ТИПОВОЙ ПРОЕКТ

264-12-142

СЕЛЬСКИЙ ДОМ КУЛЬТУРЫ С ЗАЛОМ НА 400 МЕСТ, СПОРТЗАЛОМ 12×24 МЕТРОВ СО СТЕНАМИ ИЗ КИРПИЧА

СОСТАВ ПРОЕКТА

АЛЬБОМ-О МАТЕРИАЛЫ ДЛЯ ПРИВЯЗКИ И ЧЕРТЕЖИ НУЛЕВОГО ЦИКЛА РАБОТ
АЛЬБОМ-I ЧАСТЬ-1 АРХИТЕКТУРНО-СТРОИТЕЛЬНЫЕ И ТЕХНОЛОГИЧЕСКИЕ ЧЕРТЕЖИ
ЧАСТЬ-2 СТАЛЬНЫЕ ВИТРАЖИ
АЛЬБОМ-II ЧЕРТЕЖИ САНИТАРНО-ТЕХНИЧЕСКИХ СИСТЕМ И УСТРОЙСТВ
АЛЬБОМ-III ЧАСТЬ-1 ЭЛЕКТРОТЕХНИЧЕСКИЕ ЧЕРТЕЖИ, ЧАСТЬ-2 КИНОТЕХНИКА
АЛЬБОМ-IV ЧЕРТЕЖИ МЕХАНИЧЕСКОГО НЕСТАНДАРТИЗИРОВАННОГО ОБОРУДОВАНИЯ
АЛЬБОМ-V ЗАДАНИЕ ЗАВОДАМ - ИЗГОТОВИТЕЛЯМ
АЛЬБОМ-VI СМЕТЫ
АЛЬБОМ-VII ЗАКАЗНЫЕ СПЕЦИФИКАЦИИ
АЛЬБОМ-VIII ДОПОЛНИТЕЛЬНЫЙ АЛЬБОМ К МЕРОПРИЯТИЯМ, ПОВЫШАЮЩИМ ТЕПЛОВУЮ ЗАЩИТУ ЗДАНИЯ
АЛЬБОМ-IX СМЕТЫ. ДОПОЛНИТЕЛЬНЫЙ АЛЬБОМ К МЕРОПРИЯТИЯМ, ПОВЫШАЮЩИМ ТЕПЛОВУЮ ЗАЩИТУ ЗДАНИЯ

13699-01

АЛЬБОМ - О

РАЗРАБОТАН
ЦНИИЭП зрелищных зданий и спортивных сооружений им. Б. С. МЕЗЕНЦЕВА

УТВЕРЖДЕН ГОСГРАЖДАНСТРОЕМ ПРИКАЗОМ N 321 ОТ 29 ДЕКАБРЯ 1973 г.
РАБОЧИЕ ЧЕРТЕЖИ АЛЬБОМОВ О-VII ВВЕДЕНЫ В ДЕЙСТВИЕ ЦНИИЭП ЗРЕЛИЩНЫХ ЗДАНИЙ И СПОРТИВНЫХ СООРУЖЕНИЙ им. Б.С. МЕЗЕНЦЕВА ПРИКАЗОМ N 116 ОТ 20 ОКТЯБРЯ 1975 г.
АЛЬБОМОВ VIII-IX ВВЕДЕНЫ В ДЕЙСТВИЕ ПРИКАЗОМ N 24 ОТ 3.III.82 г.

© МФ ЦИТП Госстроя СССР, 1988 г.

Генеральный план

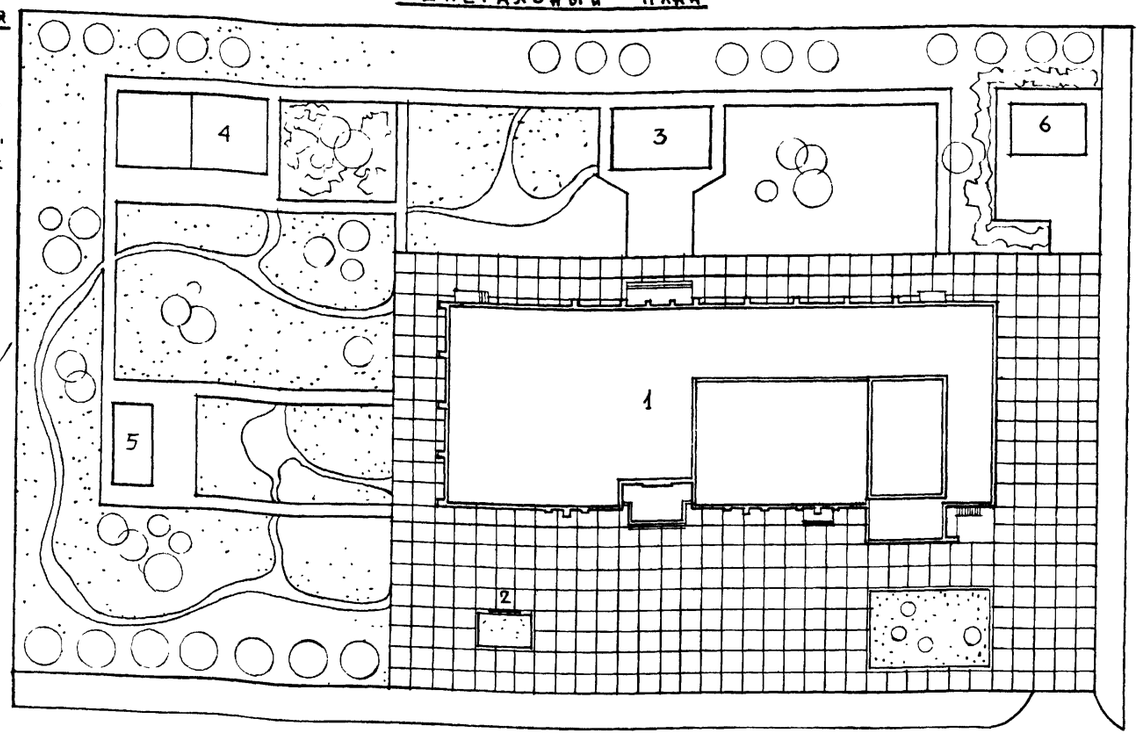

Экспликация

1. Здание дома культуры
2. Рекламный щит
3. Танцевальная пл-ка.
4. Волейбольная пл-ка.
5. Павильон настольных игр
6. Хозяйств. навес

Внесены изменения
Н. У. 82г.
Главспец /Скворцова/

Содержание альбома-О

Наименование чертежа	Лист	Стр.
Содержание альбома О, генплан, пояснительная записка.	1	2
План подвала и подпольных каналов между осями „1-5"	АС-01м	3
План подвала и подпольных каналов между осями „5-13"	АС-02	4
Сводная ведомость отделочных работ.	АС-03	5
—— // —— // —— // ——	АС-04	6
Сводная спецификация столярных изделий	АС-05	7
Крыльца КР-1 ÷ КР-3, КР-5. Общий вид	АС-06	8
План фундаментов. Сечения 1-1 ÷ 5-5;	КС-01м	9
План фундаментов, узлы 3, 4; сечения 6-6 ÷ 16-16;	КС-02	10
План фундаментов, узлы 5 ÷ 10 сечения 17-17(17'-17'), 26-26 ÷ 28-28;	КС-03	11
Схема нормативных нагрузок, сечения 18-18 ÷ 24-24. Спецификация арм.	КС-04	12
План перекрытия подпольных каналов сечения 1-1 ÷ 7-7, 15-15.	КС-05	13
Подпольные каналы. Сечения 8-8 ÷ 14-14. Спецификация, выборка.	КС-06	14
План перекрытия глушителей, сечения.	КС-07	15
План фундаментов под оборудование насосной станции. Сечения, спецификации.	КС-08	16
Воздухозаборный канал. План фундаментов, перекрытия, сечения, крепление бойлера.	КС-09	17
Регуляторная. План, сечения, узлы, спецификация, расход материалов.	КС-010	18
План перекрытия подвала в осях „5-13"	КС-011	19
План перекрытия подвала. Сечения 1-1 ÷ 13-13.	КС-012	20
План перекрытия подвала. Сечения 14-14 ÷ 23-23. Спецификация, выборка.	КС-013	21
Конструкция барьера оркестровой ямы и рампы.	КС-014	22
План перемычек над подвалом. Спецификация.	КС-015	23
Крыльца КР-1 ÷ КР-5. Лестницы Л-10, Л-11. Спецификация.	КС-016	24
Закладные детали ИМ-1 ÷ ИМ-19. Анкера А-2 ÷ А-5. Спецификация.	КС-017	25
Сводная спецификация ниже отм. 0.000	КС-018	26
—— // —— /продолжение/ —— // ——	КС-019	27
Сводная спецификация выше отм. 0.000	КС-020	28
—— // —— /продолжение/ —— // ——	КС-021	29
Пояснительная записка	АС-01 доп.	30

Типовой проект разработан в соответствии с действующими нормами и правилами и предусматривает мероприятия, обеспечивающие взрывобезопасность и пожаробезопасность при эксплуатации здания.

Главный архитектор проекта А. Горшков

Пояснительная записка

Типовой проект разработан для строительства на территориях с обычными условиями I В подрайона, II и III строительно-климатических районов для условий:

1. Расчетной зимней температурой наружного воздуха −30° С /с вариантами для расчетных температур −20°С и −40° С/.
2. Нормативной снеговой нагрузкой на 1 м² горизонтальной поверхности равной 150 кг.
3. Нормативного скоростного напора ветра 45 кг/м².
4. Обычных геологических условий: грунты однородные, не пучинистые, сухие, со спокойным рельефом и наивысшим уровнем грунтовых вод — ниже подошвы фундаментов.
5. Нормативного давления на грунт на уровне подошвы фундамента равного 2 кг/см².

Класс здания — II, степень долговечности — II, степень огнестойкости — III.

Проект не расчитан на применение в районах с сейсмичностью более 6 баллов и в районах с особыми геологическими условиями /вечная мерзлота, просадочность, горные выработки/.

Проект разработан для летних условий производства работ.

При производстве работ в зимнее время руководствоваться дополнительными указаниями, приведенными в альбоме 1 ч. I лист 2

Указания по привязке проекта

1. В зависимости от конкретных геологических и климатических условий корректируются:
   а) Чертежи фундаментов здания; б) Толщина ограждающих конструкций /в соответствии с таблицей № 2/
   в) Данные таблицы № 1
2. Листы примерных решений из альбома изымаются и заменяются новыми листами (например, генплан, вертикальная планировка, картограмма земляных работ).
3. Комплектуется откорректированный альбом „О" и направляется заказчику.

Другие альбомы типового проекта не рекомендуется подвергать корректировке. Привязанный проект должен иметь подпись главного архитектора /инженера/ проекта: „Проект привязок выполнен в соответствии с действующими строительными нормами и правилами."

4. Система пожарной сигнализации разрабатывается при привязке проекта.

Таблица № 1

Основные технико-экономические показатели		
Наименование показателей	По т. пр.	По прив.
Строительный объем здания м³		
Площадь застройки м²		
Общая площадь м²		
Рабочая площадь м²		
Общая сметная стоимость тыс. руб.		
В том числе строительно-монтажн.		
работ тыс. руб.		
Стоимость 1 м³ здания тыс. руб.		

Таблица № 2

Толщина ограждающих конструкций в зависимости от расчетной температуры наружного воздуха.

Наименов. огражд. конструкции	Материал	Расчетная температура наружного воздуха −20°	−30°	−40°
Стены наружные	Кирпич глиняный пустотелый пластического прессования $\gamma = 1450$ кг/м³ по ГОСТ 6316-74, облицовочный кирпичом керамическим лицевым по ГОСТ 7484-69.	510	510	640
Утеплитель кровли над залами	Пенобетон $\gamma = 300$ кг/м³	80	100	120
Утеплитель кровли над пр. помещ.	Пенобетон $\gamma = 300$ кг/м³	80	80	100

Таблица № 3

Расчетная температ.	Толщина наружн. стены	Значение „а"
−20°С	510	310
−30°С	510	310
−40°С	640	440

Внесены изменения
Гл. арх. пр /Горшков/ 7/II-79г

1975	Сельский дом культуры с залом на 400 мест, спортзалом 12×24 метров со стенами из кирпича.	Содержание альбома О, генплан, пояснительная записка.	Типовой проект 264-12-142 / Альбом О / Лист 1И

Формат 22

13699-01 2

Согласовано

Зрелищных зданий и спортивных сооружений ГПИ МКК Б.С. Мезенцева Москва

Рук. маст. пр. Гл. инж. маст. Гл. арх. пр-та Гл. инж. пр-та Рук. гр. арх. — Мильевский, Леонтьев, Горшков, Зименкина, Захаров

Проверил — Горшков

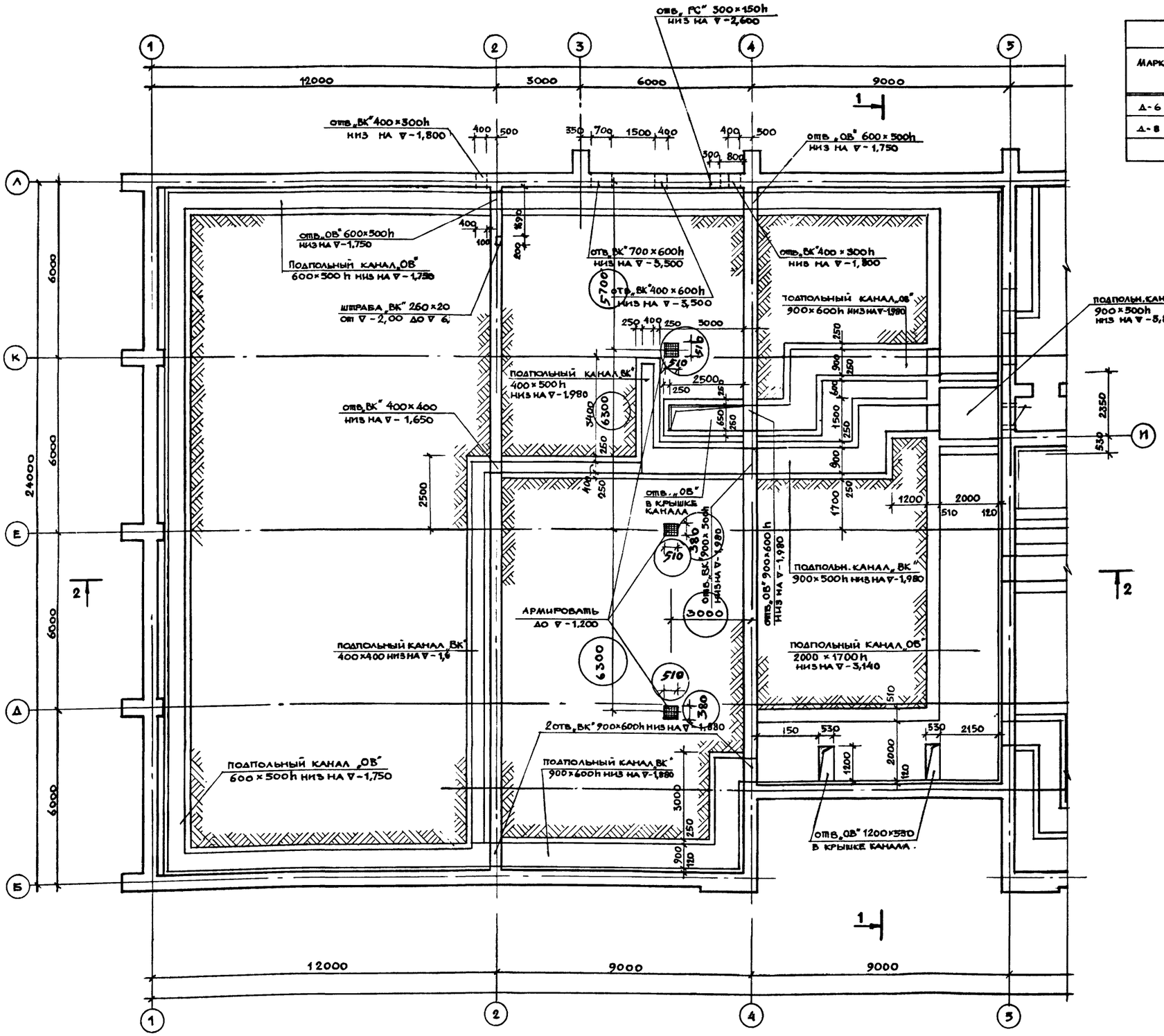

Спецификация столярных изделий на подвал								
Марка	Наименование изделия	Габариты		Кол-во		Общ. кол-во	Альбом ГОСТ	Примечание
		Шир.	Выс.	прав.	лев.			
Д-6	Дверь глухая	1174	2034	1	—	1	Сер. 1.131-85-0 Л.49 Л.9	
Д-8	—— " ——	874	2094	4	2	6	Л.13	

Примечание:

1. Данный чертеж рассматривать совместно с черт. АС-02
2. Заштрихованные колонны армировать сетками ⌀4В I с ячейками 50×50 через 2 ряда кирпича.
3. Низ отм. дверей ГД на 300 мм от пола.
4. Подпольные каналы см. черт. КС-05, КС-06

Данный лист выпущен взамен листа АС-01. Лист АС-01 аннулируется. Изменения внесенные в данный лист обведены кружком.
ГАП /Горшков/ 07.02.79г.

1975	Сельский дом культуры с залом на 400 мест. спортзалом 12×24 метров со стенами из кирпича	План подвала и подпольных каналов в осях 1–5	Типовой проект 264-12-142	Альбом 0	Лист АС-01 И

13699-01 3

Формат 22

Согласовано: Отд. №2 Солдатов; Отд. №3 Сидоров; Отд. №4 Бенгин; Отд. №5 Дмитриев

Зрелищных зданий и спортивных сооружений ЦНИИЭП, Москва

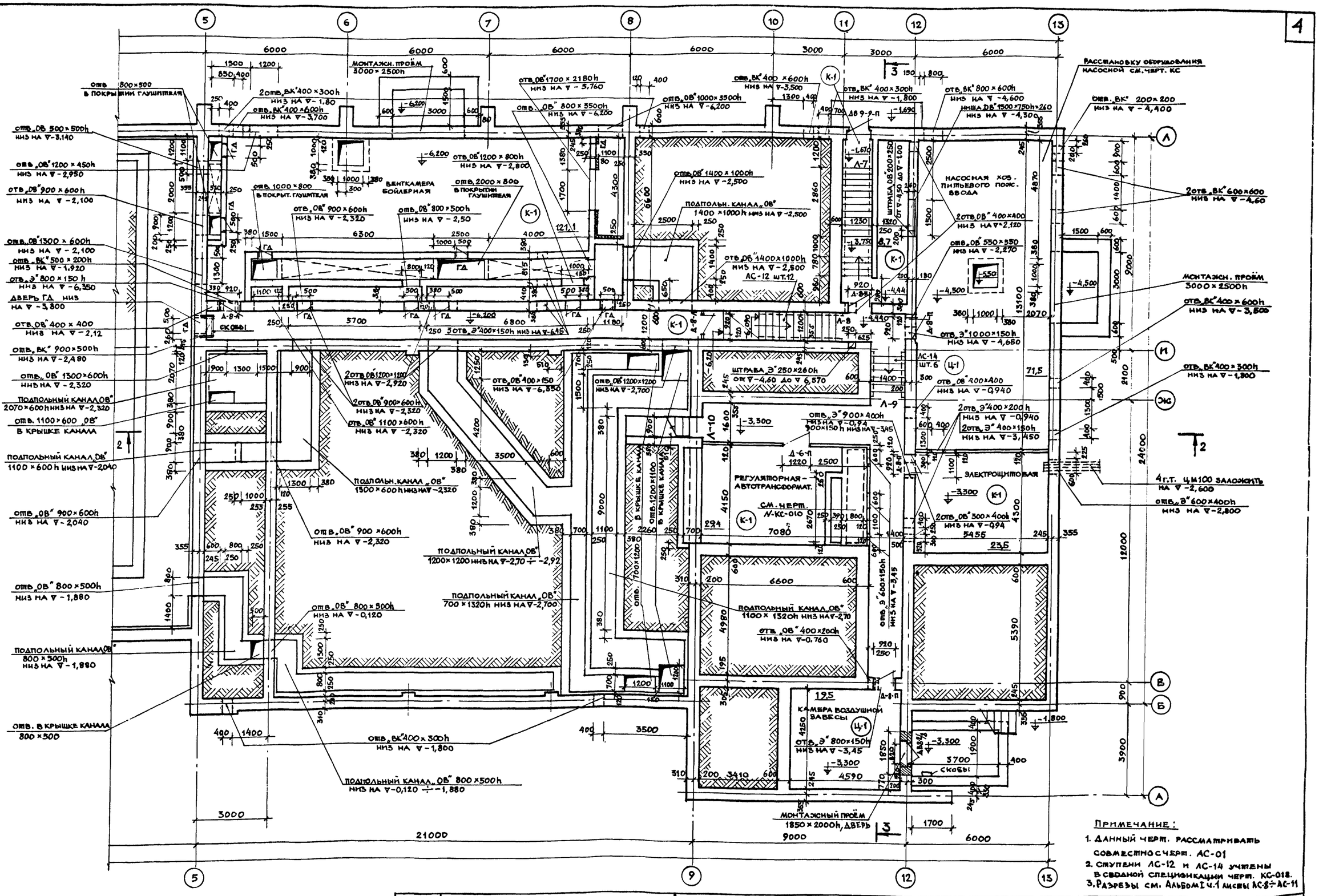

1975	СЕЛЬСКИЙ ДОМ КУЛЬТУРЫ С ЗАЛОМ НА 400 МЕСТ, СПОРТЗАЛОМ 12×24 МЕТРОВ СО СТЕНАМИ ИЗ КИРПИЧА	ПЛАН ПОДВАЛА И ПОДПОЛЬНЫХ КАНАЛОВ В ОСЯХ 5-13	ТИПОВОЙ ПРОЕКТ 264-12-142	АЛЬБОМ 0 / ЛИСТ АС-02

13699-01 4

ФОРМАТ 22

ЗРЕЛИЩНЫХ ЗДАНИЙ И СПОРТИВНЫХ СООРУЖЕНИЙ ИМЕНИ Б.С. МЕЗЕНЦЕВА, МОСКВА

ТАБЛИЦА № 1

НАРУЖНАЯ ОТДЕЛКА	
НАИМЕНОВАНИЕ	ХАРАКТЕРИСТИКА ОТДЕЛКИ
ЦОКОЛЬ	КЕРАМИЧЕСКАЯ ПЛИТКА ТИПА „КАБАНЧИК" ТЕМНЫХ ТОНОВ
СТЕНЫ	ОБЛИЦОВКА ОДНОРЯДНЫМ СЕМИЩЕЛИВЫМ КИРПИЧОМ СВЕТЛЫХ ТОНОВ С РАСШИВКОЙ ШВОВ.
ВИТРАЖИ	ОКРАСКА ЭМАЛЬЮ ПФ 68 ЗА 2 РАЗА
ОКНА	БЕЛАЯ МАСЛЯНАЯ ПОКРАСКА ЗА 2 РАЗА
ДВЕРИ.	БЕСЦВЕТНЫЙ ВОДОСТОЙКИЙ ЛАК

ТАБЛИЦА № 2

ВНУТРЕННЯЯ ОТДЕЛКА					
НАИМЕНОВАНИЕ ПОМЕЩЕНИЙ	ТИП ПОЛА	ТИП ОТДЕЛКИ			
		ПОТОЛКИ, МАРШИ	СТЕНЫ, КОЛОННЫ	ЗАПОЛНЕНИЕ ПРОЕМОВ	
			ХАРАКТЕРИСТИКА ОТДЕЛКИ	ОКНА	ДВЕРИ
				ХАРАКТЕРИСТИКА ОТДЕЛКИ	ХАРАКТЕРИСТИКА ОТДЕЛКИ
1	2	3	4	5	6
ПОДВАЛ					
ВЕНТКАМЕРА БОЙЛЕРНАЯ	К-1	ИЗВЕСТКОВАЯ ОКРАСКА ПО ЗАТИРКЕ	МАСЛЯНАЯ ОКРАСКА ПО ШТУКАТУРКЕ (ПРОСТАЯ)	—	МАСЛЯНАЯ ОКРАСКА (УЛУЧШЕННАЯ)
АВТОТРАНСФОРМАТОРНАЯ РЕГУЛЯТОРНАЯ	К-1	— " —	ИЗВЕСТКОВАЯ ОКРАСКА ПО ШТУКАТУРКЕ (ПРОСТАЯ)	—	— " —
НАСОСНАЯ	Ц-1	— " —	МАСЛЯНАЯ ОКРАСКА ПО ШТУКАТУРКЕ (ПРОСТАЯ)	—	— " —
ЭЛЕКТРОЩИТОВАЯ	К-1	— " —	ЭМУЛЬСИОННАЯ ОКРАСКА ПО ШТУКАТУРКЕ (ПРОСТАЯ)	—	— " —
КАМЕРА ВОЗДУХОЗАВЕСЫ	Ц-1	— " —	ИЗВЕСТКОВАЯ ОКРАСКА ПО ШТУКАТУРКЕ (ПРОСТАЯ)	—	— " —
КОРИДОР	К-1	— " —	— " —	—	—
ЛЕСТНИЧНЫЕ МАРШИ Л-7, Л-8, Л-9, Л-10		— " —	— " —	—	—
1 ЭТАЖ					
ТАМБУР ГЛАВНОГО ВХОДА	К-2	ИЗВЕСТКОВАЯ ОКРАСКА ПО ЗАТИРКЕ	ОБЛИЦОВКА ЛИЦЕВЫМ КИРПИЧОМ	—	ВИТРАЖ
ТАМБУР ДВОРОВОГО ВХОДА	К-2	— " —	— " —	—	ПОКРЫТЬ БЕСЦВЕТН. ВОДОТАЛКИВАЮЩ. ЛАКОМ
ВЕСТИБЮЛЬ	М-1	ПОДВЕСНОЙ ПОТ. КЛЕЕВАЯ ПОКРАСКА	ЭМУЛЬСИОННАЯ ОКРАСКА ПО ШТУКАТУРКЕ (ВЫСОКОКАЧЕСТВЕННАЯ)	ВИТРАЖ	ВИТРАЖ
ЛЕСТНИЦА Л-1	М-2	ШУКАТУРКА КОСОУРОВ, КЛЕЕВАЯ ПОКРАСКА	— " —	ВИТРАЖ	—
ГАРДЕРОБ	М-1	ЗАТИРКА, КЛЕЕВАЯ ПОКРАСКА	— " —	—	—
САНИТАРНЫЕ УЗЛЫ ПРИ ВЕСТИБЮЛЕ	К-3	— " —	ОБЛИЦОВКА ГЛАЗУРОВ. ПЛИТКОЙ НА h-1,8 М ВЫШЕ КЛЕЕВ. ПОБЕЛКА ПО УЛУЧШ. ШТУК	—	МАСЛЯНАЯ ОКРАСКА (УЛУЧШЕННАЯ)
ФОЙЕ	П-2	— " —	ЭМУЛЬСИОННАЯ ОКРАСКА ПО ШТУКАТУРКЕ (ВЫСОКОКАЧЕСТВЕННАЯ)	ВИТРАЖ	— " —
БУФЕТНАЯ СТОЙКА	Л-1	— " —	— " —		— " —
ПОДСОБНАЯ БУФЕТА	Л-1	ЗАТИРКА, КЛЕЕВАЯ ПОКРАСКА	МАСЛЯНАЯ ОКРАСКА ПО ШТУКАТУРКЕ (УЛУЧШЕННАЯ)	ВИТРАЖ	МАСЛЯНАЯ ОКРАСКА (УЛУЧШЕННАЯ)
ЗРИТЕЛЬНЫЙ ЗАЛ	П-3	ПОДВЕСНОЙ ПОТ. ЭМУЛЬСИОН ОКРАС. ПО АСБОЦЕМ. ЛИСТ. (УЛУЧШЕННАЯ)	ЭМУЛЬСИОННАЯ ОКРАСКА ПО ШТУКАТУРКЕ (ВЫСОКОКАЧЕСТВЕННАЯ)	—	ОФАНЕРОВАННЫЕ
ОРКЕСТРОВАЯ ЯМА	Д-1	ЗАТИРКА, КЛЕЕВАЯ ПОКРАСКА	ЭМУЛЬСИОННАЯ ОКРАСКА ПО ШТУКАТУРКЕ (УЛУЧШЕННАЯ)	—	МАСЛЯНАЯ ОКРАСКА (УЛУЧШЕННАЯ)
СЦЕНА ТИПА „А"	НД-1	ИЗВЕСТКОВ. ОКРАСКА ПО ЗАТИРКЕ	ИЗВЕСТКОВАЯ ОКРАСКА (ПРОСТАЯ)	—	— " —
СКЛАД ОБ'ЕМНЫХ ДЕКОРАЦИЙ	НД-1	— " —	— " —	—	— " —
ЛЕСТНИЦА Л-2	К-2	ЗАТИРКА КЛЕЕВАЯ ПОКРАСКА	ЭМУЛЬСИОННАЯ ОКРАСКА ПО ШТУКАТУРКЕ (УЛУЧШЕННАЯ)	МАСЛЯНАЯ ОКРАСКА (УЛУЧШЕННАЯ)	— " —
КОРИДОР	Л-2	— " —	— " —	—	—
ОРКЕСТРОВАЯ ЯМА	Л-2	— " —	— " —	—	МАСЛЯНАЯ ОКРАСКА (УЛУЧШЕННАЯ)
САНИТАРНЫЕ УЗЛЫ ПРИ СЦЕНЕ	К-4	— " —	МАСЛЯНАЯ ОКРАСКА ПО ШТУКАТУРКЕ (УЛУЧШЕННАЯ)	МАСЛЯНАЯ ОКРАСКА (УЛУЧШЕННАЯ)	— " —
КОСТЮМЕРНАЯ	Л-2	— " —	ЭМУЛЬСИОННАЯ ОКРАСКА ПО ШТУКАТУРКЕ (УЛУЧШЕННАЯ)	— " —	— " —
СТОЛЯРНАЯ МАСТЕРСКАЯ	Л-1	— " —	ЭМУЛЬСИОННАЯ ОКРАСКА ПО ШТУКАТУРКЕ	— " —	— " —
МЕХАНИЧЕСКАЯ МАСТЕРСКАЯ	Л-1	— " —	— " —	— " —	— " —
ТАМБУР	К-1	ИЗВЕСТКОВАЯ ОКРАСКА ПО ЗАТИРКЕ	МАСЛЯНАЯ ОКРАСКА ПО ШТУКАТУРКЕ (ПРОСТАЯ)	—	— " —
СПОРТИВНЫЙ ЗАЛ	Д-1	МЕЖДУ РЕБРАМИ ПАНЕЛ АКУСТИЧЕСК. ОБРАБОТКА	ОБЛИЦОВКА СТЕН ЛИЦЕВЫМ КИРПИЧОМ	ВИТРАЖ	— " —
РАЗДЕВАЛЬНИ МУЖ. И ЖЕН.	К-1	ЗАТИРКА КЛЕЕВАЯ ПОКРАСКА	МАСЛЯНАЯ ПОКРАСКА ПО ШТУКАТУРКЕ (УЛУЧШЕННАЯ)	ВИТРАЖ (МУЖ. РАЗДЕВ.)	МАСЛЯНАЯ ОКРАСКА (УЛУЧШЕННАЯ)
САНИТАРНЫЕ УЗЛЫ ПРИ СПОРТ ЗАЛЕ	К-3	— " —	ОБЛИЦОВКА ГЛАЗУРОВ. ПЛИТКОЙ НА h-1,8 М ВЫШЕ КЛЕЕВ. ПОБЕЛКА ПО УЛУЧШ. ШТ	—	— " —
ДУШЕВЫЕ	К-3	— " —	— " —	—	— " —
КОРИДОР	Д-1	— " —	ЭМУЛЬСИОННАЯ ОКРАСКА ПО ШТУКАТУРКЕ (УЛУЧШЕННАЯ)	—	— " —
ИНСТРУКТОРСКАЯ	Д-1	— " —	— " —	ВИТРАЖ	— " —
ИНВЕНТАРНАЯ	Д-1	— " —	— " —	—	— " —
КОМНАТА ПОДНЯТИЯ ТЯЖЕСТЕЙ	Д-1	— " —	— " —	ВИТРАЖ	— " —
ТАМБУР ВЫХОДА ИЗ ЗРИТЕЛЬНОГО ЗАЛА	К-2	ИЗВЕСТКОВАЯ ОКРАСКА ПО ЗАТИРКЕ	МАСЛЯНАЯ ОКРАСКА ПО ШТУКАТУРКЕ (ПРОСТАЯ)	—	ОФАНЕРОВАННЫЕ
ТАМБУР ЗАПАСНОГО ВЫХОДА ИЗ ЗРИТЕЛЬНОГО ЗАЛА	К-1	— " —	— " —	—	МАСЛЯНАЯ ОКРАСКА (УЛУЧШЕННАЯ)

ПРИМЕЧАНИЯ СМОТРИ ЛИСТ АС-04

1975	СЕЛЬСКИЙ ДОМ КУЛЬТУРЫ С ЗАЛОМ НА 400 МЕСТ СПОРТ ЗАЛОМ 12×24 МЕТРОВ СО СТЕНАМИ ИЗ КИРПИЧА	СВОДНАЯ ВЕДОМОСТЬ ОТДЕЛОЧНЫХ РАБОТ	ТИПОВОЙ ПРОЕКТ 264-12-142	АЛЬБОМ 0 ЧАСТЬ 1	ЛИСТ АС03

13699-01 5

ФОРМАТ 22

СОГЛАСОВАНО

ЗАХАРОВ, ГОРШКОВ

ПРОЕКТИРОВАЛ ЛЕОНТЬЕВ, ПРОВЕРИЛ ГОРШКОВ

МИЛАШЕВСКИЙ, ЗИМЕНКИНА, ЗАХАРОВ

РУК. МАСТ. Д. ГЛ. ИНЖ. МАСТ. ГЛ. АРХ. ПР-ТА, ГЛ. ИНЖ. ПР-ТА, РУК. ГРАРХ

ЗРЕЛИЩНЫХ ЗДАНИЙ И СПОРТИВНЫХ СООРУЖЕНИЙ ПРИЕМ. Б.С. МЕЗЕНЦЕВА

МОСКВА

ТАБЛИЦА № 2

ВНУТРЕННЯЯ ОТДЕЛКА					
НАИМЕНОВАНИЕ ПОМЕЩЕНИЙ	ТИП ПОЛА	ТИП ОТДЕЛКИ			
		ПОТОЛКИ, МАРШИ	СТЕНЫ, КОЛОННЫ	ЗАПОЛНЕНИЕ ПРОЕМОВ	
			ХАРАКТЕРИСТИКА ОТДЕЛКИ	ОКНА	ДВЕРИ
				ХАРАКТЕРИСТИКА ОТДЕЛКИ	ХАРАКТЕРИСТИКА ОТДЕЛКИ
1	2	3	4	5	6
2 ЭТАЖ					
БУФЕТ ГОСТИНАЯ	П-2	ЗАТИРКА КЛЕЕВАЯ ПОКРАСКА	ЭМУЛЬСИОННАЯ ОКРАСКА ПО ШТУКАТУРКЕ (УЛУЧШЕННАЯ)	ВИТРАЖ	МАСЛЯНАЯ ОКРАСКА (УЛУЧШЕННАЯ
КРУЖКОВАЯ ТАНЦЕВ	П-2	—"—	—"—	—"—	—"—
РАЗДЕВАЛЬНИ МУЖ. И ЖЕН.	К-4	—"—	—"—	—	—"—
САНИТАРНЫЕ УЗЛЫ МУЖ И ЖЕН.	К-4	—"—	—"—	—	—"—
ДУШЕВЫЕ	К-4	—"—	—"—	—	—"—
БУФЕТНАЯ СТОЙКА	П-2	—"—	—"—	—	—"—
ПОДСОБНАЯ БУФЕТА	К-4	—"—	—"—	—	—"—
МОЕЧНАЯ	К 4	—"—	—"—	—	—"—
КОМНАТА ФОТОКРУЖКА	К-4	—"—	ОБЛИЦОВКА ГЛАЗУРОВАНОЙ ПЛИТКОЙ НА h-1,8 М ВЫШЕ КЛЕЕВАЯ ПОБЕЛКА ПОУЧШ. ИЛИ	—	—"—
КОРИДОР	Л-2	—"—	ЭМУЛЬСИОННАЯ ОКРАСКА ПО ШТУКАТУРКЕ (УЛУЧШЕННАЯ)	—	—"—
САНИТАРНЫЕ УЗ. МУЖ. И ЖЕН.	К-4	—"—	—"—	ВИТРАЖ	—"—
ВЕНТКАМЕРА	ПЛ-1	ИЗВЕСТКОВАЯ ПОКРАСКА ПО ЗАТИРКЕ	МАСЛЯНАЯ ОКРАСКА ПО ШТУКАТУРКЕ (ПРОСТАЯ)	—"—	—"—
КРУЖКОВАЯ ХОРА	Л-2	ЗАТИРКА, КЛЕЕВАЯ ПОКРАСКА	ЭМУЛЬСИОННАЯ ОКРАСКА ПО ШТУКАТУРКЕ (УЛУЧШЕННАЯ)	—"—	—"—
КОМНАТА ХУДОЖНИКА	НД-1	—"—	—"—	—"—	—"—
КРУЖКОВАЯ ИЗО	Л-2	—"—	—"—	—"—	—"—
КОМНАТА ТЕХНИЧЕСКОГО КРУЖКА	Л-2	—"—	—"—	—"—	—"—
КОМНАТА АДМИНИСТРАТОРА	Л-2	—"—	—"—	—"—	—"—
ЧИТАЛЬНЫЙ ЗАЛ	Л-2	—"—	—"—	МАСЛЯНАЯ ОКРАСКА (УЛУЧШЕННАЯ)	—"—

1	2	3	4	5	6
КНИГОХРАНИЛИЩЕ	Л-2	ЗАТИРКА, КЛЕЕВАЯ ПОКРАСКА	ЭМУЛЬСИОННАЯ ОКРАСКА ПО ШТУКАТУРКЕ (УЛУЧШЕННАЯ)	МАСЛЯНАЯ ОКРАСКА (УЛУЧШЕННАЯ)	МАСЛЯНАЯ ОКРАСКА (УЛУЧШЕННАЯ)
ЗВУКОАППАРАТНАЯ	Л-2	—"—	—"—	—"—	—"—
КИНОПРОЕКЦИОННАЯ	Л-2	—"—	—"—	—"—	—"—
ПЕРЕМОТОЧНАЯ	Л-2	—"—	—"—	—	—"—
ТАМБУР КИНОПРОЕКЦИОННОЙ	Л-2	—"—	—"—	—	—"—
КОРИДОР	Л-2	—"—	—"—	—	—"—
ЛЕСТНИЦА Л-6		ИЗВЕСТКОВАЯ ПОКРАСКА ПО ЗАТИРКЕ	ИЗВЕСТКОВАЯ ОКРАСКА ПО ШТУКАТУРКЕ (УЛУЧШЕННАЯ)	—	—"—

ПРИМЕЧАНИЕ

1 ПЛИНТУСЫ ОКРАШИВАЮТСЯ В ЦВЕТ ПОЛА
2 АКУСТИЧЕСКАЯ ОБРАБОТКА ПОТОЛКА ЗВУКОАППАРАТНОЙ – ПЕРФОРИРОВАННАЯ ПЛИТКА ВОСКРЕСЕНСКОГО ЗАВОДА.
3 В ЗАЛЕ ДЛЯ СПОРТИВНЫХ ИГР ШВЫ ВНУТРЕННЕЙ ОБЛИЦОВКИ ЛИЦЬЫМ КИРПИЧОМ ТЩАТЕЛЬНО ЗАТЕРЕТЬ ЗАПОДЛИЦО С ЛИЦЕВОЙ ПОВЕРХНОСТЬЮ КИРПИЧА
4 ЭМУЛЬСИОННУЮ ОКРАСКУ СТЕН ВЫПОЛНЯТЬ ДО ПОВЕРХНОСТИ ПОТОЛКА, МАСЛЯНУЮ ОКРАСКУ НА h-1,8 М
5 НАСТОЯЩИЙ ЛИСТ РАССМАТРИВАТЬ СОВМЕСТНО С ЛИСТОМ АС-04

1975	СЕЛСКИЙ ДОМ КУЛЬТУРЫ С ЗАЛОМ НА 400 МЕСТ СПОРТЗАЛОМ 12×24 МЕТРОВ СО СТЕНАМИ ИЗ КИРПИЧА	СВОДНАЯ ВЕДОМОСТЬ ОТДЕЛОЧНЫХ РАБОТ	ТИПОВОЙ ПРОЕКТ 264-12-142	АЛЬБОМ 0 ЧАСТЬ 1	ЛИСТ АС-04

13699-01 6

ФОРМАТ 22

СОГЛАСОВАНО

ЗАХАРОВ ЮРШКОВ

ПРОЕКТИРОВАЛ ЛЕОНТЬЕВ
ПРОВЕРИЛ ТОРШКОВ

МИНАШЕВСКИЙ ЗИМЕЛИХИНА
ЗАХАРОВ

РУК МАСТ №4
ГА НИИ МАСТ
ГА АРХ ПР-МА
ГА НИИ ПР-МА
РУК ГР АРХ

ЗРЕЛИЩНЫХ ЗДАНИЙ И СПОРТИВНЫХ СООРУЖЕНИЙ ПМИИ Б.С. МЕЗЕНЦЕВА МОСКВА

СВОДНАЯ СПЕЦИФИКАЦИЯ ДЕРЕВЯННЫХ ИЗДЕЛИЙ

НАИМЕНОВАНИЕ	КАТАЛОГ СЕРИЯ	АЛЬБОМ ВЫПУСК	МАРКА ПО КАТАЛОГУ	МАРКА ПО ПРОЕКТУ	КОЛИЧЕСТВО	ПРИМЕЧАНИЕ
ОКОННЫЕ БЛОКИ СО СПАРЕННЫМИ ПЕРЕПЛЕТАМИ	ИИ-03-01	АЛЬБОМ 48 Л.44	ОС 15-18	ОС 15-18	7	
	—"—	Л.46	ОС 12-12	ОС 12-12	4	
	—"—	Л.41	ОС 15-09	ОС 15-09	2	
	1.236-1	Л.4	ОС 18-18	ОС 18-18	8	
ДВЕРНЫЕ БЛОКИ ВНУТРЕННИЕ	ИИ-03-01	АЛЬБОМ 49 Л.1	Д-1	Д-1	1	
	—"—	Л.3	Д-2	Д-2	4	
	—"—	Л.5	Д-3	Д-3	3	
	—"—	Л.9	Д-6	Д-6	8	
	—"—	Л.13	Д-8	Д-8	49	
	—"—	Л.15	Д-10	Д-10	15	
	—"—	Л.18	Д-11	Д-11	2	
	—"—	Л.25	Д-14	Д-14	5	
	—	—	—	ИД-2	2	АС-26
ДВЕРНЫЕ БЛОКИ НАРУЖНЫЕ	1,135-1	АЛЬБОМ 1 Л.17	ДВ9-9	ДВ9-9	5	
	—"—	Л.1	ДВ8-1	ДВ8-1	2	
	—"—	Л.12	ДВ9-2/8	ДВ9-2/8	4	
	ИИ-03-01	АЛЬБОМ 48 Л.7	БС22-09	БС22-09	1	
	—	—	—	ИД-1	4	АС-26
	ИИ-03-01	АЛЬБОМ 49 Л.15	Д-10	Д-10-И1	2	
	—"—	—"—	Д-10	Д-10-И2	1	

НАИМЕНОВАНИЕ	КАТАЛОГ СЕРИЯ	АЛЬБОМ ЛИСТ.	МАРКА ПО КАТАЛОГУ	МАРКА ПО ПРОЕКТУ	КОЛИЧЕСТВО	ПРИМЕЧАНИЕ
ВОРОТА РАСПАШНЫЕ	НА-150-05		В-3	В-3-А	1	АС-27
		Л.5	В-3	В-3-Б	1	
			—	ОР-1	2	
ПОДОКОННАЯ ПЛИТА	1.136-1 Вып.1	Л.29	АО10-35	—	2	
		Л.30	АО13-35	—	2	
		Л.33	АО19-35	—	15	
ПОРУЧНИ	—	—	—	—	—	АС-29
ЩИТЫ САНКАБИН	—	—	—	—	—	АС-14
ВЕНТИЛЯЦИОННЫЕ РЕШЕТКИ	—	—	—	ВР-1	28	АС-20
	—	—	—	ВР-2	10	
	—	—	—	ВР-3	2	
	—	—	—	РД-1	4	
	—	—	—	РД-2	2	
	—	—	—	РД-3	2	
РЕШЕТКА ДИНАМИКА	—	—	—	РД-5	4	АС-24
ПОЖАРНЫЙ ШКАФ	—	—	—	ПК-1	3	АС-26
	—	—	—	ПК-2	7	
ПОДВЕСНОЙ ЩИТ ПОД СВЕТИЛЬНИКИ	—	—	—	—	1	АС-21
ШКАФ ДИНАМИКА	—	—	—	РД-4	4	АС-25
СТОЙКА ГАРДЕРОБА	—	—	—	—	5	АС-30
ВЕШАЛКА ГАРДЕРОБА	—	—	—	—	12	

1975	Сельский дом культуры с залом на 400 мест, спортзалом 12×24 метров со стенами из кирпича.	Сводная спецификация деревянных изделий	Типовой проект 264-12-142	Альбом 0	Лист АС-05

13699-01 9

Формат 22

Рук.мастер.		Гл. инж.-мст.	Гл. арх.-пр-за
Гл. инж.-пр-та		Рук.гр.арх.	Стп. арх.
Согласовано			
Зрелищных зданий и спортивных сооружений	Москва		

КР-1

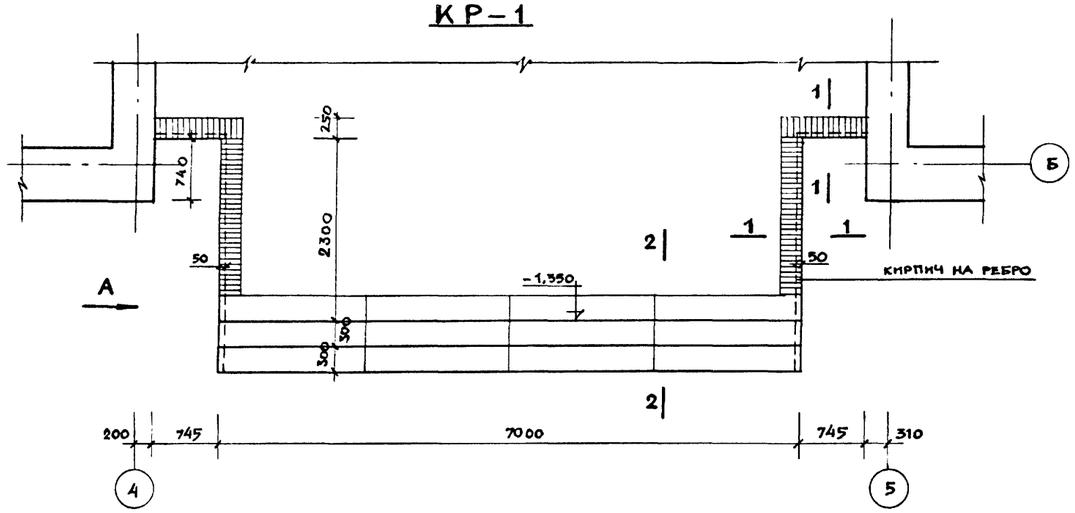

ВИД ПО СТРЕЛКЕ А

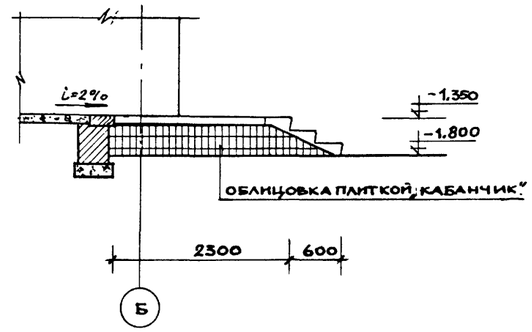

КР-5

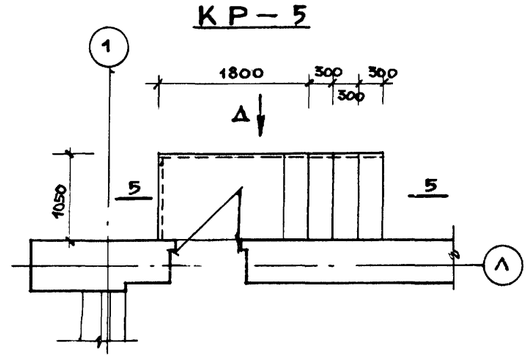

КР-2

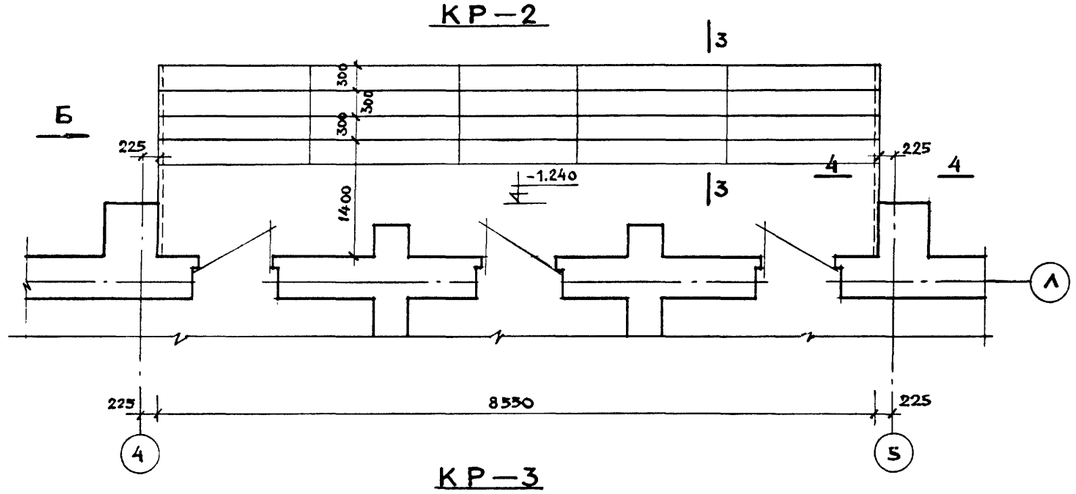

ВИД ПО СТРЕЛКЕ Б

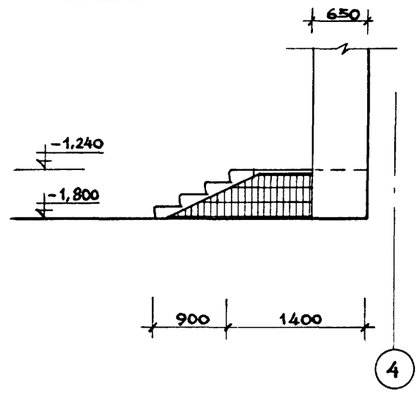

ВИД ПО СТРЕЛКЕ Д

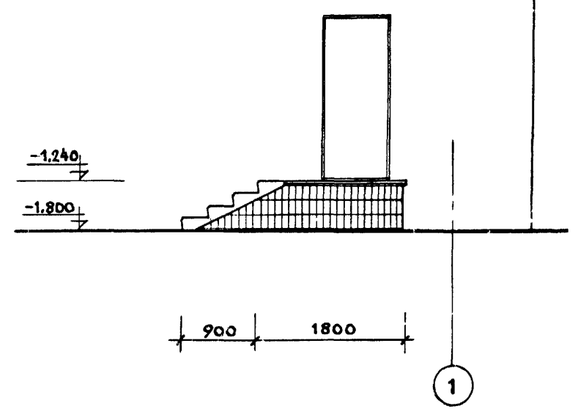

КР-3

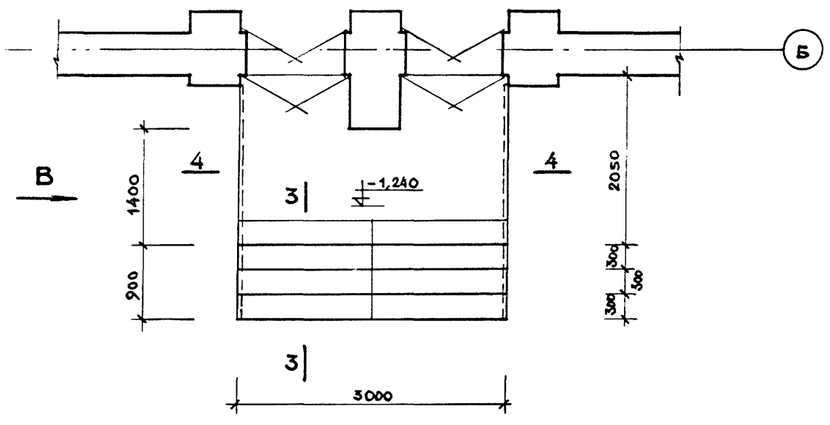

ВИД ПО СТРЕЛКЕ В

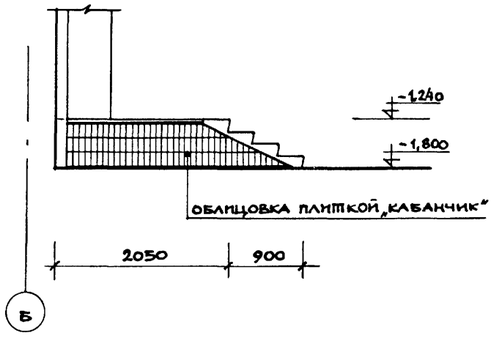

Сечения и конструкцию крылец см. черт. КС-016.

1975	Сельский дом культуры с залом на 400 мест, спортзалом 12×24 метров со стенами из кирпича.	Крыльца КР-1 ÷ КР-3; КР-5. Общий вид.	Типовой проект 264-12-142	Альбом 0	Лист АС-06

13699-01 8

Согласовано: Солдатов, Снаоров, Бенгин, Дмитриев

Отд. №2 Захаров, Отд. №3 Носкова, Отд. №4 Горшков, Отд. №5

Рук. гр. арх. Захаров, Ст. арх. Носкова, Проверил Горшков

Рук. мастер. Милашевский, Гл. инж. мастер. Леонтьев, Гл. арх. пр-та Горшков, Гл. инж. пр-та Никелихина

Зрелищных зданий и спортивных сооружений имени В.С. Мезенцева, Москва

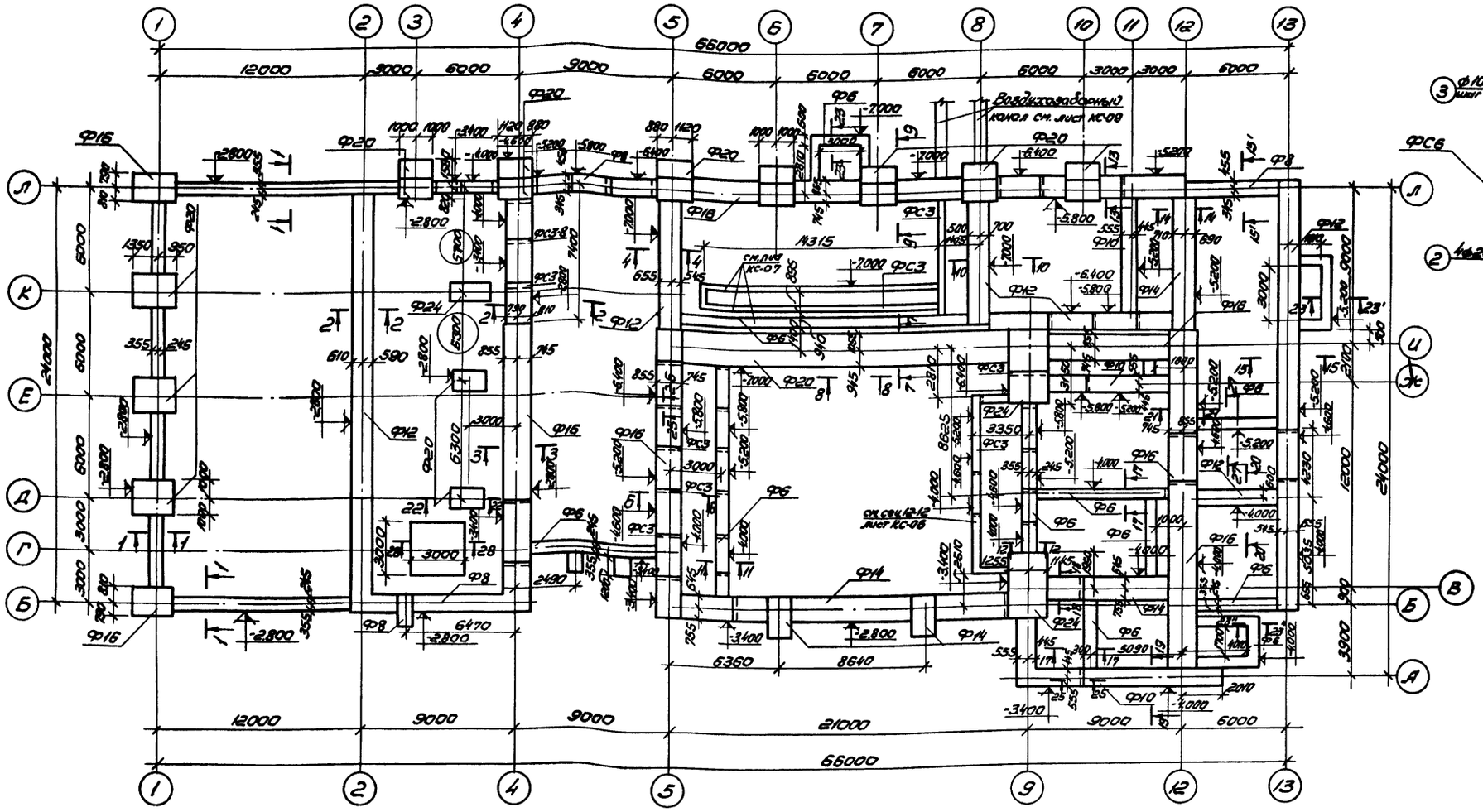

5-5

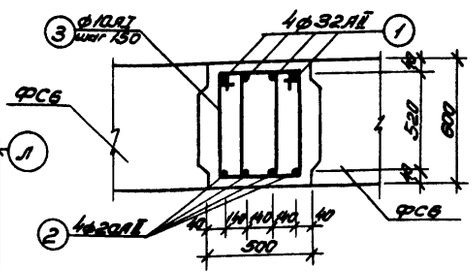

Узел 1"

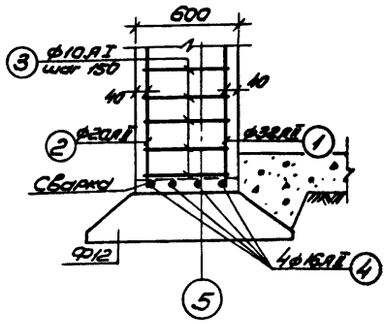

Узел 2"

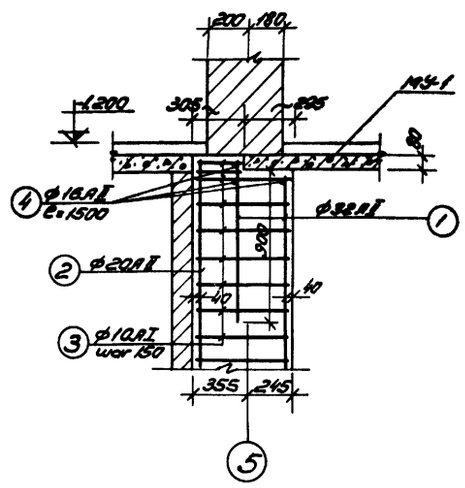

1-1

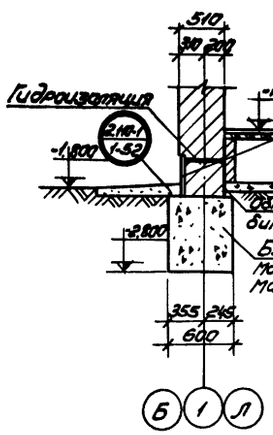

2-2

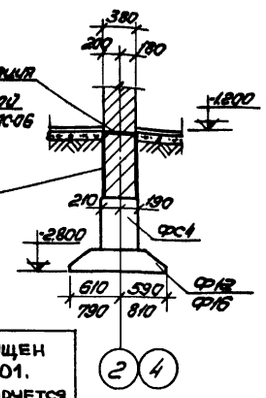

3-3

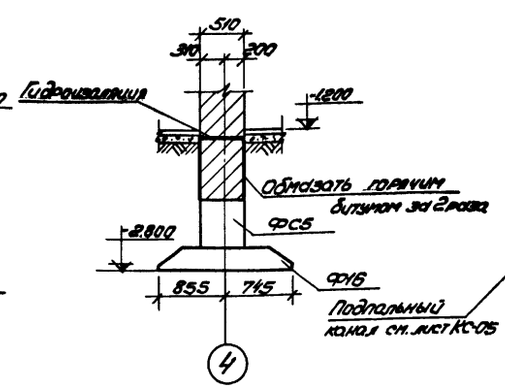

4-4

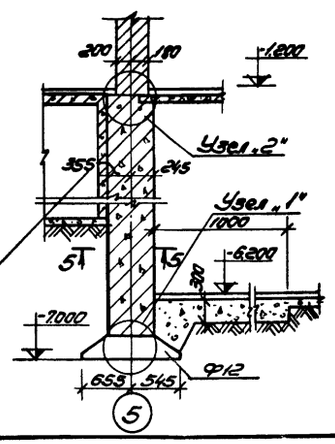

Примечания:

1. Настоящий чертеж рассматривать совместно с листами КС-02÷КС-04.

Данный лист выпущен взамен листа КС-01. Лист КС-01 аннулируется. Изменения, внесенные в данный лист, обведены кружком.
ГИП /Зимелихина/ 7/II-79г.

1975	Сельский дом культуры с залом на 400 мест, спортзалом 12×24 метров со стенами из кирпича	План фундаментов. Сечения 1-1÷5-5. Узлы 1,2.	Типовой проект 264-12-142	Альбом 0	Лист КС-04

13699-01 9 формат 22

ЦНИИЭП зрелищных зданий и спортивных сооружений имени Б.С. Мезенцева, Москва

Рук. маст. Зимелихина; Гл. арх. масс. Ковалева; Гл. инж. пр. Зимелихина; Исполнит. Ковалева; Гл. спец. Ковалева; Милиевский; Гл. инж. пр. Попитов; Гл. арх. пр. Горшков; Гл. инж. пр. Зимелихина; Исполнит. Ковалева; Согласовано

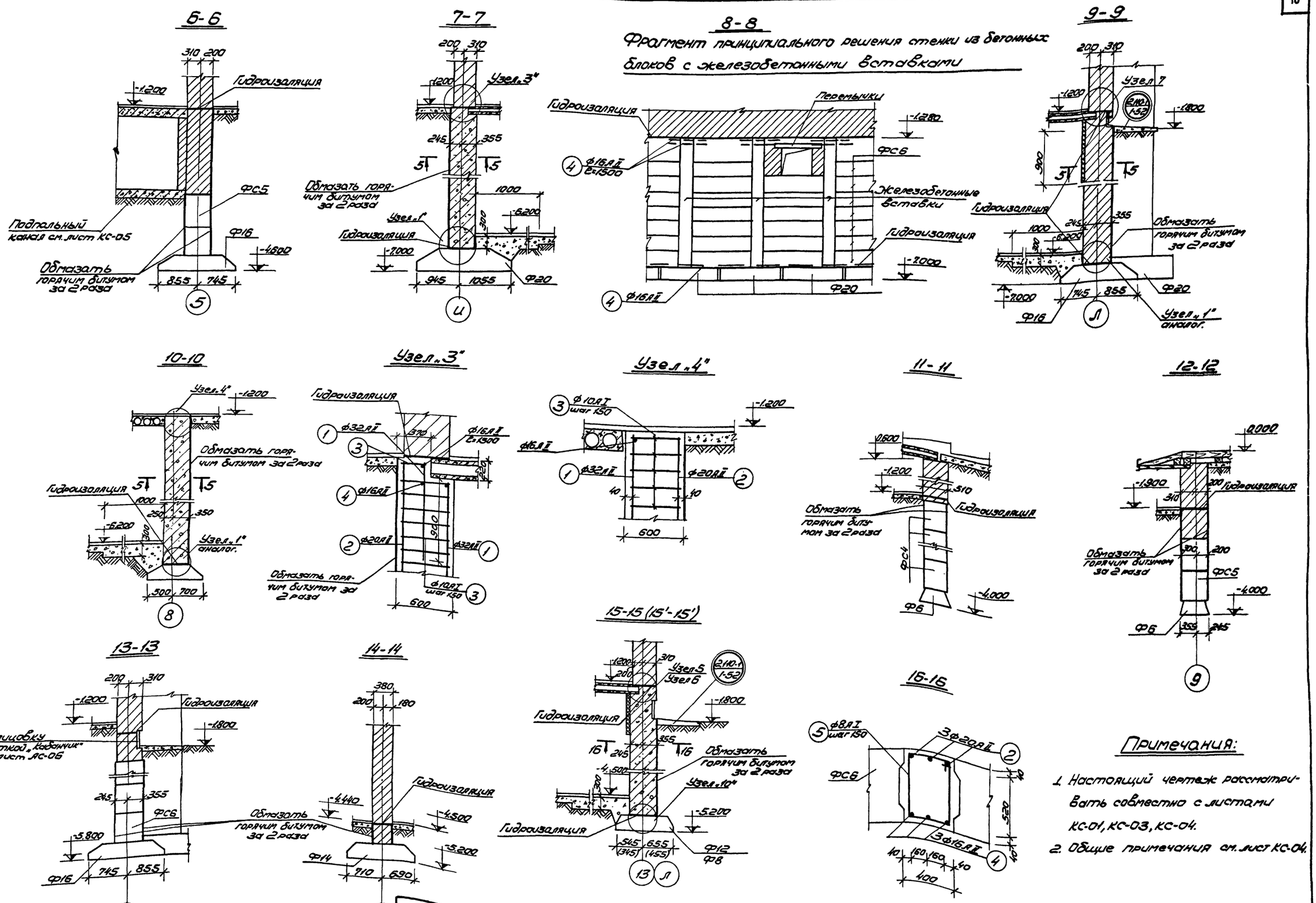

1975	Сельский дом культуры с залом на 400 мест, спортзалом 12×24 метров со стенами из кирпича	План фундаментов. Сечения 6-6 ÷ 16-16. Узлы 3, 4.	Типовой проект 264-12-142	Альбом 0	Лист КС-02

Согласовано

Зинелизина, Козлова, Гольд, Просверин, Милочевский, Леонтьев, Горшков, Земелисина, Кошевская, Капиловская, Рук. маст. Звенцицыс, Гл. инж. проекта, Гл. инж. пр. Зверинцев, Испаниит.

Спортивных сооружений имени Б. Стезенцева

Москва

13699-01 10 Формат 22

Узел 5"

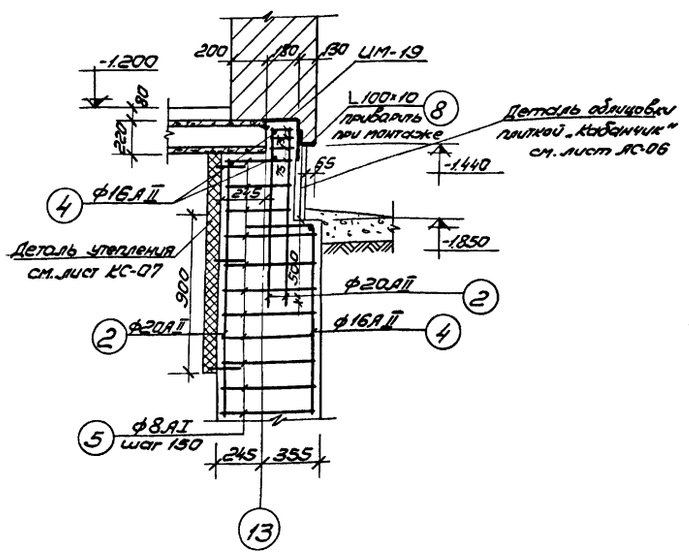

Узел 6"

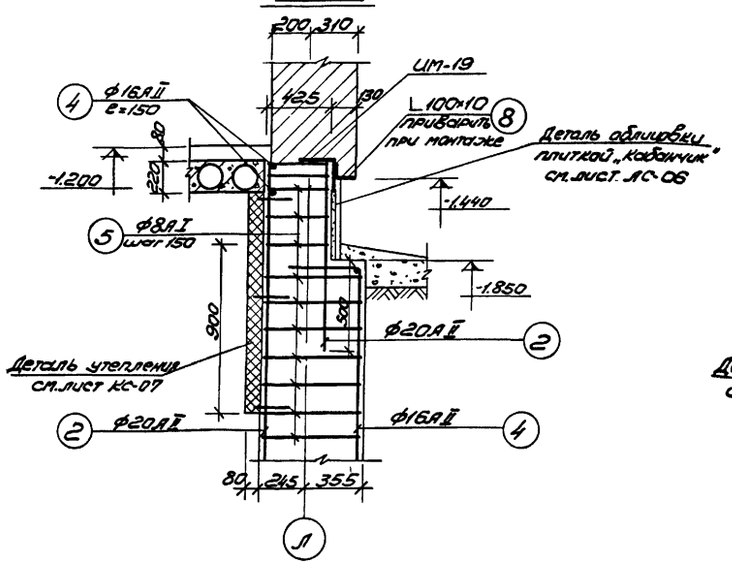

Узел 7"

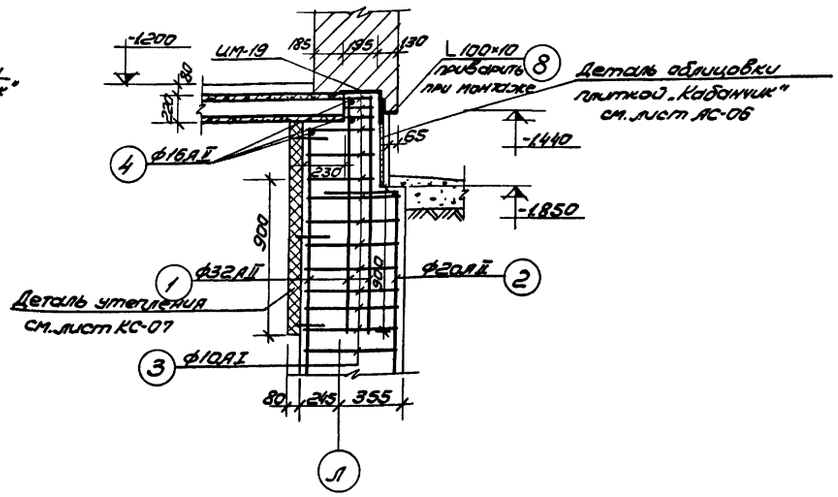

Узел 9"

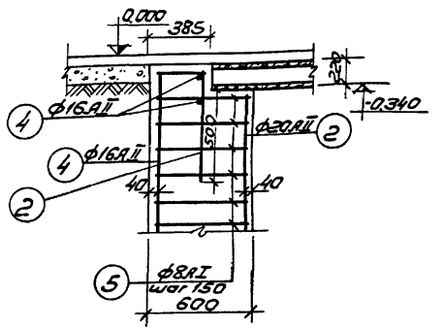

Узел 10"

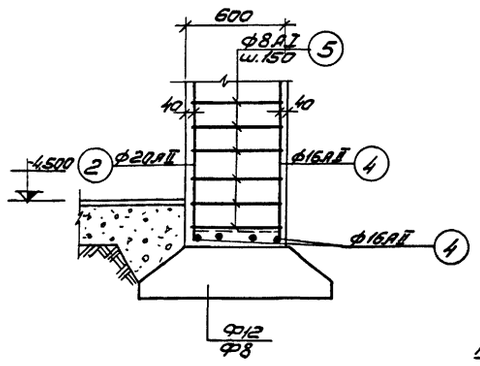

17-17(17'-17')

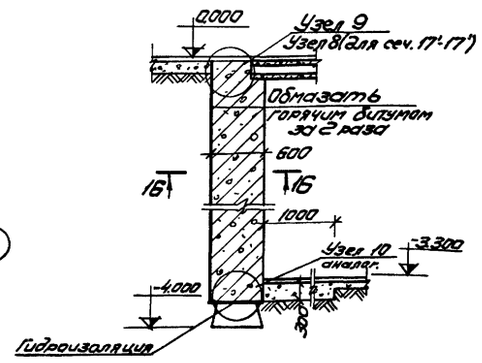

Узел 8"

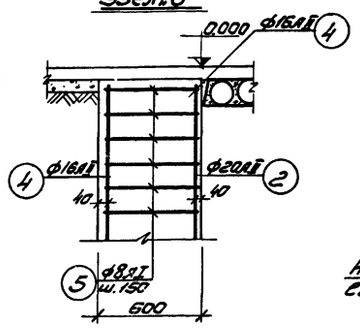

26-26

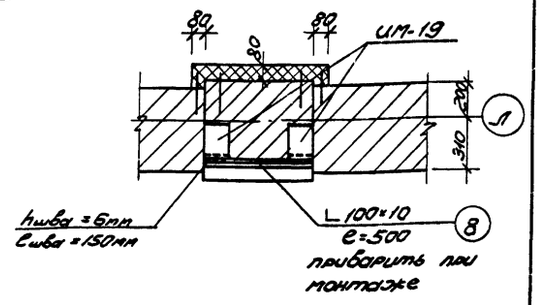

27-27

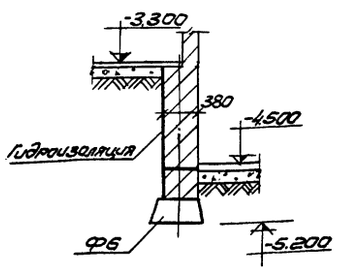

28-28

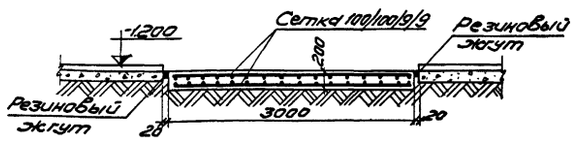

Устройство фундаментов под перегородки δ=120

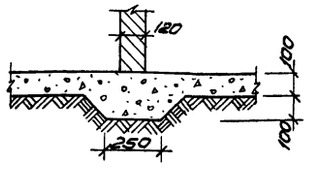

Примечания:

1. Настоящий чертеж рассматривать совместно с листами КС-01, КС-02, КС-04.
2. Общие примечания см. лист КС-04.
3. Арматура железобетонных вставок вязаная.

1975	Сельский дом культуры с залом на 400 мест, спортзалом 12×24 метров со стенами из кирпича	План фундаментов. Узлы 5÷10. Сечения 17-17(17'-17'), 26-26÷28-28.	Типовой проект 264-12-142	Альбом 0	Лист КС-03

ЦНИИЭП зрелищных зданий и спортивных сооружений имени Б.С. Мезенцева, Москва
Рук. маст. Милашевский; Гл. инж. маст. Леонтьев; Гл. арх. пр. Горшков; Гл. инж. пр. Зимелисина; Исполнит. Адаменская
Согласовано
Проверил Корнеева; Нач. отд. Козлова; Зимелисина

Схема нормативных нагрузок на фундаменты
(в уровне пола подвала и в уровне пола 1-го этажа)

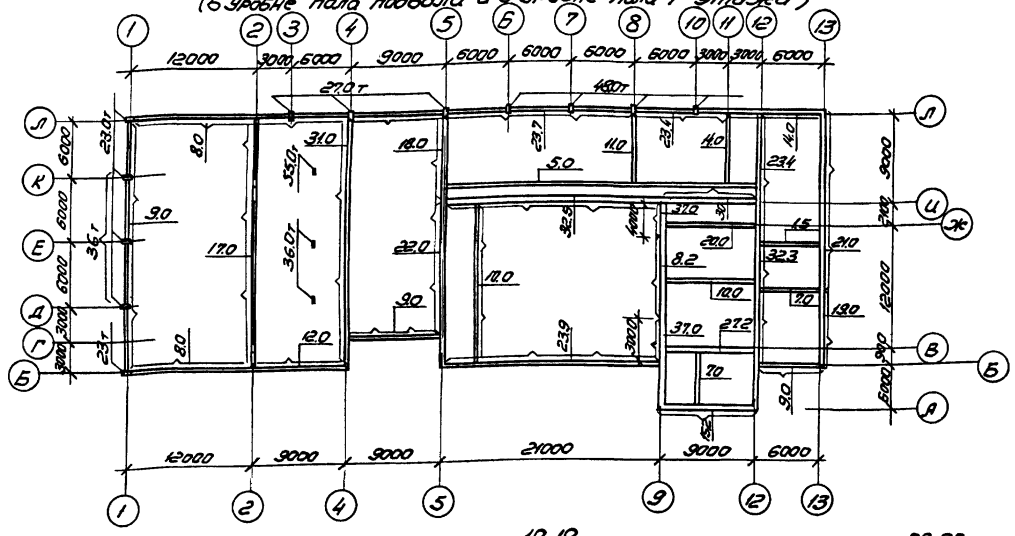

Спецификация арматуры на 1 элемент

Наим. элем.	N N поз.	Эскиз	ф мм	Длина мм	Кол. шт.	Общая длина м	Выборка арматуры ф мм	Длина м	Вес кг
Железобетонные вставки	1	—	32 AII	—	—	750,0	32 AII	750,0	4740,0
	2	—	20 AII	—	—	1105,0	20 AII	1105,0	2500,0
	3	—	10 AI	—	—	4054,0	16 AII	1678,0	2610,0
	4	—	16 AII	—	—	1678,0	12 AII	126,0	112,0
	5	—	8 AI	—	—	1611,7	10 AI	4084	2530,0
	6	—	12 AII	—	—	126,0	6 AI	1272,0	282,0
	7	—	6 AI	—	—	168	100×10	20,4	308,0
	8	▭	100×10	—	—	20,4	сетка 100/100 9/9	18,0	198,0
							штукатурная сетка	86,7	296,0
ПМ-1		сетка 100/100/9/9		—	—	18 м²			
Утепление вставок		—	10 AI	—	—	30,0			
		—	6 AI	—	—	1104			
		штукатурная сетка	—	—	—	86,7 м²			

Спецификация сборных железобетонных элементов

Марка элемента	Наименование элементов	Вес т	Кол-во штук	Каталог Серия
Ф6	Фундаментные блоки	1,04	34	Серия 1.112-1 Выпуск 1
Ф6-12	— " —	0,515	13	— " —
Ф8	— " —	1,4	10	— " —
Ф10	— " —	1,52	13	— " —
Ф12	— " —	1,76	28	— " —
Ф14	— " —	2,11	12	— " —
Ф16	— " —	2,47	31	— " —
Ф20	— " —	2,44	30	— " —
Ф24	— " —	2,84	6	— " —
ФС3	Стеновые блоки подвала	0,975	21	Серия 1.116-1 Выпуск 1
ФС3-8	— " —	0,905	65	— " —
ФС4	— " —	1,3	60	— " —
ФС5	— " —	1,63	140	— " —
ФС6	— " —	1,96	450	— " —
ФСН-6	— " —	0,46	25	— " —

Расход материалов

Наименован. элемента	Марка бетона	Расход металла на 1м³	Бетон м³	Расход стали AI	AII	AIII	Ст.3	BI
Железобетонные вставки	200	140	93,2	2547,4	9992	—	308,0	—
Утепление вставок	—	—	—	264,6	—	—	—	296,0
ПМ-1	200	110	1,8	—	—	198,0	—	—
Бутобетон	Марка камня М200 марка раствора М100		22,2 м³					

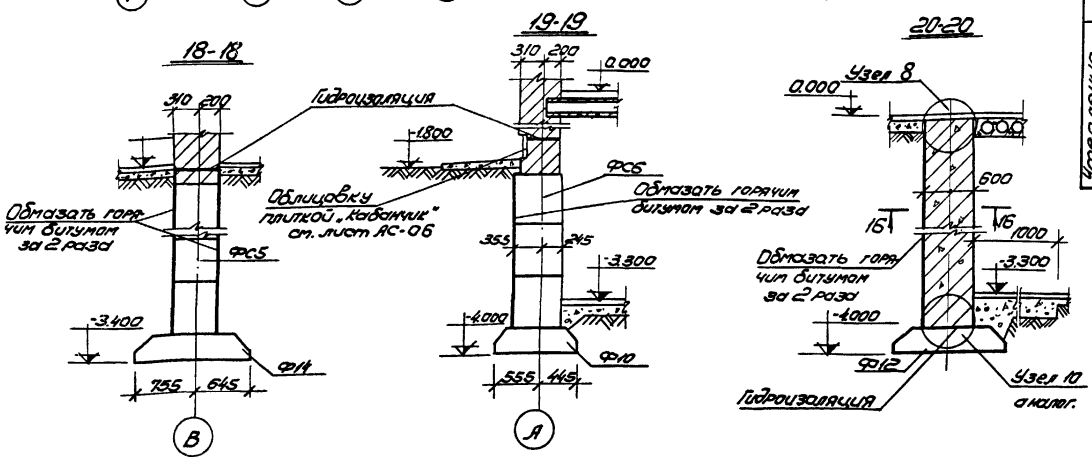

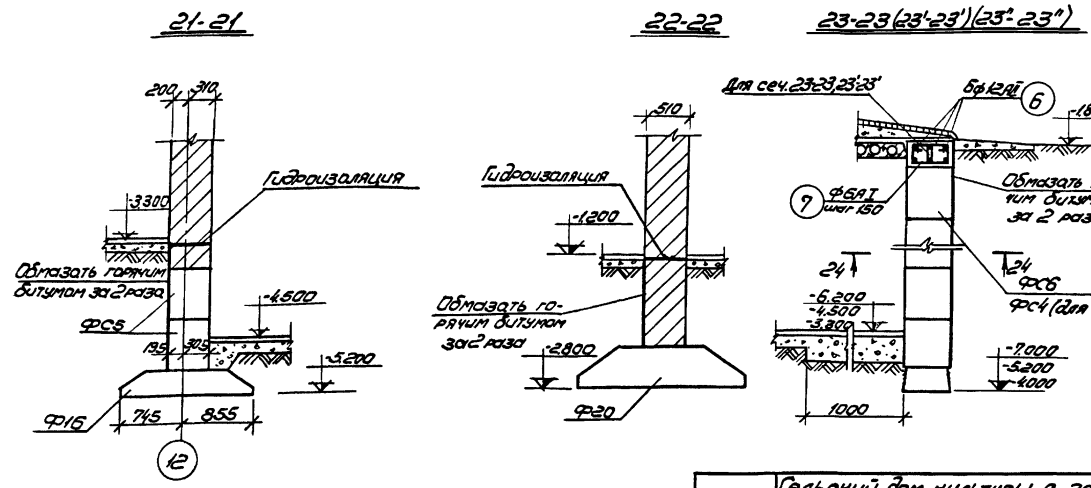

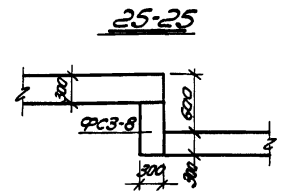

Примечания:

1. Настоящий лист рассматривать совместно с листами КС-01, КС-02, КС-03.
2. Горизонтальная гидроизоляция выполняется из цементно-песчаного раствора 1:2.
3. Все наружные и внутренние кирпичные стены, а так же стены из бетонных блоков, соприкасающиеся с землей обмазать горячим битумом за 2 раза до полного закрытия швов.
4. Кладку стен выше фундаментов и устройство отверстий производить по плану подвала.
5. Засыпку грунта за стены подвала производить после устройства бетонной подготовки и пола подвала.
6. Обратную засыпку пазух производить слоями по 15-20 см с тщательной утрамбовкой и промывкой водой.
7. Швы между блоками замоноличивать бетоном М-100.
8. Раз мерность в схеме нагрузок: распределенная нагрузка в т/пог.м; сосредоточенная в т (указана на чертеже).

1975	Сельский дом культуры с залом на 400 мест, спортзалом 12×24 метров со стенами из кирпича	Схема нормативных нагрузок. Сечения 18-18 ÷ 24-24. Спецификация арматуры. Спецификация сборных элементов.	Типовой проект 264-12-142	Альбом 0	Лист КС-04

Согласовано

Инв. № подл. | Подпись и дата | Взам. инв. №

Гражданские здания и сооружения, утвержденные Госстроем СССР. Москва

Гл. инж. проекта Мильевский | Гл. инж. пр-та Ярмолаев | Гл. инж. пр-та Горшков | Гл. инж. пр-та Зитенштейн | Исполнитель Лесевская | Копировал Корн

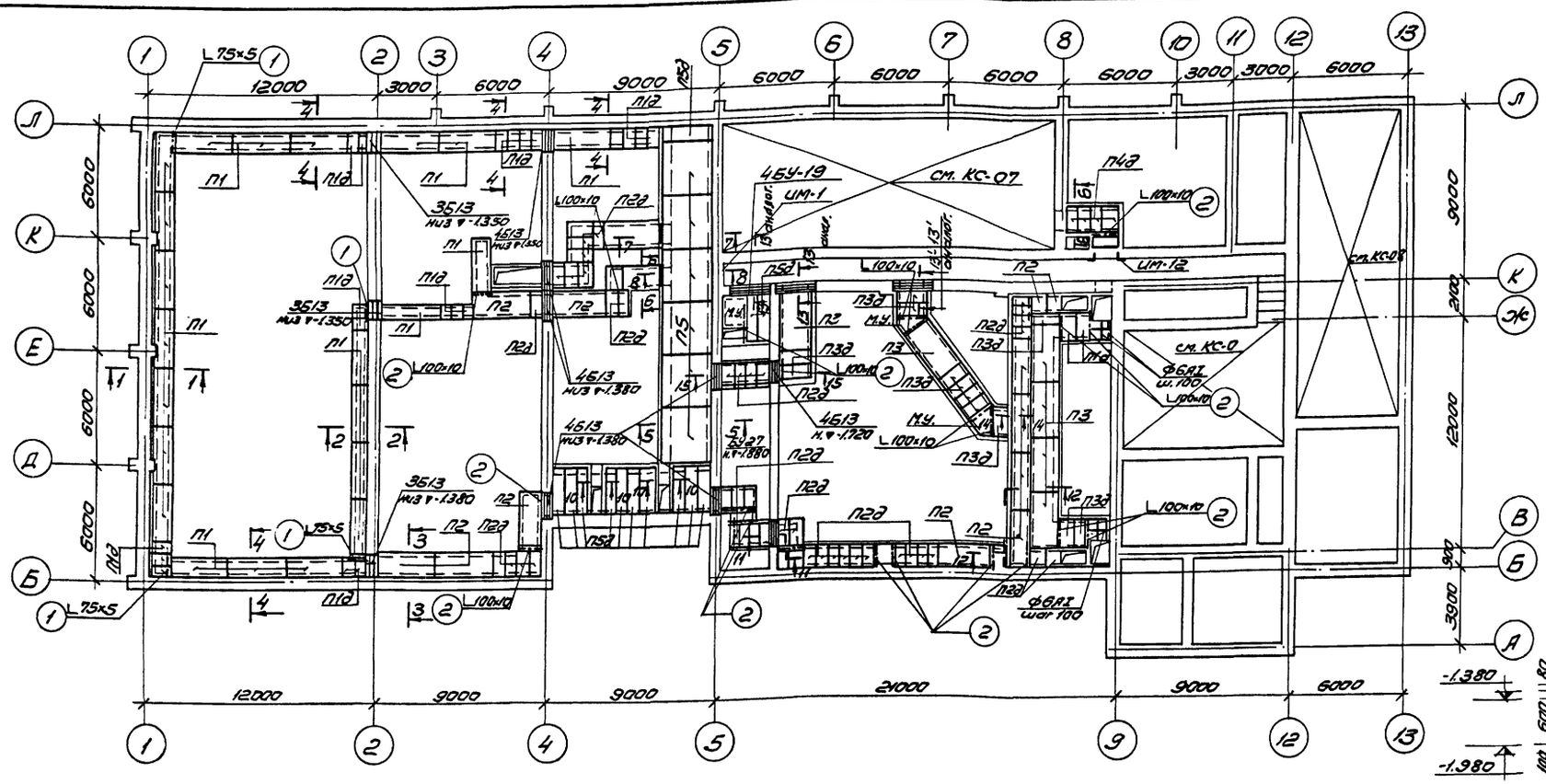
12000
3000
6000
9000
6000
6000
6000
6000
3000
3000
6000
21000
9000
6000
12000
9000
9000
6000
3900
900
2100
9000
12000
3600
3600
3600

8-8

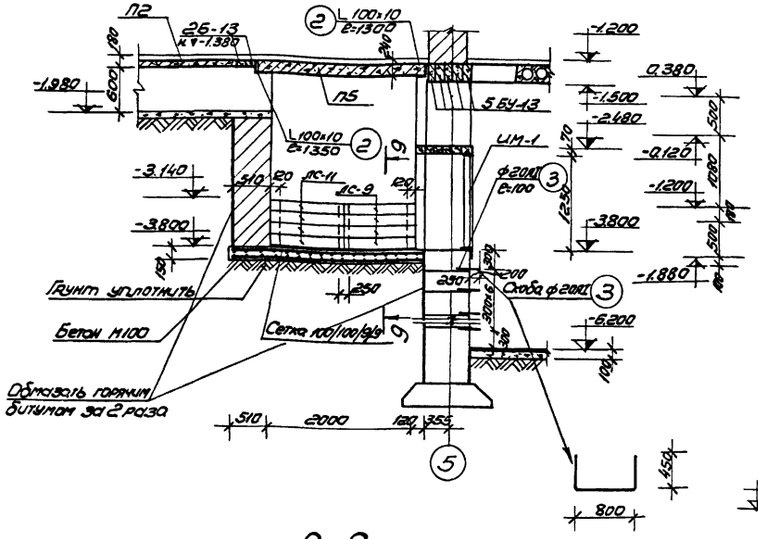

11-11

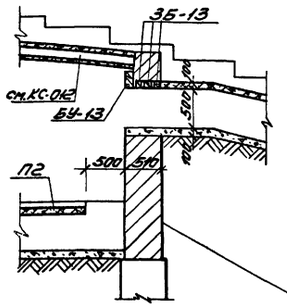

12-12

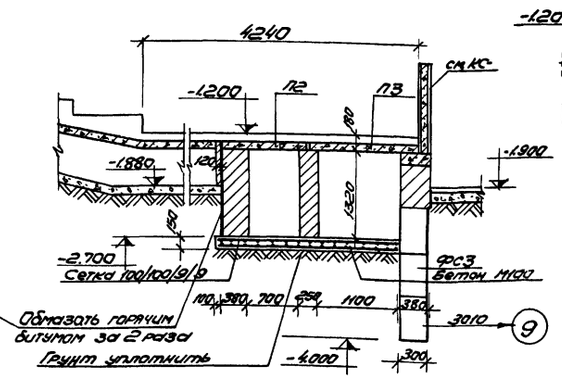

13-13 (13'-13')

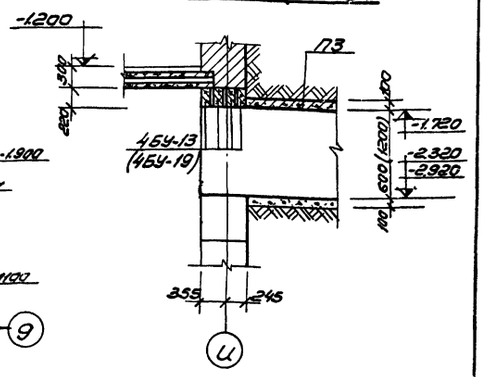

14-14

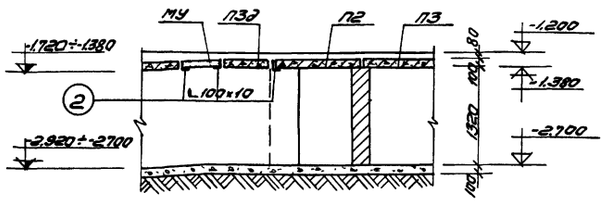

9-9

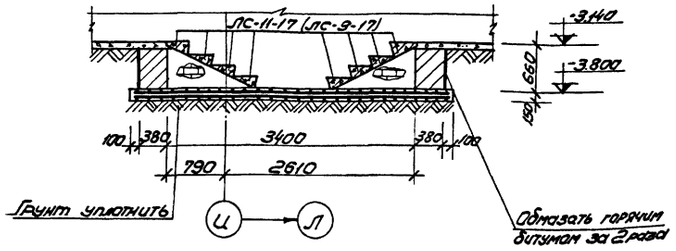

10-10

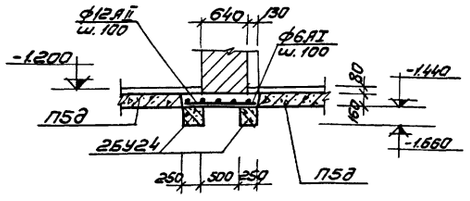

Спецификация сборных жел.бет. элементов

NN п/п	Марка элемента	Наименование элемента	Вес т	Количество штук	Каталог серия
1	П1	Плиты перекрытия	0,450	23	ИС-01-04 в.2
2	П1д	" — "	0,100	21	" — "
3	П2	" — "	0,850	12	" — "
4	П2д	" — "	0,180	40	" — "
5	П3	" — "	1,080	5	" — "
6	П3д	" — "	0,230	13	" — "
7	П4д	" — "	0,330	6	" — "
8	П5	" — "	2,880	6	" — "
9	П5д	" — "	0,580	12	" — "
10	Б13	Перемычки	0,025	46	1.139-1 в.1
11	Б4 13	" — "	0,085	10	" — "
12	Б4 19	" — "	0,130	8	" — "
13	Б4 24	" — "	0,335	4	" — "
14	Б4 27	" — "	0,370	1	" — "
15	ЛС9-17	Ступени	0,100	8	1.155-1 в.1
16	ЛС11-17	" — "	0,110	8	1.155-1 в.1

Спецификация арматуры на монолитные участки

NN п/п	Эскиз	ф мм	Длина 1 поз. в мм	Кол-во штук	Общая длина м	Общий вес в кг
1	—	12АII	—	—	23,0	20,5
2	—	6АI	—	—	420,0	93,0
3	Сетка 100/100/9/9 ГОСТ 8478-66	—	—	—	212,2 м²	4900,0

Спецификация металла

NN поз.	Профиль или ф	ГОСТ	Длина 1 поз. в мм.	Кол-во штук	Общая длина м	Общий вес в кг
1	L 75×5	8509-72	—	—	3,50	20,3
2	L 100×10	8509-72	—	—	42,0	632,0
3	ф20АI	2590-71	—	—	20,5	51,4

Расход материалов

Наименов. элемента	Марка бетона	Расход металла на 1м³	Бетон м³	Расход стали АI	АII	ст.3
Монолитные участки МУ	100	47,0	2,4	93,0	20,5	—
Прочее	—	—	—	51,4	—	652,3
Сетка 100/100/9/9 ГОСТ 8478-66	—	—	—	—	—	4900,0

Примечания:

1. Работать совместно с листами КС-05; АС-01; АС-02.
2. Основные примечания см. лист КС-05.

1975	Сельский дом культуры с залом на 400 мест, спортзалом 12×24 метров со стенами из кирпича	Подпольные каналы. Сечения 8-8 ÷ 14-14. Спецификация. Выборка.	Типовой проект 264-12-142	Альбом 0	Лист КС-06

Согласовано: Отдел. №2 Соловьев; Зимелихина

Проверил: Мулишевский, Ласитьев, Гарикова, Зимелихина, Кудасова

Рук. маст. Гл. инж. маст. Гл. арх. пр. Гл. инж. пр. Исполнил

Государственный институт по проектированию зрелищных и спортивных сооружений имени Б.С. Мезенцева. Москва

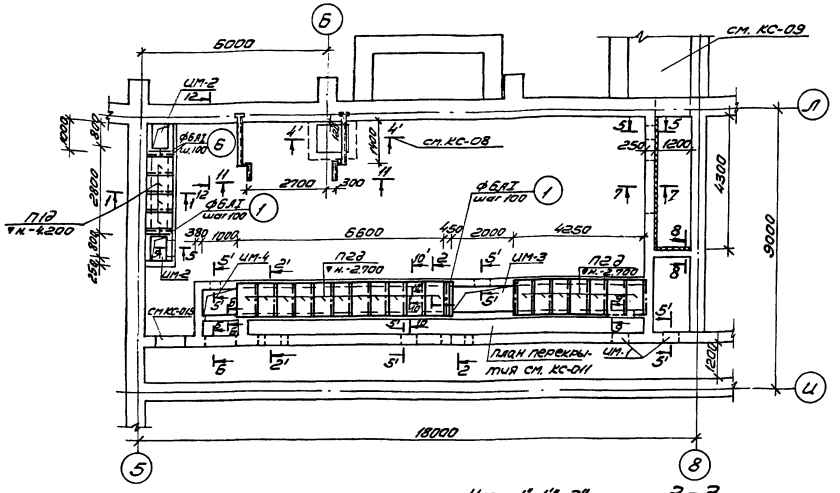

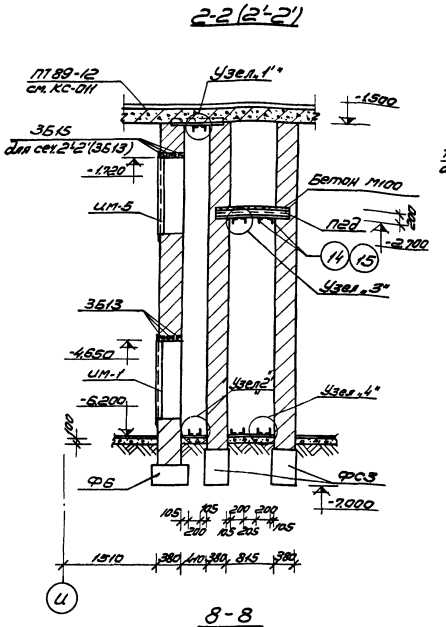

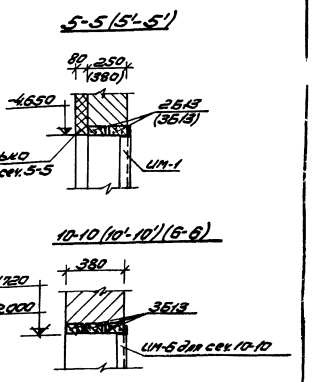

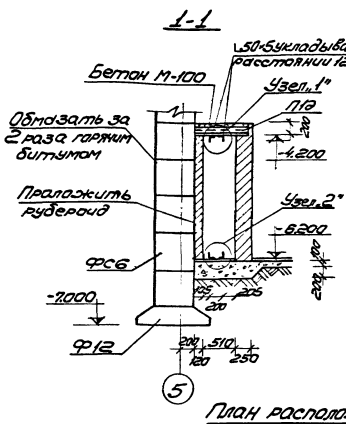

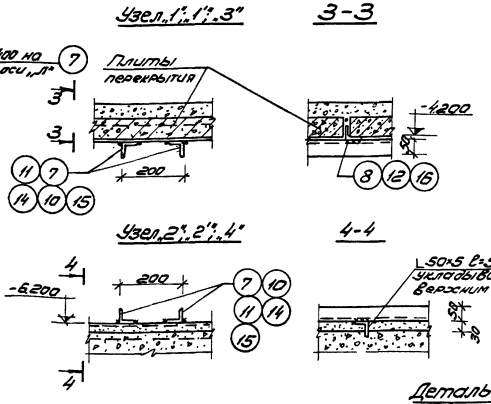

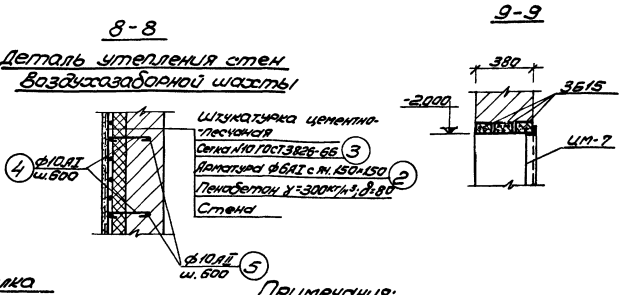

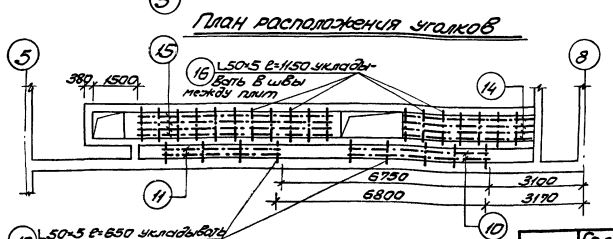

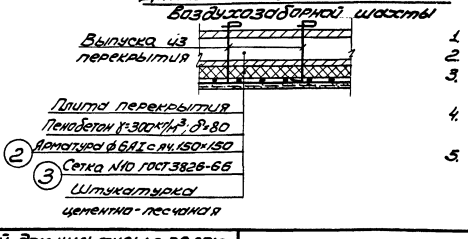

Примечания:

1. Работать совместно с листами КС-08; КС-02.
2. Сечения „11-11"; „12-12" см. лист КС-09.
3. Стены шумоглушителей оштукатурить тяжелым цементным раствором М-100.
4. Окаймляющие рамки из L50×5 заложить в стены по ходу кладки.
5. Металлические изделия и закладные детали в сопряжениях сваривать; толщину сварных швов принимать по наименьшей толщине свариваемых элементов; длина шва – по плоскости примыкания.

1975	Сельский дом культуры с залом на 400 мест, спортзалом 12×24 метров со стенами из кирпича	План перекрытия глушителей. Сечения.	Типовой проект 264-12-142	Альбом 0	Лист КС-07

13699-01 15 формат 22

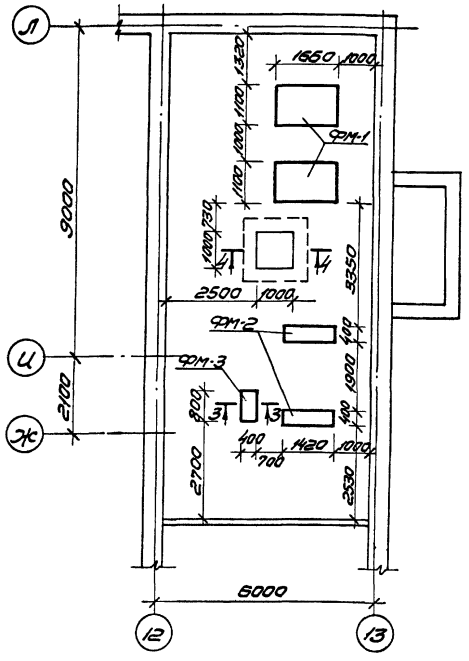

ФМ-1

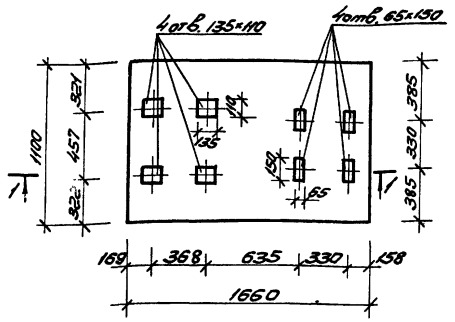

1-1

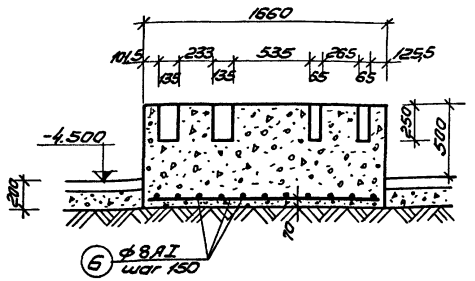

ФМ-3

3-3

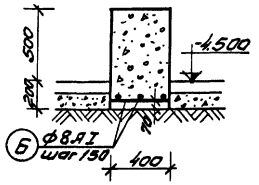

ФМ-2

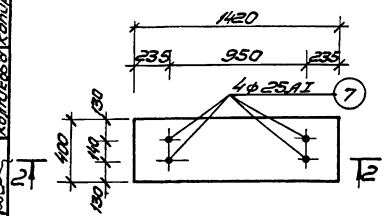

2-2

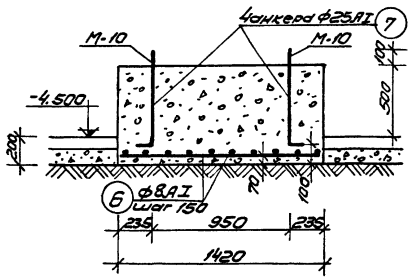

4-4 (4'-4')

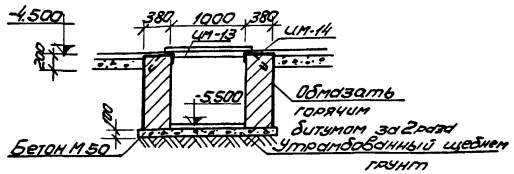

Спецификация арматуры на 1 элемент							Выборка арматуры			
							на 1 элемент			на все
Наим. элем.	NN поз.	Эскиз	ф мм	Длина мм	Кол. шт.	Общая длина м	ф мм	Длина м	Вес кг	Вес кг
Глушители	1		6 AI	—	—	18,0	6 AI	18,0	4,0	4,0
Утепление стен и потолка	2	Сетка с яч. 150×150	6 AI	—	—	31,0 м²	Сетка с яч. 150×150	31,0 м²	96,1	96,1
	3	Сетка N10	—	—	—	31,0 м²	Сетка N10	31,0 м²	133,0	133,0
	4	250 (75 / 75)	10 AI	400	80	32,0	10 AI	40,0	24,7	24,7
	5	100	10 AI	100	80	8,0				
ФМ-1 2 шт.	6		8 AI	—	—	25,0	8 AI	25,0	9,9	19,8
ФМ-2 2 шт.	6		8 AI	—	—	8,2	8 AI	8,2	3,2	6,4
	7	700 (100)	25 AI	800	4	3,2	25 AI	3,2	12,8	21,6
ФМ-3	6		8 AI	—	—	4,8	8 AI	4,8	1,9	1,9

Спецификация металлических элементов на глушители					
NN поз.	Профиль	Длина мм	Кол. шт.	Вес кг 1 поз.	Вес кг всех
7	L 50×5	2400	4	9,1	36,4
8	L 50×5	850	5	3,2	16,0
9	L 50×5	510	5	1,9	9,5
10	L 50×5	1420	4	16,6	66,4
11	L 50×5	3700	4	13,9	55,6
12	L 50×5	650	9	2,4	21,6
13	L 50×5	410	9	1,5	13,5
14	L 50×5	4200	8	15,8	126,4
15	L 50×5	6300	8	23,8	190,4
16	L 50×5	1150	19	4,3	81,5
17	L 50×5	815	19	3,1	59,0

Спецификация сборных железобетонных элементов на глушители				
Марка элемента	Наименован. элемента	Вес т	Кол-во шт.	Каталог, серия
Б-15	Перемычки	0,065	6	Серия 1.139-1 выпуск 1
П1д	Плиты перекрытия	0,10	4	ИС-01-04 выпуск 2
П2д	—"—	0,18	18	—"—
Б-13	Перемычки	0,025	42	Серия 1.139-1 выпуск 1
Б-19	—"—	0,085	2	—"—

Расход материалов на все элементы							
Наименован. элемента	Марка бетона	Расход металла на 1 м³	Бетон м³	Расход стали AI	AII	ст.3	4BI
Глушители	200	—	0,1	4,0	—	676,3	—
Утепление стен и потолка	—	—	—	120,8	—	—	133,0
ФМ-1	200	—	2,5	19,8	—	—	—
ФМ-2		—	0,8	31,0	—	—	—
ФМ-3		—	0,2	1,9	—	—	—

Спецификация металлических изделий				
NN п/п	Наименован.	Марка	Кол. шт.	Лист проекта
1	Изделие металлическое	ИМ-1	10	КС-017
2	—"—	ИМ-2	2	КС-017
3	—"—	ИМ-3	1	КС-017
4	—"—	ИМ-4	1	КС-017
5	—"—	ИМ-5	2	КС-017
6	—"—	ИМ-6	1	КС-017
7	—"—	ИМ-7	1	КС-017
8	—"—	ИМ-13	2	КС-017
9	—"—	ИМ-14	2	КС-017
10	—"—	ИМ-5'	1	КС-017

Примечание:

1. Работать совместно с КС-07.

1975	Сельский дом культуры с залом на 400 мест, спортзалом 12×24 метров со стенами из кирпича	План фундаментов под оборудование насосной станции. Сечения. Спецификация.	Типовой проект 264-12-142	Альбом 0	Лист КС-08

Зрелищных зданий и спортивных сооружений имени Б.С. Мезенцева, Москва

Гл. инж. проекта Козлов; Гл. арх. пр. Орлов; Рук. мастер. Исполнил Орлов; Гл. инж. пр. Зуйковский; Гл. арх. пр. Брыков; Проверил Мирошевский, Пенкрыбов; Отдел N 3 Зуйковский; Н. контр. Козлов; Утвердил Козлов; Согласовано Красной; Копировал Котыревой

13699-01 16 Формат 22

План фундаментов

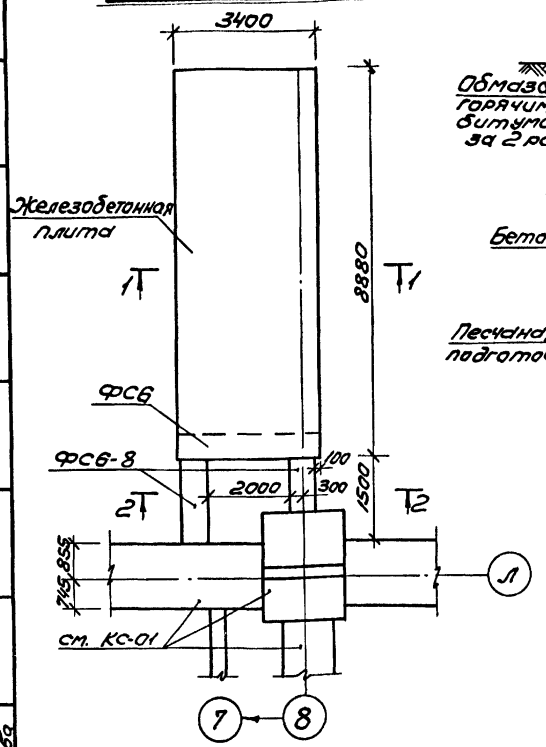

1-1

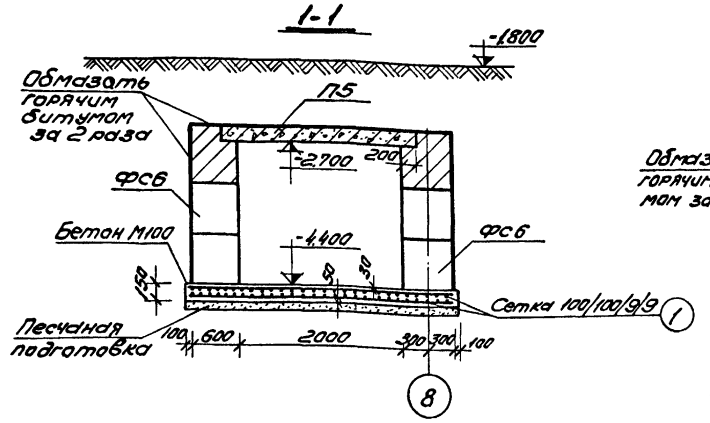

2-2

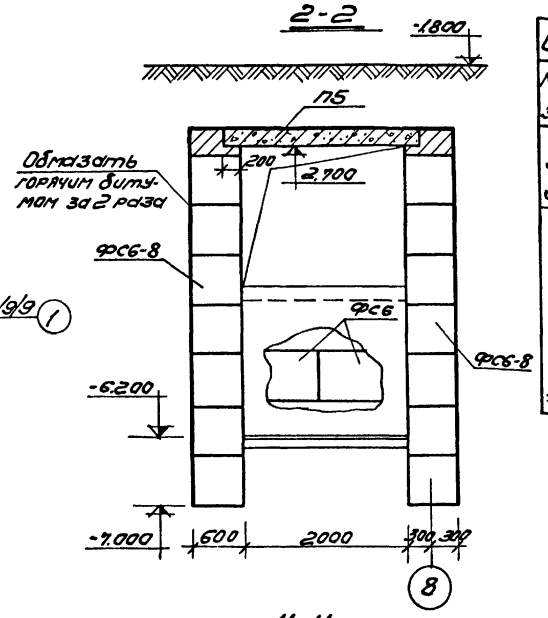

План покрытия воздухозаборной шахты

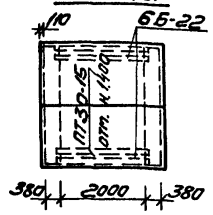

3-3

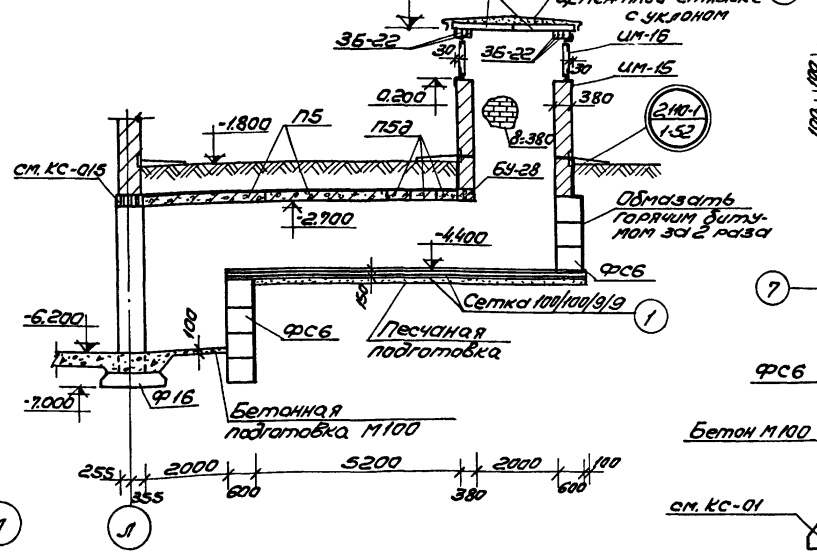

11-11

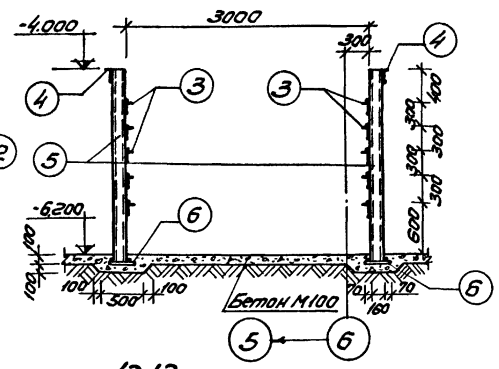

12-12

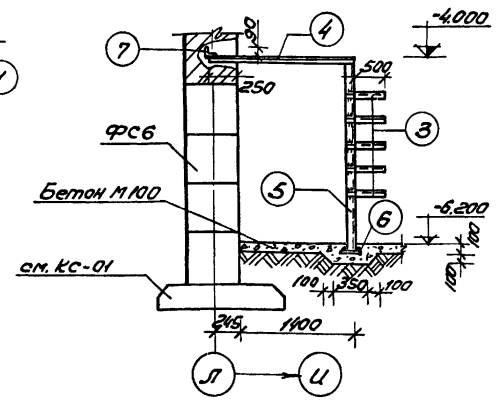

План перекрытия канала

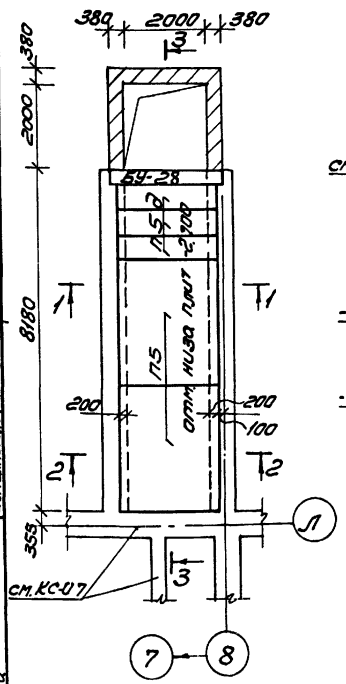

Спецификация металлических изделий на одну марку

Марка эл-та	№№ поз.	Профиль	Длина мм	Кол. шт.	Вес в кг 1 поз.	Вес в кг всех	Вес в кг марки	Примечание
Воздухозаборный канал	1	Сетка 100/100/9/9	58,6 м²	—	—	644,6	720,2	ГОСТ 8478-66
	2	-800×2	1500	4	18,9	75,6		ГОСТ 3680-57
Конструкция крепления бойлера	3	L 80×7	500	10	4,25	42,5	144,1	ГОСТ 8509-72
	4	L 63×6	1650	2	9,45	18,9		
	5	[16	2300	2	32,6	65,2		ГОСТ 8240-72
	6	-150×10	300	2	3,5	7,0		ГОСТ 103-57*
	7	L 140×90×10	300	2	5,25	10,5		ГОСТ 8510-72

Спецификация сборных железобетонных элементов

Марка элемента	Наименование элемента	Вес т	Колич. шт.	Каталог серия
ФС6-8	Стеновые блоки подвала	0,62	21	Серия 1.116-1 Выпуск 1
ФС6	Стеновые блоки подвала	1,96	26	Серия 1.116-1 Выпуск 1
П-5	Плиты перекрытия	2,88	2	ИС-01-04 Выпуск 2
П-5д	—"—	0,58	3	—"—
ПТ30-15	Панели перекрытий	1,425	2	серия 1.141-1 Выпуск 10
Б4-28	Перемычки	0,77	1	серия 1.139-1 Выпуск 1
Б-22	—"—	0,095	6	—"—

Спецификация металлических изделий

№№ п/п	Наименование	Марка	Кол. шт.	Лист проекта
1	Изделие металлическ.	ИМ-15	2	КС-017
2	—"—	ИМ-16	2	КС-017

Примечания:

1. Работать совместно с листом КС-07.
2. Все металлические конструкции окрасить за 2 раза масляной краской по грунту.
3. Толщину сварных швов принимать по наименьшей толщине свариваемых элементов, длину - по плоскости примыкания.
4. Сварку производить электродами типа „Э-42".
5. Металлические конструкции выполнять из стали марки Вст3кп2 ГОСТ 380-71.
6. ИМ-16 приварить по контуру к ИМ-15; $h_{шва}$=6мм.

1975	Сельский дом культуры с залом на 400 мест, спортзалом 12×24 метров со стенами из кирпича	Воздухозаборный канал. Планы фундаментов, перекрытия. Сечения. Конструкция крепления бойлера.	Типовой проект 264-12-142	Альбом 0	Лист КС-09

ЦНИИЭП зрелищных зданий и спортивных сооружений имени Б.С. Мезенцева Москва

Согласовано: Альбом №2 Лист 18-4/1 Серия 6

Зитеневич, Ковалева, Лещинский, Горшков, Зитенская, Калинкова, Копылова, Мезенцев, Ковалев, Ковалев, Ковалев, Ковалев

13699-01 17 Формат 22

План регуляторной

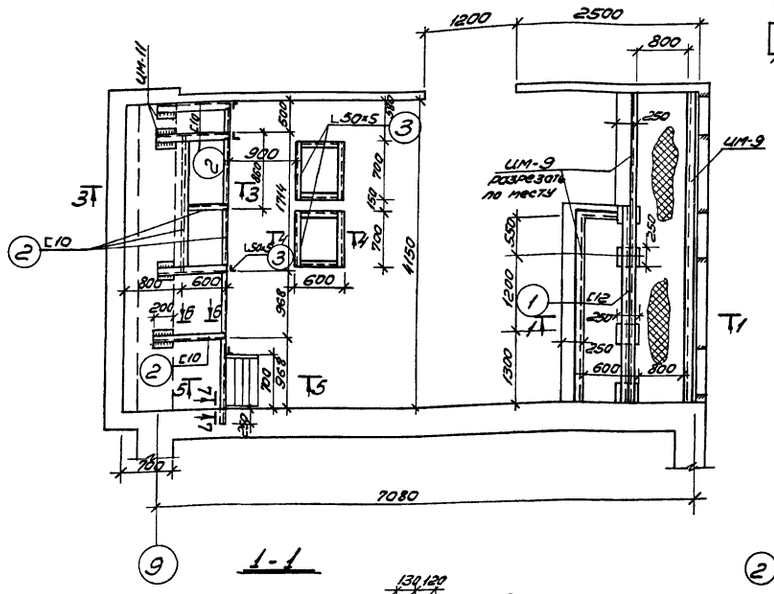

3-3

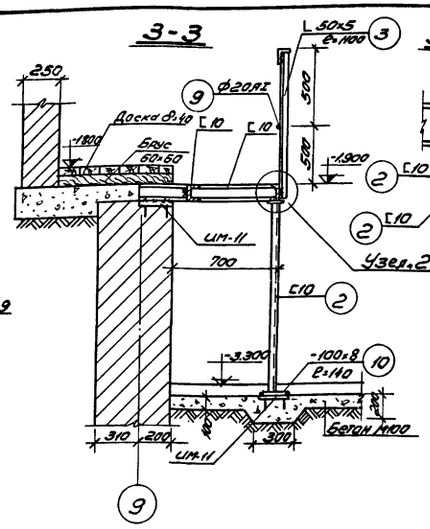

4-4

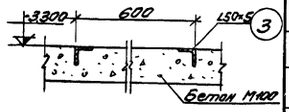

5-5

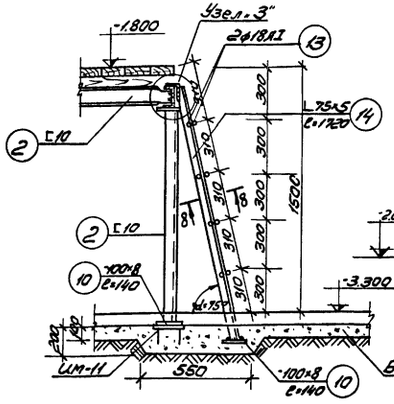

6-6

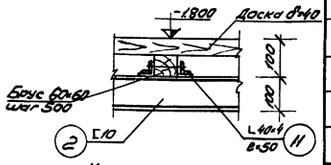

1-1

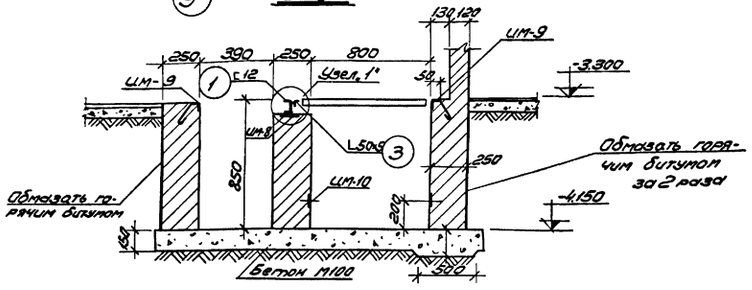

7-7

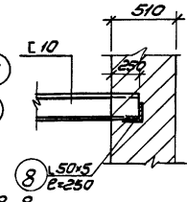

Узел 1"

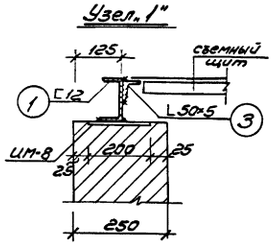

Съемный щит

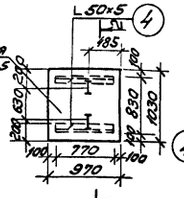

2-2

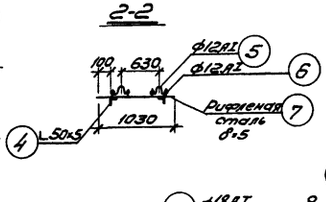

8-8

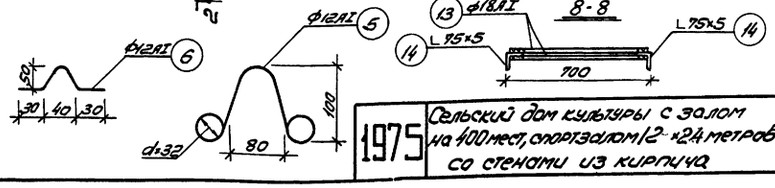

Спецификация металла

NN поз.	Профиль ф	Длина 1 поз. мм	Кол. шт.	Общая длина м	Вес кг	ГОСТ
1	[12	3175	1	3,175	33,0	8240-72
2	[10	—	—	17,5	150,0	8240-72
3	L50×5	—	—	16,3	61,5	8509-72
4	L50×5	770	8	6,2	23,4	8509-72
5	ф12АI	450	8	3,6	3,24	2590-71
6	ф12АI	200	16	3,2	2,88	2590-71
7	Рифленая сталь δ=5	—	—	4м²	16,92	8568-57*
8	L50×5	250	1	0,25	0,94	8509-72
9	ф20АI			3,45	8,50	2590-71
10	-100×8	140	12	1,7	10,7	103-57
11	L40×4	50	16	0,8	1,93	8509-72
12	L90×56×8	100	2	0,2	1,76	8510-72
13	ф18АI	685	8	5,5	11,0	2590-71
14	L75×5	1720	2	3,44	20,0	8509-72

Расход материалов

Сталь кг		Древесина м³	
АI	Вст3кп2	Бруски 60×60	Доски δ=40
25,6	472,7	0,033	0,19

Выборка металлических изделий

Наименов. элемента	Количество штук	Примечан.
УМ-8	4	см. лист КС-017
УМ-9	2	— " —
УМ-10	2	— " —
УМ-11	9	— " —

Примечания:

1. Прокатный металл - сталь марки Вст3кп2 по ГОСТу 380-71.
2. Сварку производить электродами типа Э-42.
3. Толщину сварных швов принимать по наименьшей толщине свариваемых элементов, длину - по плоскости примыкания.
4. Все металлические конструкции окрасить масляной краской за 2 раза по грунтовке.
5. Вся древесина должна быть подвергнута пропитке антипиренами.
6. Полы и стенки каналов выполняются после прокладки труб электропроводки.
7. УМ-8 ÷ УМ-11 и спецификацию на них см. листы КС-017.

1975	Сельский дом культуры с залом на 400 мест, спортзалом 12×24 метров со стенами из кирпича	Регуляторная. План, сечения, узлы. Спецификация, расход материалов.	Типовой проект 264-12-142	Альбом 0	Лист КС-010

ЦНИИЭП зрелищных зданий и спортивных сооружений им. Б.С. Мезенцева, Москва

Зрелищные здания и спортивные сооружения

Стадион на 10 тыс. зрителей

Гл. инж. проекта Зиновьев; Гл. арх. пр. Фрунзе; Гл. инж. пр. Зиновьева; Исполнит. Кошелевский

13699-01 18 формат 22

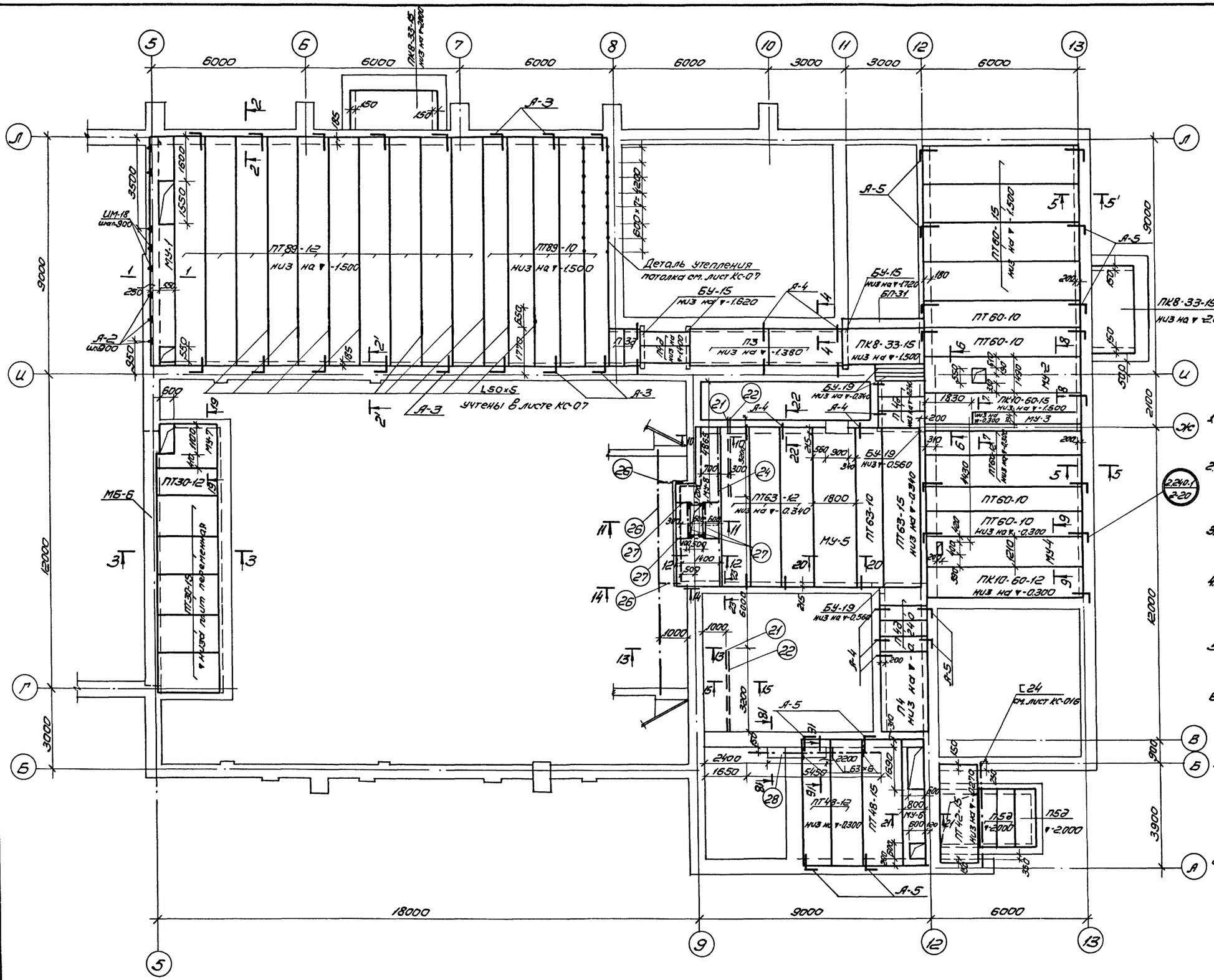

Примечания:

1. Настоящий чертеж рассматривать совместно с листами КС-012÷КС-014.
2. Панели перекрытий на стены укладывать по свежеуложенному цементному раствору М.50.
3. Швы между плитами тщательно заделать цементным раствором М.100.
4. Не указанные на плане отверстия до 150×150мм, пробить по месту, не задевая ребер панелей.
5. Арматуру в отверстиях монолитных участков вырезать по месту.
6. Все металлические конструкции покрыть масляной краской за 2 раза по грунтовке.
7. Сварку производить электродами Э-42. Толщину швов принимать по толщине свариваемых элементов, длину - по плоскости примыкания.
8. Сталь Вст3кп2 ГОСТ 380-71.

1975	Сельский дом культуры с залом на 400 мест, спортзалом 12×24 метров со стенами из кирпича	План перекрытия подвала в осях 5÷13.	Типовой проект 264-12-142	Альбом 0	Лист КС-011

13699-01 19 формат 22

Согласовано: Зиновьева, Гр-ф бюро; Отдел №2 Сапожков; Отдел №3 Кондратьев; Отдел №4 Бенгин; Отдел №5 Козлова; Отдел №5 Котенко

Главный инженер проекта Ю.Ф. Ковалев; Главный специалист Ю.Ф. Ковалев; Гл. инж. проекта Ивантеев; Гл. инж. пр-та Горшков; Гл. спец. пр-та Зимелистная; Гл. инж. пр-та Кошелевская; Исполнит. Котенко

ЦНИИЭП зрелищных зданий, спортивных и культурно-просветительных сооружений имени Б.С. Мезентцева, Москва

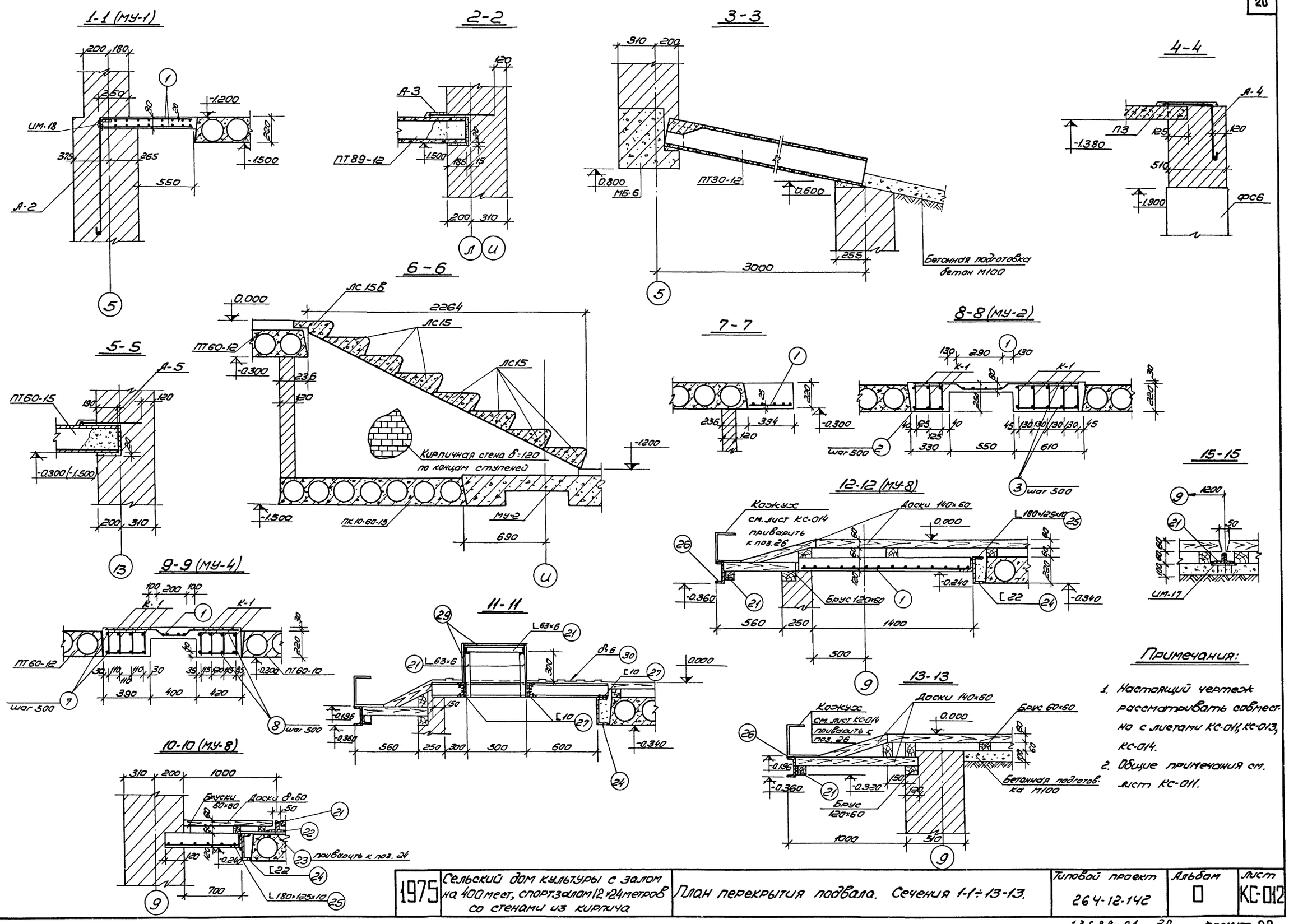

Примечания:

1. Настоящий чертеж рассматривать совместно с листами КС-011, КС-013, КС-014.
2. Общие примечания см. лист КС-011.

1975	Сельский дом культуры с залом на 400 мест, спортзалом 12×24 метров со стенами из кирпича	План перекрытия подвала. Сечения 1-1÷13-13.	Типовой проект 264-12-142	Альбом 0	Лист КС-012

13699-01 20 Формат 22

ЦНИИЭП зрелищных зданий и спортивных сооружений имени Б.С. Мезенцева, Москва

Рук. маст. Гл. инж. проект. Гл. арх. пр. Гл. инж. пр. Исполнит. Мезенцева Зиновьева Кошелева Ковр. Проверил Ивашкевич Ивантьев Горшков Зиновьева Кошелева

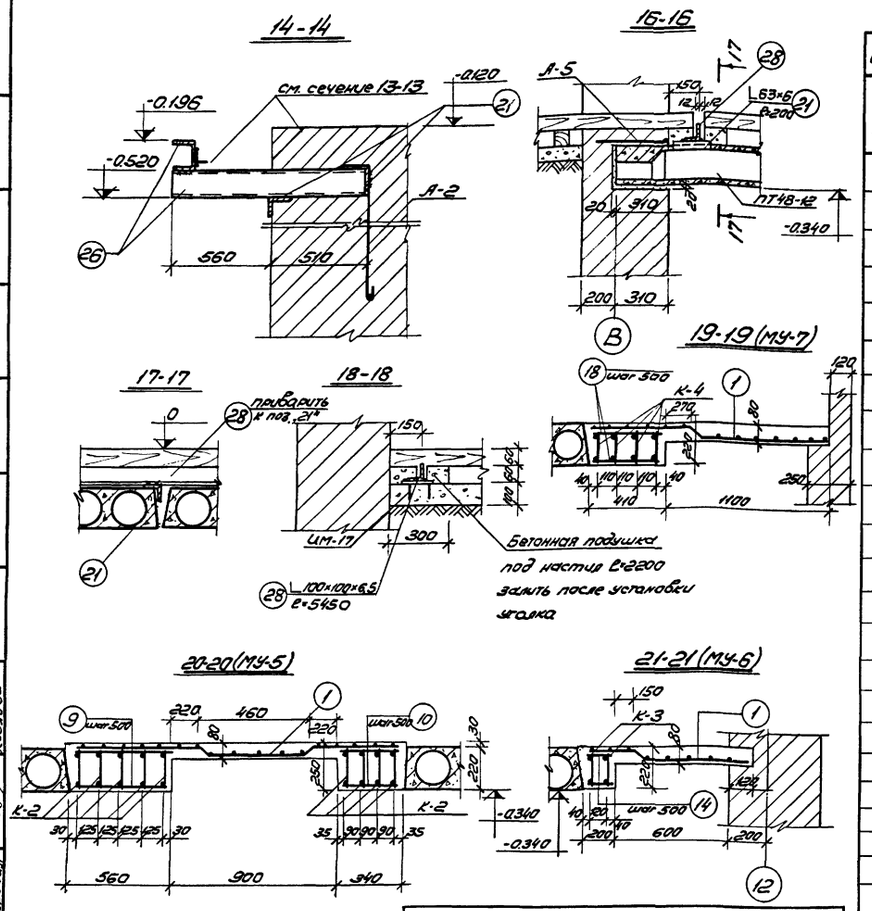

Спецификация сборных ж-б элементов

Марка элемента	Наименование элемента	Вес кг	Кол. шт.	Каталог серия
ПТ89-12	Панель перекрытия	3100	10	Серия 1.241-1 Выпуск 1
ПТ89-10	—"—	2558	5	—"—
ПТ60-15	—"—	2800	4	Серия 1.141-1 Выпуск 2
ПТ60-12	—"—	2110	2	—"—
ПК10-60-15	—"—	2800	1	Серия 1.141-1 Выпуск 14
ПК10-60-12	—"—	2110	1	—"—
ПТ30-15	—"—	1425	5	Серия 1.141-1 Выпуск 10
ПТ30-12	—"—	1080	1	—"—
ПТ48-12	—"—	1690	3	Серия 1.141-1 Выпуск 5
ПТ48-15	—"—	2200	1	—"—
ПТ42-15	—"—	1970	1	Серия 1.141-1 Выпуск 7
ПТ63-15	—"—	2940	1	Серия 1.141-1 Выпуск 1
ПТ63-12	—"—	2210	3	—"—
ПТ63-10	—"—	1825	1	Серия 1.141-1 Выпуск 6
ПТ60-10	—"—	1740	4	—"—
П5д	—"—	580	3	Серия ИС-01-04 Выпуск 2
—	—	—	—	—
П4д	—"—	330	9	—"—
П4	—"—	1630	1	—"—
П3д	—"—	230	2	—"—
П3	—"—	1080	2	—"—
ПК8-33-15	—"—	1560	3	Серия 1.141-1 Выпуск 6
БП-31	Перемычки	645	1	Серия 1.139-1 Выпуск 1
БУ-15	—"—	105	3	—"—
БУ-19	—"—	130	6	—"—
ЛС15б	Ступени	130	1	Серия 1.155-1 Выпуск 1
ЛС15	—"—	168	7	—"—

Спецификация металла

NN поз.	Сечение мм	Длина мм	Кол. шт.	Общая длина	Вес кг	ГОСТ
21	L 63×6	—	—	24,0	115,4	8509-72
22	L 32×4	3200	2	6,4	12,2	8509-72
23	⁻ 350×10	150	3	0,45	12,4	103-57*
24	[22	—	—	6,30	132,8	8240-72
25	L 125×80×10	—	—	4,70	59,0	8510-72
26	[16	—	—	12,0	170,4	8240-72
27	[10	—	—	5,5	47,3	8240-72
28	L 100×6,5	5450	1	5,45	55,0	8509-72
29	δ=8	—	—	—	100,0	5681-57*
30	Рифленая сталь δ=6	—	—	1,1м²	55,1	8568-57*

Выборка металлических изделий на листы КС-011÷КС-014

Наименован. элемента	Количество штук	Примечания
УМ-17	4	см. лист КС-017
УМ-17'	16	—"—
УМ-18	8	—"—
А-2	35	—"—
А-3	16	—"—
А-4	17	—"—
А-5	21	—"—

Спецификация арматуры на 1 элемент

Наим. элем.	NN поз.	Эскиз	ф мм	Длина мм	Кол. шт.	Общая длина м
МУ-1	1	Сетка 100/100/9/9	—	—	—	7,2м²
МУ-2	1	Сетка 100/100/9/9	—	—	—	7,7м²
	2	290	8АI	290	26	7,55
	3	590	8АI	590	26	15,4
	4 (К1 (шт. 8))	см. МУ-2	10АII	5940	8	47,5
	5		22АII	5940	8	47,5
	6		8АI	210	480	101,0
МУ-3	1	Сетка 100/100/9/9	—	—	—	1,7м²
МУ-4	1	Сетка 100/100/9/9	—	—	—	7,1м²
	7	370	8АI	370	26	9,6
	8	400	8АI	400	26	10,4
	4 (К1 (шт. 8))	см. МУ-2	10АII	5940	8	47,5
	5		22АII	5940	8	47,5
	6		8АI	210	480	101,0
МУ-5	1	Сетка 100/100/9/9	—	—	—	11,3м²
	9	540	8АI	540	26	14,0
	10	320	8АI	320	26	8,3
	11 (К2 (шт. 9))	см. МУ-2	10АII	6340	9	57,0
	12		22АII	6340	9	57,0
	13		8АI	210	576	121,0
МУ-6	1	Сетка 100/100/9/9	—	—	—	2,1м²
	14	180	8АI	180	18	3,24
	15 (К3 (шт. 2))	см. МУ-2	16АII	4640	2	9,3
	16		10АII	4640	2	9,3
	17		8АI	190	98	19,0
МУ-7	1	Сетка 100/100/9/9	—	—	—	3,8м²
	18	390	8АI	390	14	5,5
	19 (К4 (шт. 4))	см. МУ-2	8АI	3040	4	12,2
	20		12АII	3040	4	12,2
	21		8АI	190	123	23,4
МУ-8	1	Сетка 100/100/9/9	—	—	—	5,5м²

Выборка арматуры на перекрытие

ф мм	Общая длина м	Вес кг
Сетка 100/100/9/9	46,4	510,4
8АI	451,6	178,4
10АII	161,3	100,0
12АII	12,2	10,9
16АII	9,3	14,7
22АII	152,0	453,0

Примечания:

1. Настоящий чертеж рассматривать с листами КС-01÷КС-014.
2. Общие примечания см. лист КС-011.

1975	Сельский дом культуры с залом на 400 мест, спортзалом 12×24 метров со стенами из кирпича	План перекрытия подвала. Сечения 14-14÷23-23. Спецификация, выборка.	Типовой проект 264-12-142	Альбом 0	Лист КС-013

ЦНИИЭП зрелищных зданий и спортивных сооружений имени Б.С. Мезенцева

Согласовано

Гл. инж. проекта Мирошников; Гл. арх. пр. Лежнев; Гл. инж. пр. Брилов; Исполнит. Зиновьева; Проверил Жданов; Нач. отд. Жигалкина; Нач. пр. Казаков; Нач. сект. Жданов; Копировал Конивская

План

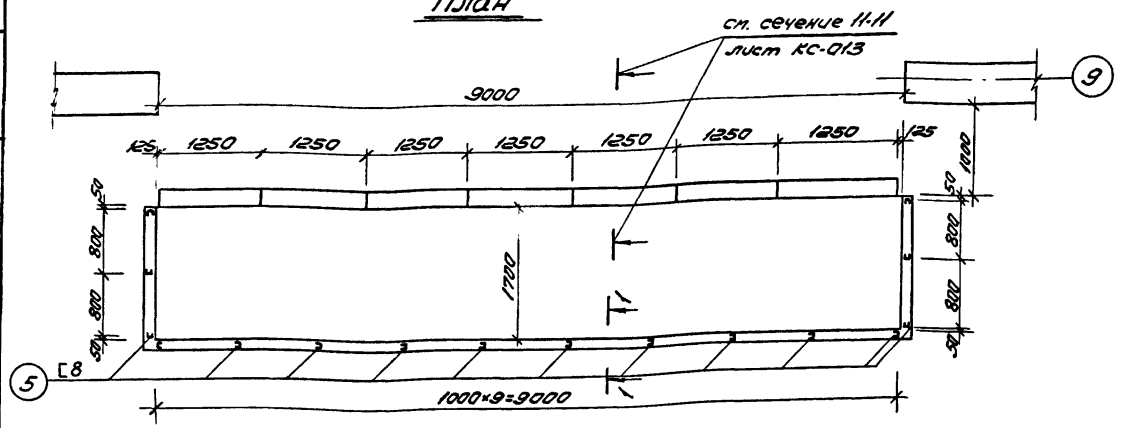

1-1

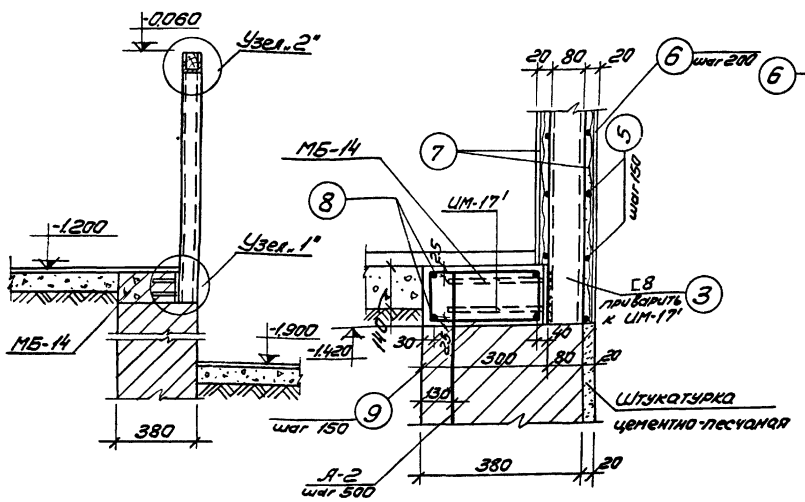

Узел „1"

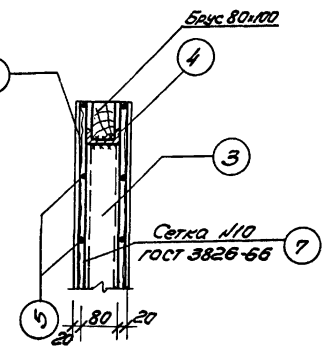

Узел „2"

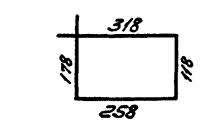

Кажух рампы

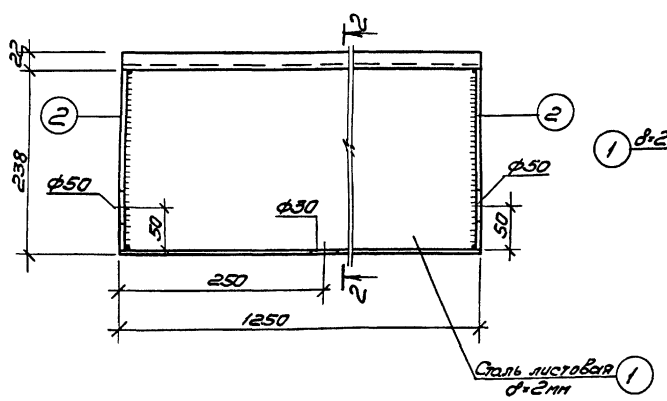

2-2

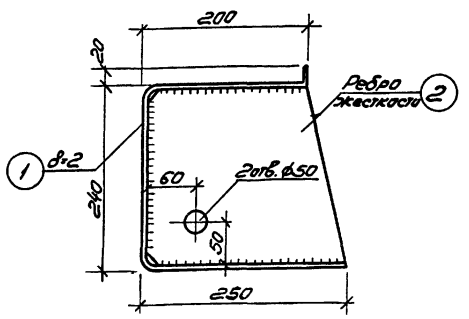

Спецификация металла

Марка элемента	NN поз.	Профиль ф мм	Длина мм	Кол-во штук	Общая длина	ГОСТ
Кажух рампы (7 шт.)	1	-1250×2 δ=2	715	7	5,0	3680-57*
	2	-850×2 δ=2	236	14	3,0	—"—
Ограждение	3	[8	1360	16	21,8	8240-72
	4	[8	—	—	12,4	—"—
	5	ф10АI	—	—	235,6	2590-71
	6	ф6АI	—	—	168,7	—"—
	7	штукатурная сетка №10 ГОСТ 3826-66	—	—	33,8	3826-66
МБ-14	8	ф12АII	—	—	49,6	5781-61
	9	ф 8АI	872	83	72,5	2590-71

Выборка металла

Профиль ф мм	Общая длина	Вес кг
δ=2	7м²	110,3
[8	34,2	241,1
ф10АI	235,6	145,0
ф8АI	72,5	28,6
штукатурная сетка №10 ГОСТ 3826-66	33,8	150,0
ф6АI	168,7	37,5
ф12АII	49,6	44,0

Расход материалов на листы КС-011÷КС-014

Марка элемента	Объем бетона	Марка бетона	Расход стали кг/м³	Сталь кг АI	АII	АIII	ВI	Ст.3
МУ-1	0,55	200	144			79,2	—	—
МУ-2	1,52	—"—	200	50,0	170,9	85,0	—	—
МУ-3	0,38	—"—	50			18,7	—	—
МУ-4	1,40	—"—	210	47,8	170,9	78,0	—	—
МУ-5	1,90	—"—	202	56,5	205,4	125,0	—	—
МУ-6	0,52	—"—	101	8,8	20,5	23,2	—	—
МУ-7	0,53	—"—	132	16,8	10,9	42,0	—	—
МУ-8	0,66	—"—	99	—	—	60,5	—	—
Металл в перекрытии	—	—	—	—	—	—	—	759,1
МБ-14	0,52	—"—	145	28,6	44,0	—	—	—
Кажух рампы	—	—	—	—	—	—	—	110,3
Ограждение	—	—	—	182,5	—	—	145,3	241,1

Примечания:

1. Настоящий лист рассматривать совместно с листами КС-011÷КС-013.
2. Кажух рампы сваривать дуговой сваркой электродом Э-42.
3. Швы принимать по наименьшей толщине свариваемых элементов, длину-по плоскости примыкания.
4. После сварки произвести зачистку и шпаклевку кажуха.
5. По шпаклевке изнутри кажух оклеить листовым асбестом δ=1,5мм, а снаружи с наружной стороны окрасить черной масляной краской.
6. Сталь В ст3 кп2 ГОСТ 380-71.
7. Арматура балки МБ-14 - вязаная.

1975	Сельский дом культуры с залом на 400 мест, спортзалом 12×24 метров со стенами из кирпича	Конструкции барьера оркестровой ямы и рампы.	Типовой проект 264-12-142	Альбом 0	Лист КС-014

13699-01 22 Формат 22

ЦНИИЭП зрелищных зданий и спортивных сооружений имени Б.С. Мезенцева Москва

Главный инженер проекта Зиновьева; Отдел №4; Главный инженер проекта Козлова; Проверил Лерентьев; Нормоконтролер Горшков; Гл. инж. пр. Зиновьева; Гл. инж. проекта Копировал Кашевская; Рук. маст. Малышевский; Гл. инж. маст. Лерентьев; Гл. арх. пр. Горшков; Гл. инж. проекта Зиновьева; Исполнитель Козлова

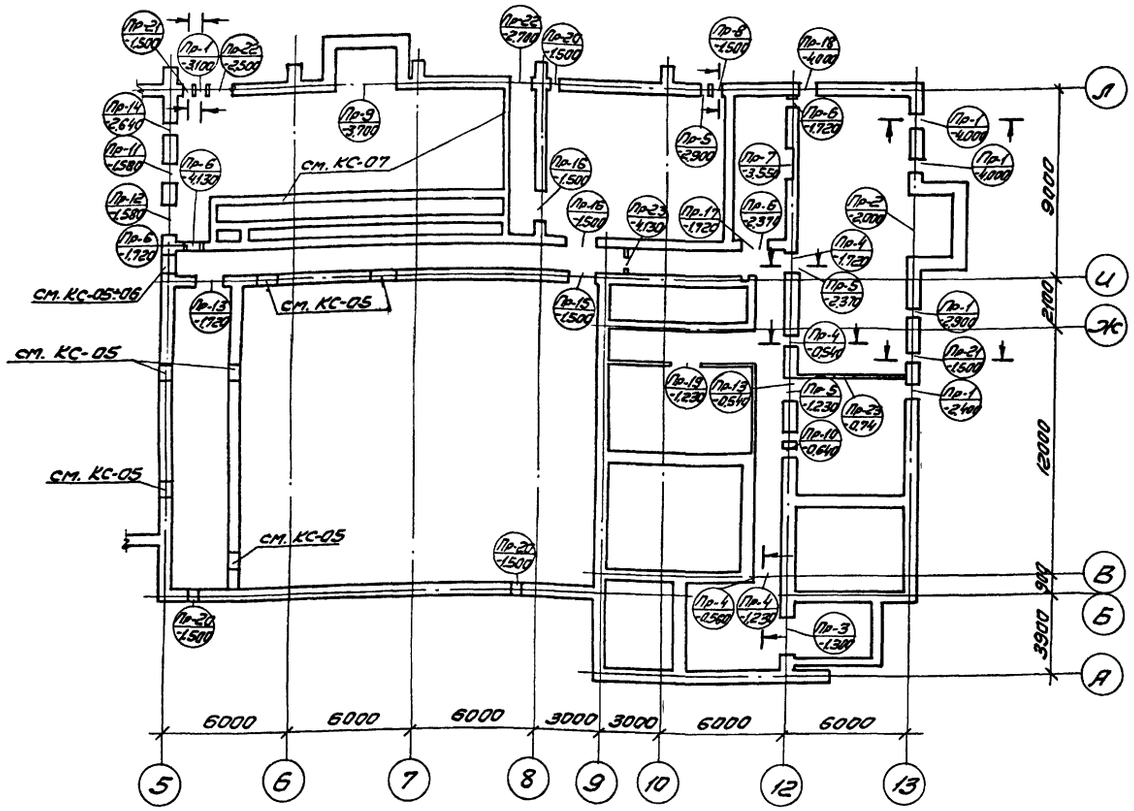

Спецификация сборных ж/б элементов

Марка	Кол. шт.	Вес марки в тоннах	Общий объем бетона $м^3$	Каталог
Б-13	61	0,025	0,610	Серия 1.139-1 выпуск 1
Б-15	6	0,065	0,156	
Б-18	11	0,075	0,330	
БУ-13	30	0,085	1,020	
БУ-15	14	0,105	0,574	
БУ-19	13	0,130	0,663	
БУ-24	2	0,335	0,268	
П-36	7	0,430	1,204	Серия ИИ-03-02 альбом 108

Спецификация металла

NN узлов	Сечение мм	Класс, марка стали	ГОСТ	Кол. шт. на все марки	Длина позиции мм	Длина всех позиций	Вес кг позиции	Вес кг всех позиций
Пр-2	L100×10	Вст3кп2	8509-72	1	3300	3,3	49,8	49,8
Пр-8	L100×10	Вст3кп2	8509-72	1	700	0,7	10,6	10,6
Пр-11	L100×10	Вст3кп2	8509-72	1	1300	1,3	19,7	19,7
Пр-12	L100×10	Вст3кп2	8509-72	1	1700	1,7	25,6	25,6
Пр-20	ф10 AI	Вст3кп2	5781-61	15	700	10,5	0,432	6,5
Пр-21	L100×10	Вст3кп2	8509-72	2	700	1,4	10,6	21,2
	L200×125×11	Вст3кп2	8510-72		700	1,4	19,2	39,4

Примечания:

1. Работать совместно с листом АС-02.
2. Все металлические изделия покрыть масляной краской за 2 раза по грунту.
3. Уголок 100×10 ℓ=3300 в „Пр-2" варить при монтаже.
4. Толщину сварных швов принимать по наименьшей толщине свариваемых элементов, длину - по плоскости примыкания.

Спецификация металлических изделий

NN п/п	Наименование	Марка	Кол. шт.	Лист проекта
1	Изделие металлическое	ИМ-19	3	КС-017

Марка перемычки	Эскиз	Отм.	Кол-во марок	Примечание
Пр-1	2Б4-13; 3Б-13; 640	-4.000 -3.100 -2.900 -2.400	5	
Пр-2	ИМ-19 шаг 1000; 3П-36; 100×10 ℓ=3300; 510	-2.000	1	
Пр-3	2Б4-24; 510	-1.300	1	
Пр-4	3Б4-13; Б-13; 510	-1.720 -1.230 -0.560 -0.540	4	
Пр-5	4Б-13; 510	-2.370 -1.230 -2.900	3	
Пр-6	3Б-13; 380	-4.130 -2.370 -1.720	4	
Пр-7	Б-18; 260; 380	-3.550	1	
Пр-8	L100×10 ℓ=700; 3Б-13; 510	-1.500	1	
Пр-9	4П-36; 510	-3.700	1	
Пр-10	4Б4-15; 510	-0.640	1	
Пр-11	-1.440; -1.580; L100×10 ℓ=1300; 5Б4-13; 640	-1.580	1	
Пр-12	-1.440; -1.580; 100×10 ℓ=1700; 5Б4-19; 640	-1.580	1	
Пр-13	4Б4-19; 510	-1.720 -0.540	2	
Пр-14	6Б-13; 120; 640	-2.640	1	
Пр-15	5Б-15; 640; 510	-1.500	1	
Пр-16	5Б-18; 640; 510	-1.500	2	
Пр-17	3Б4-13; 380	-1.720	1	
Пр-18	5Б-13; 640	-4.000	1	
Пр-19	Б-15; 120	-1.230	1	
Пр-20	Цементн. стяжка; 50; 5ф10 AI ℓ=700; 510	-1.500	3	
Пр-21	L100×10 ℓ=700; L200×125×11 ℓ=700; Б-13; 510	-1.500	2	
Пр-22	5Б4-15; 640	-2.700 -2.500	2	
Пр-23	Б-13; 120	-4.130 -0.740	2	

1975	Сельский дом культуры с залом на 400 мест, спортзалом 12×24 метров со стенами из кирпича	План перемычек над подвалом. Спецификация.	Типовой проект 264-12-142	Альбом 0	Лист КС-015

Зрелищных зданий и спортивных сооружений имени Б.С. Мезенцева, Москва

Отдел №2 Варг. Сапожков; Зимянский; Поверин; Мулашев; Леонтьев; Голышков; Зимянская; Колпакова; Копылова; Казарова; Рук. маст.; Гл. инж. проект.; Гл. арх. пр-та; Гл. инж. пр-та; Исполнит.

Кр-1 (сеч. 1-1)

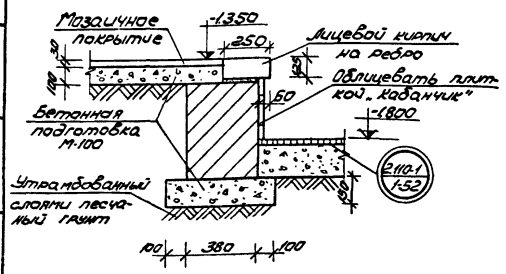

Кр-1 (сеч. 2-2)

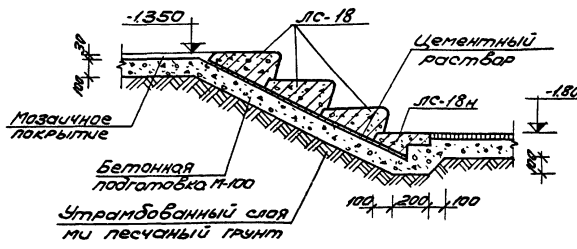

Б-Б

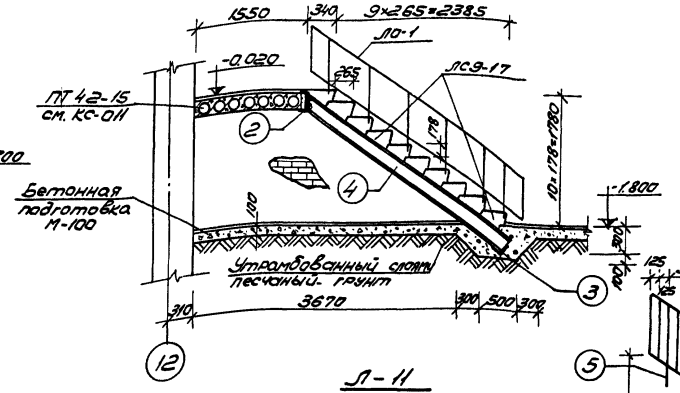

ЛО-1

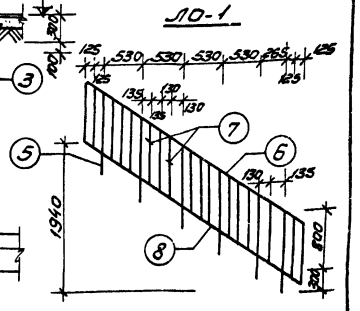

Л-11

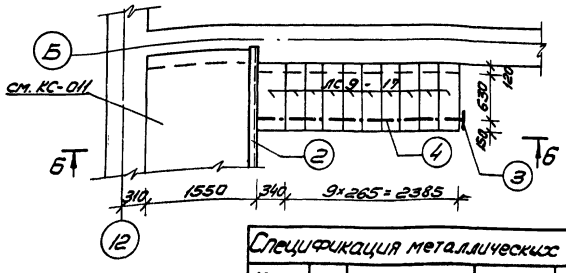

Кр-2; Кр-3 (сеч. 3-3)

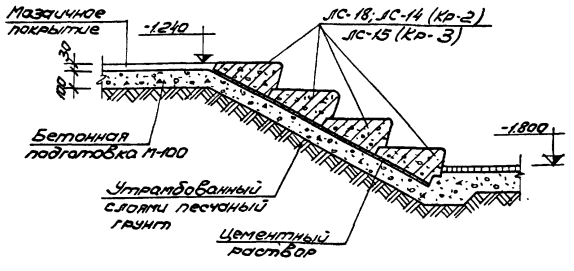

Кр-2; Кр-3 (сеч. 4-4)

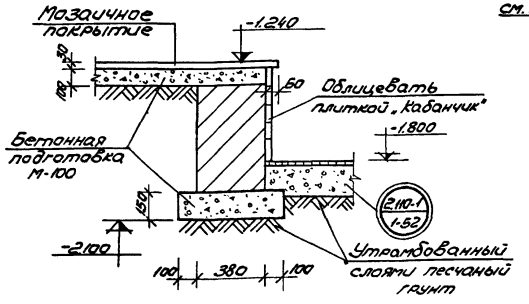

Кр-5 (сеч. 5-5)

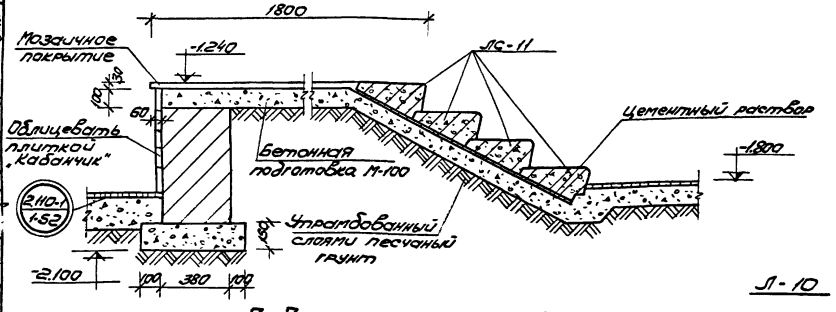

8-8

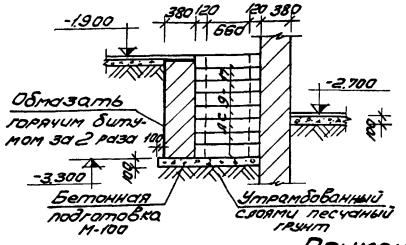

7-7

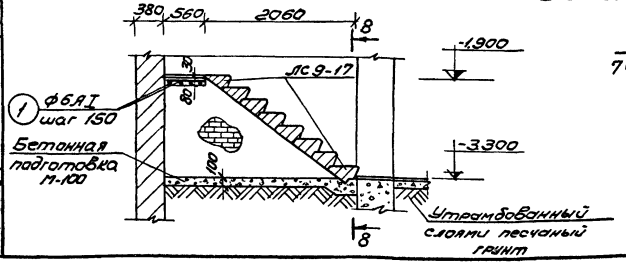

Л-10

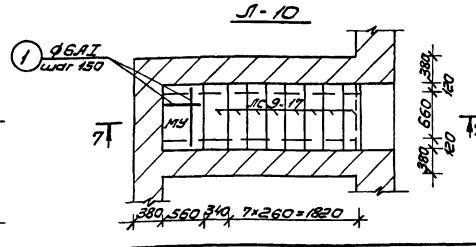

Примечания:

1. Работать совместно с листами с ЛС-01; ЛС-2.
2. Лестницы Л-8; Л-9 см. лист ЛС-02, ступени учтены на данном листе.
3. Металлические элементы в местах сопряжения сваривать, толщину сварных швов принимать по наименьшей толщине свариваемых элементов, длину - по плоскости примыкания.
4. Сварку производить электродами типа „Э-42".
5. Все металлические конструкции окрасить масляной краской за 2 раза по грунту.
6. Металлические конструкции выполнять из стали марки Вст3кп2 ГОСТ 380-71.

Спецификация металлических изделий на одну марку

Марка эл-та	N N поз.	Профиль	Длина мм	Кол. шт.	Вес в кг: 1 поз.	Вес в кг: Всех	Вес в кг: марки	Примечание
Л-10	1	ф6 А I	—	—	—	0,8	0,8	ГОСТ 2590-71
Л-11	2	[24	3900	1	93,5	93,5	169,5	ГОСТ 8240-72
	3	L 140×90×10	200	1	3,5	3,5		ГОСТ 8510-72
	4	I 20	3450	1	72,5	72,5		ГОСТ 8239-72
ЛО-1 шт. 1	5	−25×35	1096	6	7,5	45,0	61,1	ГОСТ 103-57*
	6	−4×40	5060	1	6,4	6,4		
	7	−4×20	792	15	0,5	7,5		
	8	−4×20	3465	1	2,2	2,2		

Спецификация сборных железобетонных элементов

Марка элемента	Наименование элемента	Вес т	Кол-во шт.	Каталог серия
ЛС-11	Ступени	0,113	4	Серия 1.155-1 Выпуск 1
ЛС-12	— " —	0,133	12	
ЛС-14	— " —	0,150	10	
ЛС-15	— " —	0,168	8	
ЛС-18	— " —	0,192	28	
ЛС-18н	— " —	0,095	4	
ЛС9-17	— " —	0,100	18	

1975	Сельский дом культуры с залом на 400 мест, спортзалом 12×24 метров со стенами из кирпича	Крыльца Кр-1÷Кр-5. Лестницы Л-10; Л-11. Спецификация.	Типовой проект 234-12-142	Альбом 0	Лист КС-015

Москва ЦНИИЭП зрелищных зданий и спортивных сооружений

Рук. мастер. Гл. инж. проекта: Гл. спец. пр-та: Гл. инж. пр-та: Утвердил: Б.С. Мезенцев

Согласовано: Зиновьева, Козлова; Кравчук; Поливина, Копылова; Милицевич, Геентьев, Горшков; Зиновьева, Катрикова; Кол.

13699-01 24 Формат 22

Спецификация металла на 1 закладную деталь / Выборка металла на 1 закладную деталь

Марка Эм-70	Эскиз	N поз.	Профиль или ф мм	Длина мм	К-во шт	Профиль или ф мм	Вес кг	ГОСТ стали
1	2	3	4	5	6	7	8	9
ИМ-1	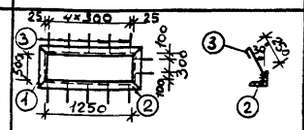	1	L50×5	600	2	L50×5	15.0	8509-72
		2	L50×5	1350	2	ф8АI	1.7	2590-71
		3	ф8АI	360	12	Итого:	16.7	
ИМ-2	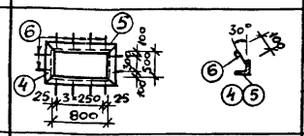	4	L50×5	600	2	L50×5	11.3	8509-72
		5	L50×5	900	2	ф8АI	1.0	2590-71
		6	ф8АI	210	12	Итого	12.3	
ИМ-3	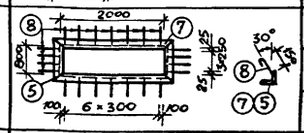	5	L50×5	900	2	L50×5	22.6	8509-72
		7	L50×5	2100	2	ф8АI	2.3	2590-71
		8	ф8АI	260	22	Итого:	24.9	
ИМ-4	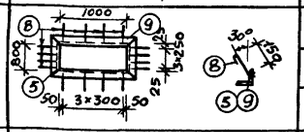	9	L50×5	1100	2	L50×5	15.1	8509-72
		5	L50×5	900	2	ф8АI	1.7	2590-71
		8	ф8АI	260	16	Итого:	16.8	
ИМ-5/ИМ-5'	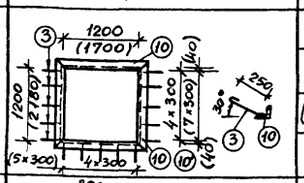	3	ф8АI	360	(22) 15	ф8АI	(3.2) 2.1	2590-71
		10	L50×5	(1800) 1300	(2) 4	L50×5	(30.6) 19.6	8509-72
		(10')	L50×5	(2280)	(2)	Итого:	(33.8) 21.7	
ИМ-6	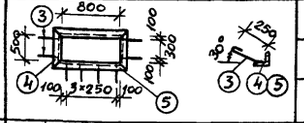	3	ф8АI	360	8	L50×5	11.3	8509-72
		4	L50×5	600	2	ф8АI	1.2	2590-71
		5	L50×5	900	2	Итого:	12.5	
ИМ-7	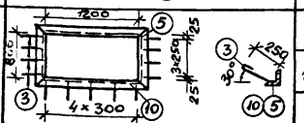	5	L50×5	900	2	L50×5	16.6	8509-72
		10	L50×5	1300	2	ф8АI	1.9	2590-71
		3	ф8АI	360	13	Итого:	18.5	
ИМ-8	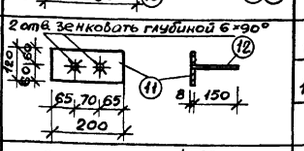	11	-120×8	200	1	-120×8	1.5	103-57*
		12	ф10АII	158	2	ф10АII	0.2	5781-61
						Итого:	1.7	
ИМ-9	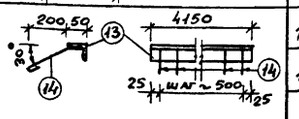	13	L50×5	4150	1	L50×5	15.6	8509-72
		14	ф10АI	360	9	ф10АI	2.0	2590-71
						Итого:	17.6	
ИМ-10	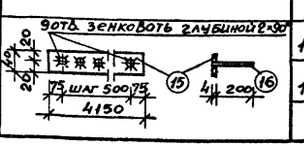	15	-40×4	4150	1	-40×4	5.2	103-57*
		16	ф10АII	204	9	ф10АII	1.1	5781-61
						Итого:	6.3	
ИМ-11	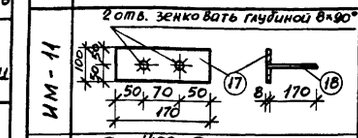	17	-100×8	170	1	-100×8	1.1	103-57*
		18	ф10АII	178	2	ф10АII	0.2	5781-61
						Итого:	1.3	
ИМ-12	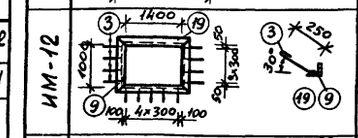	19	L50×5	1500	2	L50×5	19.5	8509-72
		9	L50×5	1100	2	ф8АI	1.9	2590-71
		3	ф8АI	360	13	Итого:	21.4	
ИМ-13	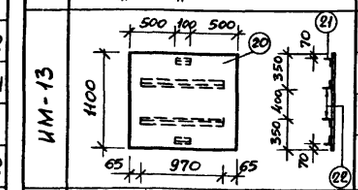	20	сталь рифл. δ=6	—	—	сталь рифл. δ=6	60.6	8568-57*
		21	L50×5	100	2	L50×5	8.1	8509-72
		22	L50×5	970	2	Итого:	68.7	
ИМ-14	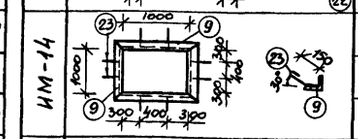	9	L50×5	1100	4	L50×5	16.5	8509-72
		23	ф8АI	250	8	ф8АI	0.8	2590-71
						Итого:	17.3	
ИМ-15	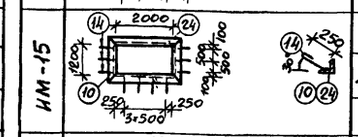	24	L50×5	2100	2	L50×5	25.6	8509-72
		10	L50×5	1300	2	ф10АI	2.2	2590-71
		14	ф10АI	360	10	Итого:	27.8	
ИМ-16	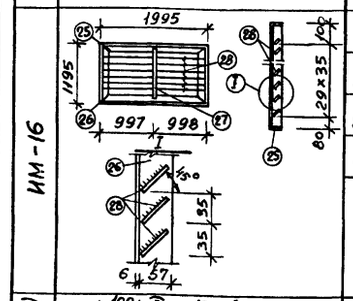	25	L63×6	1995	2	L63×6	35.0	8509-72
		26	L63×6	1195	2	-55×4	2.1	103-57*
		27	-55×4	1180	1	-65×5	15.0	103-57*
		28	-65×5	985	60	Итого:	187.1	
ИМ-17 (ИМ-17')	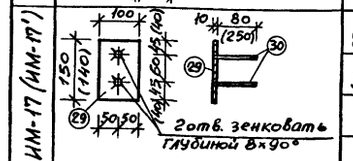	29	-100×10	(140) 150	1	-100×10	(1.1) 1.2	103-57*
		30	ф10АII	(260) 90	2	ф10АII	(0.3) 0.1	5781-61
						Итого:	(1.4) 1.3	
ИМ-18	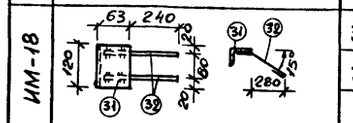	31	L63×6	120	1	L63×6	0.7	8509-72
		32	ф8АI	400	2	ф8АI	0.3	2590-71
						Итого:	1.0	
А-2	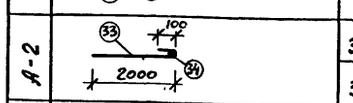	33	ф12АI	2100	1	ф12АI	2.2	2590-71
		34	ф12АI	300	1	Итого:	2.2	
А-3	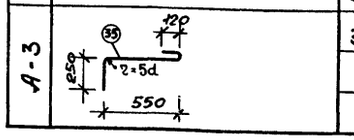	35	ф10АII	920	1	ф10АII	0.6	5781-61
						Итого:	0.6	
А-4	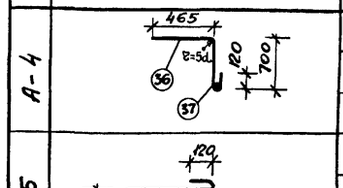	36	ф10АII	885	1	ф10АII	0.7	5781-61
		37	ф10АII	300	1	Итого:	0.7	
А-5	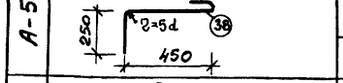	38	ф10АII	820	1	ф10АII	0.5	5781-61
						Итого:	0.5	
ИМ-19	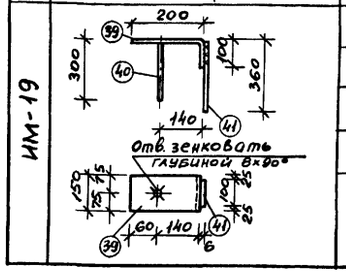	39	-150×10	300	1	ф10АI	0.2	2590-71
		40	ф10АI	300	1	-150×10	3.5	103-57*
		41	-100×6	360	1	-100×6	1.7	103-57*
						Итого:	5.4	

Спецификация металлических изделий

N п/п	Наимен. марки	Вес 1 марки кг	Кол-во шт	Общий вес кг
1	2	3	4	5
1	ИМ-1	16.7	10	167.0
2	ИМ-2	12.3	2	24.6
3	ИМ-3	24.9	1	24.9
4	ИМ-4	16.8	1	16.8
5	ИМ-5	21.7	2	43.4
6	ИМ-6	12.5	1	12.5
7	ИМ-7	18.5	1	18.5
8	ИМ-8	1.7	4	6.8
9	ИМ-9	17.6	2	35.2
10	ИМ-10	6.3	2	12.6
11	ИМ-11	1.3	9	11.7
12	ИМ-12	21.4	1	21.4
13	ИМ-13	68.7	2	137.4
14	ИМ-14	17.3	2	34.6
15	ИМ-15	27.8	2	45.6
16	ИМ-16	187.1	2	374.2
17	ИМ-17	1.3	4	5.2
18	ИМ-17'	1.4	16	22.4
19	ИМ-18	1.0	8	8.0
20	ИМ-19	5.4	1	5.4
21	А-2	2.2	7	15.4
22	А-3	0.6	16	9.6
23	А-4	0.7	17	11.9
24	А-5	0.5	21	10.5
25	ИМ-5'	33.8	1	33.8

Примечания:

1. Сварку производить электродами типа „Э-42".
2. Закладные детали в местах сопряжения сварить, толщину сварных швов принимать по наименьшей толщине свариваемых элементов, длину – по плоскости примыкания; сварку производить под слоем флюса.
3. Все металлические конструкции окрасить масляной краской за 2 раза.
4. Сварку производить согласно указаниям по сварке соединений арматуры и закладных деталей (СН 393-69)
5. Прокатный металл – В ст. 3 кп 2 ГОСТ 380-71

1975	Сельский дом культуры с залом на 400 мест, спортзалом 12×24 метров со стенами из кирпича	Закладные детали ИМ-1 ÷ ИМ-19; Анкера А-2 ÷ А-5, Спецификация.	Типовой проект 264-12-142	Альбом 0	Лист КС-017

13699-01 25 формат 22

Согласовано

Зимелькина, Козлова

Проверил: Милашевский, Леонтьев, Горшков, Зимелькина

Копировал: Колтикова

Рук. маст. Гл. инж. маст. Гл. арх. пр-та Гл. инж. пр. Исполнитель

Зрелищных зданий и спортивных сооружений имени Б.С. Мезенцева, Москва

Сводная спецификация сборных железобетонных изделий

Наименован. изделий	Серия	Альбом Выпуск	Марка	Вес т	Количество штук по проекту	Количество штук по привязке
1	2	3	4	5	6	7
Плиты железобетонные для ленточных фундаментов	1.112-1	1	Ф6	1.04	34	
			Ф6-12	0.515	13	
			Ф8	1.4	10	
			Ф10	1.52	13	
			Ф12	1.76	28	
			Ф14	2.11	12	
			Ф16	2.47	31	
			Ф20	2.44	30	
			Ф24	2.84	6	
Бетонные блоки для стен подвала	1.116-1	1	ФС3	0.975	21	
			ФС3-8	0.305	65	
			ФС4	1.3	60	
			ФС5	1.63	140	
			ФС6	1.96	476	
			ФСН6	0.46.	25	
			ФС6-8	0.620	21	
Панели перекрытий	1.241-1	1	ПТ89-12	3.1	10	
	—"—	—"—	ПТ89-10	2.55	5	
	1.141-1	2	ПТ60-15	2.8	4	
	—"—	—"—	ПТ60-12	2.11	2	
	—"—	14	ПК10-60-15	2.8	1	
	—"—	—"—	ПК10-60-12	2.11	1	
	—"—	10	ПТ30-15	1.42	7	
	—"—	—"—	ПТ30-12	1.08	1	
	—"—	5	ПТ48-12	1.69	3	
	—"—	—"—	ПТ48-15	2.2	1	
	—"—	7	ПТ42-15	1.97	1	
	—"—	1	ПТ63-15	2.94	1	
	—"—	—"—	ПТ63-12	2.21	3	
	—"—	6	ПТ63-10	1.82	1	
	—"—	—"—	ПТ60-10	1.74	4	
	—"—	16	ПК833-15	1.56	3	
Плиты перекрытия каналов	ИС-01-04	2	П5	2.88	8	
			П5д	0.58	18	
			П4	1.63	1	
			П4д	0.33	15	
			П3	1.08	7	
			П3д	0.23	15	
			П2	0.85	12	
			П2д	0.18	58	
			П1	0.45	23	
			П1д	0.1	25	
Прогон	ИИ-03-02	108	П-36	0.430	7	
Перемычки	1.139-1	1	Б-13	0.025	149	
			Б-15	0.065	12	
			Б-18	0.075	11	
			БУ-15	0.105	17	
			БУ-19	0.130	27	
			БУ-24	0.335	6	
			Б-22	0.095	6	
			БУ-28	0.77	1	
			БП-31	1	1	
			БУ-27	0.370	1	
			БУ-13	0.085	40	
			Б-19	0.085	2	
Ступени	1.155-1	1	ЛС9-17	0.1	26	
			ЛС11-17	0.11	8	
			ЛС15в	0.13	1	
			ЛС15	0.168	15	
			ЛС11	0.113	14	
			ЛС11н	0.060	1	
			ЛС12	0.133	12	
			ЛС14	0.150	20	
			ЛС18	0.192	28	
			ЛС18н	0.095	4	

Сводная спецификация металлических изделий

Наименован. изделий	Каталог	Альбом	Марка	Вес марки т	Количество штук по проекту	Количество штук по привязке
1	2	3	4	5	6	7
Закладные детали	проект	альбом 0 КС-017	ЦМ-1	0.0167	10	
			ЦМ-2	0.0123	2	
			ЦМ-3	0.0249	1	
			ЦМ-4	0.0168	1	
			ЦМ-5/ЦМ-5'	0.0247 / 0.0338	2/1	
			ЦМ-6	0.0125	1	
			ЦМ-7	0.0185	1	
			ЦМ-8	0.0017	4	
			ЦМ-9	0.0176	2	
			ЦМ-10	0.0063	2	
			ЦМ-11	0.0013	9	
			ЦМ-12	0.0214	1	
			ЦМ-13	0.0687	2	
			ЦМ-14	0.0173	2	
			ЦМ-15	0.0278	2	
			ЦМ-16	0.187	2	
			ЦМ-17	0.0013	4	
			ЦМ-17'	0.0014	16	
			ЦМ-18	0.0013	8	
			ЦМ-19	0.0054	1	
Анкера			А-2	0.0022	7	
			А-3	0.006	16	
			А-4	0.007	17	
			А-5	0.005	21	

Примечания:

1. Настоящий чертеж рассматривать совместно с листом КС-019.

1975	Сельский дом культуры с залом на 400 мест, спортзалом 12×24 метров со стенами из кирпича	Сводная спецификация ниже отм. 0.000 м.	Типовой проект 264-12-142	Альбом 0	Лист КС-018

Согласовано

Разработано: Зиненкина, Козлова

Рук. маст. Миронченко; Гл. инж. мас. Ленкиев; Гл. арх. пр. Горшков; Гл. инж. пр. Зиненкина; Исполнит. Кошевская, Козлова

ЦНИИЭП зрелищных зданий и спортивных сооружений имени Б.С. Мезенцева, Москва

Сводная спецификация металла

№ п.п.	Профиль	Длина м (м²)	Вес кг	Примечание
1	2	3	4	5
Балки двутавровые ГОСТ 8239-72				
1	I 20	3.45	72.5	В ст. 3 кп 2 ГОСТ 380-71
Швеллеры ГОСТ 8240-72				
1	[24	3.90	93.5	В ст. 3 кп 2
2	[22	6.30	132.0	—"—
3	[16	16.6	235.6	—"—
4	[12	3.17	33.0	—"—
5	[10	23.0	197.3	—"—
6	[8	34.2	241.1	—"—
Уголки равнобокие ГОСТ 8509-72				
1	L 100×10	50.4	758.9	В ст. 3 кп 2
2	L 75×5	7.0	40.6	—"—
3	L 50×5	194.0	739.0	—"—
4	L 80×7	5.0	42.5	—"—
5	L 63×6	27.5	134.3	—"—
6	L 40×4	0.8	1.93	—"—
7	L 32×4	6.4	12.2	—"—
8	L 100×6.5	5.5	55.0	—"—
Уголки неравнобокие ГОСТ 8510-72				
1	L 125×80×10	4.7	59.0	В ст. 3 кп 2
2	L 90×56×8	0.2	1.76	—"—
3	L 140×90×10	0.8	14.0	—"—
4	L 200×125×11	1.4	39.4	—"—
Тонколистовая сталь ГОСТ 3680-57*				
1	δ=2	—	186.9	В ст. 3 кп 2
Полосовая сталь ГОСТ 103-57*				
1	-150×10	0.6	7.0	В ст. 3 кп 2
2	-25×35	6.6	45.0	—"—
3	-20×4	15.4	9.7	—"—
4	-40×4	5.1	6.4	—"—
5	-100×8	1.7	10.7	—"—
6	-350×10	0.45	12.4	—"—
Толстолистовая сталь ГОСТ 5681-57*				
1	δ=8		100	В ст. 3 кп 2
Листовая рифленая сталь ГОСТ 8568-57*				
1	δ=5	3.0 м²	127.0	В ст. 3 кп 2
2	δ=6	1.1 м²	55.0	—"—
Круглая сталь ГОСТ 2590-71				
1	ф 6 А I	1700	379.0	А I
2	ф 12 А I	6.8	6.2	—"—
3	ф 18 А I	5.5	11.0	—"—
4	ф 20 А I	24.0	59.9	—"—
5	ф 10 А I	314.0	194.7	—"—

Сварные сетки

Марка	ГОСТ	Площадь м²	Вес кг
100/100/9/9	8478-66	505.0	5544.0
штукатурная сетка №10	3826-66	85.5	369.7

Расход материалов

Наименован. материала	Древесина		Бутобетон
	Бруски 60×60	Доски δ=40	
Объем м³	0.033	0.19	22.2

Сводная спецификация монолитных железобетонных эл-тов

№ п/п	Наименование элементов	Марка бетона	К-во штук	Расход материалов: Сталь кг В I	А I	А II	А III	Ст 3	Бетон м³	Лист проекта
1	Железобетонные вставки	200	—	—	2547.4	9992.0	—	308.0	93.2	КС-04
2	ПМ-1	200	1	—	—	—	198.0	—	1.8	
3	МБ-14	200	1	—	28.6	44.0	—	—	0.52	КС-014
4	МУ-1	200	1	—	—	—	40.0	—	0.55	КС-013 КС-014
5	МУ-2	200	1	—	50.0	170.9	85.0	—	1.52	
6	МУ-3	200	1	—	—	—	18.7	—	0.38	
7	МУ-4	200	1	—	47.8	170.9	78	—	1.4	
8	МУ-5	200	1	—	56.5	205.4	125.0	—	1.9	
9	МУ-6	200	1	—	8.8	20.5	23.2	—	0.52	
10	МУ-7	200	1	—	16.8	10.9	42.0	—	0.53	
11	МУ-8	200	1	—	—	—	60.5	—	0.65	
12	Монолитные уч-ки подпольных канал.	200	—	—	93.0	20.5	—	—	2.4	КС-06
13	ФМ-1	200	2	—	19.8	—	—	—	2.5	КС-08
14	ФМ-2	200	2	—	31.0	—	—	—	0.8	
15	ФМ-3	200	1	—	1.9	—	—	—	0.2	
16	Глушители	200	—	—	4.0	—	—	—	0.1	

Примечания:

1. Настоящий лист рассматривать совместно с листом КС-019
2. В сводную спецификацию металла расход стали на закладные детали „ИМ" и анкера не включен.

1975	Сельский дом культуры с залом на 400 мест, спортзалом 12×24 метров со стенами из кирпича.	Сводная спецификация ниже ▼ 0	Типовой проект 264-12-142	Альбом 0	Лист КС-019

Гипрокультсооружения Москва

Зд. инж. и инж. спортивных сооружений им. Б.С. Мезенцева

Рук. маст. Милашевский; Гл. инж. маст. Леонтьев; Гл. арх. пр. Горшков; Гл. инж. пр. Винелькина; Исполнитель Дашевская

Проверил Винелькина; Копировал Козлова

13699-01 27 Формат 22

Сводная спецификация сборных жел.-бет. изделий

Наименование	Серия	Альбом выпуск	Марка	Вес марки в т.	Колич-во штук по проекту	Колич-во штук по привязке
1	2	3	4	5	6	7
Панели	1.241-1	Выпуск 1	ПТ-89-12	3,100	78	
		—"—	ПТ 89-10	2,558	23	
	1.141-1	Выпуск 14	ПК 10-63-15	2,940	8	
		—"—	ПК 10-63-12	2,210	1	
		—"—	ПК 10-63-10	1,825	2	
		—"—	ПК 10-60-15	2,800	10	
		—"—	ПК 10-60-12	2,110	10	
		—"—	ПК 10-60-10	1,740	20	
		Выпуск 19	ПК 10-57-15	2,660	9	
		—"—	ПК 10-57-12	2,000	3	
		—"—	ПК 10-57-10	1,650	5	
		Выпуск 13	ПТ 57-12	1,650	2	
		Выпуск 5	ПТ 48-15	2,200	5	
		Выпуск 9	ПТ 36-15	1,700	1	
		Выпуск 16	ПК 8-33-15	1,560	12	
		—"—	ПК 8-33-12	1,175	6	
		Выпуск 6	ПТ 30-12	1,080	8	
		Выпуск 11	ПТ 30-10	0,882	5	
Плиты	1.465-3	Выпуск 3 часть 1	ПА III В / 1,5×12 -3	5,100	14	
		—"—	ПА III В-10 / 1,5×12 -3	5,350	2	
	1.465-7	Выпуск 1 часть 1	ПА III В / 1,5×6 -5	1,500	20	
		—"—	ПА III В / 1,5×6 -4	1,500	10	
Балки покрытия	ИИ-03-02	Альбом 109	3БГП-15-1	7,900	3	
Прогоны	ИИ-03-02	Альбом 108	П-32	0,380	21	
		—"—	П-36	0,430	4	
		—"—	П-60	1,500	12	
Перемычки	1.139-1	Выпуск 1	Б-13	0,025	153	
		—"—	Б-15	0,065	68	
		—"—	Б-18	0,075	7	
		—"—	Б-22	0,095	30	

1	2	3	4	5	6	7
Перемычки	1.139-1	Выпуск 1	Б-31	0.205	2	
		—"—	БУ-13	0.035	13	
		—"—	БУ-15	0.105	10	
		—"—	БУ-19	0.130	45	
		—"—	БУ-24	0.335	22	
		—"—	БУ-28	0.770	3	
		—"—	БП-31	0.645	1	
Опорные плиты	ИИ-03-02	Альбом 108	ОП 6-4	0.133	8	
		—"—	ОП 5-2	0.045	16	
Лестничные площадки	1.250-1	Выпуск 1	ЛПУ29-14	1.050	2	
		—"—	ЛПУ29-14в	1.215	1	
Лестничный марш	1.250-1	—"—	ЛМ 42-14	1.940	2	
Проступи	1.250-1	—"—	ЛН -14	0.038	26	
		—"—	ЛН -14н	0.025	2	
		—"—	ЛН - 14к	0,030	1	
Ступени	1.155-1	Выпуск 1	ЛС -15	0.168	52	
		—"—	ЛС -15в	0.130	6	
		—"—	ЛС12-17	0.130	16	
		—"—	ЛС12-17н	0.085	1	
		—"—	ЛС9-17	0.100	5	
		—"—	ЛС9-17в	0.080	1	
Карнизные плиты	1.138-3	Выпуск 1	АК-129	0.215	30	

Спецификация металлических изделий

Наименование	Серия	Альбом выпуск	Марка	Вес марки т	Колич-во штук по проекту	Колич-во штук по привязке
1	2	3	4	5	6	7
Закладные детали	Проект	Альбом 0 КС-017	ИМ-18	0.0013	8	
		—"—	ИМ-19	0.0054	8	
		Альбом I ч.I. КС-37	ИМ-20	0.0069	14	
		—"—	ИМ-21	0.022	1	
		—"—	ИМ-22	0.011	6	

1	2	3	4	5	6	7
Закладные детали	Проект	Альбом I ч.I. КС-37	ИМ-23	0,005	128	
		—"—	ИМ-24	0,023	4	
		—"—	ИМ-25	0,014	4	
		—"—	ИМ-26	0,244	2	
		—"—	ИМ-27	0,001	12	
		—"—	ИМ-28	0,004	6	
		—"—	ИМ-29	0,002	7	
		—"—	ИМ-30	0,007	17	
		—"—	ИМ-31	0,003	93	
		—"—	ИМ-32	0,005	78	
		—"—	ИМ-33	0,010	24	
		—"—	ИМ-34	0,024	6	
		—"—	ИМ-35	0,016	4	
		—"—	ИМ-35¹	0,023	2	
		Альбом I ч.I. КС-36	ИМ-36	0,008	8	
		—"—	ИМ-37	0,020	1	
		—"—	ИМ-38	0,002	24	
		—"—	ИМ-39	0,003	20	
Анкера	Проект	Альбом 0 КС-017	А-2	0,002	8	
		—"—	А-3	0,0006	58	
		—"—	А-4	0,0007	6	
		—"—	А-5	0,0005	70	
		Альбом I ч.I. КС-37	А-8	0,0005	14	
		—"—	А-9	0,0004	6	
		—"—	А-10	0,0003	24	
		—"—	А-12	0,0005	28	
		—"—	А-13	0,0005	60	
		—"—	А-14	0,0004	14	
		—"—	А-15	0,0006	12	
		—"—	А-16	0,0004	10	
Ограждения лестниц	Серия 1.256-1	Лист 8	ОЛ-42-2	0,051	2	
		Лист 27	ОВП-30-2	0,020	1	
Монтажные металлич. детали	2.240-1	Выпуск 2	ММ5		1	
		—"—	ММ3	0,0008	6	
		—"—	ММ4	0,001	5	
		—"—	ММ8	0,029	6	
		—"—	ММ6		6	

Примечания:

1. Работать совместно с листом КС-021.
2. Анкера А-6; А-7; А-11 учтены в спецификации металла на листе КС-021.

1975	Сельский дом культуры с залом на 400 мест, спортзалом 12×24 метров со стенами из кирпича.	Сводная спецификация выше отм. 0.000	Типовой проект 264-12-142 / Альбом 0 / Лист КС-020

ЦНИИЭП зрелищных зданий и спортивных сооружений имени Б.С. Мезенцева, Москва

Согласовано

Рук. маст. Колтикова; Гл. инж. мас. Зимеданкина; Гл. арх. пр. Леонтьев; Гл. инж. пр. Горшков; Исполнил Михлашевский; Проверил Зимеданкина; Копировал Козлова

13699-01 28 Формат 22

Сводная спецификация монолитных жел./бет. элементов

Нн п/п	Наименование элемента		Марка бетона	Колич. шт/чк	Расход материалов: Сталь кг					Бетон м³	Лист проекта
					ВI	AI	AII	AIII	ст.3		
1	2		3	4	5	6	7	8	9	10	11
1	Монолитные балки	МБ-1	300	1	—	44,0	100,0	768,5	—	7,50	КС-15
2		МБ-2	300	1	—	240,0	—	620,0	—	7,75	КС-15
3		МБ-3	200	3	—	963,0	2069,0	—	—	14,00	КС-16
4		МБ-4	200	2	—	55,0	63,0	—	—	1,50	—"—
5		МБ-5	200	1	—	54,0	184,0	—	—	1,55	—"—
6		МБ-6	200	1	—	100,0	153,5	—	—	2,00	—"—
7		МБ-7	200	1	—	93,0	159,5	—	—	2,54	КС-17
8		МБ-8	200	1	—	17,6	30,0	—	—	0,40	—"—
9		МБ-9	200	1	—	29,8	69,0	—	5,0	0,66	—"—
10		МБ-13	300	1	—	54,3	21,1	114,76	—	1,06	КС-27
11	Колонна К-1		200	1	—	9,5	39,0	—	—	0,50	КС-17
12	Козырёк	МБ-10	200	1	56,0	138,1	174,36	—	—	3,77	КС-27
13		МБ-11	200	1	—	269,6	279,54	—	—	2,96	—"—
14		МБ-12	200	2	—	31,38	169,36	—	—	0,86	—"—
15		МБ-12А	200	2	—	31,38	169,36	—	—	0,86	—"—
16		Плита	200	1	180,6	—	1464,0	—	—	2,40	—"—
17		Борт	200	1	—	177,3	9,62	—	8,80	1,96	—"—
18	Опорные плиты	ОП-1	200	6	—	—	57,6	—	—	0,90	КС-17
19		ОП-2	200	24	—	8,16	312,0	—	—	1,03	КС-38
20		ОП-3	200	8	—	2,7	104,0	—	—	0,344	КС-38
21	Монолитные ч/ч-ки		200	—	—	521,0	1379,2	Сетка 100/100/9/9 1643,0 кг.		17,56	КС-4; КС-8; КС-29; КС-31

Выборка древесины

Наименование элемента	Сечение мм	Объём м³
Брус	50×50	0,21
—"—	60×60	0,50
—"—	80×100	1,50
—"—	100×220	2,50
—"—	60×80	0,45
Доски	40×200	1,60
—"—	25×180	0,50
—"—	8:60	4,6

Спецификация сеток

Марка	Гост	Площадь м²	Вес кг
Сетка №10	3826-66	723,80	2750,00
Сетка №10-100	12184-66	3,40	4,10

Примечания:

1. Настоящий чертёж рассматривать совместно с листом КС-020.
2. В сводную спецификацию металла расход стали на закладные детали „ИМ" и анкера не включен.

Сводная спецификация металла

Нн п/п	Профиль	Длина м	Вес кг	Примечания
1	2	3	4	5
	Балки двутавровые ГОСТ 8239-72			
1	I 14	0,45	6,20	В.ст.3. кп2 ГОСТ 380-71
2	I 27	37,00	1168,00	
3	I 30	9,10	332,00	
4	I 36	37,20	885,00	—"—
4	[8	205,00	1450,00	Швеллеры ГОСТ 8240-72.
5	[10	15,1	130,0	
6	[12	355,0	3900,0	
7	[14	42,00	516,00	
8	[16	114,20	1625,00	—"—
9	[18	46,00	750,0	
10	[20	36,20	666,00	
11	[22	3,20	67,50	
12	[27	1,00	27,70	
13	[30	74,90	2380,00	
	Уголки равнобокие ГОСТ 8509-72			
14	∠32×4	95,00	181,00	
15	∠36×4	13,00	28,00	
16	∠40×4	245,00	600,00	
17	∠50×5	308,70	1159,00	
18	∠63×5	480,00	2320,00	—"—
19	∠63×6	165,00	944,00	
20	∠75×7	10,30	82,0	
21	∠100×8	12,00	146,40	
22	∠100×10	196,50	2974,7	
	Уголки неравнобокие ГОСТ 8510-72			
23	∠63×40×4	300,00	951,00	
24	∠100×63×6	7,80	59,00	—"—
25	∠110×70×8	5,60	61,00	
26	∠125×80×10	2,10	32,60	
27	∠140×90×10	56,40	987,5	
28	∠160×100×10	53,50	1062,60	В.ст. 3кп2 ГОСТ 380-71
29	∠250×160×12	5,50	209,00	
	Сталь полосовая ГОСТ 103-57*			
30	-30×4	110,0	132,00	
31	-45×4	10,00	14,10	
32	-50×10	6,00	24,00	
33	-60×6	2,00	5,66	
34	-80×4	18,0	45,0	
35	-100×10	107,80	850,00	—"—
36	-120×6	4,20	23,80	
37	-200×8	27,00	342,0	
38	-200×10	1,50	23,50	
39	-220×12	3,53	73,20	
40	-230×6	12,60	136,20	
41	-60×10	9,6	48,0	
42	-150×6	0,6	4,2	
	Сталь толстолистовая ГОСТ 5681-57*			
43	δ:6	—	130,00	
44	δ:8	—	192,00	—"—
45	δ:10	—	70,00	
	Сталь тонколистовая ГОСТ 3680-57*			
46	δ:2	—	231,20	—"—
	Сталь рифлёная ГОСТ 8568-57*			
47	δ:6	—	175,0	—"—
48	δ:8	—	1116,0	
	Трубы стальные бесшовные ГОСТ 8732-70			
49	Тр. 102×5	0,30	4,10	
50	Тр. 54×3,5	20,0	87,10	
51	Тр. 50×5	121,5	793,30	—"—
52	Тр. 50×3,5	151,0	605,50	
53	■ 20×20	50,0	160,0	ГОСТ 2591-71
54	А-I	—	4442,20	ГОСТ 2590-71
55	А-II	—	4200,00	ГОСТ 5781-61
56	В-I	—	1100,0кг.	

1975	Сельский дом культуры с залом на 400 мест, спортзалом 12×24 м со стенами из кирпича.	Сводная спецификация выше ⊕ 0.000 /продолжение/	Типовой проект 264-12-142	Альбом □	Лист КС-021

13699-01 29 Формат 22

Согласовано

Исполнил Колпикова; Проверил Леонтьев; Колировал Козлова; Гл.инж. Горюков; Гл.арх.пр. Эйнелькина; Гл.инж.пр. Эйнелькина; Рук.маст. Эйнелькина; Гл.инж. Мосгорпроектстройсетьпроект; Гл.арх.пр. Мосгорпроектстройсетьпроект; Гл.инж.пр. Мосгорпроектстройсетьпроект; Рук.маст. Мосгорпроектстройсетьпроект; Гл.инж. Мосгорпроектстройсетьпроект; Гл.арх.пр. Мосгорпроектстройсетьпроект; Гл.инж.пр. Мосгорпроектстройсетьпроект; Мосгорпроектстройсетьпроект Зданий и спортивных сооружений; Мосгорпроектстройсетьпроект Б.С. Мезенцева

СОСТАВ ПРОЕКТА

АЛЬБОМ 0 — МАТЕРИАЛЫ ДЛЯ ПРИВЯЗКИ И ЧЕРТЕЖИ НУЛЕВОГО ЦИКЛА РАБОТ

АЛЬБОМ I — ЧАСТЬ-1 АРХИТЕКТУРНО-СТРОИТЕЛЬНЫЕ И ТЕХНОЛОГИЧЕСКИЕ ЧЕРТЕЖИ
ЧАСТЬ-2 СТАЛЬНЫЕ ВИТРАЖИ

АЛЬБОМ II — ЧЕРТЕЖИ САНИТАРНО-ТЕХНИЧЕСКИХ СИСТЕМ И УСТРОЙСТВ

АЛЬБОМ III — ЧАСТЬ-1 ЭЛЕКТРОТЕХНИЧЕСКИЕ ЧЕРТЕЖИ
ЧАСТЬ-2 КИНОТЕХНИКА

АЛЬБОМ IV — ЧЕРТЕЖИ МЕХАНИЧЕСКОГО НЕСТАНДАРТИЗИРОВАННОГО ОБОРУДОВАНИЯ

АЛЬБОМ V — ЗАДАНИЕ ЗАВОДАМ — ИЗГОТОВИТЕЛЯМ

АЛЬБОМ VI — СМЕТЫ

АЛЬБОМ VII — ЗАКАЗНЫЕ СПЕЦИФИКАЦИИ

АЛЬБОМ VIII — ДОПОЛНИТЕЛЬНЫЙ АЛЬБОМ К МЕРОПРИЯТИЯМ, ПОВЫШАЮЩИМ ТЕПЛОВУЮ ЗАЩИТУ ЗДАНИЯ

АЛЬБОМ IX — СМЕТЫ. ДОПОЛНИТЕЛЬНЫЙ АЛЬБОМ К МЕРОПРИЯТИЯМ, ПОВЫШАЮЩИМ ТЕПЛОВУЮ ЗАЩИТУ ЗДАНИЯ

ЭКСПЛУАТАЦИОННЫЕ ПОКАЗАТЕЛИ ДЛЯ РАСЧЕТНОЙ НАРУЖНОЙ $t_н^\circ = -40^\circ$

ОСНОВНЫЕ ПОКАЗАТЕЛИ	КОЛИЧЕСТВО
РАСХОД ТЕПЛА НА ОТОПЛЕНИЕ К/КАЛ / ЧАС	196060
УДЕЛЬНЫЕ ТЕПЛОВЫЕ ХАРАКТЕРИСТИКИ ДЛЯ ОТОПЛЕНИЯ ККАЛ / $м^3$ ГРАД	0,21

ОКНА С ТРОЙНЫМ ОСТЕКЛЕНИЕМ ПО ГОСТ 16289-80

АЛЬБОМ VIII, ДОПОЛНИТЕЛЬНЫЙ, РАЗРАБОТАН НА ОСНОВАНИИ ПИСЬМА ГОСГРАЖДАНСТРОЯ N ГФ-1-2832 ОТ 13 ОКТЯБРЯ 1980 г. И МЕТОДИЧЕСКИХ УКАЗАНИЙ, УТВЕРЖДЕННЫХ ГОСГРАЖДАНСТРОЕМ 12 МАРТА 1981 г. В ЦЕЛЯХ ПОВЫШЕНИЯ ТЕПЛОВОЙ ЗАЩИТЫ ЗДАНИЯ И СОКРАЩЕНИЯ РАСХОДА ТЕПЛОВОЙ ЭНЕРГИИ НА ОТОПЛЕНИЕ

В АЛЬБОМЕ VIII, ЯВЛЯЮЩИМСЯ СОСТАВНОЙ ЧАСТЬЮ ТИПОВОГО ПРОЕКТА, И ОБЯЗАТЕЛЬНОМ К ПРИМЕНЕНИЮ ПРИ ПРИВЯЗКЕ, ПРИВЕДЕНЫ РАБОЧИЕ ЧЕРТЕЖИ, ДОПОЛНЯЮЩИЕ ТОЛЬКО РАЗДЕЛЫ ОТОПЛЕНИЯ И ОГРАЖДАЮЩИХ КОНСТРУКЦИЙ ДЛЯ $t_н = -40^\circ C$. ОБЛАСТЬ ПРИМЕНЕНИЯ ДЕЙСТВУЮЩЕГО ТИПОВОГО ПРОЕКТА СОХРАНЯЕТСЯ ДЛЯ НАРУЖНЫХ ТЕМПЕРАТУР $-20^\circ C$ И $-30^\circ C$

СОГЛАСОВАНО

Нач. маст.	Михалев	
Гл. инж. пр.	Леонтьев	
ГАП	Горигов	
ГИП	Зинченко	
ст. арх.	Мамина	

ЦНИИЭП зрелищных зданий и спортивных сооружений им. Б.С. Мезенцева

1981	Сельский дом культуры с залом на 400 мест, спортзалом 12×24 метров со стенами из кирпича	Пояснительная записка	Типовой проект 264-12-142	Альбом 0	Лист АС-01 доп.