ТИПОВОЙ ПРОЕКТ 903-1-183

КОТЕЛЬНАЯ С ТРЕМЯ ВОДОГРЕЙНЫМИ КОТЛАМИ КВ-ГМ-50 ТОПЛИВО-ГАЗ И МАЗУТ

АЛЬБОМ 2.3

СОСТАВ ПРОЕКТА

АЛЬБОМ	1.1 ЧАСТЬ 1	Тепломеханическая часть. Компоновка котельной. Установка оборудования неблочного исполнения (вариант для открытой системы теплоснабжения).
АЛЬБОМ	1.1 ЧАСТЬ 2	Тепломеханическая часть. Компоновка котельной. Установка оборудования неблочного исполнения (вариант для закрытой системы теплоснабжения).
АЛЬБОМ	1.1 ЧАСТЬ 3	Тепломеханическая часть. Газовоздухопроводы. Газоснабжение.
АЛЬБОМ	1.2	Тепломеханическая часть. Трубопроводы котельной.
АЛЬБОМ	1.3	Блоки тепломеханического оборудования.
АЛЬБОМ	1.4	Тепломеханическая часть. Трубопроводы котельной. Водоподготовительная установка (вариант для открытой системы теплоснабжения).
АЛЬБОМ	1.5	Блоки тепломеханического оборудования (вариант для открытой системы теплоснабжения).
АЛЬБОМ	1.6	Тепломеханическая часть. Трубопроводы котельной. Водоподготовительная установка (вариант для закрытой системы теплоснабжения).
АЛЬБОМ	1.7	Блоки тепломеханического оборудования (вариант для закрытой системы теплоснабжения).
АЛЬБОМ	2.1	Архитектурно-строительная часть. Общие чертежи.
АЛЬБОМ	2.2	Архитектурно-строительная часть. Конструкции.
АЛЬБОМ	2.3	Архитектурно-строительная часть (вариант для открытой системы теплоснабжения).
АЛЬБОМ	2.4	Архитектурно-строительная часть (вариант закрытой установки дымососов для закрытой системы теплоснабжения).
АЛЬБОМ	2.5	Архитектурно-строительная часть. Нетиповые изделия.
АЛЬБОМ	2.6	Архитектурно-строительная часть (вариант закрытой установки дымососов для открытой системы теплоснабжения).
АЛЬБОМ	3.1	Электротехническая часть, связь и сигнализация. Чертежи монтажной зоны (вариант для открытой системы теплоснабжения).
АЛЬБОМ	3.2	Электротехническая часть, связь и сигнализация. Чертежи монтажной зоны (вариант для закрытой системы теплоснабжения).
АЛЬБОМ	3.3	Электротехническая часть. Механизмы управляемые со ЩСУ и щитов КИП и А. Схемы принципиальные.
АЛЬБОМ	3.4	Электротехническая часть. Задание заводу-изготовителю на щиты управления крупноблочные и сборки РТЗО (вариант для открытой системы теплоснабжения).
АЛЬБОМ	3.3	Электротехническая часть. Задание заводу-изготовителю на щиты управления крупноблочные и сборки РТЗО (вариант для закрытой системы теплоснабжения).
АЛЬБОМ	4.1	Автоматизация.
АЛЬБОМ	4.2	Автоматизация (вариант для открытой системы теплоснабжения).
АЛЬБОМ	4.3	Автоматизация (вариант для закрытой системы теплоснабжения).
АЛЬБОМ	4.4,5	Задание заводу-изготовителю на щиты автоматики и КИП.
АЛЬБОМ	4.6	Задание заводу-изготовителю на щиты автоматики и КИП (вариант для открытой системы теплоснабжения).
АЛЬБОМ	4.7	Задание заводу-изготовителю на щиты автоматики и КИП (вариант для закрытой системы теплоснабжения).
АЛЬБОМ	4.8	Автоматизация. Проект производства монтажных работ. Спецификации (вариант для открытой системы теплоснабжения).
АЛЬБОМ	4.9	Автоматизация. Проект производства монтажных работ. Спецификации (вариант для закрытой системы теплоснабжения).
АЛЬБОМ	4.10	Автоматизация. Проект производства монтажных работ. Чертежи.
АЛЬБОМ	5.1	Сантехнические устройства. Тепловые сети (вариант для открытой системы теплоснабжения).
АЛЬБОМ	5.2	Сантехнические устройства. Тепловые сети (вариант для закрытой системы теплоснабжения).
АЛЬБОМ	6.1	Металлоконструкции газопроводов и воздухопроводов котла ДЕ-10-14ГМ.
АЛЬБОМ	6.2	Металлоконструкции газопроводов и воздухопроводов котла КВ-ГМ-50.
АЛЬБОМ	6.3	Сочленения исполнительных механизмов с регулирующими органами.
АЛЬБОМ	7.1 КНИГИ 1,2	Сметы. Общая часть.
АЛЬБОМ	7.2 КНИГИ 1,2,3	Сметы (вариант для закрытой системы теплоснабжения).
АЛЬБОМ	7.3 КНИГИ 1,2,3	Сметы (вариант для открытой системы теплоснабжения).
АЛЬБОМ	8.1	Заказные спецификации. Общая часть.
АЛЬБОМ	8.2	Заказные спецификации (вариант для открытой системы) теплоснабжения)
АЛЬБОМ	8.3	Заказные спецификации (вариант для закрытой системы) теплоснабжения)

ПРИМЕНЕННЫЕ ТИПОВЫЕ ПРОЕКТЫ

Типовой проект 907-2-178

Альбомы ТРН2530, ТРН2531, ТРН5780 Труба дымовая железобетонная Н=90м, Do=3,6м (распространяет Теплопроект г. Ленинград).

Утвержден и введен в действие институтом „Латгипропром" Госстроя Латвийской ССР с 1 октября 1980 г. Приказ № 207 от 25 августа 1980 г.

Разработан проектным институтом
ЛАТГИПРОПРОМ
Госстроя Латвийской ССР

Главный инженер института В. Овчаров

Главный инженер проекта А. Думан

Привязан

Инв. №

Содержание альбома

Л-ст.	Наименование	Примечан.
	Содержание альбома	2
ГП-1	Генеральный план и инженерные сети	3
ПОС лист 1	Основные положения по производству строительно-монтажных работ. Пояснительная записка.	4
ПОС лист 2	Основные положения по производству строительно-монтажных работ. Пояснительная записка.	5
ПОС лист 3	Основные положения по производству строительно-монтажных работ. Пояснительная записка.	6
ПОС лист 4	Основные положения по производству строительно-монтажных работ. Стройгенплан на стадии монтажа конструкций надземной части здания.	7
	Архитектурно-строительные решения	
АР-1	Общие данные /начало/	8
АР-2	Общие данные /окончание/	9
АР-3	План на отм. 0,000 и 3.000 Фасад 1-3; 3-1.	10
АР-4	Склад реагентов. План на отм. 0,000. Разрез 1-1. Фасады 1-2; 2-1; Б-А; А-Б. Детали	11
АР-5	Камера управления. План на отм. 0,000. Разрез 1-1. Фасады.	12
	Конструкции железобетонные	
КЖI-1	Общие данные /начало/	13
КЖI-2	Общие данные /продолжение/	14
КЖI-3	Общие данные /продолжение/	15
КЖI-4	Общие данные /продолжение/	16
КЖI-5	Общие данные /продолжение/	17
КЖI-6	Общие данные /продолжение/	18
КЖI-7	Общие данные /продолжение/	19
КЖI-8	Общие данные /продолжение/	20
КЖI-9	Схема расположения фундаментов и фундаментных балок. Узел 24.	21
КЖI-10	Фундамент ФМ 24. Опалубка и армирование.	22
КЖI-11	Схема расположения колонн, ригелей и связей в осях 1÷9	23
КЖI-12	Схема расположения балок покрытия и плит площадки на отм. 4.200.	24
КЖI-13	Схема расположения плит покрытия	25
КЖI-14	Схема расположения стеновых панелей по оси А, Д.	26
КЖI-15	Схема расположения элементов подземного хозяйства в осях „1÷6", „А÷Д". Разрезы Н-Н, П-П	27
КЖI-16	Схема расположения закладных изделий в подземном хозяйстве и схема перекрытия каналов в осях „1÷6", „А÷Д". Разрезы Р-Р, С-С	28
КЖI-17	Схема расположения элементов подземного хозяйства в осях „6÷10", „А-Д". Разрез Т-Т	29
КЖI-18	Схема расположения элементов подземного хозяйства в осях „1÷8", „Д÷Е"	30
КЖI-19	Схема расположения элементов подземного хозяйства камеры управления.	31
КЖI-20	Подземное хозяйство. Спецификация элементов к схемам подземного хозяйства	32
КЖI-21	КНм 13. Опалубка	33
КЖI-22	Схема покрытия канала КНм 13.	34
КЖI-23	КНм 13, КНм 17. Опалубка и армирование. Разрезы 22-22 ÷ 32-32	35
КЖI-24	КНм 13. Опалубка и армирование. Разрезы 33-33÷37-37, 31*-31*, 35*-35*÷37*-37*	36
КЖI-25	КНм 15, КНм 15*, КНм 16. Опалубка и армирование. Разрезы 38-38 ÷ 41-41, 39*-39*, 40*-40*	37
КЖI-26	ПРм 6. Опалубка и армирование.	38
КЖI-27	ПРм 6. Опалубка и армирование.	39
КЖI-28	Склад реагентов. Схема расположения подземного хозяйства	40
КЖI-29	Склад реагентов. Схема расположения плит покрытия	41
КЖI-30	Трасса трубопроводов. Схема расположения фундаментов, балок, колонн и траверс	42
КЖI-31	Трасса трубопроводов. Разрезы 1-1 ÷ 6-6	43
КЖI-32	Трасса трубопроводов. Элемент плана N 1. Разрез 7-7.	44
	Конструкции металлические	
Км-1	Общие данные	45
Км-2	Техническая спецификация металла /начало/	46
Км-3	Техническая спецификация металла /продолжение/	47
Км-4	Техническая спецификация металла /окончание/	48
Км-5	Техническая спецификация металла для специализированных заводов	49
Км-6	Ведомость металлоконструкций по видам профилей	50
Км-7	Металлические площадки МП17÷МП20	51
Км-8	Узлы 27÷32	52
Км-9	Металлическая площадка МП 12 элемент плана N 1÷N4	53
Км-10	Схема расположения опор под трубопроводы.	54
Км-11	Разрез 7-7. Узлы „36"÷„39"	55
Км-12	Элемент плана N1÷N3. Узлы „40"÷„43"	56
Км-13	Схема расположения подвесных путей в осях 6-7. Площадки МП13, МП21, МП22	57
Км-14	Площадка МП 23	58
Км-15	Схема расположения балок покрытия, монорельса.	59

Альбом 2.3

Типовой проект 903-1-183

Инв. № подл. | Подп. и дата | Взам. инв. №

ГИП	Дуплин		
Нач.отд.	Пеленевский		
Н.контр.	Андриевский		
Рук.гр.	Андриевский		
Вед.инж.	Барткевич		
Инж.	Артемонова		
Пров.	Барткевич		

ТП 903-1-183

Котельная строится водогрейными котлами КВ-ГМ-50

Лист	Листов	Листов
Р	1	1

Содержание альбома

Госстрой Латв. ССР ЛАТГИПРОПРОМ г. Рига

17077 09 3

Копировал: Ивана

Формат 22Г

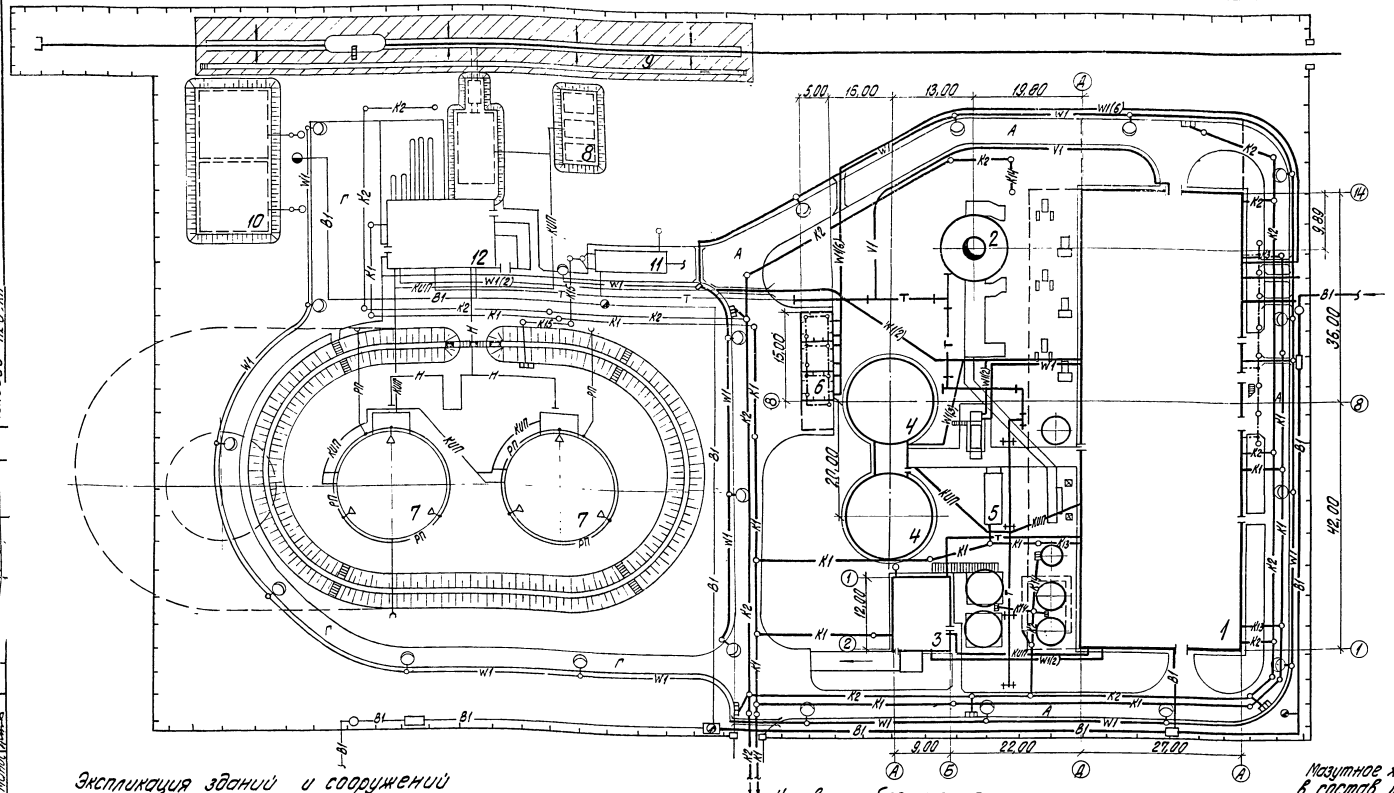
5.00
15.00
13.00
19.80
9.80
35.00
42.00
27.00
15.00
12.00
9.00
22.00
27.00
1
2
3
4
5
6
7
8
9
10
11
12
А
Б
Д
Г
Ж
Е
В
Д
Г
Ж
Е
В
Д
Г
Ж
Е
В

Пояснительная записка

I Общая часть

Раздел „основные положения по производству строительно-монтажных работ" типового проекта разработан в соответствии с требованиями СН-202-76, СНиП III-1-76, СН-47-74, СН-440-72 и указаниями МСН-217-69 / ММСС СССР.

Типовой проект предназначен для строительства комплекса котельной на территории промышленных предприятий, городов и населенных мест.

Рельеф территории принят спокойный с развитой автодорожной и ж.д. сетью, обеспечивающей возможность доставки на стройплощадку сборных строительных конструкций, материалов и тяжеловесного оборудования.

За источник водоснабжения строительства принят хозяйственно-питьевой водопровод населенного пункта или действующего промышленного предприятия.

Источником электроэнергии может быть ближайшая районная подстанция, фидерный пункт или трансформаторная подстанция на напряжение 6-10 кВ.

Продолжительность строительства котельной на три котла по нормам СН-440-72 таб. К поз. „е", „з" с интерполяцией на увеличение мощности котельных агрегатов против заложенных в нормах, для открытой системы теплоснабжения составляет 24 месяца (без учета коэффициента для северных районов). Из них продолжительность монтажа оборудования составляет -16 месяцев.

Данная продолжительность уточняется расчетом по СН-440-79 при привязке проекта к местным условиям, с учетом всех объектов пускового комплекса.

II Методы производства основных видов строительно-монтажных работ

I Общие положения

Настоящий раздел разработан с учетом соблюдения подрядной строительно-монтажной организацией следующих условий:

а) комплексной механизации основных видов работ;
б) Монтажа конструкций здания и оборудования крупными элементами;
в) Осуществления монтажа оборудования и конструкций каркаса здания с помощью одного и того же монтажного крана;
г) Применения типовых и инвентарных приспособлений и оснастки;
д) Выполнения до начала монтажа котельных агрегатов следующих работ:
- Нулевого цикла котельной;
- внутриплощадочных инженерных сетей;
- временных (или постоянных) подъездных путей и автодорог;
- временных сооружений в соответствии с перечнем на черт. ПОС-4.

2. Земляные работы

Методы и механизация производства земляных работ уточняются при привязке типового проекта к местным условиям строительства. Условно принимается, что производство земляных работ ведется в сухих грунтах I-II группы.

Разработку грунта в котлованах и траншеях под фундаменты и ёмкостные сооружения намечается вести с откосами без креплений экскаватором

Продолжение см. лист 2

Привязан	Гл.инж.пр.	Думан	ТП 903-1-183 ПОС		
	Нач.отд.	Вороновская	Котельная с тремя водогрейными котлами КВ-ГМ-50		
	Н.контр.	Земелис		Стадия	Лист	Листов
	Гл.спец.	Земелис		Р	1	4
	Рук. гр.	Янковская	Основные положения по производству строительно-монтажных работ. Пояснительная записка.	Госстрой Латв. ССР ЛАТГИПРОПРОМ г. Рига	
Инв. №	Исполн.	Янковская			
	Пров.	Земелис	Копир. В. Грич-	Формат 22	

17077-09 5

Инв. № подл. | Подп. и дата | Взам. инв. №
Т.О. | Гнатенко
Согласовано

(Начало см. лист ПОС-1).

с „обратной лопатой" типа Э-652Б ёмк. ковша 0,65 м³ с отсыпкой грунта в отвал и перемещением последнего в резерв на расстояние 50 ÷ 100 м с помощью бульдозера типа Д-271.

Обратную засыпку пазух фундаментов предусмотрено вести ранее вынутым грунтом с помощью экскаватора-бульдозера типа Э-153 А, оборудованного грейферным ковшом.

Уплотнение грунта под полы предусмотрено производить с применением вибротрамбовки типа СВТ-3МП весом 300 кг.

3. Монолитные ж.б. и бетонные работы.

Проектом предусматривается заготовку опалубки и арматуры для монолитных конструкций выполнять на производственной базе генподрядчика с доставкой на стройплощадку готовых щитов, сборно-разборных коробов, инвентарных элементов, сварных арматурных каркасов и сеток.

Подача бетонной смеси в опалубку монолитных фундаментов проектируется с помощью вибролотка или монтажного крана и опрокидной бадьи.

Возведение ствола дымовой трубы предусмотрено в скользящей опалубке.

4. Монтаж сборных ж.б. и стальных конструкций

Монтаж конструкций надземной части здания котельной предусмотрено вести с помощью самоходного стрелового крана типа МКГ-25 грузоподъемностью 25 т со стрелой 17,5 ÷ 32,5 м, обеспечивающего монтаж элементов каркаса на высоте до 15,0 м, при максимальном весе монтажной единицы 4,0 ÷ 10,4 т. Для возможности осуществления совмещенного метода монтажа каркаса здания и оборудования работы по монтажу каркаса в осях Г-Д и А-В уч-ка 8 ÷ 14 выполняются после завершения монтажа котлоагрегатов и устройству покрытия в пределах осей В-Г уч-ка 8 ÷ 14. Монтаж конструкций зданий мазутонасосной предусмотрено вести с помощью авто-крана типа К-104 грузоподъемностью 10 т со стрелой 10 ÷ 18 м.

Строительство железобетонной дымовой трубы, высотой 90 м, диаметром 3,6 м намечается вести с помощью 2-шахтного подъемника типа „Союзтеплострой", грузоподъемностью 0,75 т, шахта которого монтируется в дымовом канале одновременно с наращиванием ствола трубы.

5. Монтаж оборудования

Монтаж тяжеловесного и крупногабаритного котельного оборудования (максимальный вес блока 23 т) предусматривается выполнять совмещенно с монтажем каркаса здания в осях В-Г уч-ка 8 ÷ 14 при незакрытом покрытии с помощью одного и того же крана.

В случае неодновременной поставки оборудования монтаж котельных агрегатов намечается вести через разобранный торец стены ряда 14 участка В-Г (с разборкой фахверковой колонны по оси 14/Г) используя метод „надвижки" укрупненного блока по временной металлоконструкции через монтажные проемы с помощью электролебедок грузоподъемностью 3,0 т.

Укрупнение и подачу блоков на металлоконструкцию для „надвижки" предусмотрено осуществлять с помощью самоходного стрелового крана типа МКГ-25 грузоподъемностью 25 т со стрелой 17,5 м.

Монтаж резервуаров V = 3000 м³ предусмотрено вести в соответствии с типовыми ППР Гипронефтеспецмонтажа Главнефтемонтаж ММСС СССР.

Монтаж оборудования мазутонасосной выполняется методами и средствами, заложенными в типовом проекте 903-2-11.

Подача транспортабельных блоков котлоагрегатов на площадку укрупнительной сборки предусмотрено по ж.д. путям.

Продолжение см. лист 3.

Привязан	Гл.инжен.	Думан		ТП 903-1-183 ПОС	
	Нач.отд.	Боровцов		Котельная с тремя водогрейными котлами КВ-ГМ-50	
	Н.контр.	Зуневич			Стадия Р / Лист 2 / Листов
	Гл.спец.	Зуневич		Основные положения по производству строительно-монтажных работ. Пояснительная записка	Госстрой Латв.ССР ЛАТГИПРОПРОМ г. Рига
Инв. №	Рук.гр.	Яновская			
	Исполн.	Яновская			

17077-09 6 Проб. Зуневич Копир. В. Суль. Формат 22

(Начало см. лист ПОС-2)

6. Мероприятия по организации производства работ в зимних условиях

а) Для расчетной температуры -20°С; -30°С

Производство земляных работ в зимних условиях предусмотрено вести с предварительным рыхлением грунта с помощью клин- или шар-бабы, подвешиваемых к стреле крана-экскаватора. Отогрев мерзлого грунта намечается с помощью паровой иглы от передвижной паро-силовой установки типа РИ-3. Рытье траншей и котлованов проектируется вести на свободной от застройки территории с откосами без креплений с откосами без креплений, а в стесненных местах, в точках подключения к существующим магистральным сетям или при разработке котлованов в неустойчивых грунтах- с вертикальным креплением стенок инвентарными щитами. Производство бетонных работ осуществляется для массивных конструкций методом „термоса". Замоноличивание узлов сборных ж.б. элементов каркаса здания с паропрогревом в „капиллярной" опалубке.

Кирпичная кладка стен не рассчитана на метод „замораживания", поэтому вести ее в зимних условиях проектируется на хлорированных растворах.

б) Для расчетной температуры -40°С

Производство земляных работ предусмотрено вести в зимних условиях с предварительным рыхлением грунта взрывным способом мелко-шпуровыми зарядами. Отогрев мерзлого грунта намечается с помощью электрической иглы с предварительным бурением скважин для игл ручным перфоратором типа СПР-11. Рытье траншей и котлованов намечено вести без крепления до слоя непромороженного грунта.

Производство бетонных работ проектируется осуществлять на сухих смесях, перемещаемых в автобетономешалке типа С-224 с приготовлением бетона на месте перед укладкой в опалубку сооружения и с применением способа электропрогрева или тепляков. Возведение дымовой трубы намечается вести с помощью подвижного тепляка, устанавливаемого на специальной головке шахтоподъемника с электропрогревом наружных слоев кладки и паропрогревом футеровки и слоев, обращенных внутрь ствола трубы. Кирпичную кладку стен осуществляют методом „замораживания" с принятием дополнительных мер против понижения прочности кладки и обеспечения устойчивости каркаса. Производство кровельных работ (устройство стяжки и наклейку рулонного ковра) намечается вести под защитой тепляка, обеспечивающего температуру внутри него не ниже +5°С. Замоноличивание и сварку узлов сборных ж.б. элементов каркаса здания проектируется вести с применением переносной будки (щитов)

III. Техника безопасности

В связи с осуществлением строительства комплекса котельной в пределах населенного пункта, города или на действующем промпредприятии необходимо, чтобы строительная площадка была ограждена забором. Участки автодорог, совпадающие с зоной действия стрелового крана (см. черт. ПОС-4) являются опасными зонами, где движение автотранспорта и пешеходов должно быть ограничено, согласно требованиям СНиП III-А 11-70 п. 2, 11. При монтаже тяжеловесного оборудования следует соблюдать технологическую последовательность подачи его в монтаж и очередность установки оборудования на фундаменты. Строительство дымовой трубы осуществляется с ограждением опасной зоны в соответствии со СНиП III-А 11-70 п. 26 и 20.30. До начала разработки мерзлых грунтов взрывным способом определяются границы опасной зоны и принимаются необходимые меры безопасности согласно „Единым правилам безопасности при ведении взрывных работ Госгортехнадзора СССР".

IV. Противопожарные мероприятия

Норма расхода воды на наружное пожаротушение принята 20 л/сек, что должна быть обеспечено выбором источника водоснабжения при привязке типового проекта.

Противопожарные разрывы между зоной размещения временных сооружений для нужд строительства и строящимися объектами приняты в 20 м по норме для IV-V степени огнестойкости временных зданий и сооружений согласно основных положений проектирования противопожарных требований.

привязан		Гл. инж. пр.	Дитман		ТП 903-1-183 ПОС
		Нач. отд.	Бородкин		котельная, с тремя водогрейными котлами КВ-ГМ-30 для открытой системы теплоснабжения
		Н. контролер	Боронов		
		Гл. спец.	Чернов		Стадия: Р; Лист: 3; Листов: 5
		Рук. гр.	Ханзадян		Пояснительная записка.
Инв. №		Исполн.	Ханзадян		Генеральный проектировщик по газоснабжению, строительно-монтажным работам: Пояснительная записка.
		ГИП	Боронов		Госстрой АССР ЛАТГИПРОПРОМ г. Рига

17077-09 7 Копир. бумага Формат 22Г

Альбом 2.3

Типовой проект 903-1-183

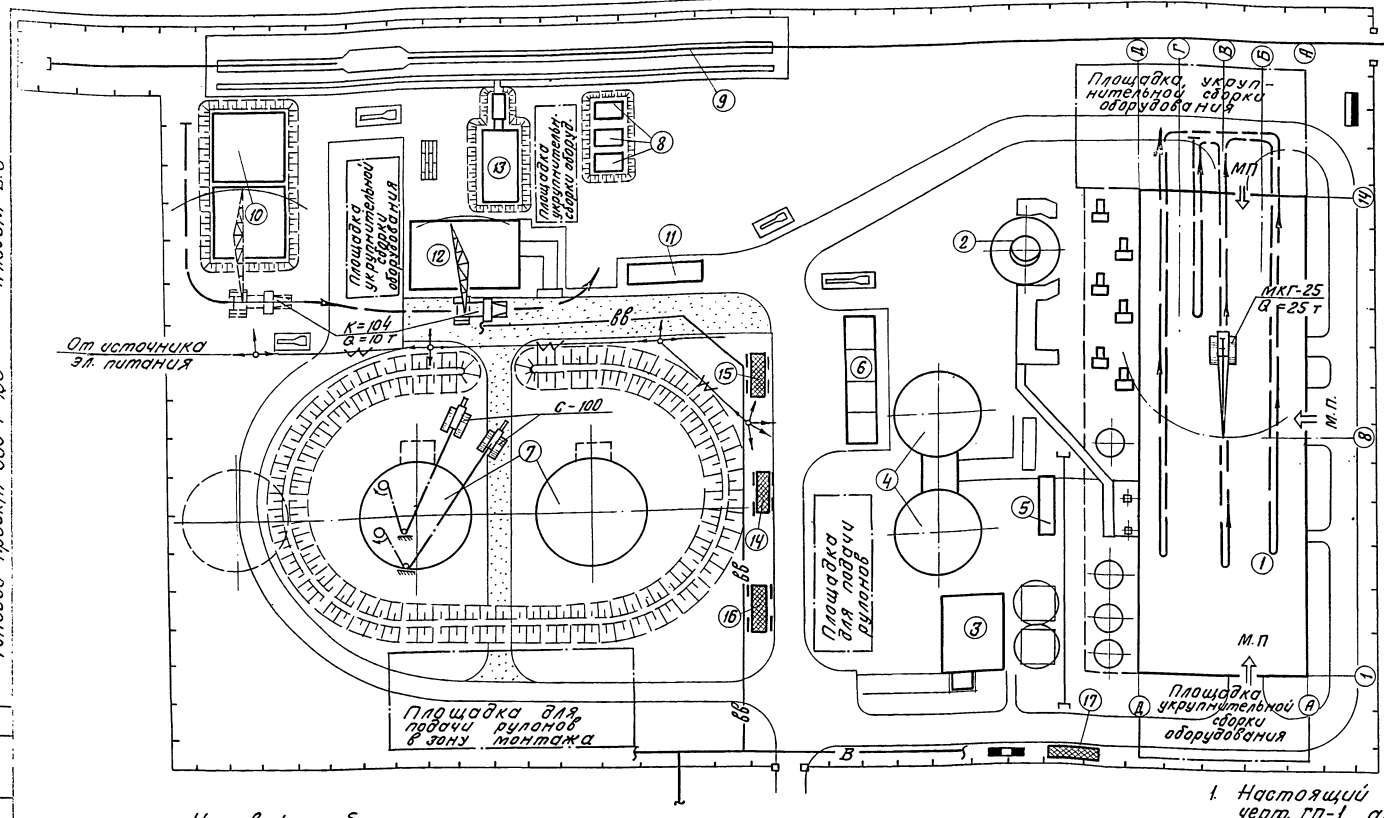

Экспликация

NN по ГП	Наименование	Прим
1	Котельная	Т.П. 903-1-183
2	Дымовая труба	Т.П. 907-2-178
3	Склад серной кислоты и соли	Т.П. 903-1-183
4	Баки-аккумуляторы	"
5	Продувочный колодец	"
6	Открытая Т.П.	"
7	Резервуары надземные металлические V=3000м³ х 2	ТП 704-1-56
8	Резервуары подземные металлические для присадок V=25м³ х 3 шт.	ТП 704-1-109
9	Ж.б. эстакада мазутослива на 8 вагон-цистерн	Т.П. 903-2-11
10	Резервуары воды V=500м³ х 2 шт.	Т.П. 4-18-842
11	Нефтеуловитель	Т.П. 902-2-157
12	Мазутонасосная	Т.П. 903-2-11
13	Приемная емкость	
14	Контора участка	Временные сооружения для стр-ва
15	Бытовки для рабочих	
16	Материальный склад	
17	Навес	

Условные обозначения

- Проектируемые здания и сооружения
- Временные —— " ——
- Перспективное строительство
- Проектируемые автодороги
- Временные —— " ——
- Места складирования сборного железобетона
- То же кирпича
- Проектируемая ограда
- ВВ — Временный водопровод
- Временные воздушные эл. сети
- Путь движения монтажного крана
- Откос
- Ж.Д. путь н/колеи
- Монтажная площадка
- Электросборка
- М.П. — Монтажный проем
- Пожарный щит
- Подача оборудования

1. Настоящий чертеж разработан на основе черт. ГП-1 альбома 2.3.
2. Подземные коммуникации не используемые для нужд строительства на плане условно не показаны.
3. Разводку временных сетей водопровода и эл. питания уточнить при привязке типового проекта.
4. Монтаж здания в осях Г-Д и А-В уч-ка 8÷14 производится после монтажа котельных агрегатов и монтажа каркаса здания в осях В÷Г уч-ка 8÷14.

Масштаб 1:500

Привязан			
Инв. №			
Гл.инж.пр.	Думан		
Нач.отд.	Ворожцова		
Н.контр.	Зимелис		
Гл.спец.	Зимелис		
Рук.гр.	Янковская		
Исполн.	Янковская		
Пров.	Зимелис		

ТП 903-1-183 ПОС

Котельная с тремя водогрейными котлами КВ-ГМ-50

Стадия	Лист	Листов
Р	4	

Основные положения по производству строительно-монтажных работ. Строительная часть. Стадия монтажа конструкций надземной части здания.

Госстрой Латв. ССР ЛАТГИПРОПРОМ г. Рига

17077-09 8

Копир. В. Гуч

Формат 22

Типовой проект 903-1-183 Альбом 2.3

Ведомость основных комплектов

Обозначение		Наименование	Примечание
тп 903-1-183	ГП	Генеральный план	Альбом 2.1, 2.3
тп 903-1-183	АР	Архитектурно-строительные решения	Альбом 2.1, 2.3, 2.4, 2.5, 2.6
тп 903-1-183	КЖ	Конструкции железобетонные	Альбом 2.1 ÷ 2.6
тп 903-1-183	КМ	Конструкции металлические	Альбом 2.1, 2.3, 2.5
тп 903-1-183	ВК	Внутренние водопровод и канализация	Альбом 5.1, 5.2
тп 903-1-183	ОВ	Отопление и вентиляция	Альбом 5.1 5.2
тп 903-1-183	НВК	Наружные сети водопровода и канализации	Альбом 5.1 5.2
тп 903-1-183	ТС	Тепловые сети	Альбом 5.1 5.2
тп 903-1-183	КИП	Автоматизация	Альбом 4.1 ÷ 4.10
тп 903-1-183	Э	Электротехническая часть	Альбом 3.1 ÷ 3.5
тп 903-1-183	ТМ	Тепломеханическая часть	Альбом 1.1 ÷ 1.7

Ведомость чертежей основного комплекта

Формат	Лист	Наименование	Примечание
	1	Общие данные (начало)	8
	2	Общие данные (окончание)	9
	3	План на отм. 0.000 и 3.300 Фасад 1-3, 3-1. Планы полов и кровли	10
	4	Склад реагентов. План на отм. 0.000 Разрез 1-1. Фасады 1-2, 2-1, Б-В, А-Б. Детали	11
	5	Камера управления. план на отм. 0.000. Разрез 1-1, Фасады.	12

Сводная спецификация к чертежам архитектурно-строительных решений

Марка	Обозначение	Наименование	Кол. шт.	Примеч.
		Изделия деревянные		
		ворота и двери		Альб. 2.1 лист АР-4
НС2-94	ГОСТ 12506-67	Окна деревянные	7	
		Изделия бетонные, железобетонные и гипсобетонные, замаркированные на АР		Спецификация на КЖ
	Серия 1.431-14 вып. 0	Панели из гипсобетона		Альб. 2.1 АР-10
	Серия 1.431-20 вып. 0	Каркасно-обшивные вкладыши		Альб. 2.1 АР-10
	То же	крепежные элементы		Альб. 2.1 АР-10

Типовой проект разработан в соответствии с действующими нормами и правилами и предусматривает мероприятия обеспечивающие взрывную, взрывопожарную и пожарную безопасность при эксплуатации здания.

Главный инженер проекта (Думан)

Сводная спецификация к чертежам архитектурно-строительных решений

Марка	Обозначение	Наименование	Кол. шт.	Примеч.
		Изделия металлические		
		Ворота и двери КТП		Спецификация на КМ
МД-33.3	ГОСТ 22414-77	Шкафы гардеробные	10	
2МД-33.3	"	"	3	
	Серия 1.431-10 вып. 0	перегородки консольные сетчатые стальные		Альб. 2.1 АР-10
		механизмы реечные для открывания окон		
МР02-2	Серия 1.464-12 вып. 1;2	механизм реечный для открывания окон	1	
МР02-3	То же	То же	1	
МР02-5	"	"	1	
МР02-10	"	"	1	
ПОГ-6.0-1.2	Серия 1.436-4 вып. 1	оконная панель одинарная глухая	13	
ПОГ-6.0-24	То же	"	5	
ПОС-6.0-1.2	"	оконная панель одинарная створная	14	
ПОС-6.0-24	"	"	2	
ПСС-6.0-1.2	"	оконная панель двойная спаренная створная	5	
ПСС-6.0-1.8	"	"	10	
ПРС-3.0-1.8	"	оконная панель раздельная створная	4	
ПРС-1.5-1.8	"	"	6	
НС1	"	Нащельник	28	
НС2	"	"	5	
НС3	Серия 1.436-4 вып. 1	"	6	
К1	"	Слив	98	
К2	"	"	8	
К4	"	"	14	
	"	Труба 60х30х2	21	
МП-4	Серия 2.436-2 вып. 1.2	детали крепления оконных переплетов	295	
МП-5	"	"	245	
МП-6	"	"	61	
МП-15	"	"	5	
МП-16	"	"	3	
МП-17	"	"	2	
МП-19	"	"	50	
МП-20	"	"	76	
МП-21	"	"	6	
МП-22	"	"	20	
		детали крепления гипсобетонных перегородок		Альб. 2.1 АР-10
ФС-2-1	Серия 1.431-14 вып. 1	Фахверковая стойка	7	короче на 820 мм
МК-5	Серия 2.430-3 вып. 3	детали крепления кирпичных стен	74	
МК-6	"	"	74	

Марка	Обозначение	Наименование	Кол. шт.	Примеч.
МС-1	Серия 1.431-6	детали крепления кирпичных перегородок	48	
МС-2	"	"	48	
МС-11	"	"	20	
МС-12	"	"	20	
ф12 АI	ГОСТ 5781-75	" ф12 АI	18.7	кг
ф4 ВI	ГОСТ 6727-53*	Армирование кирпичных перегородок	160	кг
		Армирование газобетонных перегородок		Альб. 2.1 АР-7
		детали проемов венткамер		Альб. 2.1 АР-7
МН1-23	ТП 903-1-183 КЖИ-МН1-23 Альбом 2.5	Закладное изделие МН1-23	48	
МН1-24	ТП 903-1-183 КЖИ-МН1-24 Альбом 2.5	" МН1-24	1	
МН1-25	ТП 903-1-183 КЖИ-МН1-25 Альбом 2.5	" МН1-25	4	
		крепление кровли камеры управления		АР-5
		Асбестоцементные изделия		
	ГОСТ 8432-75	Волнистые асбестоцементные листы	50	м² АР-5
		Стекло		
НС2-94	ГОСТ 12506-67 стекло толщ. 3 мм	3х625х1575	12	склад реагентов
С1	ГОСТ 111-65* стекло толщ. 4 мм сер. 1.436-4 вып. 1	1080 х 1435	128	
С2	"	1020 х 1380	40	
С3	"	970 х 1330	88	
С4	"	915 х 1270	40	
С5	"	550 х 1435	78	
С6	"	490 х 1380	70	
С7	"	1110 х 1435	37	
С9	"	1005 х 1330	4	

Привязан

Инв. №

ТП 903-1-183 АР

Котельная с тремя водогрейными котлами КВ-ГМ-50

Гл. инж. пр.	Обчаров	
Гл. инж. пр.	Думан	
Нач. отд.	Меленевский	
Н. контр.	Буйвите	
Гл. арх.	Буйвите	
Гл. констр.	Андриевская	
Рук. гр.	Барткевич	
Ст. арх.	Бике	

Стадия	Лист	Листов
Р	1	

Общие данные (начало)

Госстрой Латв. ССР ЛАТГИПРОПРОМ г. Рига

17077-09 9 Пров. Саржинская Копир. Формат 22

Типовой проект 903-1-183 Альбом 2.3

Спецификация заполнения оконных проемов

Марка	Обозначение	Наименование	Кол. шт.	Примечание
		Проем ОК1	13	
ПОГ-6.0-1.2	Серия 1.436-4 вып. 1	Оконная панель одинарная глухая	1	
	То же	Нащельник НС1	1	
	"	Слив К1	2	
		Проем ОК2	14	
ПОС-6.0-1.2	"	Оконная панель одинарная створная	1	
	"	Нащельник НС1	1	
	"	Слив К1	2	
		Проем ОК3	5	
ПСС-6.0-1.2	"	Оконная панель двойная спаренная створная	1	
	"	Нащельник НС1	1	
	"	Слив К1	2	
		Проем ОК4	5	
ПОГ-6.0-2.4	"	Оконная панель одинарная глухая	1	
	"	Нащельник НС3	1	
	"	Слив К1	2	
		Проем ОК5	2	
ПОС-6.0-2.4	"	Оконная панель одинарная створная	1	
	"	Нащельник НС3	1	
	"	Слив К1	2	
		Проем ОК6	10	
ПСС-6.0-1.8	"	Оконная панель двойная спаренная створная	1	
	"	Нащельник НС2	1	
	"	Слив К1	2	
		Проем ОК7	4	
ПРС-3.0-1.8	"	Оконная панель раздельная створная	1	
	"	Слив К2	2	
		Проем ОК8	6	
ПРС-1.5-1.8	"	Оконная панель раздельная створная	1	
	"	Слив К4	1	
		Проем ОК9	2	склад реагентов
НС2-94	ГОСТ 12506-67	Оконный блок	3	
		Проем ОК11	1	
НС2-94	То же	Оконный блок	1	камера управления

План полов
М 1:400

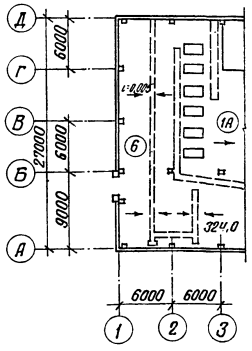

План кровли
М 1:400

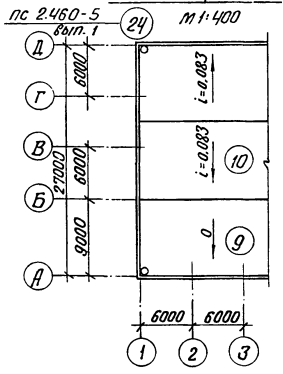

Указания по привязке проекта

1. Данный комплект чертежей по архитектурно-строительной части является продолжением чертежей альбома 2.1, разработан для здания котельной с открытой системой теплоснабжения.
2. При привязке проекта в чертежи марки АР Альбома 2.1 вносятся изменения по оси 3, связанные с габаритами здания, кроме того из комплекта исключаются листы АР-3 и АР-16.

Склад реагентов

План кровли
М 1:400

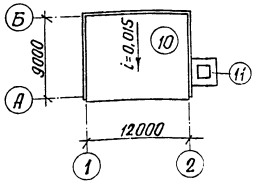

План полов
М 1:400

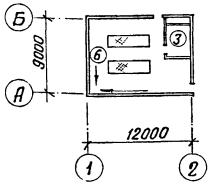

Схема комплектации проекта

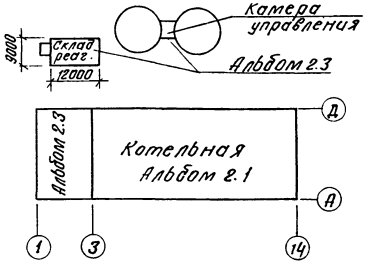

Гл.инж.пр.	Обчаров	
Гл.инж.пр.	Дулман	
Нач.отд.	Меленевский	
Н.контр.	Буйвите	
Гл.арх.	Буйвите	
Гл.констр.	Андриевская	
Рук.гр.	Барткевич	
Ст.арх.	Бике	

Привязан

Инв. №

ТП 903-1-183 АР

Котельная с тремя водогрейными котлами КВ-ГМ-50

Стадия	Лист	Листов
Р	2	

Общие данные (окончание)

Госстрой Латв. ССР ЛАТГИПРОПРОМ г. Рига

Инв. № подл. | Подп. и дата | Взам. инв. №

Копил В. Гриб

Формат 22

Фасад 1-3

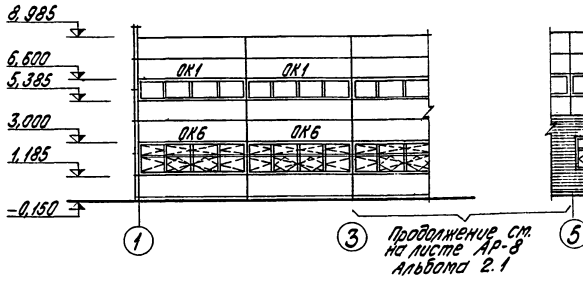

Фасад 5-1

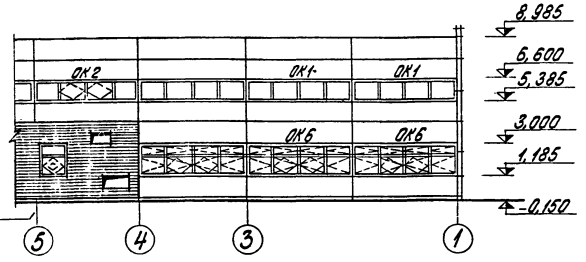

Фасад А-А

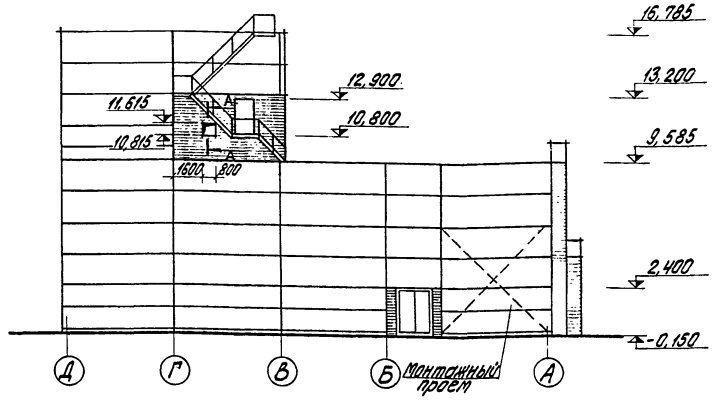

План на отм. 0,000

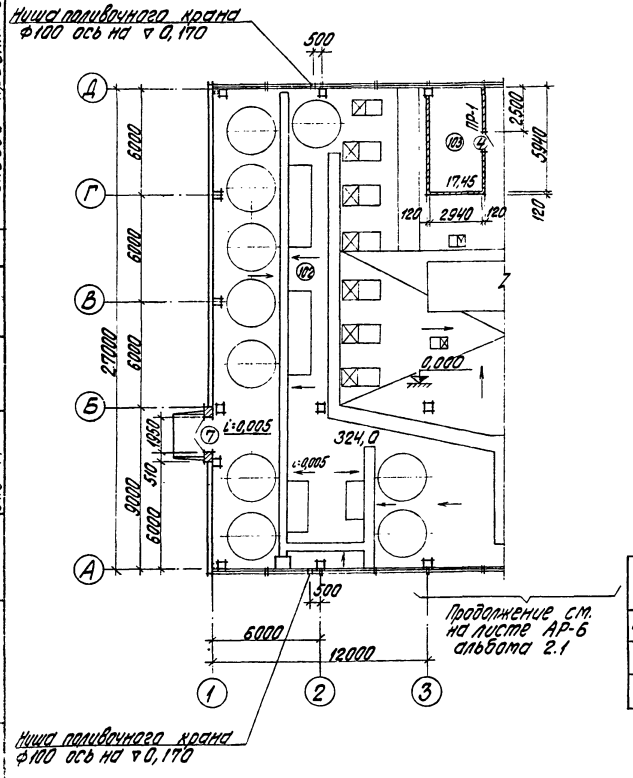

План на отм. 3,000

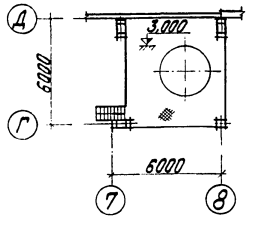

А-А

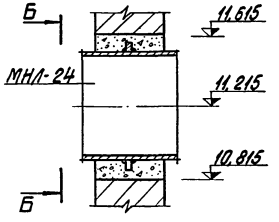

Б-Б

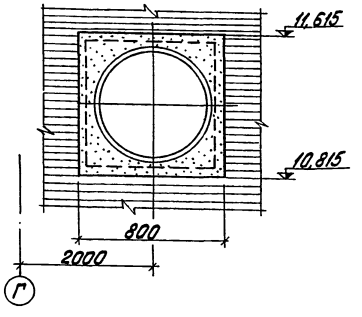

1. Расположение монорельсов см. листы марки КМ.

Экспликация помещений

№	Наименование	Категория производства по взрыво- и пожароопасн.
102	ВПУ	Д
103	Кислотная	Д

Привязан

Инв. №

Гл. инж. ин.	Обчаров		
Гл. инж. пр.	Думан		
Нач. отд.	Меленевский		
Н. контр.	Будвите		
Гл. арх.	Будвите		
Гл. констр.	Андриевский		
Рук. гр.	Борткевич		
Ст. арх.	Бике		
Пров.	Саржинская		

ТП 903-1-183 АР

Котельная с тремя водогрейными котлами КВ-ГМ-50

Стадия	Лист	Листов
Р	3	

План на отм. 0,000 и 3,000. Фасад 1-3, 3-1.

Госстрой Латв. ССР ЛАТГИПРОПРОМ г. Рига

Копир. Бролина

Формат 22 г.

17077 09 11

Типовой проект 903-1-183 Альбом 2.3

Инв. № подл. | Подп. и дата | Взам. инв. №

Фасад 1-2

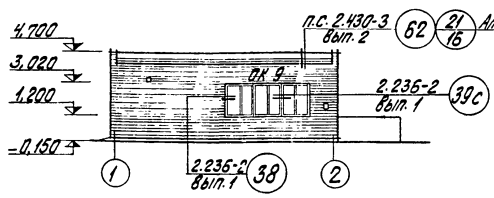

Фасад 2-1

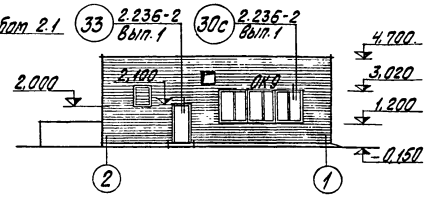

Фасад Б-А

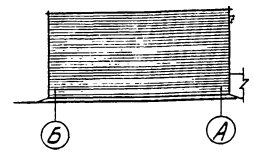

Фасад А-Б

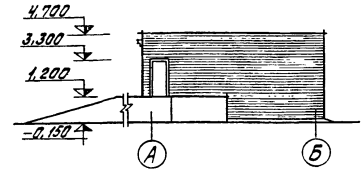

Разрез 1-1

Слой гравия размером зерен 5÷10 мм втопленного в антисептированную битумную мастику
4 слоя рубероида кровельного с мелкозернистой посыпкой марок РКМ-350 (ГОСТ 10923-76) на битумной мастике
Огрунтовка раствором битума 5-ой марки в керосине 1:2 по весу
Стяжка из цементно-песчаного раствора М50 - 15 мм
Газобетонные или газосиликатные плиты γ=500 кг/м³ - 60 "
Сборные ж/бет. плиты покрытия

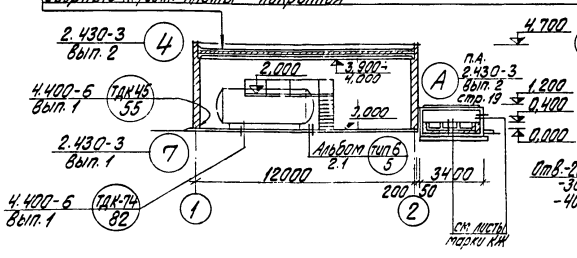

Фрагмент плана 1

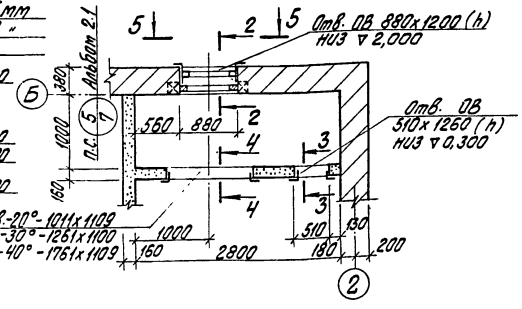

2-2

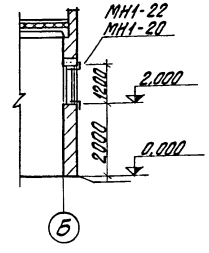

3-3

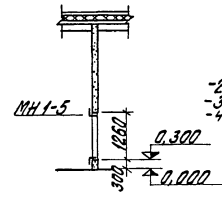

4-4

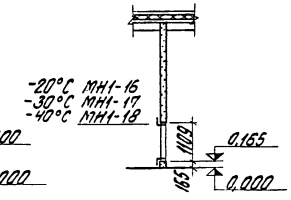

План на отм. 0,000

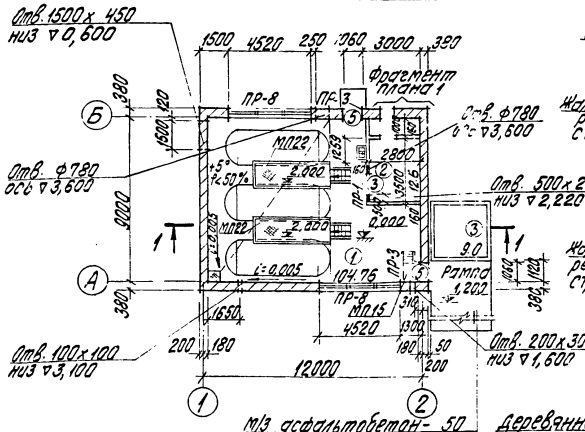

Мз асфальтобетон	- 50
Щебень	- 20
Утрамбованный грунт	

5-5

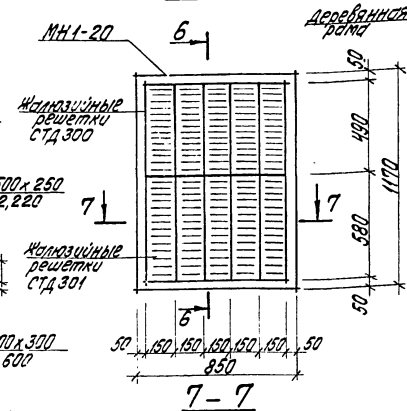

6-6

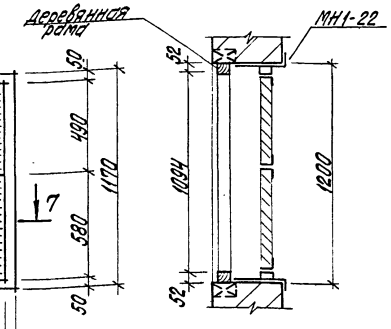

7-7

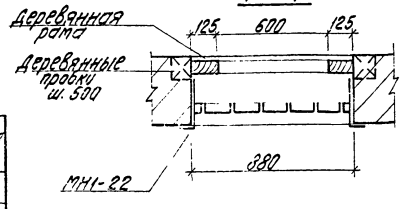

Спецификация элементов к маркировочным схемам, расположенным на листе АР-4

Марка	Обозначение		Наименование		Кол. шт.	Примечание
—	ГОСТ 5781-75		Ф12 АI L=3900		7,0 кг	Ал. 2.1 АР7 дет.1
МС1	ТП 903-1-183 Альбом 2.5	КЖИ-МС1	Соединительное изделие	МС1	10	То же
КР1	ТП 903-1-183 Альбом 2.5	КЖИ-КР1	Арматура перегородки	КР1	37	м—"—
МС12	Серия 1.431-6		Закладное изделие	МС12	10	—"—
МН1÷5	ТП 903-1-183 Альбом 2.5	КЖИ-МН1-5	То же	МН1-5	1	
МН1-16÷МН1-18	ТП 903-1-183 Альбом 2.5	КЖИ-МН1-16÷МН1-18	То же	МН1-16÷МН1-18	1	
МН1-20	ТП 903-1-183 Альбом 2.5	КЖИ-МН1-20	То же	МН1-20	1	
МН1-22	ТП 903-1-183 Альбом 2.5	КЖИ-МН1-22	То же	МН1-22	1	
СТД 300	Мех.3-а №1 треста „Сантехдеталь" г. Горький		Жалюзийная решетка		5	
СТД 301	—"—		То же		5	

Экспликация помещений

№	Наименование	Категория производства по взрыво- и пожароопасн.
1	Склад серной кислоты	Д
2	Венткамера	Д
3	Склад соли	Д

1. Все газобетонные перегородки армировать, см. примеч. альбом 2.1 лист АР-2, п. 4 г.

Привязан

Инв. №

Гл. инж. пр.	Думан	
Нач. отд.	Меленевский	
Н. контр.	Буйвите	
Гл. арх.	Буйвите	
Гл. констр.	Андриевский	
Рук. гр.	Барткевич	
Ст. арх.	Бике	

ТП 903-1-183 АР

Котельная с тремя водогрейными котлами КВ-ГМ-50

Стадия	Лист	Листов
Р	4	

Склад реагентов. План на отм. 0,000. Разрез 1-1. Фасады 1-2, 2-1, Б-А, А-Б. Детали.

Госстрой Латв. ССР ЛАТГИПРОПРОМ г. Рига

Пров. Саржинская

Копир. Бралина

Формат 22 г

17077-09 12

Типовой проект 903-1-183 Альбом 2.3

Согласовано: Гл. арх. т.о. Безгинный; Гл. констр. т.о. Грегис; Отд. ТМ Шкенев

Отд. ТС; Отд. ВК; Отд. ОВ; Отд. ЭО

Инв. № подл. | Подп. и дата | Взам. инв. №

Лист 27 06

Фасад А-А

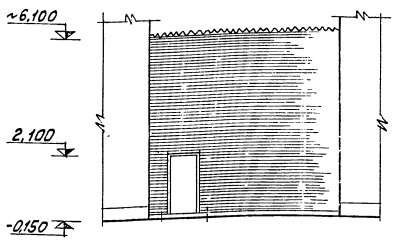

Фасад Б-Б

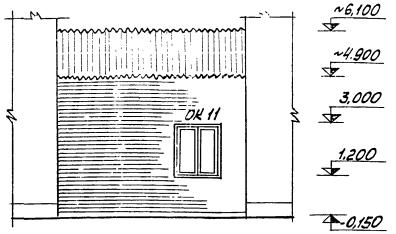

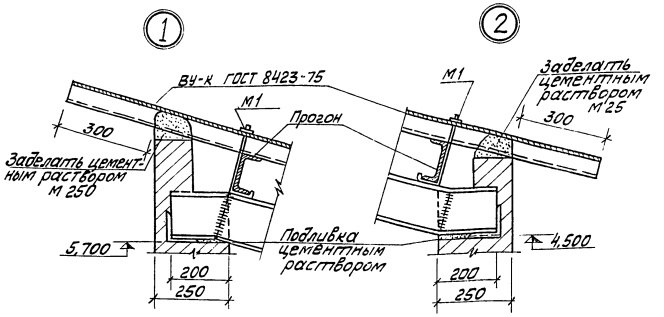

План на отм. 0,000

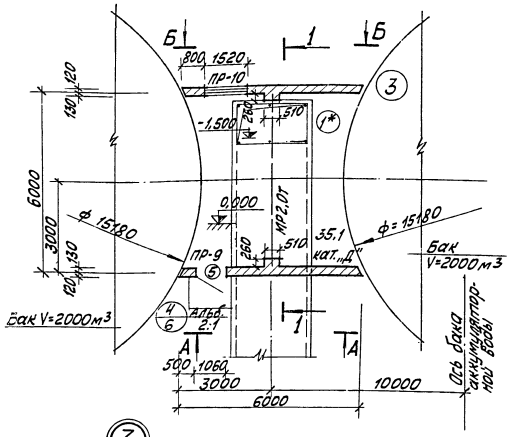

Разрез 1-1

Асбестоцементные волнистые листы усиленного профиля марок ВУ-К ГОСТ 8423-75
Металлические балки см. чертежи марки КМ

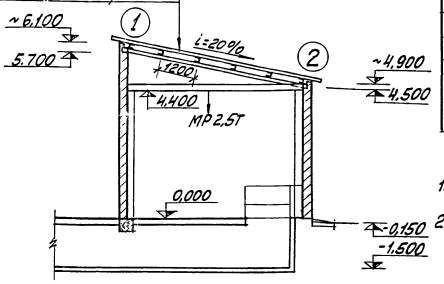

Спецификация элементов на монтажную схему

Марка		Обозначение	Наименование	Кол. шт.	Примечание
		Изделия асбестоцементные			
ВУ-К		ГОСТ 8423-75	Листы асбестоцементные	18	
		Изделия металлические			
М1	К1	сер. 2.460-1 вып. 1	Металлическое крепление К1	48	
	Г	—"—	—"— Г	48	
	Ш1	—"—	—"— Ш1	48	

1. Внутреннюю поверхность кирпичных стен затереть и окрасить извёстковой краской.
2.* Марку пола см. в экспликации на листе АР-5 ал. 2.1.

Ведомость перемычек

Перемычки			Элементы перемычки		
Тип по ПР-74	Схема сечения	Кол. мест	Марка	Обозначение	Кол.
ПР-9	220 / 250	1	1ПР38-15,12,22Д	сер. 1.138-10 вып. 1	2
ПР-10		1	1ПР8-20.12.22Д	То же	2

Ведомость проёмов дверей

Проёмы			Элементы заполнения проёма		
Тип по ПР-74	Размер в кладке в×h мм	Кол. мест	Марка	Обозначение	Кол.
5	1060 × 2100	1	Д-56	ГОСТ 14624-69	1

Оцинкованная кровельная сталь
Просмоленная пакля
Цементный раствор

Привязан:

Инв. №

Гип	Думаях		ТП 903-1-183 АР
Нач. отд.	Меренейский		Котельная с тремя водогрейными котлами КВ-1М-50
Н. конт.	Бнйбутте		
Гл. арх.	Бнйбутте		Стадия Р, Лист 5, Листов
Гл. конст.	Ангорисский		
Рук. гр.	Бартакевич		Камера управления. План на отм. 0,000. Разрез 1-1, фасады
Ст. арх.	Бике		Госстрой Латв. ССР ЛАТГИПРОПРОМ г. Рига
Пров.	Сарнинская		

17077-09 13

Копировал: Маго. Формат 22 Г

Ведомость основных комплектов

Обозначение		Наименование	Примеч.
т.п. 903-1-183	ГП	Генеральный план	Альбом 2.1, 2.3
т.п. 903-1-183	АР	Архитектурно-строительные решения	Альбом 2.1, 2.3, 2.4, 2.5, 2.6
т.п. 903-1-183	КЖ, КЖI	Конструкции железобетонные	Альбом 2.1 ÷ 2.6
т.п. 903-1-183	КМ	Конструкции металлические	Альбом 2.1; 2.3; 2.5
т.п 903-1-183	ВК	Внутренние водопровод и канализация	Альбом 5.1 5.2
т.п. 903-1-183	ОВ	Отопление и вентиляция	Альбом 5.1 5.2
т.п. 903-1-183	НВК	Наружные сети водопровода и канализации.	Альбом 5.1 5.2
т.п. 903-1-183	ТС	Тепловые сети	Альбом 5.1 5.2
т.п. 903-1-183	КИП	Автоматизация	Альбом 4.1 ÷ 4.10
т.п. 903-1-183	Э	Электротехническая часть	Альбом 3.1 ÷ 3.5
т.п. 903-1-183	ТМ	Теплотехническая часть	Альбом 1.1 ÷ 1.7

Ведомость чертежей основного комплекта.

Формат	Лист	Наименование	Примеч.
	1	Общие данные (начало).	13
	2	Общие данные (продолжение).	14
	3	Общие данные (продолжение).	15
	4	Общие данные (продолжение).	16
	5	Общие данные (продолжение).	17
	6	Общие данные (продолжение).	18
	7	Общие данные (продолжение).	19
	8	Общие данные (окончание).	20
	9	Схема расположения фундаментов и фундаментных балок. Узел 24.	21
	10	Фундамент фм24. Опалубка и армирование.	22
	11	Схема расположения колонн, ригелей и связей в осях 1÷9.	23

Типовой проект разработан в соответствии с действующими нормами и правилами и предусматривает мероприятия обеспечивающие взрывную, взрывопожарную и пожарную безопасность при эксплуатации здания.

Главный инженер проекта (Думан)

Ведомость чертежей основного комплекта

Формат	Лист	Наименование	Примечание
	12	Схема расположения балок покрытия и плит площадки на отм. 4.200	
	13	Схема расположения плит покрытия	
	14	Схема расположения стеновых панелей по оси. А, Д	
	15	Схема расположения элементов подземного хозяйства в осях „1÷6", „А÷Д". Разрезы Н-Н, П-П	
	16	Схема расположения закладных изделий в подземном хозяйстве и схема перекрытия каналов в осях „1÷6", „А÷Д". Разрезы Р-Р, Т-С	
	17	Схема расположения элементов подземного хозяйства в осях „6÷10", „А÷Д". Разрез Т-Т.	
	18	Схема расположения элементов подземного хозяйства в осях „1÷8", „А-Е".	
	19	Схема расположения элементов подземного хозяйства катера управления.	
	20	Подземное хозяйство. Спецификация элементов к схемам подземного хозяйства.	
	21	КНт 13. Опалубка.	
	22	Схема покрытия канала КНт 13.	
	23	КНт 13, КНт 17. Опалубка и армирование. Разрезы 22-22 ÷ 32-32	
	24	КНт 13 Опалубка и армирование. Разрезы 33-33 ÷ 37-37, 31*-31*, 35*-35* ÷ 37*-37*.	
	25	КНт 15, КНт 15*, КНт 16, Опалубка и армирование. Разрезы 38-38 ÷ 41-41, 39*-39*, 40*-40*	
	26	ПРт 6. Опалубка и армирование.	
	27	ПРт 6. Опалубка и армирование	
	28	Склад реагентов. Схема расположения подземного хозяйства.	
	29	Склад реагентов. Схема расположения плит покрытия.	
	30	Трасса трубопроводов. Схема расположения фундаментов, колонн, балок, траверс	
	31	Трасса трубопроводов. Разрезы 1-1 ÷ 6-6.	
	32	Трасса трубопроводов. Элемент плана №1. Разрез 7-7.	

Указания по привязке проекта

1. Альбом чертежей здания в осях 1÷3 разработан для котельной с открытой системой теплоснабжения и включает в себя чертежи дополняющие альбомы 2.1 и 2.2 той же марки.
2. При привязке проекта из альбома 2.2 исключаются листы общих данных, аннулируются листы КЖ-31÷КЖ-35 и КЖ-41÷КЖ-45, на остальных чертежах вносятся изменения, связанные с геометрией здания. Указания по применению отдельных узлов и деталей даны непосредственно на листах. При привязке чертежей подземного хозяйства аннулируются листы КЖ-5÷7, 28, 29.

Схема комплектации чертежей марки КЖ, КЖI

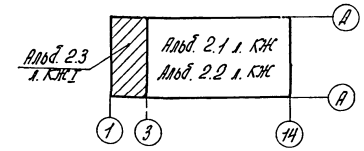

Привязан			
Инв. №			
ТП 903-1-183 КЖI			
Котельная с тремя водогрейными котлами КВ-ГМ-50			
Гл. инж.	Обухов		
ГИП	Думан		
Нач. отд.	Меленевский		
Н. контр.	Андриевский		
Гл. констр.	Андриевский		
Рук. гр.	Барткевич		
Инж.	Кузнецова		
Проф.	Барткевич		

Стадия	Лист	Листов
Р	1	32

Общие данные (начало).

Госстрой Латв. ССР ЛАТГИПРОПРОМ г. Рига

Ведомость примененных и ссылочных документов

Обозначение	Наименование	Примечание
1.112-5 Вып. 0, 4	Плиты железобетонные для ленточных фундаментов	
ГОСТ 13579-78	Блоки бетонные для стен подвала	
1.412-1/77 Вып. 1, 2	Монолитные железобетонные фундаменты под типовые колонны прямоугольного сечения одноэтажных промышленных зданий	
1.412-2/77 Вып. 1, 2, 3	Монолитные железобетонные фундаменты под типовые колонны двухветвевого сечения одноэтажных промышленных зданий	
1.410-2 Вып. 1	Унифицированные арматурные изделия для монолитных железобетонных конструкций	
3.006-2 Вып. I, II-2	Сборные железобетонные каналы и тоннели из лотковых элементов	
3.400-3 Вып. 1	Сборные железобетонные подпорные стенки	
1.415-1 Вып. 1	Железобетонные фундаментные балки для стен производственных зданий	
1.423-3 Вып. 0-1, 1, 2	Железобетонные колонны прямоугольного сечения для одноэтажных производственных зданий без мостовых кранов высотой до 9,6 м	
Шифр 460-75 Вып. 0, 1-1, 1-2	Железобетонные фахверковые колонны прямоугольного сечения для одноэтажных производственных зданий	
КЭ-01-52 Вып. I, II	Сборные железобетонные двухветвевые колонны одноэтажных производственных зданий	
КЭ-01-55 Вып. II	Сборные железобетонные колонны продольных и торцевых фахверков одноэтажных промышленных зданий	
КЭ-01-58 Вып. 1, 2	Сборные железобетонные обвязочные балки и перемычки для промышленных зданий	
1.462-3 Вып. I, II, III	Железобетонные предварительно напряженные двускатные решетчатые балки для покрытий промышленных зданий	

Обозначение	Наименование	Примечание
ИИ-04-3 Вып. 3, 4, 1.2	Железобетонные ригели для гражданского каркаса	
1.462-10 Вып. 1, 2	Железобетонные балки пролетом 6 и 9 м для покрытий зданий с плоской кровлей	
ИИ-04-4 Вып. 17	Панели перекрытия гражданского каркаса	
ИИ-04-10 Вып. 5	Сборные элементы зданий каркасной конструкции	
ГОСТ 22701.0-77 22701.1-77 22701.2-77	Плиты железобетонные ребристые предварительно напряженные размерами 6х3 м для покрытий производственных зданий	
1.465-7 Вып. 3 ч. 1	Сборные железобетонные предварительно напряженные плиты покрытий производственных зданий	
1.465-10 Вып. 1	Комплексные железобетонные плиты покрытий одноэтажных промышленных зданий	
1.465-3 Вып. 2 ч. 1	Сборные железобетонные предварительно напряженные плиты длиной 12 м	
2.432-1 Вып. 0, 1	Монтажные узлы панельных стен отапливаемых одноэтажных производственных зданий с железобетонным каркасом	
1.439-2	Стальные изделия креплений панельных стен одноэтажных производственных зданий с железобетонным каркасом	
1.432-14 Вып. 1	Стеновые панели отапливаемых производственных зданий с шагом колонн 6 м	
2.460-2 Вып. 2	Монтажные детали сборных железобетонных конструкций покрытий одноэтажных промышленных зданий	
1.494-24 Вып. 1	Стаканы для крепления крышных вентиляторов, дефлекторов и зонтов	
2.460-15 Вып. 0 2.460-14 Вып. 0	Типовые узлы покрытий промышленных зданий	
2.420-1 Вып. 1	Монтажные детали сборных железобетонных колонн и подкрановых балок одноэтажных промыш. зданий	
ГОСТ 3634-79	Люки чугунные для смотровых колодцев	
3.015-2/77 Вып. 1, Вып. II-1 ÷ II-4, II-6	Унифицированные эстакады под технологические трубопроводы	

Обозначение	Наименование	Примечание
3.015-1/77 Вып. 1, II-2, III	Унифицированные отдельно стоящие опоры под технологические трубопроводы	
3.900-3 Вып. 7 ч. 1	Сборные железобетонные конструкции емкостных сооружений для водоснабжения и канализации	
1.138-10 Вып. 1	Перемычки железобетонные сборные для зданий с кирпичными стенами	
3.017-1 Вып. 0, 1, 4	Ограждения площадок и участков предприятий, зданий и сооружений	
1.400-6/76	Унифицированные закладные детали сборных железобетонных конструкций промышленных предприятий	
3.400-6/76	Унифицированные закладные детали сборных железобетонных конструкций инженерных сооружений промышленных предприятий	
ГОСТ 8478-66	Сетки арматурные для армирования железобетонных конструкций	
ГОСТ 23279-78	Сетки сварные из стержневой арматуры диаметром до 40 мм	
1.459-2 Вып. 1, 2	Стальные лестницы, переходные площадки и ограждения	
ИИ-04-8 Вып. 3	Закладные детали и соединительные элементы для изделий связевого каркаса	
1.400-7	Сборные изделия для сопряжения сборных железобетонных конструкций одноэтажных промышленных зданий	
ТП 903-1-183 сл. 2.1, 2.2, 2.5	Конструкции железобетонные и металлические	

Типовой проект 903-1-183 Альбом 2.3

Инв. № подл. | Подп. и дата | Взам. инв. №

Привязан

Инв. №

Гл. инж. пр.	Овчаров	
Гл. инж. пр.	Думан	
Нач. отд.	Черняевский	
Н. контр.	Андреевская	
Гл. конст.	Стаховская	
Рук. гр.	Барткевич	
Инж.	Кузнецова	

ТП 903-1-183 КЖ I

Котельная стремя водогрейными котлами КВ-ГМ-50

Стадия	Лист	Листов
Р	2	

Общие данные (продолжение)

Госстрой Латв. ССР ЛАТГИПРОПРОМ г. Рига

Пров. Барткевич

Копир. Брауша

Формат 22 г

17377 С9 15

Сводная спецификация бетонных и железобетонных конструкций

Марка	Обозначение	Наименование	Кол.	Примеч.
	Сборные бетонные и железобетонные конструкции для t=-20°C; t=-30°C			
БФ1	1.415-1 вып.1	Фундаментная балка ФБ6-41	15	0,7 тс
БФ2	то же	то же ФБ6-12	3	1,5 тс
БФ3	"	" ФБ6-43	6	0,6 тс
БФ4	"	" ФБ6-42	2	0,7 тс
БФ5	"	" ФБ6-8	3	1,2 тс
БФ6	"	" ФБ6-15	2	1,3 тс
БФ7	"	" ФБ6-13	5	1,4 тс
БФ8	"	" ФБ6-7	1	1,3 тс
БФ9	"	" ФБ6-14	1	1,3 тс
К1-1	КЭ-01-52 вып.2 ТП 903-1-183 альб. 2.5 КЖИ-КДII-17а КДII-17а	Колонна КДII-17б	1	9,7 тс
К1-3	ТП 903-1- альб. 2.5 КЖИ-КДII-17г	то же КДII-17г	1	"
К1-4	ТП 903-1-183 альб. 2.5 КЖИ-КДII-17д	" КДII-17д	2	"
К1-5	ТП 903-1-183 альб. 2.5 КЖИ-КДII-17е КДII-17ж	" КДII-17е	2	"
К1-7	ТП 903-1-183 альб. 2.5 КЖИ-КДII-17и	" КДII-17и	2	"
К1-8	ТП 903-1-183 альб. 2.5 КЖИ-КДII-17к	" КДII-17к	3	"
К1-10	ТП 903-1-183 альб. 2.5 КЖИ-КДII-17м	" КДII-17м	1	"
К1-11	ТП 903-1-183 альб. 2.5 КЖИ-КДII-17н	" КДII-17н	1	"
К1-12	ТП 903-1-183 альб. 2.5 КЖИ-КДII-17п	" КДII-17п	1	"
К1-13	ТП 903-1-183 альб. 2.5 КЖИ-КДII-17р	" КДII-17р	1	"
К1-14	ТП 903-1-183 альб. 2.5 КЖИ-КДII-17с	" КДII-17с	1	"
К2	КЭ-01-55 вып.2 ТП 903-1-183 альб. 2.5 КЖИ-КФ31-18а	" КФ31-18а	1	9,4 тс
К2-2	ТП 903-1-183 альб. 2.5 КЖИ-КФ31-18б	" КФ31-18б	1	"
К3	1.423-3 вып.1 Т.П. 903-1-183 альб. 2.5 КЖИ-К72-5а	" К72-5а	1	3,3 тс
К3-2	ТП 903-1-183 альб. 2.5 КЖИ-К72-5б	" К72-5б	1	"
К3-3	К72-5г	" К72-5г	1	"
К3-4	ТП 903-1-183 альб. 2.5 КЖИ-К72-5д К72-5е	" К72-5д	3	"
К3-6	ТП 903-1-183 альб. 2.5 КЖИ-К72-5ж К72-5и	" К72-5ж	5	"
К3-9	ТП 903-1-183 альб. 2.5 КЖИ-К72-18а К72-18а	" К72-18б	1	"
К3-10	ТП 903-1-183 альб. 2.5 КЖИ-К72-22а	" К72-22а	2	"
К3-11	ТП 903-1-183 альб. 2.5 КЖИ-К72-22б	" К72-22б	2	"

Марка	Обозначение	Наименование	Кол.	Примеч.
К3-16	1.423-3 вып.1 ТП 903-1-183 альб. 2.5 КЖИ-К72-22г	Колонна К72-22г	1	3,3 тс
К3-17	ТП 903-1-183 альб. 2.5 КЖИ-К72-22д	то же К72-22д	1	"
К3-18	ТП 903-1-183 альб. 2.5 КЖИ-К72-22е	" К72-22е	1	"
К3-19	ТП 903-1-183 альб. 2.5 КЖИ-К72-22ж	" К72-22ж	2	"
К3-20	ТП 903-1-183 альб. 2.5 КЖИ-К72-22и	" К72-22и	1	"
К3-21	ТП 903-1-183 альб. 2.5 КЖИ-К72-22к	" К72-22к	1	"
К3-22	ТП 903-1-183 альб. 2.5 КЖИ-К72-5к К72-5г	" К72-5к	4	"
К3-23	ТП 903-1-183 альб. 2.5 КЖИ-К72-5л	" К72-5л	1	"
К3-24	К72-5м	" К72-5м	1	"
К3-25	ТП 903-1-183 альб. 2.5 КЖИ-К72-5и	" К72-5н	1	"
К3-26	ТП 903-1-183 альб. 2.5 КЖИ-К72-5п	" К72-5п	2	"
К3-27	ТП 903-1-183 альб. 2.5 КЖИ-К72-5р	" К72-5р	1	"
К3-28	ТП 903-1-183 альб. 2.5 КЖИ-К72-18г	" К72-18г	1	"
К3-29	1.423-3 вып.1	" К72-18	2	"
К3-30	ТП 903-1-183 альб. 2.5 КЖИ-К72-5к К72-5с	" К72-5с	1	"
К4	1.423-3 вып.1	" К36-1	10	1,0 тс
К5-1	шифр 460-75 вып.1-1 ТП 903-1-183 альб. 2.5 КЖИ-КФ16-1а	" КФ16-1а	2	2,15 тс
К5-2	ТП 903-1-183 альб. 2.5 КЖИ-КФ18-1б	" КФ18-1б	2	"
К6	1.423-3 вып.1	" К84-2	5	3,7 тс
К6-1	ТП 903-1-183 альб. 2.5 КЖИ-К84-2а	" К84-2а	1	"
РГ1	ИИ-04-3 вып.3	Ригель Р2-72-56	10	1,95 тс
БС1	1.462-3 вып.1 ТП 903-1-183 альбом 2.5 КЖИ-1БДР18-1АIVа 2БДР18-2АIVа	Балка 1БДР18-1АIVа	1	8,5 тс
БС2		то же 2БДР18-2АIVа	3	10,4 тс
БС3	ТП 903-1-183 альбом 2.5 КЖИ-3БДР18-5АIVа 3БДР18-6АIVб	" 3БДР18-5АIVа	1	"
БС4		" 3БДР18-6АIVб	2	"
БС5	ТП 903-1-183 альбом 2.5 КЖИ-1БДР12-1АIVа	" 1БДР12-1АIVа	8	4,7 тс
БС6	1.462-10 вып.1 ТП 903-1-183 альбом 2.5 КЖИ-Б6-8АIVа	" Б6-8АIVа	2	1,15 тс
БС7	Б6-8АIVб	" Б6-8АIVб	6	1,15 тс
БС8	ТП 903-1-183 альбом 2.5 КЖИ-Б9-2АIVа Б9-6АIVа Б9-3АIVа	" Б9-2АIVа	1	2,75 тс
БС9	ТП 903-1-183 альб. 2.5 КЖИ-Б9-3АIVб Б9-6АIVб	" Б9-3АIVб	1	"

Марка	Обозначение	Наименование	Кол.	Примеч.
БС10	1.462-3 вып.1 ТП 903-1-183 альб. 2.5 КЖИ-Б9-3АIVб Б9-6АIVб	Балка Б9-6АIVб	2	2,75 тс
БС11	ТП 903-1-183 альб. 2.5 КЖИ-Б9-2АIVа Б9-6АIVа, Б9-3АIVа	то же Б9-6АIVа	7	"
БС12	ТП 903-1-183 альб. 2.5 КЖИ-Б9-3АIVб	" Б9-6АIVб	1	"
БС13	ТП 903-1-183 альб. 2.5 КЖИ-Б9-2АIVа, Б9-6АIVа, Б9-3АIVа	" Б9-3АIVа	3	"
ПС1	1.432-14 вып.1	Стеновая панель ПС600.12.20-П-7	33	1,8 тс
ПС2	то же	" ПС600.12.20-П-2	101	1,8 тс
ПС3	"	" ПС600.12.20-П-1	26	1,8 тс
ПС4	"	" ПС600.18.20-П-1	12	2,7 тс
ПС5	ТП 903-1-183 КЖИ-ПС295.12.20-П-А	" ПС295.12.20-П-А	3	0,9 тс
ПС6	1.432-14 вып.1	" ПС600.12.20-П-3	2	1,8 тс
ПС7	то же	" ПС145.12.20-П	2	0,4 тс
ПС8	"	" ПС625.18.20-П-11	9	2,9 тс
ПС9	"	" ПС625.18.20-П-12	6	2,9 тс
ПС10	"	" ПС625.18.20-П-21	6	2,9 тс
ПС11	"	" ПС625.18.20-П-22	6	2,9 тс
ПС12	"	" ПС600.18.20-П-2	6	2,7 тс
ПС13	"	" ПС625.12.20-П-11	4	1,9 тс
ПС14	"	" ПС295.18.20-П-1	5	1,4 тс
ПС15	"	" ПС295.18.20-П-2	3	1,4 тс
ПС16	"	" ПС295.12.20-П-1	2	0,9 тс
ПС17	"	" ПС625.12.20-П-12	2	1,9 тс
ПС18	"	" ПС625.12.20-П-21	2	1,9 тс

Альбом 2.3

Типовой проект 903-1-183

Привязан:

Инв. №

Гл.инж.пр.	Бочаров		
ГИП	Думан		
Нач.отд.	Мраченевский		
Н.контр.	Андриевская		
Гл.конст.	Андриевская		
Рук.гр.	Барткевич		
Ст.инж.	Яковчик		
Пров.	Барткевич		

ТП 903-1-183 КЖI

Котельная с тремя водогрейными котлами КВ-ГМ-50

Стадия	Лист	Листов
Р	3	

Общие данные (продолжение).

Госстрой Латв.ССР ЛАТГИПРОПРОМ г. Рига

Копировал: Волкова

Формат - 2

17077-09 18

Сводная спецификация бетонных и железобетонных конструкций (продолжение)

Марка	Обозначение	Наименование	Кол.	Примеч.
	Сборные бетонные и железобетонные конструкции для t=-20°C, t=-30°C			
П1-1	ИИ-04-4 Вып. 17	Плита перекрытия ПКВ-56-15	21	2,7тс
П1-2	то же	то же ПРВ-58-15С	3	2,6тс
П1-3	"	ПКВ-56-15П	5	2,7тс
СБ14Б-1	1.494-24 Вып. 1	Стакан СБ 14Б-1	5	0,46тс
СБ7А-3	то же	то же СБ7А-3	1	0,34тс
СБ4А-1	"	" СБ 4А-1	1	0,15тс
СБ4Б-1	"	" СБ 4Б-1	1	0,16тс
	1.138-10 Вып. 1	Перемычка 1ПРВ-20.12.22у	3	0,13тс
	1.138-10 Вып. 1	то же 1ПР1-12,12,6	17	0,03тс
	то же	" 1ПР2-15,12,14	56	0,08тс
	"	" 1ПР3-19,12,14	23	"
	"	" 1ПР4-22,12,14	6	0,10тс
	"	" 1ПР4-29,12,14	18	0,13тс
	"	" 1ПР4-33,12,22	9	0,23тс
	КЭ-01-58 Вып. 2	" БП7-1	3	1,10тс
	то же	" БП2-1	2	0,60тс
	1.138-10 Вып. 1	" 1ПР38-15,12,22у	2	0,10тс
	то же	" 1ПВ-20,12,22у	2	0,13тс
Б02-1	КЭ-01-58 Вып. 1	Обвязочная балка Б02-1	1	2,5тс
ППГ-1 / 5,98×2,86	1.431-14 Вып. 0	Панель из гипсобетона ППГ-1 / 5,98×2,86	11	1,66тс
ППГ-2 / 5,98×1,18	то же	то же ППГ-2 / 5,98×1,18	9	0,70тс
ППГ-1Д / 5,98×2,86	"	" ППГ-1Д / 5,98×2,86	1	1,32тс
ППГ-1Д* / 2,98×2,86	"	" ППГ-1Д* / 2,98×2,86	3	0,66тс

Марка	Обозначение	Наименование	Кол.	Примеч.
		переменные данные для t=-20°C		
П1	ГОСТ 22701.1-77; 1.465-10 ГОСТ 22701.0-77 прилож. 3	Плита покрытия ПГ-3АтV̄Т-6Я а	22	3,17тс
П2	то же	то же ПГ-3АтV̄Т-6Я б	15	"
П3	"	" ПГ-3АтV̄Т-6Я а,б	8	"
П4	ГОСТ 22701.2-77; 1.465-10 Т.П.903-1-183 КЖ-11 ПВ7-3АтV̄Т-6Я а,б ПВ14-3АтV̄Т-6Я а,б ал.2.3	" ПВ14-3АтV̄Т-6Я б	1	3,92тс
П5	ГОСТ 22701.2-77; 1465-10	" ПВ14-3АтV̄Т-6Я	4	"
П6	ГОСТ 22701.1-77; 1.465-10	" ПГ-3АтV̄Т-6Я	42	3,17тс
П8	ГОСТ 22701.2-77; 1.465-10	" ПВ4-2АтV̄Т-6Я	1	"
П9	ГОСТ 22701.2-77; 1.465-10 Т.П.903-1-183 КЖ-11 ПВ7-3АтV̄Т-6Я а,б ПВ14-3АтV̄Т-6Я а,б ал.2.3	" ПВ7-3АтV̄Т-6Я а,б	1	3,72тс
П10	1.465-7 В.3. 4.1	" ПАТV̄ / 1,5×6 - 2 б	2	1,50тс
П11	ГОСТ 22701.1-77; 1.465-10	" ПГ-4АтV̄Т-6Я	10	3,17тс
П12	ГОСТ 22701.1-77; 1.465-10 ГОСТ 22701.0-77; прил. 3	" ПГ-4АтV̄Т-6Я б	3	"
П14	1.465-7 В.3 4.1	" ПАТV̄ - 7 / 1,5×6 - 2	1	1,50тс
П15	то же	" ПАТV̄ / 1,5×6 - 1	1	"
П16	ГОСТ 22701.1-77; 1.465-10	" ПВ4-2АтV̄Т-6Я а	1	3,82тс
П17	ГОСТ 22701.1-77; 1.465-10 ГОСТ 22701.0-77 прил. 3	" ПГ-5АтV̄Т-6Я б	5	3,17тс
П18	то же	" ПГ-5АтV̄Т-6Я а,б	1	"
		для t=-30°C		
П1	ГОСТ 22701.1-77; 1.465-10 ГОСТ 22701.0-77 прил. 3	Плита покрытия ПГ-3АтV̄Т-8Я а	22	3,17тс
П2	то же	то же ПГ-3АтV̄Т-8Я б	15	"
П3		" ПГ-3АтV̄Т-8Я а,б	8	"
П4	ГОСТ 22701.2-77; 1.465-10 Т.П.903-1-183 КЖ-11 ПВ7-3АтV̄Т-8Я а,б ПВ14-3АтV̄Т-8Я а,б ал.2.3	" ПВ14-3АтV̄Т-8Я б	1	3,92тс
П5	ГОСТ 22701.2-77; 1.465-10	" ПВ14-3АтV̄Т-8Я	4	"
П6	ГОСТ 22701.1-77 1.465-10	" ПГ-3АтV̄Т-8Я	4 а	3,17тс
П8	ГОСТ 22701.2-77; 1.465-10	" ПВ4-2АтV̄Т-8Я	1	"
П9	ГОСТ 22701.2-77; 1.465-10 Т.П.903-1-183 КЖ-11 ПВ7-3АтV̄Т-8Я а,б ПВ14-3АтV̄Т-8Я а,б ал.2.3	" ПВ7-3АтV̄Т-8Я а,б	1	3,72тс
П10	1.465-7 В.3, 4.1	" ПАТV̄ / 1,5×6 - 2 б	2	1,50тс
П11	ГОСТ 22701.1-77; 1.465-10	" ПГ-4АтV̄Т-8Я	10	3,17тс
П12	ГОСТ 22701.1-77; 1.465-10 ГОСТ 22701.0-77 прил. 3	" ПГ-4АтV̄Т-8Я б	3	"
П14	1.465-7 В.3, 4.1	ПАТV̄ - 7 / 1,5×6 - 2	1	1,50тс
П15	то же	ПАТV̄ / 1,5×6 - 1	1	"
П16	ГОСТ 22401.1-77; 1.465-10	ПВ4-2АтV̄Т-8Я а	1	3,82тс
П17	ГОСТ 22701.1-77; 1.465-10 ГОСТ 22701.0-77 прил. 3	ПГ-5АтV̄Т-8Я б	5	3,17тс
П18	то же	ПГ-5АтV̄Т-8Я а,б	1	"

Марка	Обозначение	Наименование	Кол.	Прим.
	Монолитные железобетонные конструкции			
Фм1	1.412-2/77 Вып.2 КЖ-10 ТП 903-1-183 ал.2.1	Фундамент ФГ7-2	6	
Фм2	то же	то же ФМ2	1	
Фм3	"	" ФГ6-2	2	
Фм4	КЖ-11 ТП 903-1- ал.2.1	" ФГ9-2	3	
Фм5	то же	" ФГТ-2	1	
Фм6	1.412-1/77 Вып.2 КЖ-12 ТП 903-1-183 ал.2.1	" ФА9-1	6	
Фм7	то же	" ФАТ9-1	1	
Фм8	"	" ФА1-1	21	
Фм9	"	" ФАТ3-1	1	
Фм10	"	" Фм 10	4	
Фм11	1.412-2/77 Вып.2 КЖ-13 т.п.903-1-183 ал.2.1	" ФА2-1	1	
Фм12	"	" ФА2-1	1	
Фм13	"	" ФА2-1	1	
Фм14	КЖ-14 т.п.903-1- ал.2.1	" Фм14	1	
Фм15	1.412-2/77 Вып.2 КЖ-14 т.п. 903-1-183 ал.2.1	" ФГ9-2	1	
Фм16	1.412-1/77 Вып.2 КЖ-15 т.п. 903-1-183 ал.2.1	" ФАТ9-1	1	
Фм17	"	" ФАТ3-1	1	
Фм18	"	" ФА1-1	8	
Фм19	1.412-2/77 Вып.2 КЖ-11 т.п.903-1-183 ал.2.1	" ФГ9-2	3	
Фм20	КЖ-16 ТП 903-1-183 ал.2.1	" Фм 20	1	
Фм21	1.412-1/77 Вып.2 КЖ-16 ТП 903-1-183 ал.2.1	" ФА2-1	7	
Фм22	"	" ФА1-1	16	
Фм23	"	" ФАТ3-1	1	
Фм24	КЖ-10	" ФА1-2	6	
Ум1	КЖ-29 ТП 903-1-183 ал.2.1	Монолитный участок Ум1	1	
Ум2	КЖ-30 ТП 903-1-183 ал.2.1	то же Ум2	1	
Ум3	"	" Ум3	1	
Ум4	КЖ-29 ТП 903-1-183 ал.2.1	" Ум4	1	
Ум5	"	" Ум5	8	
Ум6	КЖ-30 Т.П 903-1-183 ал.2.1	" Ум6	1	

Альбом 2.3

Типовой проект 903-1-183

Инв. N подл. | Подп. и дата | Взам. инв. N

Привязан:

Инв. N°

Гл. инж. ин.	Обухаров		
ГИП	Думан		
Нач. отд.	Меленевская		
Н. контр.	Мосцевская		
Гл. констр.	Мирневская		
Рук. гр.	Барткевич		
Ст. инж.	Якобчик		

ТП 903-1-183 КЖ-I

Котельная с тремя водогрейными котлами КВ-ГМ-50

Стадия	Лист	Листов
Р	4	

Общие данные (продолжение)

Госстрой Латв. ССР ЛАТГИПРОПРОМ г. Рига

Пров. Барткевич

Копировал: Волкова

Формат 2Р

Сводная спецификация бетонных и железобетонных конструкций (окончание)

Марка	Обозначение	Наименование	Кол.	Прим.
	Стальные элементы			
С1	ТП 903-1-183 КЖП-С1	Связи С1	2	0,36тс
СI-7	КЭ-01-52 вып. 1	то же СI-7	2	0,97тс
С2	ТП 903-1-183 КЖИ-С2,С2К альб. 2.5	Распорка С2	8	0,10тс
С2К	то же	то же С2К	4	0,09тс
ПП1	1.459-2 вып. 2	Ограждение ПП1	1	
ПП4	то же	то же ПП4	3	
ПП8	"	" ПП8	1	
ПП12	"	" ПП12	2	
ТК2	1.439-2	Опорные консоли ТК2	46	
РК2	то же	то же РК2	73	
ФК2	"	" ФК2	5	
ММ3	КЭ-01-58 вып. 1	" ММ3	2	
ММ2	то же	" ММ2	8	
ММД-4	ИИ-04-8 вып. 3	" ММД-4	10	
СФ-7	1.439-2	Стойка фахверка СФ-7	5	0,42тс
СФ-9-1	ТП 903-1-183 КЖИ-СФ-9.1 альб. 2.5	то же СФ-9-1	1	0,45тс
СО-1	1.439-2	" СО-1	4	0,34тс
СВ-10	то же	" СВ-10	4	0,44тс
НУ-5	1.439-2	Насадка НУ-5	4	
НУ-6	то же	то же НУ-6	3	
НФ-1	"	" НФ-1	2	
НФ-2	"	" НФ-2	2	

Марка	Обозначение	Наименование	Кол.	Прим.
НФ-2-1	ТП 903-1-183 КЖИ-НФ-2-1 альб. 2.5	Насадка НФ-2-1	2	
НФ-4	1.439-2	то же НФ-4	2	
Щ1	КЖ-31	Щит Щ1	5	
МИ2-3	3.400-6/76	Закладное изделие МИ2-3	29	
МН1-10	ТП 903-1-183 КЖИ-МН1-10 альб. 2.5	то же МН1-10	11	
МН1-11	ТП 903-1-183 КЖИ-МН1-11 альб. 2.5	" МН1-11	2	
МН1-12	ТП 903-1-183 КЖИ-МН1-12 альб. 2.5	" МН1-12	31,0	м
МН1-13	ТП 903-1-183 КЖИ-МН1-13 альб. 2.5	" МН1-13	2	
МИ2-4	3.400-6/76	" МИ2-4	4	
МИ1-20	то же	" МИ1-20	7	
ММД-17	ИИ-04-10 вып. 5	Соединит. изделие ММД-17	6	
ММД-21п	то же	то же ММД-21п	1	
ММД-21л	"	" ММД-21л	1	
1.	ГОСТ 10704-76*	Труба ф 720х10 ℓ=700	2	
МС1	2.460-14 в.0	Соединит. изделие МС1	32	
МС2	ТП 903-1-183 КЖИ-МС2 альб. 2.5	то же МС2	8	
ММ4	1.400-7	" ММ4	2	
ММ23	то же	" ММ23	2	
ММ24	"	" ММ24	2	
МС3	ТП 903-1-183 КЖИ-МС3 альб. 2.5	" МС3	4	
МС4	ТП 903-1-183 КЖИ-МС4 альб. 2.5	" МС4	2	
МС5	ТП 903-1-183 КЖИ-МС5 альб. 2.5	" МС5	2	
МС6	ТП 903-1-183 КЖИ-МС6 альб. 2.5	" МС6	4	
МС7	ТП 903-1-183 КЖИ-МС7 альб. 2.5	" МС7	8	
МС8	ТП 903-1-183 КЖИ-МС8 альб. 2.5	" МС8	8	
МС9	ТП 903-1-183 КЖИ-МС9 альб. 2.5	" МС9	10	
МС10	ТП 903-1-183 КЖИ-МС10 альб. 2.5	" МС10	2	
МС11	ТП 903-1-183 КЖИ-МС11 альб. 2.5	" МС11	1	

Марка	Обозначение	Наименование	Кол.	Прим.
Т-13	1.439-2	Соединительный элемент Т-13	44	
Т-1	то же	то же Т-1	279	
Т-5	"	" Т-5	162	
Т-6	"	" Т-6	65	
Т-8	"	" Т-8	39	
Т-21	"	" Т-21	10	
Т-27	"	" Т-27	41	
Т-30	"	" Т-30	28	
2	ГОСТ 8.240-72	Швеллер С22 ℓ=2300	3	
Соединительные элементы		крепления перегородок	см	АР-10

Альбом 2.5

Типовой проект 903-1-183

Привязан:

Инв. №

Гл. инж. ин.	Обчаров		
ГИП	Духман		
Нач. отд.	Меленевский		
Н. контр.	Андриевская		
Гл. констр.	Андриевская		
Рук. гр.	Барткевич		
Ст. инж.	Яковчик		
Пров.	Барткевич		

ТП 903-1-183 КЖ I

Котельная с тремя водогрейными котлами КВ-ГМ-50

Стадия	Лист	Листов
Р	5	

Общие данные (окончание)

Госстрой Латв. ССР ЛАТГИПРОПРОМ г. Рига

Копировал: Маяк Формат 22Г

17077 09 18

Сводная спецификация бетонных и железобетонных конструкций. /продолжение/

Марка	Обозначение	Наименование	К-во	Прим.
		Сборные железобетонные и бетонные конструкции		
		Подземное хозяйство		
ФБ1	ГОСТ 13579-78	Блоки стен подвала ФБС12,4.6-Т	9	0,64тс
ФБ2	То же	То же ФБС24,6.6-Т	29	1,96тс
ФБ3	—"—	—"— ФБС9,4.6-Т	30	0,47тс
ФБ4	—"—	—"— ФБС12,6.6-Т	14	0,96тс
ФБ5	—"—	—"— ФБС9.3,6-Т	21	0,35тс
ФБ6	—"—	—"— ФБС12,6.3-Т	22	0,46тс
ФБ7	—"—	—"— ФБС24,3.6-Т	2	0,97тс
ФБ8	—"—	—"— ФБС9,6.6-Т	1	0,70тс
ФБ9	—"—	—"— ФБС 12.4.3-Т	2	0,31тс
П1	3.006-2 Вып. II-2	Плиты каналов П1-8	15	0,04тс
П2	То же	То же П5-8	1	0,41тс
П3	—"—	—"— Пд-8	20	0,10тс
П5	—"—	—"— П14-3	6	1,24тс
П6	—"—	—"— П14д-3	11	0,31тс
П7	—"—	—"— П23-3	4	3,33тс
П8	—"—	—"— П23д-3	6	0,82тс
П9	—"—	—"— П26д-3	4	1,25тс
П10	—"—	—"— П10-3	8	0,77тс
П11	—"—	—"— П10д-3	6	0,19тс
Б7	3.006-2 Вып. III-2	Балка Б7	1	1,77тс
КЦ-7-9	3.900-3 Вып. 7 ч.1	Кольцо стеновое КЦ-7-9	4	0,4тс
КЦО-1	То же	Кольцо опорное КЦО-1	2	0,05тс
ПР1	1.138-10 Вып. 1	Перемычки 1ПР38-27.25-22у	2	0,375тс
		Склад реагентов		
БФ1	ГОСТ 13579-78	Блоки стен подвала ФБС 24.3.6-Т	30	0,97тс
БФ2	То же	То же ФБС 9,3,6-Т	9	0,35тс
БФ3	1.112-5 Вып. 4	Фундаментная плита ФЛ6-24	16	1,04тс
БФ4	То же	То же ФЛ6-12	2	0,515тс
ПФ2-1	3.400-3 Вып. 1	Фундам. плита подпор. стенки ПФ2-1	9	1,8тс
ПЛ2-2	То же	Лицевая плита подпор. стенки ПЛ2-2	5	1,8тс

Марка	Обозначение	Наименование	К-во	Прим.
		Плиты покрытия для t°-20°,-30°		
П1	1.465-3 Вып. 2	ПП А IV / 3х12 — 1	1	7,0тс
П2	То же	ПП А IV-4 / 3х12 — 1	1	7,0тс
П3	"	ПП А IV-7 / 3х12 — 1	1	7,0тс
СБ4А1	1.494-24 Вып. 1	Стакан СБ4А1	1	0,15тс
СБ7А-1	То же	То же СБ7А1	1	0,29тс
		Баров		
К1	3.015-2/77 Вып. II-4	Колонна К25-2	15	2,3тс
К1-1	3.015-2/77 Вып. II-4 ТП 903-1-183 КЖИ-К25-2-1 сл. 2.5	То же К25-2-1	1	2,3тс
К2	3.015-2/77 Вып. II-4 ТП 903-1-183 КЖИ-К7-2-1 сл. 2.5	—"— К7-2-1	1	3,2тс
К3	3.015-2/77 Вып. II-4 ТП 903-1-183 КЖИ-К7-7-2 сл. 2.5	—"— К7-7-2	3	2,9тс
К4	3.015-2/77 Вып. II-2 ТП 903-1-183 КЖИ-К7-7-3 сл. 2.5	—"— К7-7-3	2	2,6тс
К4-1	3.015-2/77 Вып. II-2 ТП 903-1-183 КЖИ-К7-7-3А сл. 2.5	—"— К7-7-3А	1	2,6тс
П1	3.006-2 Вып. II-2	Плита перекрытия П7-3	9	0,61тс
П2	То же	То же П7д-3	4	0,15тс
П3	—"—	—"— П23-3	6	3,33тс
П4	—"—	—"— П23д-3	3	0,82тс
П5	—"—	—"— П20д-3	4	0,64тс
П6	—"—	—"— П17-3	1	1,94тс
П1*	3.006-2 Вып. II-2	Плита покрытия П7-3*	9	0,61тс
П2*	То же	То же П7д-3*	4	0,15тс
П3*	—"—	—"— П23-3*	6	3,33тс
П4*	—"—	—"— П23д-3*	3	0,82тс
П6*	—"—	—"— П17-3	1	1,94тс
П7*	—"—	—"— П17д-3	1	0,48тс
ПР1*	1.138-10 Вып. 1	Перемычка 1ПР4-36.12.22*	9	0,25тс
		Трасса трубопроводов		
К1	3.015-1/77 Вып. II-2	Колонна К32-1	6	2,3тс
К2	То же	То же К33-1	2	2,9тс
К3	3.015-2/77 Вып. II-2	—"— К13-2	2	4,1тс
К4	То же	—"— К13-1	6	4,1тс
К5	1.423-3 Вып. 1	—"— К84-63с1	2	5,8тс

Марка	Обозначение	Наименование	К-во	Прим.
Б1	3.015-2/77 Вып. II-6	Балка Б-1А IV-а	8	4,5тс
В1	3.015-2/77 Вып. II-1	Вставка В1-1	2	1,9тс
Т1	3.015-1/77 Вып. II-2	Траверса Т7-1	5	0,8тс
Т2	3.015-2/77 Вып. II-1	То же Т1-1	20	0,55тс
Т1-1	3.015-1/77 Вып. II-2	—"— Т1-1	9	0,8тс
Т16-1	То же	—"— Т16-1а	2	0,14тс
		Открытая трансформаторная подстанция		
СТ1	3.017-1 Вып. 1	Столб СЗ6б	8	0,12тс
СТ2	То же	То же СЗ6а	7	0,12тс
СТ3	—"—	—"— СЗ6в	6	0,12тс

Типовой проект 903-1-183 Альбом 23

Инв. No подл.	Подп. и дата	Взам. инв. No

Привязан

Инв. No

Гл. инж.	Лбчаров	
Гл. инж. пр.	Дупан	
Нач. отд.	Кравченский	
Н. контр.	Андриевский	
Гл. констр.	Андриевский	
Рук. гр.	Барткевич	
Инж.	Кузнецова	

ТП 903-1-183 КЖТ

Котельная с тремя водогрейными котлами КВ-ГМ-50

Стадия	Лист	Листов
Р	6	

Общие данные /продолжение/

Госстрой Латв. ССР ЛАТГИПРОПРОМ г. Рига

17077-09 19 Пров. Барткевич Копир. Брошка Формат 22 г

Сводная спецификация бетонных и железобетонных конструкций /продолжение/

Марка	Обозначение	Наименование	К-во	Прим.
		Монолитные железобетонные и бетонные конструкции		
		Подземное хозяйство		
ФОм1	ТП 903-1-183 ал.2.2 КЖ-23	Фундаменты под ФОм1 оборудование	3	
ФОм2	То же КЖ-24	То же ФОм2	2	
ФОм3	—"— КЖ-25	—"— ФОм3	4	
ФОм4	—"—	—"— ФОм4	1	
ФОм5	—"—	—"— ФОм5	2	
ФОм6	—"—	—"— ФОм6	1	
ФОм8	ТП 903-1-183 ал.2.2 КЖ-26	—"— ФОм8	1	
ФОм9	То же	—"— ФОм9	3	
ФОм10	—"—	—"— ФОм10	3	
ФОм11	—"—	—"— ФОм11	5	
ФОм12	ТП 903-1-183 ал.2.2 КЖ-27	—"— ФОм12	2	
ФОм14	То же	—"— ФОм14	3	
ФОм15	—"—	—"— ФОм15	6	
ФОм16	—"—	—"— ФОм16	2	
ФОм17	—"—	—"— ФОм17	1	
ФОм18	—"—	—"— ФОм18	1	
ФОм19	—"—	—"— ФОм19	3	
ФЛм1	КЖ-19	Фундаментная лента ФЛм1	2	
КНм5	ТП 903-1-183 ал.2.2 КЖ-15÷17	Каналы КНм5	1	
КНм6	То же КЖ-18,-19,-22	То же КНм6	1	
КНм8	ТП 903-1-183 ал.2.2 КЖ-24	—"— КНм8	2	
КНм10	То же КЖ-10,-18,-20	—"— КНм10	1	
КНм12	КЖ-13,-16 ТП 903-1-183 ал.2.2 КЖ-8,-20÷22	—"— КНм12	1	
КНм13	КЖ-21÷КЖ-24	—"— КНм13	1	
КНм14	КЖ-15,-25	—"— КНм14	1	
КНм15	КЖ-15,-18,-25	—"— КНм15	1	
КНм16	КЖ-15,-25	—"— КНм16	1	
КНм17	КЖ-15,-23,-24	—"— КНм17	1	
ПРм2	ТП 903-1-183 ал.2.2 КЖ-30	Приямок ПРм2	1	
ПРм3	То же	То же ПРм3	1	
ПРм6	КЖ-26,-27	—"— ПРм6	1	
ПРм7	ТП 903-1-183 ал.2.2 КЖ-30	—"— ПРм7	1	

Марка	Обозначение	Наименование	К-во	Прим.
		Склад реагентов		
ПЛм1	ТП 903-1-183 ал.2.2 КЖ-31,-33	Подпорная стенка ПЛм1	1	
ПЛм2	То же	То же ПЛм2	1	
ПРм4	ТП 903-1-183 ал.2.2 КЖ-31,-34	Приямок ПРм4	1	
ПРм5	То же	То же ПРм5	1	
ФОм20	ТП 903-1-183 ал.2.2 КЖ-33	Фундамент под оборудование ФОм20	12	
ФОм21	То же	То же ФОм21	1	
		Бораб		
Ум1	ТП 903-1-183 ал.2.2 КЖ-38	Монолитные участки Ум1	2	
Ум2	То же	То же Ум2	1	
Ум3	—"—	—"— Ум3	1	
Ум4	—"—	—"— Ум4	1	
Ум5	—"—	—"— Ум5	1	
Ум6	ТП 903-1-183 ал.2.2 КЖ-39	—"— Ум6	1	
Ум7	То же	—"— Ум7	1	
Ум8	—"—	—"— Ум8	1	
Ум9*	ТП 903-1-183 ал.2.2 КЖ-39	Монолитные участки Ум9*	1	
Ум10*	То же	То же Ум10*	1	
Ум11*	—"—	—"— Ум11*	1	
Ум12*	—"—	—"— Ум12*	1	
Ум13*	ТП 903-1-183 ал.2.2 КЖ-40	—"— Ум13*	1	
Ум14*	То же	—"— Ум14*	1	
Ум15*	—"—	—"— Ум15*	1	
Ум16*	—"—	—"— Ум16*	1	
Ум17*	—"—	—"— Ум17*	1	
		Трасса трубопроводов		
Фм1	1.412-1/77 вып.1 ТП 903-1-183 ал.2.2 КЖ-44	Фундамент Фм1	2	
Фм2	То же	То же Фм2	3	
Фм3	1.412-1/77 вып.1 ТП 903-1-183 ал.2.2 КЖ-45	—"— Фм3	2	
Фм4	То же	—"— Фм4	4	
Фм5	—"—	—"— Фм5	1	

Марка	Обозначение	Наименование	К-во	Прим.
		Открытая трансформаторная подстанция		
ПРм8	ТП 903-1-183 ал.2.2 КЖ-46,-47	Приямок ПРм8	3	
		Стальные элементы		
		Подземное хозяйство		
С1	ГОСТ 8478-66	Сетка рулонная 100/100/8/8 2500/400	358	
Люк „Л"	ГОСТ 3634-61	Люк чугунный легкий Люк „Л"	2	0,07т
ПП4	1.459-2 вып.2	Ограждение ПП4	2	
С2-1	1.459-2 вып.1	Стремянка С2-1	1	
Р1	ТП 903-1-183 КЖИ-Р1,	Решетка Р1	6	
Р1А	Р1А альбом 2.5	То же Р1А	2	

Типовой проект 903-1-183 Альбом 2.3

Привязан

Инв. №

Гл. инж.	Овчаров	
Гл. инж. пр.	Думан	
Нач. отд.	Маленевский	
Н. контр.	Андриевская	
Гл. констр.	Андриевская	
Рук. гр.	Барткевич	
Инж.	Кузнецова	

ТП 903-1-183 КЖI

Котельная с тремя водогрейными котлами КВ-ГМ-50

Стадия	Лист	Листов
Р	7	

Общие данные /продолжение/

Госстрой Латв. ССР ЛАТГИПРОПРОМ г. Рига

Пров. Барткевич

Копир. Бралина

Формат 22 г

17077-09 2л

Типовой проект 903-1-183 Альбом 2.3

Сводная спецификация стальных конструкций (окончание).

Марка	Обозначение	Наименование		Кол.	Прим.
МН2	ТП 903-1-183 ал. 2.5 КЖИ-МН2÷МН5	Закладное изделие	МН2	9,9	м
МН3	То же	То же	МН3	56,6	м
МН4	—"—	—"—	МН4	2,8	м
МН5	—"—	—"—	МН5	16	
МН8	ТП 903-1-183 ал. 2.5 КЖИ-МН8	—"—	МН8	672,4	м
МН8*	То же	—"—	МН8**	89,4	м
МН9	ТП 903-1-183 ал. 2.5 КЖИ-МН9	—"—	МН9	1,8	м
МН21	ТП 903-1-183 ал. 2.5 КЖИ-МН21	—"—	МН21	1	
МН22	ТП 903-1-183 ал. 2.5 КЖИ-МН22	—"—	МН22	2	
МН23	ТП 903-1-183 ал. 2.5 КЖИ-МН23	—"—	МН23	1	
МН29	ТП 903-1-183 ал. 2.5 КЖИ-МН29	—"—	МН29	1	
МН30	ТП 903-1-183 ал. 2.5 КЖИ-МН30	—"—	МН30	12	
МН31	ТП 903-1-183 ал. 2.5 КЖИ-МН31	—"—	МН31	1	
МИ1-4	3.400-6/76	Закладное изделие	МИ1-4	4	
МИ1-21	То же	То же	МИ1-21	3	
МИ1-24	—"—	—"—	МИ1-24	4	
МИ1-26	—"—	—"—	МИ1-26	12	
МИ3-8	—"—	—"—	МИ3-8	46	
МИ4-13	—"—	—"—	МИ4-13	1	
МИ4-46	—"—	—"—	МИ4-46	10,26	м
МИ4-37	—"—	—"—	МИ4-37	1,5	м
МИ-19	1.400-6/76	Закладные изделие	МИ-19	20	
МИ-24	—"—	То же	МИ-24	2	
МВ-11	—"—	—"—	МВ-11	90	
	ГОСТ 8568-77*	Сталь рифленая	δ=6мм	423,0	$м^2$
	То же	То же	δ=5мм	6,5	$м^2$
	—"—	—"—	δ=5мм**	25,8	$м^2$
	ГОСТ 8509-72	Сталь угловая равнополочная	L 50×5	24,9	м
	ГОСТ 103-76	Сталь полосовая	-60×8	145,2	м
а	ТУ6-05-1573-72	Трубы винипластовые	dy 32	51,4	м
б	То же	То же	dy 50	59,9	м
в	—"—	—"—	dy 80	160,6	м
г	—"—	—"—	dy 60	40,3	м
	ГОСТ 1839-72*	Трубы асбестоцементные	dy 100	117,9	м

Марка	Обозначение	Наименование		Кол.	Прим.
		Склад реагентов			
	ГОСТ 8478-66	Сетка рулонная 100/200/8/8 / 400		7,2	м
	То же	То же 200/200/8/8 / 1300		7,3	м
МН8	ТП 903-1-183 ал. 2.5 КЖИ-МН8	Закладное изделие	МН8	6,0	м
МН14	ТП 903-1-183 ал. 2.5 КЖИ-МН14	То же	МН14	1	
	ГОСТ 8568-77*	Сталь рифленая	δ=5мм	0,04	м
	ГОСТ 1839-72*	Трубы асбестоцементные	dy 100	7,0	м
		Боров			
С3	ГОСТ 8478-66	Сетка рулонная 100/100/7/7 / 1300/2		126,0	м
		Трасса трубопроводов			
МН1	3.015-1/77 Вып. II-3	Соединительные изделия	МН1	9	
МН2	3.015-2/77 Вып. II-1	То же	МН2	2	
МН18	То же	—"—	МН18	32	
Т3	3.015-1/77	Траверса	Т2	4	
	ГОСТ 19903-74	Сталь толстолистовая	δ=10	0,16	м
	ГОСТ 103-76	Сталь полосовая	-100×6	0,21	м
		Открытая трансформаторная подстанция			
Р2	ТП 903-1-183 ал. 2.5 КЖИ-Р2, Р2а, Р3, Р4	Решетка	Р2	3	
Р2а	То же	То же	Р2а	3	
Р3	—"—	—"—	Р3	3	
Р4	—"—	—"—	Р4	6	
В1	ТП 903-1-183 ал. 2.5 КЖИ-В1, В2, В3	Элементы ограждения	В1	14	
В2	То же	То же	В2	6	
В3	—"—	—"—	В3	6	
ОП3	ТП 903-1-183 ал. 2.2 КЖ-47	Опора	ОП3	6	
в	ТУ6-05-1573-12	Трубы винипластовые	dy 80	22,2	м

Инв. № подл. | Подпись и дата | Взам. инв. №

Привязан

Инв. №

Гл. инж.	Овчаров		
ГИП	Диман		
Нач. отд.	Меренковский		
Н. контр.	Андриевская		
Гл. контр.	Андриевская		
Рук. гр.	Барткевич		
Инж.	Кузнецова		
Пров.	Барткевич		

ТП 903-1-183 КЖ-I

Котельная с тремя водогрейными котлами КВ-ГМ-50

Стадия	Лист	Листов
Р	8	

Общие данные (окончание).

Госстрой Латв. ССР ЛАТГИПРОПРОМ г. Рига

Копировал: Гамеса

Формат А2

17077-09 21

Схема расположения фундаментов и фундаментных балок

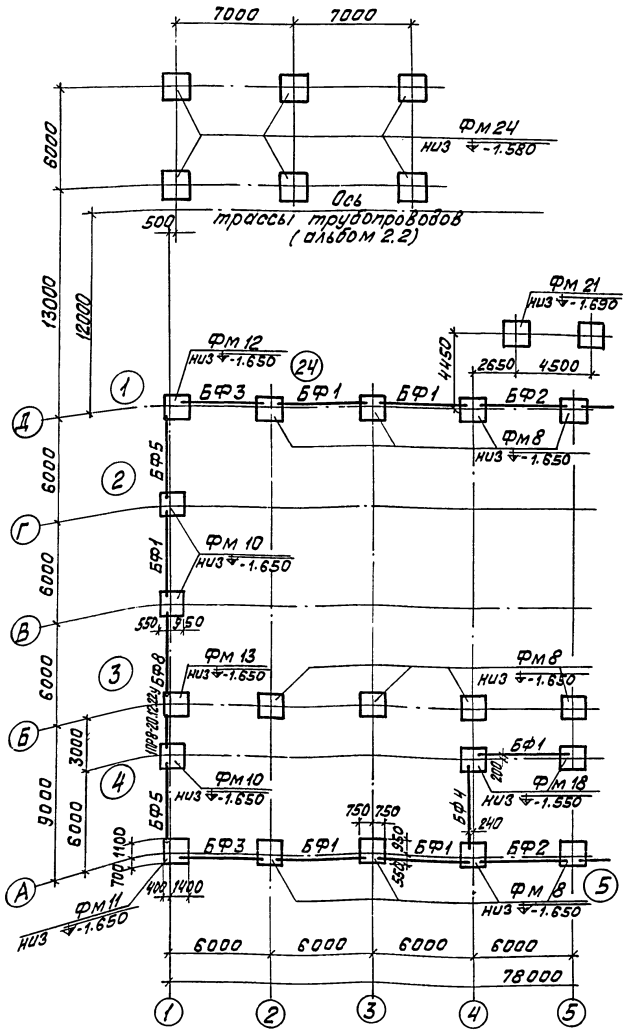

Спецификация элементов к маркировочной схеме расположенной на листах КЖI-9 и КЖ-6 ТП 903-1-183 ал. 2.1

Марка	Обозначение	Наименование	Кол.	Примеч.
БФ1	1.415-1 Вып.1	Фундаментная балка ФБ6-41	15	0,7тс
БФ2	то же	то же ФБ6-12	3	1,5тс
БФ3	"	" ФБ6-43	6	0,6тс
БФ4	"	" ФБ6-42	2	0,7тс
БФ5	"	" ФБ6-8	3	1,2тс
БП2-1	КЭ-01-58 вып.1	перемычка БП2-1	2	0,6тс
БФ6	1.415-1 Вып.1	Фундаментная балка ФБ6-15	2	1,3тс
БФ7	"	то же ФБ6-13	5	1,4тс
	1.138-10 Вып.1	перемычка 1ПР3-18.12.14	2	0,08тс
БФ8	1.415-1 Вып.1	Фундаментная балка ФБ6-7	1	1,3тс
БФ9	то же	то же ФБ6-14	1	1,3тс
	1.138-10 Вып.1	Перемычка 1ПР8-20.12.22ц	3	0,13тс
Фм1	1.412-2/77 Вып.2 КЖ-10 т.п.903-1-183 ал.2.1	Фундамент ФГ7-2	6	
Фм2	то же	Фм2	1	
Фм3	"	ФГ6-2	2	
Фм4	КЖ-11 ТП 903-1-183 ал.2.1	ФГ9-2	3	
Фм5		ФГТ9-2	1	
Фм6	1.412-1/77 Вып.2 КЖ-12 т.п.903-1-183 ал.2.1	Фундамент ФАТ9-1	6	
Фм7	" "	" ФАТ9-1	1	
Фм8	" "	" ФА1-1	21	
Фм9	КЖ-13 т.п.903-1-183 ал.2.1	" ФАТ3-1	1	
Фм10	КЖ- т.п.903-1-183 ал.2.1	" Фм 10	4	
Фм11	1.412-1/77 Вып.2 КЖ-13 т.п.903-1-183 ал.2.1	" ФА2-1	1	
Фм12	"	" ФА2-1	1	
Фм13	"	" ФА2-1	1	
Фм14	КЖ-14 т.п.903-1-183 ал.2.1	" Фм14	1	
Фм15	1.412-2/77 Вып.2 КЖ-14 т.п.903-1-183 ал.2.1	" ФГ9-2	1	
Фм16	1.412-1/77 Вып.2 КЖ-15 т.п.903-1-183 ал.2.1	" ФАТ9-1	1	
Фм17	"	" ФАТ3-1	1	
Фм18	"	" ФА1-1	8	
Фм19	1.412-2/77 Вып.2 КЖ-11 т.п.903-1-183 ал.2.1	" ФГ9-2	3	
Фм20	КЖ-16 т.п.903-1-183 ал.2.1	" Фм20	1	
Фм21	1.412-1/77 Вып.2 КЖ-16 т.п.903-1-183 ал.2.1	" ФА2-1	7	
Фм22	"	" ФА1-1	16	
Фм23	КЖ-15 ТП.903-1-183 ал. 2.1	" ФАТ3-1	1	
Фм24	1.412-1/77 Вып.2 КЖI-10	" ФА1-2	6	

1—1

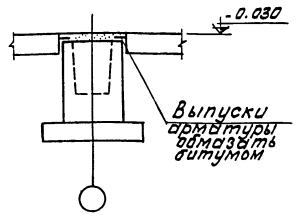

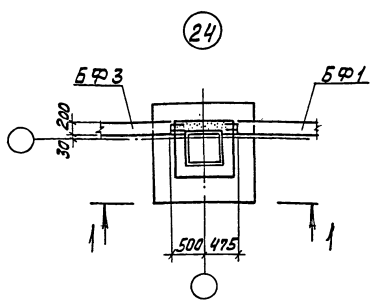

1. Маркировочную схему фундаментов в осях А÷Д, 5÷14 см. лист КЖ-6 т.п.903-1-183 Альбом 2.1.
2. Спецификация элементов дана на маркировочные схемы всего здания.
3. Под монолитные фундаменты здания выполнить подготовку из тощего бетона М50 толщиной 100мм.
4. Фундаментные балки укладывать на цементный раствор М200 толщиной 20мм. Зазоры между торцами фундаментных балок и фундаментами заделать бетоном М200.
5. Узлы 1÷5 см. лист КЖ-8 т.п.903-1-183 альбом 2.1.
6. Набетонки выполнить совместно с фундаментами.

Привязан:

Инв.№

ГИП	Думан		
Нач.отд	Мерженевский		
Н.контр	Андриевская		
Гл.конст	Андриевская		
Рук.гр.	Барткевич		
Ст.инж.	Яковчик		
Пров.	Барткевич		

ТП 903-1-183 КЖI

Котельная с тремя водогрейными котлами КВ-ГМ-50

Стадия	Лист	Листов
Р	9	

Схема расположения фундаментов и фундаментных балок. Узел 24.

Госстрой Латв.ССР ЛАТГИПРОПРОМ г.Рига

Копировал: Волкова

Формат 22

17177-09 22

Альбом 2.3

Типовой проект 903-1-183

Инв.№ подл. | Подп. и дата | Взам.инв.№

1—1

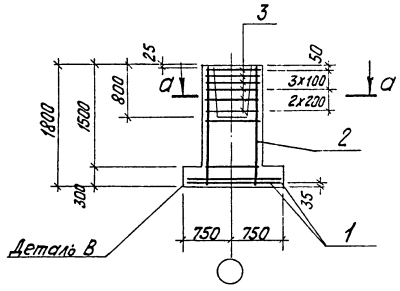

а—а

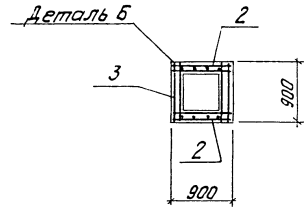

Деталь Б

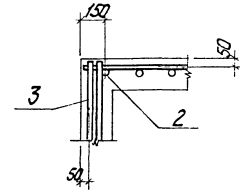

Фм 24

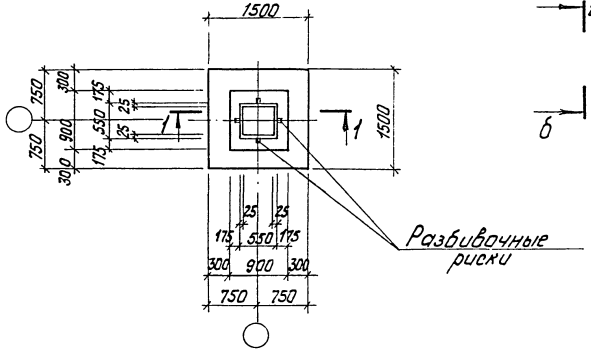

Деталь В

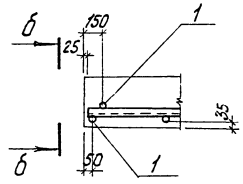

б—б

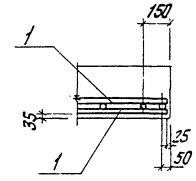

Схема раскладки сеток подошвы Фм 24

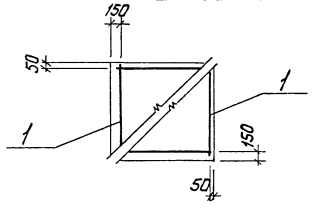

Формат	Зона	Поз	Обозначение	Наименование	Кол.	Примеч.
				Фм 24		
				Сборочные единицы и детали		
		1	1.410-2 Вып. 1	Сетка С10АII-14х15	2	
		2	1.412-1/77 Вып. 3	то же 12(1)12АII-6х18	2	
		3	то же	" СА-8АI	6	
				Материалы:		
			ГОСТ 7473-76	Бетон М150	1,68	$м^3$

Выборка стали на один элемент, кг

Марка эл-та	Арматурные изделия										Всего
	Арматурная сталь ГОСТ 5781-75										
	Класс АI					Класс АII					
	Ф мм				Итого	Ф мм				Итого	
	6	8				10	12				
Фм 24	2,0	18,5			20,5	14,4	12,4			26,8	47,3

Привязан:

Инв. №

Гл. инж. пр.	Думан		
Нач. отд.	Нерневич		
Н. контр.	Андриевская		
Гл. констр.	Андриевская		
Рук. гр.	Барткевич		
Ст. инж.	Яковчик		
Пров.	Барткевич		

ТП 903-1-183 КЖI

Котельная с тремя водогрейными котлами КВ-ГМ-50

Стадия	Лист	Листов
Р	10	

Фундамент Фм 24
Опалубка и армирование

Госстрой Латв. ССР
ЛАТГИПРОПРОМ
г. Рига

Копир. Тукиш

Формат 22

17077-09 ч.23

Типовой проект 903-1-183 Альбом 2.3

Инв. № подл.	Подп. и дата	Взам. инв. №

Схема расположения колонн, ригелей и связей в осях 1 ÷ 9

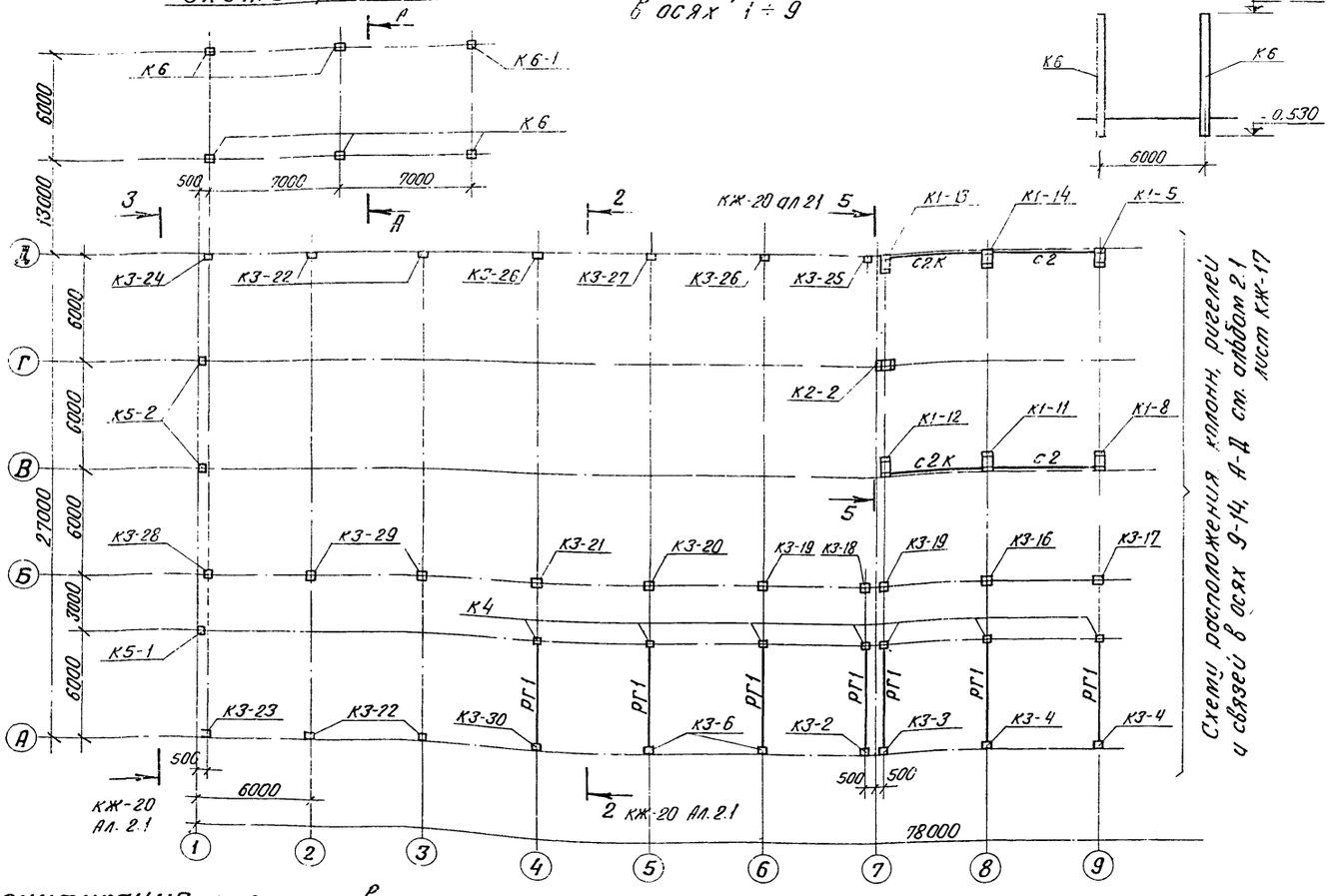

Схема расположения колонн, ригелей и связей в осях 9-14, А-Д см. альбом 2.1 лист КЖ-17

Спецификация элементов к схеме, расположенной на листе КЖI-11 и КЖ-17 ал.2.1

Марка	Обозначение	Наименование (Ветровые районы I, II)	Наименование (III)	Наименование (IV)	Кол.	Примеч.
К3-17	1.423-3 вып 1 тп 903 1-183 ал. 2.5 кжи-К72-22 д	К72-22 а			1	3,3 тс
К3-18	тп 903-1-183 ал. 2.5 кжи-К72-22 е	К72-22 е			1	"
К3-19	тп 903-1-183 ал. 2.5 кжи-К72-22 ж	К72-22 ж			2	"
К3-20	тп 903 1-183 ал. 2.5 кжи-К72-22 и	К72-22 и			1	"
К3-21	тп 903-1-183 ал. 2.5 кжи-К72-22 к	К72-22 к			1	"
К3-22	тп 903-1-183 К72-5 с ал. 2.5 кжи-К72-5 к	К72-5 к	К72-7 к	К72-9 к	4	"
К3-23	тп 903-1-183 кжи-К72-5 л	К72-5 л	К72-7 л	К72-9 л	1	"
К3-24	К72-5 м ал 2.5	К72-5 м	К72-7 м	К72-9 м	1	"
К3-25	тп 903-1-183 ал. 2.5 кжи-К72-5 н	К72 5 н	К72-7 н	К72-9 н	1	"
К3-26	тп 903-1-183 ал. 2.5 кжи К72-5 п	К72-5 п	К72-7 п	К72-7 п	2	"
К3-27	тп 903-1-183 ал. 2.5 кжи-К72-5 р	К72-5 р	К72-7 р	К72-9 р	1	"
К3-28	тп 903-1-183 ал. 2.5 кжи-К72-18 г	К72-18 г	К72-20 е	К72-21 г	1	"
К3-29	1.423-3 вып 1	К72-18	К72-20	К72-21	2	"
К3-30	1.423-3 вып 1 тп 903-1-183 К72-5 к ал. 2.5 кжи-К72-5 с	К72-5 с	К72-7 с	К72-9 с	1	"
К4	то же	К36-1			10	1,0 тс
К5-1	шифр 460-75 вып. 1-1 тп 903-1-183 ал. 2.5 кжи-КФ16-1 а	КФ16-1 а	КФ 16 - 2 а		2	2,15 тс
К5-2	тп 903-1-183 ал. 2.5 кжи-КФ18-1 б	КФ18-1 б	КФ-18 - 2 б		2	2,38 тс
К6	1.423-3 вып. 1	К84-2	К84-3	К84-4	5	3,7 тс
К6-1	тп 903-1-183 ал. 2.5 кжи-К84-2 а	К84-2 а	К84-3 а	К84-4 а	1	3,7 тс
РГ1	ИИ-04-3 вып. 3	Ригель Р2-72-56			10	1,95 тс
С1	тп 903-1-183 ал. 2.5 кжи-С1	Вертикальная связь С1			2	0,36 тс
С2	тп 903-1-183 кжи-С2,	Распорка С2			8	0,10 тс
С2К	С2К альб 2.5	То же С2К			4	0,09 тс
СI-7	КЭ-01-52 вып. 1	Вертикальная связь СI-7			2	

1. Спецификация элементов дана на маркировочные схемы всего здания.
2. При привязке проекта монтажную схему в осях 9 ÷ 14 принимать по листу КЖ-17 альбома 2.1. Спецификации на л. КЖ-17 аннулируются.

Спецификация элементов к схеме расположенной на л. КЖI-11 и КЖ-17 ал. 2.1

Марка	Обозначение	Наименование (Ветровые районы I, II)	Наименование (III)	Наименование (IV)	Кол.	Примеч.
К1-1	КЭ-01-55 вып. 2 тп 903-1-183 ал. 2.5 кжи-КДII-17 а	КДII-17 б	КДIII-16 б		1	9,7 т
К1-3	тп 903-1-183 ал. 2.5 кжи-КДII-17 г	КДII-17 г	КЖIII-16 г		1	"
К1-4	тп 903-1-183 ал. 2.5 кжи-КДII-17 д	КДII-17 д	КДIII-16 д		2	"
К1-5	тп 903-1-183 КДII-17 е ал. 2.5 кжи-КДII-17 е	КДII-17 е	КДIII-16 е		2	"
К1-7	тп 903-1-183 ал. 2.5 кжи-КДII-17 и	КДII-17 и	КДIII-16 и		2	"
К1-8	тп 903-1-183 ал. 2.5 кжи-КДII-17 к	КДII-17 к	КДIII-16 к		3	"
К1-10	тп 903-1-183 ал. 2.5 кжи-КДII-17 м	КДII-17 м	КДIII-16 м		1	"
К1-11	тп 903-1-183 ал. 2.5 кжи-КДII-17 н	КДII-17 н	КДIII-16 н		1	"
К1-12	тп 903-1-183 ал. 2.5 кжи-КДII-17 п	КДII-17 п	КДIII-16 п		1	"
К1-13	тп 903-1-183 ал. 2.5 кжи-КДII-17 р	КДII-17 р	КДIII-16 р		1	"
К1-14	тп 903-1-183 ал. 2.5 кжи-КДII-17 с	КДII-17 с	КДIII-16 с		1	"

Марка	Обозначение	Наименование (Ветровые районы I, II)	Наименование (III)	Наименование (IV)	Кол.	Примеч.
К2	КЭ-01-55 вып. 2 тп 903-1-183 кжи-КФ31-18 а	КФ31-18 а	КФ32 - 18 а		1	9,4 т
К2-2	тп 903-1-183 ал. 2.5 кжи-КФ31-18 б	КФ31-18 б	КФ32 - 18 в		1	"
К3	1.423-3 вып. 1 тп 903-1-183 ал. 2.5 кжи-К72-5 а	К72-5 а	К72-7 а	К72-9 а	1	3,3 т
К3-2	тп 903-1-183 кжи-К72-5 в	К72-5 в	К72-7 в	К72-9 в	1	"
К3-3	К72-5 г ал. 2.5	К72-5 г	К72-7 г	К72-9 г	1	"
К3-4	тп 903-1-183 К72-5 е ал. 2.5 кжи-К72-5 д	К72-5 д	К72-7 д	К72-9 д	3	"
К3-6	тп 903-1-183 К72-5 и ал. 2.5 кжи-К72-5 ж	К72-5 ж	К72-7 ж	К72-9 ж	5	"
К3-9	тп 903-1-183 К72-18 б ал. 2.5 кжи-К72-18 а	К72-18 б	К72-20 б	К72-21 б	1	"
К3-10	тп 903-1-183 ал. 2.5 кжи-К72-22 а	К72-22 а			2	"
К3-11	тп 903-1-183 ал. 2.5 кжи-К72-22 б	К72-22 б			2	"
К3-16	тп 903-1-183 ал. 2.5 кжи-К72-22 г	К72-22 г			1	"

Привязан			
Инв. №			

Гл. инж. пр.	Думан	ТП 903-1-183	КЖI
Нач. отд.	Меленевский	Котельная с тремя водогрейными котлами КВ-ГМ-50	
Н. контр.	Андриевская	Стадия: Р	Лист: 11
Гл. констр.	Андриевская	Схема расположения колонн, ригелей и связей в осях 1 ÷ 9	Госстрой Латв. ССР ЛАТГИПРОПРОМ г. Рига
Рук. гр.	Бартхевич		
Ст. инж.	Яковчик		

17077 09 24 Пров. Бартхевич Копир. В. Дуг

Формат 22

Схема расположения балок покрытия

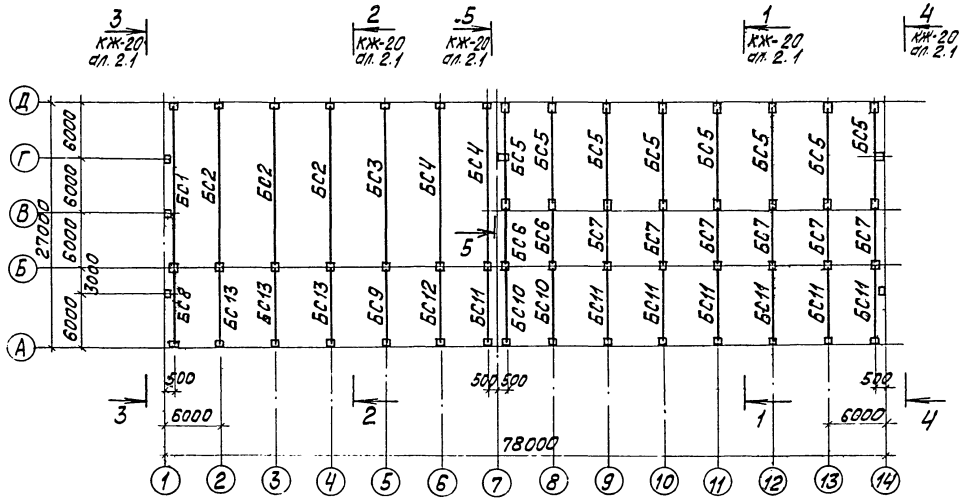

Схема расположения плит площадки на отм. 4.200

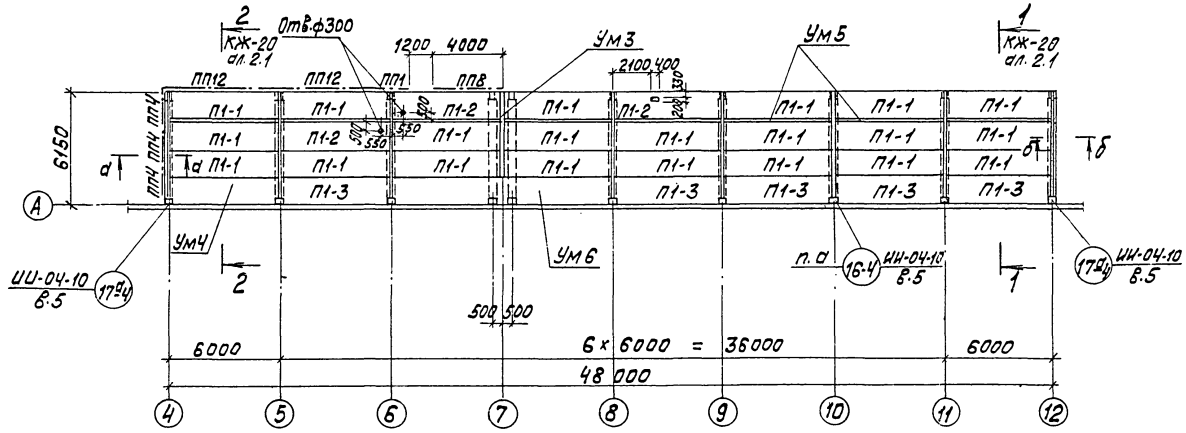

Спецификация элементов к схемам расположенным на листе

Марка	Обозначение	Наименование				Кол.	Примеч.
		Снеговые районы					
		I	II	III	IV		
		Схема балок покрытия					
БС1	1.462-3 в.1 ТП 903-1-183 КЖИ-1БДР18-1А$\overline{IV}^{а}$ ал. 2.5	Балка 1БДР18-1А$\overline{IV}^{а}$			1БДР18-2А$\overline{IV}^{а}$	1	8,5тс
БС2	2БДР18-2А$\overline{IV}^{а}$	2БДР18-2А$\overline{IV}^{а}$			3БДР18-3А$\overline{IV}^{а}$	3	10,4тс
БС3	" тп 903-1-183 КЖИ-3БДР18-5А$\overline{IV}^{а}$	2БДР18-3А$\overline{IV}^{а}$ 3БДР18-4А$\overline{IV}^{а}$	3БДР18-4А$\overline{IV}^{а}$	3БДР18-5А$\overline{IV}^{а}$	3БДР18-6А$\overline{IV}^{а}$	1	10,4тс
БС4	3БДР18-6А$\overline{IV}^{б}$	2БДР18-4А$\overline{IV}^{а}$ 3БДР18-5А$\overline{IV}^{а}$	3БДР18-5А$\overline{IV}^{а}$	3БДР18-6А$\overline{IV}^{б}$	3БДР18-6А$\overline{IV}^{в}$	2	12,1тс
БС5	" тп 903-1-183 КЖИ-1БДР12-1А$\overline{IV}^{а}$ ал. 2.5	1БДР12-1А$\overline{IV}^{а}$			1БДР12-2А$\overline{IV}^{а}$	8	4,7тс
БС6	1.462-10 в.1 ТП 903-1-183 КЖИ-Б6-8А$\overline{IV}^{а}$; Б6-8А$\overline{IV}^{б}$ ал. 2.5	Б6-7А$\overline{IV}^{а}$	Б6-8А$\overline{IV}^{а}$			2	1,15тс
БС7		Б6-7А$\overline{IV}^{б}$	Б6-8А$\overline{IV}^{б}$			6	1,15тс
БС8	тп 903-1-183 КЖИ-Б9-2А$\overline{IV}^{а}$ Б9-6А$\overline{IV}^{а}$; Б9-3А$\overline{IV}^{а}$ ал. 2.5	Б9-1А$\overline{IV}^{а}$	Б9-2А$\overline{IV}^{а}$	Б9-3А$\overline{IV}^{а}$		1	2,75тс
БС9	тп 903-1-183 КЖИ-Б9-3А$\overline{IV}^{б}$;	Б9-2А$\overline{IV}^{б}$	Б9-3А$\overline{IV}^{б}$	Б9-4А$\overline{IV}^{б}$		1	2,75тс
БС10	Б9-6А$\overline{IV}^{б}$ ал. 2.5	Б9-4А$\overline{IV}^{б}$	Б9-6А$\overline{IV}^{б}$			2	2,75тс
БС11	тп 903-1-183 КЖИ-Б9-2А$\overline{IV}^{а}$ Б9-6А$\overline{IV}^{а}$, Б9-3А$\overline{IV}^{а}$ ал. 2.5	Б9-4А$\overline{IV}^{а}$	Б9-6А$\overline{IV}^{а}$			7	2,75тс
БС12	тп 903-1-183 КЖИ-Б9-3А$\overline{IV}^{в}$ ал. 2.5	Б9-4А$\overline{IV}^{в}$	Б9-6А$\overline{IV}^{в}$			1	2,75тс
БС13	тп 903-1-183 КЖИ-Б9-2А$\overline{IV}^{а}$ Б9-6А$\overline{IV}^{а}$; Б9-3А$\overline{IV}^{а}$ ал. 2.5	Б9-2А$\overline{IV}^{а}$	Б9-3А$\overline{IV}^{а}$	Б9-4А$\overline{IV}^{а}$		3	2,75тс
		Схема плит площадки на отм. 4.200					
П1-1	ИИ-04-4 в. 17	Плита	ПК8-58-15			21	2,7тс
П1-2	то же		ПР8-58-15с			3	2,6тс
П1-3	"		ПК8-58-15п			5	2,7тс
Ум3	КЖ-30 ТП 903-1-183 ал. 2.1	Монолитный участок	Ум3			1	
Ум4	КЖ-29 ТП 903-1-183 ал. 2.1	то же	Ум4			1	
Ум5	"	"	Ум5			8	
Ум6	КЖ-30 ТП 903-1-183 ал. 2.1	"	Ум6			1	
ММД-17	ИИ-04-10 в.5	Соединительный элемент	ММД-17			6	
ММД-21п	то же	то же	ММД-21п			1	
ММД-22л	"	"	ММД-21л			1	
ПП1	1.459-2 в.2	Ограждение площадок	ПП1			1	
ПП4	то же	то же	ПП4			3	
ПП12	"	"	ПП12			2	
ПП8	"	"	ПП8			1	

1. В спецификации в числителе дана марка балок для t=-20°С, а в знаменателе - для t=-30°С.
2. Сечение а-а и б-б даны на л. КЖ-18 ал. 2.1.

Привязан:

Инв. №

Гл.инж.пр.	Думан	
Нач.отд.	Меленевский	
Н.контр.	Андриевская	
Гл.конст.	Андриевская	
Рук.гр.	Барткевич	
Ст.инж.	Яковчик	
Пров.	Барткевич	

ТП 903-1-183 КЖ I

Котельная с тремя водогрейными котлами КВ-ГМ-50

Стадия	Лист	Листов
Р	12	

Схема расположения балок покрытия и плит площадки на отм. 4.200.

Госстрой Латв. ССР ЛАТГИПРОПРОМ г. Рига

Копировал: Волкова

Формат 22

17077-09 25

Схема расположения плит покрытия в осях 1÷4, 7

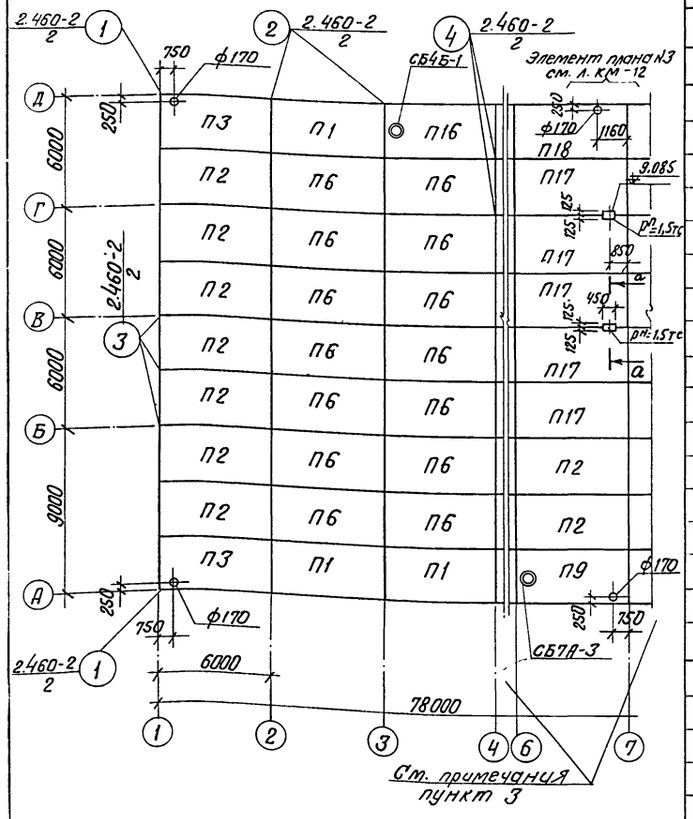

а – а

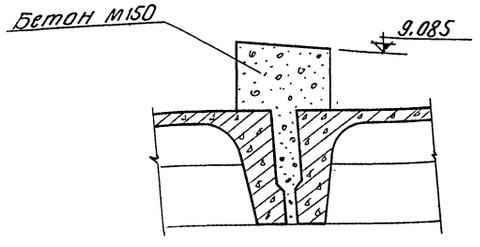

Спецификация элементов к схемам расположенным на листах КЖI-13 и КЖ-19 ал. 2.1

Марка	Обозначение	Наименование				Кол.	Примеч.
		Снеговые районы I	II	III	IV		
для t = −20°С							
П1	ГОСТ 22701.1-77; 1.465-10 ГОСТ 22701.0-77 прил.3	ПГ-2АтV̄т-6Я а		ПГ-3АтV̄т-6Я а	ПГ-4АтV̄т-6Я а	22	3,17 тс
П2	То же	ПГ-2АтV̄т-6Я б		ПГ-3АтV̄т-6Я б	ПГ-3АтV̄т-6Я б	15	"
П3	"	ПГ-2АтV̄т-6Я а,б		ПГ-3АтV̄т-6Я а,б	ПГ-3АтV̄т-6Я а,б	8	"
П4	тп 903-1-183 КЖИ-ПВ7-3АтV̄т-8Я а ПВ14-3АтV̄т-8Я б ал. 2.5	ПВ14-2АтV̄т-6Я б	ПВ14-3АтV̄т-6Я б		ПВ14-4АтV̄т-6Я б	1	3,92 тс
П5	ГОСТ 22701.2-77; 1.465-10	ПВ14-2АтV̄т-6Я	ПВ14-3АтV̄т-6Я		ПВ14-4АтV̄т-6Я	4	"
П6	То же	ПГ-2АтV̄т-6Я		ПГ-3АтV̄т-6Я	ПГ-4АтV̄т-6Я	42	3,17 тс
П8	ГОСТ 22701.2-77; 1.465-10	ПВ4-2АтV̄т-6Я			ПВ4-3АтV̄т-6Я	1	3,82 тс
П9	ГОСТ 22701.2-77; 1.465-10 а тп 903-1-183 КЖИ-ПВ7-3АтV̄т-8Я а ал. 2.5	ПВ7-2АтV̄т-6Я а,б		ПВ7-3АтV̄т-6Я а,б		1	3,72 тс
П10	1.465-7 в.3, ч.1	ПАтV̄/1,5×6 − 1 б		ПАтV̄/1,5×6 − 2 б		2	1,5 тс
П11	ГОСТ 22701.1-77; 1.465-10	ПГ-3АтV̄т-6Я		ПГ-4АтV̄т-6Я	ПГ-5АтV̄т-6Я	10	3,17 тс
П12	ГОСТ 22701.1-77; 1.465-10 ГОСТ 22701.0-77; прил.3	ПГ-3АтV̄т-6Я б		ПГ-4АтV̄т-6Я б	ПГ-5АтV̄т-6Я б	3	"
П14	1.465-7 в.3, ч.1	ПАтV̄-7/1,5×6 − 2				1	1,5 тс
П15	1.465-7 в.3, ч.1	ПАтV̄/1,5×6 − 1				1	1,5 тс
П16	ГОСТ 22701.2-77; 1.465-10	ПВ4-2АтV̄т-6Я а			ПВ4-3АтV̄т-6Я а	1	3,82 тс
П17	ГОСТ 22701.1-77; 1.465-10 ГОСТ 22701.0-77 прил.3	ПГ-4АтV̄т-6Я б		ПГ-5АтV̄т-6Я б	ПГ-6АтV̄т-6Я б	5	3,17 тс
П18	То же	ПГ-4АтV̄т-6Я а,б		ПГ-5АтV̄т-6Я а,б	ПГ-6АтV̄т-6Я а,б	1	"
для t = −30° С							
П1	ГОСТ 22701.1-77; 1.465-10 ГОСТ 22701.0-77 прил.3	ПГ-2АтV̄т-8Я а		ПГ-3АтV̄т-8Я а	ПГ-4АтV̄т-8Я а	22	3,32 тс
П2	То же	ПГ-2АтV̄т-8Я б		ПГ-3АтV̄т-8Я б	ПГ-4АтV̄т-8Я б	15	"
П3	"	ПГ-2АтV̄т-8Я а,б		ПГ-3АтV̄т-8Я а,б	ПГ-4АтV̄т-8Я а,б	8	"
П4	тп 903-1-183 КЖИ-ПВ7-3АтV̄т-8Я а,б ПВ14-3АтV̄т-8Я б ал. 2.5	ПВ14-2АтV̄т-8Я б	ПВ14-3АтV̄т-8Я б		ПВ14-4АтV̄т-8Я	1	4,07 тс
П5	ГОСТ 22701.2-77; 1.465-10	ПВ14-2АтV̄т-8Я	ПВ14-3АтV̄т-8Я		ПВ14-4АтV̄т-8Я	4	"
П6	То же	ПГ-2АтV̄т-8Я		ПГ-3АтV̄т-8Я	ПГ-4АтV̄т-8Я	42	3,32 тс
П8	ГОСТ 22701.2-77; 1.465-10	ПВ4-2АтV̄т-8Я			ПВ4-3АтV̄т-8Я	1	3,97 тс
П9	ГОСТ 22701.2-77; 1.465-10 а тп 903-1-183 КЖИ-ПВ7-3АтV̄т-8Я ал. 2.5	ПВ7-2АтV̄т-8Я а,б		ПВ7-3АтV̄т-8Я а,б		1	3,87 тс
П10	1.465-7 в.3 ч.1	ПАтV̄/1,5×6 − 1 б		ПАтV̄/1,5×6 − 2 б		2	1,5 тс
П11	ГОСТ 22701.1-77; 1.465-10	ПГ-3АтV̄т-8Я		ПГ-4АтV̄т-8Я	ПГ-5АтV̄т-8Я	10	3,32 тс
П12	ГОСТ 22701.1-77; 1.465-10 ГОСТ 22701.0-77 прил.3	ПГ-3АтV̄т-8Я б		ПГ-4АтV̄т-8Я б	ПГ-5АтV̄т-8Я б	3	"
П14	1.465-7 в.3 ч.1	ПАтV̄-7/1,5×6 − 2				1	1,5 тс
П15	То же	ПАтV̄/1,5×6 − 1				1	1,5 тс
П16	ГОСТ 22701.2-77; 1.465-10	ПВ4-2АтV̄т-8Я а			ПВ4-3АтV̄т-8Я а	1	3,97 тс
П17	ГОСТ 22701.1-77; 1.465-10 ГОСТ 22701.0-77 прил.3	ПГ-4АтV̄т-8Я б		ПГ-5АтV̄т-8Я б	ПГ-6АтV̄т-8Я б	5	3,32 тс
П18	То же	ПГ-4АтV̄т-8Я а,б		ПГ-5АтV̄т-8Я а,б	ПГ-6АтV̄т-8Я а,б	1	"

Марка	Обозначение	Наименование	Кол.	Примеч.
для t = −20°С; −30°С				
СБ14Б-1	1.494-24 в.1	Стакан СБ14Б-1	5	0,46 тс
СБ7А-3	То же	То же СБ7А-3	1	0,34 тс
СБ4А-1	"	СБ4А-1	1	0,15 тс
СБ4Б-1	"	СБ4Б-1	1	0,16 тс
Ум1	КЖ-29	Монолитный участок Ум1	1	
Ум2	КЖ-30	То же Ум2	1	
1	ГОСТ 10704-76*	Труба ф 720×10 l = 700	2	
МС2	тп 903-1-183 КЖИ-МС2 ал. 2.5	Соединит. изделие МС2	8	

1. Спецификация элементов дана на маркировочные схемы всего здания.
2. Схему расположения плит покрытия в осях 4÷6; 7÷14; А÷Д см. лист КЖ-19 альбом 2.1
3. При привязке проекта в лист КЖ-19, схему расположения плит, вносятся изменения по данному листу. Спецификации элементов вычеркиваются.

Привязан

Инв. №

Гл.инж.пр.	Думан		
Нач.отд.	Мелеревский		
Н.контр.	Апроксевская		
Гл.констр.	Апроксевская		
Рук.гр.	Барткевич		
Ст.инж.	Яковчук		

ТП 903-1-183 КЖI

Котельная с тремя водогрейными котлами КВ-ГМ-50

Схема расположения плит покрытия

Стадия	Лист	Листов
Р	13	

Госстрой Латв. ССР ЛАТГИПРОПРОМ г. Рига

Схемы расположения стеновых панелей по оси А

Фрагменты: 1 3 3 2

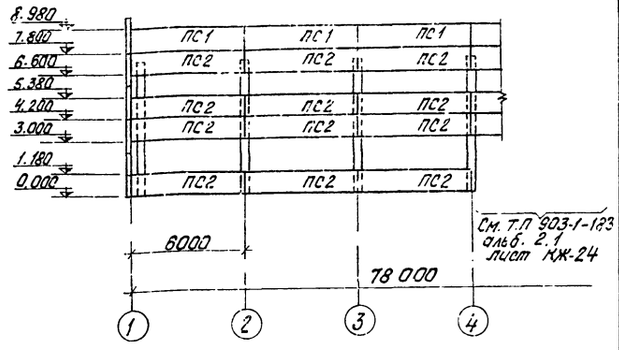

по оси Д

Фрагменты: 17 3 3 1Н

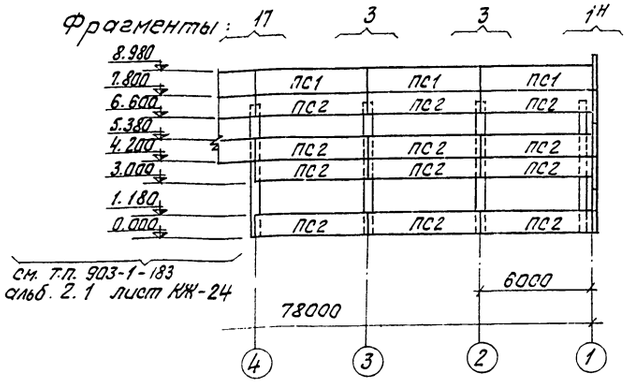

Спецификация элементов к схемам расположенным на листах КЖ-14 и КЖ-24,25 ТП 903-1-183 ал. 2.1

Марка	Обозначение	Наименование	Кол.	Примеч.
ПС1	1.432-14 Вып. 1	Стеновая панель ПС600.12.20-П-7	33	1,8 т
ПС2	то же	то же ПС600.12.20-П-2	101	1,8 т
ПС3	"	" ПС600.12.20-П-1	26	1,8 т
ПС4	"	" ПС600.18.20-П-1	12	2,7 т
ПС5	ТП 903-1-183 КЖИ-ПС295.12.20-ПА	" ПС295.12.20-П-А	3	0,9 т
ПС6	1.432-14 Вып. 1	" ПС600.12.20-П-3	2	1,8 т
ПС7	то же	" ПС145.12.20-П	2	0,4 т
ПС8	"	" ПС625.18.20-П-11	9	2,9 т
ПС9	"	" ПС625.18.20-П-12	6	2,9 т
ПС10	"	" ПС625.18.20-П-21	6	2,9 т
ПС11	"	" ПС625.18.20-П-22	6	2,9 т
ПС12	"	" ПС600.18.20-П-2	6	2,7 т
ПС13	"	" ПС625.12.20-П-11	4	1,9 т
ПС14	"	" ПС295.18.20-П-1	5	1.4 т
ПС15	"	" ПС295.18.20-П-2	3	1.4 т
ПС16	"	" ПС295.12.20-П-1	2	0,9 т
ПС17	"	" ПС625.12.20-П-12	2	1,9 т
ПС18	"	" ПС625.12.20-П-21	2	1,9 т

Марка	Обозначение	Наименование	Кол.	Примеч.
ТК-2*	1.439-2	Опорные консоли ТК-2*	36	
РК-2*	то же	то же РК-2*	66	
ФК-2*	"	" ФК-2*	5	
Т-1	"	Элементы крепления Т-1	279	
Т-5	"	то же Т-5	162	
Т-6*	"	" Т-6*	65	
Т-8*	"	" Т-8*	39	
Т-21	"	" Т-21	10	
Т-27	"	" Т-27	41	
Т-30	"	" Т-30	28	
ММ3*	КЭ-01-58 Вып. 1	Опорная консоль ММ3*	2	

1. Соединительные элементы отмеченные *) покрыть слоем цинка толщиной 150 мкм
2. Общие указания по монтажу и защите элементов от коррозии даны на листе КЖ-24 альбома 2.1 ТП 903-1-183
3. Спецификация дана на всё здание котельной

Привязан:

Инв. №

ГИП	Думан		
Нач. отд.	Медневский		
Н. контр.	Андриевский		
Гл. конст.	Андриевский		
Рук. гр.	Барткевич		
Ст. инж.	Яковчик		

Т.П 903-1-183 КЖТ

Котельная с тремя водогрейными котлами КВ-ГМ-50

Стадия	Лист	Листов
Р	14	

Схемы расположения стеновых панелей по оси А, Д

Госстрой Латв. ССР ЛАТГИПРОПРОМ г. Рига

Пров. Барткевич — Копир. Тужик

Формат 22г

Типовой проект 903-1-183 Альбом 2.3

Схема расположения элементов подземного хозяйства в осях „1÷6", „А÷Д"

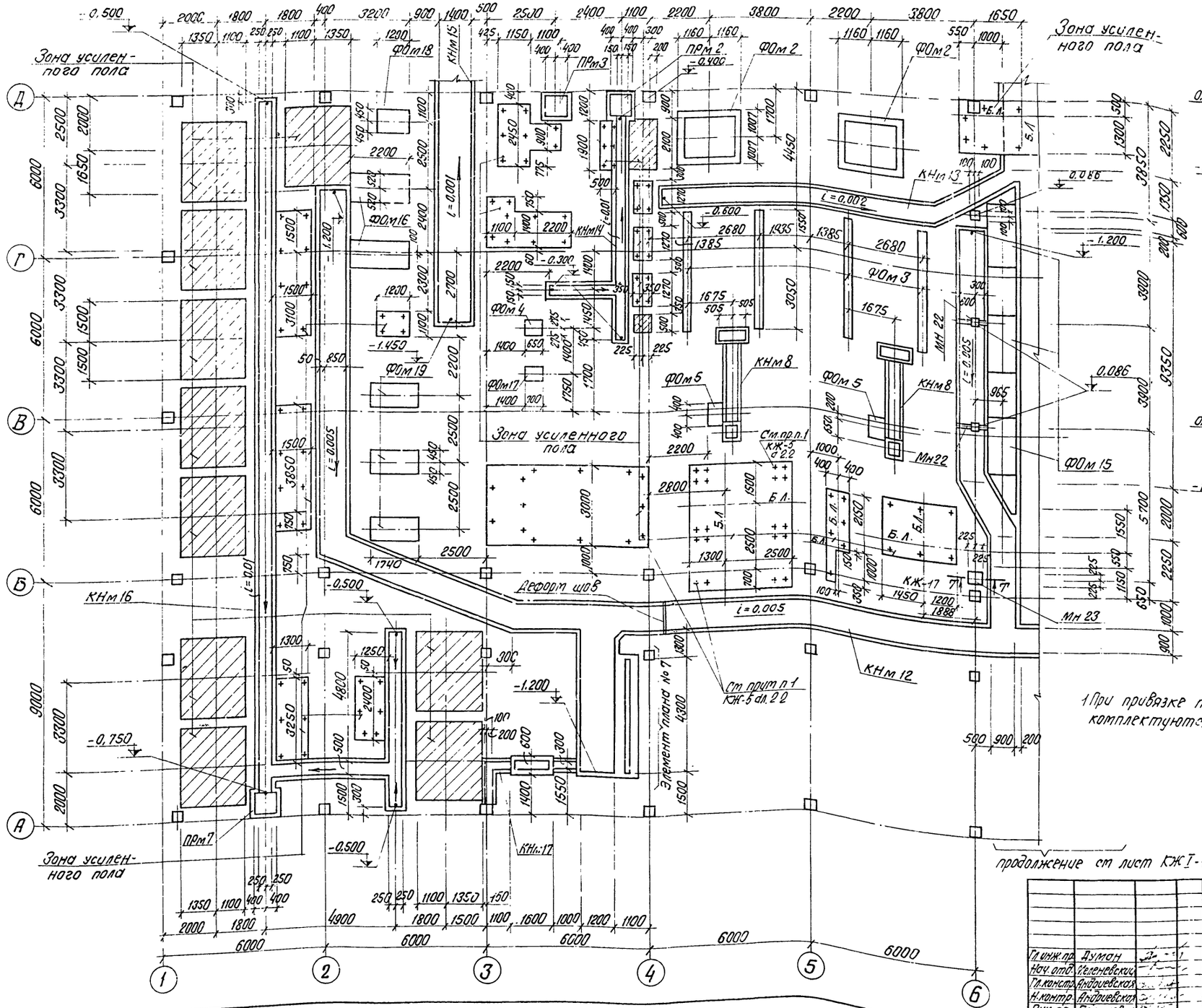

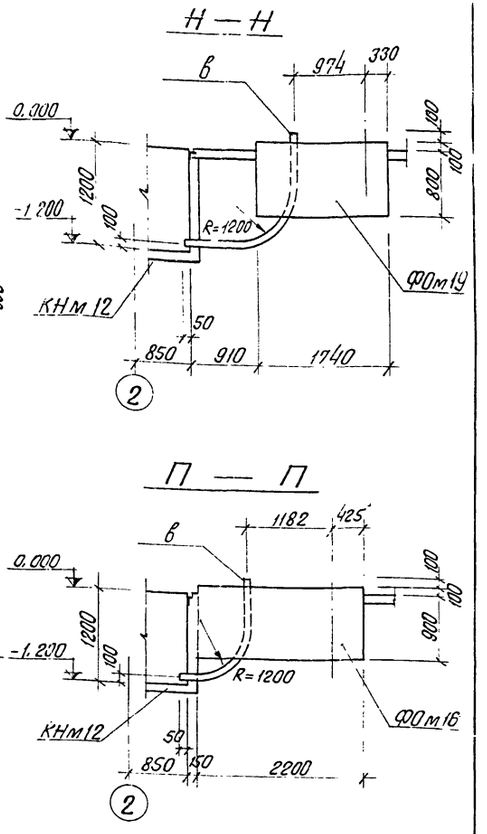

1. При привязке проекта чертежи подземного хозяйства комплектуются с листами КЖ-8, 10

Привязан:			
Инв. №			

Гл. инж. пр.	Думан		ТП 903-1-183		КЖ I
Нач. отд.	Пеленевский		Котельная с тремя водогрейными котлами КВ-ГМ-50		
Гл. констр.	Андриевская			Стадия	Лист	Листов
Н. контр.	Андриевская			Р	15	
Рук. гр.	Барткевич		Схема расположения элементов подземного хозяйства в осях „1÷6", „А÷Д" Разрезы Н-Н, П-П	Госстрой Латв. ССР ЛАТГИПРОПРОМ г. Рига	
Инж.	Кузнецова				
Пров.	Барткевич		Копия ВСПроект	Формат А2	

Схема расположения закладных изделий в подземном хозяйстве и схема перекрытия каналов в осях „1÷6", „А÷Д"

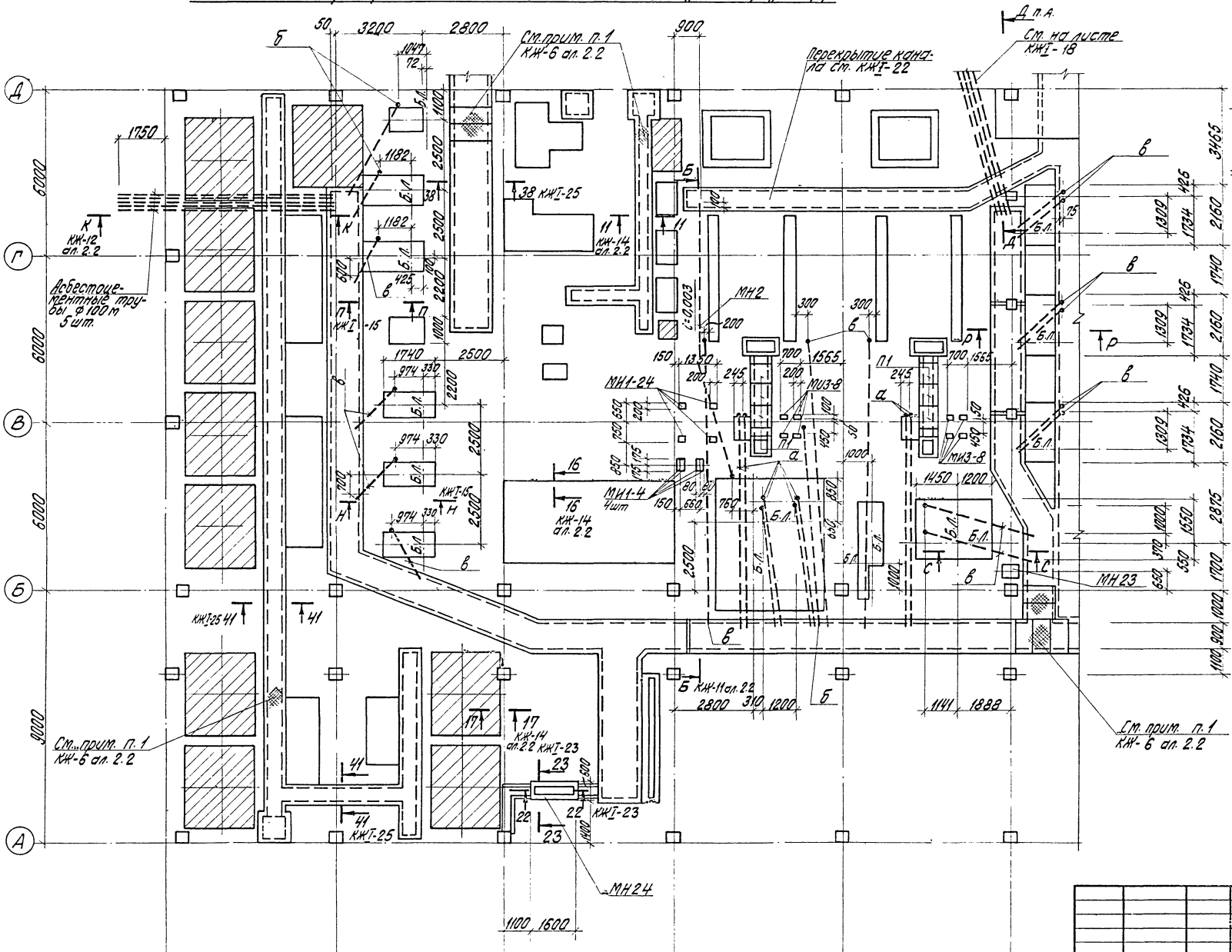

Р — Р

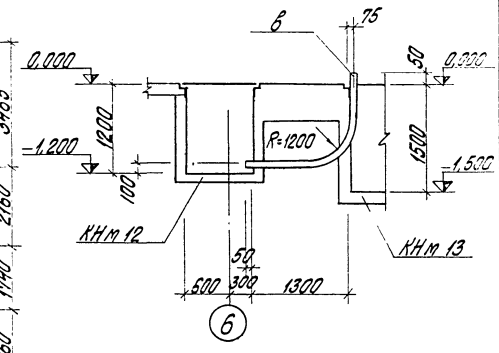

С — С

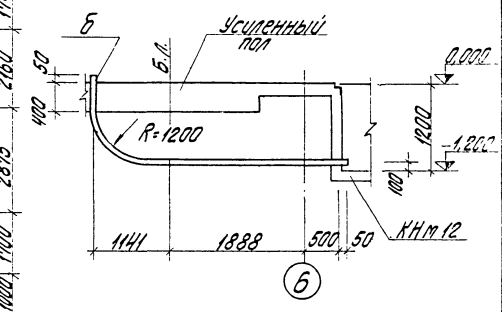

1. Условные обозначения по усиленному полу см. на листе КЖ-6 ал. 2.2

Привязан			
Инв. №			

ТП 903-1-183 КЖI				
Котельная с тремя водогрейными котлами КВ-ГМ-50				
Гл. инж. пр.	Думан		Стадия	Лист	Листов
Нач. отд.	Тепеневский		Р	16	
Н. контр.	Андреевская				
Гл. констр.	Андреевская		Схема расположения закладных изделий в подземном хозяйстве и схема перекрытия каналов в осях „1÷6", „А÷Д"	Госстрой Латв ССР ЛАТГИПРОПРОМ г. Рига	
Рук. гр.	Бартакевич				
Инж.	Кузнецова				
Пров.	Бартакевич		Копир. Брамиш	Формат 22г	

Альбом 2.3

Типовой проект 903-1-183

Инв. № подл. | Подп. и дата | Взам. инв. №

Утв. ГПИ Отд. ТМ Отд. КИПиА

Исполнил Шкене Крауле

17077-09 29

Типовой проект 903-1-183 Альбом 2.3

Схема расположения элементов подземного хозяйства в осях „6÷10", „А÷Д"

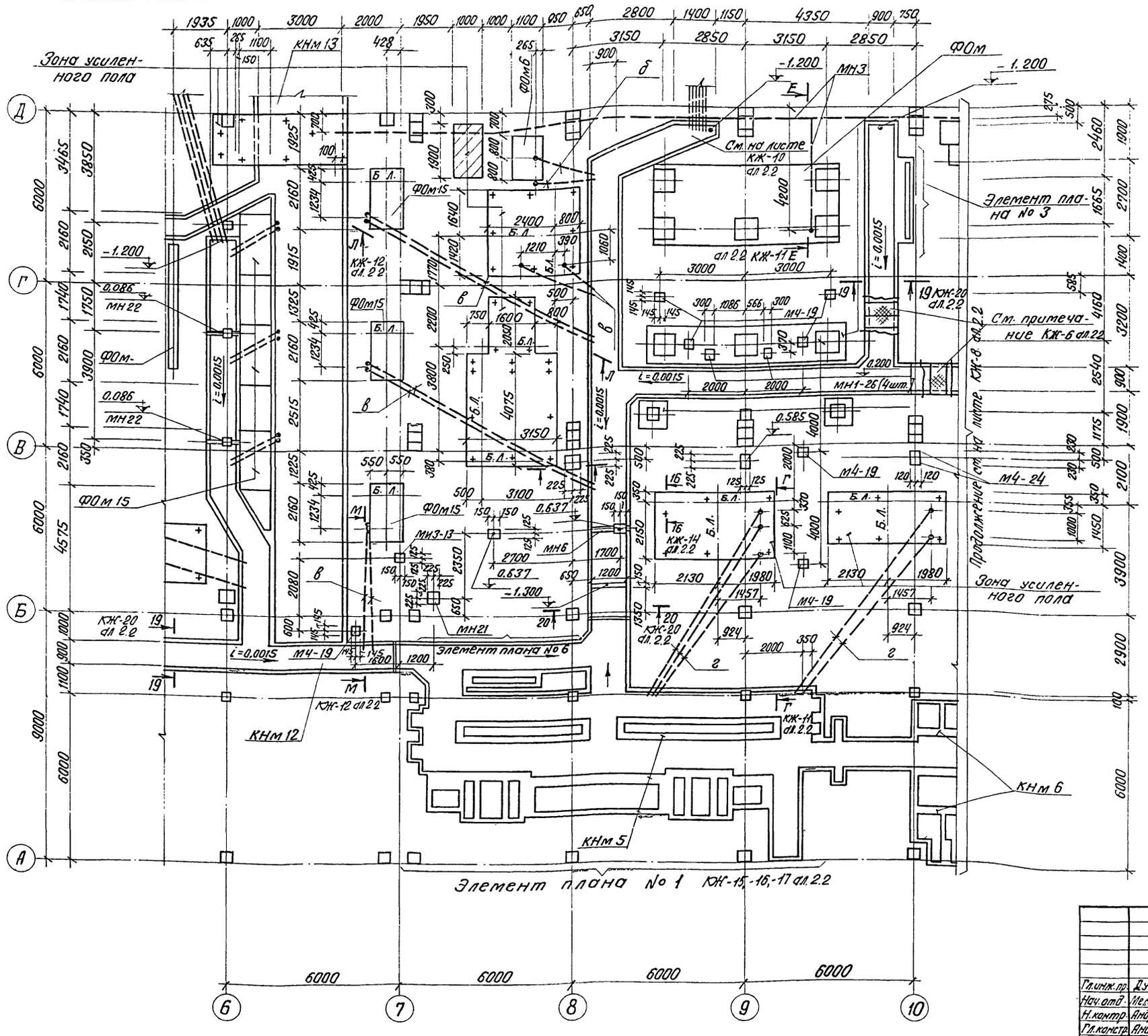

Привязан					
Инв. №					

Гл.инж.пр.	Думан		ТП 903-1-183		КЖ I
Нач.отд.	Меленевский		Котельная с тремя водогрейными котлами КВ-ГМ-50		
Н.контр.	Андриевская			Стадия	Лист	Листов
Гл.констр.	Андриевская			Р	17	
Рук. гр.	Барткевич		Схема расположения элементов подземного хозяйства в осях „6÷10", „А÷Д". Разрез Т-Т.	Госстрой Латв. ССР ЛАТГИПРОПРОМ г. Рига	
Инж.	Кузнецова				

17077-09 ЗП Пров. Барткевич Копир. В. Гуна Формат 22

Схема расположения элементов подземного хозяйства в осях „1÷8", „Д-Е₁"

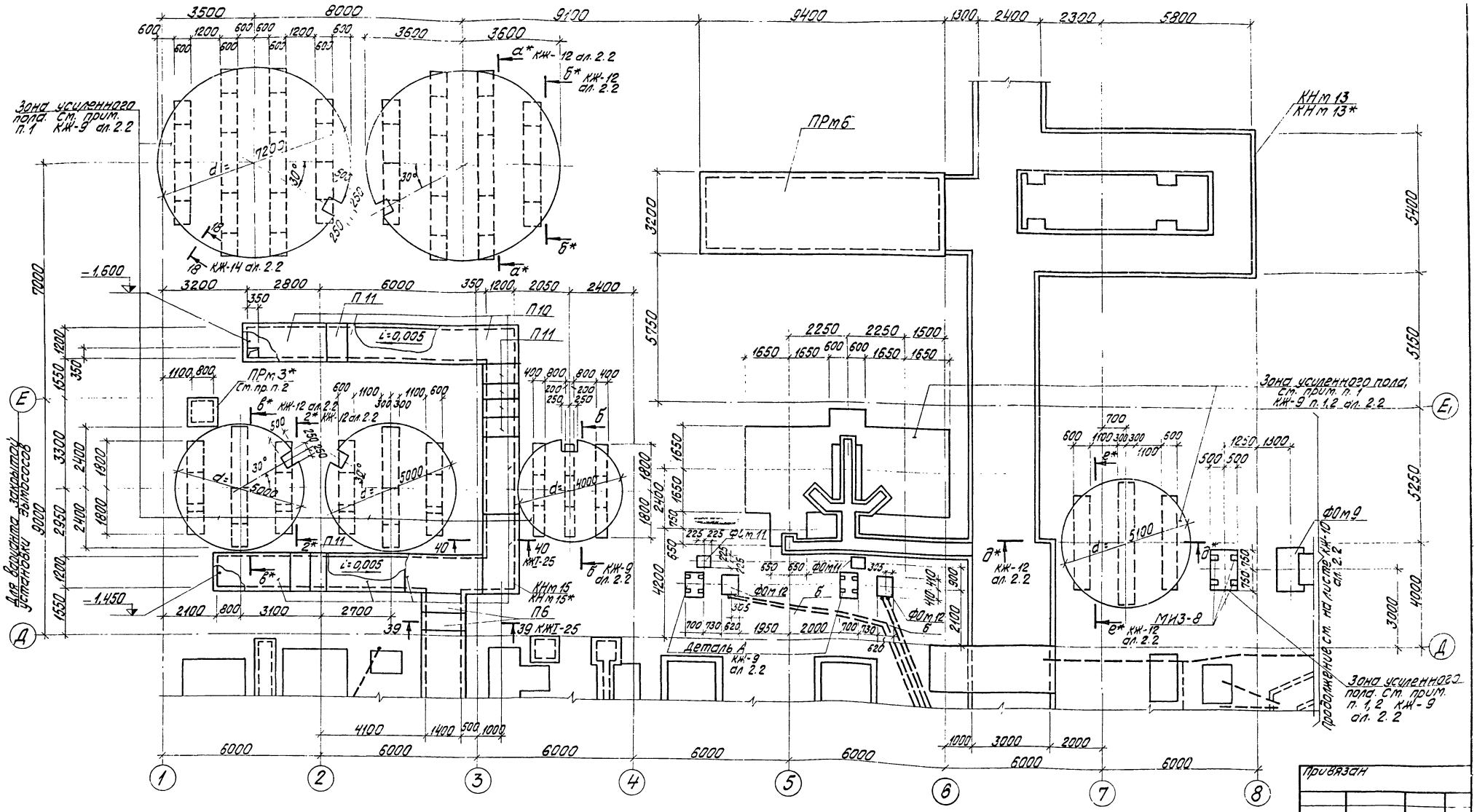

1. Опалубка и перекрытие канала КНм13 дана на листах КЖI-21, -22.
2. Конструктивные элементы отмеченные знаком * только для варианта закрытой установки дымососов.

Привязан			
Инв. №			

Гл. инж. пр.	Думан		ТП 903-1-183 КЖI		
Нач. отд.	Меленевский		Котельная с тремя водогрейными котлами КВ-Г-50		
Н. контр.	Андриевская			Стадия	Лист
Гл. констр.	Андриевская			Р	18
Рук. гр.	Барткевич		Схема расположения элементов подземного хозяйства в осях „1÷8", „Д-Е₁"	Госстрой СССР ЦИТП ЛАТГИПРОПРОМ	
Инж.	Кузнецова				

Пров. Барткевич Копил Брошина

11077-09

Схема расположения элементов подземного хозяйства камеры управления

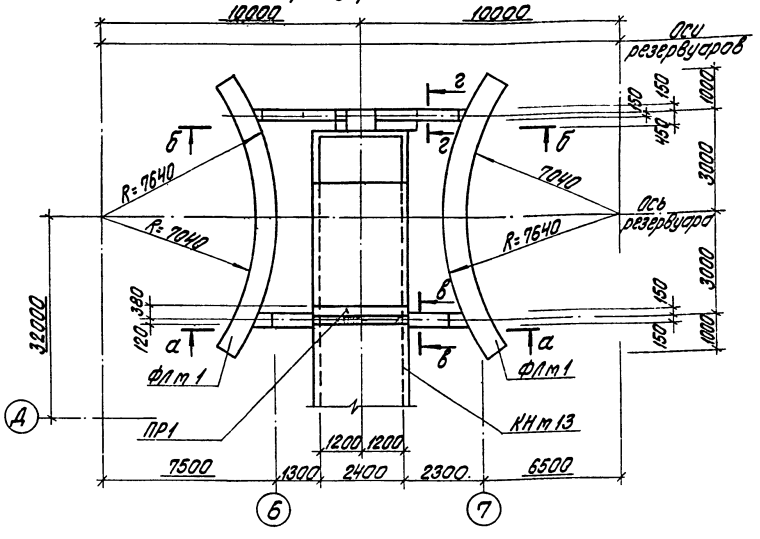

в — в

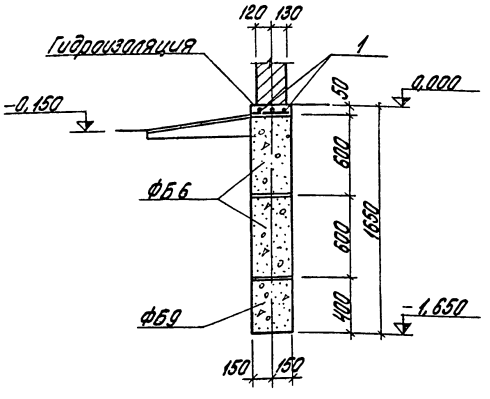

г — г

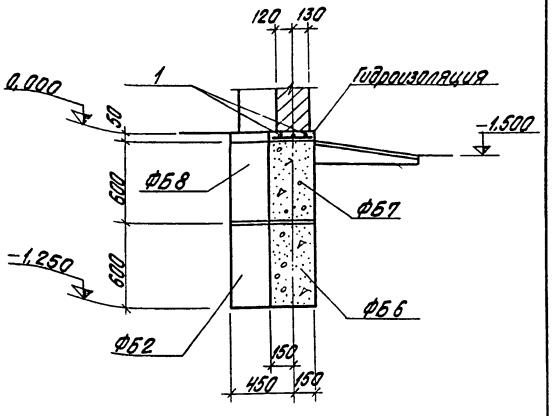

а — а

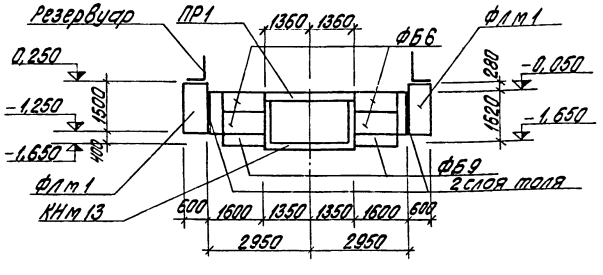

б — б

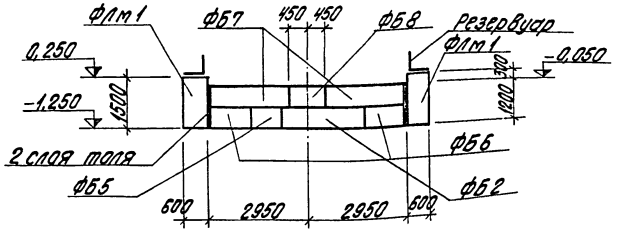

Формат	Зона	Поз.	Обозначение	Наименование	Кол.	Примеч.
				Сборочные единицы:		
				Флм 1		
				Материалы:		
			ГОСТ 7473-76	Бетон М-150	7,3	$м^3$
				Пол		
		1	ГОСТ 8478-66	Сетка рулонная 100/100/8/8 2500/250	6	

Привязан

Инв. №

Гл. инж. пр.	Дуган		
Нач. отд.	Поленевский		
Н. контр.	Андриевская		
Гл. констр.	Андриевская		
Рук. гр.	Борткевич		
Инж.	Кузнецова		

ТП 903-1-183 КЖТ

Котельная с тремя водогрейными котлами КВ-ГМ-50

Стадия	Лист	Листов
Р	19	

Схема расположения элементов подземного хозяйства камеры управления

Госстрой Латв. ССР ЛАТГИПРОПРОМ г. Рига

Пров. Борткевич

Копир. Бролина

Формат 22г

17077-09 32

Типовой проект 903-1-183 альбом 2.5

Спецификация элементов к схемам, расположенным на листах КЖI-15÷КЖI-19

Марка	Обозначение	Наименование		К-во	Примеч.
ФОм1	КЖ-23 ал 2.2	Фундаменты под оборудование	ФОм1	3	
ФОм2	КЖ-24 "	То же	ФОм2	2	
ФОм3	КЖ-25 "	"	ФОм3	4	
ФОм4	То же	"	ФОм4	1	
ФОм5	"	"	ФОм5	2	
ФОм6	"	"	ФОм6	1	
ФОм8	КЖ-26 ал. 2.2	"	ФОм8	1	
ФОм9	то же	"	ФОм9	3	
ФОм10	"	"	ФОм10	3	
ФОм11	"	"	ФОм11	5	
ФОм12	КЖ-27 ал. 2.2	"	ФОм12	2	
ФОм14	то же	"	ФОм14	3	
ФОм15	"	"	ФОм15	6	
ФОм16	"	"	ФОм16	2	
ФОм17	"	"	ФОм17	1	
ФОм18	"	"	ФОм18	1	
ФОм19	"	"	ФОм19	3	
ФЛм1	КЖI-19	Фундаментная лента	ФЛм1	2	
ФБ1	ГОСТ 13579-78	Блоки стен подвала	ФБС12.4.6-Т	9	0,64 т
ФБ2	То же	То же	ФБС24.6.6-Т	29	1,96 т
ФБ3	"	"	ФБС9.4.6-Т	30	0,47 т
ФБ4	"	"	ФБС12.6.6-Т	14	0,96 т
ФБ5	"	"	ФБС9.3.6-Т	1	0,35 т
ФБ6	"	"	ФБС12.6.3-Т	6	0,46 т
ФБ7	"	"	ФБС24.3.6-Т	2	0,97 т
ФБ8	"	"	ФБС9.6.6-Т	1	0,70 т
ФБ9	"	"	ФБС12.4.3-Т	2	0,31 т
КНм5	КЖ-15÷17 ал. 2.2	Каналы	КНм5	1	
КНм6	КЖ-18,-19,-22 ал.2.2	То же	КНм6	1	
КНм8	КЖ-24 ал.2.2	"	КНм8	2	
КНм10	КЖ-19,-18,-20 "	"	КНм10	1	
КНм12	КЖ-8,-15,-16,-20÷22"	"	КНм12	1	
КНм13	КЖI-21÷24	"	КНм13	1	
КНм14	КЖI-15,-25	"	КНм14	1	
КНм15	КЖI-15,-18,-25	"	КНм15	1	
КНм16	КЖI-15,-25	"	КНм16	1	
КНм17	КЖI-15,-23,-24	"	КНм17	1	

Марка	Обозначение	Наименование		К-во	Примеч.
ПРм2	КЖ-30 ал 2.2	Прямок	ПРм2	1	
ПРм3	То же	То же	ПРм3	1	
ПРм6	КЖI-26,-27	"	ПРм6	1	
ПРм7	КЖ-30 ал 2.2	"	ПРм7	1	
ПР1	1.138-10 вып. 1	Перемычка	1ПР38-27,25-22у	2	0,375 т
П1	3.006-2 вып. II-2	Плиты каналов	П1-8	6	0,04 т
П6	То же	То же	П-14д-3	2	0,31 т
П10	"	"	П10-3	8	0,77 т
П11	"	"	П10д-3	8	0,19 т
С1	ГОСТ 8478-66	Сетка рулонная	100/100/8/8 2500/400	228	
МН2	ТП 903-1-183 ал. 2.5 КЖИ-МН2; МН3, МН4, МН5	Закладное изделие	МН2	9.9	м
МН3	ТП 903-1-183 ал. 2.5 КЖИ-МН2; МН3, МН4, МН5	То же	МН3	56.6	м
МН5	ТП 903-1-183 ал. 2.5 КЖИ-МН2; МН3, МН4, МН5	"	МН5	16	
МН6	ТП 903-1-183 ал. 2.5 КЖИ-МН6	"	МН6	1	
МН8	ТП 903-1-183 ал. 2.5 КЖИ-МН8	"	МН8	215.9	м
МН21	ТП 903-1-183 ал. 2.5 КЖИ-МН21	"	МН21	1	
МН22	ТП 903-1-183 ал. 2.5 КЖИ-МН22	"	МН22	2	
МН23	ТП 903-1-183 ал. 2.5 КЖИ-МН23	"	МН23	1	
МИ1-4	3.400-6/76	"	МИ1-4	4	
МИ1-21	То же	"	МИ1-21	3	
МИ1-24	"	"	МИ1-24	4	
МИ1-26	"	"	МИ1-26	12	
МИ3-8	"	"	МИ3-8	46	
МИ3-13	"	"	МИ3-13	1	
МИ4-46	"	"	МИ4-46	16.6	м
М4-19	1.400-6/76	"	М4-19	20	
М4-24	То же	"	М4-24	2	
М8-11	"	"	М8-11	50	
	ГОСТ 8568-77*	Сталь рифленая	δ=6 мм	162.4	м²
	То же	То же	δ=5 мм	6.5	м²
	ГОСТ 8509-72	Сталь угловая равнополочная	L 50×5	11.7	м
	ГОСТ 103-76	Сталь полосовая	- 60×8	417.5	м
а	ТУ6-05-1573-72	Трубы винипластовые	ду-32	51.4	м
б	То же	То же	ду-50	59.9	м
в	"	"	ду-80	140.1	м
г	"	"	ду-60	40.3	м
	ГОСТ 1839-72*	Трубы асбестоцементные	ду-100	57.2	м
МН8**	ТП 903-1-183 ал. 2.5 КЖИ-МН8	Закладное изделие	МН8**	89.4	м

Марка	Обозначение	Наименование		К-во	Примеч.
переменные данные, для варианта с закрытой установкой вытяжек (см. примечания)					
КНм13*	КЖI-21÷24	Канал	КНм13*	1	шт
КНм15*	КЖI-15,-18,-25	То же	КНм15*	1	шт.
ПРм3	КЖ-30 ал 2.2	Прямок	ПРм3	2	шт.
С1	ГОСТ 8478-66	Сетка рулонная	100/100/8/8 2500/400	242	
МИ4-46	3.400-6/76	Закладное изделие	МИ4-46	51.2	м
	ГОСТ 1839-72*	Трубы асбестоцементные	ду-100	131.2	м

При строительстве здания с закрытой установкой вытяжек элементы, включенные в спецификацию, как „переменные данные," принимаются взамен тех же наименований с индексом)*

Инв. № подл. | Подп. и дата | Взам. инв. №

Привязан

Инв. №

ТП 903-1-183			КЖI
Котельная с тремя водогрейными котлами КВ-Г-М-50			
Гл. инж. пр. Думан		Стадия	Лист	Листов
Нач. отд. Меленевский		Р	20	
Н. контр. Андриевская				
Гл. констр. Андриевская	Подземное хозяйство. Спецификация элементов к схемам подземного хозяйства	Госстрой Латв. ССР ЛАТГИПРОПРОМ г. Рига	
Рук. гр. Барткевич			
Инж. Кузнецова			
Пров. Барткевич	Копир. В.	Формат 22	

КНм 13

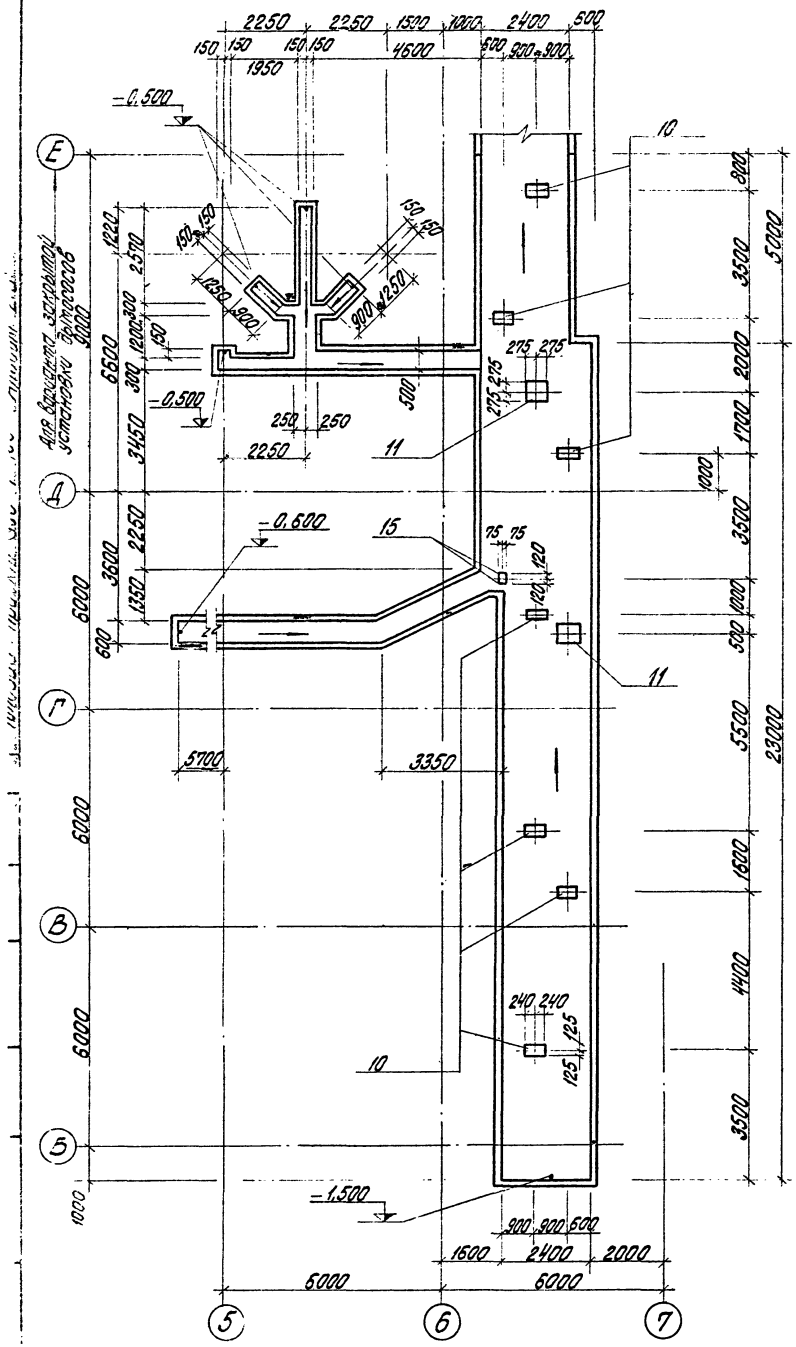

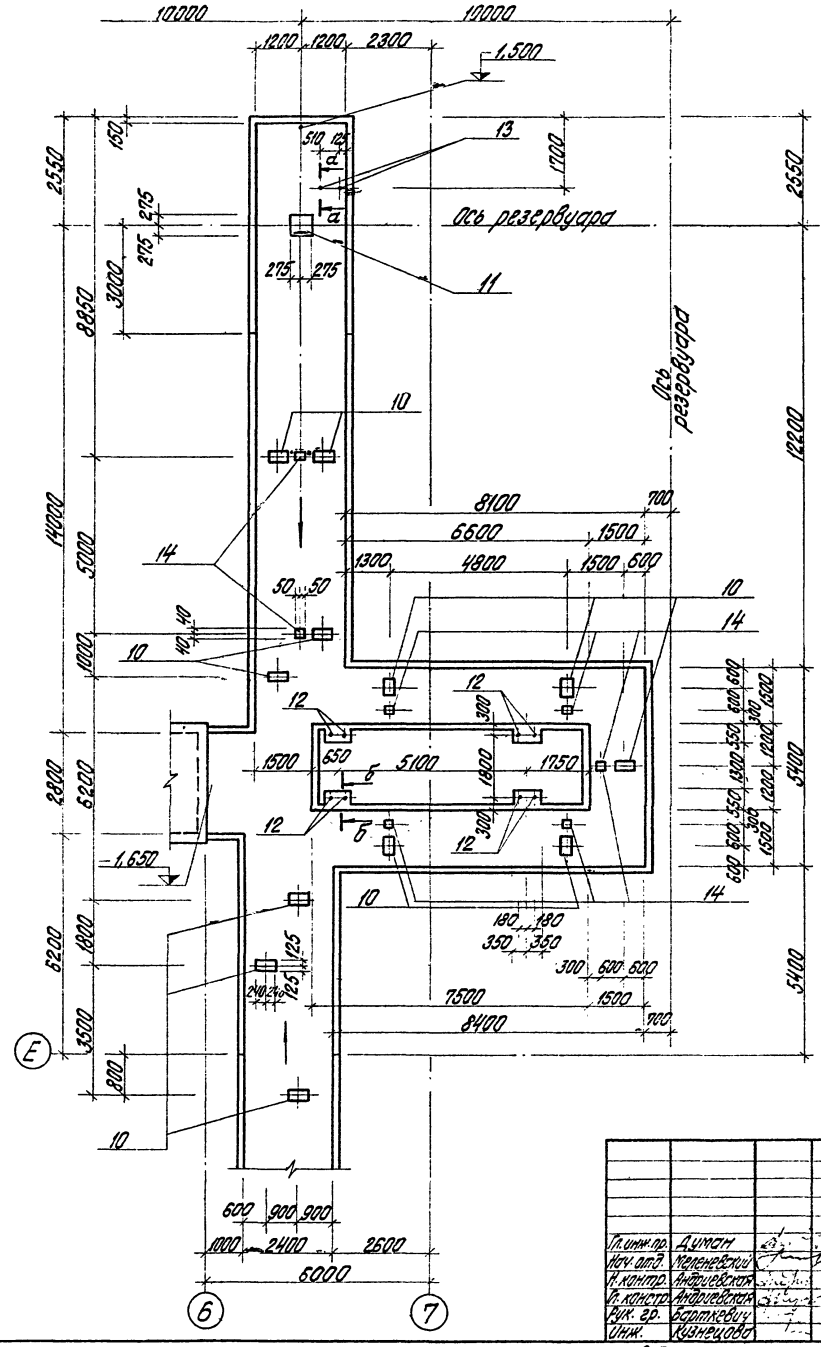

а — а

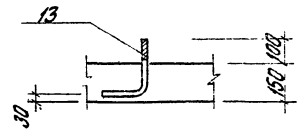

б — б

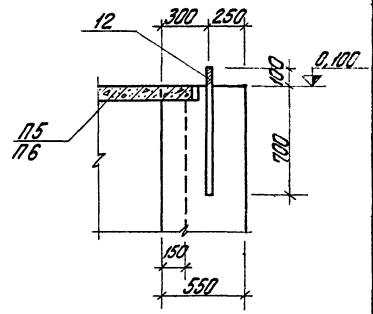

Привязан			
Инв. №			

Гл. инж. пр.	Дуган		ТП 903-1-183 КЖ I
Нач. отд.	Меленевский		Котельная с тремя водогрейными котлами КВ-ГМ-50
Н. контр.	Андриевская		Стадия Р · Лист 21 · Листов
Гл. констр.	Андриевская		
Рук. гр.	Барткевич		КНм 13 Опалубка
Инж.	Кузнецова		Госстрой Латв. ССР ЛАТГИПРОПРОМ г. Рига

Пров. Барткевич · Копир. Бесчинная · Формат 22 г

Схема покрытия канала КНм 13

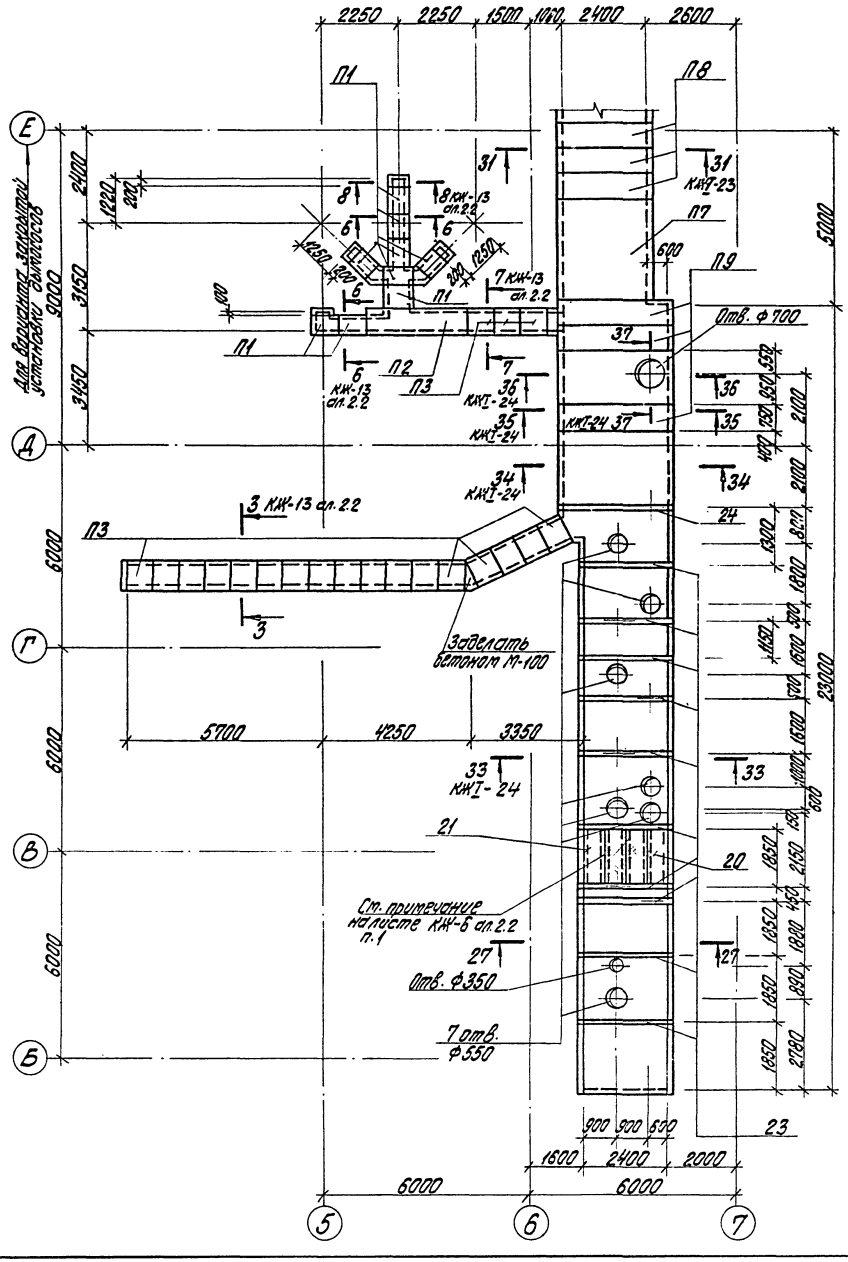

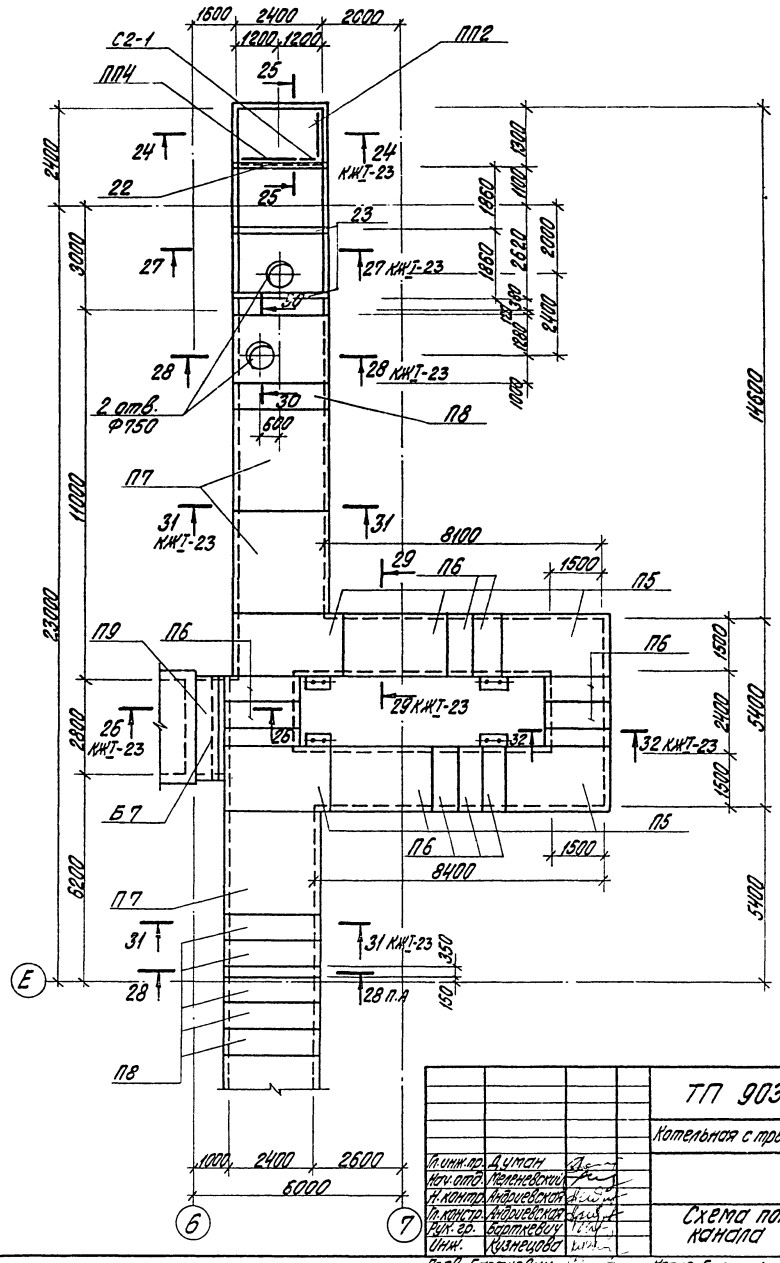

Типовой проект 903-1-183 Альбом 2.3

Согласовано:
Отд. ТМ Шарогин

Инв. № подл. | Подп. и дата | Взам. инв. №

Гл. инж. пр.	Думан		
Нач. отд.	Пеленевский		
Н. контр.	Андриевский		
Гл. констр.	Андриевская		
Рук. гр.	Барткевич		
Инж.	Кузнецова		
Пров.	Барткевич		

Привязан

Инв. №

ТП 903-1- КЖ I

Котельная с тремя водогрейными котлами КВ-ГМ-50

Схема покрытия канала КНм 13.

Стадия	Лист	Листов
Р	22	

Госстрой Латв. ССР ЛАТГИПРОПРОМ г. Рига

Копир. Бралина

Формат 22Г

17077-09 35

24 — 24

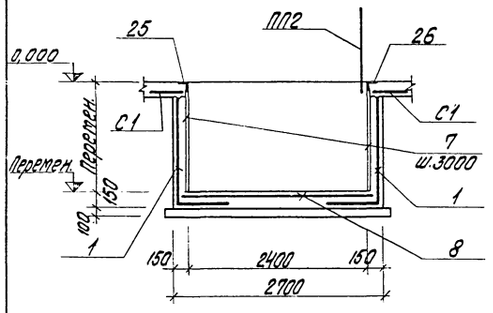

25 — 25

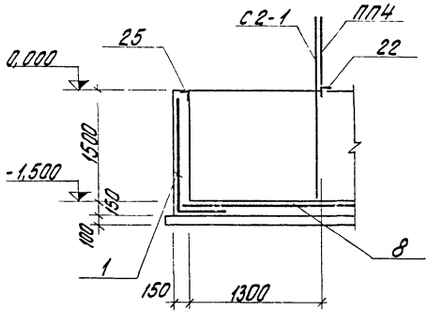

26 — 26

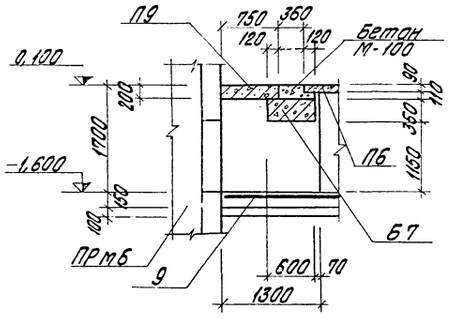

Спецификация элементов к схеме расположенной на листе КЖ

Марка	Обозначение	Наименование		К-во	Примеч.
П1	3.006-2 Вып. II-2	Плиты покрытия каналов	П1-8	9	0,04т
П2	То же	То же	П5-8	1	0,41т
П3	—"—	—"—	П5д-8	20	0,10т
П5	—"—	—"—	П14-3	6	1,24т
П6	—"—	—"—	П14д-3	9	0,31т
П7	—"—	—"—	П23-3	4	3,33т
П8	—"—	—"—	П23д-3	6	0,82т
П9	—"—	—"—	П26д-3	4	1,25т
Б7	3.006-2 Вып. III-2	Балка	Б7	1	1,77т
ПП4	1.459-2 Вып. 2	Перила	ПП4	2	0,02т
С2-1	1.459-2 Вып. 1	Стремянка	С2-1	1	h=2500 укорочен.

27 — 27

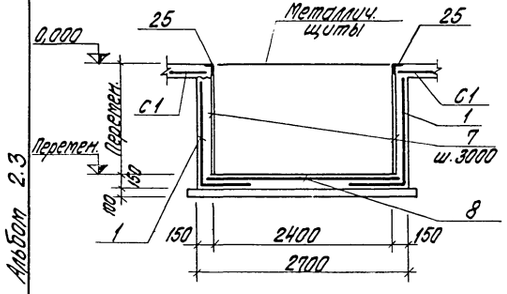

28 — 28

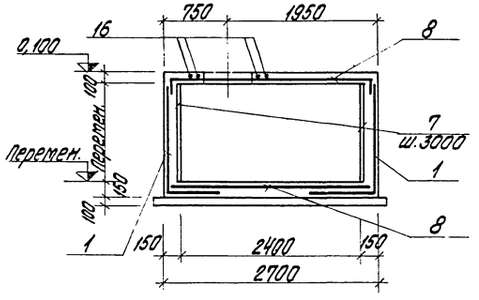

29 — 29

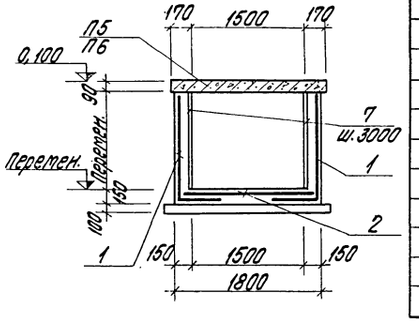

30 — 30

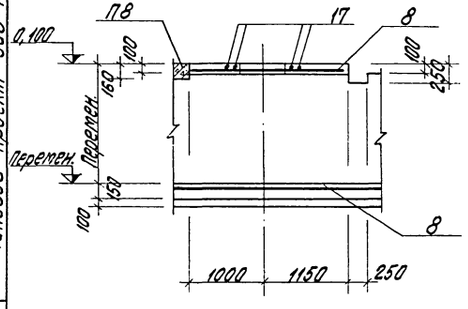

31 — 31

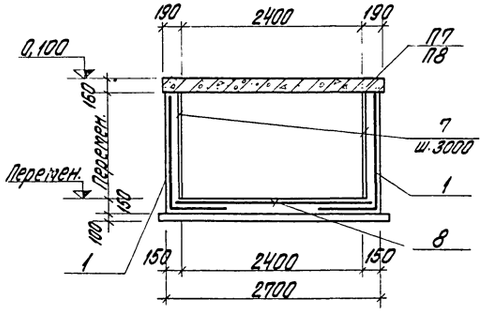

32 — 32

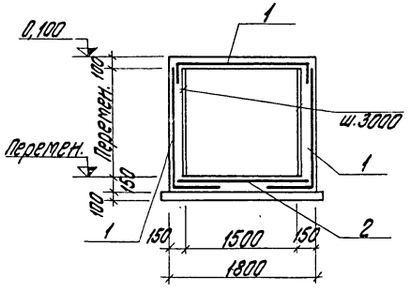

22 — 22

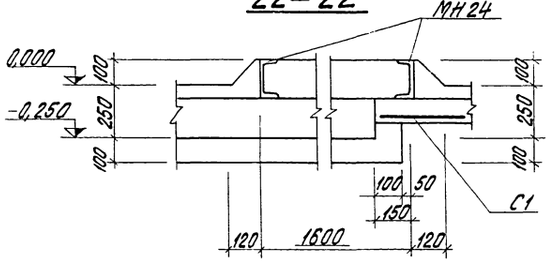

23 — 23

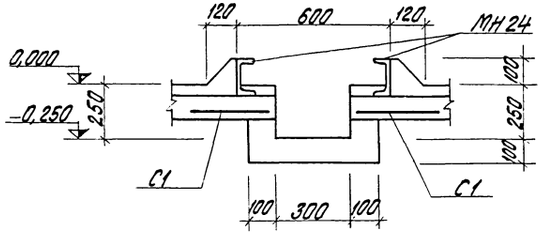

Привязан

Инв. №

Гл. инж. пр.	Думан		ТП 903-1-183 КЖ I		
Нач. отд.	Меленевский		Котельная с тремя водогрейными котлами КВ-ГМ-50		
Н. контр.	Андриевская			Стадия	Лист	Листов
Гл. констр.	Андриевская			Р	23	
Рук. гр.	Буртневич		КЖм 13, КЖм 17. Опалубка и армирование. Разрезы 22-22 ÷ 32-32.	Госстрой Латв. ССР ЛАТГИПРОПРОМ г. Рига	
Инж.	Кузнецова				

Типовой проект 903-1-183 Альбом 2.3

33 — 33

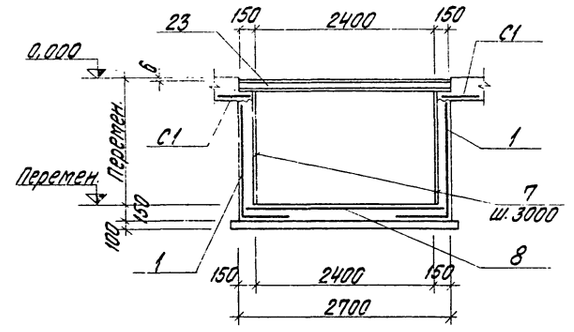

34 — 34
35* — 35*

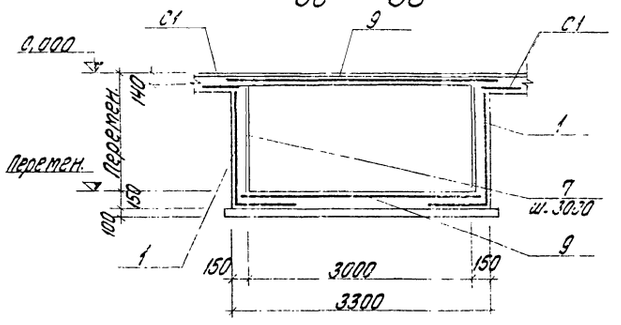

35 — 35

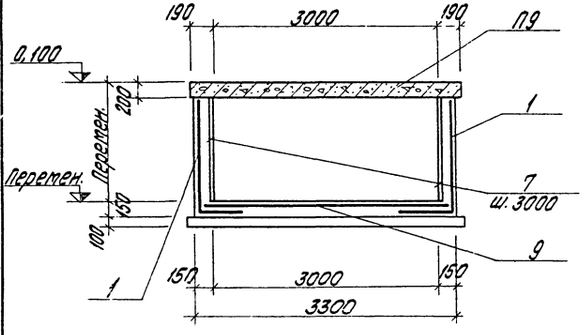

36 — 36

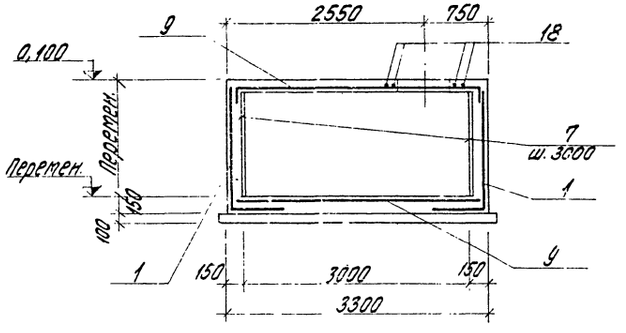

37 — 37

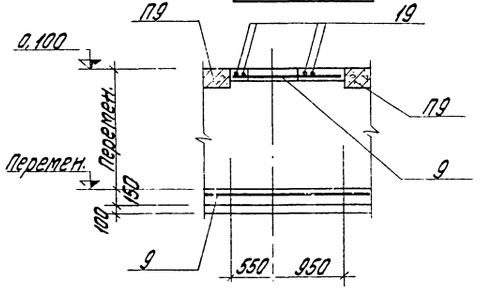

37* — 37*

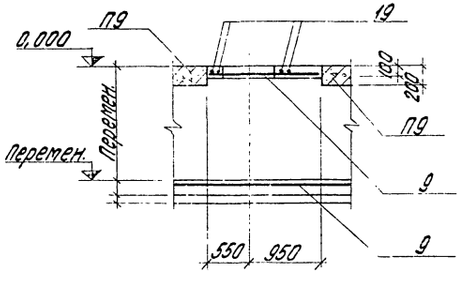

31* — 31*

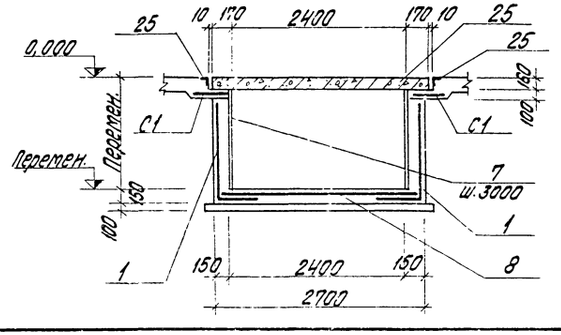

35* — 35*

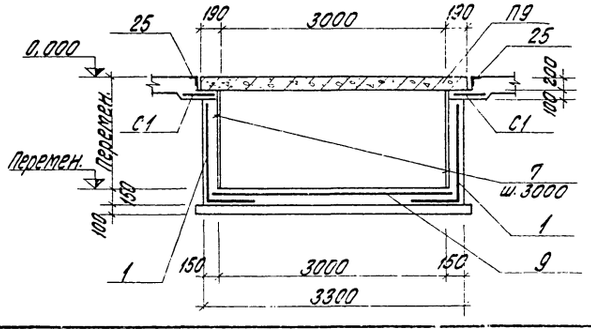

Формат	Зона	Поз.	Обозначение	Наименование		Кол. на исполнение						Примеч.
				Документация								
				Сборочный чертеж								
				Сборочные единицы и детали								
		1	ГОСТ 8478-66	Сетка рулонная	250/200/4/3 2500	146,3	146,3					м
		2	То же	То же	250/200/4/3 1700	20,5	20,5					м
		3	—"—	—"—	250/200/4/3 900	27,9	27,9					м
		4	—"—	—"—	250/200/4/3 1700/2	38,5	13,5					м
		5	—"—	—"—	250/200/3/4 1300/2	6,8	31,6					м
		6	—"—	—"—	250/150/3/4 900/2	11,6	11,6					м
		7	ТП 903-1-183 ал. 2.5 КЖИ-МН7	Закладное изделие	МН7	95,7	91,1					м
		8	ГОСТ 8478-66	Сетка рулонная	250/200/4/8 2900	146,3	146,3					м
		9	То же	То же	250/200/4/8 3500	13,4	13,4					м
		10	ТП 903-1-183 ал. 2.5 КЖИ-МН25	Закладное изделие	МН25	17	17					
		11	ТП 903-1-183 ал. 2.5 КЖИ-МН26	То же	МН26	3	3					
		12	ТП 903-1-183 ал. 2.5 КЖИ-МН17 МН27, МН28	—"—	МН27	8	8					
		13	ТП 903-1-183 ал. 2.5 КЖИ-МН17 МН27, МН28	—"—	МН28	2	2					
		14	3.400-6/76	Закладное изделие	МН3-4	7	7					
		15	То же	—"—	МН3-5	2	2					
		16	ГОСТ 5.1459-72*	Сталь арматурная	ф12 А III ℓ=2250	4	4					
		17	То же	То же	ф12 А III ℓ=3100	4	4					
		18	—"—	—"—	ф12 А III ℓ=1450	4	4					
		19	—"—	—"—	ф12 А III ℓ=3700	4	4					
		20	ГОСТ 8568-77	Сталь рифленая	б=6мм				58,1	58,1		м²
		21	ГОСТ 103-76	Сталь полосовая	-60×8				195,7	195,7		м
		22	ТП 903-1-183 ал. 2.5 КЖИ-МН29	Закладное изделие	МН29				1	1		
		23	ТП 903-1-183 ал. 2.5 КЖИ-МН30	То же	МН30				12	12		
		24	ТП 903-1-183 ал. 2.5 КЖИ-МН31	—"—	МН31				1	1		
		25	3.400-6/76	—"—	МН4-46				57,6	150,7		м
		26	То же	—"—	МН4-37				1,5	1,5		м
		27	ГОСТ 8568-77	Сталь рифленая	б=5мм				25,6	25,6		м²
		28	ТП 903-1-183 ал. 2.5 КЖИ-МН8	Закладное изделие	МН8				116,8	116,8		м
		С1	ГОСТ 8478-66	Сетка рулонная	100/100/8/8 2500/400				79	113		
				Материалы:								
			ГОСТ 7473-76	Бетон М-200		67,86	66,95	0,40				м³
					Стадия							
					Марка	КЖ.М 13	КЖ.М 13*	КЖ.М 17	Пол	Пол*		

1. Разрезы со знаком* для варианта закрытой установки дымососов.

Привязан

Инв. №

Гл. инж. пр.	Думан	
Нач. отд.	Мереневский	
Гл. контр.	Андреевская	
Гл. констр.	Андреевская	
Рук. гр.	Барткевич	
Инж.	Кузнецова	

ТП 903-1-183 КЖ I

Котельная с тремя водогрейными котлами КВ-ГМ-50

Стадия	Лист	Листов
Р	24	

КЖ.М 13. Опалубка и армирование. Разрезы 33-33 ÷ 37*-37, 31*-31*, 35*-35* ÷ 37*-37*

Госстрой Латв. ССР ЛАТГИПРОПРОМ г. Рига

Формат 22 г

Типовой проект 903-1-183 Альбом 23

Инв. № подл. | Подп. и дата | Взам. инв. №

Пров. Барткевич | Контр. Ерошина

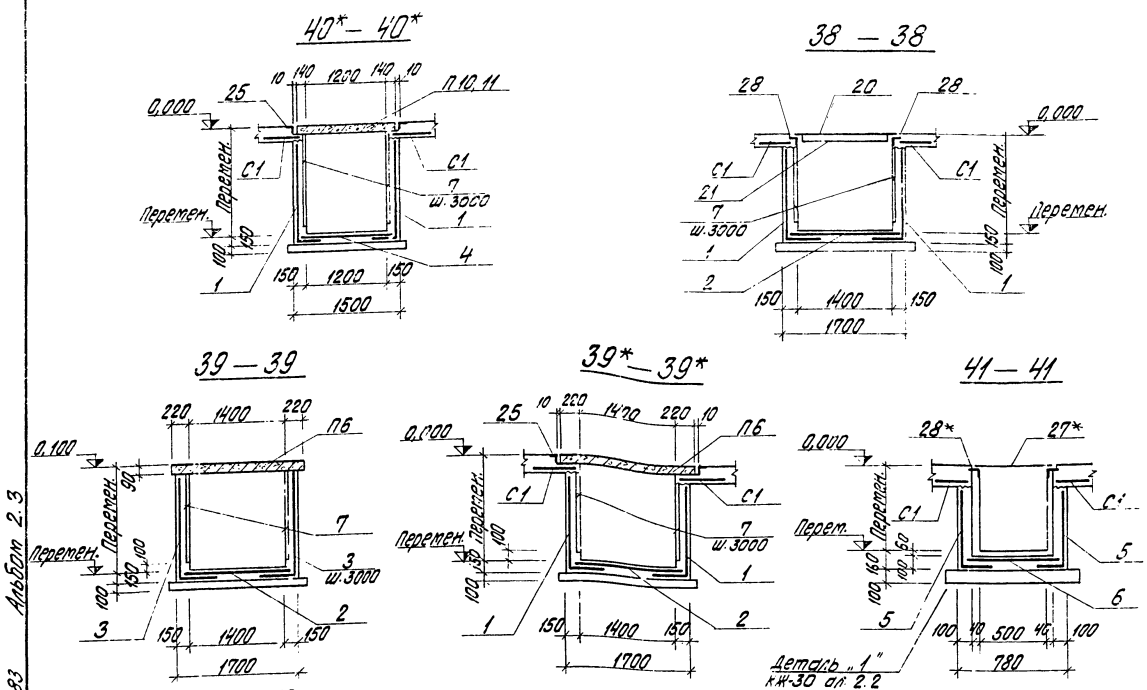

Формат	Зона	Поз.	Обозначение	Наименование		К-во на исполнение							Примеч.
				Документация:									
				Сборочный чертеж.									
				Сборочные единицы и детали									
		1	ГОСТ 8478-66	сетка рулонная	250/200/4/8 3500/2		20,5	56,3					
		2	то же	то же	250/200/4/8 1700		8,25	10,25					
		3	—"—	—"—	250/200/4/8 2300		59,4	24,0					
		4	—"—	—"—	250/200/4/8 2900/2		26,8	26,8					
		5	—"—	—"—	250/150/3/4 1100				73,0				
		6	—"—	—"—	250/150/3/4 1000/2				36,2				
		7	ТП 903-1-183 ал. 2.5 КЖИ-МН7	закладное изделие	200/200/8/8 2500					391,4	377,8		м
					МН7		49,5	47,1					м
				Материалы:									
			ГОСТ 7473-76	Бетон М-200			26,46	25,53	6,26				$м^3$
			то же	Бетон М-150		1,28				132,80	128,63		$м^3$
				Стадия									
				Марка		КНм 14	КНм 15	КНм 15*	КНм 16	Усиленный пол	Усиленный пол*		

Выборка стали на один элемент, кг

Марка	Арматурные изделия: Холоднотянутая арматурная проволока ГОСТ 6727-53* класс ВI, ф мм: 3	4	5		Итого	Арматурная сталь ГОСТ 5781-75/10075/14959-72* класс А III, ф мм: 8	12		Итого	Закладные изделия: Профильная сталь: Б=6	Б=8	Б=10		Арматурная сталь ГОСТ 5781-75, ф мм и класс: 8А III	12А I	20А I			Итого	Всего
КНм 13	1,3	296,9	66,1		364,3	1109,8	37,4		1147,2	101,5	602,9	71,1		61,7	1,0	17,6			855,8	2367,3
КНм 13*	3,8	310,1	42,8		356,7	1109,8	37,4		1147,2	101,5	513,9	71,1		60,2	1,0	17,6			825,3	2329,2
КНм 15		125,4			125,4	533,1			533,1		311,9			19,8					331,7	990,2
КНм 15*		114,3			114,3	501,5			501,5		296,7			18,9					315,6	931,4
КНм 16	23,3	100,1			123,4															123,4
Усиленный пол						4129,3			4129,3											4129,3
Усиленный пол *						3985,8			3985,8											3985,8

1. Разрезы со знаком * для варианта закрытой установки дымососов.
2. Наружные поверхности изделий отмеченных знаком ** покрыть шпаклевкой ЭП-00-10 ГОСТ 10277-66 общей толщиной слоя 130 мкм.

Привязан

Инв. №

Гл. инж. пр.	Думан		
Нач. отд.	Черкевский		
Н. контр.	Андриевская		
Гл. констр.	Андриевский		
Рук. гр.	Барткевич		
Инж.	Кузнецова		

ТП 903-1-183 КЖI

Котельная с тремя водогрейными котлами КВ-ГМ-50.

Стадия	Лист	Листов
Р	25	

КНм 15, КНм 15*, КНм 16. Опалубка и армирование. Разрезы 38-38÷41-41, 39*÷39, 40*÷40.

Госстрой Латв. ССР ЛАТГИПРОПРОМ г. Рига

Пров. Барткевич

Копир. Бралина

Формат 22 г

1 — 1

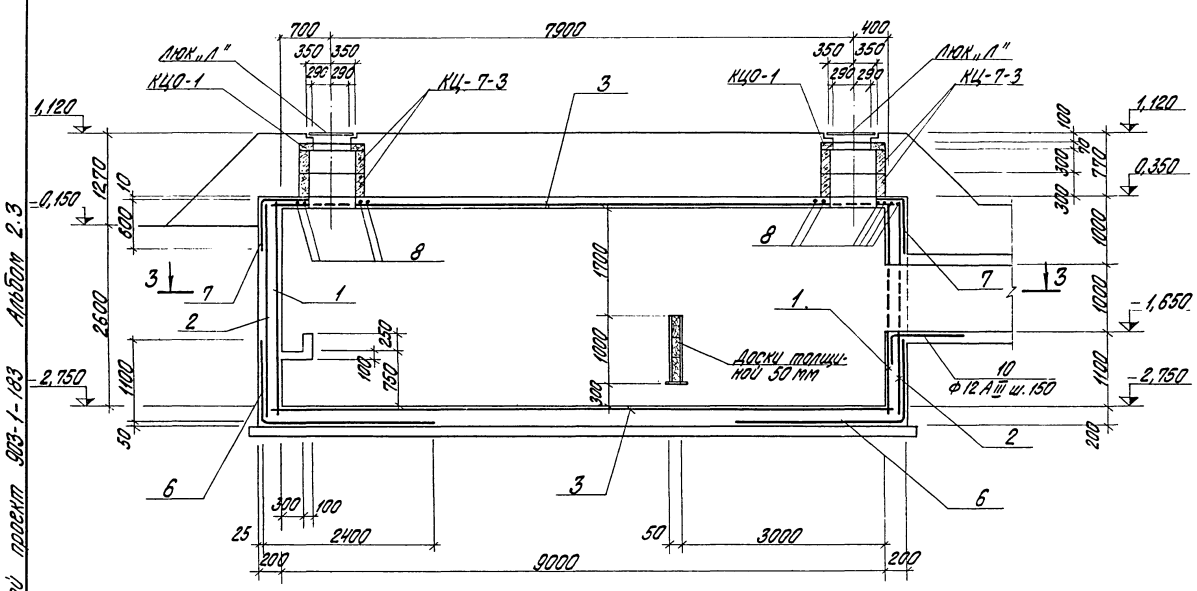

2 — 2

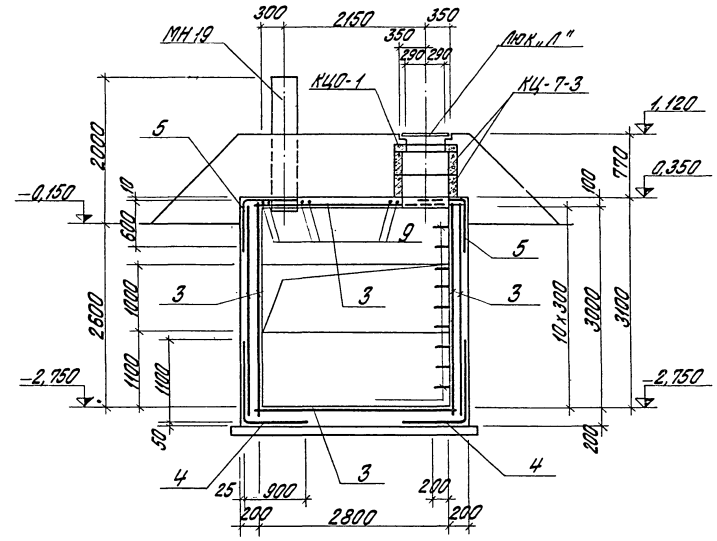

ПРм 6

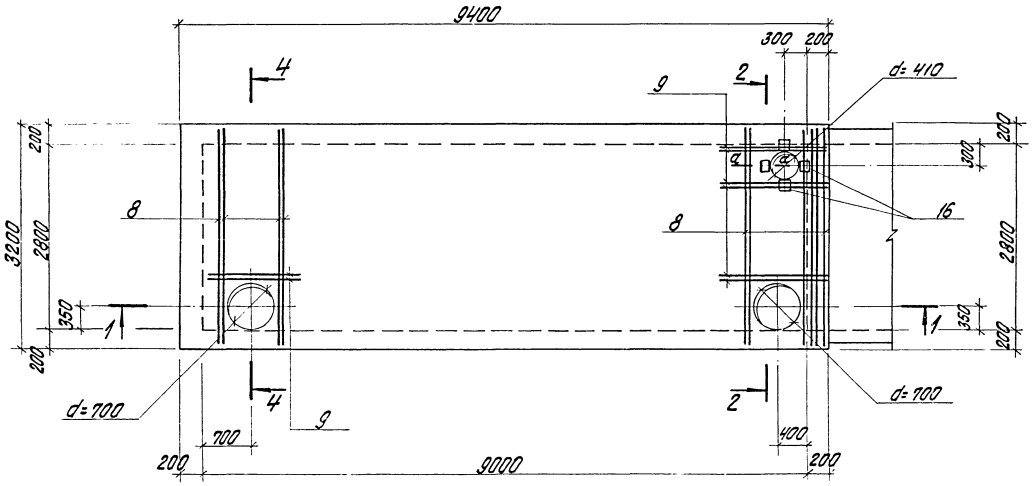

Спецификация элементов к маркировочным схемам расположенным на листе

Марка	Обозначение	Наименование	К-во	Примеч.
КЦ-7-3	3.900-3 Вып. 7 ч. 1	Кольцо стеновое КЦ-7-3	4	0,13т
КЦО-1	То же	Кольцо опорное КЦО-1	2	0,05т
Люк „Л"	ГОСТ 3634-79	Люк чугунный легкий Люк „Л"	2	0,07
МН19	ТП 903-1-183 ал. 2.5 КЖН МН19	Изделие закладное МН19	1	

Для площадок с грунтовыми водами при производстве работ водопонижение не прекращать до выполнения обваловки. Гидроизоляцию днища и стенок выполнять по узлу на листе КЖ-13 альбома 2.2.

Привязан

Инв. №

Гл. инж. пр.	Дитан		
Нач. отд.	Матеневский		
Н. контр.	Андриевская		
Гл. констр.	Андриевская		
Рук. гр.	Борткевич		
Инж.	Кузнецова		
Пров.	Борткевич		

ТП 903-1-183 КЖI

Котельная с тремя водогрейными котлами КВ-ГМ-50

Стадия	Лист	Листов
Р	26	

ПРм6 Опалубка и армирование

Госстрой Латв. ССР ЛАТГИПРОПРОМ г. Рига

Копир. Бралина

Формат 22г

Типовой проект 903-1-183 Альбом 2.3

Инв. № подл. | Подп. и дата | Взам. инв. №

Отв. гл. спец. Шубин

Отд. ТП Корзина

17077-09 39

Типовой проект 903-1-183 Альбом 2.3

3 — 3

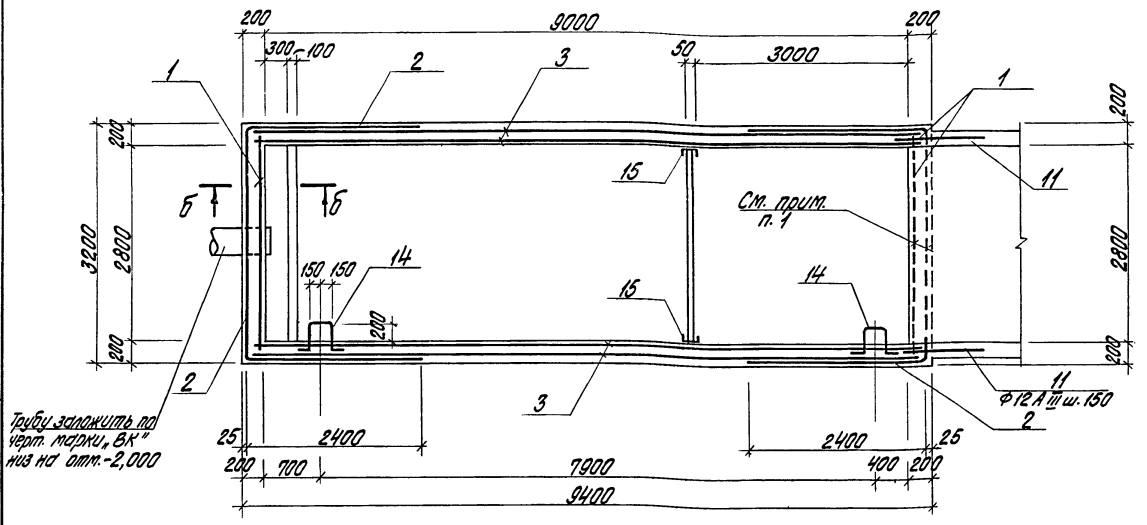

4 — 4

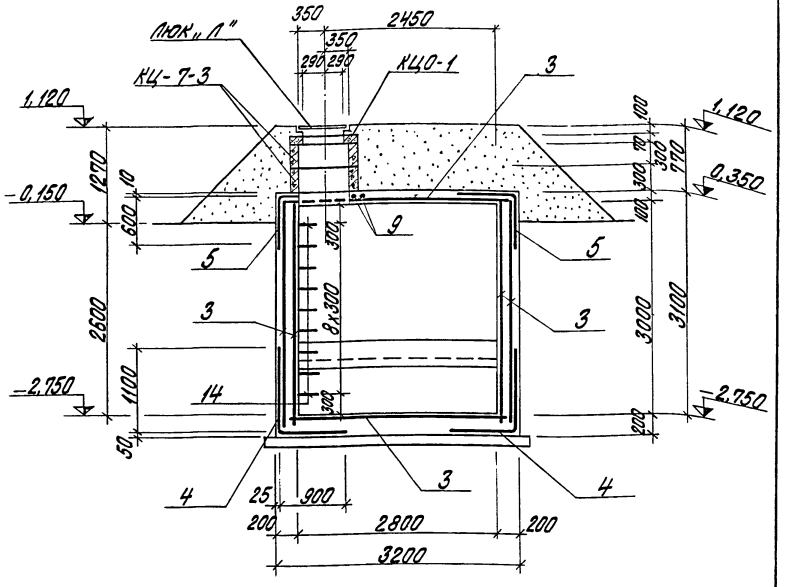

Б — Б

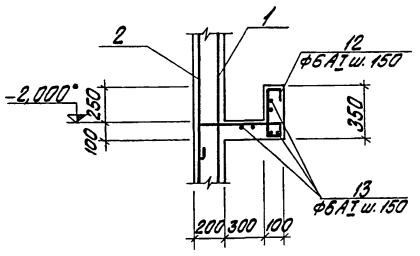

а — а

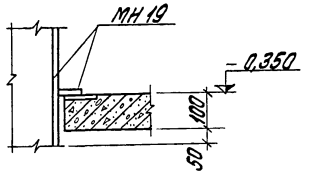

Ведомость стержней на один элемент

Поз.	Эскиз	Ф мм	Длина мм	К-во
8	3100	12 А III	3100	10
9	1250	12 А III	1250	8
10	550; 150	12 А III	700	20
11	700	12 А III	700	14
12	30; 300; 50; 550; 250; 50; 50	6 А I	1380	20
13	3100	6 А I	3180	12

Выборка стали на один элемент кг

Марка	Арматурные изделия: Холоднотянутая арматурная проволока ГОСТ 6727-53* Ф мм 7	Итого	Арматурная сталь ГОСТ 5781-75 ГОСТ 5.1459-72* Класс А I Ф мм 6	Итого	Класс А I Ф мм 12	Итого	Закладные изделия: Профильная сталь С6,5	Б=10			Арматурная сталь ГОСТ 5781-75 Ф мм и класс 20 А I	8 А III		Итого	Всего
ПРм 6	1325,4	1325,4	14,7	14,7	57,8	57,8	11,8	1,4			54,0	1,0		68,2	1466,1

1. Арматуру в местах отверстий обрезать и отогнуть по месту.

Формат	Зона	Поз.	Обозначение	Наименование	К-во	Примеч.
				Документация: сварочный чертеж		
		1	ГОСТ 8478-66	сетка вязаная 150/150/7/7 2300х3100	2	
		2	То же	То же 150/150/7/7 2900х7900	2	
		3	—"—	—"— 150/150/7/7 2300х9100	6	
		4	—"—	—"— 150/150/7/7 2300х9100	2	
		5	—"—	—"— 150/150/7/7 1300х3100	2	
		6	—"—	—"— 150/150/7/7 3500х3100	2	
		7	—"—	—"— 150/150/7/7 1300х3100	2	
		8÷13	КЖ-27	Стержни одиночные комп.	1	
		14	ТП 903-1-183 вып. 2.3 КЖО-МН17	изделие закладное МН17	18	
		15	ТП 903-1-183 вып. 2.3 КЖО-МН20	То же МН20	2	
		16	3.400-6	—"— МО2-3	4	
			ГОСТ 7473-76	Материалы: Бетон М-200	23,85	м³

Провязан			
Инв. №			

ТП 903-1-183 КЖ I

Котельная с тремя водогрейными котлами КВ-ГМ-50

Гл. инж. пр.	Думан			
Нач. отд.	Пеленевский			
Н. контр.	Андриевский			
Гл. констр.	Андриевский			
Рук. гр.	Барткевич			
Инж.	Кузнецова			
Пров.	Барткевич			

ПРм 6. Опалубка и армирование.

Стадия	Лист	Листов
Р	27	

Госстрой Латв. ССР ЛАТГИПРОПРОМ г. Рига

Копир. Брамина

Формат 22 г

17077-09 40

Типовой проект 903-1-183 Альбом 2.3

Схема расположения элементов подземного хозяйства

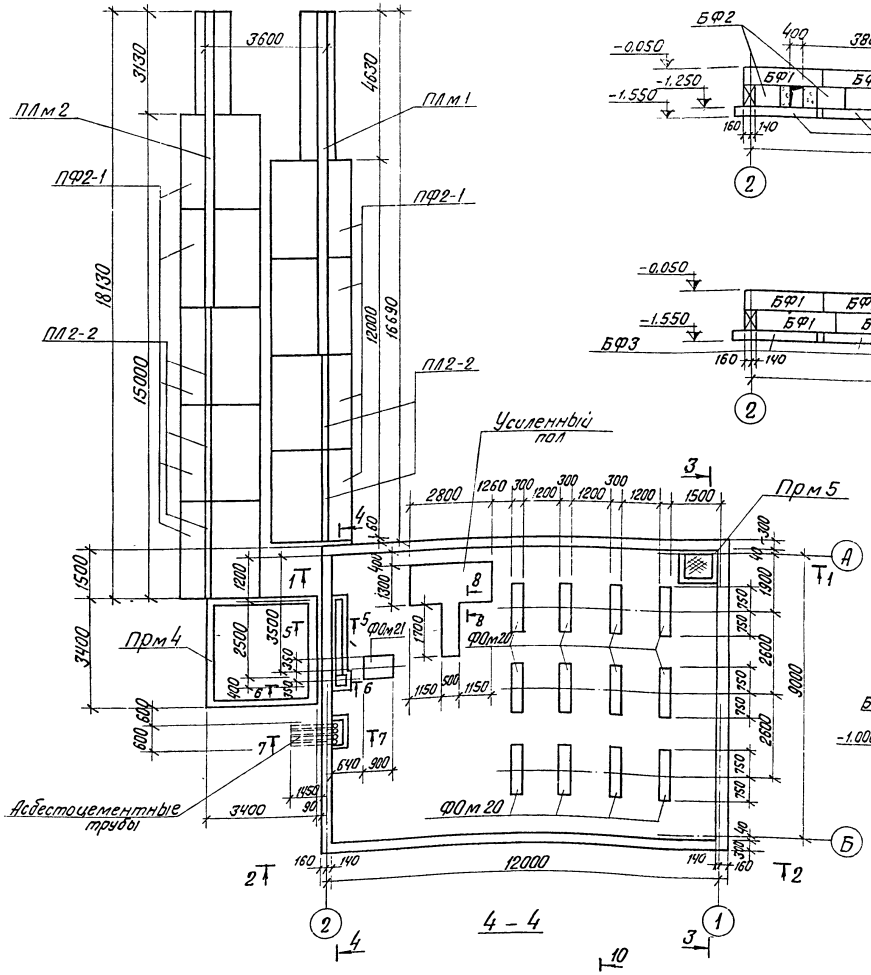

1 – 1

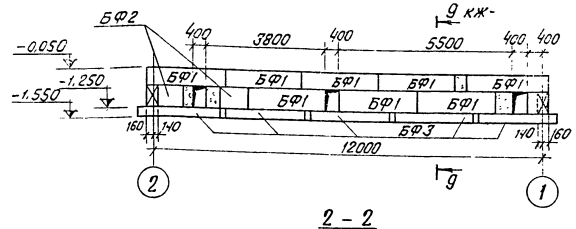

2 – 2

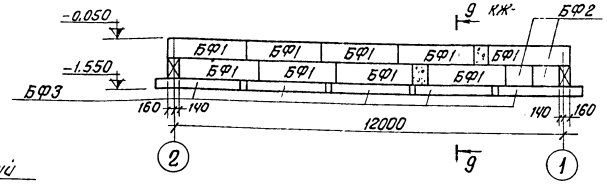

3 – 3

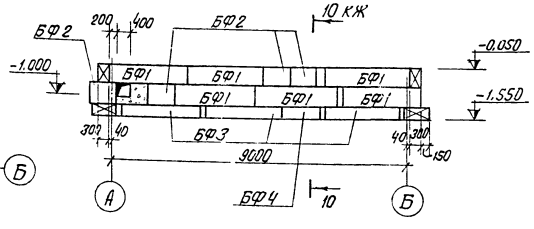

4 – 4

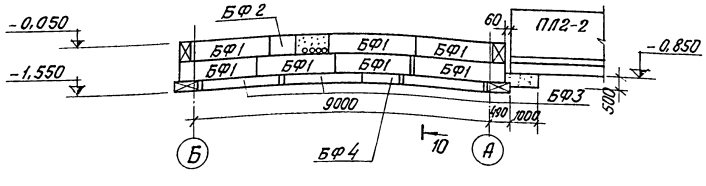

Спецификация элементов к маркировочным схемам расположенным на листе

Марка	Обозначение	Наименование	Кол.	Примечание
		Маркировочная схема фундаментов и подземного хозяйства		
БФ1	ГОСТ 13579-78	Блоки фундам. ФБС 24.3.6-т	30	0,97 т
БФ2	то же.	То же ФБС 9.3.6-т	9	0,35 -
БФ3	1.112-5 в.4	Фундам. плита ФЛ6-24	16	1,04 т
БФ4	То же	То же ФЛ6-12	2	0,515 т
ПФ2-1	3.400-3 в.1	Фунд. плита подп. стенки ПФ2-1	9	4,8 т
ПЛ2-2	То же	Лиц плита подп. стенки ПЛ2-2	5	1,8 -
ПЛм-1	ТП 903-1-183 альбом 2.2 КЖ-33	подпорная стенка ПЛм-1	1	
ПЛм-2	То же "	То же ПЛм-2	1	
ПРм 4	" КЖ-34	Приямок ПРм 4	1	
ПРм 5	"	То же ПРм 5	1	
		"		
ФОм 20	" КЖ-33	Фундамент ФОм 20	12	
ФОм 21	" "	То же ФОм 21	1	
Расход бетона М150 на заделки			0,63	м³

1. В основании фундаментов под оборудование и приямков устраивается подготовка из щебня втрамбованного в грунт, толщ. 100 мм.
2. Балки укладывать на цементном растворе М100. Местные заделки выполнять бетоном М150
3. Обратную засыпку под полы здания в основании склада соли и рампы выполнить песчаным грунтом с послойным уплотнением при оптимальной влажности 8–12% до получения $\gamma_{ск}$=1,6 т/м³

Привязан:

Инв. №

Гл.инж.пр.	Думан		
Нач.отд.	Меленевский		
Н.контр.	Андриевская		
Гл.констр.	Андриевская		
Рук.гр.	Барткевич		
Инж.	Шорапова		
Пров.	Барткевич		

ТП 903-1-183 КЖ I

Котельная с тремя водогрейными котлами КВ-ГМ-50

Стадия	Лист	Листов
Р	28	

Склад реагентов. Схема расположения подземного хозяйства

Госстрой СССР ЛАТГИПРОПРОМ г. Рига

Копир В. Бурд

Формат 22

12017-09 41

Типовой проект 903-1-183 Альбом 2.3.

Маркировочная схема плит покрытия

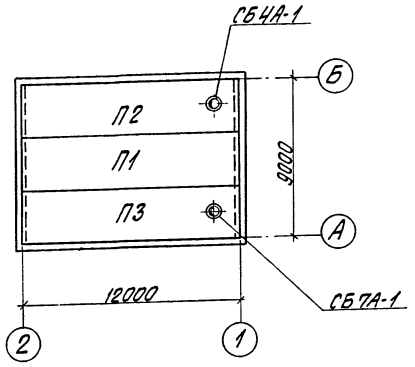

Спецификация элементов к маркировочной схеме расположенной на листе

Марка	Обозначение	Наименование	Кол.	Примечание
		Маркировочная схема плит покрытия		
		Снеговые районы		
		I / II / III / IV		
		для t°=20°, 30°, 40°		
П1	1.465-3 в.2	ППА IV/3х12-1 / ППА IV/3х12-2	1	7,0 т
П2	То же	ППА IV-4/3х12-1 / ППА IV-4/3х12-2	1	"
П3	"	ППА IV-7/3х12-1 / ППА IV-7/3х12-2	1	"
СБ4А-1	1.494-24 в.1	Стакан СБ4А-1	1	0,15 т
СБ7А-1	То же	То же СБ7А-1	1	0,29 т

Формат	Зона	Поз.	Обозначение	Наименование	Кол.	Примечание
				Пол		
			ГОСТ 8478-66	Сетка 100/100/8/8 400	7,2	м
			То же	То же 200/200/8/8 1300	7,3	м
			ТП 903-1-183 альбом 2.5 КЖИ-МН8	Изделие закладное МН8	8,0	м
			То же КЖИ-МН14	То же МН14	1	шт.
			ГОСТ 8568-77	Сталь рифленая б=5	36,8	кг
			ГОСТ 1839-72*	Трубы асбестоцем. ф100	7,0	м
				Материал		
			ГОСТ 7473-76 М150	Бетон	2,00	м³
				Опоры трубопроводов		
			ГОСТ 8240-72	Швеллер С14	49,1	кг
			ГОСТ 8509-72	Сталь угловая равнобокая L 90х8	17,5	кг

Схема расположения опор трубопроводов

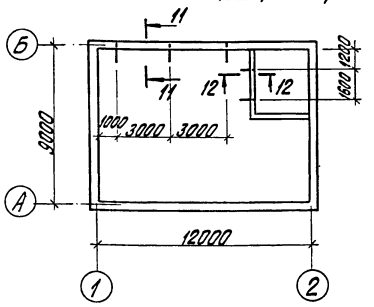

11-11

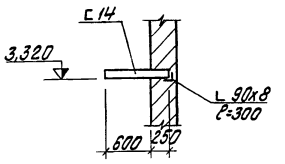

12-12

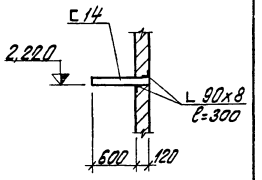

9-9

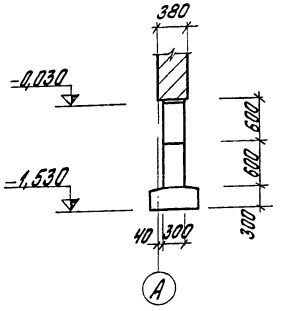

10-10

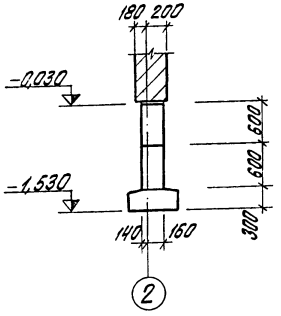

Привязан

Инв. №

Гл. инж. пр.	Дуган		
Нач. отд.	Пеленевской		
Н. контр.	Андриевская		
Гл. конст.	Андриевская		
Рук. гр.	Барткевич		
Инженер	Шороповой		

ТП 903-1-183 КЖ I

Котельная с тремя водогрейными котлами КВ-ГМ-50

Склад реагентов. Схема расположения плит покрытия.

Стадия	Лист	Листов
Р	29	

Госстрой Латв. ССР ЛАТГИПРОПРОМ г. Рига

Пров. Барткевич — Копир. Бронник — Формат 29 г.

Схема расположения колонн, балок и траверс

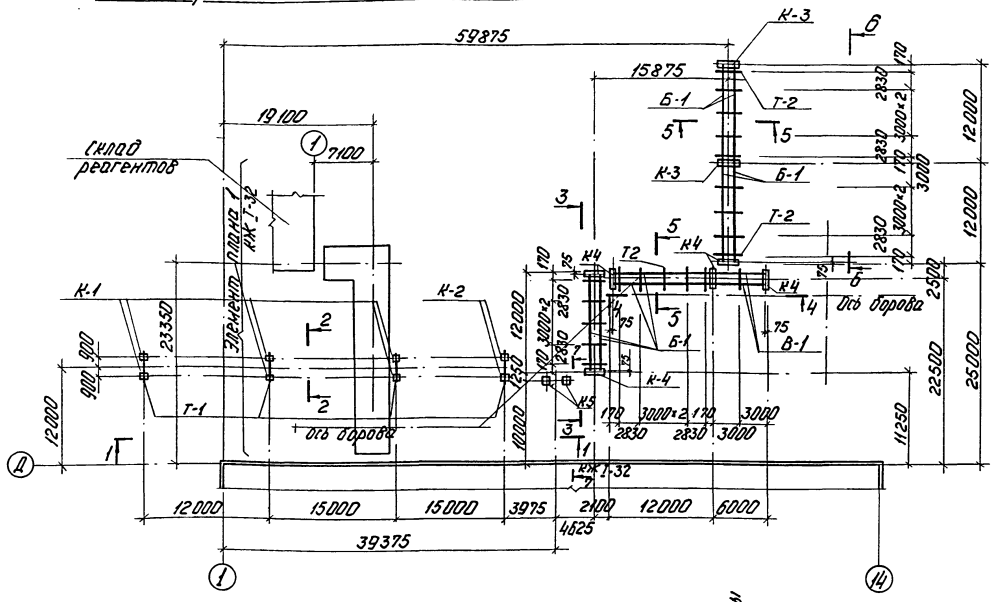

Схема расположения фундаментов

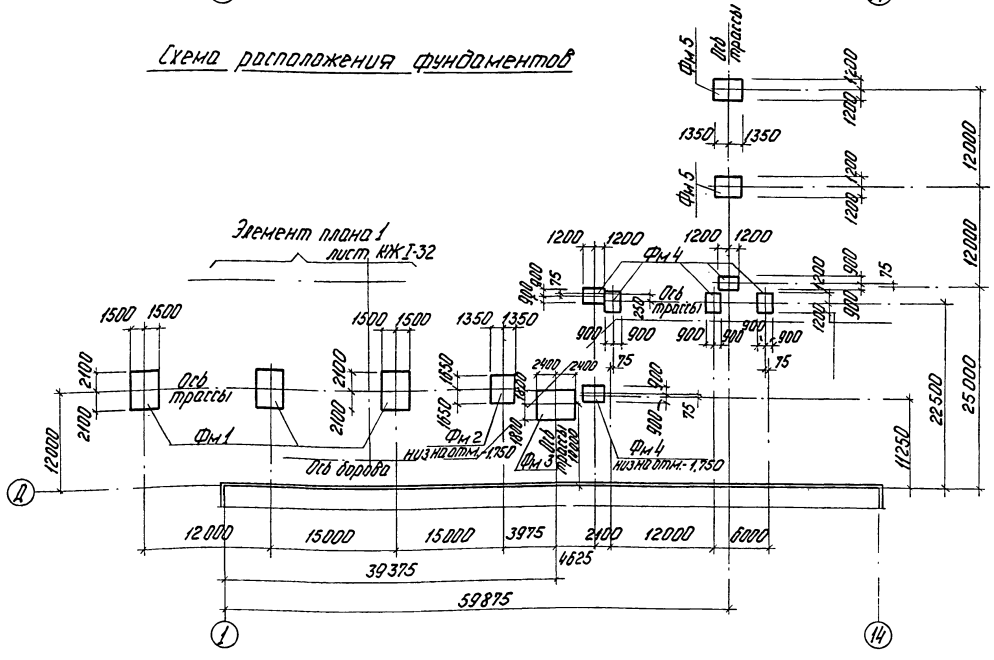

Спецификация элементов к маркировочным схемам расположенным на данном листе

Марка	Обозначение	Наименование	Кол.	Примеч.
		Схема расположения колонн, балок и траверс		
К-1	3.015-1/77, в. II-2	Колонна К32-1	6	2,3 тс
К-2	"	" К33-1	2	2,9 тс
К-3	3.015-2/77, в. II-2	" К13-2	2	4,1 тс
К-4	то же	" К13-1	6	4,1 тс
К-5	1.423-3 в.1	" К84-63С	2	5,8 тс
Б-1	3.015-2/77, в. II-6	Балка Б-1АIV-а	8	4,5 тс
В-1	2.015-2/77, в. II-1	Вставка В1-1	2	1,9 тс
Т-1	3.015-1/77, в. II-2	Траверса Т7-1	5	0,8 тс
Т-2	3.015-2/77, в. II-1	" Т1-1	20	0,55 тс
МН2	то же	Накладн. деталь МН2	2	
МН18	"	то же МН18	32	
Т-3	3.015-1/77 в. III	Траверса Т2	4	
	ГОСТ 19904-74	Сталь толстолистовая δ=10	1550	кг
	ГОСТ 103-76	Сталь полосовая -100×6	205,0	кг
		Схема расположения фундаментов		
Фм1	серия 1.412-1/77 в. 1,2,3 т.п. 903-1-183 альбом 2,2 КЖ	Фундамент Фм 1	3	
Фм2	то же	то же Фм 2	1	
Фм3	" КЖ-45	" Фм 3	1	
Фм4	" "	" ФА 5-2	6	
Фм5	" "	" ФА 8-2	2	

1. В основании фундаментов выполняется подготовка из щебня, втрамбованного в грунт толщиной 100мм пролитая цементным раствором. М150.
2. Нормативная нагрузка от трубопроводов на 1м трассы в разрезах:
   1-1 ÷ 2-2 — 1,10 тс/м
   3-3 ÷ 6-6 — 1,03 тс/м
   7-7 — 2,03 тс/м
3. Марка бетона сборных конструкций по морозостойкости:
   для t° до -20° — Мрз 50
   для t° до -40° — Мрз 75

Привязан

Инв. №

Гл. инж. пр.	Думан		
Нач. отд.	Колоненко		
Н. контр.	Андриевский		
Гл. констр.	Андриевский		
Рук. гр.	Бартневич		
Ст. инж.	Кушнина		
Пров.	Бартневич		

Т.П. 903-1-183 КЖ I

Котельная стремя водогрейными котлами КВ-Г-14-50

Схема расположения фундаментов, колонн, балок и траверс.

Стадия	Лист	Листов
Р	30	

Госстрой Латв ССР ЛАТГИПРСПРОМ г. Рига

Копир. 47-

Формат 22Г

17077-09 Л.2

Альбом 2.3

Типовой проект 903-1-183

Инв. № подл. | Подп. и дата | Взам. инв. №

1 — 1

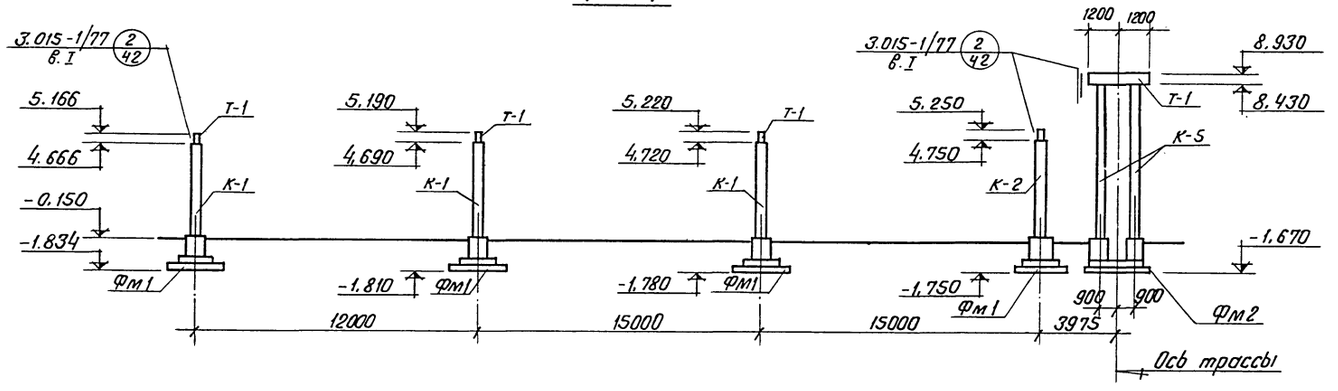

2 — 2

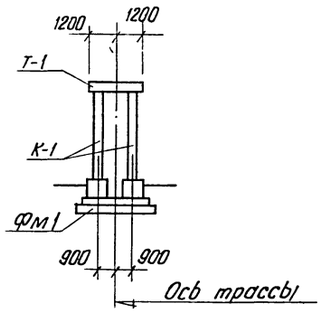

3 — 3

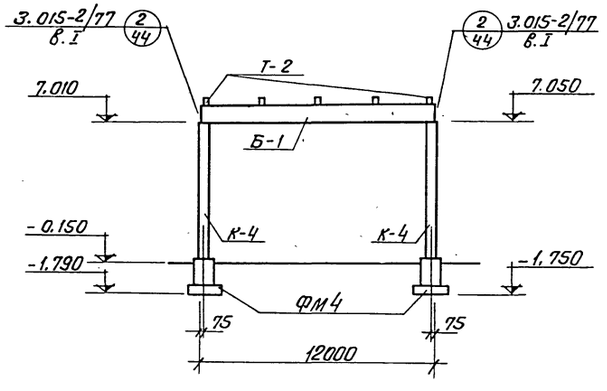

4 — 4

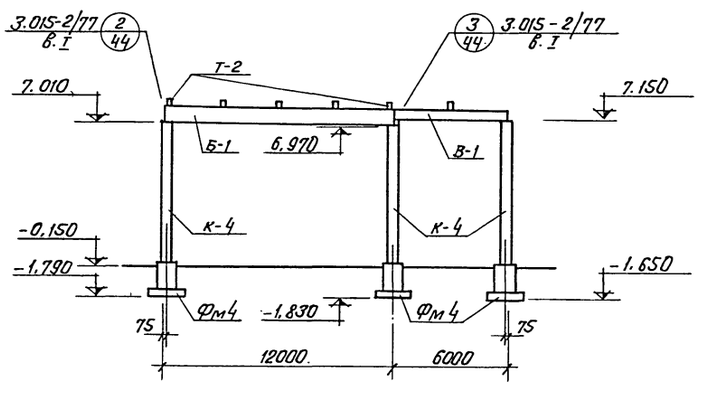

5 — 5

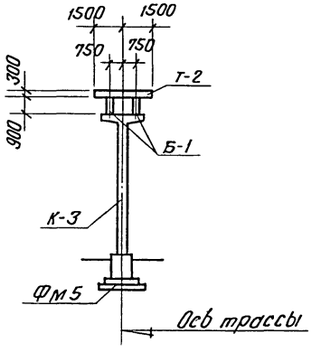

6 — 6

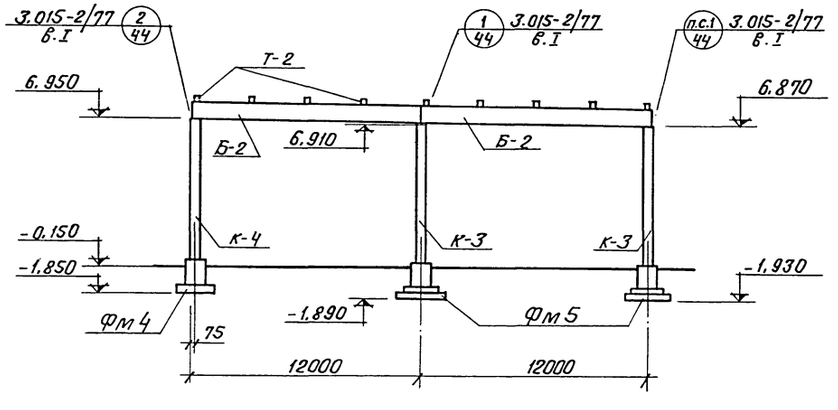

Привязан

Инв. №

Гл.инж.пр.	Думан		
Нач.отд.	Меленевский		
Н.контр.	Андриевский		
Гл.констр.	Андриевский		
Рук.гр.	Борткевич		
Ст.инж.	Кушкина		

ТП 903-1-183 КЖI

Котельная с тремя водогрейными котлами КВ-ГМ-50

Стадия	Лист	Листов
Р	31	

Трасса трубопроводов. Разрезы 1-1 ÷ 6-6

Госстрой Латв. ССР ЛАТГИПРОПРОМ г. Рига

Альбом 2.3

Типовой проект 903-1-183

Альбом 2.3

Типовой проект 903-1-183

Спецификация элементов к маркировочной схеме расположенной на листе

Марка	Обозначение	Наименование	Кол.	Примечан.
Т1-1	3.015-1/77, в.II-2	Траверса Т1-1	9	0,8 тс
Т16-1а	"	" Т16-1а	2	0,14 тс
МН1	3.015-1/77 в.II-3	изделие соединительное МН1	9	

1 – 1

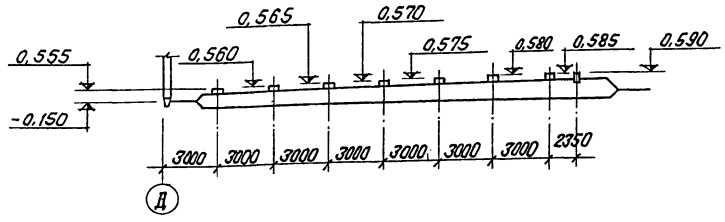

2 – 2

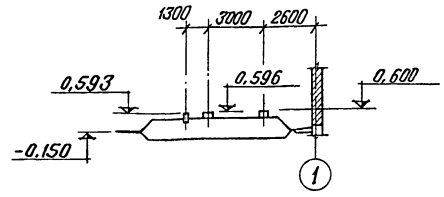

3 – 3

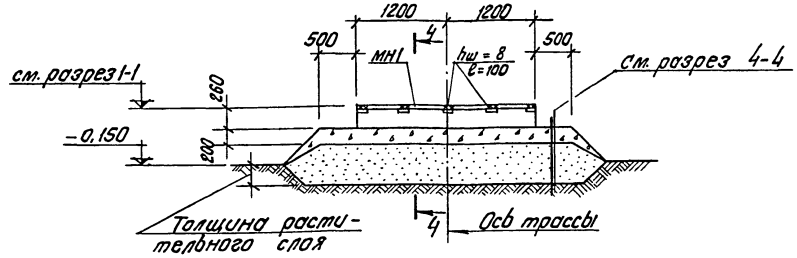

Элемент плана 1 (КЖI-30)

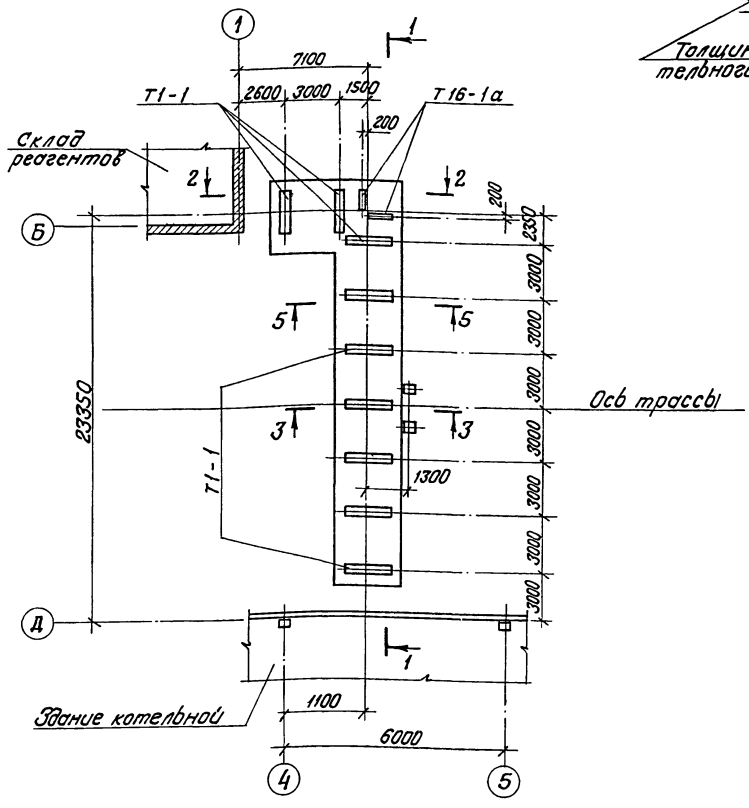

4 – 4

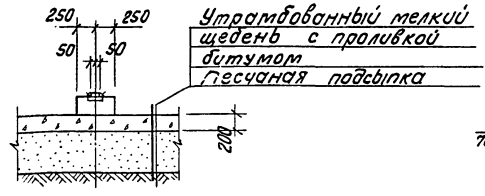

а – а

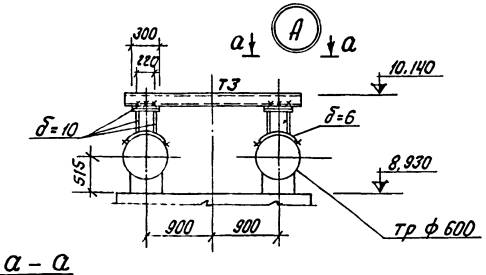

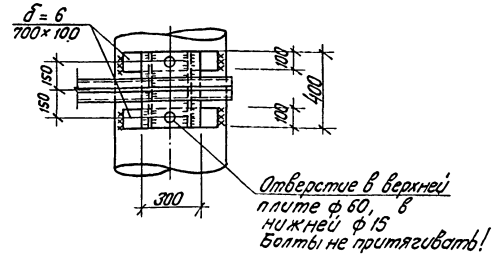

7 – 7 КЖI-30

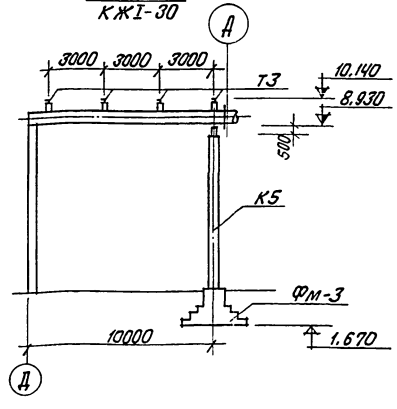

Привязан:

Инв. №

Гл.инж.пр.	Думан		
Нач.отд.	Меленевский		
Н.контр.	Андриевская		
Гл.констр.	Андриевская		
Рук.гр.	Барткевич		
Инж.	Кушкина		
Пров.	Барткевич		

ТП 903-1-183 КЖI

Котельная с тремя водогрейными котлами КВ-ГМ-50

Стадия	Лист	Листов
Р	32	

Трасса трубопроводов. Элемент плана 1. Разрез 7-7.

Госстрой Латв. ССР ЛАТГИПРОПРОМ г. Рига

Копир. Ф. Гуль

Формат 22

Инв. № подл. | Подп. и дата | Взам. инв. №

17977-09 45

Альбом 2.3

Типовой проект 903-1-183

Ведомость основных комплектов

Обозначение		Наименование	Примечание
тп 903-1-183	ГП	Генеральный план	Альбом 2.1, 2.3.
тп 903-1-183	АР	Архитектурно-строительные решения	Альбом 2.1, 2.3, 2.6
тп 903-1-183	КЖ, КЖI	Конструкции железобетонные	Альбом 2.1 ÷ 2.6
тп 903-1-183	КМ	Конструкции металлические	Альбом 2.1, 2.3, 2.5
тп 903-1-183	ВК	Внутренние водопровод и канализация	Альбом 5.1 5.2
тп 903-1-183	ОВ	Отопление и вентиляция	Альбом 5.1 5.2
тп 903-1-183	НВК	Наружные сети водопровода и канализации	Альбом 5.1 5.2
тп 903-1-183	ТС	Тепловые сети	Альбом 5.1 5.2
тп 903-1-183	КИП	Автоматизация	Альбом 4.1 ÷ 4.10
тп 903-1-183	Э	Электротехническая часть	Альбом 3.1 ÷ 3.5
тп 903-1-183	ТМ	Тепломеханическая часть	Альбом 1.1 ÷ 1.7

Ведомость чертежей основного комплекта марки КМ

Формат	Лист	Наименование	Примечание
	1	Общие данные	
	2	Техническая спецификация металла (начало)	
	3	Техническая спецификация металла (продолжение)	
	4	Техническая спецификация металла (окончание)	
	5	Техническая спецификация металла для специализированных заводов.	
	6	Ведомость металлоконструкций по видам профилей	
	7	Металлические площадки МП17 ÷ МП 20	
	8	Узлы 27 ÷ 32	
	9	Металлическая площадка МП12 Элемент плана № 1 ÷ № 4	
	10	Схема расположения опор под трубопроводы	
	11	Разрез 7-7. Узлы „36" ÷ „38".	
	12	Элемент плана №1 ÷ №3. Узлы „37" ÷ „40".	
	13	Схема расположения подвесных путей в осях 6-7. Площадки МП 13, МП21, МП22	
	14	Площадка МП 23.	
	15	Схемы расположения балок покрытия, монорельса.	

Ведомость примененных и ссылочных документов

Обозначение	Наименование	Примечание
1.459-2 вып. 1	Стальные лестницы переходные площадки и ограждения из холодногнутых профилей с настилом и ступенями из штампованного и решетчатого типов.	
1.459-2 вып. 2	Стальные лестницы переходные площадки и ограждения, из холодногнутых профилей с настилом и ступенями из рифленой стали	
1.400-10/76 вып. 7, 8	Типовые узлы стальных конструкций одноэтажных производственных зданий	
1.426-1 вып. 3	Стальные подкрановые балки. Балки путей подвесного транспорта пролетом 6 м.	
тп 903-1-183 ал. 2.1	Котельная с тремя водогрейными котлами КВ-ГМ-50	Листы КМ-7 ÷ КМ-10 КМ-18 ÷ КМ21.

1. При привязке проекта необходимо из альбома 2.1 комплекта „КМ" приложить - чертежи марки КМ-7, 8 10, 18, 20, 21 без изменений в чертеж КМ-9 внести изменения согласно с указаниями на нем.
8. Марки площадок МП 5, 7, 8, 12, 16 при открытой системе теплоснабжения проектом не предусматриваются.

Условные обозначения

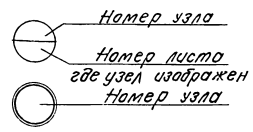

Сварной шов видимый заводской
Сварной шов невидимый заводской
Монтажный сварной шов видимый
П.А. По аналогии

1. За условную отметку 0,000 принят уровень чистого пола котельной.
2. Стальные конструкции разработаны на стадии КМ и являются исходными материалами для разработки рабочих чертежей на стадии КМД.
3. Изготовление и монтаж конструкций производить в соответствии с СНиП III-18-75.
4. Монтажные соединения выполняются на болтах нормальной точности и на монтажной сварке, согласно ГОСТ 5264-69.
5. Сварку производить электродами типа Э-42, высоту шва, кроме оговоренных, принимать по наименьшей толщине свариваемых элементов.
6. Все металлические изделия, находящиеся на открытом воздухе вне территории с загрязнением воздушной среды промышленными газами, покрываются 2-мя слоями эмали ХВ-124 ГОСТ 10144-74 по грунту ХС-010 или ФЛ-03К в 2 слоя общей толщиной 55 мкм в соответствии с таблицей 48 СНиП II-28-73 (изм. №181). Внутри котельной - по 1 слою заводской грунтовки (ПФ020 или ФЛ-03К) выполняется 2й слой того же грунта и покрытие 1 слой эмали ПФ133.

Типовой проект разработан в соответствии с действующими нормами и правилами и предусматривает мероприятия обеспечивающие взрывную, взрывопожарную и пожарную безопасность при эксплуатации здания.

Главный инженер проекта: (Думан)

Инв. №				Привязан	
Гл.инж.	Обухов			ТП 903-1-183	КМ
Гл.инж.пр.	Думан			Котельная с тремя водогрейными котлами КВ-ГМ-50	
Нач.отд.	Меленевский			Стадия: Р; Лист: 1; Листов: 15	
Н.контр.	Андриевская				
Гл.констр.	Андриевская			Общие данные	Госстрой Латв. ССР ЛАТГИПРОПРОМ г. Рига
Рук. гр.	Барткевич				
Инж.	Шорапова				
Пров.	Барткевич			Копир.	Формат 22

Вид профиля ГОСТ, ТУ	Марка металла ГОСТ	Обозначение и размер профиля	№ п/п	Код: Марки металла	Код: Вида профиля	Код: Размера профиля	Количество шт.	Длина мм	Масса металла по элементам конструкции, т: Площадки лестницы и ограждения (внутр.)	Площадки лестницы и ограждения (наружн.) МН-13,23	Опоры под технологич. трубопроводы	Монорельсовые пути и балки	Рамы под технологич. оборудование	Двери у ворота	Боров	Покрытие		Общая масса т	Масса потребности в металле по кварталам, т: I	II	III	IV	В.Ц
Балки двутавровые с параллельными гранями ТУ 14-2-24-72	Вст3кп2 ГОСТ 380-71*	I 20К1	1		24716						0,62							0,62					
		I 23К2	2		24716				0,66									0,66					
		I 20Б1	3		24511				0,31									0,31					
		I 23Б1	4		24511				1,07									1,07					
		I 25Б2	5		24511				4,50									4,50					
		I 30Б3	6		24511				1,06									1,06					
		I 35Б3	7		24511				2,85									2,85					
		I 40Б2	8		24511				0,51									0,51					
		I 45Б1	9		24511				1,31									1,31					
		I 40ш*	10		24619					2,36								2,36					
		I 30ш1	11		24619										5,55			5,55					
		C 35ш1	12		24619					1,77					1,74			3,51					
		I 40ш1	13		24619										2,39			2,39					
	Итого		14	11240					12,27	4,13	0,62				9,68			26,70					
Всего профиля			15						12,27	4,13	0,62				9,68			26,70					
Балки двутавровые для подвесных путей ГОСТ 19425-74	Вст3пс6 ГОСТ 380-71*	I 36М	16									4,87						4,87					
		I 24М	17									1,43				0,23		1,66					
	Итого		18	12300								6,30				0,23		6,53					
Всего профиля			19		53805							6,30				0,23		6,53					
Балки двутавровые ГОСТ 8239-72*	Вст3кп2 ГОСТ 380-71*	I 12	20		24120				0,10									0,10					
		I 14	21		24139					0,17	0,35		0,10					0,62					
		I 16	22		24147				1,01	1,01						0,19		2,21					
		I 18	23		24155						0,68							0,68					
		I 20	24		24171					0,18								0,18					
		I 24	25		24228					0,23								0,23					
		I 27	26		24244					2,08								2,08					
		I 40	27		24309				0,70									0,70					
		I 10	28		24112					0,10								0,10					
	Итого		29	11240					1,81	3,77	1,03		0,10			0,19							
	Вст3пс6 ГОСТ 380-71*	C 27	30									0,95						0,95					
	Итого		31	12300								0,95						0,95					
Всего профиля			32						1,81	3,77	1,03	0,95	0,10			0,19		7,85					
Швеллеры ГОСТ 8240-72	Вст3кп2 ГОСТ 380-71*	C 8	33		26132								0,14					0,14					
		C 10	34		26140				0,52	0,27			1,39		0,09			2,27					
		C 12	35		26158								1,72		0,04			1,76					
		C 14	36		26166				0,49	0,21	1,17		0,01		0,24	0,37		2,49					
		C 16	37		26182				0,15	0,42	0,68		1,07					2,32					
		C 18	38		26212					0,13	0,80							0,93					
		C 20	39		26239				0,19				1,21					1,40					
		C 24	40		26271				0,12		0,29		0,01					0,42					
	Итого		41	11240					1,47	1,03	2,94		5,55		0,37	0,37							
Всего профиля			42						1,47	1,03	2,94		5,55		0,37	0,37		11,73					

Альбом 2.3

Типовой проект 903-1-183

Инв. № подл. | Подп. и дата | Взам. инв. №

Привязан

Инв. №

Гл. инж.	Овчаров		
Гл. инж. пр.	Думан		
Нач. отд.	Мриневский		
Н. контр.	Андриевская		
Гл. констр.	Андриевская		
Рук. гр.	Барткевич		
Инженер	Шарапова		

ТП 903-1-183 КМ

Котельная с тремя водогрейными котлами КВ-ГМ-50

Стадия	Лист	Листов
Р	2	

Техническая спецификация металла (начало)

Госстрой Латв ССР ЛАТГИПРОПРОМ г. Рига

Пров. Барткевич

Контр. Брауша

Формат 22Г

17077-09 47

Вид профиля ГОСТ, ТУ	Марка металла ГОСТ	Обозначение и размер профиля	№ п/п	Код: Марки профиля	Код: Вида профиля	Код: Размера профиля	Количество	Длина	Масса металла по элементам конструкций, т: Площадки лестницы и ограждения (внутр.)	Площадки лестницы и ограждения (наружн.)	Опоры под технологич. трубопроводы	Монорельсовые пути и балки	Рамы под технологическ. оборудование	Двери и ворота	Боров	Покрытие		Общая масса т	Масса потребности металла по кварталам, т: I	II	III	IV	В.Ц.
Швеллеры гнутые равнополочные ГОСТ 8278-75*	Вст3кп2 ГОСТ 380-71*	[30х20х2	43											0,03				0,03					
		[60х50х3	44											0,21				0,21					
	Итого		45	11240										0,24				0,24					
	Вст3пс6 ГОСТ 380-71*	[60х32х3	46									0,18						0,18					
	Итого		47	12300								0,18						0,18					
Всего профиля			48		73007							0,18		0,24				0,42					
Уголки гнутые неравнополочные ГОСТ 19772-74	Вст3кп2 ГОСТ 380-71*	L50х36х3	49											0,01				0,01					
		L110х90х6	50											0,35				0,35					
	Итого		51	11240										0,36				0,36					
Всего профиля			52		75205									0,36				0,36					
Сталь угловая равнополочная ГОСТ 8509-72	Вст3кп2 ГОСТ 380-71*	L50х5	53										0,03					0,03					
		L63х5	54						0,12	0,47			0,06					0,65					
		L63х6	55								0,17		0,17	0,01				0,35					
		L75х5	56						0,26	0,67	0,13					0,01		1,07					
		L75х6	57								1,46		0,03		0,13			1,62					
		L90х6	58								0,79							0,79					
		L90х8	59						0,16				0,10					0,26					
		L100х7	60						0,12							0,02		0,14					
		L125х10	61						0,17	0,21								0,38					
	Итого		62	11240					0,83	1,35	2,55		0,39	0,01	0,13	0,03		5,29					
	Вст3пс6 ГОСТ 380-71*	L50х5	63									0,07						0,07					
		L63х5	64									0,04						0,04					
	Итого		65	12300								0,11						0,11					
Всего профиля			66		21113				0,83	1,35	2,55	0,11	0,39	0,01	0,13	0,03		5,40					
Сталь угловая неравнополочная ГОСТ 8510-72	Вст3кп2 ГОСТ 380-71*	L160х100х14	67						0,05									0,05					
	Итого		68	11240					0,05									0,05					
Всего профиля			69		22260				0,05									0,05					
Сталь листовая холоднокатанная ГОСТ 19904-74	Вст3кп2 ГОСТ 380-71*	б=1,2	70		72117									0,60				0,60					
		б=2	71		72117									0,01				0,01					
		б=3	72		72117									0,03				0,03					
		б=6	73		71110						0,21	0,03	0,24	0,01				0,49					
		б=8	74		71110				0,60	0,08	0,03	0,20	0,02		0,03			0,96					
		б=10	75		71110				0,36		0,36		0,08		0,11			0,91					
		б=12	76		71110					0,08								0,08					
		б=14	77		71110				0,04			0,54						0,58					
		б=16	78		71110					0,14					0,02			0,16					
		б=20	79		71110				0,18		0,13							0,31					
	Итого		80	11240					1,18	0,30	0,73	0,77	0,34	0,65	0,16			4,13					
Всего профиля			81						1,18	0,30	0,73	0,77	0,34	0,65	0,16			4,13					

Типовой проект 903-1-183 Альбом 2.3

Привязан

Инв. №

Гл. инж.	Овчаров		ТП 903-1-183 КМ
Гл. инж. пр.	Дуган		Котельная с тремя водогрейными котлами КВ-ГМ-50
Нач. отд.	Меженевский		
Н. контр.	Андреевская		Стадия: Р; Лист: 3; Листов:
Гл. конст.	Андреевская		Техническая спецификация металла. (продолжение)
Рук. гр.	Барткевич		Госстрой Латв. ССР ЛАТГИПРОПРОМ г. Рига
Инженер	Шестопалова		
Пров.	Барткевич		Копир Бронина — Формат 22Г

17077-09 . 68

Вид профиля ГОСТ, ТУ	Марка металла ГОСТ	Обозначение и размер профиля	№ п/п	Код: Марки профиля	Вида профиля	Размера профиля	Количество шт.	Длина	Масса металла по элементам конструкции, т: Площадки лестницы и ограждения (внутр.)	Площадки лестницы и ограждения (наруж.)	Опоры под технологич. трубопроводы	Монорельсовые пути и балки	Рамы под технологическое оборудование	Двери и ворота	Боров	Покрытие		Общая масса т	Масса потребности металла по кварталам, т: I	II	III	IV	В.Ц.
Сталь полосовая ГОСТ 103-76	Вст3кп2 ГОСТ 380-71*	-50×5	82						0,08		0,04							0,12					
		-60×8	83						1,28	0,04								1,32					
	Итого		84	11240					1,36	0,04	0,04							1,44					
Всего профиля			85		13110				1,36	0,04	0,04							1,44					
Арматурная сталь ГОСТ 5781-75	Вст3кп2 ГОСТ 380-71*	ф12 А I	86								0,01					0,01		0,02					
	Итого		87	11240							0,01					0,01		0,01					
Всего профиля			88								0,01					0,01		0,02					
Сталь горячекатаная ГОСТ 2590-71	Вст3кп2 ГОСТ 380-71*	ф50	89											0,02				0,02					
	Итого		90	11240										0,02				0,02					
Всего профиля			91		11118									0,02				0,02					
Сталь рифленая ГОСТ 8568-77*	Вст3кп2 ГОСТ 380-71*	δ=5	92						1,36		0,60							1,96					
		δ=6	93						12,45				0,13					12,58					
	Итого		94	11240					13,81		0,60		0,13					14,54					
Всего профиля			95		71315				13,81		0,60		0,13					14,54					
Сталь просечно-вытяжная ГОСТ 8706-78*	Вст3кп2 ГОСТ 380-71*	506	96							0,35								0,35					
		406	97												0,19			0,19					
	Итого			11240						0,35					0,19			0,54					
Всего профиля					71404					0,35					0,19			0,54					
Трубы стальные водогазопроводные ГОСТ 3262-75	Вст3кп2 ГОСТ 380-71*	труба ф70×3,5	98										0,02					0,02					
		труба ф20	99											0,01				0,01					
	Итого		100	11240									0,02	0,01				0,03					
Всего профиля			101		94013								0,02	0,01				0,03					
Итого масса металла			102						32,78	10,97	8,52	8,31	6,53	1,29	10,53	0,83		79,76					
Лестницы площадки ограждения			103															9,51					
Переплеты																		8,40					
Всего масса металла			104															97,67					
В том числе	Вст3кп2		105	11240					32,78	10,97	8,52	0,77	6,53	1,29	10,53	0,60		71,99					
	Вст3пс6		106	12300								7,54				0,23		7,77					
Масса поставки элементов по кварталам		I																					
		II																					
		III																					
		IV																					

Альбом 2.3

Типовой проект 903-1-183

Взам. инв. №

Подп. и дата

Инв. № подл.

Привязан:

Инв. №

ТП 903-1-183			КМ	
Котельная с тремя водогрейными котлами КВ-ГМ-50				
		Стадия	Лист	Листов
		Р	4	
Техническая спецификация металла (окончание)		Госстрой Латв. ССР ЛАТГИПРОПРОМ г. Рига		
Гл.инж. ин.	Овчинов			
Гл.инж. пр.	Гуман			
Нач.отд.	Меленевский			
Н.контр.	Андриевская			
Гл.констр.	Андриевская			
Рук. гр.	Барткевич			
Инж.	Шадапова			
Пров.	Барткевич	Копир.	Формат 22	

Вид профиля и ГОСТ	Марка металла и ГОСТ	Обозначение и размер профиля	№ п.п.	Код: марки металла	Код: вида профиля	Код: размера профиля	Код: количество шт.	Код: длина мм	Масса металла по элементам конструкций, т: лестницы	Площадки	Перила	Переплеты	Переплеты для t°=-40°	Накладные	Перила и лестн. закрытой установки дымососов	Общая масса металла, т
									526243			526221				
Швеллеры гнутые равнополочные ГОСТ 8278-75	Вст3кп2 ГОСТ 380-71*	[180x50x4	1						1,25							1.25
		[160x50x4	2							0,69						0,69
		[15x92x1	3									0,40	0,55*			0,49
	Итого		4	11240					1,25	0,69		0,49	0,55*			2,43
Всего профиля			5		73007				1,25	0,69		0,49	0,55*			2,43
Сталь угловая равнополочная ГОСТ 8509-72*	Вст3кп2 ГОСТ 380-71*	L 25x3	6								0,49				0,01*	0,49
		L 75x6	7						0,17	0,12						0,29
		L 80x5	8						0,47						0,07*	0,47
		L 40x3							0,01							0,01
	Итого		9	11240					0,65	0,12	0,49				0,08*	1,26
Всего профиля			10		21113				0,65	0,12	0,49				0,08*	1,26
Сталь круглая ГОСТ 2590-71	Вст3кп2 ГОСТ 380-71*	⌀ 18	11						0,11						0,02*	0,11
	Итого		12	11240					0,11						0,02*	0,11
Всего профиля			13		11118				0,11						0,02*	0,11
Полосовая сталь ГОСТ 8009-74	Вст3кп2 ГОСТ 380-71*	-30x2,5	14						0,06	0,04						0,10
		-50x2,5	15						0,01	0,03						0,04
		-60x2,5	16						0,05							0,05
	Итого		17	11240					0,12	0,07						0,19
Всего профиля			18						0,12	0,07						0,19
Полосовая сталь ГОСТ 103-76	Вст3кп2 ГОСТ 380-71*	-40x4	19								0,20				0,03*	0,20
		-60x6	20						0,03							0,03
		-60x4	21							0,05						0,05
		100x6	22						0,01							0,01
		100x4	23						0,09	0,05						0,14
		-289x2	24						0,18							0,18
		-260x6									0,02					0,02
	Итого		25	11240					0,31	0,10	0,22					0,63
Всего профиля			26		13110				0,31	0,10	0,22					0,63
Полосовая сталь ГОСТ 503-71*	Вст3кп2 ГОСТ 380-71*	-12x1,95	27						0,02	0,01						0,03
	Итого		28	11240					0,02	0,01						0,03
Всего профиля			29						0,02	0,01						0,03
Гнутый профиль ИМТУ-2-130-70	Вст3кп2 ГОСТ 380-71	⊂ 90x30x25x3	30								1,33				0,04*	1,33
	Итого		31	11240							1,33				0,04*	1,33
Всего профиля	Итого		32								1,33				0,04*	1,33
ИМТУ-3-285-	Вст3кп2 ГОСТ 380-71*	□ 60x30x2	33									3,36	3,36*			3,36
	Итого		34	11240								3,36	3,36*			3,36
Всего профиля			35									3,36	3,36*			3,36

Вид профиля и ГОСТ	Марка металла и ГОСТ	Обозначение и размер профиля	№ п.п.	Код: марки металла	Код: вида профиля	Код: размера профиля	Код: количество шт.	Код: длина мм	Масса металла по элементам конструкций, т: лестницы	Площадки	Перила	Переплеты	Переплеты закрытой установки дымососов	Накладные	Перила и лестн. закрытой установки дымососов	Общая масса т
									526243			526221				
Трубы стальные электросварные ГОСТ 8645-68	Вст3кп2 ГОСТ 380-71*	⌀40x25x12	36									0,91	1,44*			0,91
		⌀50x25x2	37									0,89	0,85*			0,89
	Итого		38	11240								1,80	2,29*			1,80
Всего профиля			39		71110							1,80	2,29*			1,80
Швеллеры гнутые неравнополочные ГОСТ 8281-69*	Вст3кп2 ГОСТ 380-71*	[45x24x11x2	40									0,79	0,93*			0,79
		L50x40x12x2,5	41								2,13				0,05*	2,13
	Итого		42	11240							2,13	0,79	0,93*		0,05*	2,92
Всего профиля			43		74002						2,13	0,79	0,93*		0,05*	2,92
Ст. рифленная ГОСТ 8568-77	Вст3кп2 ГОСТ 380-71*	δ=4	44						0,77	1,12						1,89
	Итого		45	11240					0,77	1,12						1,89
Всего профиля			46		71129				0,77	1,12						1,89
Ст. листовая холоднокатанная ГОСТ 19904-74	Вст3кп2 ГОСТ 380-71*	δ=4	47									0,01				0,01
		δ=9	48									0,05	0,05*			0,05
	Итого		49	11240								0,06	0,05*			0,06
Всего профиля			50		71110							0,06	0,05*			0,06
Ст. для оконных и фонарных переплетов ГОСТ 7511-73	Вст3кп2 ГОСТ 380-71*	профиль №8	51									0,17	0,25*			0,17
		профиль №11	52									1,00	1,06*			1,00
	Итого		53	11240								1,17	1,31*			1,17
Всего профиля			54		51217							1,17	1,31*			1,17
Уголки гнут неравнополок ГОСТ 19772-74	Вст3кп2 ГОСТ 380-71*	L24x11x2	55									0,13	0,01*			0,13
	Итого		56	11240								0,13	0,01*			0,13
Всего профиля			57		75205							0,13	0,01*			0,13
Всего масса металла			58						3,23	2,11	4,17	7,80	8,50*	0,60	0,21*	17,91

1. В таблице спецификации опущены графы массы поставки и потребности в металле по кварталам.
2. * Объемы металла для закрытой установки дымососов не включены в графу общей массы и учитываются при привязке проекта.

Привязан

Инв. №

Гл. инж. пр.	Думан		
Нач. отд.	Меленевская		
Н. контр.	Андриевская		
Гл. констр.	Андриевский		
Рук. гр.	Барткевич		
Ст. техн.	Белякова		
Пров.	Барткевич		

Т.П. 903-1-183 КМ

Котельная с тремя водогрейными котлами КВ-ГМ-50

Стадия	Лист	Листов
Р	5	

Техническая спецификация металла для специализированных заводов.

Госстрой Латв. ССР ЛАТГИПРОПРОМ г. Рига

Копир.

Формат 22

Альбом 2,3

Типовой проект 903-1-183

17077-09 5П

Ведомость металлоконструкций

Наименование конструкций по номенклатуре прейскуранта N 01-09	позиции по прейскуранту N 01-09	N п/п	Код конструкций	Масса конструкций, т: Всего стали, наваренной и высокой прочн.	по видам профилей стали: Балки и швеллеры	Крупносортная сталь	Среднесортная сталь	Мелкосортная сталь	Толстолистовая сталь	Универсальная сталь	Тонколистовая сталь	Гнутые и гнутосварные	Трубы	Прочие	Всего	Количество шт.	Серия типовых конструкций
1	2	3	4	5	6	7	8	9	10	11	12	13	14	15	16	17	18
Нетиповые конструкции каркасов зданий																	
Площадки рабочие из несущих конструкций (внутренние)		1	526391		16.03	2.22	0.08		15.44						34.10		1.400-10/76 вып. 7.8
Площадки рабочие из несущих конструкций (наружные)		2	526391		9.20	1.75	0.04		0.31						11.41		—"—
Опоры под технологические трубопроводы		3	526395		4.73	2.63	0.04	0.01	1.37						8.86		
Рамы под технологическое оборудование		4	526396		5.82	0.40			0.49				0.02		6.79		
Монорельсовые пути и балки		5	526235		7.47	0.11			0.79			0.19			8.64		1.426-1 в.3
Двери и ворота		6	526215			0.02			0.01		0.66	0.62			1.34		
Боров		7	526354		10.35	0.33			0.16						10.95		
Монорельсовые пути для закрытой установки дымососов		8	526235		14.63	0.22			1.69			0.42			17.12		1.426-1 в.3
Площадки для закрытой установки дымососов		9	526243		16.32	2.23	0.13		15.80						34.80		
Покрытие		10	526153		0.81	0.03		0.01							0.86		
Типовые конструкции каркасов зданий																	
Площадки, лестницы и ограждения		11	526244 526242			1.26		0.11	2.52		0.21	5.40			9.50		1.459-2 в.1.2
Переплеты		12	526221			3.36			0.06			1.41	1.80	1.77	8.40		1.436-4 в.0,1 1.464-12 в.1.2
Переплеты для закрытой установки дымососов		13	526221			3.36			0.05			1.49	2.29	1.91	9.10		"
Лестница, ограждение для закрытой установки дымососов		14	526244														
		15	526242			0.08		0.02	0.03			0.09			0.22		1.459-2 в.1.2
Итого		16			54.41	12.11	0.16	0.01	21.15		0.87	7.62	1.82	1.77			
Контрольная сумма		17			54.93	12.23	0.16	0.01	21.35		0.87	7.69	1.83	1.78	100.85		
Итого для закрытой установки дымососов		18			61.86	11.05	0.21	0.03	19.91		0.66	2.62	2.31	1.91			
Контрольная сумма для закрытой установки дымососов		19			62.41	11.15	0.22	0.03	20.11		0.67	2.72	2.32	1.92	101.55		

Типовой проект 903-1-183 Альбом 2.3

Инв. № подл. | Подп. и дата | Взам. инв. №

Привязан

Инв. №

Гл. инж. пр.	Овчаров		ТП 903-1-183 КМ
Гл. инж. пр.	Думан		Котельная с тремя водогрейными котлами КВ-ГМ-50
Нач. отд.	Меленевский		Стадия: Р; Лист: 6; Листов:
Н. контр.	Андриевская		
Гл. констр.	Андриевская		Ведомость металлоконструкций по видам профилей
Рук. гр.	Барткевич		Госстрой Латв. ССР ЛАТГИПРОПРОМ г. Рига
Инж.	Шаратова		

17077-09 51 Пров. Барткевич Копир. В. Гуна Формат 22

МП 19

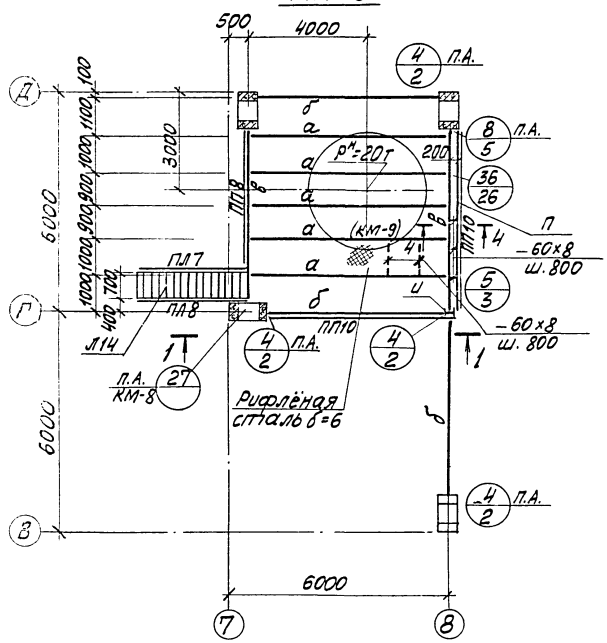

МП 17 (отм. 8.400)

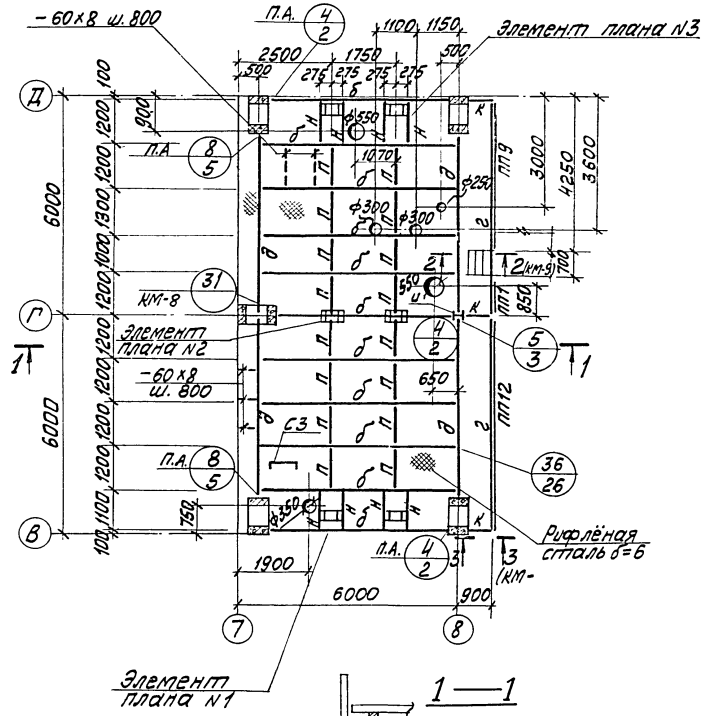

МП 18 (отм. 10.800)

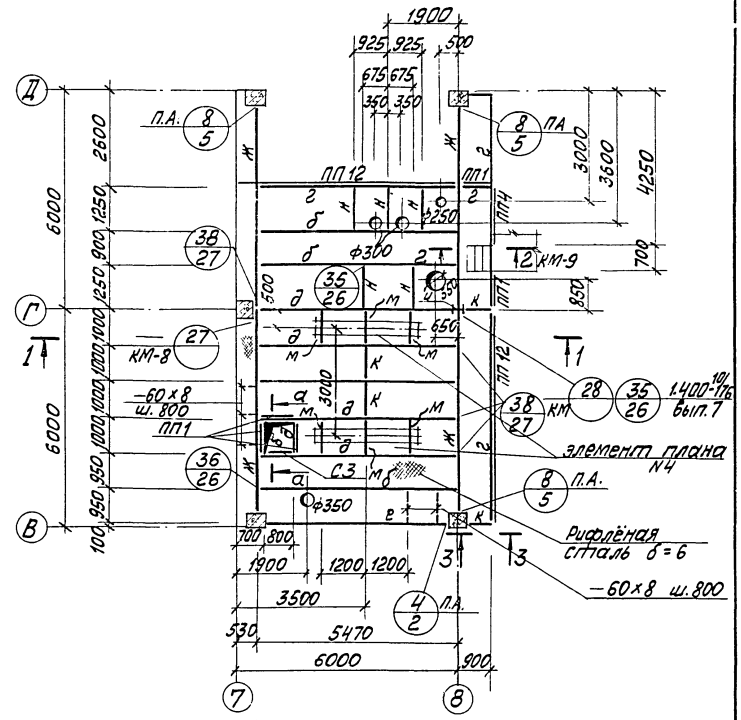

МП 20 (отм. 6.000)

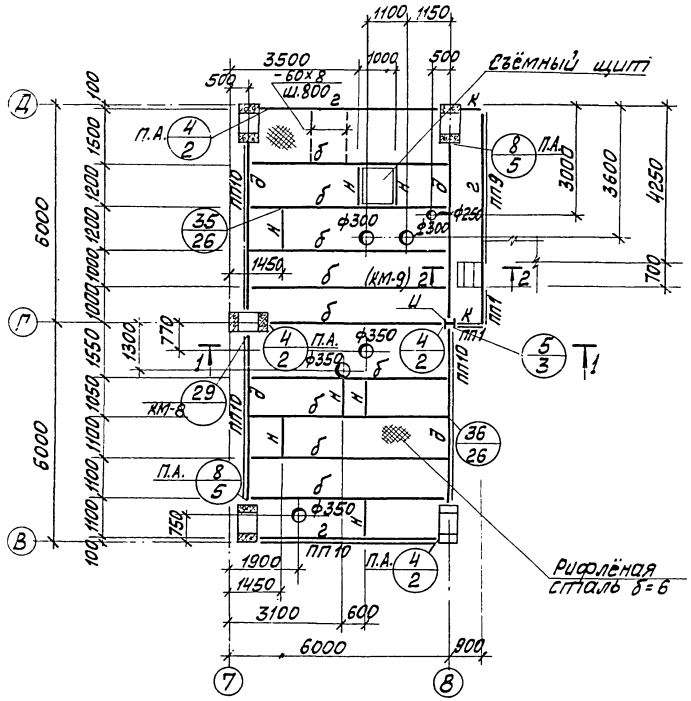

1—1

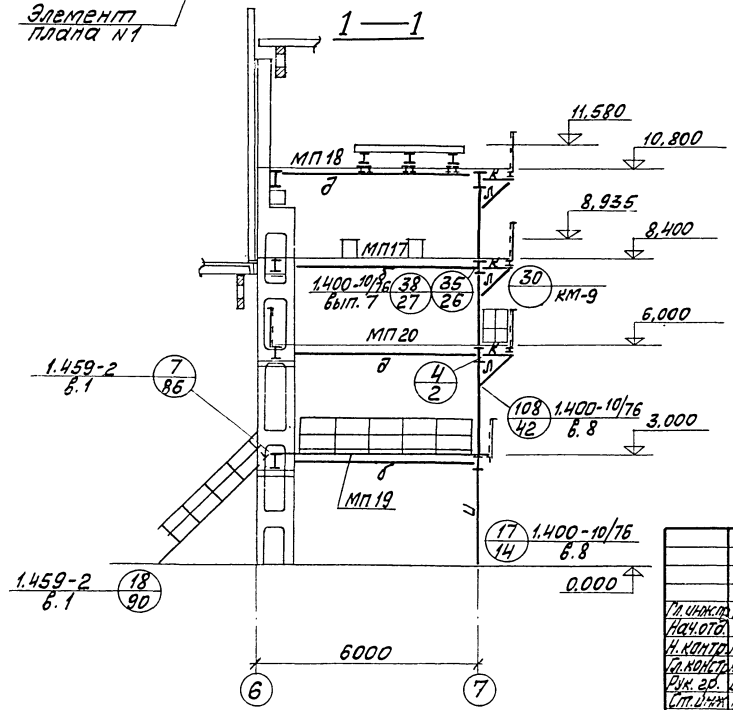

а – а

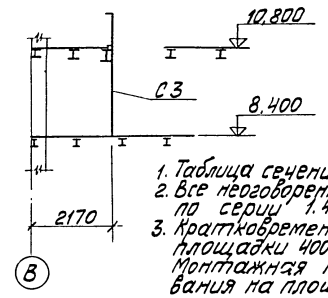

1. Таблица сечений дана на листе КМ-8.
2. Все неоговоренные узлы приняты по серии 1.400-10/76 вып. 7.
3. Кратковременная нагрузка на площадки 400 кг/м². Монтажная нагрузка от оборудования на площ. до 6 м² – 1000 кгс/м².

Привязан:

Инв. №

Гл. инж. пр.	Аулман		ТП 903-1-183	КМ	
Нач. отд.	Медведевский		Котельная с тремя водогрейными котлами КВ-ГМ-50		
Н. контр.	Андриевская			Стадия / Лист / Листов	
Гл. констр.	Андриевская			Р / 7	
Рук. гр.	Барткевич		Металлические площадки МП17 ÷ МП20	Госстрой Латв. ССР ЛАТГИПРОПРОМ г. Рига	
Ст. инж.	Колчина				
Ст. тех.	Левейка				

Пров. Андриевская Копировал: Формат А2Г

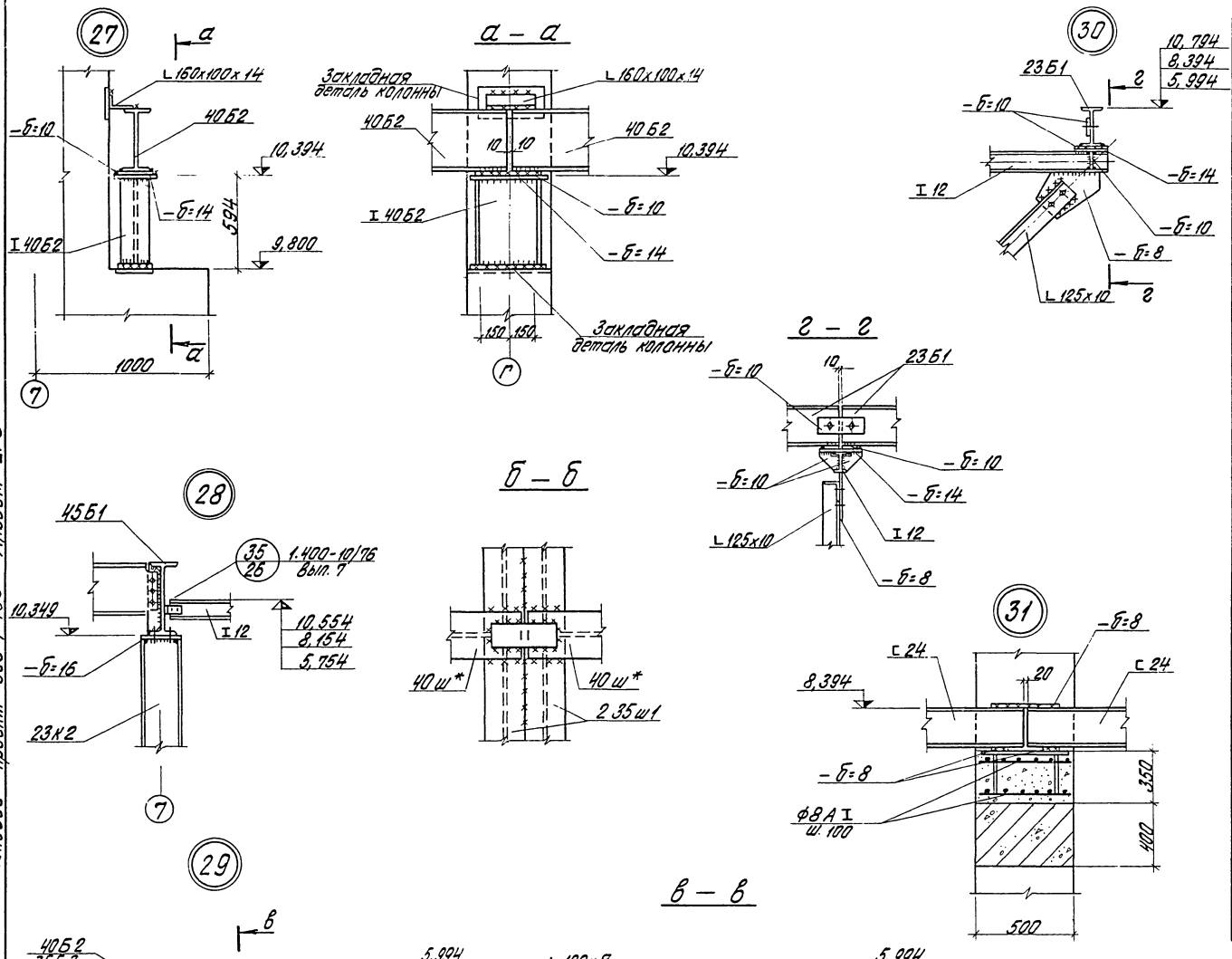

Марка	Сечение: Эскиз	Поз.	Состав	Вторные усилия: M тс·м	N тс	Q тс	Группа конструк.	Марка металла	Примечание
а	I		30Б3	9,54		6,22	IV	Вст3кп2-ГОСТ 380-71*	
б	I		26Б2	6,96		5,39			
в	I		40Б2	17,96		12,17			
г	I		23Б1	3,79		2,80			
д	I		35Б3	14,48		13,13 / 7,23			к.колонне / к балке
е	I		20Б1	3,01		2,45			
ж	I		45Б1	20,24		13,14			
и	I		23К2		39,00				
к	I		I 12	1,05		2,18			
л	L		L 125x10		5,75				
м	II		2 I 16	3,40		6,75	IV		
н	C		C 14	0,57		1,00			
п	L		L 63x5		5,0				
	C		C 24						
ПП1	Серия 1.459-2 Вып. 2								8шт. 12,0кг
ПП2									2шт. 13,0кг
ПП4									1шт. 19,0кг
ПП8									1шт. 34,0кг
ПП9									2шт. 40,0кг
ПП10									6шт. 45,0кг
ПП12									3шт. 56,0кг
Л2	Серия 1.459-2 Вып. 2								3шт. 34,0кг
Л8а									Корнеко 100 3шт. 99,0кг
Л14									1шт. 166,0кг
ПЛ3									3шт. 12,0кг
ПЛ4									3шт. 12,0кг
ПЛ7									1шт. 21,0кг
ПЛ8									1шт. 21,0кг
С3	Серия 1.459-2 Вып. 1								1шт. 55,0кг
Д23	Соединительн. элементы	Серия 1.459-2 Вып. 1							7шт. 0,6кг
Д24									7шт. 0,6кг

Привязан

Инв. №

Гл. инж. пр.	Думан		
Нач. отд.	Меленевский		
Н. контр.	Андриевская		
Гл. констр.	Андриевская		
Рук. гр.	Борткевич		
Ст. инж.	Колчина		
Ст. техн.	Левейка		
Пров.	Андриевская		

ТП 903-1-183 КМ

Котельная с тремя водогрейными котлами КВ-ГМ-50

Узлы „27"÷„32".

Стадия	Лист	Листов
Р	8	

Госстрой Латв. ССР ЛАТГИПРОПРОМ г. Рига

Копир. Бронина

Формат 22г

Типовой проект 903-1-183 Альбом 2.3

Инв. № подл. | Подп. и дата | Взам. инв. №

17077-09 53

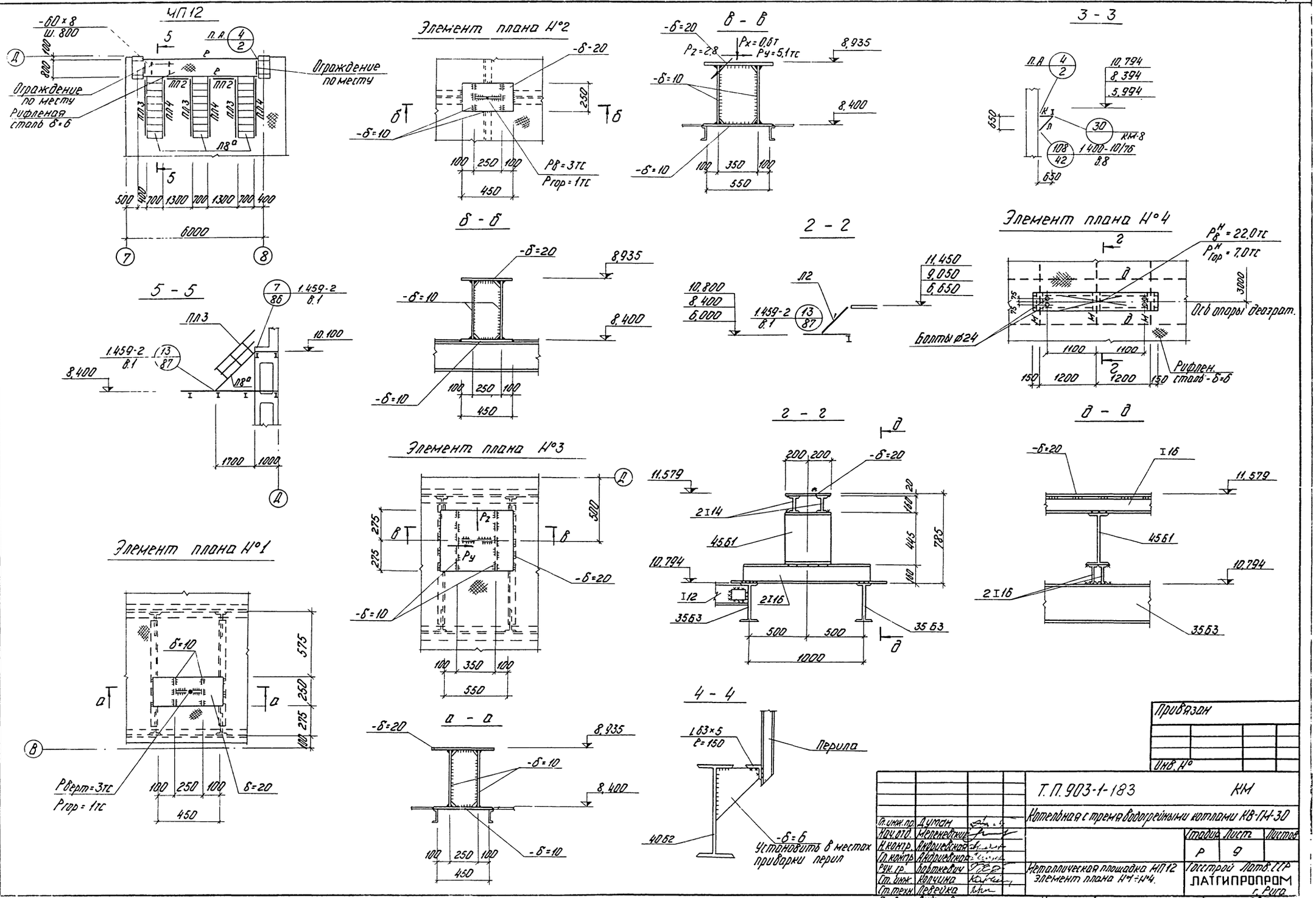
МП12
Элемент плана Н°2
В - В
З - З
Ограждение по месту
Рифленая сталь δ=6
Б - Б
2 - 2
Элемент плана Н°4
Ось опоры деаэрат.
Болты ⌀24
Рифлен. сталь δ=6
5 - 5
Элемент плана Н°3
Г - Г
Д - Д
Элемент плана Н°1
А - А
Перила
Установить в местах приварки перил
Т.П.903-1-183 КМ
Котельная с тремя водогрейными котлами КВ-ГМ-30
Металлическая площадка МП12 Элемент плана Н°1-Н°4.
Госстрой Латв.ССР ЛАТГИПРОПРОМ г. Рига
Привязан
Инв. Н°
Альбом 23
Типовой проект 903-1-183

Типовой проект 903-1-183 Альбом 2.3

Схема расположения опор под трубопроводы

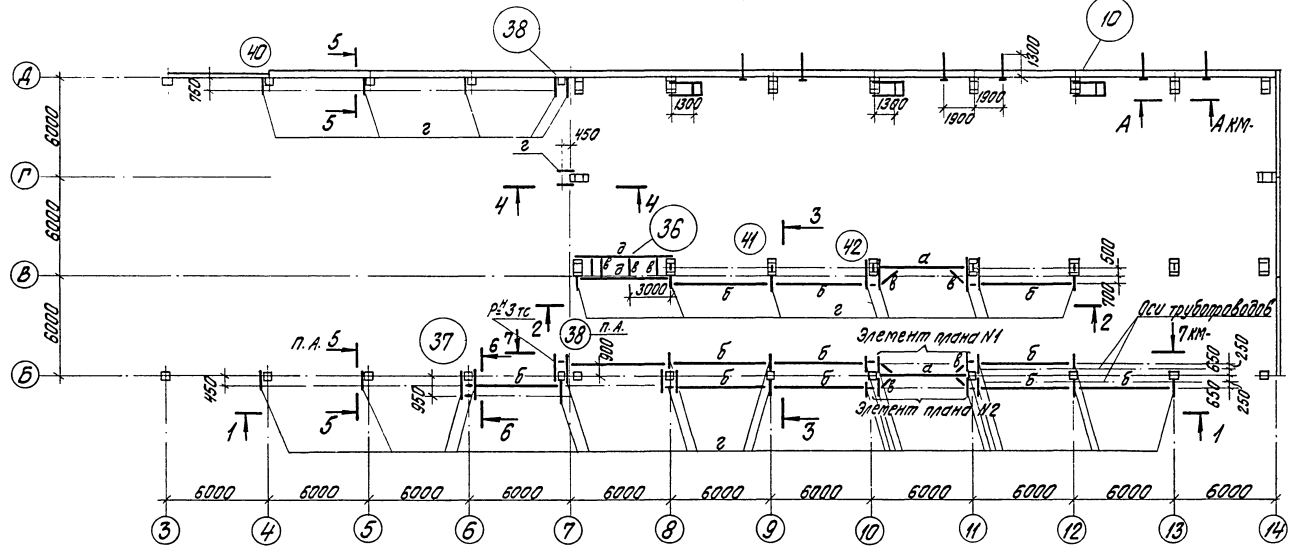

3 – 3

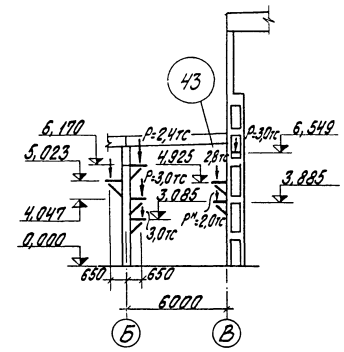

4 – 4

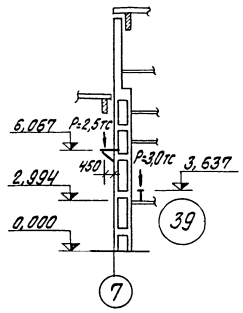

1 – 1

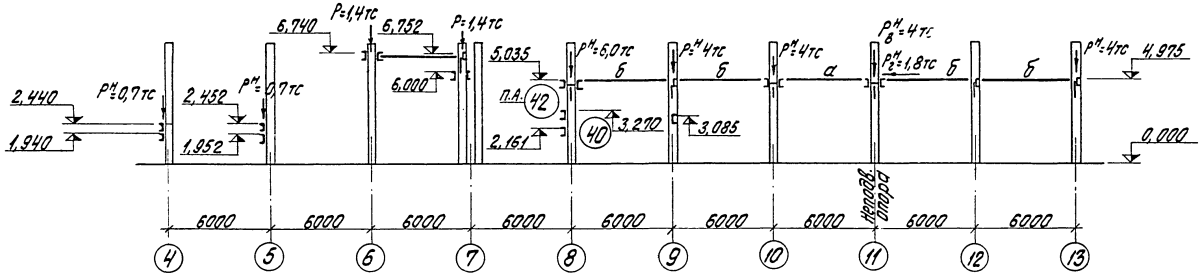

2 – 2

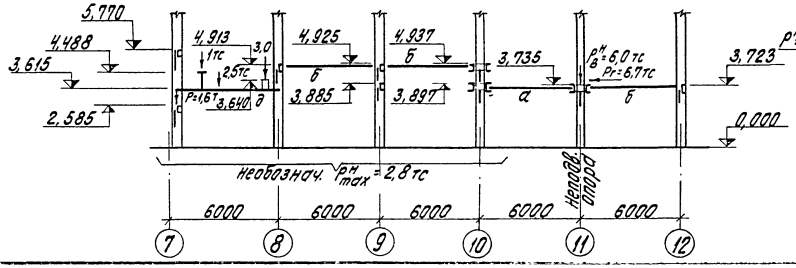

5 – 5

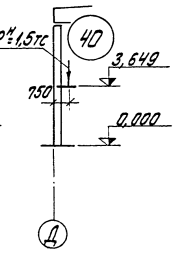

6 – 6

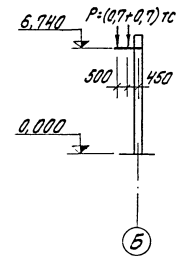

Марка	Сечение: эскиз	Поз.	Состав	Опорные усилия: M тс.м	N тс	Q тс	Группа констр.	Марка металла	Примечание
а		1	2 L 90x6		7,0		IV	Вст3кп2 ГОСТ 380-71*	
		2	–б=6 ш. 500						
б		3	2 L 75x6		1,3				
		4	–б=6 ш. 500						
в	L		L 90x6		9				
г	[		[18	1,5					
д	[		[24	4,5					

1. Необозначенные горизонтальные усилия на скользящих опорах принимать 0,3 Pв.

Гл. инж. пр.	Думан		
Нач. отд.	Меренковский		
Н. контр.	Бортневич		
Гл. контр.	Андриевская		
РДК гр.	Бортневич		
Ст. техн.	Левейко		
Пров.	Андриевская		

ТП 903-1-183 КМ

Котельная с тремя водогрейными котлами КВ-ГМ-50

Стадия	Лист	Листов
Р	10	

Схема расположения опор под трубопроводы.

Госстрой Латв. ССР ЛАТГИПРОПРОМ г. Рига

Копир. Бралина

Формат 22 г

Привязан

Инв. №

Инв. № подл. | Подп. и дата | Взам. инв. №

17077-09 S.5

Типовой проект 903-1-183 Альбом 2.3

7 – 7

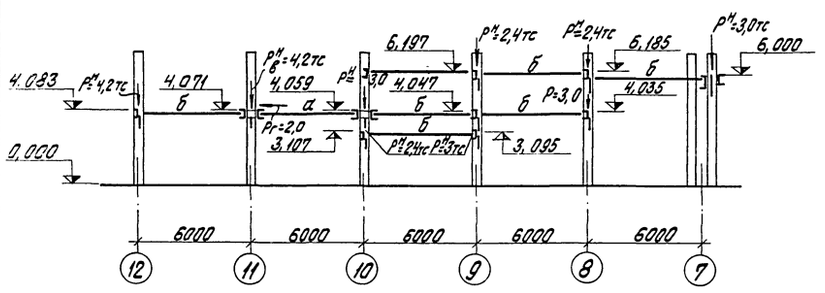

38

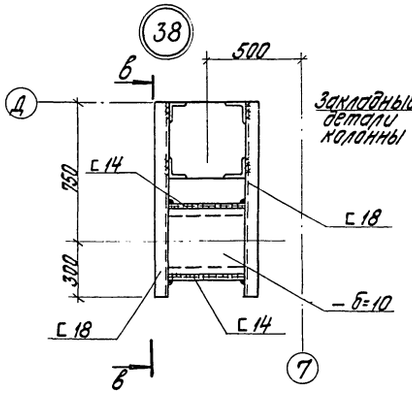

в – в

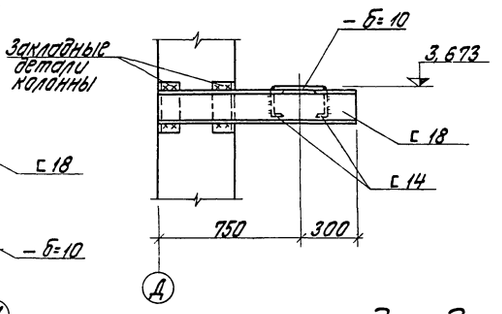

39

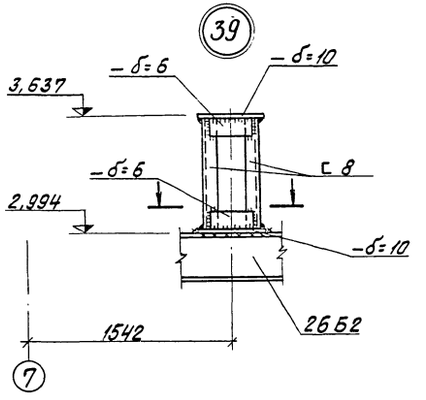

д – д

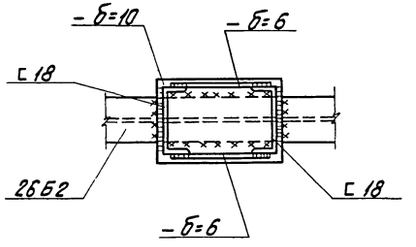

36

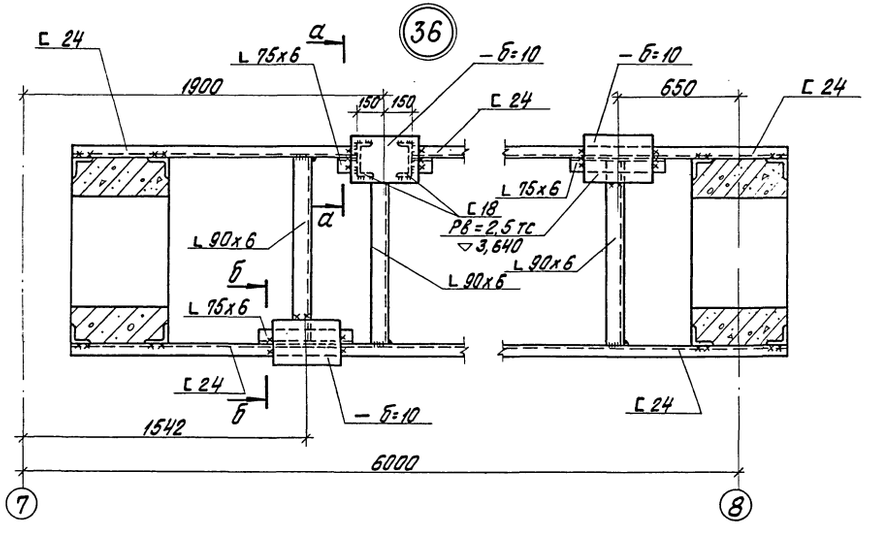

37

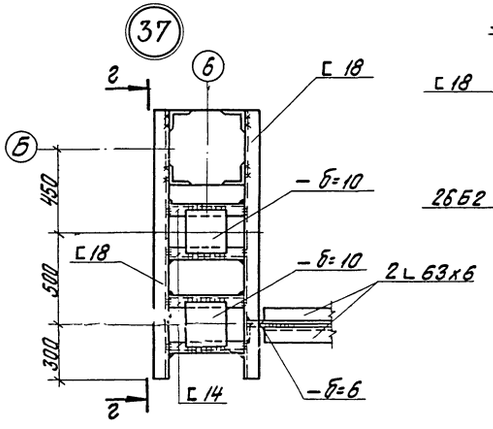

г – г

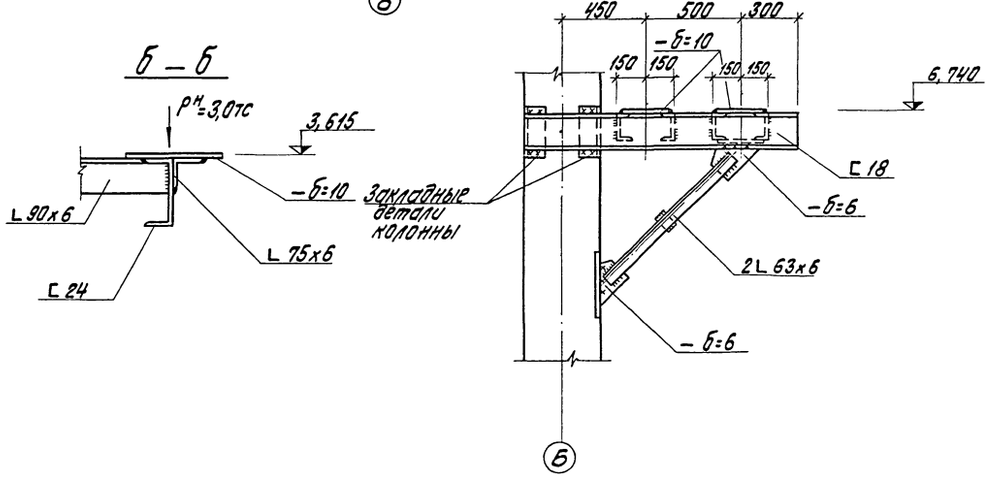

а – а

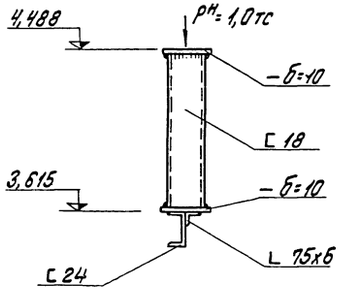

б – б

Привязан			
Инв. №			

				ТП 903-1-183 КМ		
				Котельная с тремя водогрейными котлами КВ-ГМ-50		
Гл. инж. пр.	Думан				Стадия	Лист	Листов
Нач. отд.	Моленевич				Р	11	
Н. контр.	Бортневич						
Гл. констр.	Андоревская			Разрез „7–7". Узлы „36"÷„39".	Госстрой Латв. ССР ЛАТГИПРОПРОМ г. Рига	
Рук. гр.	Бортневич					
Ст. техн.	Левейна					
Пров.	Андоревская		Копир. Бронина		Формат 22г	

Элемент плана N1 на отм. 4.059

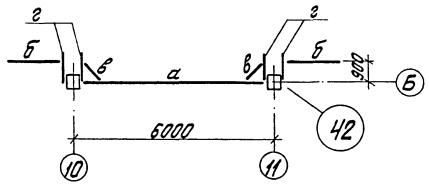

Элемент плана N2 на отм. 5.059

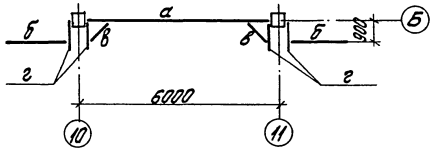

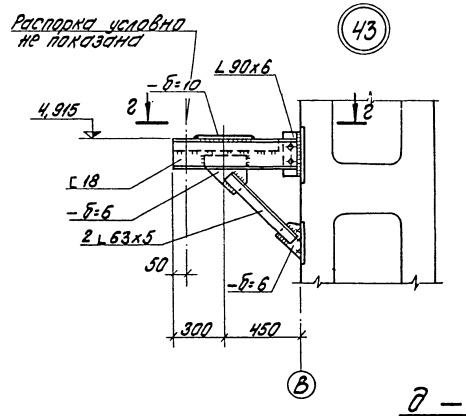

г — г

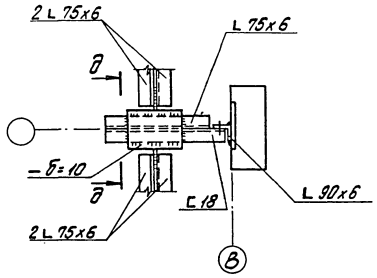

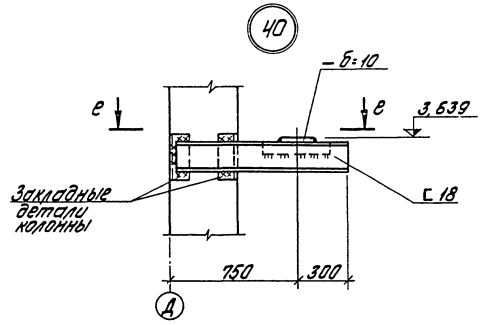

е — е

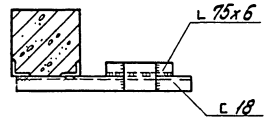

а — а

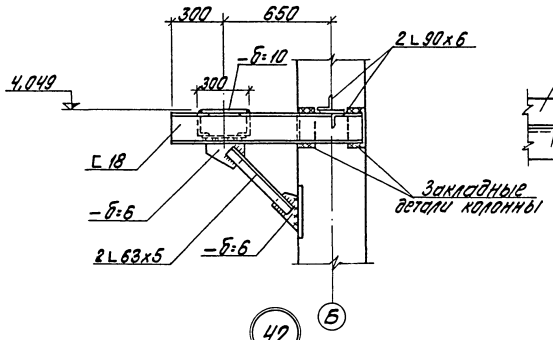

в — в

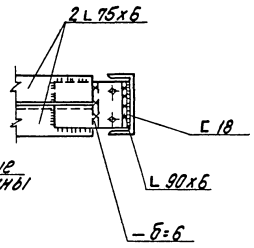

д — д

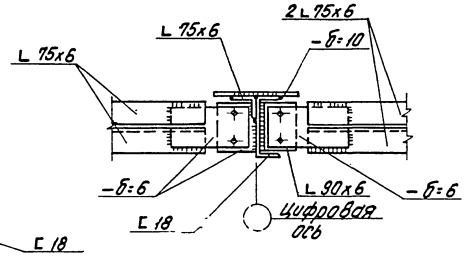

Элемент плана № 3 на отм. 8.980

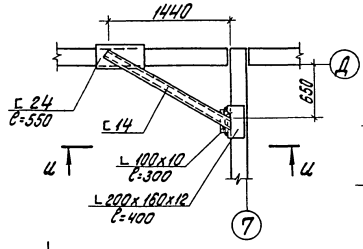

и — и

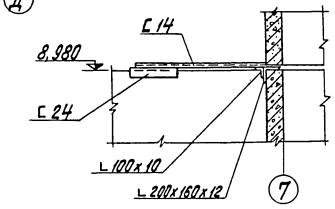

42

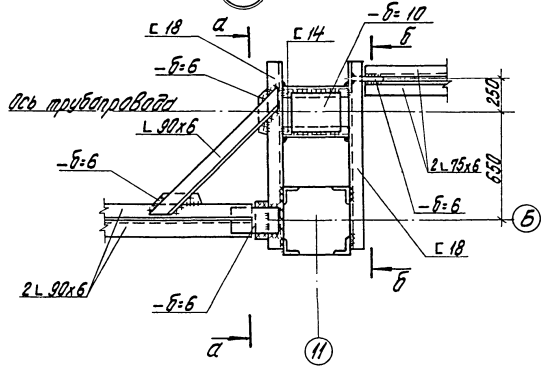

б — б

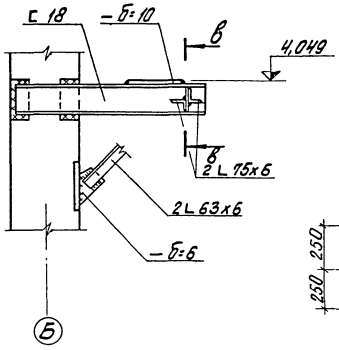

41

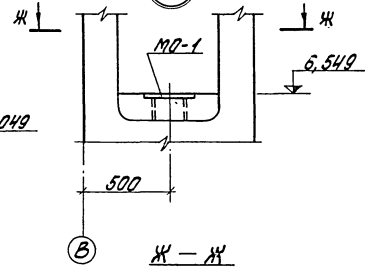

Ж — Ж

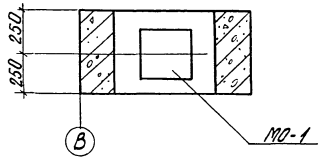

Гл. инж-ор.	Дитман		
Нач. отд.	Мельниченко		
Н. контр.	Братчевич		
Гл. констр.	Андриевская		
Рук. гр.	Братчевич		
Ст. техн.	Левенко		
Пров.	Андриевская		

ТП 903-1-183 КМ

Котельная с тремя водогрейными котлами КВ-ГМ-50

Элемент плана N1 ÷ N3. Узлы 40 ÷ 43.

Стадия	Лист	Листов
Р	12	

Госстрой Латв ССР ЛАТГИПРОПРОМ г. Рига

Привязан

Инв. №

Формат 22 г

Типовой проект 903-1-183 Альбом 2.3

Инв. № подл. | Подп. и дата | Взам. инв. №

Схема расположения подвесных путей в осях А÷Д

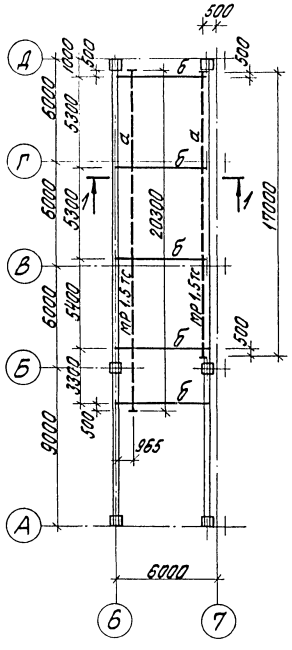

1 – 1

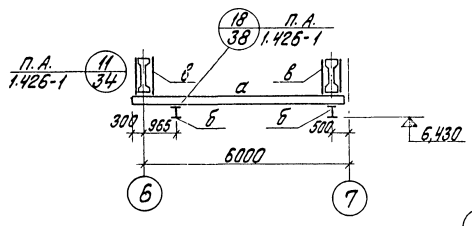

МП – 13

см. прим. п. 2

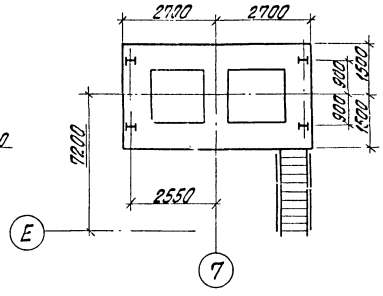

2 – 2

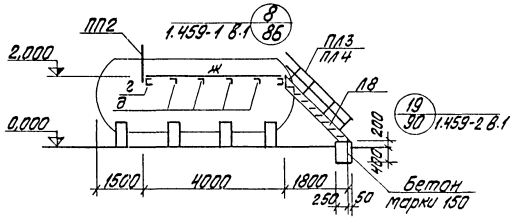

4 – 4

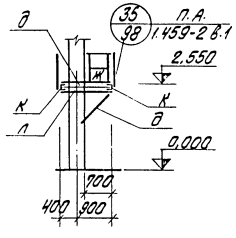

3 – 3

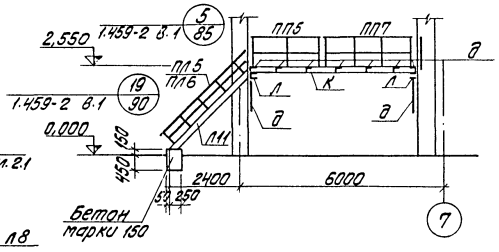

МП 22

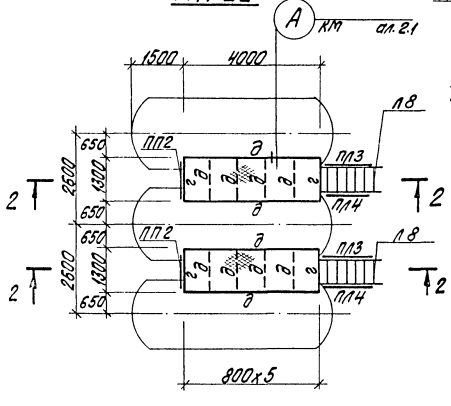

МП 21

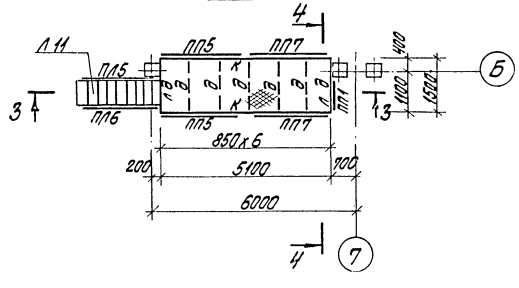

Ведомость элементов

Марка	Сечение: эскиз	Поз.	Состав	Опорные усилия: M т·с	N т·с	Q т·с	Группа конструк.	Марка металла	Примечание
а	I		I 24М	Серия 1.426-1 вып. 3			III	В ст.3 пс.6 ГОСТ 380-71*	
б	I		I 27						
в	⊐⊏ 216		Гн2⊏ 60х32х3						
г	⊏		⊏ 10	0,15			IV	ГОСТ 380-71*	
д	L		L 75х5	по гибкости					
ж	—		Рифл. δ=5 —30х5	400 кгс/м²					
к	⊏		⊏ 20	1,1					
л	⊏		⊏ 16	0,35					
Л8	ПЛ Л		Серия 1.459-2 в.2				VI	В ст.3 кп2	2шт. 99кг
Л11									1шт. 132кг
ПЛ3									2шт. 12кг
ПЛ4									2шт. 12кг
ПЛ5									1шт. 15кг
ПЛ6									1шт. 15кг
ПП1	⊞		Серия 1.459-2 в.2						1шт. 12кг
ПП2									2шт. 13кг
ПП5									2шт. 21кг
ПП7									2шт. 31кг

1. Для крепления лестниц Л8, Л11 в фундаментах просверлить отверстия и установить болты ф12 мм на эпоксидном клее L=200 мм. Расход бетона на фундаменты – 0,54 м³.
2. Конструкция МП13 дана на листе КМ-18 альбом 2.1
3. Площадка МП20 защищается от воздействия проливов раствора серной кислоты окраской 5-ю слоями эмали ЭП 773 толщ. 130 мкм по шпаклевке ЭП-0100.

Привязан

Инв. №

ТП 903-1-183 КМ			
Котельная с тремя водогрейными котлами КВ-ГМ-50			
Гл. инж. пр. Думан		Стадия	Лист	Листов
Нач. отд. Корневский		Р	13	
Н. контр. Андреевская				
Гл. констр. Андреевская	Схема расположения подвесных путей в осях 6-7. Площадки МП13, МП-21, МП-22	Госстрой Латв. ССР ЛАТГИПРОПРОМ г. Рига	
Рук. гр. Барткевич			
Инженер Шорстова			
Пров. Барткевич	Копир. Брауша	Формат 22г	

Типовой проект 903-1-183 Альбом 2.3

МП 23

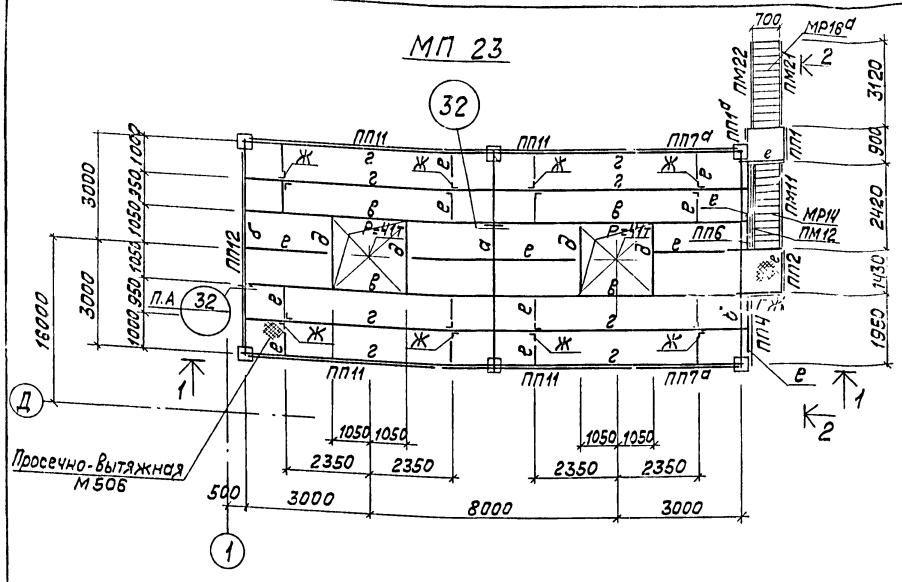

3 — 3

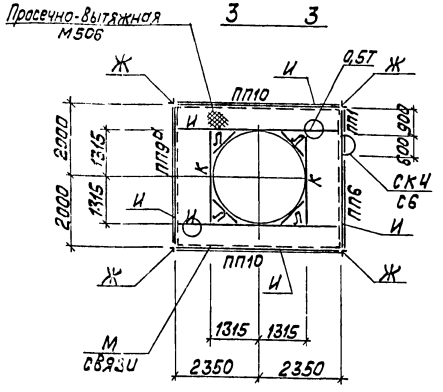

1 — 1

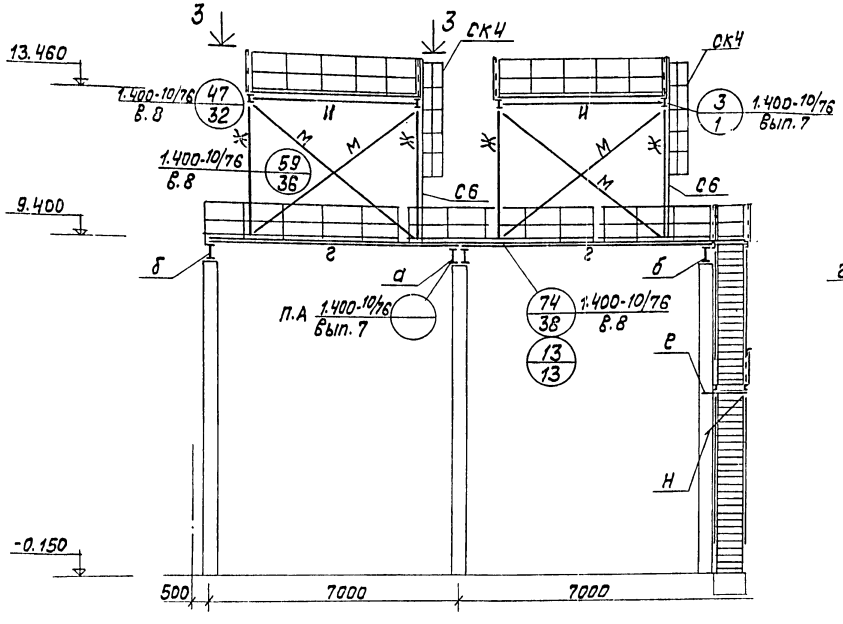

2 — 2

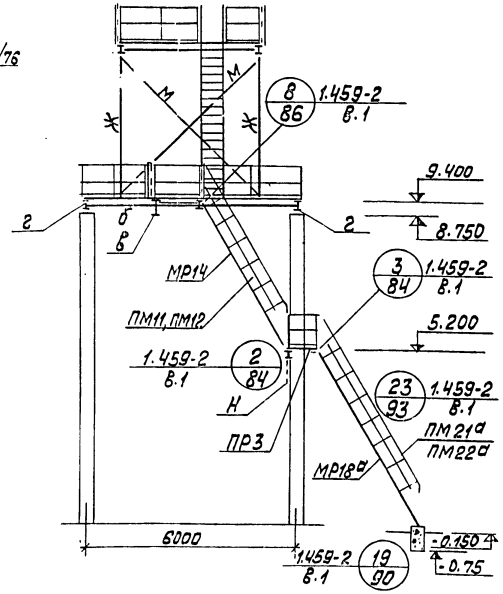

Марка	Сечение: Эскиз	Поз.	Состав	Опорные усилия: M тс м	N тс	Q тс	Группа конструкт.	Марка металла	Примечание
а	II 250		2х35Ш1	43,2		28,4	IV	В Ст3 кп2 ГОСТ 380-71*	
б	I		35Ш1	21,6		14,2			
в	I		40Ш1*	36,3		15,6			
г	I		I 27	4,5					
д	I		I 24	6,13					
е	[		[16	0,44		1,0			
ж	1 2	1	L 75х6	r min = 1,5					
		2	-б=8						
и	I		I 16	0,9					
к	I		I 10	0,34					
л	—		-60х8	по прогибу					
м	1 2	1	L 63х5	r min = 2,89 см					
		2	-б=8						
н	L		L 63х5						
	—		Просечно-вытяжная М506	200	кгс/м²				
ПП1			Серия 1.459-2 Вып.2				VI		4шт. 12кг
ПП1а									Короче на 300 1шт. 12кг
ПП2									1шт. 13кг
ПП4									1шт. 19кг
ПП6									2шт. 23кг
ПП7а									Короче на 300 2шт. 30кг
ПП9а									Короче на 300 2шт 40кг
ПП10									4шт. 45кг
ПП11									4шт. 50кг
ПП12									1шт. 56кг
ПМ11			Серия 1.459-2 Вып. 1.2						1шт. 22кг
ПМ12									1шт. 22кг
ПМ21а									1шт. 48кг
ПМ22а									1шт. 48кг
МР14									1шт. 157кг
МР18а									1шт. 216кг
СК4			Серия 1.459-2 Вып. 1.2						
С6									2шт. 83кг
ПР3			Серия 1.459-2 Вып. 1						1шт. 48кг
Д7	Соединительные элементы		Серия 1.459-2 Вып. 1						1шт. 16кг
Д14									2шт. 1,2кг
Д23									1шт. 0,6кг
Д24									1шт. 0,6кг

1. Полезная нормативная нагрузка на площадки — 200 кгс/м² (кроме оговоренной).
2. Объем бетона на фундамент под лестницу 0,27 м³ болты в нём ф12 установить по месту на эпоксидном клее в просверленные отверстия.

Привязан

Инв. №

Гл.инж.пр.	Д.Уман		
Нач.отд.	Меленевский		
Гл.контр.	Андриевский		
Гл.конст.	Андриевский		
Рук.гр.	Барткевич		
Ст.техн.	Левейка		
Пров.	Барткевич		

ТП 903-1-183 КМ

Котельная с тремя водогрейными котлами КВ-ГМ-50

Стадия	Лист	Листов
Р	14	

Площадка МП23

Госстрой Латв.ССР ЛАТГИПРОПРОМ г. Рига

Копировал: Волкова

Формат 22

17077-09 59

Схема расположения балок покрытия

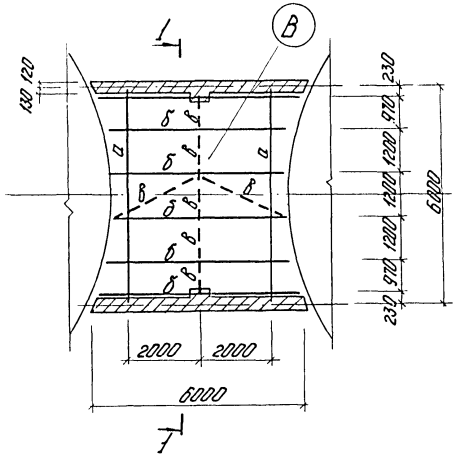

1 - 1

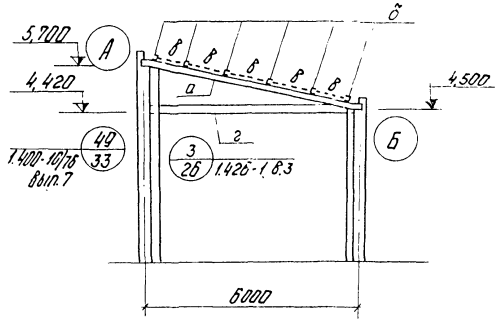

Схема расположения монорельса

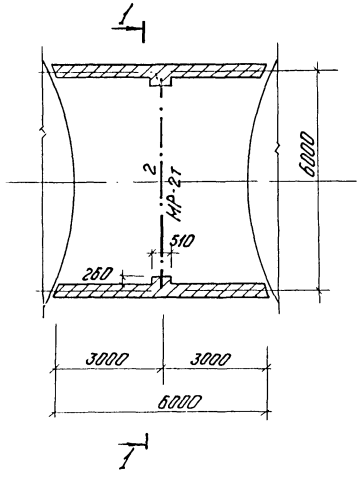

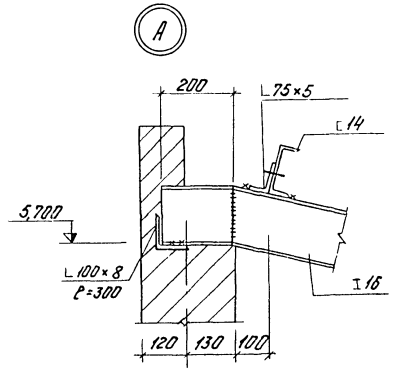

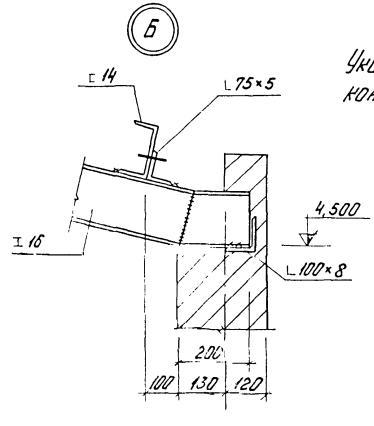

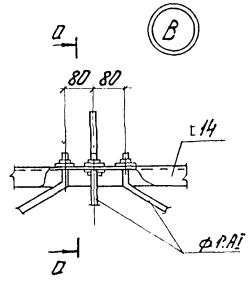

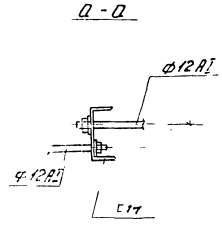

Указания по монтажу и антикоррозийной защите конструкций даны на листе КМ-1 альбом 2.1

Ведомость элементов

Марка	Сечение: Эскиз	Поз.	Состав	Опорные усилия: M т.с.	N т.с.	Q т.с.	Группа констр.	Марка металла	Примечания
а	I		I 16	3.2				ВСт3кп2 ГОСТ380-71*	
б	[		[14	по	прокибу		IV		
в	┼		ф 12 АI						
г	I		I 24М	1.426-1 Вып.3 л.2			III	ВСт3пс6 ГОСТ380-71*	

Привязан:			
Инв.№			

Гл.инж.пр.	Думан		Т.П. 903-1-183			КМ	
Нач.отд.	Зеленецкий		Котельная с тремя водогрейными котлами КВ-ГМ-50				
Н.контр.	Черносекова			Стадия	Лист	Листов	
Гл.контр.	Черненко		Схемы расположения балок покрытия, монорельса	Р	15		
Рук.гр.	Барткевич			Госстрой Латв ССР ЛАТГИПРОПРОМ г.Рига			
Инжен.	Морозова						