ТИПОВОЙ ПРОЕКТ
901-3-184.83

БЛОК ВХОДНЫХ УСТРОЙСТВ И КОНТАКТНЫХ ОСВЕТЛИТЕЛЕЙ С БАРАБАННЫМИ СЕТКАМИ ДЛЯ СТАНЦИИ ОЧИСТКИ ВОДЫ ПОВЕРХНОСТНЫХ ИСТОЧНИКОВ

С СОДЕРЖАНИЕМ ВЗВЕШЕННЫХ ВЕЩЕСТВ ДО 150 МГ/Л

ПРОИЗВОДИТЕЛЬНОСТЬЮ 100 ТЫС.М³/СУТ.

АЛЬБОМ III

ЭЛЕКТРОТЕХНИЧЕСКАЯ ЧАСТЬ. СВЯЗЬ И СИГНАЛИЗАЦИЯ ОТДЕЛЕНИЯ КОНТАКТНЫХ ОСВЕТЛИТЕЛЕЙ

				ПРИВЯЗАН
				ИНВ. №

Госстрой СССР
ЦЕНТРАЛЬНЫЙ ИНСТИТУТ ТИПОВОГО ПРОЕКТИРОВАНИЯ
Свердловский филиал
620062, г.Свердловск-62, ул.Чебышева,4
Заказ № 2048 Инв.№ 19216-03 тираж 280
Сдано в печать 16/III 1987г цена 2-28

ТИПОВОЙ ПРОЕКТ
901-3-184.83

БЛОК ВХОДНЫХ УСТРОЙСТВ И КОНТАКТНЫХ ОСВЕТЛИТЕЛЕЙ С БАРАБАННЫМИ СЕТКАМИ ДЛЯ СТАНЦИИ ОЧИСТКИ ВОДЫ ПОВЕРХНОСТНЫХ ИСТОЧНИКОВ

С СОДЕРЖАНИЕМ ВЗВЕШЕННЫХ ВЕЩЕСТВ ДО 150 мг/л

ПРОИЗВОДИТЕЛЬНОСТЬЮ 100 тыс. м³/сут.

СОСТАВ ПРОЕКТА:

Альбом I — Архитектурно-строительная часть отделения контактных осветлителей.
Альбом II — Технологическая, санитарно-техническая части, нестандартизированное оборудование отделения контактных осветлителей.
Альбом III — Электротехническая часть. Связь и сигнализация отделения контактных осветлителей.
Альбом IV — Задания заводам-изготовителям на низковольтные комплектные устройства отделения контактных осветлителей.
Альбом V — Архитектурно-строительная, технологическая, санитарно-техническая, электротехническая части отделения барабанных сеток.
Альбом VI — Строительные изделия. Часть 1 - отделение контактных осветлителей. Часть 2 - отделение барабанных сеток.
Альбом VII — Ведомости потребности в материалах. Часть 1 - отделение контактных осветлителей. Часть 2 - отделение барабанных сеток.
Альбом VIII — Спецификации оборудования. Часть 1 - отделение контактных осветлителей. Часть 2 - отделение барабанных сеток.
Альбом IX — Сборники спецификаций оборудования. Часть 1 - отделение контактных осветлителей. Часть 2 - отделение барабанных сеток.
Альбом X — Сметы. Часть 1 - отделение контактных осветлителей. Часть 2 - отделение барабанных сеток.

АЛЬБОМ III

РАЗРАБОТАН
ЦНИИЭП инженерного оборудования городов, жилых и общественных зданий

Главный инженер института А. Кетаов
Главный инженер проекта Л. Розанова

УТВЕРЖДЕН ГОСГРАЖДАНСТРОЕМ
приказ №297 от 31 октября 1980г.

ВВЕДЕН В ДЕЙСТВИЕ
ЦНИИЭП инженерного оборудования
приказ №81 от 23 сентября 1983 г.

Привязан

Инв. №

СОДЕРЖАНИЕ АЛЬБОМА

Марка	Наименование	Стр.
	Силовое электрооборудование	
ЭМ-1	Общие данные	3
ЭМ-2	Схема электрическая принципиальная питающей сети ~380/220 В	4
ЭМ-3	Схема электрическая принципиальная управления затворами и задвижками контактных осветлителей. Начало.	5
ЭМ-4	Схема электрическая принципиальная управления затворами и задвижками контактных осветлителей. Окончание.	6
ЭМ-5	Схема электрическая принципиальная управления АПВС I ÷ АПВС IV. Схема подключения Ш13 ÷ Ш16	7
ЭМ-6	Кабельный журнал. Начало	8
ЭМ-7	Кабельный журнал. Продолжение.	9
ЭМ-8	Кабельный журнал. Окончание.	10
ЭМ-9	Размещение электрооборудования и прокладка кабелей. План на отм. -1.000; 0.000 в осях 1-8	11
ЭМ-10	Размещение электрооборудования и прокладка кабелей. План на отм. -1.000, 0.000 в осях 11-18	12
ЭМ-11	Размещение электрооборудования и прокладка кабелей. План на отм. 3.550 в осях 1-8.	13
ЭМ-12	Размещение электрооборудования и прокладка кабелей. План на отм. 3.550 в осях 11-18	14
ЭМ-13	Прокладка троллейного шинопровода. План на отм. 3.550 в осях 1-8, 11-18.	15
	Электрическое освещение.	
ЭО-1	Общие данные.	16
ЭО-2	Электрическое освещение. План на отм. -1.000. Переходная галерея. План.	17
ЭО-3	Электрическое освещение. План на отм. 3.550.	18
ЭО-4	Электрическое освещение. Спецификация.	19

Марка	Наименование	Стр.
	Автоматизация технологического процесса	
АТХ-1	Общие данные	20
АТХ-2	Схема функциональная технологического процесса.	21
АТХ-3	Схема электрическая принципиальная сигнализации.	22
АТХ-4	Схема электрическая принципиальная распределительной сети.	23
АТХ-5	Схема внешних проводок. Начало.	24
АТХ-6	Схема внешних проводок. Окончание	25
АТХ-7	Размещение электрооборудования и прокладка кабелей План на отм. 3.550 в осях 1-8.	26
АТХ-8	Размещение электрооборудования и прокладка кабелей. План на отм. 3.550 в осях 11-18. Спецификация.	27
	Связь и сигнализация	
СС-1	Общие данные. План на отм. 3.550 с сетями связи. Экспликация помещений. Спецификация.	28

Инв. № подл. | Подпись и дата | Взам. инв. №

Альбом III

Типовой проект 901-3-184.83

Ведомость рабочих чертежей основного комплекта

Лист	Наименование	Примечание
ЭМ-1	Общие данные	
ЭМ-2	Схема электрическая принципиальная питающей сети ~380/220В.	
ЭМ-3	Схема электрическая принципиальная управления затворами и задвижками контактных осветителей. Начало.	
ЭМ-4	Схема электрическая принципиальная управления затворами и задвижками контактных осветителей. Окончание.	
ЭМ-5	Схема электрическая принципиальная управления АПВС-I÷АПВС-II. Схема подключения Ш13÷Ш16.	
ЭМ-6	Кабельный журнал. Начало.	
ЭМ-7	Кабельный журнал. Продолжение.	
ЭМ-8	Кабельный журнал. Окончание.	
ЭМ-9	Размещение электрооборудования и прокладка кабелей. План на отм. -1,000; 0,000. в осях 1÷8.	
ЭМ-10	Размещение электрооборудования и прокладка кабелей. План на отм. -1,000, 0,000 в осях 11÷18.	
ЭМ-11	Размещение электрооборудования и прокладка кабелей. План на отм. 3,550 в осях 1÷8.	
ЭМ-12	Размещение электрооборудования и прокладка кабелей. План на отм. 3,550 в осях 11÷18.	
ЭМ-13	Прокладка троллейного шинопровода План на отм. 3,550 в осях 1÷8; 11÷18.	

Ведомость прилагаемых и ссылочных материалов

Обозначение	Наименование	Примечание
	Ссылочные документы	
4.407-250 А159	Прокладка кабелей на конструкциях	1979 г.
4.407-285 А165	Узлы и детали для прокладки кабелей	1979 г.
4.407-262	Прокладка троллейного шинопровода ШТМ-75 на 250А	1979 г.
	Прилагаемые документы	
901-3 Альбом	Спецификация оборудования	
901-3 Альбом	Ведомость потребности в материалах.	

Наименование	Един. изм.	Технич. данные
Расчетная мощность силового электрооборудования	кВт	23,0
Расчетная мощность электроосвещения	кВт	14,0
Естественный коэффициент мощности		0,85

Ведомость спецификаций

Лист	Наименование	Примечание
ЭМ-4	Спецификация	
ЭМ-5	Спецификация	
ЭМ-10	Спецификация	
ЭМ-13	Спецификация	

Типовой проект разработан в соответствии с действующими нормами и правилами и предусматривает мероприятия, обеспечивающие взрывную, взрывопожарную и пожарную безопасность при эксплуатации здания.

Главный инженер проекта /Шерстякова/

Инв. № подл. | Подпись и дата | Взам. инв. №

Привязан

Инв. №

ТП 901-3-184.83 ЭМ

Н. контр.	Шерстякова	
Проб.	Полевщикова	
Инж.	Елизарова	
Рук. гр.	Полевщикова	
ГИП	Шерстякова	
Гл. спец.	Алишаев	
Нач. отд.	Клокиванцева	

Отделение контактных осветителей для станции производительностью 100 тыс. м³ в сутки

Общие данные

Стадия	Лист	Листов
Р	1	13

ЦНИИЭП инженерного оборудования г. Москва

Копировал: Корецкая

Формат 1924-01

Типовой проект 901-3-184.83 Альбом III

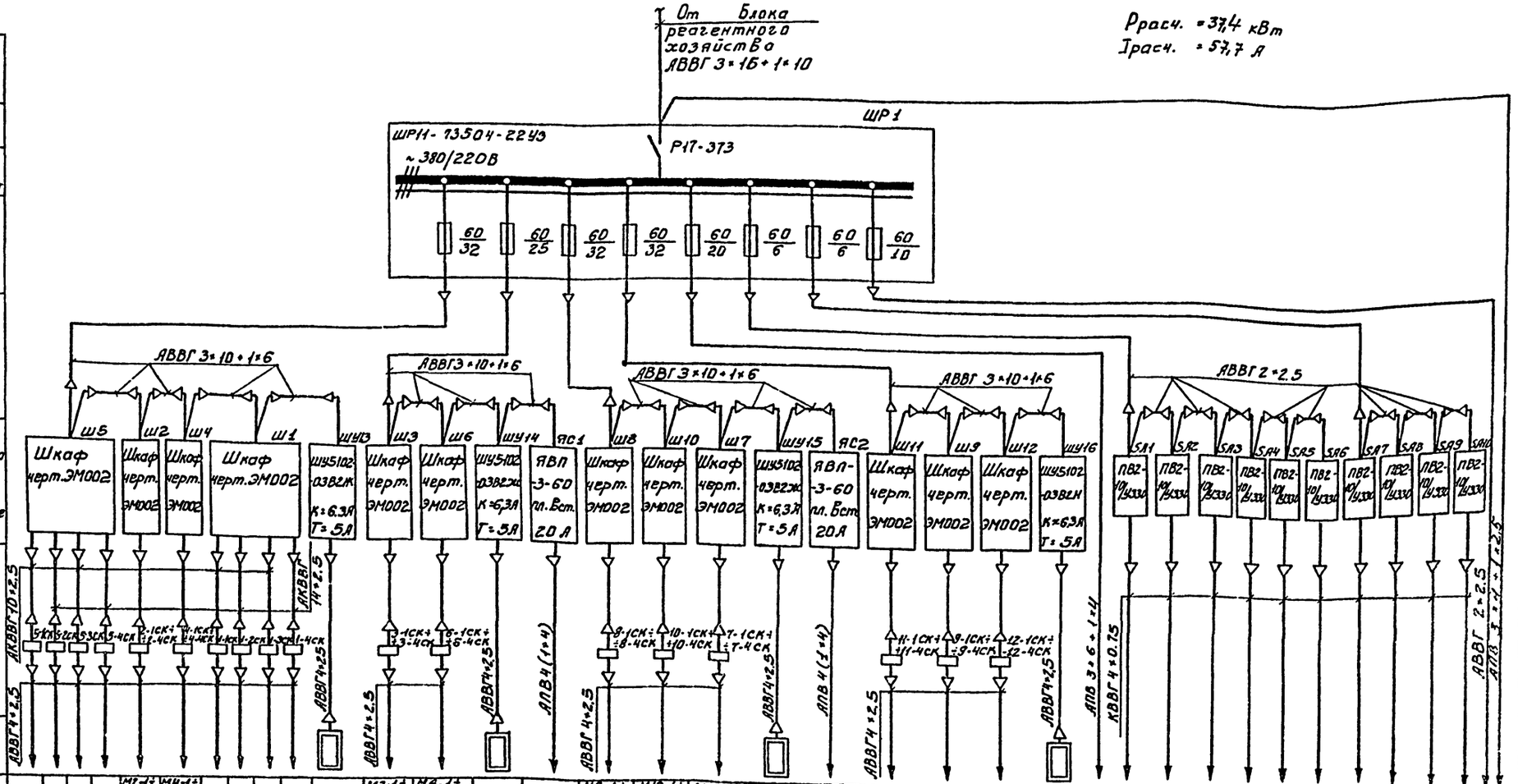

| Данные питающей сети | | |

Типовой проект 901-3-184.83 Альбом III

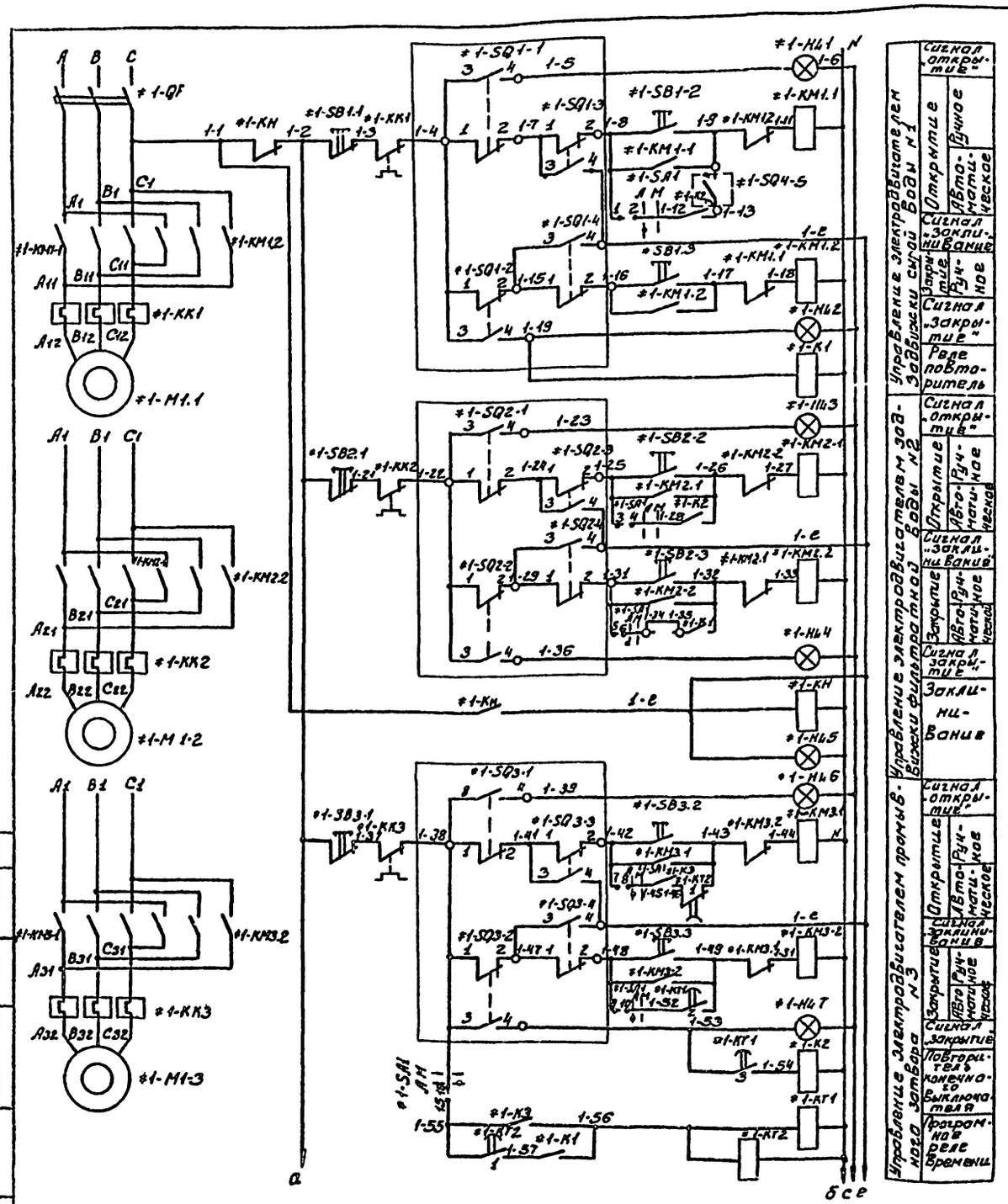

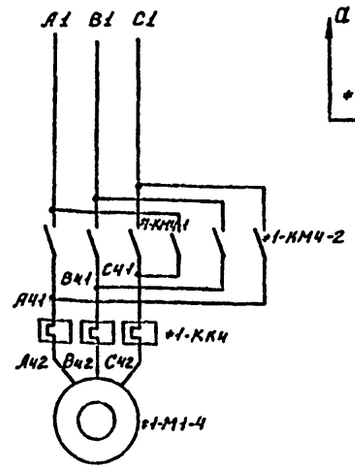

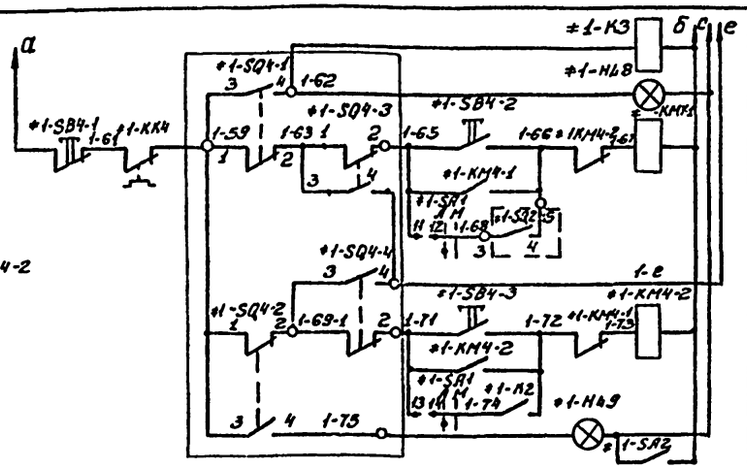

Общие цепи

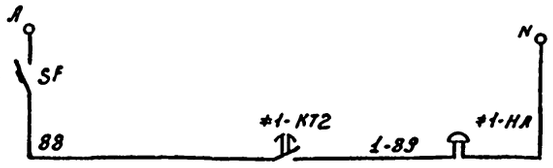

Диаграмма замыкания путевых выключателей SQ1, SQ2 дополнительных выключателей SQ5 SQ6, муфты предельного момента SQ3, SQ4

Обозначение	Номер контактов	Открыто	Промежуточное положение	Закрыто
SQ1	3-4	■		
	1-2		■	
SQ2	1-2	■	■	
	3-4			■
SQ3	1-2		■	■
	3-4	■		
SQ4	3-4			■
	1-2	■	■	
SQ5	1-2	■	■	■
	3-4			■
SQ6	1-2	■		
	3-4		■	■ *

*Контакт не используется

Схема предусматривает местный и автоматический режим работы затворов и задвижек. Автоматический цикл промывки начинается нажатием кнопки SB1.3. Закрываем задвижку сырой воды №1. Дальнейшую работу затворов и задвижек см. таблицу последовательности работы затворов и задвижек контактных осветлителей и диаграмму работы реле времени КТ.

Возврат реле „заклинивание осуществляется отключением автомата QF

Схема управления затворами, задвижками и спецификация дана на контактный осветлитель №1, а для контактных осветлителей №2 ÷ №12 схема аналогична.

				ТП 901-3-184.83			ЭМ
		Н. контр.	Шерстякова				
Привязан:		Провер.	Полевщикова	Отд. контактных осветлителей для станций производительностью 100 тыс. м³/сутки	Стадия	Лист	Листов
		Инженер	Елизарова		Р	3	
		Рук. гр.	Полевщикова				
		ГИП	Шерстякова	Схема электрическая принципиальная управления затворами и задвижками, контактных осветлителей. Начало.	ЦНИИЭП инженерно-технологического оборудования г. Москва		
Инв. №		Гл. спец. отд.	Данилов				
		Нач. отд.	Гаркисьянц				

19216-03

Типовой проект 901-3-184.83 Альбом III

Схема подключения оборудования

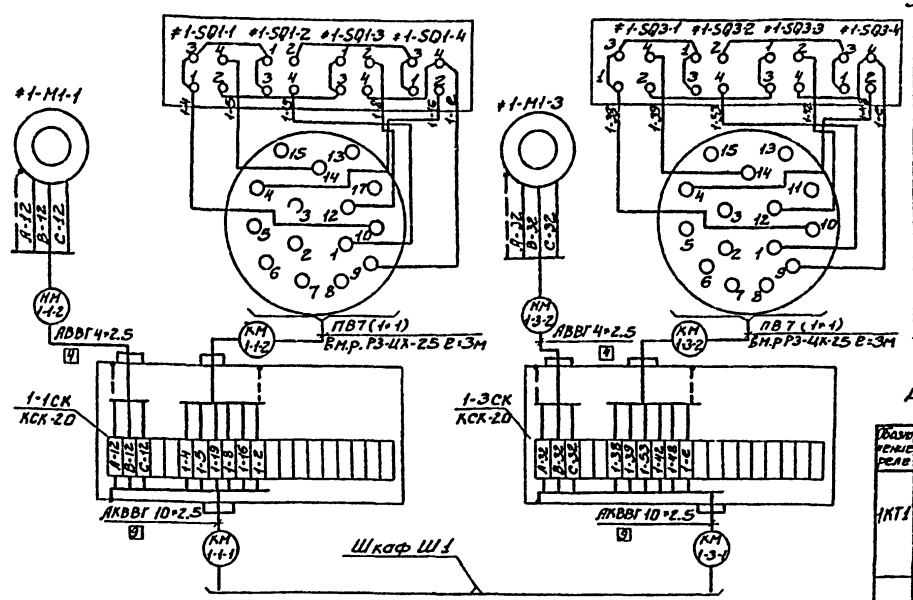

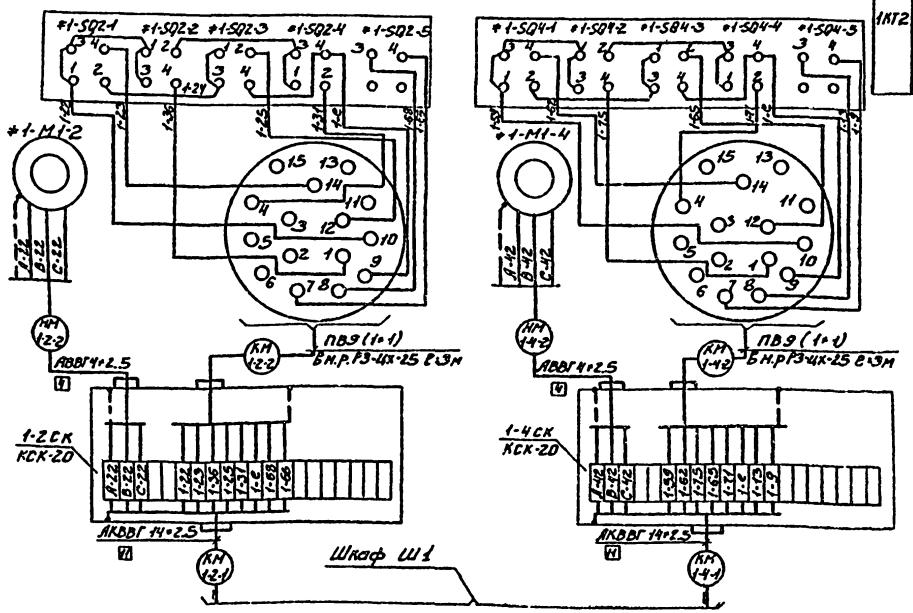

Последовательность работы затворов и задвижек контактных осветлителей

№ задвижки и их наименование	Вывод на промывку: Положение задвижки или параметра					Промывка			Ввод в работу	
N1 сырая вода	закр	—	—	—	—	—	—	—	—	откр +
N2 фильтрат	+	+	закр	—	—	—	—	—	—	откр +
N3 промывная	—	—	—	—	откр +	+	закр	—	—	—
N4 канализационная	—	—	—	откр +	+	+	+	+	+	закр —
Реле времени КТ1					вкл.					откл
К2									вкл. +	

Диаграмма работы реле времени КТ

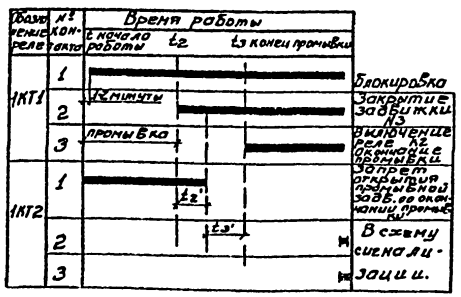

Диаграмма замыкания контактов переключателя SA ПКУ3-12И-4020 У3

	Соединение контактов	Способ фиксации: Положение рукоят. 0	+45°
1	1-2	×	—
	3-4	×	—
2	5-6	×	—
	7-8	×	—
3	9-10	×	—
	11-12	×	—
4	13-14	×	—
	15-16	×	—

Поз. обознач.	Наименование	Кол.	Примечание
	Шкаф	12	
#1-QF	Автоматический выключатель АЕ2016-10НУ3, 380В, 50Гц, Iраст.=10А Iотс=12Iраст.	1	
#1-SF	Выключатель А63-МУ3 ТУ16.522.110-74	1	
SA2	Пакетный выключатель ПВ-1-10/У4.56 исп. II	1	
#1-KM1÷ #1-KM4	Пускатель ПМЛ-150004, ПКЛ1104.220В. Ту 16.526.473-78	4	
#1-KH	Реле РПЛ-2204, 220В, 50Гц, ТУ16-523.554-79	5	2 резервных
#1-K1 #1-K3			
#1-K2	Реле РПЛ-4004, 220В, 50Гц, ТУ16-523.554-79	1	
#1-KK1÷ #1-KK4	Реле электротепловое РТП.100.804.	4	
	ТУ16.523.543-78		
#1-KT1 #1-KT2	Реле ВЛ-34У4, 220В, 50Гц, 1÷100 мин ТУ16.523.535-77	2	
#1-SA1	Переключатель ПКУ3-12И-4020У3. ТУ16.526.074-74	1	
#1-SB1-1÷ #1-SB4-1	Кнопки КЕ011У3 исп. 17	4	
#1-SB1-2÷ #1-SB4-2	Кнопки КЕ011У3 исп. 19	4	
#1-SB1-3÷ #1-SB4-2			
#1-HL1 #1-HL3 #1-HL6 #1-HL8	Арматура светосигнальная АМЕ32322У2- 220В ТУ16.535.582-76	4	
#1-HL2 #1-HL4 #1-HL7 #1-HL9	Арматура светосигнальная АМЕ32522У2- 220В ТУ16.535.582-76	4	
#1-HL5	Арматура светосигнальная АМЕ32122У2- 220В ТУ16.535.582-76	1	
#1-HA	Звонок ЗВП-220 ТУ16.739.059-76	1	
	По месту		
#1-M1-1 #1-M1-2	Электродвигатель АОЛС2-21-4; 1,3кВт 380В	2	
#1-M1-3 #1-M1-4	Электродвигатель АОС42-4Ф2; 2,8кВт 380В	2	
#1-SQ1-1 #1-SQ1-2 #1-SQ4-1 #1-SQ4-2	Конечные выключатели	8	
#1-SQ1-3÷ #1-SQ4-3	Выключатель муфты моментов	4	
#1-SQ4-5 #1-SQ3-5	Дополнительные конечные выключатели	2	

Н.контр.	Шерстякова		
Провер.	Полевщиков		
Инжен.	Елизарова		
Рук.гр.	Полевщиков		
Гл.гр.	Шерстякова		
Гл.спец.отд.	Даниалов		
Нач.отд.	Карнесьянц		

Согласовано.

Инв.№ подл. | Подпись и дата | Взам.инв.№

Перв.примен.

Инв. №

ТП 901-3-184.83 ЭМ

Отделение контактных осветлителей для станции производительностью 100 тыс. м³/сутки.

Стадия	Лист	Листов
Р	4	

Схема электрическая принципиальная управления затворами и задвижками контактных осветлителей. Окончание.

ЦНИИЭП инженерного оборудования г. Москва.

Схема электрическая принципиальная управления АПВСI (АПВСII ÷ АПВСIV)

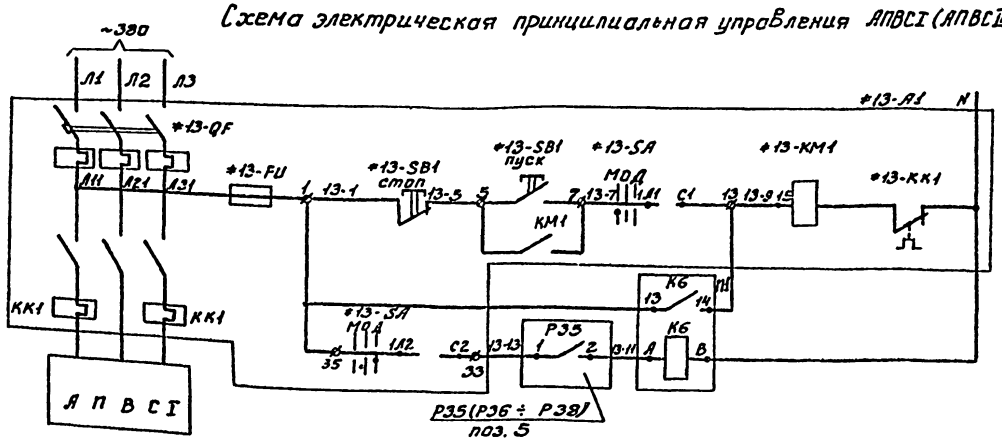

Питание ~220В	
АПВСI	Ручное управление
	Автоматическое управление.

Диаграмма замыкания контактов датчиков температуры

t°C		(4°) 4,5°	(5°) 10°
Температура			
ДТКБ-57	Р35 1 2		

контакт замкнут

контакт разомкнут

увеличение t°

понижение t°

Таблица 1

Агрегат	Обозн. функц. группы	Маркировка цепи	П1
АПВСI	*13	13	К6 А В 13 К6 14
АПВСII	*14	14	К7 А В 13 К7 14
АПВСIII	*15	15	К8 А В 13 К8 14
АПВСIV	*16	16	К9 А В 13 К9 14

Схема подключения Ш13 (Ш14÷Ш16) Шкаф управления отопительным агрегатом.

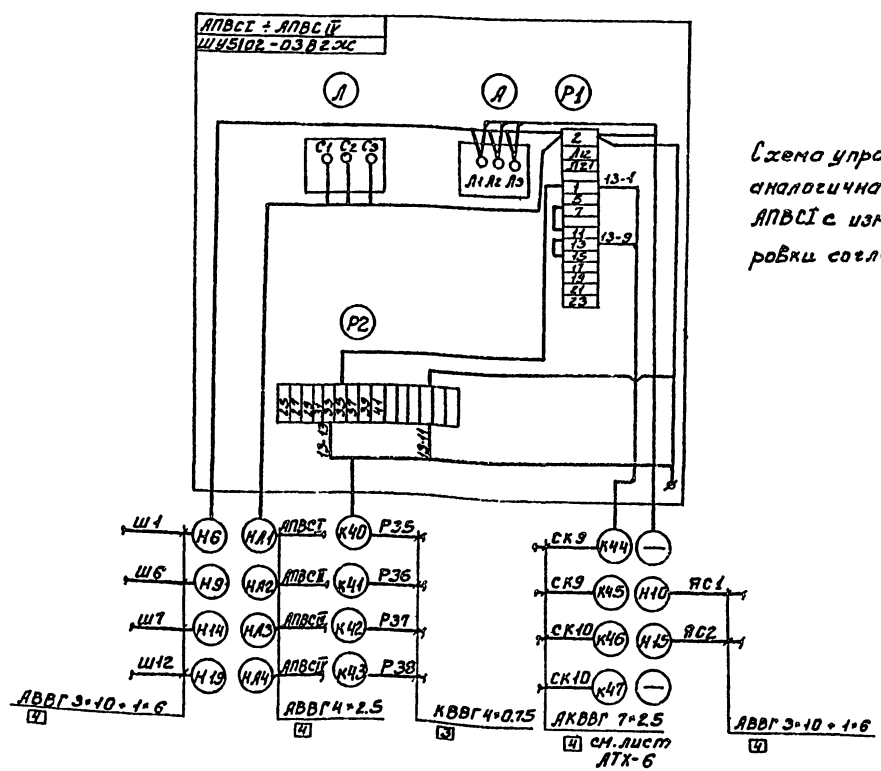

Схема управления АПВСII-АПВСIV аналогична схеме управления АПВСI с изменением маркировки согласно таблице 1.

Поз. обознач	Наименование	Кол.	Примечание
*13÷*16	Элементы управления АПВСI-АПВСIV	4	
Ш13÷Ш16	Шкаф управления ШУ5102-03В2ЖС	4	
*13-QF	Автоматический выключатель АК63-3МГ	1	
	Iн=63А, Iн.р=6,3А, 3З.Г.К; Б/К: 1з.1р, Iотс=14Iн.р.		
*13-КМ1	Пускатель магнитный ПМЕ-112 Iн: 10А, Iн.э 2,5А	1	
	3З.Г.К., Б/К: 1з, 1р. ~220В;		
*13-FU	Предохранитель ПРС-6-П. Iн-6А. Iпл.вст.-6А;	1	
*13-SB1	Кнопка управления КСГ1-12; Iн 6А, 2з, 2р	1	
*13-SA	Пакетный переключатель ППМ3-10/Н2	1	
	Iн - 6А		
	Щит диспетчера		
К6÷К9	Реле промежуточное РПЛ-4004	4	
	~220В, 50Гц, ТУ16-523.554-78		
	По месту		
АПВСI÷АПВСIV	Отопительный агрегат	4	Заказывается в сантехнической части проекта
Р35÷Р38	Датчик температуры комнатный	4	
	ДТКБ-57 дифференциал 55°(1°)		

Н.контр.	Шерстякова		ТП 901-3-184.83 ЭМ
Провер.	Полевщиков		Отделение контактных осветителей для станции производительностью 100 тыс. м³/сутки
Инж.I к.	Елизарова		Стадия Р, Лист 5, Листов
Рук. гр.	Полевщиков		
ГИП	Шерстякова		Схема электрическая принципиальная. Альбом управления АПВСI-АПВСIV. Схема подключения Ш13÷Ш16.
Гл.спец.	Данилов		ТЕНИИЭП Нижнеэнергосборстроя г. Москва
Нач.отд.	Саркисьянц		

Привязан:

Инв. №

Альбом III

Типовой проект 901-3-184.83

Инв. № подл. | Подпись и дата | Взам. инв. №

КАБЕЛЬНЫЙ ЖУРНАЛ

Маркировка	Трасса: Начало	Трасса: Конец	Кабель по проекту: Марка	Кабель по проекту: Количество кабелей, число и сечение жил, напряжение	Кабель по проекту: Длина, м	Кабель проложен: Марка	Кабель проложен: Количество кабелей, число и сечение жил, напряжение	Кабель проложен: Длина, м
Н1	Блок реагентного хозяйства	Шкаф распределительный ШР1	АВВГ	3×16+1×10	▱			
Н2	Шкаф распределительный ШР1	Шкаф управления Ш5	АВВГ	3×10+1×6	72			
Н3	Шкаф управления Ш5	Шкаф управления Ш2	АВВГ	3×10+1×6	3			
Н4	Шкаф управления Ш2	Шкаф управления Ш4	АВВГ	3×10+1×6	20			
Н5	Шкаф управления Ш4	Шкаф управления Ш1	АВВГ	3×10+1×6	3			
Н6	Шкаф управления Ш1	Шкаф управления ШУ13	АВВГ	3×10+1×6	32			
КМ5-1-1	Шкаф управления Ш5	Соединительная коробка 5-1СК	АКВВГ	10×2.5	13			
НМ5-1-2	Соединительная коробка 5-1СК	Электродвигатель М5-1	АВВГ	4×2.5	3			
КМ5-2-1	Шкаф управления Ш5	Соединительная коробка 5-2СК	АКВВГ	14×2.5	13			
НМ5-2-2	Соединительная коробка 5-2СК	Электродвигатель М5-2	АВВГ	4×2.5	3			
КМ5-3-1	Шкаф управления Ш5	Соединительная коробка 5-3СК	АКВВГ	10×2.5	15			
НМ5-3-2	Соединительная коробка 5-3СК	Электродвигатель М5-3	АВВГ	4×2.5	3			
КМ5-4-1	Шкаф управления Ш5	Соединительная коробка 5-4СК	АКВВГ	14×2.5	15			
НМ5-4-2	Соединительная коробка 5-4СК	Электродвигатель М5-4	АВВГ	4×2.5	3			
КМ2-1-1	Шкаф управления Ш2	Соединительная коробка 2-1СК	АКВВГ	10×2.5	13			
НМ2-1-2	Соединительная коробка 2-1СК	Электродвигатель М2-1	АВВГ	4×2.5	3			
КМ2-2-1	Шкаф управления Ш2	Соединительная коробка 2-2СК	АКВВГ	14×2.5	13			
НМ2-2-2	Соединительная коробка 2-2СК	Электродвигатель М2-2	АВВГ	4×2.5	3			
КМ2-3-1	Шкаф управления Ш2	Соединительная коробка 2-3СК	АКВВГ	10×2.5	15			
НМ2-3-2	Соединительная коробка 2-3СК	Электродвигатель М2-3	АВВГ	4×2.5	13			
КМ-2-4-1	Шкаф управления Ш2	Соединительная коробка 2-4СК	АКВВГ	14×2.5	15			
НМ2-4-2	Соединительная коробка 2-4СК	Электродвигатель М2-4	АВВГ	4×2.5	3			
КМ4-1-1	Шкаф управления Ш4	Соединительная коробка 4-1СК	АКВВГ	10×2.5	12			
НМ4-1-2	Соединительная коробка 4-1СК	Электродвигатель М4-1	АВВГ	4×2.5	3			

Маркировка	Трасса: Начало	Трасса: Конец	Кабель по проекту: Марка	Кабель по проекту: Количество кабелей, число и сечение жил, напряжение	Кабель по проекту: Длина, м	Кабель проложен: Марка	Кабель проложен: Количество кабелей, число и сечение жил, напряжение	Кабель проложен: Длина, м
КМ4-2-1	Шкаф управления Ш4	Соединительная коробка 4-2СК	АКВВГ	14×2.5	12			
НМ4-2-2	Соединительная коробка 4-2СК	Электродвигатель М4-2	АВВГ	4×2.5	3			
КМ4-3-1	Шкаф управления Ш4	Соединительная коробка 4-3СК	АКВВГ	10×2.5	15			
НМ4-3-2	Соединительная коробка 4-3СК	Электродвигатель М4-3	АВВГ	4×2.5	3			
КМ4-4-1	Шкаф управления Ш4	Соединительная коробка 4-4СК	АКВВГ	14×2.5	15			
НМ4-4-2	Соединительная коробка 4-4СК	Электродвигатель М4-4	АВВГ	4×2.5	3			
КМ1-1-1	Шкаф управления Ш1	Соединительная коробка 1-1СК	АКВВГ	10×2.5	10			
НМ1-1-2	Соединительная коробка 1-1СК	Электродвигатель М1-1	АВВГ	4×2.5	3			
КМ1-2-1	Шкаф управления Ш1	Соединительная коробка 1-2СК	АКВВГ	14×2.5	10			
НМ1-2-2	Соединительная коробка 1-2СК	Электродвигатель М1-2	АВВГ	4×2.5	3			
КМ1-3-1	Шкаф управления Ш1	Соединительная коробка 1-3СК	АКВВГ	10×2.5	12			
НМ1-3-2	Соединительная коробка 1-3СК	Электродвигатель М1-3	АВВГ	4×2.5	3			
КМ1-4-1	Шкаф управления Ш1	Соединительная коробка 1-4СК	АКВВГ	14×2.5	12			
НМ1-4-2	Соединительная коробка 1-4СК	Электродвигатель М1-4	АВВГ	4×2.5	3			
НА-1	Шкаф управления ШУ13	Пропительный агрегат А1	АВВГ	4×2.5	10			
Н7	Шкаф распределительный ШР1	Шкаф управления Ш3	АВВГ	3×10+1×6	60			
Н8	Шкаф управления Ш3	Шкаф управления Ш6	АВВГ	3×10+1×6	3			
Н9	Шкаф управления Ш6	Шкаф управления ШУ14	АВВГ	3×10+1×6	22			
Н10	Шкаф управления ШУ14	Ящик силовой ЯС1	АВВГ	3×10+1×6	3			
КМ3-1-1	Шкаф управления Ш3	Соединительная коробка 3-1СК	АКВВГ	10×2.5	10			
НМ3-1-2	Соединительная коробка 3-1СК	Электродвигатель М3-1	АВВГ	4×2.5	3			
КМ3-2-1	Шкаф управления Ш3	Соединительная коробка 3-2СК	АКВВГ	14×2.5	10			
НМ3-2-2	Соединительная коробка 3-2СК	Электродвигатель М3-2	АВВГ	4×2.5	3			
КМ3-3-1	Шкаф управления Ш3	Соединительная коробка 3-3СК	АКВВГ	10×2.5	12			
НМ3-3-2	Соединительная коробка 3-3СК	Электродвигатель М3-3	АВВГ	4×2.5	3			
КМ3-4-1	Шкаф управления Ш3	Соединительная коробка 3-4СК	АКВВГ	14×2.5	12			

▱ – Заполняется при привязке проекта

Альбом III

Типовой проект 901-3-184.83

Инв. № подл. | Подпись и дата | Взам. инв. №

Привяз. ан.

Инв. №

Гл. инж.	Шестакова		
Инж.	Шестакова		
Инж.	Ганзарова		
Рук. гр.	Шестакова		
Гл. спец.	Шестакова		
Нач. отд.	Данилов		
Нач. отд.	Карапетян		

ТП 901-3-184.83 ЭМ

Отдаление контактных термометров для станции приготовления известью, кислоты

Кабельный журнал. Начало.

Стадия	Лист	Листов
Р	6	

ЦНИИЭП инженерного оборудования г. Москва

КАБЕЛЬНЫЙ ЖУРНАЛ

Маркировка	Трасса: Начало	Трасса: Конец	Кабель по проекту: Марка	Кабель по проекту: Количество кабелей, число и сечение жил, напряжение	Кабель по проекту: Длина м	Кабель проложен: Марка	Кабель проложен: Количество кабелей, число и сечение жил, напряжение	Кабель проложен: Длина м
НМ3-4-2	Соединительная коробка 3-4СК	Электродвигатель М3-4	АВВГ	4×2.5	3			
КМ6-1-1	Шкаф управления Ш6	Соединительная коробка 6-1СК	АКВВГ	10×2.5	10			
НМ6-1-2	Соединительная коробка 6-1СК	Электродвигатель М6-1	АВВГ	4×2.5	3			
КМ6-2-1	Шкаф управления Ш6	Соединительная коробка 6-2СК	АКВВГ	14×2.5	10			
НМ6-2-2	Соединительная коробка 6-2СК	Электродвигатель М6-2	АВВГ	4×2.5	3			
КМ6-3-1	Шкаф управления Ш6	Соединительная коробка 6-3СК	АКВВГ	10×2.5	12			
НМ6-3-2	Соединительная коробка 6-3СК	Электродвигатель М6-3	АВВГ	4×2.5	3			
КМ6-4-1	Шкаф управления Ш6	Соединительная коробка 6-4СК	АКВВГ	14×2.5	12			
НМ6-4-2	Соединительная коробка 6-4СК	Электродвигатель М6-4	АВВГ	4×2.5	3			
НА2	Шкаф управления Ш6	Отопительный агрегат А2	АВВГ	4×2.5	28			
НТ	Ящик силовой ЯС1	Таль Т1	АПВ	4(1×4)	40			
Н11	Шкаф распределительный ШР1	Шкаф управления Ш8	АВВГ	3×10+1×6	27			
Н12	Шкаф управления Ш8	Шкаф управления Ш10	АВВГ	3×10+1×6	25			
Н13	Шкаф управления Ш10	Шкаф управления Ш7	АВВГ	3×10+1×6	7			
Н14	Шкаф управления Ш7	Шкаф управления ШУ15	АВВГ	3×10+1×6	18			
Н15	Шкаф управления ШУ15	Ящик силовой ЯС2	АВВГ	3×10+1×6	3			
КМ8-1-1	Шкаф управления Ш8	Соединительная коробка 8-1СК	АКВВГ	10×2.5	10			
НМ8-1-2	Соединительная коробка 8-1СК	Электродвигатель М8-1	АВВГ	4×2.5	3			
КМ8-2-1	Шкаф управления Ш8	Соединительная коробка 8-2СК	АКВВГ	14×2.5	10			
НМ8-2-2	Соединительная коробка 8-2СК	Электродвигатель М8-2	АВВГ	4×2.5	3			
КМ8-3-1	Шкаф управления Ш8	Соединительная коробка 8-3СК	АКВВГ	10×2.5	10			
НМ8-3-2	Соединительная коробка 8-3СК	Электродвигатель М8-3	АВВГ	4×2.5	3			
КМ8-4-1	Шкаф управления Ш8	Соединительная коробка 8-4СК	АКВВГ	14×2.5	10			
НМ8-4-2	Соединительная коробка 8-4СК	Электродвигатель М8-4	АВВГ	4×2.5	3			
КМ10-1-1	Шкаф управления Ш10	Соединительная коробка 10-1СК	АКВВГ	10×2.5	10			
НМ10-1-2	Соединительная коробка 10-1СК	Электродвигатель М10-1	АВВГ	4×2.5	3			
КМ10-2-1	Шкаф управления Ш10	Соединительная коробка 10-2СК	АКВВГ	14×2.5	10			
НМ10-2-2	Соединительная коробка 10-2СК	Электродвигатель М10-2	АВВГ	4×2.5	3			
КМ10-3-1	Шкаф управления Ш10	Соединительная коробка 10-3СК	АКВВГ	10×2.5	9			
НМ10-3-2	Соединительная коробка 10-3СК	Электродвигатель М10-3	АВВГ	4×2.5	3			
КМ10-4-1	Шкаф управления Ш10	Соединительная коробка 10-4СК	АКВВГ	14×2.5	9			
НМ10-4-2	Соединительная коробка 10-4СК	Электродвигатель М10-4	АВВГ	4×2.5	3			
КМ7-1-1	Шкаф управления Ш7	Соединительная коробка 7-1СК	АКВВГ	10×2.5	10			
НМ7-1-2	Соединительная коробка 7-1СК	Электродвигатель М7-1	АВВГ	4×2.5	3			
КМ7-2-1	Шкаф управления Ш7	Соединительная коробка 7-2СК	АКВВГ	14×2.5	10			
НМ7-2-2	Соединительная коробка 7-2СК	Электродвигатель М7-2	АВВГ	4×2.5	3			
КМ7-3-1	Шкаф управления Ш7	Соединительная коробка 7-3СК	АКВВГ	10×2.5	8			
НМ7-3-2	Соединительная коробка 7-3СК	Электродвигатель М7-3	АВВГ	4×2.5	3			
КМ7-4-1	Шкаф управления Ш7	Соединительная коробка 7-4СК	АКВВГ	14×2.5	8			
НМ7-4-2	Соединительная коробка 7-4СК	Электродвигатель М7-4	АВВГ	4×2.5	3			
НА3	Шкаф управления ШУ15	Отопительный агрегат А3	АВВГ	4×2.5	26			
НТ2	Ящик силовой ЯС2	Таль Т2	АПВ	4(1×4)	40			
Н16	Шкаф распределительный ШР1	Шкаф управления Ш11	АВВГ	3×10+1×6	29			
Н17	Шкаф управления Ш11	Шкаф управления Ш9	АВВГ	3×10+1×6	22			
Н18	Шкаф управления Ш9	Шкаф управления Ш12	АВВГ	3×10+1×6	3			
Н19	Шкаф управления Ш12	Шкаф управления ШУ16	АВВГ	3×10+1×6	38			
КМ11-1-1	Шкаф управления Ш11	Соединительная коробка 11-1СК	АКВВГ	10×2.5	10			
НМ11-1-2	Соединительная коробка 11-1-СК	Электродвигатель М11-1	АВВГ	4×2.5	3			
КМ11-2-1	Шкаф управления Ш11	Соединительная коробка 11-2СК	АКВВГ	14×2.5	10			
НМ11-2-2	Соединительная коробка 11-2СК	Электродвигатель М11-2	АВВГ	4×2.5	3			
КМ11-3-1	Шкаф управления Ш11	Соединительная коробка 11-3СК	АКВВГ	10×2.5	10			
НМ11-3-2	Соединительная коробка 11-3СК	Электродвигатель М11-3	АВВГ	4×2.5	3			

Альбом III

Типовой проект 901-3-184.83

Инв. № подл. | Подпись и дата | Взам. инв. №

Привязан:

Инв. №

Н. контр.	Шерстякова		
Нач. отд.	Безпикс		
Гл. инж. пр.	Елизарова		
Гл. спец.	Шерстякова		
Нач. отд.	Сергеева		
Гл. инж. пр.	Сергеева		

ТП 901-3-184.83 ЭМ

Отделение контактных выпрямителей для станции производительностью 400 тыс. м³/сутки

Кабельный журнал. Продолжение

Стадия	Лист	Листов
Р	7	

ЦНИИЭП инженерного оборудования г. Москва

Маркировка	Трасса: Начало	Трасса: Конец	Кабель по проекту: Марка	Кабель по проекту: Количество кабелей, число и сечение жил, напряжение	Кабель по проекту: Длина, м	Кабель проложен: Марка	Кабель проложен: Количество кабелей, число и сечение жил, напряжение	Кабель проложен: Длина, м
КМ11-4-1	Шкаф управления Ш11	Соединительная коробка 11-4СК	АКВВГ	14×2.5	10			
НМ11-4-2	Соединительная коробка 11-4СК	Электродвигатель М11-4	АВВГ	4×2.5	3			
КМ9-1-1	Шкаф управления Ш9	Соединительная коробка 9-1СК	АКВВГ	10×2.5	10			
НМ9-1-2	Соединительная коробка 9-1СК	Электродвигатель М9-1	АВВГ	4×2.5	3			
КМ9-2-1	Шкаф управления Ш9	Соединительная коробка 9-2СК	АКВВГ	14×2.5	10			
НМ9-2-2	Соединительная коробка 9-2СК	Электродвигатель М9-2	АВВГ	4×2.5	3			
КМ9-3-1	Шкаф управления Ш9	Соединительная коробка 9-3СК	АКВВГ	10×2.5	12			
НМ9-3-2	Соединительная коробка 9-3СК	Электродвигатель М9-3	АВВГ	4×2.5	3			
КМ9-4-1	Шкаф управления Ш9	Соединительная коробка 9-4СК	АКВВГ	14×2.5	12			
НМ9-4-2	Соединительная коробка 9-4СК	Электродвигатель М9-4	АВВГ	4×2.5	3			
КМ12-1-1	Шкаф управления Ш12	Соединительная коробка 12-1СК	АКВВГ	10×2.5	10			
НМ12-1-2	Соединительная коробка 12-1СК	Электродвигатель М12-1	АВВГ	4×2.5	3			
КМ12-2-1	Шкаф управления Ш12	Соединительная коробка 12-2СК	АКВВГ	14×2.5	10			
НМ12-2-2	Соединительная коробка 12-2СК	Электродвигатель М12-2	АВВГ	4×2.5	3			
КМ12-3-1	Шкаф управления Ш12	Соединительная коробка 12-3СК	АКВВГ	10×2.5	12			
НМ12-3-2	Соединительная коробка 12-3СК	Электродвигатель М12-3	АВВГ	4×2.5	3			
КМ12-4-1	Шкаф управления Ш12	Соединительная коробка 12-4СК	АКВВГ	14×2.5	12			
НМ12-4-2	Соединительная коробка 12-4СК	Электродвигатель М12-4	АВВГ	4×2.5	3			
НА4	Шкаф управления Ш416	Отопительный агрегат А4	АВВГ	4×2.5	12			
Н20	Шкаф распределительный ШР1	Освещение	См.	лист	ЭО			
Н21	Шкаф распределительный ШР1	Пакетный выключатель SA1	АВВГ	2×2.5	9			
Н22	Пакетный выключатель SA1	Пакетный выключатель SA2	АВВГ	2×2.5	18			
Н23	Пакетный выключатель SA2	Пакетный выключатель SA3	АВВГ	2×2.5	44			
Н24	Пакетный выключатель SA3	Пакетный выключатель SA4	АВВГ	2×2.5	45			
Н25	Пакетный выключатель SA4	Пакетный выключатель SA5	АВВГ	2×2.5	18			
Н26	Пакетный выключатель SA5	Пакетный выключатель SA6	АВВГ	2×2.5	3			
Н27	Шкаф распределительный ШР1	Пакетный выключатель SA7	АВВГ	2×2.5	9			
Н28	Пакетный выключатель SA7	Пакетный выключатель SA8	АВВГ	2×2.5	45			
Н29	Пакетный выключатель SA8	Пакетный выключатель SA9	АВВГ	2×2.5	16			
Н30	Пакетный выключатель SA9	Пакетный выключатель SA10	АВВГ	2×2.5	3			
Н31	Шкаф распределительный ШР1	Щит диспетчера	АВВГ	2×2.5	▱			
Н32	Шкаф распределительный ШР1	Аварийное освещение	См.	лист	ЭО			
К40	Шкаф управления Ш13	Прибор Р35	КВВГ	4×0.75	5			
К41	Шкаф управления Ш14	Прибор Р36	КВВГ	4×0.75	10			
К42	Шкаф управления Ш15	Прибор Р37	КВВГ	4×0.75	10			
К43	Шкаф управления Ш16	Прибор Р38	КВВГ	4×0.75	5			

Сводка кабелей и проводов, учтенных кабельным журналом

Число жил, сечение	Марка, напряжение В: АВВГ 660В	АКВВГ 660В	КВВГ 660В	АПВ 660В							
4×0.75			30								
2×2.5	310										
4×2.5	220										
10×2.5		270									
14×2.5		270									
1×4				80							
3×10+1×6	390										
3×16+1×10	▱										

▱ — заполняется при привязке проекта

Типовой проект 901-3-184.83 Альбом III

Инв.№ подл. | Подпись и дата | Взам. инв.№

Привязан:

Инв.№

Н.контр.	Шерстякова		
Провер.	Полевщикова		
Инженер	Елизарова		
Рук.гр.	Полевщикова		
ГИП	Шерстякова		
Гл.спец.	Данилов		
Нач.отд.	Сарксьян		

ТП 901-3-184.83 ЭМ

Размещение контактных осветителей для станции производительностью 100 тыс. м³ в сутки

Стадия | Лист | Листов: Р | 8

Кабельный журнал. Окончание.

ЦНИИЭП инженерного оборудования г. Москва

Типовой проект 901-3-184.83 Альбом III

План на отм. -1.000; 0,000.

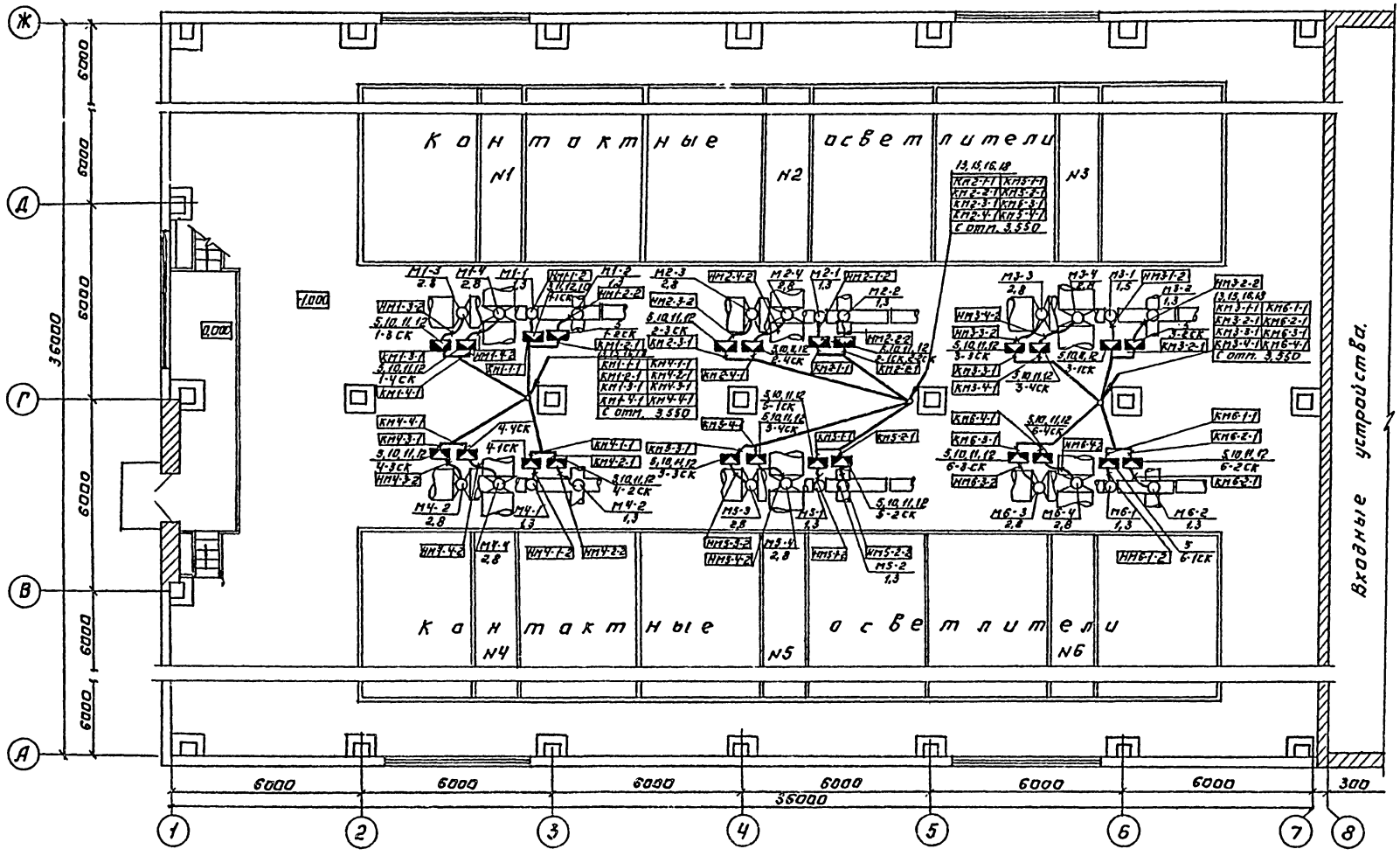

Данный лист читать совместно с листами ЭМ-10, ЭМ-11.

Согласовано:								
Отд. ВГ	Розанова							
Отд. АСП	Лебов							
Инв. № подл.	Подпись и дата	Взам. инв. №						

Привязан:					ТП 901-3-184.83.		ЭМ
			Н. контр.	Шерстякова			
			Провер.	Полебщикова	Размещение контактных осветителей для станции производительностью 100 тыс. м³/сутки	Стадия	Лист	Листов
			Инжен.	Екизарова		Р	9	
			Рук. гр.	Полебщикова	Размещение электрооборудования и прокладка кабелей. Планы на отм. -1,000; 0,000 в осях 1÷6.	ЦНИИЭП инженерного оборудования г. Москва		
			Гип	Шерстякова				
			Гл. спец. отд.	Данилов				
Инв. №			Нач. отд.	Сарклесьянц				

Копировал: Логинова

Формат: А2

192/6-03

Типовой проект 901-3-184.83 Альбом III

План на отм. -1.000, 0.000

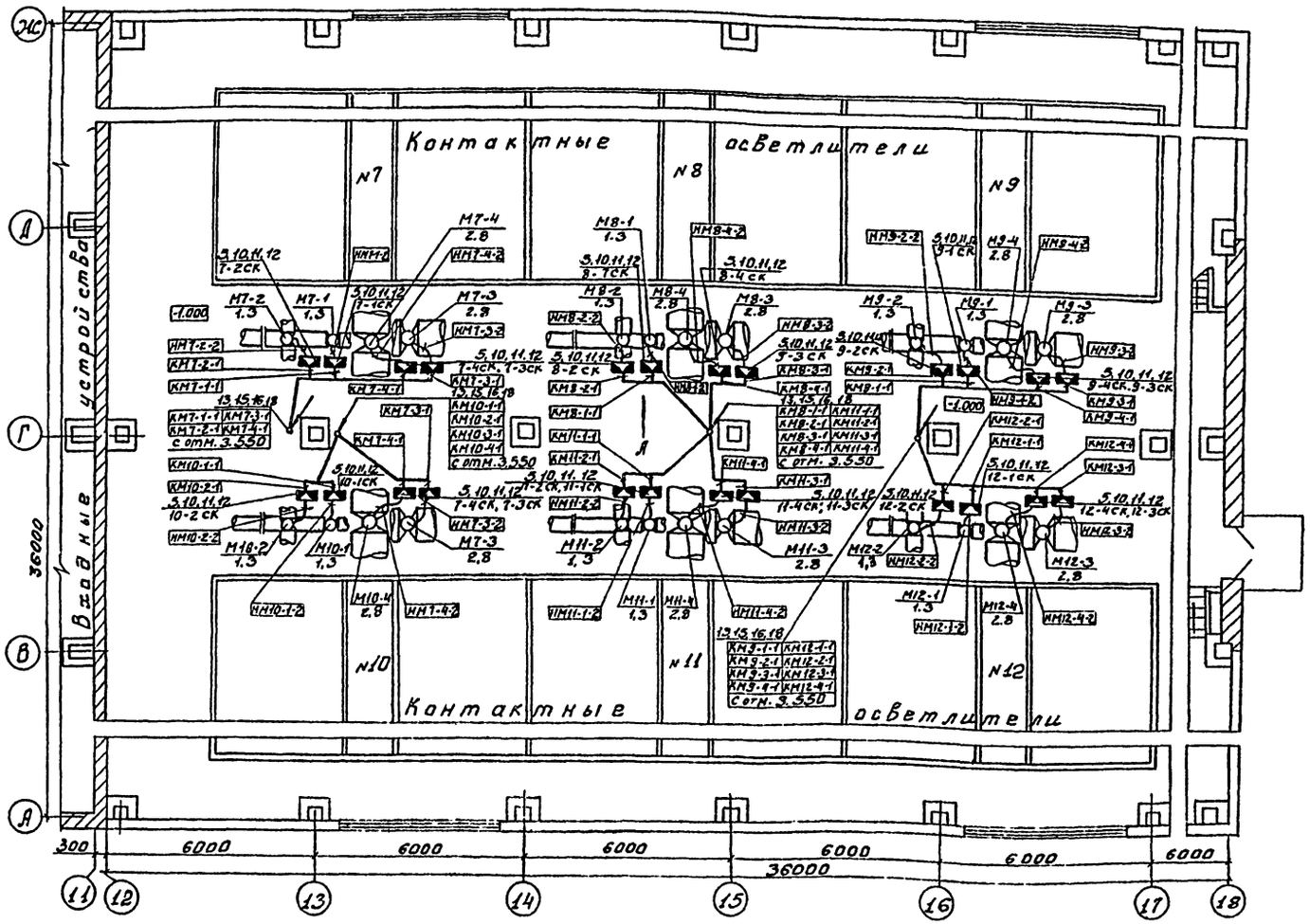

Вид А

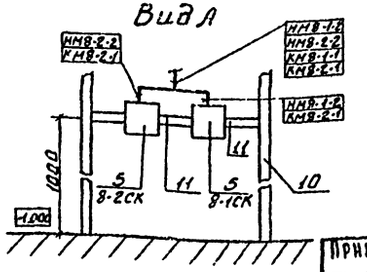

1. Строительная часть принята на основании листов:
2. Технологическая часть принята на основании листов:
3. Прокладку кабелей и проводов выполнить в соответствии с типовым проектом 4.407-260.
4. Расстояние между кабельными конструкциями должно быть не более 2000мм.
5. Навесные шкафы управления установить на высоте 1.0м. от уровня пола.
6. Коробка клеммные п.5 установить на высоте 1.0м. от уровня пола аналогично виду А.
7. Данный лист читать совместно с листом ЭМ-12.

Марка поз.	Обозначение	Наименование	Кол.	Масса ед.изм	Примечание
		Электрооборудование			
1	ТУ16-536.506-76	Шкаф силовой	1		ШР1
		распределительный			
		ШР11-73504-22У3			
2	черт.ЭМ002	Шкаф	12		ШУ1÷ШУ12
3		Шкаф управления	4		ШУ13÷
		ШУ5102-03В2Ж			÷ШУ16
4	ОСТ 160.526.001-77	Выключатель	10		SA1÷SA10
		ПВ2-10/У3.30			
		Изделия заводов ГЭМ			
5	ГОСТ 14254-69	Коробка клеммная У614	12	шт.	
6		Муфта ТР-4	96	шт.	
7	ТУ36-1436-71	Стойка кабельная К1150	84	шт.	
8	ТУ36-1436-71	Полка кабельная К1162	168	шт.	
9	ТУ36-31-70	Лоток сборной К422	168	шт.	
10	ТУ36-22-70	Стойка К310М	48	шт.	
11	ТУ36-1434-70	Профиль монтаж-	48	шт.	
		ный К108			
12	ТУ36-1434-70	Гайки закладные	192	шт.	
		К610			
13	ТУ36-1448-70	Скобы разные	10	кг	
14	ТУ36-1446-70	Полоски разные	10	кг	
15		Профиль К235 Е=250	24	шт.	
		Материалы			
16	ГОСТ 8509-72	Уголок 50×50×5 Е=250	24	шт.	
17	ТУ 22-21-73-71	Металлорукав РЗ-ЦХ-35	144	м	
18	ТУ6-05-1646-73	Труба винипласт. 32×1.8	600	м	
		Сборочные единицы			
19	4.407-255-001	Настенная одиноч-	82	шт	
		ная кабельная			
		конструкция высо-			
		той 400мм, исп.6			
		Кронштейн для верти-			
20	4.407-255.052	кальной прокладки			
		кабелей. исп.2	4	шт	

Согласовано:
ОТА ВТ Лукашова
ОТА АГП Плебов

Инв. № подл. | Подпись и дата | Взам. инв. №

Привязан:

Инв. №

Н.контр.	Шерстякова		
Провер.	Полевщикова		
Инжен.	Елизарова		
Рук.гр.	Полевщикова		
ГИП	Шерстякова		
Гл.спец.	Данилов		
Нач.отд.	Саржиськин		

ТП 901-3-184.83 ЭМ

Освещение контактных осветителей для стационарной производительностью 100 тыс. м³/сутки

Размещение электрооборудования и прокладка кабелей. Планы на отм. -1.000; 0.000 осях 11-18. Спецификация.

Стадия	Лист	Листов
Р	10	1

ГПИ ЭП Инженерный центр оборудования г. Москва

15216-03

Типовой проект 901-3-184.83 Альбом III

План на отм. 3.550.

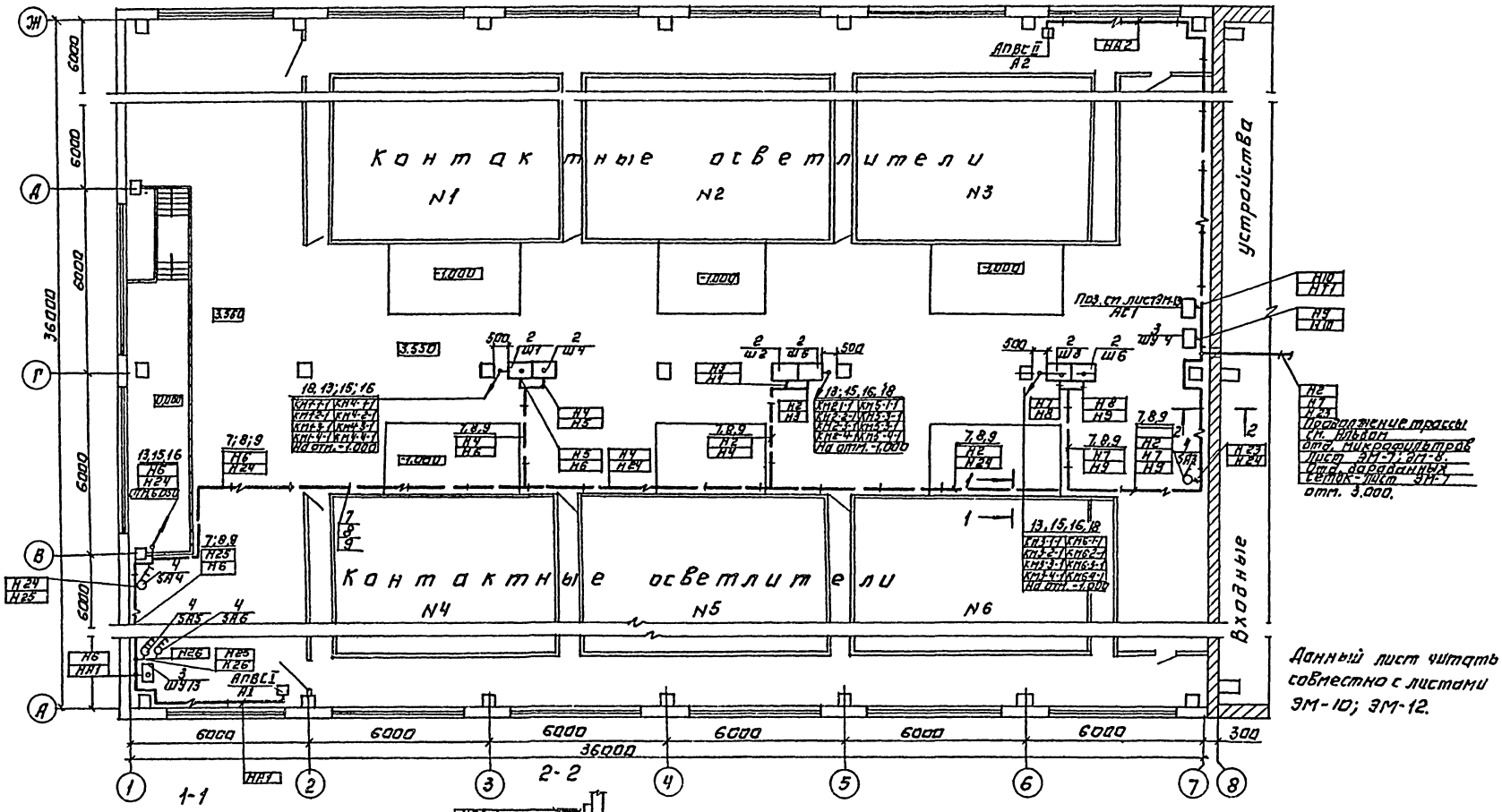

Данный лист читать совместно с листами ЭМ-10; ЭМ-12.

Н.контр.	Шерстякова		
Провер.	Полевщикова		
Инженер	Елизарова		
Рук.гр.	Полевщикова		
ГИП	Шерстякова		
Гл.спец.	Лунилов		
Нач.отд.	Саркисьянц		

Привязан:

Инв.№

ТП 901-3-184.83 ЭМ

Отделение контактных осветителей для станции производительностью 40 тыс. т. в сутки.

Размещение электрооборудования и прокладка кабелей. План на отм. 3.550 в осях 1-8

Стадия	Лист	Листов
Р	11	

ЦНИИЭП инженерного оборудования г. Москва

Копировал: Логинова

Формат А3

Типовой проект 901-3-184.83 Альбом III

План на отм. 3.550.

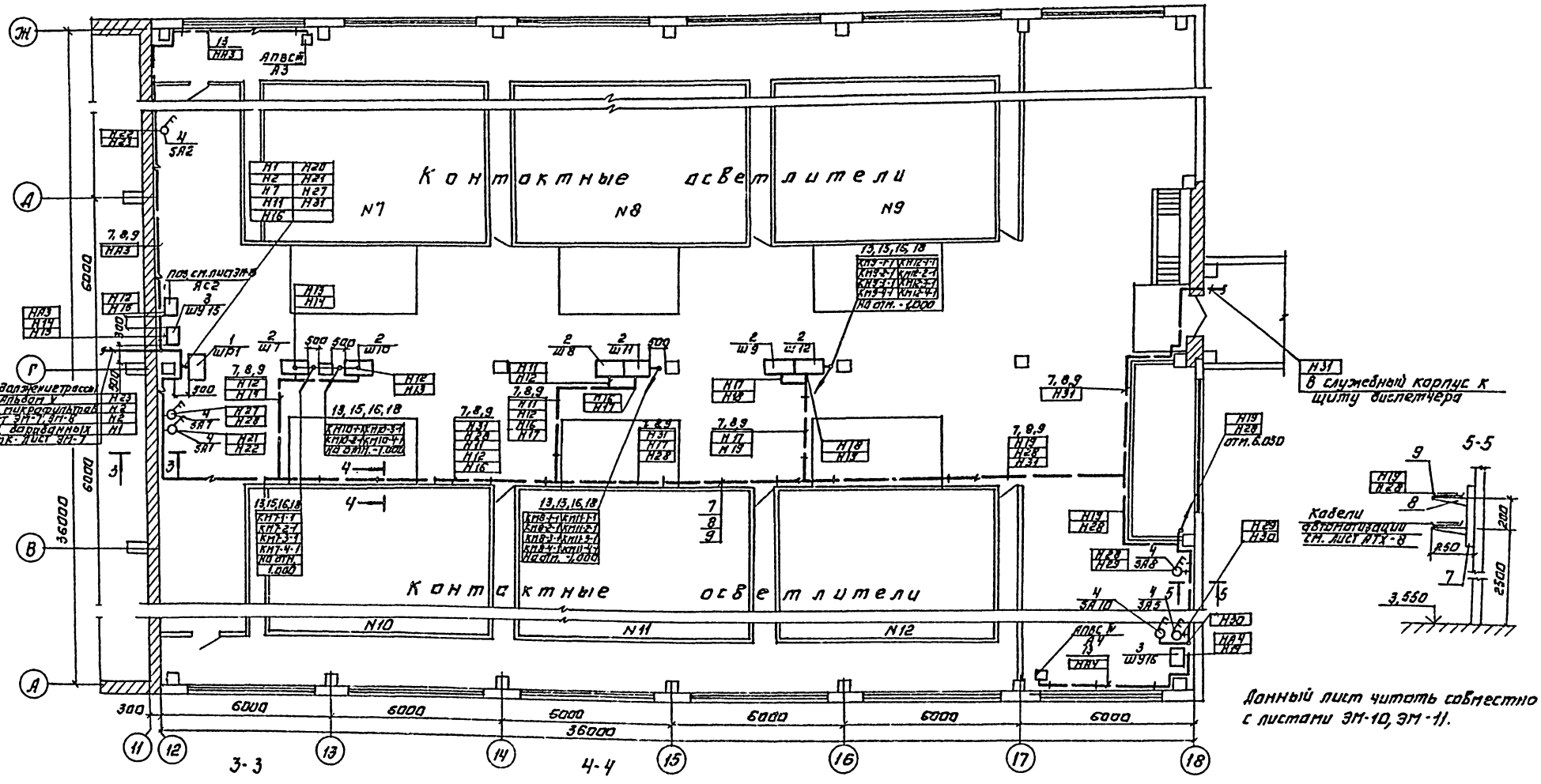

Данный лист читать совместно с листами ЭМ-10, ЭМ-11.

				ТП 901-3-184.83		ЭМ	
Привязан:	Н. контр.	Шерстякова		Отделение контактных осветителей для станции производительностью 100 тыс. т/сутки	Стадия	Лист	Листов
	Провер.	Полебщикова			Р	12	
	Инженер	Елизарова					
	Рук. гр.	Полебщикова					
	ГИП	Шерстякова		Размещение электрооборудования и прокладка кабелей. План на отм. 3,550 в осях 11-18.	ЦНИИЭП инженерного оборудования г. Москва		
Инв. №	Гл. спец.	Данилов					
	Нач. отд.	Саркисьянц					

Согласовано:
ОТА. ВТ Розанова
ОТА. АСИ Антонова
ОТА. ЭЛЕКТ. Клебов

Инв. № подл. | Подпись и дата | Взам. инв. №

Альбом III

Типовой проект 901-3-184.83

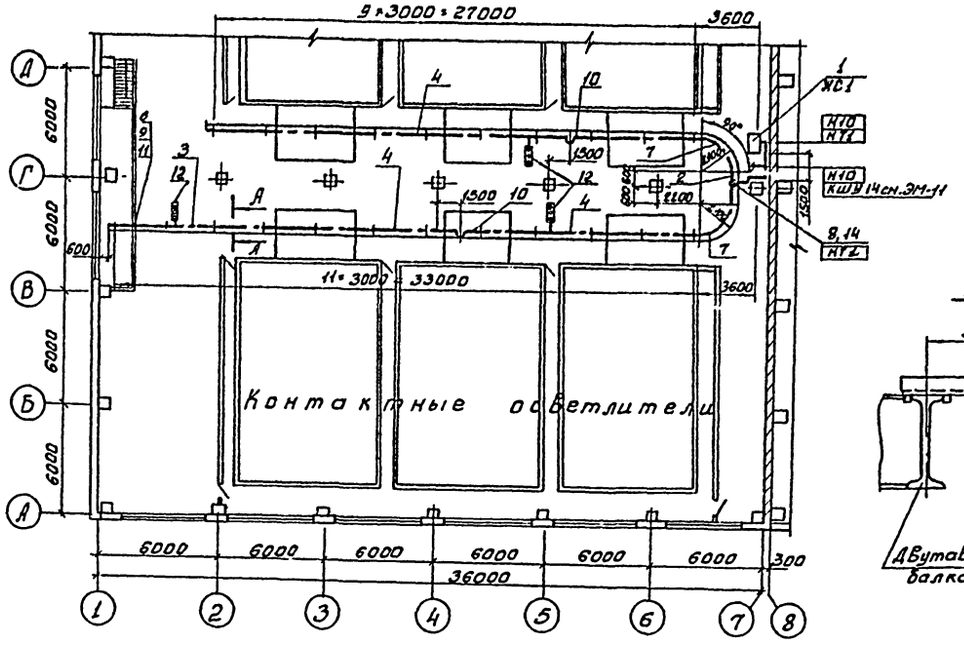

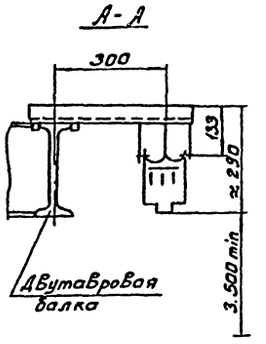

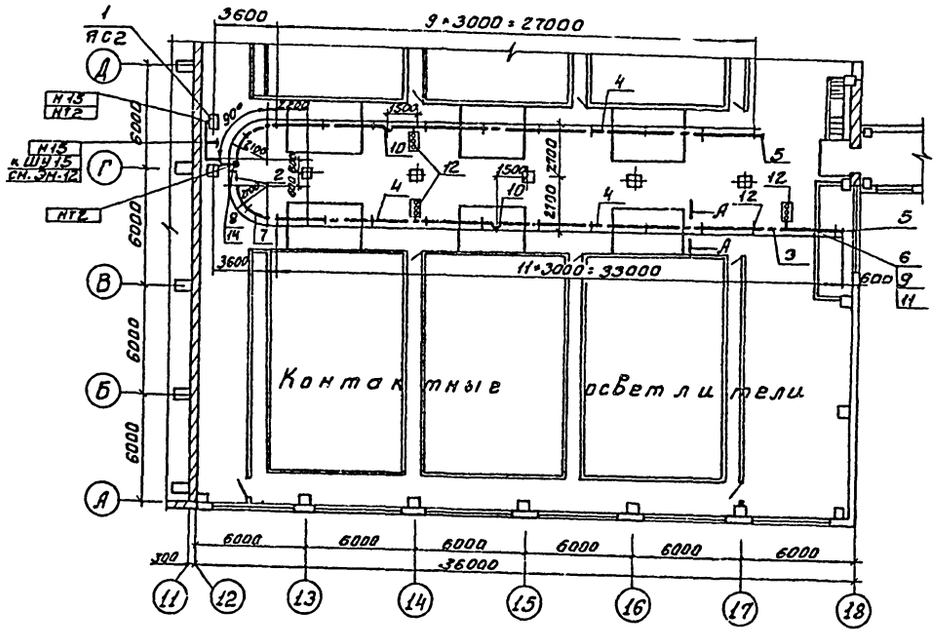

Марка поз.	Обозначение	Наименование	Кол.	Масса ед.изм.	Примечание
		Электрооборудование			
1		Ящик силовой ЯВПЗ-60	2	шт.	АС1; АС2
		Изделия заводов ГЭМ			
2		Секция прямая 1500мм У2603УЗ	2	шт.	
3		Секция прямая 3000мм У2604УЗ	2	шт.	
4		Секция прямая 6000мм У2605УЗ	16	шт.	
5		Секция концевая У2606УЗ	4	шт.	
6		Секция для ввода каретки У2607УЗ	2	шт.	
7		Секция угловая У2620УЗ	4	шт.	
8		Комплект для подключения питания У2623УЗ	2	шт.	
9		Каретка токосъемная У2328УЗ	2	шт.	
10		Секция компенсационная У2626УЗ	4	шт.	
11		Скоба ведущая У2321УЗ	2	шт.	
12	4.407-262-020	Установка светофора	6	шт.	
13	4.407-262-013	Установка кронштейна.	50	шт.	
14	4.407-262-026	Конструкция	2	шт.	

Н. контр.	Шерстякова		ТП 901-3-184.83 ЭМ	
Провер.	Полевщикова			
Инжен.	Елизарова		Оборудование контактных осветителей для станции производительностью 100 тыс. м³/сутки	Стадия Р, Лист 13, Листов
Рук. гр.	Полевщикова			
ГИП	Шерстякова		Прокладка троллейного шинопровода. План на отм. 3.550 в осях 1-8; Г-Б	ГПИ и НИИ Гипроспецэлектромонтаж г. Москва
Гл. спец.	Данилов			
Нач. отд.	Гаркисьянц			

Привязан:

Инв. №

Инв. № подл. | Подпись и дата | Взам. инв. №

Гл. арх. проекта	Розанова		
Гл. инж. проекта	Антонова		
Нач. отд.	Плебов		

Типовой проект 901-3-184.83 Альбом III

Ведомость рабочих чертежей основного комплекта марки ЭО

Лист	Наименование	Примечание
ЭО-1	Общие данные.	
ЭО-2	Электрическое освещение.	
	План на отм. -1.000. Переходная галерея. План.	
ЭО-3	Электрическое освещение.	
	План на отм. 3.550	
ЭО-4	Электрическое освещение.	
	Спецификация.	

Ведомость спецификаций

Лист	Наименование	Примечан.
ЭО-4	Спецификация	

Основные технические показатели

Наименование	Ед. изм.	Техническ. данные
Расчетная мощность рабочего освещения	кВт	9.2
Расчетная мощность аварийного освещения.	кВт	5.2

Ведомость ссылочных и прилагаемых документов

Обозначение	Наименование	Примечан.
	Ссылочные документы	
5.407-19 А181	Установка одиночных светильников с лампами накаливания	1981
4.407-233 А141	Прокладка осветительных электропроводок и установка светильников с лампами накаливания	1977г.
4.407-129 А75	Установка осветительных щитков.	1972г
4.407-199 А119А	Прокладка осветительных электропроводок на тросах и установка св-ков с лампами накаливания	
	Выпуск 1.	
ГОСТ 2.754-72	Обозначения условные графические электрического оборудования и проводок на планах.	
	Прилагаемые документы	
ТП 901-3- Альбом	Спецификация на оборудование и материалы для основного комплекта чертежей марки ЭО.	
ТП 901-3- Альбом	Ведомость потребности в материалах.	

Дополнительные условные обозначения

Наименование	Обозначение
Маркировка щитков освещения: А – номер щитков по плану Б – установленная мощность, кВт В – потеря напряжения до щитка % Г – тип щитка.	$А\frac{Б}{В}Г$
Нормируемая минимальная освещенность от общего освещения	100 лк
Розетка штепсельная двухполюсная для тяжелых условий среды	
Трос и концевое крепление троса	
Надписи на линиях групповой сети: А – номер группы, соответствующий номеру автомата на групповом щитке Б – марка кабеля или провода; В – сечение кабеля или провода, мм² Г – способ прокладки	А-Б-В-Г
Число проводок линий указывается числом черточек. На двухпроводных линиях черточки не показываются.	

Типовой проект разработан в соответствии с действующими нормами и правилами и предусматривает мероприятия, обеспечивающие взрывную, взрывопожарную и пожарную безопасность при эксплуатации здания.

Главный инженер проекта Ю.Шерстякова

Инв. № подл. | Подпись и дата | Взам. инв. №

Привязан:

Инв. №

ТП 901-3-184.83 ЭО

Н.контр.	Панфилова		
Провер.	Матвеева		
Инженер	Садым		
Ст.инж.	Матвеева		
Нач.отд.	Даниилов		

Отделение контактных аккумуляторов для станции производительностью 1007 АС.мр/сутки

Общие данные.

Стадия	Лист	Листов
Р	1	4

ЦНИИЭП инженерного оборудования г.Москва

Типовой проект 901-3-184.83 Альбом III

План на отм. -1.000.

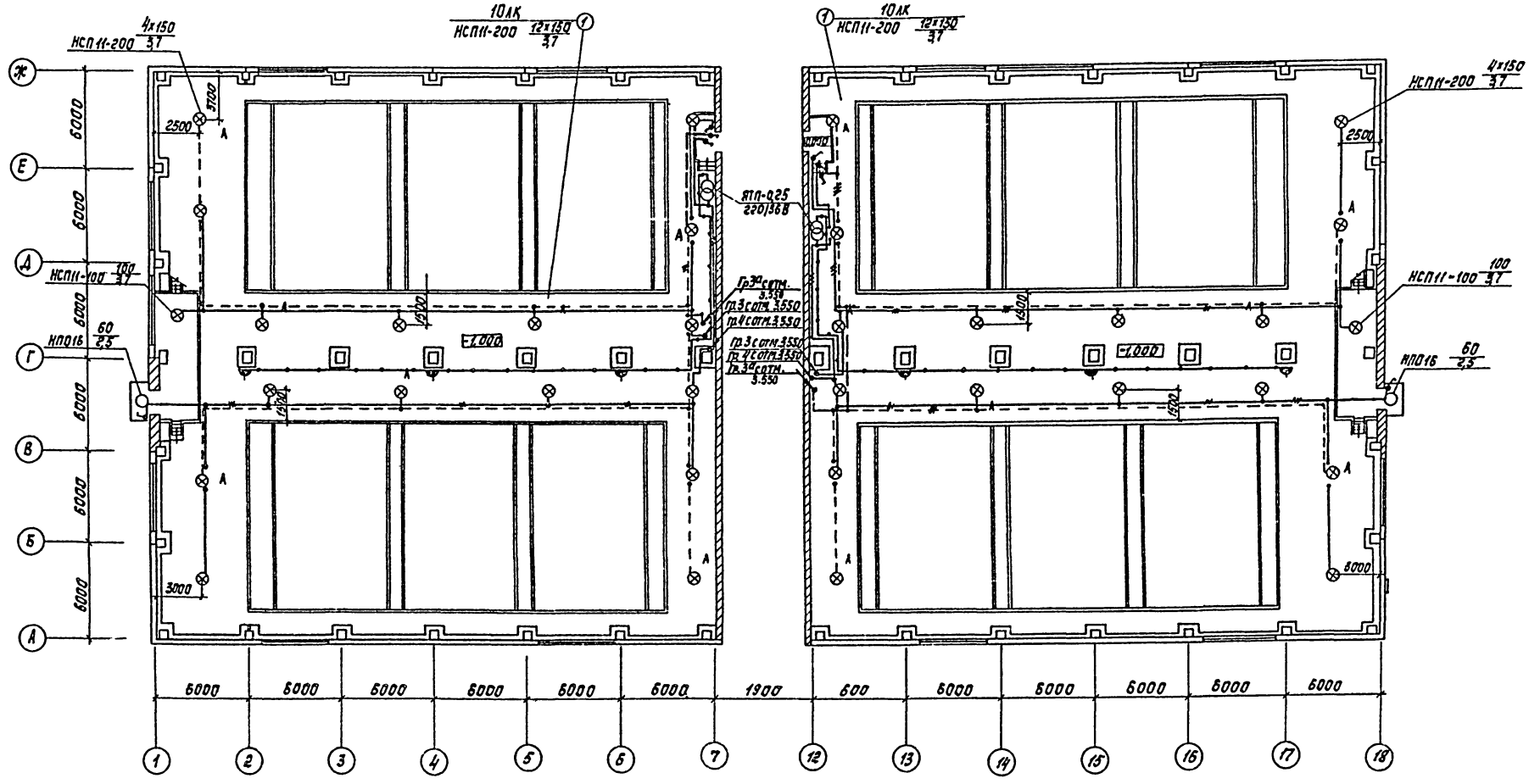

Переходная галерея. План на отм. 3745

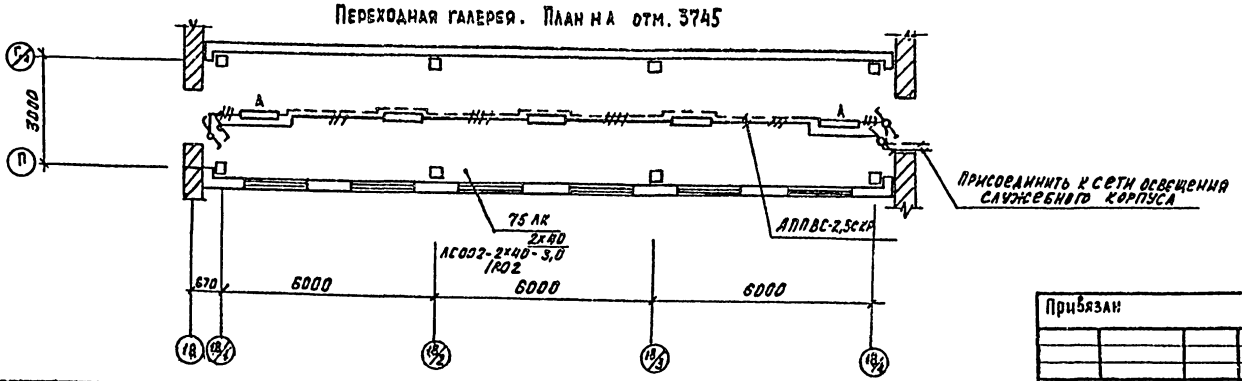

Согласовано: Отд. АСП Глебов; Отд. ВГ Орлова						ТП 901-3-184.83			30
Взам. инв. №									
Подпись и дата									
Инв. № подл.	Привязан								
				Н.контр.	Панфилова	Отделение контактных осветителей для станции производительностью 100 тыс. м³/сут.	Стадия	Лист	Листов
				Пров.	Матвеева		0	2	
				Инж.	Салым	Электрическое освещение. План на отм. -1.000. Переходная галерея. План.	ЦНИИЭП инженерного оборудования г. Москва		
				Ст. инж.	Матвеева				
				Нач. отд.	Данилов				

Типовой проект 901-3-184.83 Альбом III

ПЛАН НА ОТМ. 3.550

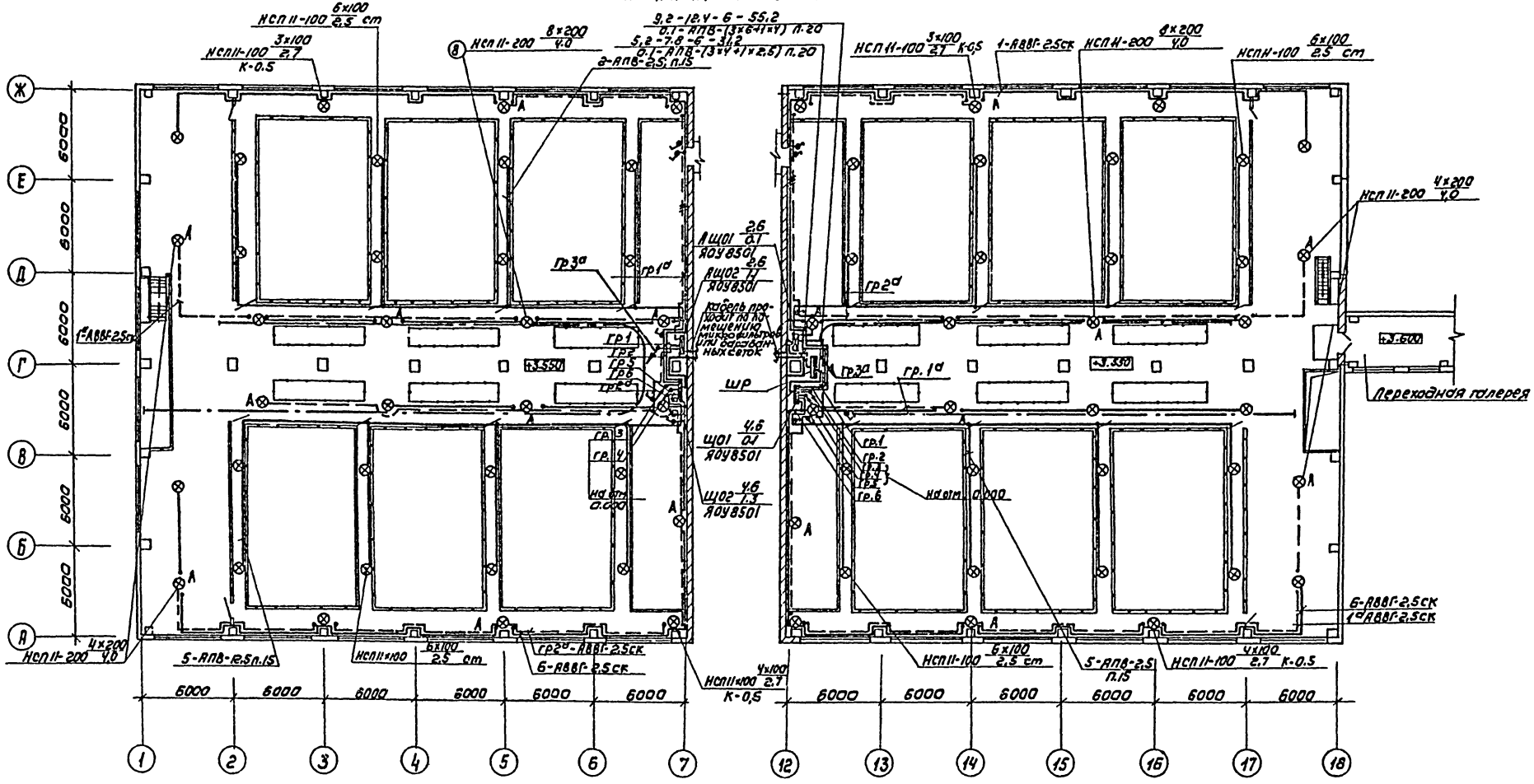

ЭКСПЛИКАЦИЯ ПОМЕЩЕНИЙ

№	Наименование
1	2
1	Галерея трубопроводов
2	Блок микрофильтров
3	Лестничная клетка
4	Коридор
5	Тамбур
6	Санузел
7	Кладовая
8	Зал контактных осветителей
9	Операторская

Согласовано:
ОТА. АСП Глебов
ОТА. ВГ Назанова

Инв. № подл. | Подпись и дата | Взам. инв. №

Привязан

Н. контр.	Панфилова	
Провер.	Матвеева	
Инженер	Садым	
Ст. инж.	Матвеева	

ТП 901-3-184.83 ЭО

Отделение контактных осветителей для станции производительностью 100 тыс. м³/сутки

Электрическое освещение. План на отм. 3.550

Стадия	Лист	Листов
Р	3	

ЦНИИЭП

Типовой проект 901-3-184.83 Альбом III

Спецификация

Марка поз.	Обозначение	Наименование	Кол.	Масса ед. кг.	Примечание
		Электрооборудование			
1		Щиток осветительный	4		
		на 6 групп, ЯОУ-8501			
		I_p = 16 А.			
		Изделия заводов ГЭМ			
2		Ящик с понижающим			
		трансформатором,			
		220/12В ЯТП-0,25	2	10	
3		Кронштейн, У116	8	1,8	
4		Стойка, К987	12	3,85	
5		Коробка соединительная	12	0,5	
		К936			
6		Коробка ответвительная			
		У409	60	0,11	
7		У-994	40	0,5	
		Стандартые изделия			
		Светильник подвесной,			
8		НСП11-200-234	56	3,8	
9		НСП11-100-234	22	2,5	
10		Светильник потолочный			
		НПО16×60	2	1,1	
11		Светильник ручной			
		переносной РВО-42	1	0,28	
12	ГОСТ 2239-79	Лампа накаливания			
		Г220-230-200	24	–	
13		Г220-230-150	32	–	
14		Б220-230-100	40	–	
15		Б220-230-60	2	–	
16	ГОСТ 1182-77	Лампа местного освеще-			
		ния 12В, 40В7, М012-40	1	–	
17		Розетка штепсельная			
		герметическая 12В			
		У-86-Р6	10	0,08	

Марка поз.	Обозначение	Наименование	Кол.	Масса ед. кг.	Примечание
17		Выключатель герметиче-			
		ский индекс 02650	20	0,137	
		Материалы			
18	ГОСТ 16442-80	Кабель с алюминие-			
		выми жилами АВВГ-660	м		
		2×2,5 кв. мм	500	0,099	
19		3×2,5 кв. мм	100	0,114	
20		2×4 кв. мм	70	0,123	
	ГОСТ 6323-79	Провод с алюминие-			
21		выми жилами АПВ-660	м		
22		2,5 кв. мм,	400	0,0224	
23		4 кв. мм	170	0,0301	
24		6 кв. мм	170	0,038	
		Труба полиэтилено-			
		вая ПНП 15×2,3	–	0,13	
		МРТУ-6-М05-918-67	м		
25		ПНП 20×2,8	230	0,20	
		Переходная галерея			
		Изделия заводов ГЭМ			
		Коробка ответвительная			
26		У-194	10	0,037	
27		У-196	5	0,06	
		Стандартные изделия			
28		Светильник для нор-	5	6,2	
		мальных условий среды			
		2×40 Вт			
		ЛСО02-2×40/Р-02			
29	ГОСТ 6825-74	Лампа люминесцент-	10	–	
		ная белого света			
		ЛБ-40			
30	ГОСТ 8798-75	Стартер, 80-С-220	10	–	
31		Выключатель индекс	4	0,07	
		02327 на 250 В, 6 А.			

Марка поз.	Обозначение	Наименование	Кол.	Масса ед. кг.	Примеч.
		Материалы			
	ГОСТ 6323-79	Провод с алюминие-			
		выми жилами АПВС	м		
32		2×2,5 кв. мм	60	0,0449	
33		3×2,5 кв. мм	25	0,067	

Согласовано

Взам. инв. №

Подпись и дата

Инв. № подл.

Привязан

Инв. №

Н. контр.	Данфилова		
Провер.	Матвеева		
Инжен.	Садым		
Ст. инж.	Матвеева		
Нач. отд.	Данилов		

Т.П. 901-3-184.83 ЭО

Отделение контактных осветлителей для станции производительностью 100 тыс. м³/сутки

Спецификация.

Стадия	Лист	Листов
Р	4	

ЦНИИЭП инженерного оборудования г. Москва

1476-02

Альбом III

Типовой проект 901-3

Ведомость рабочих чертежей

Лист	Наименование	Примечание
АТХ-1	Общие данные	
АТХ-2	Схема функциональная технологического	
	процесса	
АТХ-3	Схема электрическая	
	принципиальная сигнализации.	
АТХ-4	Схема электрическая принципиальная	
	распределительной сети	
АТХ-5	Схема внешних проводок. Начало.	
АТХ-6	Схема внешних проводок. Окончание.	
АТХ-7	Размещение электрооборудования.	
	и прокладка кабелей. План на	
	отм. 3.550 в осях 1-8	
АТХ-8	Размещение электрооборудования	
	и прокладка кабелей. План на	
	отм. 3.550 в осях 11-18.	
	Спецификация.	

Ведомость примененных и ссылочных материалов

Обозначение	Наименование	Примечание
	Ссылочные документы	
4.407-260 А 150	Прокладка кабелей на	1979г
	конструкциях	
	Прилагаемые документы	
901-3 Альбом VIII	Спецификация оборудования	
901-3 Альбом VII	Ведомость потребности	
	в материалах.	

Ведомость спецификаций

Лист	Наименование	Примечание
АТХ-3	Спецификация	
АТХ-4	Спецификация	
АТХ-6	Спецификация	
АТХ-8	Спецификация	

Типовой проект разработан в соответствии с действующими нормами и правилами и предусматривает мероприятия, обеспечивающие взрывную, взрывопожарную и пожарную безопасность при эксплуатации здания.

Главный инженер проекта /Шерстякова/

Инв.№ подл. | Подп. и дата | Взам. инв.№

Привязан

Инв.№

ТП 901-3-184.83 АТХ

Н. контр.	Шерстякова	
Провер.	Полевщиков	
Инжен.	Елизарова	
Рук. гр.	Полевщикова	
ГИП	Шерстякова	
Гл. спец.	Данилов	
Нач. отд.	Саркисьянц	

Отделение контактных осветителей для станции производительностью 100 тыс. м³/сутки

Стадия	Лист	Листов
Р	1	8

Общие данные

ЦНИИЭП инженерного оборудования г. Москва

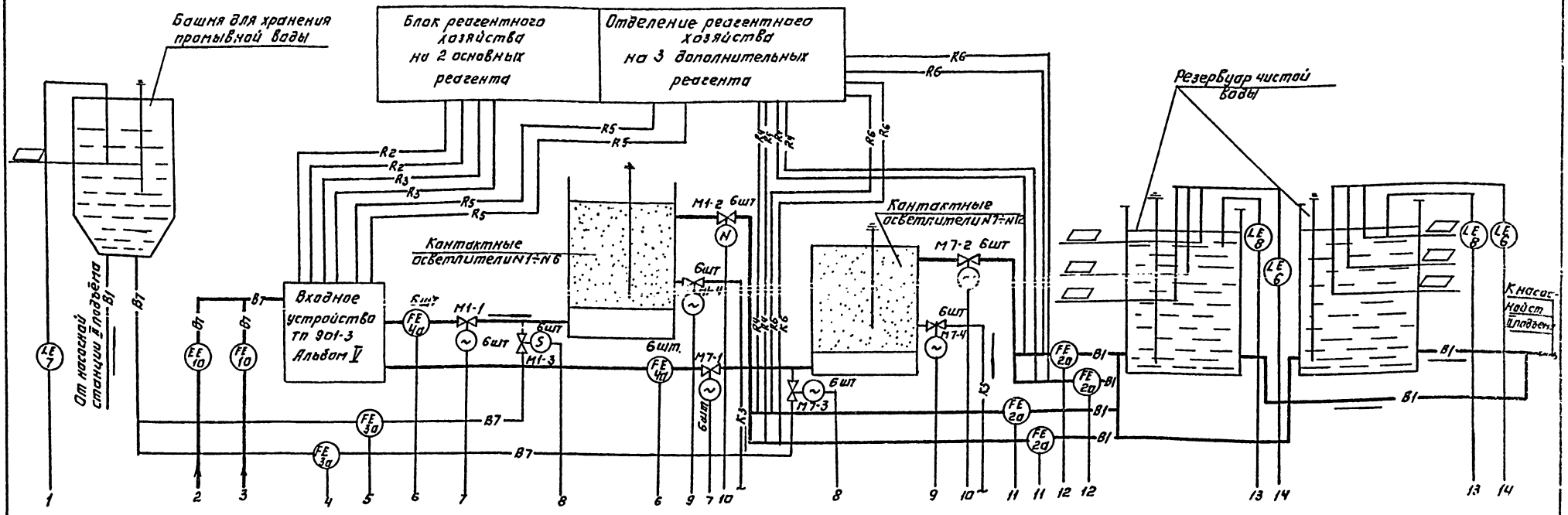

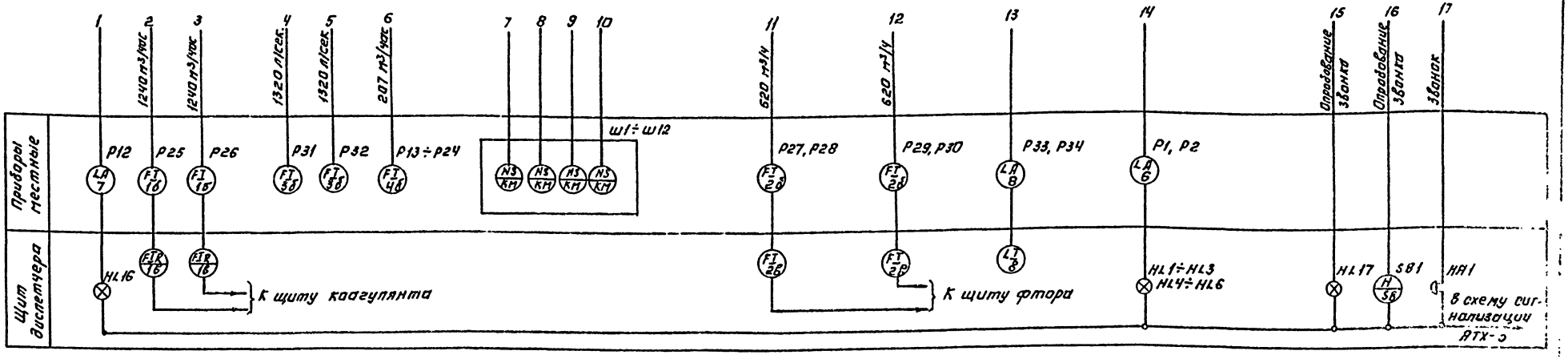

B1	чистая вода
B7	сырая вода
R2	трубопровод раствора коагулянта
R3	трубопровод раствора ПАА
R4	трубопровод известкового молока
R5	трубопровод угольной пульпы
R6	трубопровод раствора кремнефтористого натрия
K3	производственная канализация

▱ Заполняется при привязке проекта.

Н. контр.	Шерстякова		
Провер.	Полевщиков		
Инженер	Елизарова		
Рук. гр.	Полевщиков		
ГИП	Шерстякова		
Гл. спец.	Данилов		
Нач. отд.	Саркисьянц		

Привязан:

Инв. №

ТП 901-3-184.83 АТХ

Отделение контактных осветлителей для станции производительностью 10 тыс. м³/сутки

Схема функциональная технологического процесса

Стадия	Лист	Листов
Р	2	

ЦНИИЭП инженерного оборудования г. Москва

Согласовано: УТА 87 Розанова

Взам. инв. № | Подпись и дата | Инв. № подл.

Копировал: Логинова

Формат А2

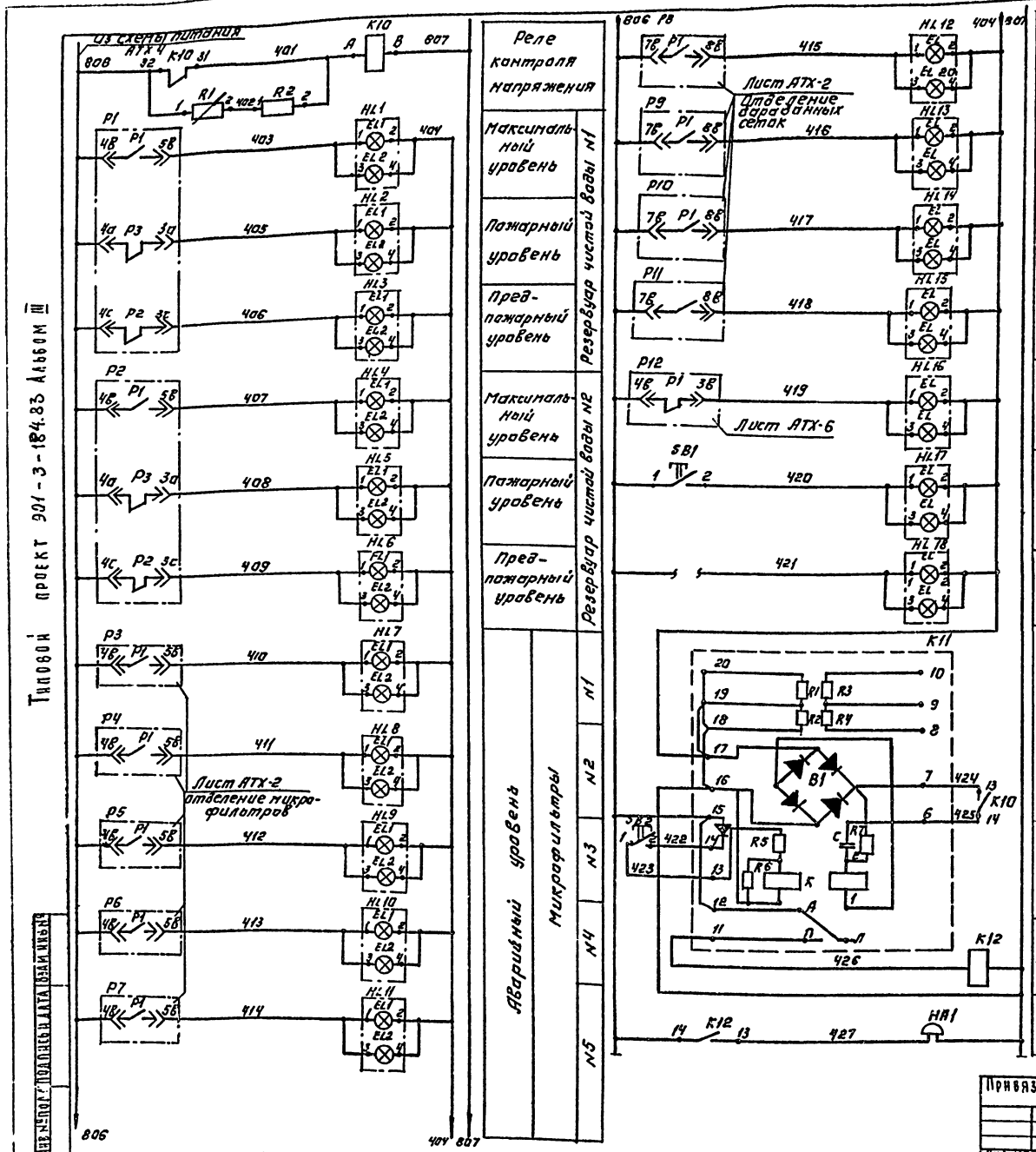

Поз. обознач.	Наименование	Кол.	Примечание
	Щит диспетчера		
K11	Реле РИС-33М ТУ 16.523-311-70	1	
K10, K12	Реле РПЛ-2204 220В, 50Гц ТУ16.523.534-78	2	
SB1, SB2	Кнопка КЕ-011-У3 ТУ-526.216-78	2	
HL1÷HL18	Табло световое ТСБ ТУ16.535.424-70	18	
R1, R3	Резистор ПЭВР-100-27 кОм±10% ГОСТ 6513-75	2	
R2, R4	Резистор ПЭВ-7,5 3,3 кОм ГОСТ 7113-77	2	
	Аппаратура по месту		
HA1	Звонок ЗВП-220 ТУ 16.739.059-76	1	

Схема выводов контактов реле РПЛ-2204

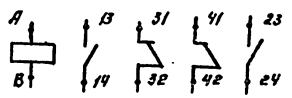

Н. контр.	Шерстякова		
Провер.	Полевщиков		
Инжен.	Елизарова		
Рук. гр.	Полевщиков		
ГИП	Шерстякова		
Гл. спец. отд.	Данилов		
Нач. отд.	Саркисьянц		

Привязан:

Инв. №

ТП 901-3-184.83 АТХ

Отделение контактных измерений для станции производительностью 100 тыс. м³/сутки

Схема электрическая принципиальная сигнализации.

Стадия	Лист	Листов
Р	3	

ЦНИИЭП инженерного оборудования г. Москва

Типовой проект 901-3-184.83 Альбом III

Инв. № подл. | Подпись и дата | Взам. инв. №

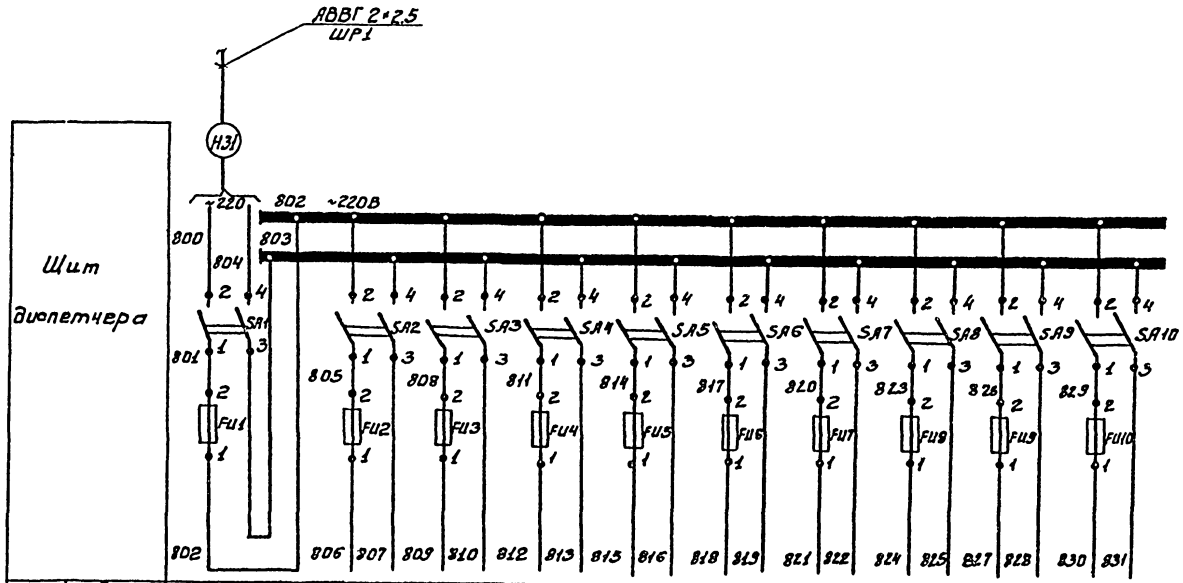

Позиц. обознач.	Наименование	Кол.	Примечание
	Щит диспетчера		
	Предохранители трубчатые ПТ10А; 250В, ТУ36.1270-75		
FU3÷FU10	0.5А	8	
FU2	1А	1	
FU1	10А	1	
SA1-SA10	Выключатель пакетный ПВ2-10/4У3 ОСТ1.60.526.001-77	10	

Поз.							
Характеристика электроприемника: Тип	Ввод ~220В	Схема сигнализации лист АТХ-3	1Б	Резерв	2Б	7	2Б
			КСУ2-003		КСУ2-003	ЭРСУ-3	КСУ2-003
Напряжение В		~220	~220		~220	~220	~220
Мощность ВА(Вт)			35		35	15	35
Место установки		Щит диспетчера Секция I			Щит диспетчера Секция II	Башня противопожарной воды	Щит диспетчера Секция II

Привязан:	Н. контр.	Шерстякова		ТП 901-3-184.83 АТХ			
	Провер.	Полещикова		Размещение контактных обогревателей для станции производительностью 100 тыс. м³/сутки	Стадия	Лист	Листов
	Инженер	Елизарова			Р	4	
	Рук. гр.	Полещикова		Схема электрическая принципиальная распределительной сети.	ГПИ Инженерпроект Госстроя СССР г. Москва		
Инв. №	ГИП	Шерстякова					
	Н. отд.	Данилов					
	Нач. отд.	Саркисьянц					

Инв. № подл. | Подпись и дата | Взам. инв. №

Наименование параметра и места отбора импульса	Перепад давления												Расход
	Трубопроводы сырой воды к контактным осветлителям												Трубопровод сырой воды на входе во входное устройство.
	N1	N2	N3	N4	N5	N6	N7	N8	N9	N10	N11	N12	
№№ чертежей и № установ. л. черт.	ОСТ 34.223-73												ОСТ 34.223-79
Позиция	1.4а, 1.4б												1.1а, 1.1б

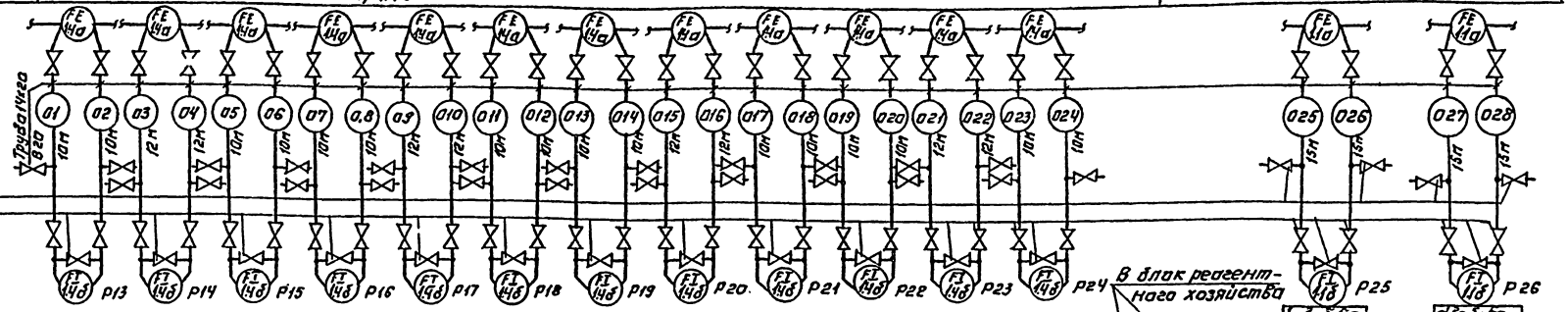

Щит диспетчера	
	Секция 1
	Секция 2

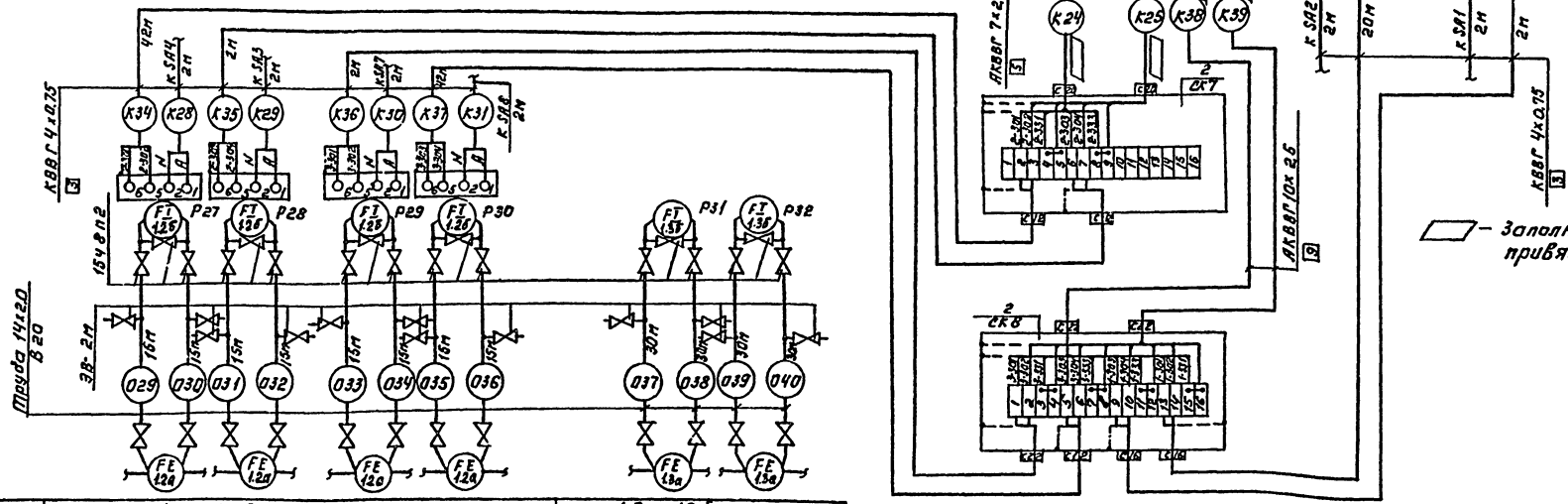

— Заполняется при привязке проекта

Позиция	1.2а, 1.2б	1.3а, 1.3б
№№ чертежей и № установ. чертежа	ОСТ 34.223-73	ОСТ 34.223-73
Наименование параметра и места отбора импульса	Трубопроводы чистой воды	Трубопроводы промывной воды
	Расход	

Привязан:

Инв №

Н. контр.	Шерстякова		
Провер.	Полещикова		
Инженер	Сазарова		
Рук. гр.	Полещикова		
ГИП	Шерстякова		
Гл. спец.	Данилов		
Нач. отд.	Сарксян		

ТП 901-3-184.83 АТХ

Отделение контактных осветлителей для станции производительностью 100 тыс. м³/сутки

Стадия	Лист	Листов
Р	5	

Схема внешних проводок. Начало

ЦНИИЭП инженерного оборудования г. Москва

Альбом III

Типовой проект 901-3-184.83

Инв № подл. | Подпись и дата | Взам. инв №

Наименование параметра и место отбора импульса	Уровень				
	Резервуары чистой воды				Башня промывной воды
	N1		N2		
№ ТКЧ или № устан. чертежа	ТМЧ-122-74				ТМЧ 122-74
Позиция	1.6	1.8	1.6	1.8	1.7

Поз обознач.	Наименование	Кол.	Примечание
1	Коробка соединительная КСК-8	4	
2	Коробка соединительная КСК-16	6	
3	Вентиль запорный муфтовый 15и 8п2	60	
4	Вентиль запорный Ду=3мм 3В-2М	40	
5	Труба бесшовная 14×2,0 ГОСТ 8734-75 / ВГП ГОСТ 8733-74	556	
6	Кабель контрольный АКВВГ 4×2,5, м	▱	
7	Кабель контрольный АКВВГ 7×2,5, м	136	
8	Кабель контрольный АКВВГ 10×2,5, м	100	
9	Кабель контрольный АКВВГ 14×2,5	▱	
10	Кабель контрольный КВВГ 4×0,75, м	132	
11	Кабель контрольный КВВГ 7×0,75, м	10	
12	Провод гибкий ПРГИ сеч. 0,75 кв.мм, м	34	
13	Кабель коаксиальный РК-100-7-14	▱	

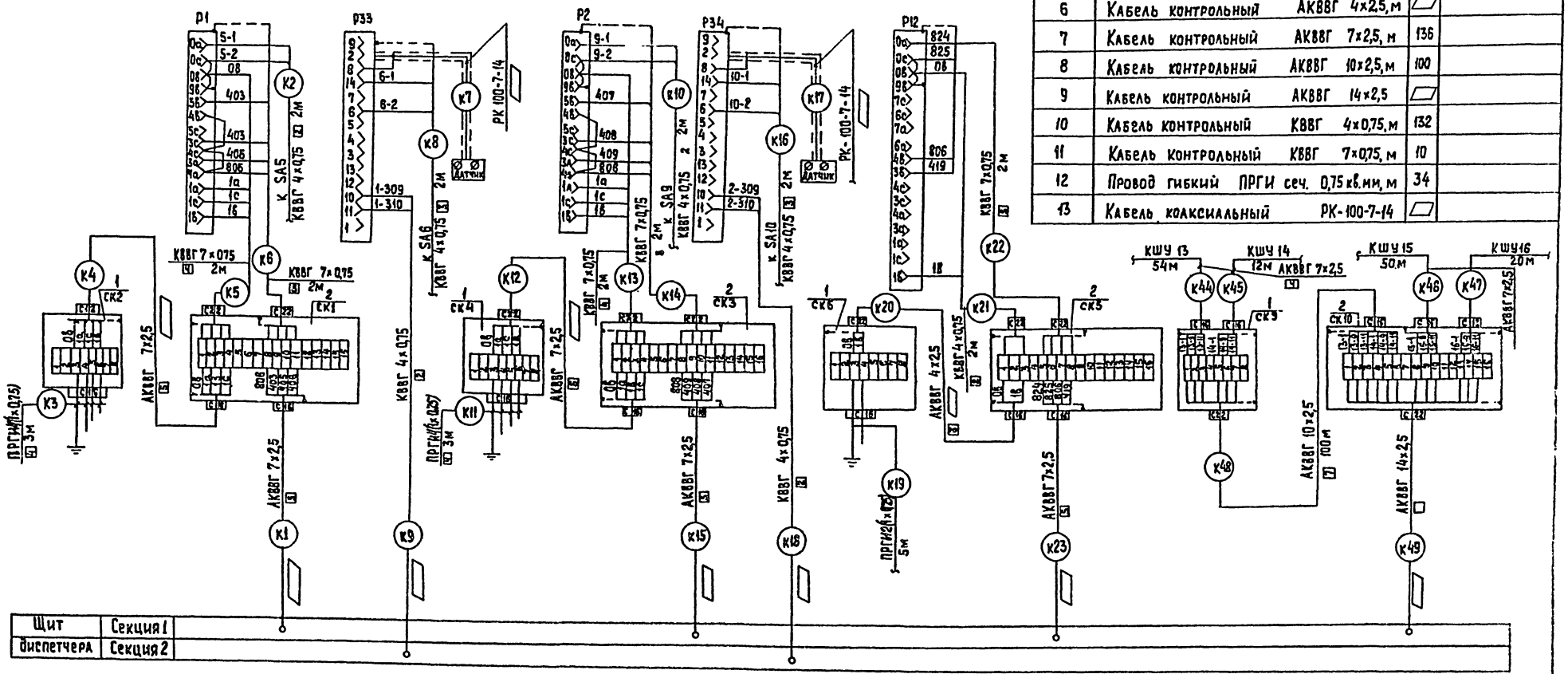

▱ – заполняется при привязке проекта

Альбом III

Типовой проект 901-3-184.83

Привязан	Н.контр	Шерстякова	
	Провер.	Полевщикова	
	Инжен.	Елизарова	
	Рук. гр.	Полевщикова	
	Гип	Шерстякова	
	Гл. спец	Данилов	
Инв. №	Нач. отд.	Саркисьян	

ТП 901-3-184.83 АТХ

Отделение контактных осветлителей для станции производительностью 100 тыс. м³/сутки

Схема внешних проводок. Окончание.

Стадия	Лист	Листов
Р	6	

ЦНИИЭП инженерного оборудования г. Москва

Инв. № подл. | Подпись и дата | Взам. инв. №

1524-03

Альбом III

Типовой проект 901-3-184.83

План на отм. 3,550

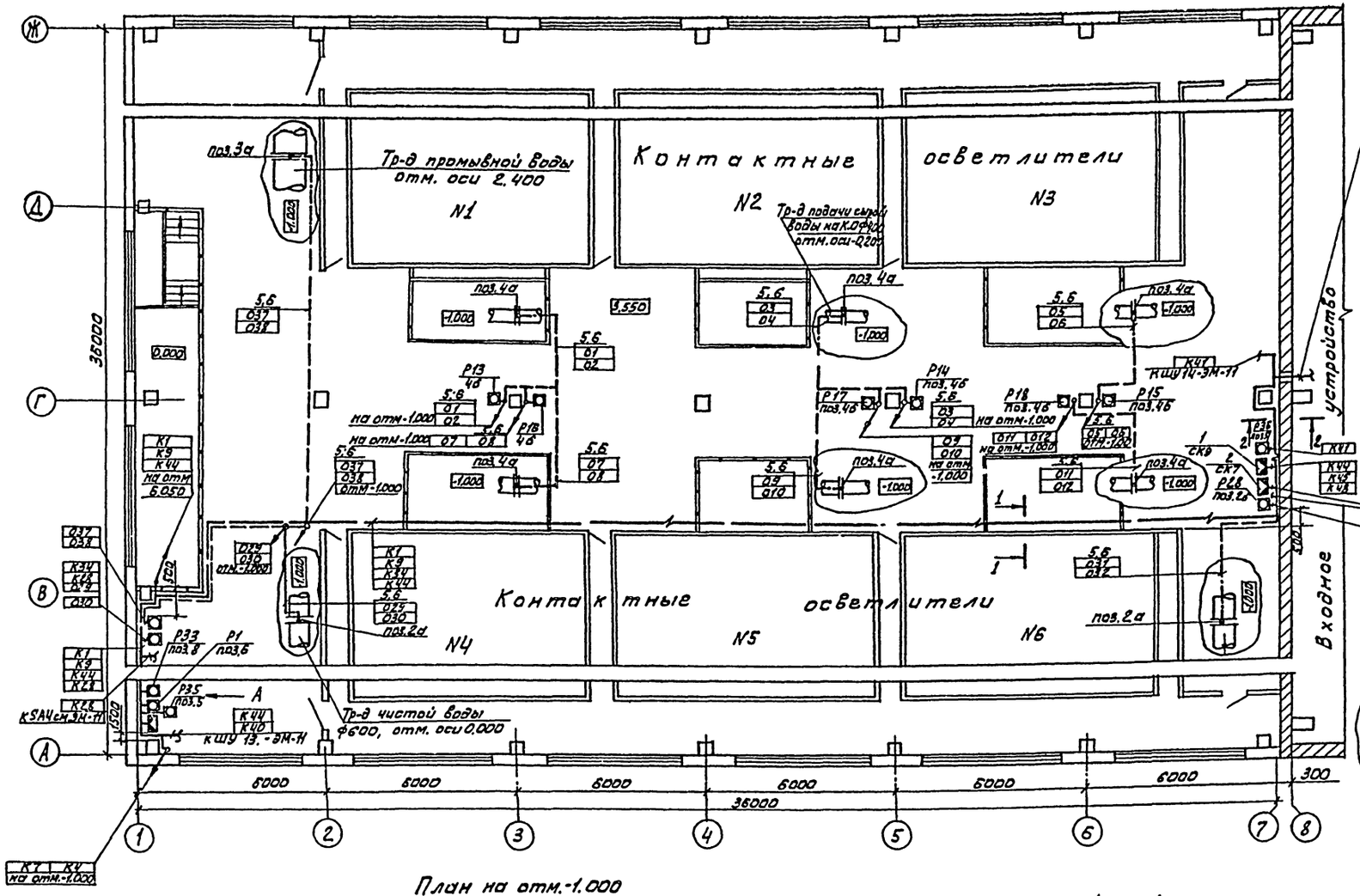

План на отм.-1.000

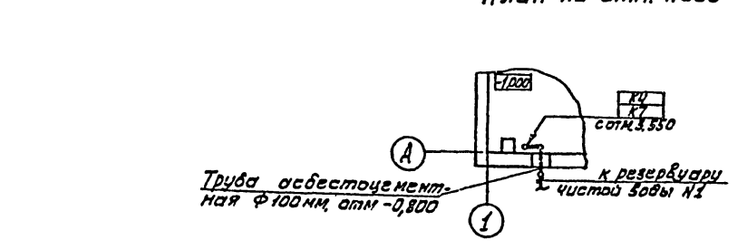

1-1

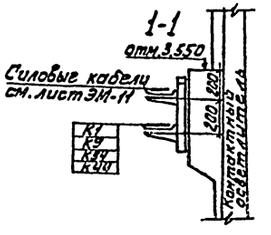

Вид А

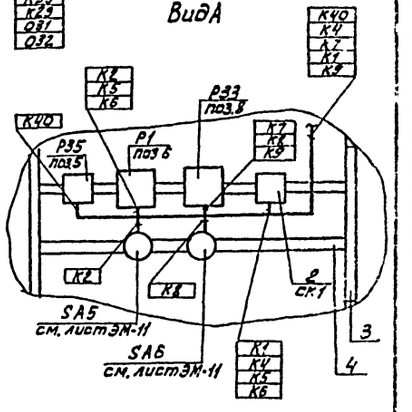

Данный лист читать совместно с листом АТХ-8

Н.контр.	Шерстякова		
Провер.	Полевщикова		
Инжен.	Елизарова		
Рук.гр.	Полевщикова		
ГИП	Шерстякова		
Гл.спец.	Данилов		

Привязан

ТП 901-3-184.83 АТХ

Отделение контактных осветителей для станции производительностью 100тыс м³/сутки.

Размещение электрооборудования и прокладка кабелей.

Стадия	Лист	Листов
Р	7	

ЦНИИЭП инженерного оборудования

Согласовано: ОТА, ВГ Розанова; ОТА, АСП Антонова; Глебов

Инв. № подл. | Подпись и дата | Взам. инв. №

Альбом III

Типовой проект 901-3-184.83

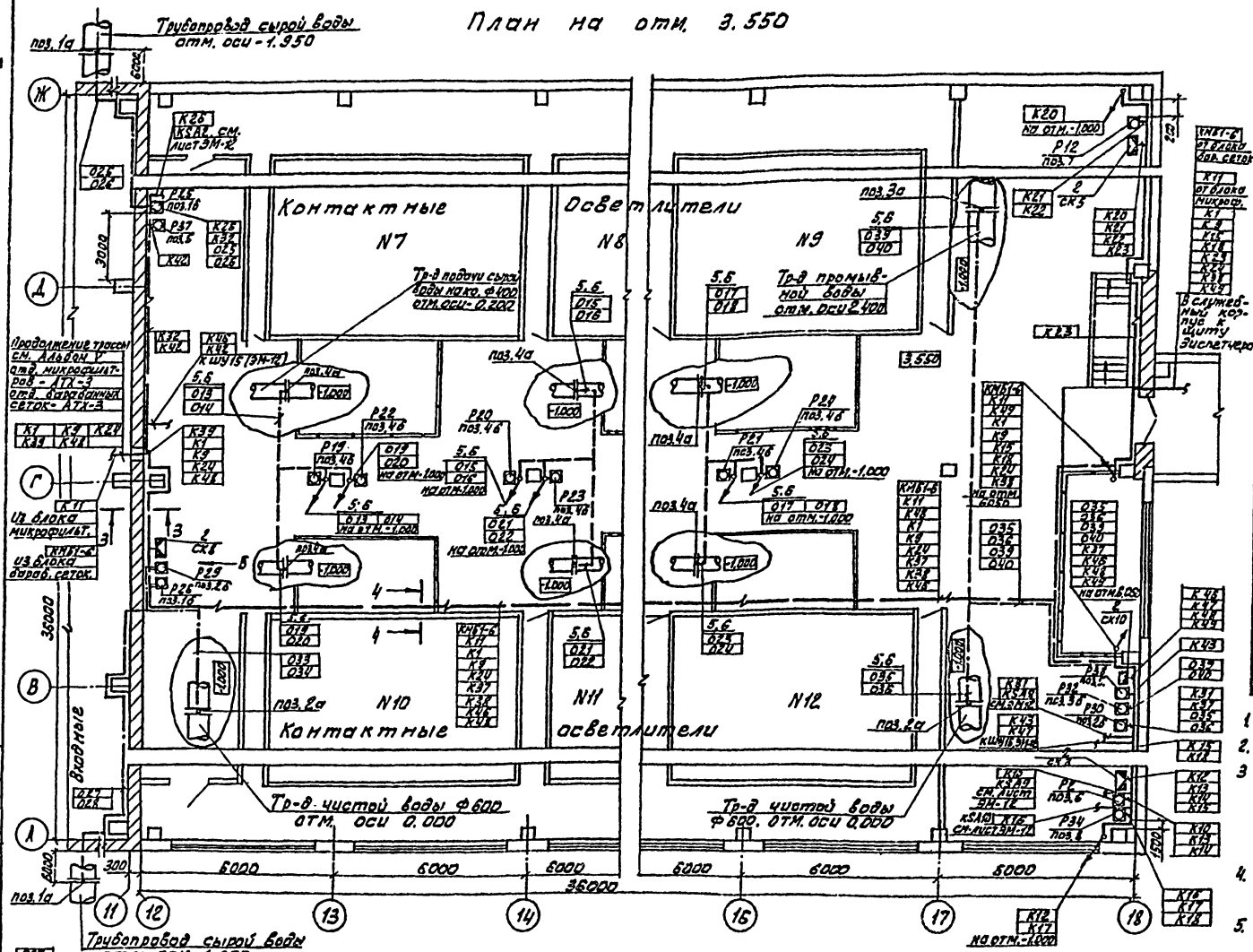

Марка, поз.	Обозначение	Наименование	Кол.	Масса ед. изм.	Примеч.
		Изделия заводов ГЭМ			
1	ТУ36.1753-75	Коробка соединительная КСК-8	4	шт.	
2	ТУ36.1753-75	Коробка соединительная КСК-16	6	шт.	
3		Стойка монтажная К314	16	шт.	
4		Полоса монтажная К106	32	шт.	
5		Скобы разные	3	кг	
6	ГОСТ 8734-75 / ГОСТ 8733-74	Труба бесшовная 14х2 / В20	556	м	
7		Труба винипластовая ф32х2	100	м	
8		Труба асбестоцементная ф100 мм ℓ=1500	6	шт.	

1. Строительная часть выполнена на основании листов АС.
2. Технологическая часть выполнена на основании листов ВТХ
3. Прокладку кабелей выполнить в соответствии с типовым проектом 4.407-255 „Узлы и детали для прокладки кабелей" по конструкциям, заказанным в электротехнической части проекта.
4. Кабели, идущие на высоте до 2.2 метров от уровня пола защитить трубами.
5. Приборы Р1, Р2, Р25 ÷ Р34, выключатели SA1 ÷ SA10, и коробки соединительные СК1 ÷ СК10 установить аналогично виду А.

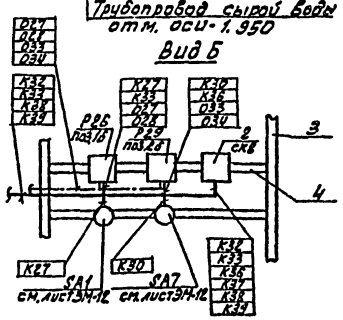

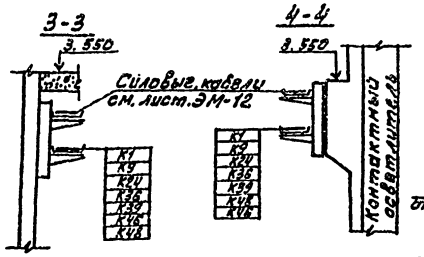

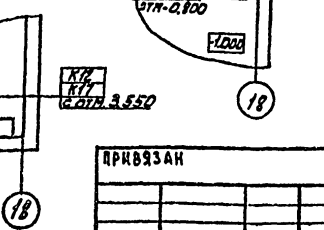

Н. контр	Шерстякова		
Провер	Полевщикова		
Инжен	Елизарова		
Рук. гр	Полевщикова		
ГИП	Шерстякова		
Гл. спец	Данилов		
Нач. отд	Саркисьянц		

Привязан

Инв. №

ТП 901-3-184.83 АТХ

Отделение контактных осветителей для станции производительностью 400 тыс м³/сутки.

Размещение электрооборудования и прокладка кабелей. План на отм 3.550 в осях 11-18. Спецификация.

Стадия	Лист	Листов
Р	8	

ЦНИИЭП инженерного оборудования г. Москва

Согласовано: Отд. ВГ Розанова; Отд. АСП Антонова; Лебедев

Инв. № подл. | Подпись и дата | Взам. инв. №

Лист	Наименование	Примечан.
СС-1	Общие данные. План на отм. 3.550 с сетями связи. Экспликация помещений. Спецификация.	

План на отм. 3.550

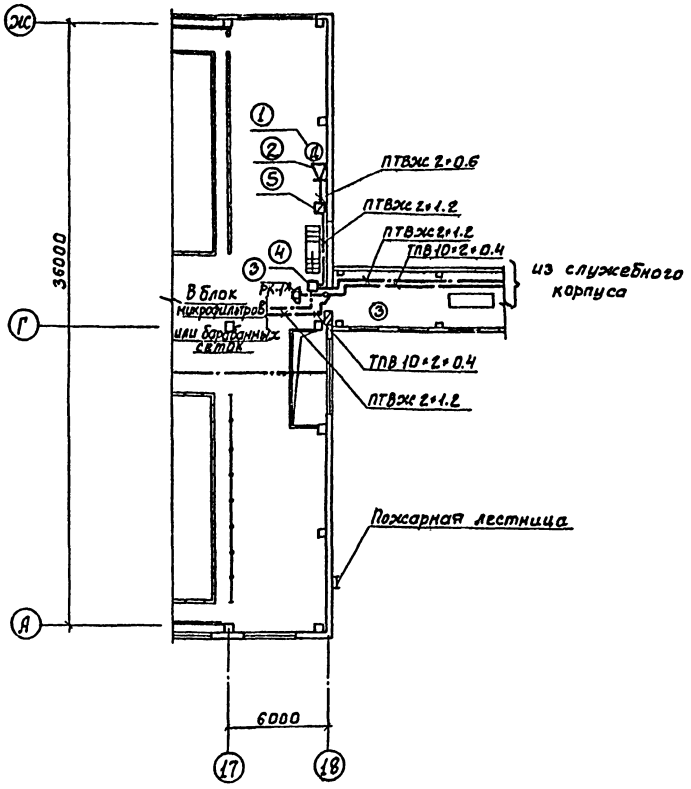

Спецификация

Марка	Обозначение	Наименование	Кол. Во	Масса ед.кг	Примечание
		Оборудование			
1	ТАН-76-4 ГОСТ 9686-68	Аппарат телефонный диспетчерской связи	1	шт.	
2	0.25 ГД-II ГОСТ 5961-76	Громкоговоритель абонентский	1	шт.	
3	КРТП-10 ГОСТ 8525-78	Коробка телефонная распределительная	1	шт.	
4	УК-2П ГОСТ 10040-75	Коробка универсальная ответвительная	1	шт.	
5	УК-2Р ГОСТ 10040-75	Коробка универсальная ограничительная	1	шт.	
6	РШО-1 ГОСТ 8559-75	Розетка радио	1	шт.	
		Материалы			
7	ТПВ 10×2×0.4 ГОСТ 22498-77	Кабель телефонный	80	м	
8	ПТВЖ 2×1.2 ГОСТ 10254-75	Провод радиотрансляционный	90	м	
9	ПТВЖ-2×0.6 ГОСТ 10254-75	То же	150	м	

Экспликация помещений

№	Наименование
1	Галерея трубопроводов
2	Зал контактных осветлителей
3	Переходная галерея

Типовой проект разработан в соответствии с действующими нормами и правилами и предусматривает мероприятия, обеспечивающие взрывную, взрывопожарную и пожарную безопасность при эксплуатации здания.
Главный инженер проекта Г. Баткилина

Типовой проект 901-3-184.83 Альбом

Н. контр.	Ларусова		ТП 901-3-184.83	СС
Провер.	Ларусова		Отделение контактных осветлителей для станции производительностью 100 тыс. м³/сут	Стадия: РД; Лист: 1; Листов: 1
Ст. инж.	Сарьян		Общие данные. План на отм. 3.550 с сетями связи. Экспликация помещений. Спецификация	ЦНИИЭП инженерного оборудования г. Москва
Рук. гр.	Ларусова			
Гл. спец.	Баткилина			
Нач. отд.	Данилов			

Привязан:

Инв. №