ТИПОВЫЕ ПРОЕКТНЫЕ РЕШЕНИЯ

901-2-0153.87

ВОДОПРОВОДНАЯ НАСОСНАЯ СТАНЦИЯ ПРОИЗВОДИТЕЛЬНОСТЬЮ от 5 до 50 м³/ч

АЛЬБОМ II

СТРОИТЕЛЬНЫЕ ИЗДЕЛИЯ

22088-02

СФ ЦИТП 620062 г. Свердловск, ул. Чебышева, 4
Зак. 4476 инв. 22088-02 тираж 750
Сдано в печать 15.01 1988 Цена 0.60

				Привязан	
Инв. №					

ТИПОВЫЕ ПРОЕКТНЫЕ РЕШЕНИЯ

901-2-0153.87

ВОДОПРОВОДНАЯ НАСОСНАЯ СТАНЦИЯ ПРОИЗВОДИТЕЛЬНОСТЬЮ ОТ 5 ДО 50 м³/ч

АЛЬБОМ II

СОСТАВ ПРОЕКТА:

АЛЬБОМ	I	Технологические решения. Архитектурно-строительные решения. Конструкции железобетонные. Отопление и вентиляция. Внутренние водопровод и канализация. Электротехническая часть. Технологический контроль.
АЛЬБОМ	II	Строительные изделия.
АЛЬБОМ	III	Нестандартизированное оборудование и чертежи задания заводу-изготовителю.
АЛЬБОМ	IV	Спецификация оборудования.
АЛЬБОМ	V	Ведомость потребности в материалах.
АЛЬБОМ	VI	Сметы. Часть I стр. 1-232 Часть II стр. 233-273

Разработаны проектно-изыскательским институтом Мосгипротранс

Главный инженер института — Н.М. Шаршаков
Главный инженер проекта — Г.И. Белянинов

Утверждены Министерством Транспортного Строительства

Приказ № МО-143 от 13.02.1987 г.
введен в действие с 30.03.1987 г.

22088-02

				Привязан	
Инв.№					

901-2-0153.87 Альбом II

Содержание альбома

Обозначение	Наименование	Стр.	Примечание
	Обложка		
	Заглавный лист	1	
	Содержание альбома	2	
КЖИ.ТУ	Технические условия	2	
1.1	Плита П-1	3	
2.1	Крышка приямка Щ-1	4	
2.2	Изделие соединительное МС-5	4	
2.3	Изделие соединительное МС-6	5	
2.4	Изделие соединительное МС-7	5	
3.1	Изделия закладные МН-3, МН-4	6	

Инв.№ подл. | Подпись и дата | Взам.инв.№

Привязан

Инв N

Технические требования к изготовлению сборных железобетонных изделий

При изготовлении сборных железобетонных плит обязательно соблюдение требований серии 1.465.1-10/82 и ГОСТ 13015-75**

Закладные изделия должны иметь металлизационное цинковое или алюминиевое покрытие толщиной 200 мкм, защищенное после распалубки слоем грунта - шпатлевки ЗП-00-10 (ТУМХП 1027-62)

Технические требования к изготовлению закладных и соединительных изделий

Закладные изделия должны соответствовать ГОСТ 10922-75. Для изготовления закладных изделий применяется контактная и автоматическая сварка по ГОСТ 14098-85 „Соединения сварные арматуры железобетонных изделий и конструкций. Контактная и ванная сварка" и СН 393-78.

Толщину сварных швов принять по наименьшей толщине свариваемых элементов.

Материал прокатной стали закладных изделий, рам и щитов принять марки ВСт3ПС6 для сварных конструкций по ТУ 14-1-3023-80 и ВСт3 кп2 по ГОСТ 380-71*

Для изготовления соединительных изделий применяется сварка ручная дуговая по ГОСТ 5264-80, ГОСТ 14098-85

Инв.№ подл. | Подпись и дата | Взам.инв.№

Привязан

Инв.№

Нач.отд.	Москалец	
Гл.спец.	Федотов	
Н.контр.	Коханова	
Гл.инж.раз.	Чухлина	
Ст.инж.	Дубробина	
Ст.инж.	Балашова	

ТПР 901-2-0153.87 КЖИ. ТУ

Технические условия

Стадия	Лист	Листов
РП		1

Мосгипротранс

Копировал Чуд

Формат А4

22022-01

901-2-0153.87 Альбом II

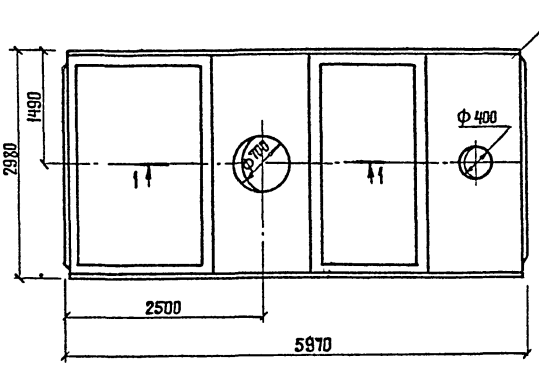

2-2

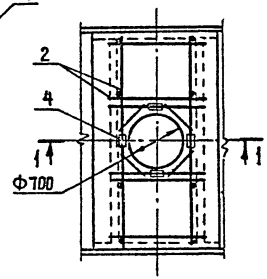

Формат	Зона	Поз.	Обозначение	Наименование	Кол.	Примечание
				Сборочные единицы		
		1	1.465.1 - 10/82	Плита 1ПВ4-4А-IVт-60МПЖН		
				-200П	1	
		2	ГОСТ 22701.0-77	Каркас пространственный		
				КП2	1	
		3	ГОСТ 22701.0-77	Каркас плоский КР8	2	
		4	ГОСТ 22701.0-77	Изделие закладное М6	4	

1-1
М1:25

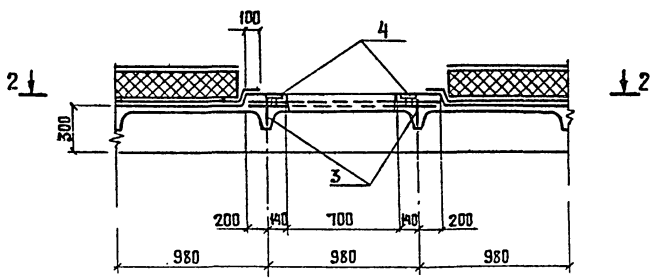

Привязан

Инв.№

Нач.отд.	Москолец	
Гл.спец.	Федотов	
Н.контр.	Коханова	
Гл.инж.р.	Ухлина	
Ст.инж.	Дубробина	
Ст.инж.	Балашова	

ТПР 901-2-0153.87 КЖСИ.1.1

Плита П-1

Стадия	Масса	Масштаб
РП	4,2т	1:50
Лист	Листов 1	

Мосгипротранс

Взам.инв.№ | Подпись и дата | Инв.№ подл.

Копировал

Формат А3

22088-02

901-2-0153.87 Альбом II

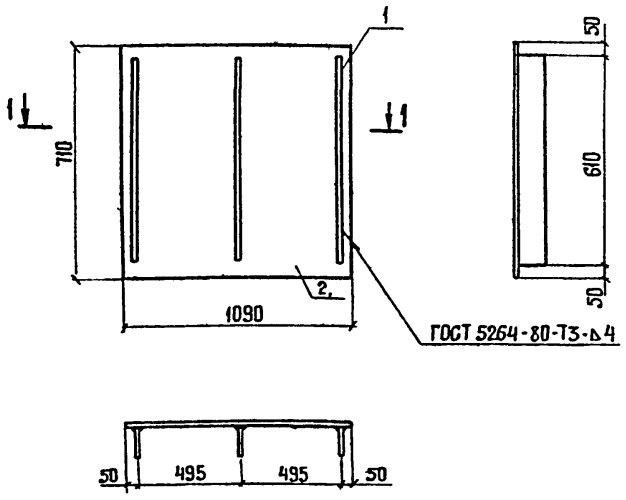

Формат	Зона	Поз.	Обозначение	Наименование	Кол.	Примеч.
				Документация		
			КЖСИ.ТУ	Технические условия		
				Детали		
Б4		1	2.1.01	Полоса $\frac{4\times60\ ГОСТ\ 103-76}{Ст3\ ГОСТ\ 535-79}$	3	1,15 кг
Б4		2	2.1.02	Рифленая сталь б=6 ГОСТ 8568-77	1	40,1 кг

Привязан

Инв. №

Нач отд	Москалец	
Гл спец	Федотов	
Н контр.	Коханова	
Гл инж пр	Ухлина	
Ст инж	Балашова	
Инж	Столба	

ТПР 901-2-0153.87 КЖСИ.2.1

Крышка приямка Щ-1

Стадия	Масса	Масштаб
РП	43,55	1:20
Лист	Листов 1	

Мосгипротранс

Копировал Усц Формат А4

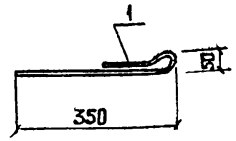

Длина развертки – 550 мм

Привязан

Инв. №

Нач отд	Москалец	
Гл спец	Федотов	
Н контр	Коханова	
Гл инж пр	Ухлина	
Ст инж	Балашова	
Инж	Столба	

ТПР 901-2-0153.87 КЖСИ.2.2

Изделие соединительное МС-5

Стадия	Масса	Масштаб
РП	0,34	1:10
Лист	Листов 1	

А-1-10-ГОСТ 5781-82

Мосгипротранс

Копировал Усц Формат А4

28022-02

901-2-0153.87 Альбом II

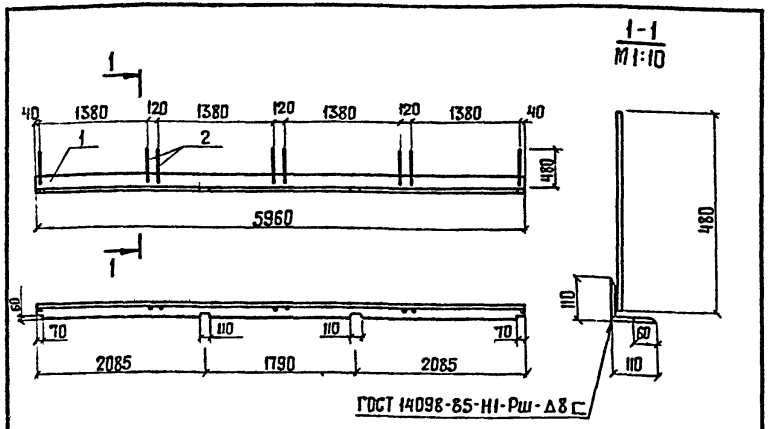

Формат	Зона	Поз.	Обозначение	Наименование	Кол.	Примеч.
				МС-9		
				Документация		
			КЖСИ.ТУ	Технические условия		
				Детали		
Б4		1	КЖСИ.2.4.01	Уголок $\frac{110\times110\times8\ ГОСТ\ 8509-72^*}{СТ3\ пс\ ГОСТ\ 535-79}$	1	79,2 кг
Б4		2	.02	Анкер А-1-12 ГОСТ 5781-82	8	0,42 кг

Привязан

Инв. №

Нач.отд.	Москалец		
Гл.спец.	Федотов		
Н.контр.	Коханова		
Гл.инж.р.	Ухлина		
Ст.инж.	Балашова		
Инж.	Столба		

ТПР 901-2-0153.87 КЖСИ.2.4

Изделие соединительное МС-7

Стадия	Масса	Масштаб
РП	82,56	1:100
Лист	Листов 1	

Мосгипротранс

Копировал Формат А4

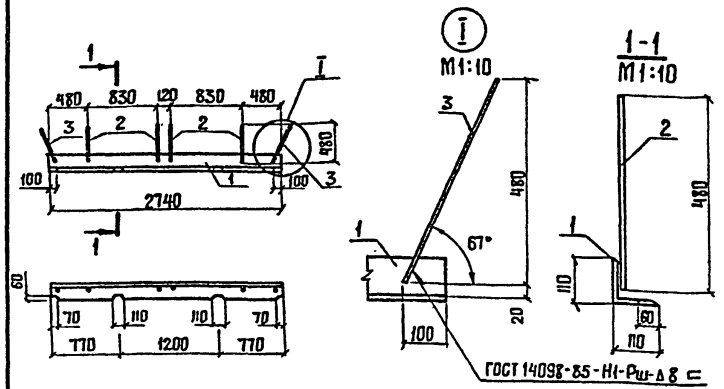

Формат	Зона	Поз.	Обозначение	Наименование	Кол.	Примеч.
				МС-6		
				Документация		
			КЖСИ.ТУ	Технические условия		
				Детали		
Б4		1	КЖСИ.23.01	Уголок $\frac{110\times110\times8\ ГОСТ\ 8509-72^*}{СТ3\ пс\ ГОСТ\ 535-79}$	1	37,26 кг
Б4		2	.02	Анкер А-1-12 ГОСТ 5781-82	4	0,42 кг
Б4		3	.03	Анкер А-1-12 ГОСТ 5781-82	2	0,49 кг

Привязан

Инв. №

Нач.отд.	Москалец		
Гл.спец.	Федотов		
Н.контр.	Коханова		
Гл.инж.р.	Ухлина		
Ст.инж.	Балашова		
Инж.	Столба		

ТПР 901-2-0153.87 КЖСИ.2.3

Изделие соединительное МС-6

Стадия	Масса	Масштаб
РП	39,96	1:100
Лист	Листов 1	

Мосгипротранс

Копировал Формат А4

22088-02

901-2-0153.87 Альбом II

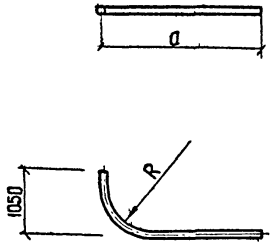

Длина развертки – L_1 = 2800 мм
L_2 = 2900 мм

Марка	Обозначение	Размеры, мм		Материалы	Масса
		a	R		
МН-3	КЖСИ.3.1.01	2000	600	Труба 4×80 ГОСТ 3262-75	20,85 кг
МН-4	.02	2100	400	Труба 3,5×50 ГОСТ 3262-75	12,2 кг

Привязан

Инв.N

Нач.отд.	Московец		
Гл.спец.	Федотов		
Н.контр.	Коханова		
Гл.инж.проект.	Ухлина		
Ст.инж.	Дубробина		
Ст.инж.	Болошова		

Взам.инв.N | Подпись и дата | Инв.N подл.

ТПР 901-2-0153.87 КЖСИ. 3.1

Изделия закладные МН-3, МН-4

Стадия	Масса	Масштаб
РП		1:50
Лист		Листов

Смотреть таблицу исполнений

Мосгипротранс

Копировал

Формат А4

22028-01

6