ТИПОВОЙ ПРОЕКТ 503-1-41С.86

ПРОИЗВОДСТВЕННЫЙ КОРПУС АВТОТРАНСПОРТНОГО ПРЕДПРИЯТИЯ НА 300 ГРУЗОВЫХ АВТОМОБИЛЕЙ ДЛЯ ЮЖНЫХ РАЙОНОВ

АЛЬБОМ VII

ЗАДАНИЕ ЗАВОДУ-ИЗГОТОВИТЕЛЮ НА ЭЛЕКТРООБОРУДОВАНИЕ И АВТОМАТИЗАЦИЮ САНИТАРНО-ТЕХНИЧЕСКИХ СИСТЕМ

Нф 1421/07

цена 1-10

				Привязан:
Инв. №				

Копировал Бродт. Формат А3

ТИПОВОЙ ПРОЕКТ
503-1-41с.86

ПРОИЗВОДСТВЕННЫЙ КОРПУС АВТОТРАНСПОРТНОГО ПРЕДПРИЯТИЯ НА 300 ГРУЗОВЫХ АВТОМОБИЛЕЙ ДЛЯ ЮЖНЫХ РАЙОНОВ

АЛЬБОМ VII

ЗАДАНИЕ ЗАВОДУ-ИЗГОТОВИТЕЛЮ НА ЭЛЕКТРООБОРУДОВАНИЕ И АВТОМАТИЗАЦИЮ САНИТАРНО-ТЕХНИЧЕСКИХ СИСТЕМ

РАЗРАБОТАН НОВОСИБИРСКИМ ФИЛИАЛОМ ИНСТИТУТА „ГИПРОАВТОТРАНС"

УТВЕРЖДЁН И ВВЕДЁН В ДЕЙСТВИЕ МИНАВТОТРАНСОМ РСФСР 28.11.1984 г.
ПРОТОКОЛ №79

ГЛАВНЫЙ ИНЖЕНЕР ФИЛИАЛА Я.И.ВИЛЬБЕРГЕР
ГЛАВНЫЙ ИНЖЕНЕР ПРОЕКТА Ю.В.НИКИТИН

				Привязан:
Инв.№				

Альбом VII

Типовой проект 503

Начало

Наименование	Марка листа	№ страницы
Содержание альбома		2
Приточная система П1. Щит управления		
Технические данные аппаратов	АСС-1	3
Приточная система П1. Щит управления		
Чертеж общего вида	АСС-2	4
Приточная система П1. Щит управления		
Схема электрическая соединений (на 2х листах)	АСС-3	5-6
Приточная система П1. Щит управления		
Таблица перечня надписей	АСС-4	7
Приточная система П2. Щит управления		
Технические данные аппаратов	АСС-5	8
Приточная система П2. Щит управления.		
Чертеж общего вида	АСС-6	9
Приточная система П2. Щит управления.		
Схема электрическая соединений (на 2х листах)	АСС-7	10-11
Приточная система П2. Щит управления.		
Таблица перечня надписей	АСС-8	12
Приточная система П3(П6,П7) Щит управления		
Технические данные аппаратов	АСС-9	13
Приточная система П3(П6,П7). Щит управления		
Чертеж общего вида	АСС-10	14
Приточная система П3(П6,П7) Щит управления		
Схема электрическая соединений (на 2х листах)	АСС-11	15-16
Приточная система П3(П6,П7) Щит управления		
Таблица перечня надписей	АСС-12	17
Приточная система П4(П5) Щит управления.		

окончание

Наименование	Марка листа	№ страницы
Технические данные аппаратов	АСС-13	18
Приточная система П4(П5) Щит управления		
Чертеж общего вида	АСС-14	19
Приточная система П4(П5). Щит управления		
Схема электрическая соединений (на 2х листах)	АСС-15	20-21
Приточная система П4(П5) Щит управления		
Таблица перечня надписей	АСС-16	22
Щит управления ЩУ1(ЩУ2.. ЩУ6). Технические данные аппаратов	АСС-17	23
Щит управления ЩУ1(ЩУ2.. ЩУ6). Чертеж общего вида.	АСС-18	24
Щит управления ЩУ1(ЩУ2..ЩУ6). Схема электрическая соединений (на 2 листах)	АСС-19	25-26
Щит управления ЩУ1(ЩУ2.. ЩУ6) Таблица перечня надписей	АСС-20	27

Инв.№ подл. | Подпись и дата | Взам.инв.№

Привязан

Инв.№

ГИП	Никитин	
Нач.отд.	Архитов	
Гл.спец.	Стенин	
Рук.гр.	Смирнова	
Ст.инж.	Суслов В	

503-1-41С.86 АСС

Автотранспортное предприятие на 300 грузовых автомобилей для южных районов

Производственный корпус

Стадия	Лист	Листов
РП	1	1

Содержание альбома: Задание заводу изготовителю

ГИПРОАВТОТРАНС Новосибирский филиал

Формат	Зона	Позиция	Обозначение	Наименование	Кол.	Примечание
				Документация		
А3			503 АСС2	Чертеж общего вида	01	
А3			503 АСС3	Схема электрическая соединений	02	
А4			503 АСС4	Таблица перечня надписей	01	
				Сборочные единицы		
				Н1 01		
		01		Выключатель А63-Н43		
				U~220В Ip=2А, отс.10	01	SF
		02		Реле РВП72-3121-00У4		
				~220В в.в.3мин	01	К7
		03		Реле РПУ2-362023У3		К1...К7
				~220В	07	
		04		Реле РПУ2.362003У3		
				~220В	01	К8

Формат	Зона	Позиция	Обозначение	Наименование	Кол.	Примечание
		05		Предохранитель ПП-10У3, пл.вст.		
				ВТФ63У3	01	F4
		06		Прерыватель СИП-01У4		
				U~220В	01	Р
				Н51 01		
		07		Переключатель		
				УП5312-С86У3	01	SA1
		08		Переключатель		
				УП5311-С225У3	01	SA4
		09		Переключатель		
				УП5311-А225У3	01	SA5
		10		Выключатель		
				ПВ1-10У4, исп.1	02	SA2,SA3
		11		Кнопка КЕ011У3, исп.2	02	SB5,SB6
		12		Кнопка КЕ011У3, исп.4	02	SB2,SB4
		13		Кнопка КЕ011У3 исп.5		SB1,SB3
				толкатель красный	03	SB7
		14		Арматура светосигнальная АСЛ11У2		
				цвет зеленый	01	HL1
		15		То же, цвет оранжевый	01	HL2
				Блок из 10 зажимов БЗ24	03	X1...X3

Типовой проект 503

Инв.№ подл. | Подпись и дата | Взам.инв.№

ГИП	Никитин		
Нач.отд.	Архипов		
Гл.спец.	Степин		
Рук.гр.	Старчаф		
Ст.инж.	Суслов		

503-1-41С.86 АСС

Автотранспортное предприятие на 300 грузовых автомобилей для южных районов

Производственный корпус

Стадия	Лист	Листов
РП	1-1	2

Приточная система П1. Щит управления. Технические данные аппаратов

ГИПРОАВТОТРАНС Новосибирский филиал

Копир. Б.Н.И-

Инв.№ подл. | Подпись и дата | Взам.инв.№

503-1-41С.86 АСС

Лист 1-2

Альбом VII

Типовой проект 503-

Вид спереди
Дверь не показана

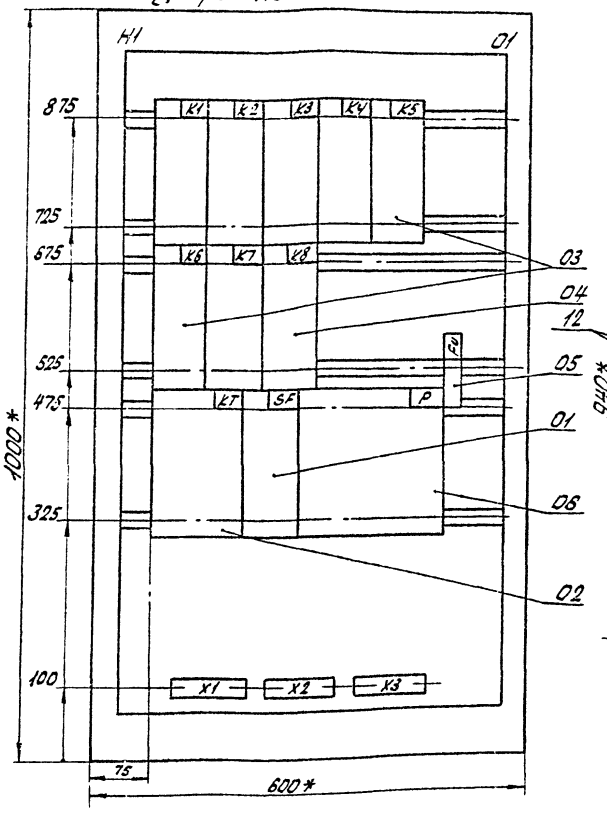

Дверь ящика
(вид спереди)

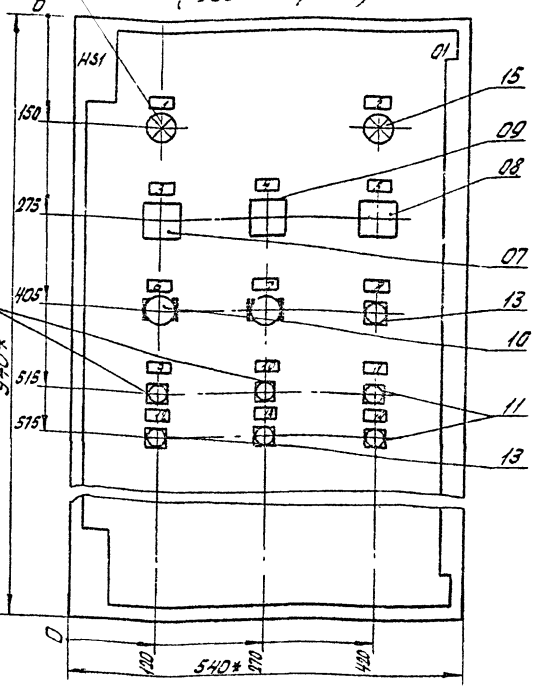

1.* Размеры для справок.
2. В контуре табличек и аппаратов указаны номера надписей по перечню надписей.
3. Глубина ящика 350 мм.

ГИП	Никитин		
Нач.отд	Архипов		
Гл.спец	Стенин		
Рик.гр	Сучк		
Ст.инж	Суслов		

503-1-41С.86 АСС

Автотранспортное предприятие на 300 грузовых автомобилей для южных районов

Производственный корпус

Стадия	Лист	Листов
РП	2	

Приточная система П1. Щит управления. Чертеж общего вида

ГИПРОАВТОТРАНС Новосибирский филиал

Инв. № подл. | Подпись и дата | Взам. инв. №

Копировал: Сравастьянова Формат: А3

Альбом VII

Типовой проект 503

Вид спереди

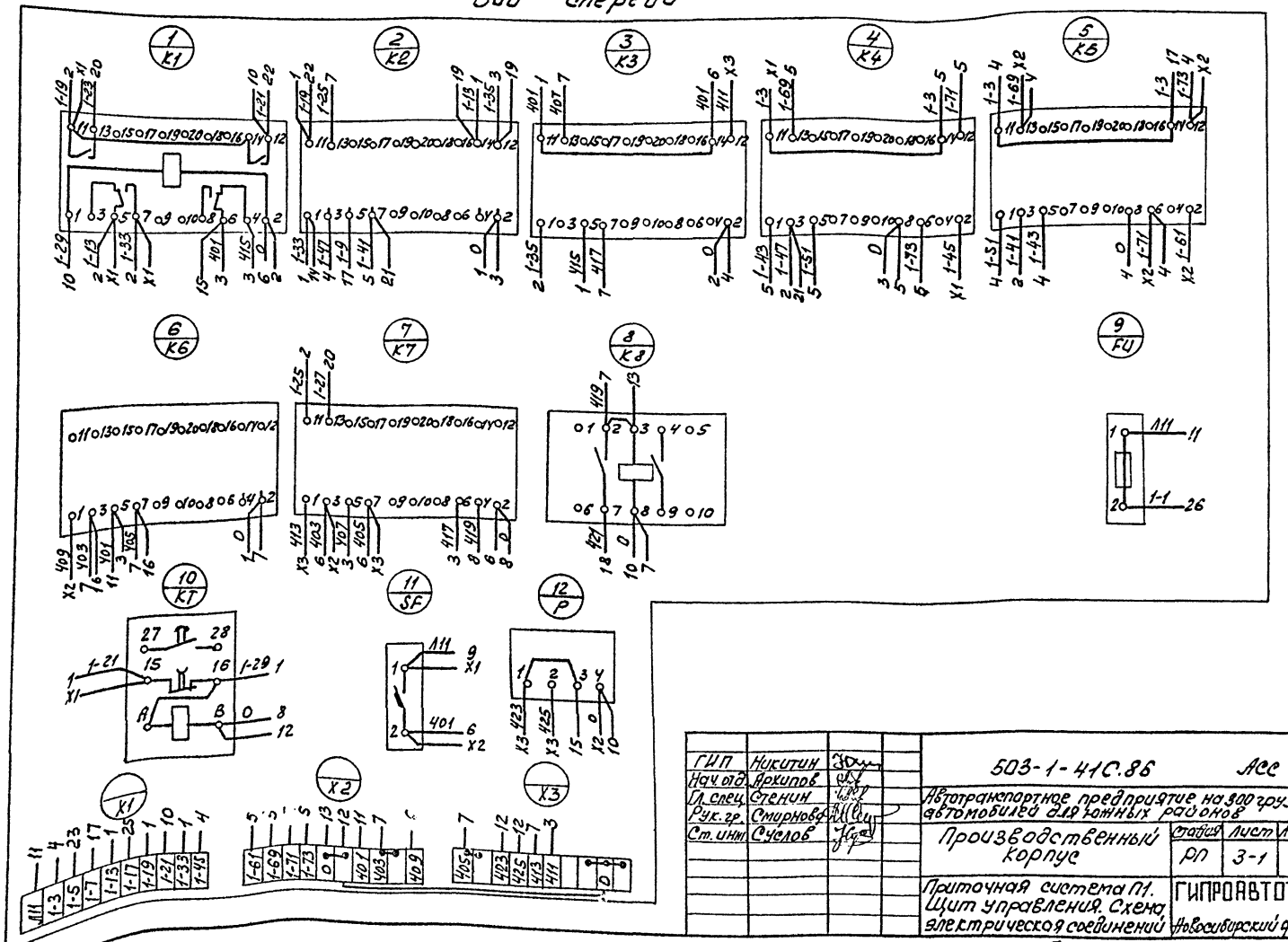

ГИП	Никитин		503-1-41С.86 АСС	
Нач. отд.	Аркипов		Автотранспортное предприятие на 300 грузовых автомобилей для южных районов	
Гл. спец.	Стенин		Производственный корпус	Стадия: РП; Лист: 3-1; Листов: 2
Рук. гр.	Смирнова		Приточная система П1. Щит управления. Схема электрическая соединений	ГИПРОАВТОТРАНС Новосибирский филиал
Ст. инж.	Суслов			

Копир. Груз. Формат А3

Инв. № подл. | Подпись и дата | Взам. инв. №

Альбом VII

Типовой проект 503

Дверь ящика
Вид со стороны монтажа

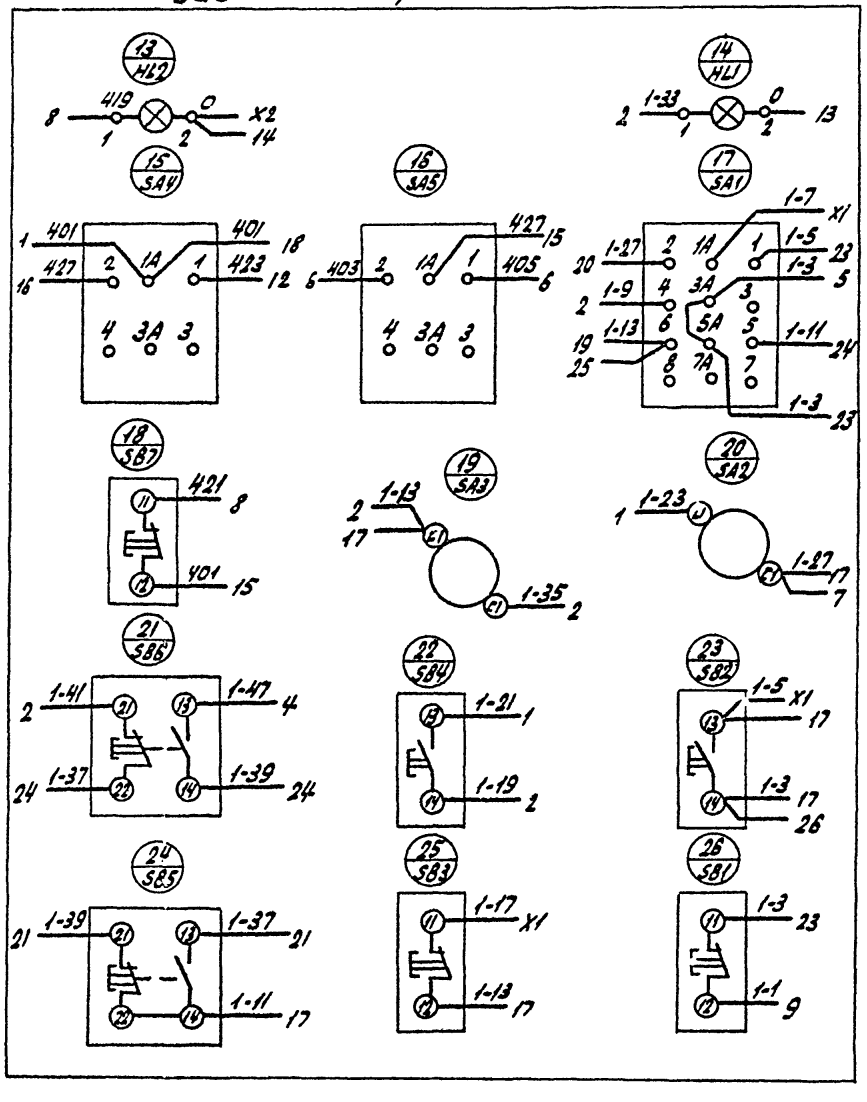

Инв. № подл.	Подпись и дата	Взам. инв. №

503-1-41С.86 -АСС

Лист 3-2

Копировал: Севастьянова Формат А3

Альбом VII

Типовой проект 503

Панель	Строка	Надпись	Поз. обозначение	Место надписи	Текст	Кол.	Вид шрифта	Заготовка
		1	HL1	Табличка	Нормальная работа	01		
		2	HL2	тоже	Авария	01		
		3	SA1	"	Управление системой			
					Опробование-Откл.-Дист"	01		
		4	SA5	"	Температура			
					„Повысить-Откл.-Понизить"	01		
		5	SA4	"	„Ручное-Откл.-Автомат"	01		
		6	SA2	"	Режим „Зима-Лето"	01		
		7	SA3	"	Промежуточное реле			
					„Вкл-Выкл."	01		
		8	SB7	"	Свет аварийного сигнала	01		
		9	SB2	"	Опробование системы „Пуск"	01		
		10	SB4	"	Автоматическое управление			
					системой „Вкл."	01		
		11	SB6	"	Клапан наружного воз-			
					духа „Закрыть"	01		
		12	SB1	"	Опробование системы			
					„Стоп"	01		
		13	SB3	"	Автоматическое управ-			
					ление системой „Стоп"	01		
		14	SB5	"	Клапан наружного воздуха			
					„Открыть"	01		

Взам. инв. № | Подпись и дата | Инв. № подл.

ГИП	Никитин	
Нач. отд	Архипов	
Гл. спец	Стенин	
Рук. гр.	Стирнова	
Ст. инж.	Суслов	

503-1-41 С. 86 - АСС

Автотранспортное предприятие на 300 грузовых автомобилей для равнинных районов

Производственный корпус

Стадия	Лист	Листов
РП	4	

Приточная система П1 Щит управления. Таблица перечня надписей

ГИПРОАВТОТРАНС Новосибирский филиал

Панель	Строка	Надпись	Поз. обозначение	Место надписи	Текст	Кол.	Вид шрифта	Заготовка

Взам. инв. № | Подпись и дата | Инв. № подл.

Лист

Копир.

Альбом VII

Типовой проект 503

Формат	Зона	Поз.	Обозначение	Наименование	Кол.	Примечание
				Документация		
А3			503 АСС6	Чертеж общего вида	01	
А3			503 АСС7	Схема электрическая соединений	02	
А4			503 АСС8	Таблица перечня надписей	01	
				Сборочные единицы		
				Н1 01		
		01		Выключатель автоматический АВ3-М3В Iн.расц=2А, отс10,	01	SF
		02		Реле РВП72-31210004 ~220В в.в. 3мин.	01	KT
		03		Реле РПУ2-36202.3У3 ~220В	08	K1...K7; K9

Формат	Зона	Поз.	Обозначение	Наименование	Кол.	Примечание
		04		Реле РПУ2-36200.3У3, ~220В	01	K8
		05		Прерыватель СИП-01УМ, 220В	01	P
		06		Предохранитель ППТ-10У3, пл.вст ВТФ6 Н51 01	01	FU
		07		Переключатель УП5312-С2644	01	SA1
		08		Переключатель УП5311-А225У3	01	SA5
		09		Переключатель УП5313-С322-У3	01	SA4
		10		Выключатель П81-10У3, исп.1	02	SA2; SA3
		11		Кнопка КЕ011У3, исп.4	02	SB4, SB2
		12		Кнопка, КЕ011У3, исп.5, тол.красный	03	SB1; SB3; SB7
		13		Кнопка КЕ011У3 исп.2	02	SB5, SB6
		14		Арматура светосигнальная, АСЛ11У3 „Зел."	01	HL1
		15		Арматура светосигнальная, АСЛ-11У3 „оранж."	01	HL2
				Блок из 10 зажимов БЗ24	04	X1...X4

ГИП	Никитин		
Нач.отд	Архипов		
Гл.спец	Стенин		
Рук.гр	Смирнов		
Ст.инж.	Суслов		

503-1-41С.85 АСС

Автотранспортное предприятие на 300 грузовых автомобилей для южных районов

Производственный корпус

Стадия	Лист	Листов
РП	5-1	2

Приточная система П2. Щит управления. Технические данные аппаратов

ГИПРОАВТОТРАНС Новосибирский филиал

503-1-41С.86 АСС Лист 5-2

Копировал: Севастьянова Формат: А3

Альбом V

Типовой проект 503-

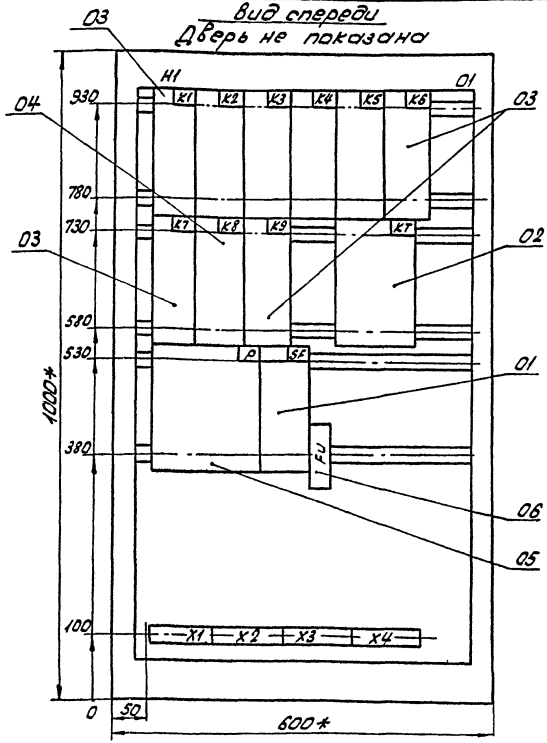

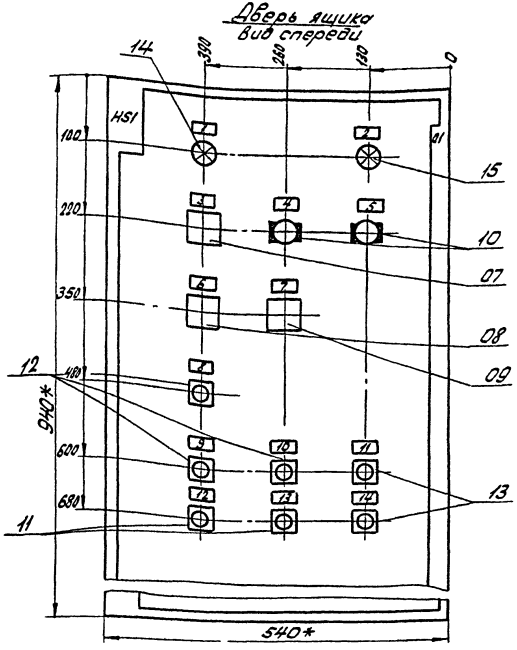

1.* Размеры для справок.
2. В контуре табличек и аппаратов указаны номера надписей по перечню надписей.
3. Глубина ящика 350 мм.

ГИП	Никитин		503-1-41С.86		АСС	
Нач.отд.	Архипов		Автотранспортное предприятие на 300 грузовых автомобилей для южных районов			
Гл.спец.	Стенин		Производственный корпус	Стадия	Лист	Листов
Рук.гр.	Смирнов			РП	6	
Ст.инж.	Суслов		Приточная система П2. Щит управления. Чертеж общего вида	ГИПРОАВТОТРАНС Новосибирский филиал		

Инв.№ | Подпись и дата | Взамен инв.№

Альбом VII

Типовой проект 503

Вид спереди

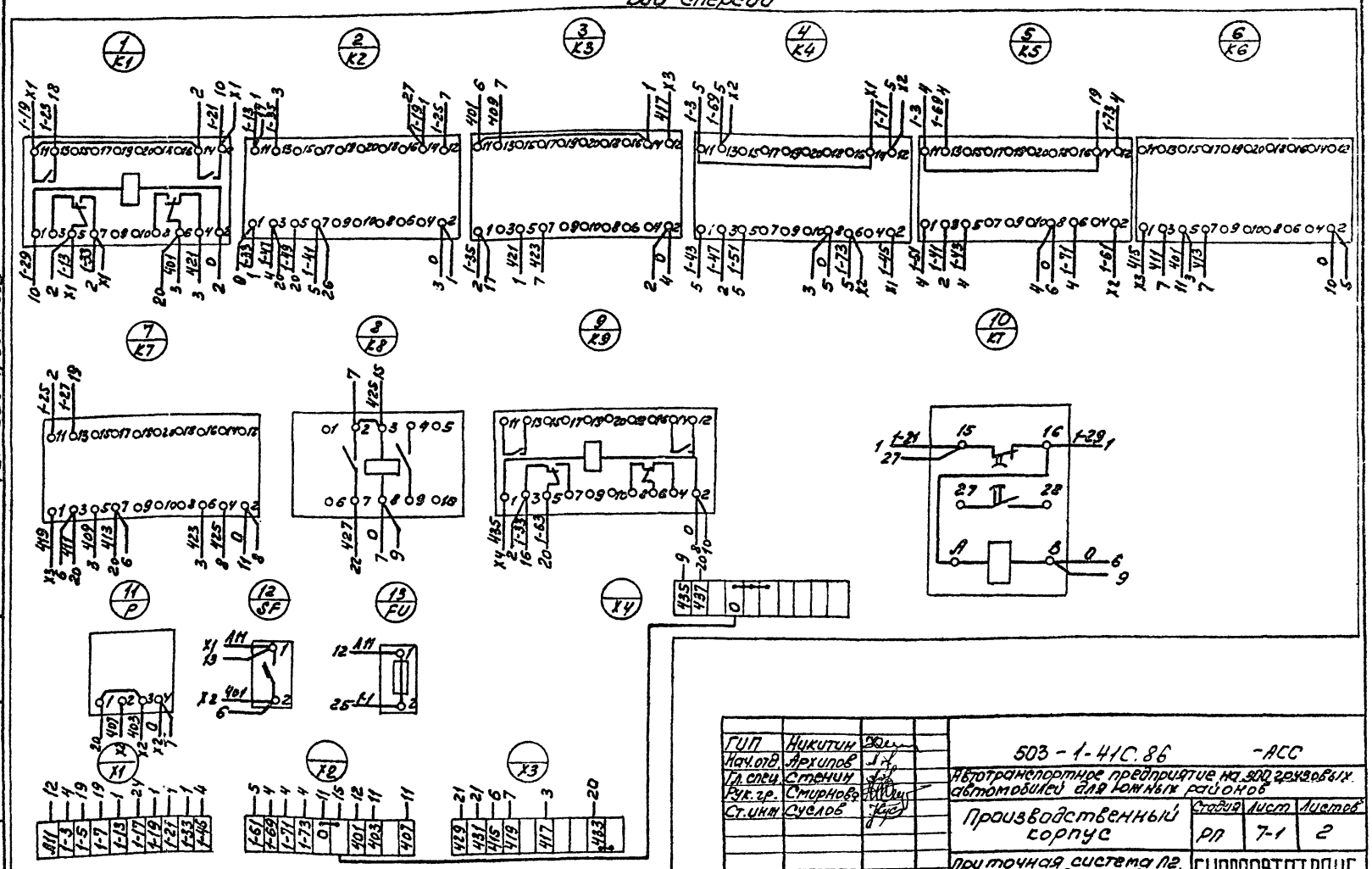

ГИП	Никитин		503-1-41С.86 -АСС		
Нач.отд.	Архипов		Автотранспортное предприятие на 300 грузовых автомобилей для горных районов		
Гл.спец.	Степнин		Производственный корпус	Стадия	Лист	Листов
Рук.гр.	Смирнов			РП	7-1	2
Ст.инж.	Суслов		Приточная система П2. Щит управления. Схема электрической соединений	ГИПРОАВТОТРАНС Новосибирский филиал		

Копир. Бруз-

Формат А4

Инв.№ подл. | Подпись и дата | Взам. инв.№

Дверь (вид со стороны монтажа)

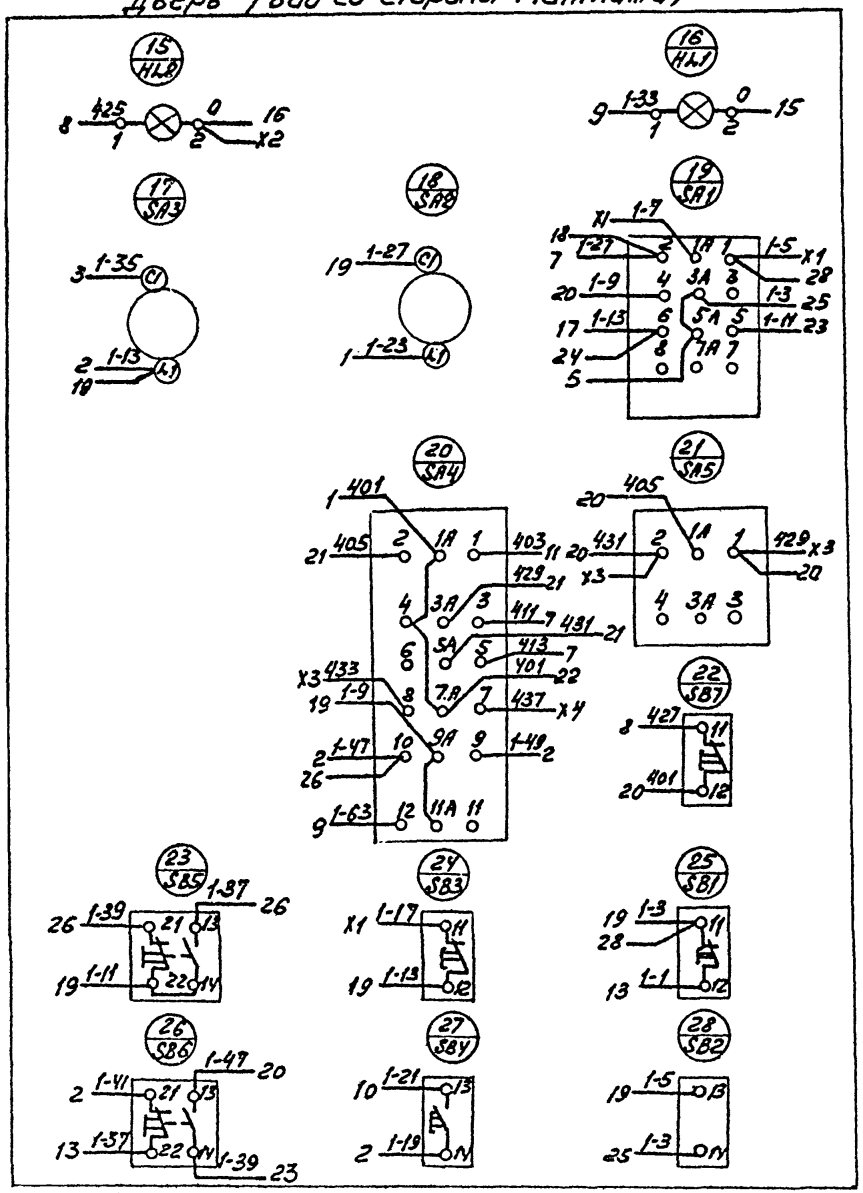

Альбом VII

Типовой проект 503

Инв.№ подл.	Подпись и дата	Взам. инв.№

503-1-41С.86 АСС

Лист 7-2

Копир. Груз- Формат А2

Альбом VII

Типовой проект 503

Панель	Строка	Надпись	Поз. обозначение	Место надписи	Текст	Кол.	Вид шрифта	Заготовка
		1	HL1	Табличка	Нормальная работа	01		
		2	HL2	тоже	Авар я	01		
		3	SA1	"	Избиратель управления			
					„Опроб.-Откл.-Дист.	01		
		4	SA2	"	Режим „Зима-Лето"	01		
		5	SA3	"	Автоматическое управле-			
					ние „Включено"	01		
		6	SA5	"	Температура „Понизить-			
					Повысить"	01		
		7	SA4	"	Избиратель режима			
					„Рабочий-нерабочий	01		
		8	SB7	"	Съем аварийного сигнала	01		
		9	SB1	"	Вентилятор „Опробование			
					Выключить"	01		
		10	SB3	"	Вентилятор „Выключить"	01		
		11	SB5	"	Заслонка наружного возду-			
					ха „Открыть"	01		
		12	SB2	"	Вентилятор „Опробование			
					Включить	01		
		13	SB4	"	Вентилятор „Включить"	01		
		14	SB6	"	Заслонка наружного воздуха			
					„Закрыть"	01		

Взам. инв. №

Подпись и дата

Инв. № подл.

ГИП	Никитин	
Нач. отд.	Архипов	
Гл. спец.	Стенин	
Рук. гр.	Снурнова	
Ст. инж.	Суслов	

503-1-41С.85 - АСС

Автотранспортное предприятие на 300 грузовых автомобилей для южных районов

Производственный корпус

Стадия	Лист	Листов
РП	8-1	2

Приточная система пр. шт. управления. Таблица, перечень надписей

ГИПРОАВТОТРАНС Новосибирский филиал

Панель	Строка	Надпись	Поз. обозначение	Место надписи	Текст	Кол.	Вид шрифта	Заготовка

Взам. инв. №

Подпись и дата

Инв. № подл.

Лист

Копир. Бруз- Формат А3

Альбом VII

Типовой проект 503

Формат	Зона	Поз.	Обозначение	Наименование	Кол.	Примечание
				Документация		
А3			503 АСС10	Чертеж общего вида	01	
А3			503 АСС11	Схема электрическая соединений	02	
А4			503. АСС12	Таблица перечня надписей	01	
				Сборочные единицы		
				Н1 01		
		01		Выключатель А63-МУ3		
				U~220В, Ip=2А, отс.10	01	SF
		02		Реле РВП72-3121-00У4		
				U~220В, в.в. 3 мин	01	K7
		03		Реле РПУ2-362023У3		
				U~220В	07	K1...K7
		04		Реле РПУ-362003У3		
				U~220В	01	K8

Взам. инв. №

Подпись и дата

Инв. № подл.

ГИП	Никитин		503-1-41С.86 -АСС
Нач. отд.	Архипов		Автотранспортное предприятие на 300 грузовых автомобилей для южных районов
Гл. спец.	Стенин		Производственный корпус
Рук. гр.	Смирнова		Стадия: РП; Лист: 9-1; Листов: 2
Ст. инж.	Суслов		Приточная система П3П6, П7. Щит управления. Технические данные аппаратов.
			ГИПРОАВТОТРАНС Новосибирский филиал

Формат	Зона	Поз.	Обозначение	Наименование	Кол.	Примечание
		05		Предохранитель ПП-10У3, плавкая		
				вставка ВТФ6У3	01	FU
		06		Прерыватель СИП-014М		
				U~220В	01	P
				H S1 01		
		07		Переключатель		
				УП5312-С86У3	01	SA1
		08		Переключатель		
				УП5311-С225-У3	01	SA4
		09		Переключатель		
				УП5311-А225 У3	01	SA5
		10		Выключатель		
				ПВ1-10У4, исп.1	02	SA2, SA3
		11		Кнопка КЕ011У3, исп.2	02	SB5, SB6
		12		Кнопка КЕ011У3, исп.4	02	SB2, SB4
		13		Кнопка КЕ011У3, исп.5		SB1,
				толкатель красный	03	SB3, SB7
		14		Арматура светосигнальная АСЛ11У2		
				Цвет зеленый	01	HL1
		15		То же, цвет оранжевый	01	HL2
				Блок из 10 зажимов		
				БЗ24	03	X1, X2, X3

503-1-41С.86 -АСС		Лист 9-2

Копир. Брум- Формат А5

Альбом VII

Типовой проект 503

Инв. № подл. | Подпись и дата | Взам. инв. №

Вид спереди
Дверь не показана

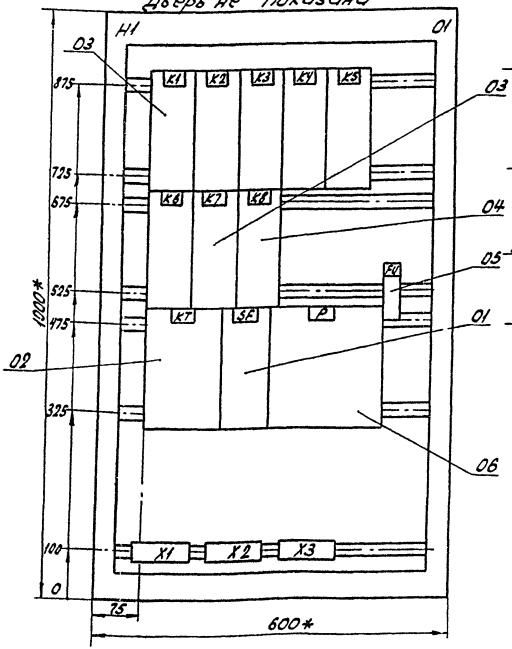

Дверь ящика
Вид спереди

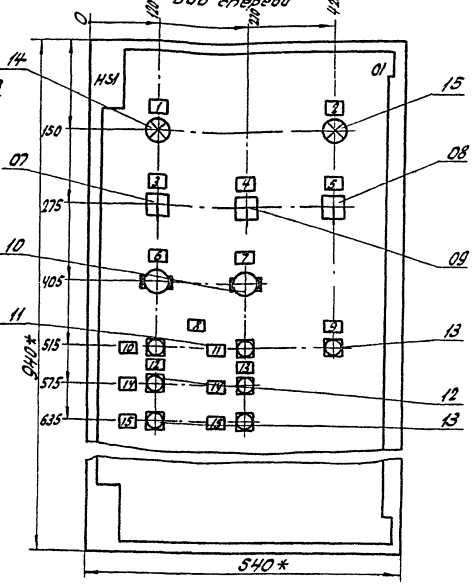

1.* Размеры для справок.
2. В контуре табличек и аппаратов указаны номера надписей по перечню надписей
3. Глубина ящика 350 мм.
4. По данному чертежу изготовить 3 ящика.

ГИП	Никитин		503-1-41С.86 АСС	
Нач.отд.	Архипов		Автотранспортное предприятие на 300 грузовых автомобилей для южных районов	
Гл.спец.	Стенин		Производственный корпус	Стадия: РП; Лист: 10; Листов:
Рук.гр.	Смирнова			
Ст.инж.	Суслов		Приточная система П3 (П6,П7), щит управления. Чертеж общего вида	ГИПРОАВТОТРАНС Новосибирский филиал

Копировал: Севостьянова Формат: А3

Альбом VIII

Типовой проект 503-

Вид спереди

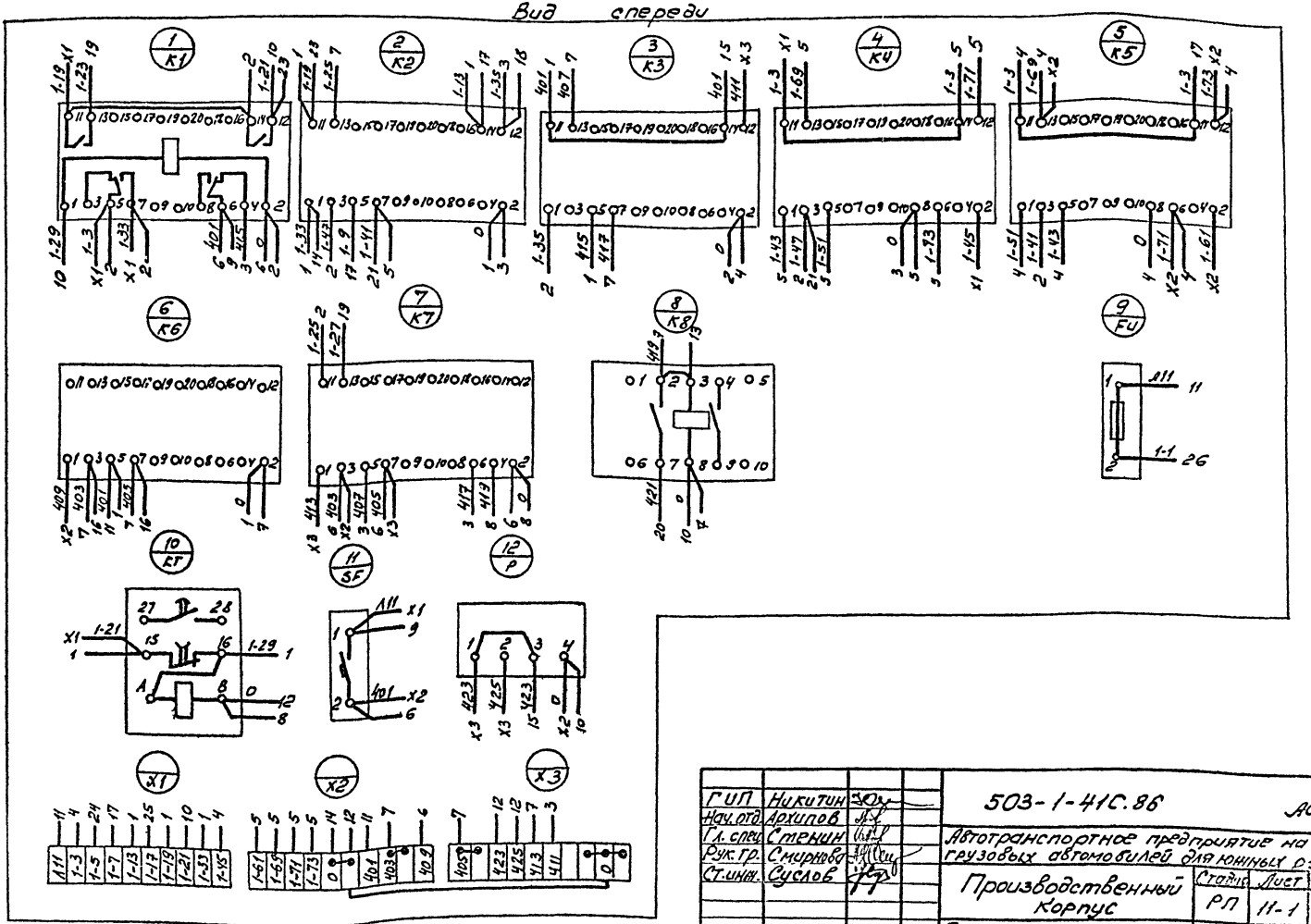

ГИП	Никитин		
Нач. отд.	Архипов		
Гл. спец.	Стрнин		
Рук. гр.	Смирнов		
Ст. инж.	Суслов		

503-1-41С.86 АСС

Автотранспортное предприятие на 300 грузовых автомобилей для южных районов

Производственный корпус

Стадия	Лист	Листов
РП	11-1	2

Приточная система П3/П6/П7
Щит управления. Схема электрических соединений.

ГИПРОАВТОТРАНС Новосибирский филиал

Инв. № подл. | Подпись и дата | Взам. инв. №

Альбом VII

Типовой проект 503-

Дверь щита (Вид со стороны монтажа)

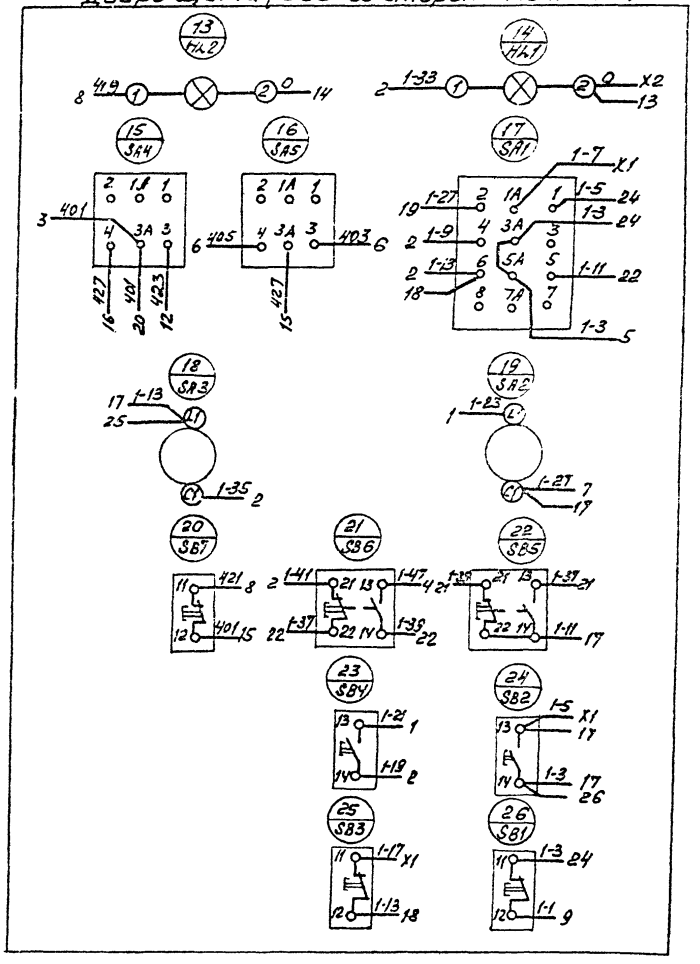

Инв.№ подл.	Подпись и дата	Взам.инв.№	

503-1-41С.86 АСС Лист 11-2

Копир. Друк. Формат

Альбом III

Типовой проект 503-

Панель	Строка	Надпись	Поз. обозначение	Место надписи	Текст	Кол.	Вид шрифта	Заготовка
		1	HL1	Табличка	Нормальная работа	01		
		2	HL2	То же	Авария	01		
		3	SA1	"	Управление системой			
					„Опробование-Откл.-Дистанционное"	01		
		4	SA5	"	Температура			
					„Повысить-Откл.-Понизить"	01		
		5	SA4	"	„Ручное-Откл.-Автомат"	01		
		6	SA2	"	Режим „Зима-Лето"	01		
		7	SA3	"	Промежуточное реле			
					„Вкл-Выкл."	01		
		8		"	Клапан наружного воздуха	01		
		9	SB7	"	Съем аварийного сигнала	01		
		10	SB5	"	Открыть	01		
		11	SB6	"	Закрыть	01		
		12		"	Опробование системы	01		
		13		"	Автоматическое управление			
					системой	01		
		14	SB2,SB4		Включить	02		
		15	SB1,SB3		Выключить	02		

Взам. инв.№

Подп. и дата

Инв.№ подл.

ГИП	Никитин		
Нач.отд.	Архипов		
Гл.спец.	Стенин		
Рук.гр.	Смирнов		
Ст.инж.	Суслов		

503-1-41С.86 АСС

Автотранспортное предприятие на 300 грузовых автомобилей для южных районов

Производственный корпус

Стадия	Лист	Листов
РП	12	

Приточная система П3 (П6, П7). Щит управления. Таблица перечня надписей

ГИПРОАВТОТРАНС Новосибирский филиал

Панель	Строка	Надпись	Поз. обозначение	Место надписи	Текст	Кол.	Вид шрифта	Заготовка

Взам. инв.№

Подпись и дата

Инв.№ подл.

Альбом III

Типовой проект 503-

Формат	Зона	Позиция	Обозначение	Наименование	Кол.	Примечание
				Документация		
А3			503- АСС14	Чертеж общего вида	01	
А3			503- АСС15	Схема электрическая соединений	02	
А4			503- АСС16	Таблица перечня надписей	02	
				Сборочные единицы		
				Н1 01		
		01		Выключатель автоматический А63-М3У3, Iн.р.=2А, отс 10	01	SF
		02		Реле РВП72-3130034, ~220В 8.8. 3мин	02	КТ1, КТ2
		03		Реле РПУ2-3600233В, ~220В	02	К1; К11
		04		Реле РПУ2-3620033У3, ~220В	01	К10
		05		Реле РПУ2-3620233У3, ~220В	07	К2, К4..К9
		06		Реле РПУ2-3640233У3, ~220В	01	К3
		07		Предохранитель ПП7-10У3, пл. вст. ВТФ 6У3	04	FU1...FU4
		08		Прерыватель СШП-01УМ ~220В	01	Р
				Н51 01		
		09		Переключатель УП5312-Ф10.5У3	01	SA1
		10		Переключатель УП5311-С22.5У3	02	SA2, SA4
		11		Переключатель УП5311-А22.5У3	01	SA5
		12		Выключатель ПВ1-10У3, исп.1	01	SA3
		13		Кнопка КЕ011У3, исп.4	03	SB2, SB4, SB6
		14		Кнопка КЕ011У3, исп.5 толкатель красный	04	SB1, SB3, SB5, SB7
		15		Кнопка КЕ011У3, исп.2	02	SB8, SB9
		16		Арматура светосигнальная АСЛ11У2 цвет зеленый	01	HL1
		17		То же, цвет оранжевый	01	HL2
				Блок из 10 зажимов Б324	03	X1, X2, X3
				Блок из 5 зажимов Б324	01	X4

ГИП	Никитин		
Нач.отд.	Архипов		
Гл.спец.	Стенин		
Рук.гр.	Смирнов		
Ст.инж.	Суслов		

503-1-41С.86 АСС

Автотранспортное предприятие на 300 грузовых автомобилей для южных районов

Производственный корпус

Стадия	Лист	Листов
РП	13-1	2

Приточная система П4П5. Шит управления. Технические данные аппаратов

ГИПРОАВТОТРАНС Новосибирский филиал

Подпись и дата | Взам.инв.№ | Инв.№подл.

503-1-41С.86 АСС Лист 13-2

Копировал Формат А3

Альбом №

Типовой проект 503-

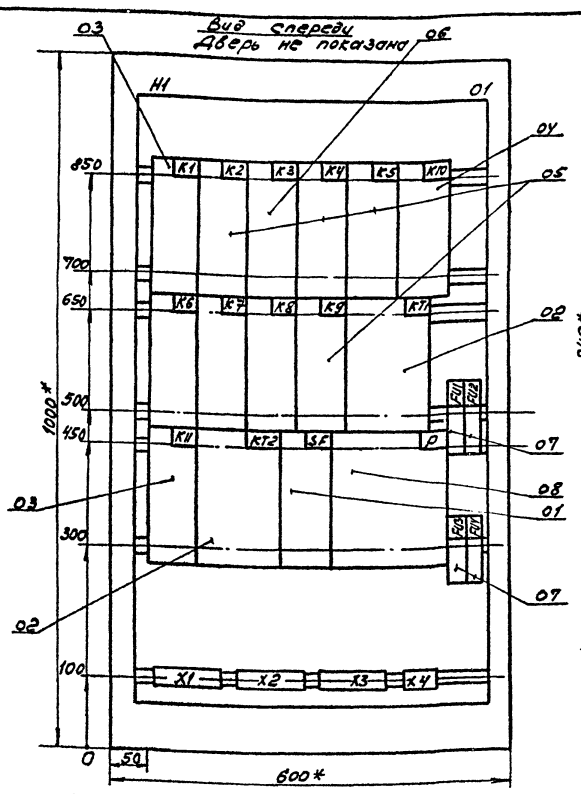

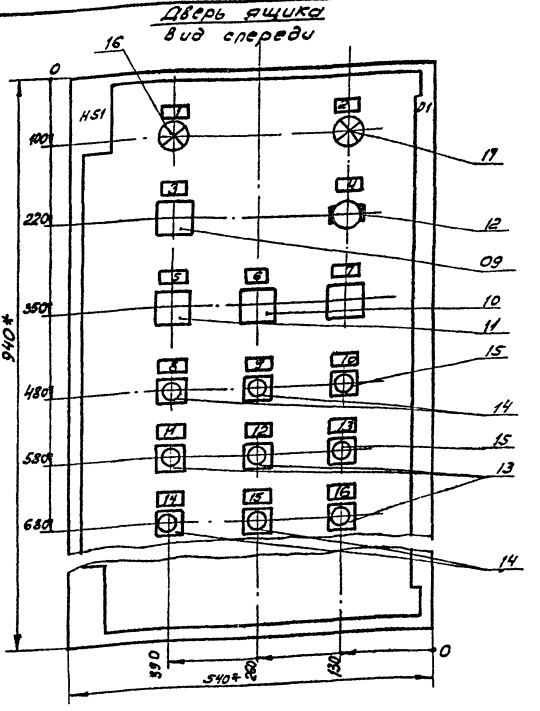

1.* Размеры для справок
2. В контуре табличек и аппаратов указаны номера надписей по перечню надписей.
3. Глубина ящика 350 мм.
4. По данному чертежу изготовить 2 ящика.

ГИП	Никитин		503-1-41С.86 - АСС
Нач.отд	Архипов		Автотранспортное предприятие на 300 грузовых автомобилей для южных районов
Гл.спец	Стенин		Производственный корпус
Рук.гр	Смирнов		Стадия: РП; Лист: 14
Стинж	Суслов		Приточная система П4/П5. Щит управления. Чертеж общего вида
			ГИПРОАВТОТРАНС Новосибирский филиал

Инв.№подл. | Подпись и дата | Взам.инв.№

Альбом VII

Типовой проект 503

Вид спереди

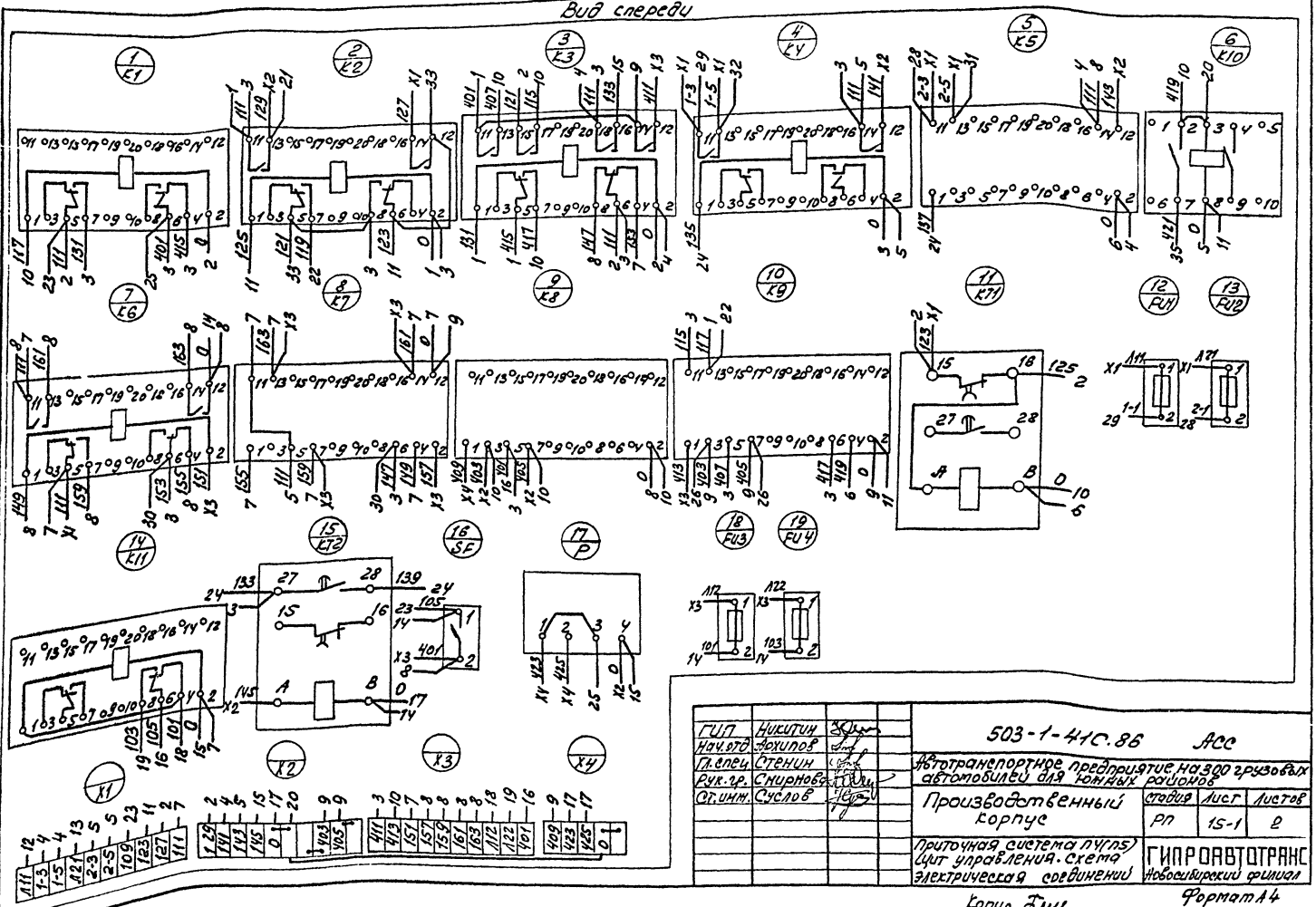

ГИП	Никитин		503-1-41С.86 АСС	
Нач.отд.	Архипов		Автотранспортное предприятие на 300 грузовых автомобилей для южных районов	
Гл.спец.	Стенин		Производственный корпус	стадия: РП; лист: 15-1; листов: 2
Рук.гр.	Смирнов		Приточная система П1(П5) Щит управления. Схема электрическая соединений	ГИПРОАВТОТРАНС Новосибирский филиал
Ст.инж.	Суслов			

Инв.№ подл. | Подпись и дата | Взам.инв.№

Копир. Груз.

Формат А4

Альбом VII

Типовой проект 503

Дверь (вид со стороны монтажа)

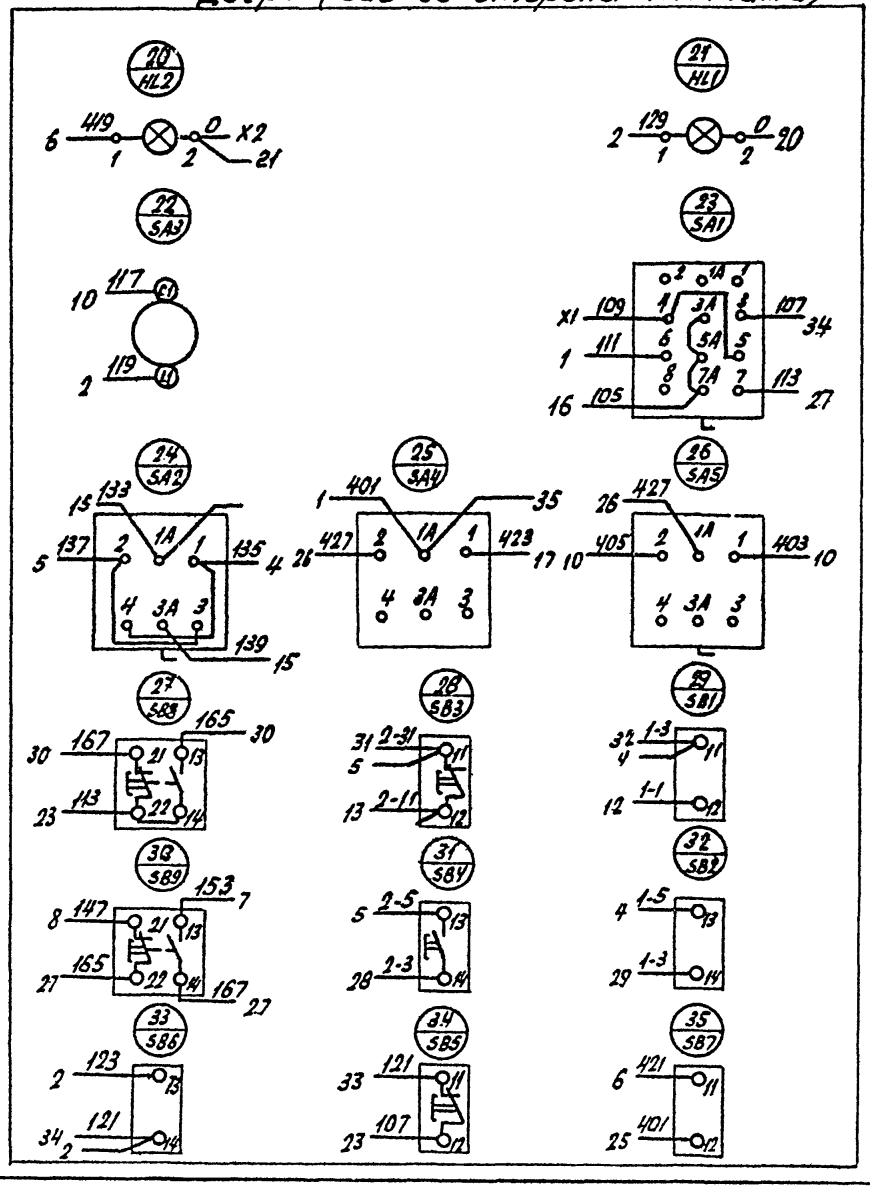

Инв.№ подл. | Подпись и дата | Взам.инв.№

Альбом VII

Типовой проект 503-

Позиция	Строка	Надписи	Поз. обозначение	Место надписи	Текст	Кол. вид	Масштаб	Заготовка
		1	HL1	Табличка	Нормальная работа	01		
		2	HL2	Тоже	Авария	01		
		3	SA1	"	Избиратель управления „Откл.-Мест.-Рук.-Дист."	01		
		4	SA3	"	Режим „Зима-Лето"	01		
		5	SA5	"	Температура „Понизить-Повысить"	01		
		6	SA4	"	Автомат.-Откл.-Ручное	01		
		7	SA2	"	Выбор вентилятора N1-N2	01		
		8	SB1	"	Вентилятор N1. Опробование „Закрыть"	01		
		9	SB3	"	Вентилятор N2. Опробование „Стоп"	01		
		10	SB8	"	Заслонка. Опробование „Закрыть"	01		
		11	SB6	"	Вентилятор N1. Опробование „Пуск"	01		
		12	SB4	"	Вентилятор N2. Опробование „Пуск"	01		
		13	SB9	"	Заслонка. Опробование „Открыть"	01		

ГИП	Никитин	
Нач.отд.	Артипов	
Гл.спец.	Стенин	
Рук.гр.	Смирнов	
Ст.инж.	Суслов	

503-1-41С.86 -АСС

Автотранспортное предприятие на 300 грузовых автомобилей для южных районов

Производственный корпус

Стадия	Лист	Листов
РП	16-1	2

Приточная система П4(п5) Щит управления. Таблица перечня надписей.

ГИПРОАВТОТРАНС Новосибирский филиал

Инв.N подл. | Подпись и дата | Взам.инв.N

Позиция	Строка	Надписи	Поз. обозначение	Место надписи	Текст	Кол. вид	Масштаб	Заготовка
		14	SB7	Табличка	Съем аварийного сигнала	01		
		15	SB5	То же	Вентилятор „Стоп"	01		
		16	SB6	"	Вентилятор „Пуск"	01		

Инв.N подл. | Подпись и дата | Взам.инв.N

503-1-41С.86 -АСС

Лист 16-2

Копировал: Севастьянова Формат А3

Альбом VII

Типовой проект 503

Формат	Зона	Позиция	Обозначение	Наименование	Кол.	Примечание
				Документация		
А3			503 АСС18	Чертеж общего вида	01	
А3			503 АСС19	Схема электрическая соединений	02	
А4			503 АСС20	Таблица перечня надписей	01	
				Сборочные единицы		
				H1 01		
		01		Реле РПУ2-3б202УЗ ~220В	01	KV
		02		Предохранитель ППТ-10УЗ плавкая вставка ВТФ6УЗ	02	FU1; FU2

ГИП	Никитин	
Нач.отд.	Архиров	
Гл.спец.	Стенин	
Рук.гр.	Смирнов	
Ст.инж.	Суслов	

503-1-41С.86 - АСС

Автотранспортное предприятие на 300 грузовых автомобилей для южных районов

Производственный корпус

Стадия	Лист	Листов
РП	17-1	2

Щит управления, щиты... Щиты. Техническая данные аппаратов

ГИПРОАВТОТРАНС Новосибирский филиал

Инв. № подл. | Подпись и дата | Взам. инв. №

Формат	Зона	Позиция	Обозначение	Наименование	Кол.	Примечание
				H51 01		
		03		Переключатель ПП2-10/IP24 исп.1	02	SA1, SA2
		04		Кнопка КЕ011УЗ исп.4, толк. черн.	02	SB1; SB3
		05		Кнопка КЕ011УЗ, исп.5 толк. красн.	02	SB2; SB4
				Блок из 10 зажимов БЗ24	02	1X, 2X

Инв. № подл. | Подпись и дата | Взам. инв. №

Альбом VII

Типовой проект 503

Вид спереди
Дверь не показана

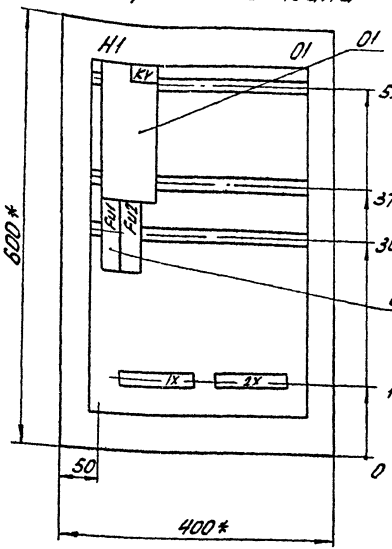

Дверь ящика
Вид спереди

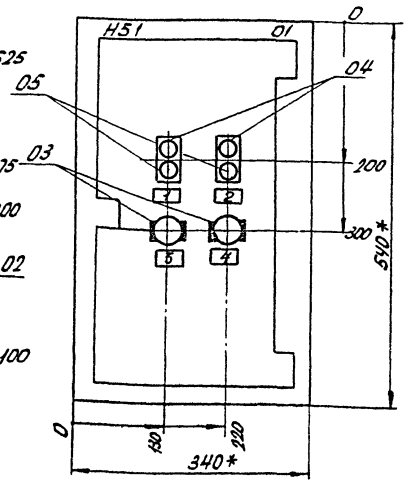

1.* Размеры для справок.
2. В контуре табличек указаны номера надписей по таблице перечня надписей.
3. Глубина ящика 350мм.
4. По данному чертежу выполнить 6 щитов.

ГИП	Никитин		503-1-41С.86 - АСС
Нач.отд.	Архипов		Автотранспортное предприятие на 300 грузовых автомобилей для южных районов
Гл.спец.	Стенин		Производственный корпус
Рук.гр.	Смирнов		Стадия: РП; Лист: 18; Листов:
Ст.инж.	Суслов		Щит управления ЩУ1 (ЩУ2...ЩУ6). Чертеж общего вида.
			ГИПРОАВТОТРАНС Новосибирский филиал

Инв.№ подл. | Подп. и дата | Взам.инв.№

Копировал: Севастьянова Формат: А3

Альбом VII

Типовой проект 503

Вид спереди

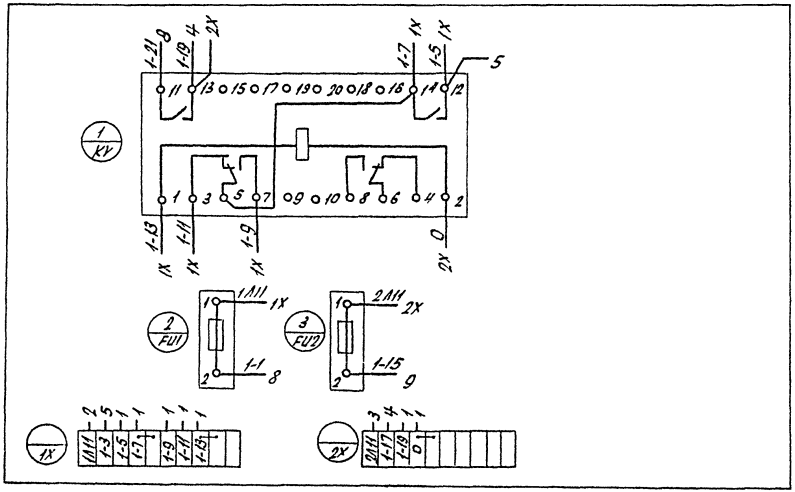

ГИП	Никитин			503-1-41 С. 86 - АСС		
Начало	Архипов			Автотранспортное предприятие на 300 грузовых автомобилей для южных районов		
Гл. спец.	Стенин			Производственный корпус	Стадия	Лист	Листов
Рук. гр.	Смирнов				РП	19-1	2
Ст. инж.	Суслов			Щит управления ЩУ1 (ЩУ3...ЩУ6). Схема электрическая соединений	ГИПРОАВТОТРАНС Новосибирский филиал		

Инв. № подл. | Подпись и дата | Взам. инв. №

Альбом VII

Типовой проект 503

Дверь щита (со стороны монтажа)

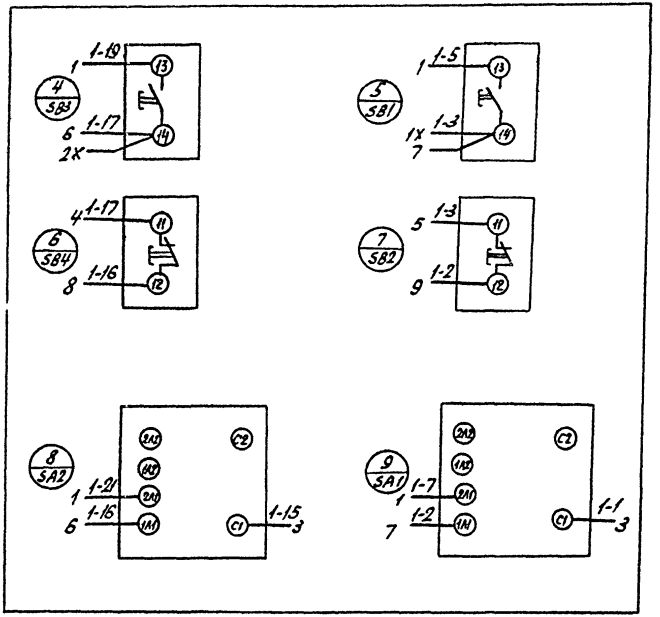

Инв.№ подл.	Подп. и дата	Взам.инв.№

503-1-41С.86 - АСС

Лист 19-2

Копировал: Севастьянова Формат: А3

Альбом VIII

Типовой проект 503-

Панель	Строка	Надпись	Поз. обозначение	Место надписи	Текст	Кол.	Вид шрифта	Заготовка
		1	SB1	Табличка	ВТЗ. У1			
			SB2		Пуск - Стоп	01		
		2	SB3	то же	ВТЗ. У2			
			SB4		Пуск - Стоп	01		
		3	SA1		ВТЗ. У1			
					Управление „Руч. - Авт"	01		
		4	SA2		ВТЗ. У2			
					Управление „Руч. - Авт"	01		

Панель	Строка	Надпись	Поз. обозначение	Место надписи	Текст	Кол.	Вид шрифта	Заготовка

Инв.№ подл. | Подпись и дата | Взам. инв.№

ГИП	Никитин	
Нач.отд.	Архипов	
Гл.спец.	Степин	
Рук.гр.	Смирнова	
Ст.инж.	Суслов	

503-1-41С.86 -АСС

Автотранспортное предприятие на 300 грузовых автомобилей для южных районов

Производственный корпус

Стадия	Лист	Листов
РП	20	

Щит управления ЩУ4(ЦРГ-4,5)
Таблица перечня надписей

ГИПРОАВТОТРАНС
Новосибирский филиал

Инв.№ подл. | Подпись и дата | Взам. инв.№

Лист

Отпечатано
в Новосибирском филиале ЦИТП
630064 г. Новосибирск пр. Карла Маркса 1
Выдано в печать 18" VIII 1987 г.
Заказ 1-2037 Тираж 200

Тамбурин 503-1-81.86