ТИПОВОЙ ПРОЕКТ
902-2-465.88

БЛОКИ ЕМКОСТЕЙ ДЛЯ КАНАЛИЗАЦИОННЫХ ОЧИСТНЫХ СООРУЖЕНИЙ ЗАВОДСКОГО ИЗГОТОВЛЕНИЯ ПРОИЗВОДИТЕЛЬНОСТЬЮ 200,400 $м^3$/сут.

АЛЬБОМ II

КОНСТРУКТОРСКАЯ ДОКУМЕНТАЦИЯ

индивидуальный

ТИПОВОЙ ПРОЕКТ
902-2-465. 88
БЛОКИ ЕМКОСТЕЙ

ДЛЯ КАНАЛИЗАЦИОННЫХ ОЧИСТНЫХ СООРУЖЕНИЙ ЗАВОДСКОГО ИЗГОТОВЛЕНИЯ ПРОИЗВОДИТЕЛЬНОСТЬЮ 200,400 м³/сут.

АЛЬБОМ II

ПЕРЕЧЕНЬ АЛЬБОМОВ

АЛЬБОМ I ТХ ТЕХНОЛОГИЧЕСКИЕ РЕШЕНИЯ
АС АРХИТЕКТУРНО-СТРОИТЕЛЬНЫЕ РЕШЕНИЯ
СО СПЕЦИФИКАЦИИ ОБОРУДОВАНИЯ
ВМ ВЕДОМОСТИ ПОТРЕБНОСТИ В МАТЕРИАЛАХ
АЛЬБОМ II КМ КОНСТРУКТОРСКАЯ ДОКУМЕНТАЦИЯ
АЛЬБОМ III ТМ НЕСТАНДАРТИЗИРОВАННОЕ ОБОРУДОВАНИЕ
АЛЬБОМ IV СМЕТЫ

Разработан:
проектным институтом
„Союзводоканалпроект"
Б.О. ЦНИИПроектстальконструкция

Утвержден и введен в действие
Главпроектом Госстроя СССР
протокол N 61 от 12.09. 1988 г.

Главный инженер института А.Н. Михайлов
Главный инженер Б.О. ЦНИИПСК А.В. Жибуль
Руководитель бригады Г.Н. Христофориди

Содержание альбома

N п/п	Наименование	Обозначение чертежа	N стр.
1	Технические условия	КМ 1742 ТУ	3
2	Блоки канализационных очистных сооружений заводского изготовления производительностью 200 м³/сут.	КМ 1742.00.00.000	5
3	Блоки канализационных очистных сооружений заводского изготовления производительностью 400 м³/сут.	КМ 1742.00.00.000	5
4	Секция I	КМ 1740.01.00.000	5
5	Секция II	КМ 1740.02.00.000	7
6	Секция III	КМ 1740.03.00.000	8
7	Блоки канализационных очистных сооружений производительностью 200 м³/сут.		
	Сборочный чертеж	КМ 1742.00.00.000СБ	10
8	Блоки канализационных очистных сооружений заводского изготовления производительностью 400 м³/сут.		
	Сборочный чертеж	КМ 1743.00.00.000СБ	11
9	Секция I		
	Сборочный чертеж	КМ 1740.01.00.000СБ	
	лист 1		12
	лист 2		13
	лист 3		14
	лист 4		15
	лист 5		16
	лист 6		17
10	Секция II		
	Сборочный чертеж	КМ 1740.02.00.000СБ	
	лист 1		18
	лист 2		19
	лист 3		20
	лист 4		21
	лист 5		22
11	Секция III		
	Сборочный чертеж	КМ 1740.03.00.000СБ	
	лист 1		23
	лист 2		24
	лист 3		25
	лист 4		26
	лист 5		27
12	Угловая накладка	КМ 1740.01.00.018	28
13	Стенка	КМ 1740.01.00.008	28
14	Стенка	КМ 1740.01.00.009	28
15	Стенка	КМ 1740.01.00.006	28
16	Стенка	КМ 1740.01.00.010	29
17	Ребро	КМ 1740.01.00.026	29
18	Ребро	КМ 1740.01.00.012	29
19	Ребро	КМ 1740.01.00.013	29
20	Ребро	КМ 1740.01.00.014	30
21	Ребро	КМ 1740.01.00.016	30
22	Ребро	КМ 1740.01.00.031	30
23	Ребро	КМ 1740.01.00.058	30
24	Угловая накладка	КМ 1740.01.00.068	31
25	Угловая накладка	КМ 1740.01.00.020	31
26	Угловая накладка	КМ 1740.01.00.022	31
27	Ребро	КМ 1740.01.00.067	31
28	Угловая накладка	КМ 1740.01.00.036	32
29	Лоток	КМ 1740.01.00.035	32
30	Лоток	КМ 1740.01.00.032	32
31	Водослив	КМ 1740.01.00.034	32
32	Ребро	КМ 1740.01.00.050	33
33	Ребро	КМ 1740.01.00.019	33
34	Стенка	КМ 1740.01.00.038	33
35	Ребро	КМ 1740.01.00.044	33
36	Угловая накладка	КМ 1740.01.00.046	34
37	Угловая накладка	КМ 1740.01.00.042	34
38	Опора	КМ 1740.01.00.011	34
39	Ребро	КМ 1740.01.00.024	34
40	Ребро	КМ 1740.01.00.076	35
41	Угловая накладка	КМ 1740.01.00.053	35
42	Угловая накладка	КМ 1740.01.00.045	35
43	Ребро	КМ 1740.01.00.056	35
44	Угловая накладка	КМ 1740.01.00.082	36
45	Угловая накладка	КМ 1740.01.00.059	36
46	Лоток	КМ 1740.01.00.055	36
47	Ребро	КМ 1740.01.00.057	36
48	Труба	КМ 1740.01.00.065	37
49	Труба	КМ 1740.01.00.066	37
50	Лоток	КМ 1740.01.00.073	37
51	Лоток	КМ 1740.01.00.074	37
52	Петля	КМ 1740.01.00.083	37
53	Выпуск	КМ 1740.01.00.081	38
54	Угловая накладка	КМ 1740.01.00.070	38
55	Днище	КМ 1740.01.00.003	38
56	Опора под трубы	КМ 1740.01.00.072	39
57	Стенка	КМ 1740.01.00.080	39
58	Опора модуля	КМ 1740.01.00.077	39
59	Угловая накладка	КМ 1740.02.00.009	39
60	Стенка	КМ 1740.01.00.075	40
61	Стенка	КМ 1740.01.00.007	40
62	Угловая накладка	КМ 1740.02.00.007	40
63	Угловая накладка	КМ 1740.02.00.008	40

Альбом II

4.4. В многослойных швах поверхности каждого слоя необходимо очистить от шлака, окислов и загрязнений.

4.5. После окончания сварочных работ все наплывы металла, а также брызги и шлак должны быть удалены. Шлак разрешается сбивать только после полного остывания наплавленного металла.

4.6. Концы швов не должны иметь открытых незаваренных кратеров. Поверхность шва должна быть гладкой, а переходы к основному металлу плавными.

4.7 Электросварочные работы должны производиться только теми электросварщиками, которые прошли обучение и выдержали испытания согласно „Правилам испытания электросварщиков и газосварщиков" Госгортехнадзора СССР.

4.8. Контроль всех сварных соединений независимо от способа их выполнения производится в соответствии с ГОСТ 3242-69.

4.9. Сварные швы с дефектами подлежат исправлению. Подлежащие замене сварные швы или отдельные участки швов разрешается удалять механическим путем или сдувать кислородной струей. Применять электрическую дугу для выправки швов не разрешается.

4.10. Заварка дефектного участка шва производится, как правило, тем же способом, каким сваривался исправляемый шов.

Инв.№ подл. | Подп. и дата | Взам. инв.№ | Инв.№ дубл. | Подп. и дата

4.11. Исправление неплотных сварных швов зачеканкой не допускается.

4.12. Сварные швы элементов емкостных сооружений должны быть плотнопрочными с гарантией водонепроницаемости согласно СНиП 3.04.03-85 „Правила производства и приемки работ."

5. Антикоррозионная защита стальных конструкций.

5.1. Защита стальных конструкций от коррозии должна осуществляться в соответствии с требованиями СНиП 2.03.11-85 „Защита строительных конструкций от коррозии."

5.2. Внутренние и наружные поверхности емкостных сооружений должны быть защищены на заводе-изготовителе покрытиями, предусмотренными СНиП 2.03.11-85 для среднеагрессивных сред.

5.3. Перед нанесением защитных покрытий поверхности стальных конструкций следует очистить от загрязнений, окалины и ржавчины пескоструйным методом, по второй степени очистки поверхности по ГОСТ 9.402-80.

5.4. Внутренние поверхности емкостных сооружений на заводе грунтуются грунт-шпаклевкой ЭП-00-10 по ГОСТ 10277-76 - тремя

Инв.№ подл. | Подп. и дата | Взам. инв.№ | Инв.№ дубл. | Подп. и дата

пилами, пилами трения, кислородными полуавтоматами и в виде исключения, ручными кислородными резаками.

Примечание: запрещается резать сталь как угольным, так и металлическим электродами.

3.2. Кромки деталей после кислородной или дуговой резки должны быть очищены от грата, шлака, брызг и наплывов металла и не иметь неровности и шероховатостей, превышающих 1мм.

3.3. Кромки деталей после резки на ножницах не должны иметь заусениц и завалов, превышающих 1мм, а также трещин.

3.4. Не допускаются зарезы кромок при всех видах резки.

4. Электросварные соединения.

4.1. Способ сварки указывается в чертежах. Заводу-изготовителю разрешается без согласования с институтом „Союзводоканалпроект" заменять один способ сварки другим, соответственно изменяя подготовку кромок (согласно требованиям настоящих „Технических условий.")

4.2. Место под сварку и прилегающие к ним зоны металла шириной 30-40мм должны быть тщательно очищены от грязи, ржавчины и масла.

4.3. Ручная сварка должна производиться электродами типов Э-42А по ГОСТ 9467-75.

Инв.№ подл. | Подп. и дата | Взам. инв.№ | Инв.№ дубл. | Подп. и дата

Технические условия

1. Вводная часть.

Настоящие технические условия распространяются на „секции", предназначенные для монтажа емкости определенного объема.

Основным техническим документом на секцию является спецификация, которая однозначно определяет данную конструкцию.

2. Материалы.

2.1. Качество материалов, марки которых указаны на чертежах, должно быть подтверждено сертификатами.

2.2. При отсутствии сертификатов или неправильном их оформлении материал разрешается применять только в тех случаях, если результаты произведенных контрольных испытаний будут соответствовать стандартам или техническим условиям на чертежах.

2.3. До разметки прокат должен быть очищен от коррозии, грязи и выправлен. Не допускается употребление проката с трещинами, закатами, волосовинами, шлаковыми включениями и другими дефектами.

3. Резка металла и обработка кромок.

3.1. Металл должны резать ножницами, зубиками

Инв.№ подл. | Подп. и дата | Взам. инв.№ | Инв.№ дубл. | Подп. и дата

Изм.	Лист	N докум.	Подп.	Дата	КМ 1742 ТУ		
Разраб.		Кобыленко			Технические условия	Лит.	Лист 1 / Листов 5
Пров.		Левин				ЦНИИПроектстальконструкция им. Мельникова Белорусское отделение	
Т.контр.		Гурков					
Н.контр.		Левин					
Утв.		Мета					

Т-30.54/л

слоями общей толщиной 150 мкм, а на монтажной площадке покрываются еще четвертым покрывным слоем.

5.5. Наружные поверхности емкостных сооружений на заводе грунтуются грунт-шпаклевкой ЭП-00-10 по ГОСТ 10277-76 в два слоя и покрываются битумным лаком БТ-783 в два слоя.

5.6. На площадке строительства наружные стены покрываются горячим битумом в один слой.

5.7. Антикоррозионные покрытия, нарушенные при транспортировке и монтаже секций в блок емкости, должны быть восстановлены.

5.8. Сварные соединения должны быть опескоструены и тоже защищены антикоррозионными покрытиями.

5.9. Контроль за качеством антикоррозионной защиты и приемку выполненных работ осуществить в полном соответствии со СНиП 3.04.03-85.

6. Изготовление.

На заводе-изготовителе производить общую контрольную сборку блоков с приметкировкой примыкающих элементов. При этом необходимые стяжные элементы разрабатывает завод-изготовитель.

Формат	Зона	Поз.	Обозначение	Наименование	Кол.	Примечание
				Документация		
А2			КП1740.01.00.000 СБ	Сборочный чертеж	6	
				Детали		
Б4		1	КП1740.01.00.001	Стенка		
				Лист Б.ПН-4 ГОСТ 19903-74		
				ВСт3кп2 ГОСТ 14637-79		
				6020×2960	1	634 кг
Б4		2	КП1740.01.00.002	Ребро		
				Уголок Б-90×90×6 ГОСТ 8509-72		
				ВСт3пс6-1 ТУ14-1-3023-80		
				L=2967	2	24,8 кг
А4		3	КП1740.01.00.003	Днище	1	
Б4		4	КП1740.01.00.004	Ребро		
				Уголок Б-90×90×6 ГОСТ 8509-72		
				ВСт3пс6-1 ТУ14-1-3023-80		
				L=440	2	3,7 кг
Б4		5	КП1740.01.00.005	Ребро		
				Уголок Б-90×90×6 ГОСТ 8509-72		
				ВСт3пс6-1 ТУ14-1-3023-80		
				L=566	1	4,8 кг
А4		6	КП1740.01.00.006	Стенка	1	
А4		7	КП1740.01.00.007	Стенка	1	
А4		8	КП1740.01.00.008	Стенка	1	

Альбом II

Инв. № подл. | Подпись и дата | Взам. инв. №

Изм.	Лист	№ докум.	Подп.	Дата	КП1740.01.00.000			
Разраб.		Кобеленко			Секция I	Лит.	Лист	Листов
Пров.		Левин					1	6
Гл. инж. пр.		Хотеев				ПИИ "Проектстальконструкция" им. Мельникова Белорусское отделение		
Н. контр.		Левин						
Утв.		Нетс						

Формат	Зона	Поз.	Обозначение	Наименование	Кол.	Примечание
А4		9	КП1740.01.00.009	Стенка	1	
А4		10	КП1740.01.00.010	Стенка	1	
А4		11	КП1740.01.00.011	Опора	6	
А4		12	КП1740.01.00.012	Ребро	2	
А4		13	КП1740.01.00.013	Ребро	1	
А4		14	КП1740.01.00.014	Ребро	1	
Б4		15	-01	Ребро	3	
А4		16	КП1740.01.00.016	Ребро	1	
Б4		17	-01	Ребро	1	
А4		18	КП1740.01.00.018	Угловая накладка	2	
А4		19	КП1740.01.00.019	Ребро	3	
А4		20	КП1740.01.00.020	Угловая накладка	1	
Б4		21	-01	Угловая накладка	1	
А4		22	КП1740.01.00.022	Угловая накладка	2	
Б4		23	КП1740.01.00.023	Ребро		
				Уголок Б-90×90×6 ГОСТ 8509-72		
				ВСт3пс6-1 ТУ14-1-3023-80		
				L=796	2	6,7 кг
А4		24	КП1740.01.00.024	Ребро	1	
Б4		25	КП1740.01.00.025	Прокладка		
				Пластина I, лист		
				ТМКЩ-М-2×200×2800		
				ГОСТ 7338-77	1	1,2 кг
А4		26	КП1740.01.00.026	Ребро	2	
Б4		27	КП1740.01.00.027	Ребро		
				Уголок Б-90×90×6 ГОСТ 8509-72		
				ВСт3пс6-1 ТУ14-1-3023-80		
				L=1995	1	16,7 кг
Б4		28	КП1740.01.00.028	Ребро		
				Уголок Б-125×125×8 ГОСТ 8509-72		
				ВСт3пс6-1 ТУ14-1-3023-80		
				L=1905	1	59,8 кг

Инв. № подл. | Подпись и дата | Взам. инв. №

Изм.	Лист	№ докум.	Подп.	Дата	КП1740.01.00.000	Лист 2

Формат	Зона	Поз.	Обозначение	Наименование	Кол.	Примечание
				Документация		
А2			КП1743.00.00.000	Сборочный чертеж	1	
				Сборочные единицы		
А2		1	КП1740.01.00.000 СБ	Секция I	1	
А2		2	КП1740.02.00.000 СБ	Секция II	4	
А3		3	КП1740.03.00.000 СБ	Секция III	3	
Б4		4		Площадка ПМХ9Б-30.6	8	серия 1.450.3-3 выпуск 0
Б4		5		Ограждение площадки ОГПМХ9Б-10.30	16	серия 1.450.3-3 выпуск 0
Б4		6		Лестничный марш МЛХ9Б-60-12.6	1	серия 1.450.3-3 выпуск 0
Б4		7		Ограждение лестничного марша ОГ(л) МЛХ9Б 60-10.12	2	серия 1.450.3-3 выпуск 0
А4		8	КП1740.02.00.007	Угловая накладка	7	
А4		9	КП1740.02.00.008	Угловая накладка	7	
А4		10	КП1740.02.00.009	Угловая накладка	7	
А4		11	КП1740.01.00.022	Угловая накладка	7	
А4		12	КП1740.01.00.069	Угловая накладка	4	

Инв. № подл. | Подпись и дата | Взам. инв. №

Изм.	Лист	№ докум.	Подп.	Дата	КП1743.00.00.000			
Разраб.		Кобеленко			Блоки канализационных очистных сооружений заводского изготовления производительностью 400 м³/сут	Лит.	Лист	Листов
Пров.		Левин					1	1
Гл. инж. пр.		Хотеев				ПИИ "Проектстальконструкция" им. Мельникова Белорусское отделение		
Н. контр.		Левин						
Утв.		Нетс						

Формат	Зона	Поз.	Обозначение	Наименование	Кол.	Примечание
				Документация		
А2			КП1742.00.00.000 СБ	Сборочный чертеж	1	
				Сборочные единицы		
А2		1	КП1740.01.00.000 СБ	Секция I	1	
А2		2	КП1740.02.00.000 СБ	Секция II	2	
А2		3	КП1740.03.00.000 СБ	Секция III	1	
Б4		4		Площадка ПМХ9Б-30.6	4	серия 1.450.3-3 выпуск 0
Б4		5		Ограждение площадки ОГПМХ9Б-10.30	8	серия 1.450.3-3 выпуск 0
Б4		6		Лестничный марш МЛХ9Б 60-12.6	1	серия 1.450.3-3 выпуск 0
Б4		7		Ограждение лестничного марша ОГ(л) МЛХ9Б 60-10.12	2	серия 1.450.3-3 выпуск 0
А4		8	КП1740.02.00.007	Угловая накладка	3	
А4		9	КП1740.02.00.008	Угловая накладка	3	
А4		10	КП1740.02.00.009	Угловая накладка	3	
А4		11	КП1740.01.00.022	Угловая накладка	3	
А4		12	КП1740.01.00.069	Угловая накладка	2	

Инв. № подл. | Подпись и дата | Взам. инв. №

Изм.	Лист	№ докум.	Подп.	Дата	КП1742.00.00.000			
Разраб.		Кобеленко			Блоки канализационных очистных сооружений заводского изготовления производительностью 200 м³/сут	Лит.	Лист	Листов
Пров.		Левин					1	1
Гл. инж. пр.		Хотеев				ПИИ "Проектстальконструкция" им. Мельникова Белорусское отделение		
Н. контр.		Левин						
Утв.		Нетс						

Т-30.54.9

Формат	Зона	Поз.	Обозначение	Наименование	Кол.	Примечание
54		54	КМ1740.01.00.054	Ребро		
				Уголок Б-90х90х6 ГОСТ 8509-72		
				ВСт3пс6-1 ТУ14-1-3023-80		
				L = 2990	1	24,9кг
44		55	КМ1740.01.00.055	Лоток	1	
44		56	КМ1740.01.00.056	Ребро	5	
44		57	КМ1740.01.00.057	Ребро	2	
44		58	КМ1740.01.00.058	Ребро	3	
44		59	КМ1740.01.00.059	Угловая накладка	1	
54		60	-01	Угловая накладка	1	
54		61	КМ1740.01.00.061	Ребро		
				Уголок Б-90х90х6 ГОСТ 8509-72		
				ВСт3пс6-1 ТУ14-1-3023-80		
				L = 745	2	6,2кг
54		62	КМ1740.01.00.062	Стенка		
				Лист Б-ПН-4 ГОСТ 19903-74		
				ВСт3кп2 ГОСТ 14637-79		
				810 х 2956	1	75,2кг
54		63	КМ1740.01.00.063	Стенка лотка		
				Лист Б-ПН-4 ГОСТ 19903-74		
				ВСт3кп2 ГОСТ 14637-79		
				300 х 495	2	4,7кг
54		64	КМ1740.01.00.064	Стенка лотка		
				Лист Б-ПН-4 ГОСТ 19903-74		
				ВСт3кп2 ГОСТ 14637-79		
				600 х 495	2	9,4кг
44		65	КМ1740.01.00.065	Труба	3	
44		66	КМ1740.01.00.066	Труба	3	
44		67	КМ1740.01.00.067	Ребро	10	
44		68	КМ1740.01.00.068	Угловая накладка	1	
44		69	-01	Угловая накладка	1	
44		70	КМ1740.01.00.070	Угловая накладка	2	

Инв. № подл. | Подпись и дата | Взам. инв. №

Изм. | Лист | № докум. | Подпись | Дата

КМ1740.01.00.000

Лист 5

Формат	Зона	Поз.	Обозначение	Наименование	Кол.	Примечание
54		71	КМ1740.01.00.071	Подкладка		
				Лист Б-ПН-4 ГОСТ 19903-74		
				ВСт3кп2 ГОСТ 14637-79		
				6820 х 300	1	64,3кг
44		72	КМ1740.01.00.072	Опора под трубы	11	
44		73	КМ1740.01.00.073	Лоток	1	
44		74	КМ1740.01.00.074	Лоток	1	
44		75	КМ1740.01.00.075	Стенка	1	
44		76	КМ1740.01.00.076	Ребро	2	
44		77	КМ1740.01.00.077	Опора модуля	2	
54		78	-01	Опора модуля	2	
54		79	КМ1740.01.00.079	Накладка		
				Лист Б-ПН-4 ГОСТ 1903-74		
				ВСт3кп2 ГОСТ 14637-79		
				175 х 175	4	1,0кг
44		80	КМ1740.01.00.080	Стенка	1	
44		81	КМ1740.01.00.081	Выпуск	2	
44		82	КМ1740.01.00.082	Угловая накладка	2	
44		83	КМ1740.01.00.083	Петля	4	
54		84	КМ1740.01.00.084	Стенка бункера		
				Лист Б-ПН-4 ГОСТ 19903-74		
				ВСт3кп2 ГОСТ 14637-79		
				1350 х 340	4	14,5кг
				Стандартные изделия		
		85		Болт М12х28.58.0.115		
				ГОСТ 7798-70	3	
		86		Гайка М12.5.0.115		
				ГОСТ 5915-70	3	
		87		Шайба 12.02.0.115		
				ГОСТ 11371-78	3	

Инв. № подл. | Подпись и дата | Взам. инв. № | Инв. № дубл. | Подпись и дата

КМ1740.01.00.000

Лист 6

Формат	Зона	Поз.	Обозначение	Наименование	Кол.	Примечание
54		43	КМ1740.01.00.043	Ребро		
				Уголок Б-90х90х6 ГОСТ 8509-72		
				ВСт3пс6-1 ТУ14-1-3023-80		
				L = 2990	1	24,9кг
44		44	КМ1740.01.00.044	Ребро	6	
44		45	КМ1740.01.00.045	Угловая накладка	1	
44		46	КМ1740.01.00.046	Угловая накладка	1	
54		47	КМ1740.01.00.047	Ребро	1	
				Уголок Б-70х70х6 ГОСТ 8509-72		
				ВСт3кп2 ГОСТ 535-79		
				L=1595	1	8,6кг
54		48	КМ1740.01.00.048	Ребро		
				Уголок Б-90х90х6 ГОСТ 8509-72		
				ВСт3пс6-1 ТУ14-1-3023-80		
				L = 2336	5	19,5кг
54		49	КМ1740.01.00.049	Ребро		
				Уголок Б-125х125х8 ГОСТ 8509-72		
				ВСт3пс6-1 ТУ14-1-3023-80		
				L = 2955	2	45,8кг
44		50	КМ1740.01.00.050	Ребро	1	
44		51	КМ1740.01.00.051	Ребро		
				Уголок Б-90х90х6 ГОСТ 8509-72		
				ВСт3пс6-1 ТУ14-1-3023-80		
				L = 2580	1	21,5кг
44		52	КМ1740.01.00.052	Ребро		
				Уголок Б-90х90х6 ГОСТ 8509-72		
				ВСт3пс6-1 ТУ14-1-3023-80		
				L = 2946	2	24,6кг
44		53	КМ1740.01.00.053	Ребро	2	

Инв. № подл. | Подпись и дата | Взам. инв. № | Инв. № дубл. | Подпись и дата

Изм. | Лист | № докумен. | Подпись | Дата

КМ1740.01.00.000

Лист 4

Формат	Зона	Поз.	Обозначение	Наименование	Кол.	Примечание
54		29	КМ1740.01.00.029	Ребро		
				Уголок Б-125х125х8 ГОСТ 8509-72		
				ВСт3пс6-1 ТУ14-1-3023-80		
				L = 566	1	8,8кг
54		30	КМ1740.01.00.030	Ребро		
				Уголок Б-125х125х8 ГОСТ 8509-72		
				ВСт3пс6-1 ТУ14-1-3023-80		
				L = 440	2	6,8кг
44		31	КМ1740.01.00.031	Ребро	2	
44		32	КМ1740.01.00.032	Лоток	1	
54		33	КМ1740.01.00.033	Ребро		
				Уголок Б-90х90х6 ГОСТ 8509-72		
				ВСт3пс6-1 ТУ14-1-3023-80		
				L = 2900	1	24,2кг
44		34	КМ1740.01.00.034	Водослив	1	
44		35	КМ1740.01.00.035	Лоток	1	
44		36	КМ1740.01.00.036	Угловая накладка	1	
44		37	-01	Угловая накладка	1	
44		38	КМ1740.01.00.038	Стенка	1	
54		39	КМ1740.01.00.039	Стенка		
				Лист Б-ПН-4 ГОСТ 19903-74		
				ВСт3кп2 ГОСТ 14637-79		
				2990 х 1125	1	106кг
54		40	КМ1740.01.00.040	Ребро		
				Уголок Б-90х90х6 ГОСТ 8509-72		
				ВСт3пс6-1 ТУ14-1-3023-80		
				L = 2865	1	23,9кг
54		41	КМ1740.01.00.041	Ребро		
				Уголок Б-125х125х8 ГОСТ 8509-72		
				ВСт3пс6-1 ТУ14-1-3023-80		
				L = 1810	1	28 кг
44		42	КМ1740.01.00.042	Угловая накладка	1	

Инв. № подл. | Подпись и дата | Взам. инв. № | Инв. № дубл. | Подпись и дата

Изм. | Лист | № докумен. | Подпись | Дата

КМ1740.01.00.000

Лист 3

Формат	Зона	Поз.	Обозначение	Наименование	Кол.	Примечание
Б.4		54	КМ 1740.02.00.054	Ребро		
				Уголок Б-90×90×6 ГОСТ 8509-72		
				ВСт3пс6-1 ТУ14-1-3023-80		
				L = 440	1	3.7кг
Б.4		55	КМ 1740.02.00.055	Ребро		
				Уголок Б-90×90×6 ГОСТ 8509-72		
				ВСт3пс6-1 ТУ14-1-3023-80		
				L = 566	1	4.8кг
Б.4		56	КМ 1740.02.00.056	Ребро		
				Уголок Б-90×90×6 ГОСТ 8509-72		
				ВСт3пс6-1 ТУ14-1-3023-80		
				L = 1995	2	16.7кг
Б.4		57	КМ 1740.02.00.057	Ребро		
				Уголок Б-125×125×8 ГОСТ 8509-72		
				ВСт3пс6-1 ТУ14-1-3023-80		
				L = 1905	1	29.6кг
Б.4		58	КМ 1740.02.00.058	Ребро		
				Уголок Б-125×125×8 ГОСТ 8509-72		
				ВСт3пс6-1 ТУ14-1-3023-80		
				L = 566	1	2.8кг
Б.4		59	КМ 1740.02.00.059	Ребро		
				Уголок 125×125×8 ГОСТ 8509-72		
				ВСт3пс6-1 ТУ14-1-3023-80		
				L = 440	1	6.8кг
Б.4		60	КМ 1740.02.00.060	Ребро		
				Уголок Б-90×90×6 ГОСТ 8509-72		
				ВСт3пс6-1 ТУ14-1-3023-80		
				L = 2967	1	24.8кг
Б.4		61	КМ 1740.02.00.061	Ребро		
				Уголок Б-90×90×6 ГОСТ 8509-72		
				ВСт3пс6-1 ТУ14-1-3023-80		
				L = 745	2	6.2кг

Альбом II

Инв. № подл. | Подпись и дата | Взам. инв. № | Инв. № дубл. | Подпись и дата

Изм. | Лист | N докум. | Подп. | Дата

КМ 1740.02.00.000

Лист 3

Формат	Зона	Поз.	Обозначение	Наименование	Кол.	Примечание
Б.4		62	КМ 1740.02.00.062	Стенка		
				Лист Б-ПН-4 ГОСТ 19903-74		
				ВСт3кп2 ГОСТ 14637-79		
				810×2956	1	75.2кг
Б.4		63	КМ 1740.02.00.063	Стенка лотка		
				Лист Б-ПН-4 ГОСТ 19903-74		
				ВСт3кп2 ГОСТ 14637-79		
				300×495	2	4.7кг
Б.4		64	КМ 1740.02.00.064	Стенка лотка		
				Лист Б-ПН-4 ГОСТ 19903-74		
				ВСт3кп2 ГОСТ 14637-79		
				600×495	2	9.4кг
Б.4		65	КМ 1740.02.00.065	Прокладка		
				Пластина I, лист		
				ТИКШ-М-2×200×2800		
				ГОСТ 7338-77	1	12кг
Б.4		66	КМ 1740.02.00.066	Стенка		
				Лист Б-ПН-4 ГОСТ 19903-74		
				ВСт3кп2 ГОСТ 14637-79		
				6020×2960	1	560кг
Б.4		67	КМ 1740.02.00.067	Ребро		
				Уголок Б-90×90×6 ГОСТ 8509-72		
				ВСт3пс6-1 ТУ14-1-3023-80		
				L = 796	2	6.7кг
Б.4		68	КМ 1740.02.00.068	Стенка		
				Лист Б-ПН-4 ГОСТ 19903-74		
				ВСт3кп2 ГОСТ 14637-79		
				2990×1125	1	106кг
Б.4		69	КМ 1740.02.00.069	Ребро		
				Уголок Б-90×90×6 ГОСТ 8509-72		
				ВСт3пс6-1 ТУ14-1-3023-80		
				L = 2865	1	23.9кг

Инв. № подл. | Подпись и дата | Взам. инв. № | Инв. № дубл. | Подпись и дата

Изм. | Лист | N докум. | Подп. | Дата

КМ 1740.02.00.000

Лист 4

Формат	Зона	Поз.	Обозначение	Наименование	Кол.	Примечание
А4		23	КМ 1740.01.00.070	Угловая накладка	2	
А4		24	КМ 1740.01.00.024	Ребро	1	
А4		25	КМ 1740.01.00.072	Опора под трубы	11	
А4		26	КМ 1740.01.00.026	Ребро	1	
Б.4		27	-01	Ребро	1	
А4		28	КМ 1740.01.00.073	Лоток	1	
А4		29	КМ 1740.01.00.074	Лоток	1	
А4		30	КМ 1740.01.00.076	Ребро	2	
А4		31	КМ 1740.01.00.031	Ребро	1	
А4		32	КМ 1740.01.00.032	Лоток	1	
А4		33	КМ 1740.01.00.082	Угловая накладка	2	
А4		34	КМ 1740.01.00.034	Водослив	1	
А4		35	КМ 1740.01.00.035	Лоток	1	
А4		36	КМ 1740.01.00.036	Угловая накладка	1	
Б.4		37	-01	Угловая накладка	1	
А4		38	КМ 1740.01.00.038	Стенка	1	
А4		39	КМ 1740.01.00.059	Угловая накладка	1	
Б.4		40	-01	Угловая накладка	1	
А4		41	КМ 1740.01.00.081	Выпуск	2	
А4		42	КМ 1740.01.00.042	Угловая накладка	1	
А4		43	КМ 1740.01.00.083	Петля	4	
А4		44	КМ 1740.01.00.044	Ребро	8	
А4		45	КМ 1740.01.00.045	Угловая накладка	1	
А4		46	КМ 1740.01.00.046	Угловая накладка	1	
А4		47	КМ 1740.01.00.077	Опора модуля	2	
Б.4		48	-01	Опора модуля	2	
А4		49	КМ 1740.01.00.058	Ребро	3	
А4		50	КМ 1740.01.00.057	Ребро	2	
А4		51	КМ 1740.01.00.055	Лоток	1	
А4		52	КМ 1740.01.00.056	Ребро	5	
А4		53	КМ 1740.01.00.053	Угловая накладка	1	

Инв. № подл. | Подпись и дата | Взам. инв. № | Инв. № дубл. | Подпись и дата

Изм. | Лист | N докум. | Подп. | Дата

КМ 1740.02.00.000

Лист 2

Формат	Зона	Поз.	Обозначение	Наименование	Кол.	Примечание
				Документация		
А2			КМ 1740.02.00.000 СБ	Сборочный чертеж	5	
				Детали		
А4		1	КМ 1740.01.00.080	Стенка	1	
А4		2	КМ 1740.01.00.065	Труба	3	
А4		3	КМ 1740.01.00.066	Труба	3	
А4		4	КМ 1740.01.00.067	Ребро	10	
А4		5	КМ 1740.01.00.003	Днище	1	
А4		6	КМ 1740.01.00.006	Стенка	1	
А4		7	КМ 1740.01.00.007	Стенка	1	
А4		8	КМ 1740.01.00.008	Стенка	1	
А4		9	КМ 1740.01.00.009	Стенка	1	
А4		10	КМ 1740.01.00.011	Опора	6	
А4		11	КМ 1740.01.00.012	Ребро	1	
Б.4		12	-01	Ребро	1	
А4		13	КМ 1740.01.00.013	Ребро	2	
А4		14	КМ 1740.01.00.014	Ребро	2	
Б.4		15	-01	Ребро	3	
А4		16	КМ 1740.01.00.016	Ребро	1	
Б.4		17	-01	Ребро	1	
А4		18	КМ 1740.01.00.018	Угловая накладка	2	
А4		19	КМ 1740.01.00.019	Ребро	8	
А4		20	КМ 1740.01.00.020	Угловая накладка	1	
А4		21	КМ 1740.01.00.068	Угловая накладка	1	
А4		22	КМ 1740.01.00.022	Угловая накладка	1	

Инв. № подл. | Подпись и дата | Взам. инв. № | Инв. № дубл. | Подпись и дата

Изм.	Лист	N докум.	Подп.	Дата
Разраб.	Малышко			
Пров.	Левин			
Гл. инж. пр.	Лотарович			
Н. контр.	Левин			
Утв.	Метс			

КМ 1740.02.00.000

Секция II

Лит.	Лист	Листов
	1	6

ЦНИИпроектстальконструкция им. Мельникова Белорусское отделение

Альбом II

Формат	Зона	Поз.	Обозначение	Наименование	Кол.	Примечание
				Документация		
А2			КМ 1740.03.00.000 СБ	Сборочный чертеж	5	
				Детали		
А4		1	КМ1740.01.00.080	Стенка	1	
А4		2	КМ1740.01.00.065	Труба	3	
А4		3	КМ1740.01.00 066	Труба	3	
А4		4	КМ1740.01.00.067	Ребро	10	
А4		5	КМ1740.01.00.003	Днище	1	
А4		6	КМ1740.01.00.006	Стенка	1	
А4		7	КМ1740.01.00.007	Стенка	1	
А4		8	КМ1740.01.00.008	Стенка	1	
А4		9	КМ1740.01.00.009	Стенка	1	
А4		10	КМ1740.01.00.011	Опора	6	
А4		11	КМ1740.01.00.012	Ребро	1	
А4		12	-01	Ребро	1	
А4		13	КМ1740.01.00.013	Ребро	2	
А4		14	КМ1740.01.00.014	Ребро	2	
А4		15	-01	Ребро	3	
А4		16	КМ1740.01.00.016	Ребро	1	
А4		17	-01	Ребро	1	
А4		18	КМ1740.01.00.018	Угловая накладка	2	
А4		19	КМ1740.01.00.019	Ребро	3	
А4		20	КМ1740.01.00.020	Угловая накладка	1	
А4		21	КМ1740.01.00.068	Угловая накладка	1	
А4		22	КМ1740.01.00.022	Угловая накладка	2	

Изм. | Лист | N докум. | Подп. | Дата

КМ 1740.03.00.000

Разраб. Малышко
Пров. Левин
Гл. ин. пр. Лотарович
Н. контр. Левин
Утв. Метс

Секция VII

Лит. | Лист 1 | Листов 6

УкрНИИпроектстальконструкция им. Мельникова Белорусское отделение

Инв. N подл. | Подпись и дата | Взам. инв. N | Инв. N дубл. | Подпись и дата

Формат	Зона	Поз.	Обозначение	Наименование	Кол.	Примечание
А4		23	КМ1740.01.00.070	Угловая накладка	2	
А4		24	КМ1740.01.00.024	Ребро	1	
А4		25	КМ1740.01.00.072	Опора под трубы	11	
А4		26	КМ1740.01.00.026	Ребро	1	
А4		27	-01	Ребро	1	
А4		28	КМ1740.01.00.073	Лоток	1	
А4		29	КМ1740.01.00.074	Лоток	1	
А4		30	КМ1740.01.00.076	Ребро	2	
А4		31	КМ1740.01.00.031	Ребро	1	
А4		32	КМ1740.01.00.032	Лоток	1	
А4		33	КМ1740.01.00.082	Угловая накладка	2	
А4		34	КМ1740.01.00.034	Водослив	1	
А4		35	КМ1740.01.00.035	Лоток	1	
А4		36	КМ1740.01.00.036	Угловая накладка	1	
А4		37	-01	Угловая накладка	1	
А4		38	КМ1740.01.00.038	Стенка	2	
А4		39	КМ1740.01.00.059	Угловая накладка	1	
А4		40	-01	Угловая накладка	1	
А4		41	КМ1740.01.00.081	Выпуск	2	
А4		42	КМ1740.01.00.042	Угловая накладка	1	
А4		43	КМ1740.01.00.083	Петля	4	
А4		44	КМ1740.01.00.044	Ребро	6	
А4		45	КМ1740.01.00.045	Угловая накладка	1	
А4		46	КМ1740.01.00.046	Угловая накладка	1	
А4		47	КМ1740.01.00.077	Опора модуля	2	
А4		48	-01	Опора модуля	2	
А4		49	КМ1740.01.00.058	Ребро	3	
А4		50	КМ1740.01.00.057	Ребро	2	
А4		51	КМ1740.01.00.055	Лоток	1	
А4		52	КМ1740.01.00.056	Ребро	5	
А4		53	КМ1740.01.00.053	Угловая накладка	1	
А4		54	КМ1740.01.00.010	Стенка	1	

Изм. | Лист | N докум. | Подп. | Дата

КМ 1740.03.00.000

Лист 2

Формат	Зона	Поз.	Обозначение	Наименование	Кол.	Примечание
Б.4		78	КМ1740.02.00.078	Накладка		
				Лист Б-ПН-4 ГОСТ 19903-74		
				ВСт3кп2 ГОСТ 14637-79		
				1350 х 340	2	14.5кг
				Стандартные изделия		
		79		Болт М12х28.58.0115		
				ГОСТ 7798-70	3	
		80		Гайка М12.5.0115		
				ГОСТ 5915-70	3	
		81		Шайба 12.02.0115		
				ГОСТ 11371-78	3	

Изм. | Лист | N докум. | Подп. | Дата

КМ 1740.02.00.000

Лист 6

Формат	Зона	Поз.	Обозначение	Наименование	Кол.	Примечание
Б.4		70	КМ1740.02.00.070	Ребро		
				Уголок Б-125х125х8 ГОСТ 8509-72		
				ВСт3пс6-1 ТУ 14-1-3023-80		
				L = 1810	1	28кг
Б.4		71	КМ1740.02.00.071	Ребро		
				Уголок Б-90х90х6 ГОСТ 8509-72		
				ВСт3пс6-1 ТУ 14-1-3023-80		
				L = 2990	2	24.9кг
Б.4		72	КМ1740.02.00.072	Ребро		
				Уголок Б-90х90х6 ГОСТ 8509-72		
				ВСт3пс6-1 ТУ 14-1-3023-80		
				L = 2946	2	24.6кг
Б.4		73	КМ1740.02.00.073	Подкладка		
				Лист Б-ПН-4 ГОСТ 19903-74		
				ВСт3кп2 ГОСТ 14637-79		
				6020 х 300	1	56.7кг
Б.4		74	КМ1740.02.00.074	Ребро		
				Уголок Б-90х90х6 ГОСТ 8509-72		
				ВСт3пс6-1 ТУ 14-1-3023-80		
				L = 3990	1	33.3кг
Б.4		75	КМ1740.02.00.075	Стенка		
				Лист Б-ПН-4 ГОСТ 19903-74		
				ВСт3кп2 ГОСТ 14637-79		
				1490 х 495	1	23.2кг
Б.4		76	КМ1740.02.00.076	Стенка бункера		
				Лист Б-ПН-4 ГОСТ 19903-74		
				ВСт3кп2 ГОСТ 14637-79		
				1350 х 340	4	14.5кг
Б.4		77	КМ1740.02.00.077	Ребро		
				Уголок Б-90х90х6 ГОСТ 8509-72		
				ВСт3пс6-1 ТУ 14-1-3023-80		
				L = 2900	2	24.2кг

Изм. | Лист | N докум. | Подп. | Дата

КМ 1740.02.00.000

Лист 5

Т-30542

Альбом II

Формат	Зона	Поз.	Обозначение	Наименование	Кол.	Примечание
Б4		71	КМ1740.03.00.071	Ребро		
				Уголок Б-125×125×8 ГОСТ 8509-72 / ВСт3пс6-1 ТУ14-1-3023-80		
				L = 1810	1	28 кг
Б4		72	КМ1740.03.00.072	Ребро		
				Уголок Б-90×90×6 ГОСТ 8509-72 / ВСт3пс6-1 ТУ14-1-3023-80		
				L = 2990	2	24,9 кг
Б4		73	КМ 1740.03.00.073	Ребро		
				Уголок Б-90×90×6 ГОСТ 8509-72 / ВСт3пс6-1 ТУ14-1-3023-80		
				L = 2946	2	24,6 кг
Б4		74	КМ 1740.03 00.074	Подкладка		
				Лист Б-ПН-4 ГОСТ 19903-74 / ВСт3кп2 ГОСТ 14637-79		
				6820×300	2	64,3 кг
Б4		75	КМ 1740.03.00.075	Ребро		
				Уголок Б-90×90×6 ГОСТ 8509-72 / ВСт3пс6-1 ТУ14-1-3023-80		
				L = 3990	1	33,3 кг
Б4		76	КМ1740 03.00.076	Стенка бункера		
				Лист Б-ПН-4 ГОСТ 19903-74 / ВСт3кп2 ГОСТ 14637-79		
				1350×340	4	111,5 кг
Б4		77	КМ 1740.03.00.077	Ребро		
				Уголок Б-90×90×6 ГОСТ 8509-72 / ВСт3пс6-1 ТУ14-1-3023-80		
				L = 2900	2	24,2
Б4		78	КМ 1740.03.00.078	Накладка		
				Лист Б-ПН-4 ГОСТ 19903-74 / ВСт3кп2 ГОСТ 14637-79		
				175×175	2	1,0 кг

Инв. № подл. | Подп. и дата | Взам. инв. № | Инв. № дубл. | Подп. и дата

Изм. | Лист | № докум. | Подп. | Дата

КМ 1740.03.00.000 — Лист 5

Формат	Зона	Поз.	Обозначение	Наименование	Кол.	Примечание
				Стандартные изделия		
		79		Болт М12×28.58.0115 ГОСТ 7798-70	3	
		80		Гайка М12.5.0115 ГОСТ 5915-70	3	
		81		Шайба 12.02.0115 ГОСТ 11371-78	3	

Инв. № подл. | Подп. и дата | Взам. инв. № | Инв. № дубл. | Подп. и дата

Изм. | Лист | № докум. | Подп. | Дата

КМ 1740.03.00.000 — Лист 6

Формат	Зона	Поз.	Обозначение	Наименование	Кол.	Примечание
				L = 745	2	6,2 кг
Б4		64	КМ1740.03.00.064	Стенка		
				Лист Б-ПН-4 ГОСТ 19903-74 / ВСт3кп2 ГОСТ 14637-79		
				810×2956	1	75,2 кг
Б4		65	КМ 1740.03.00.065	Стенка лотка		
				Лист Б-ПН-4 ГОСТ 19903-74 / ВСт3кп2 ГОСТ 14637-79		
				300×495	2	4,7 кг
Б4		66	КМ 1740.03.00.066	Стенка лотка		
				Лист Б-ПН-4 ГОСТ 19903-74 / ВСт3кп2 ГОСТ 14637-79		
				600×495	2	9,4 кг
Б4		67	КМ 1740.03.00.067	Прокладка		
				пластина I, лист ТМКЩ-М-2×200×2800 ГОСТ 7338-77	1	1,2 кг
Б4		68	КМ 1740.03.00.068	Ребро		
				Уголок Б-90×90×6 ГОСТ 8509-72 / ВСт3пс6-1 ТУ14-1-3023-80		
				L = 796	2	6,7 кг
Б4		69	КМ1740.03.00.069	Стенка		
				Лист Б-ПН-4 ГОСТ 19903-74 / ВСт3кп2 ГОСТ 14637-79		
				2990×1125	1	106 кг
Б4		70	КМ 1740.03.00.070	Ребро		
				Уголок Б-90×90×6 ГОСТ 8509-72 / ВСт3пс6-1 ТУ14-1-3023-80		
				L = 2865	1	23,9 кг

Инв. № подл. | Подп. и дата | Взам. инв. № | Инв. № дубл. | Подп. и дата

Изм. | Лист | № докум. | Подп. | Дата

КМ1740.03.00.000 — Лист 4

Формат	Зона	Поз.	Обозначение	Наименование	Кол.	Примечание
А4		55	КМ 1740.01.00.075	Стенка	1	
Б4		56	КМ 1740 03.00.056	Ребро		
				Уголок Б-90×90×6 ГОСТ 8509-72 / ВСт3пс6-1 ТУ14-1-3023-80		
				L = 440	1	3,7 кг
Б4		57	КМ 1740.03.00.057	Ребро		
				Уголок Б-90×90×6 ГОСТ 8509-72 / ВСт3пс6-1 ТУ14-1-3023-80		
				L = 566	1	4,8 кг
Б4		58	КМ 1740.03.00.058	Ребро		
				Уголок Б-90×90×6 ГОСТ 8509-72 / ВСт3пс6-1 ТУ14-1-3023-80		
				L = 1995	2	16,7 кг
Б4		59	КМ 1740.03.00.059	Ребро		
				Уголок Б-125×125×8 ГОСТ 8509-72 / ВСт3пс6-1 ТУ14-1-3023-80		
				L = 1905	1	29,6 кг
Б4		60	КМ 1740.03.00.060	Ребро		
				Уголок Б-125×125×8 ГОСТ 8509-72 / ВСт3пс6-1 ТУ14-1-3023-80		
				L = 566	1	8,8 кг
Б4		61	КМ 1740.03.00.061	Ребро		
				Уголок Б-125×125×8 ГОСТ 8509-72 / ВСт3пс6-1 ТУ14-1-3023-80		
				L = 440	1	6,8 кг
Б4		62	КМ 1740.03.00.062	Ребро		
				Уголок Б-90×90×6 ГОСТ 8509-72 / ВСт3пс6-1 ТУ14-1-3023-80		
				L = 2967	1	24,8
Б4		63	КМ 1740.03.00.063	Ребро		
				Уголок Б-90×90×6 ГОСТ 8509-72 / ВСт3пс6-1 ТУ14-1-3023-80		

Инв. № подл. | Подп. и дата | Взам. инв. № | Инв. № дубл. | Подп. и дата

Изм. | Лист | № докум. | Подп. | Дата

КМ 1740.03.00.000 — Лист 3

Т-3054-2

Альбом II

КМ1742.00.00.000 СБ

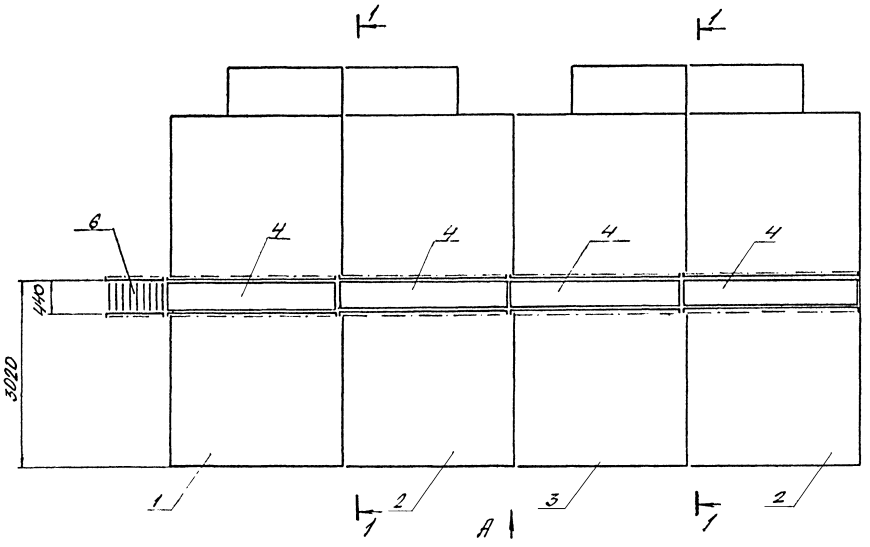

Вид А

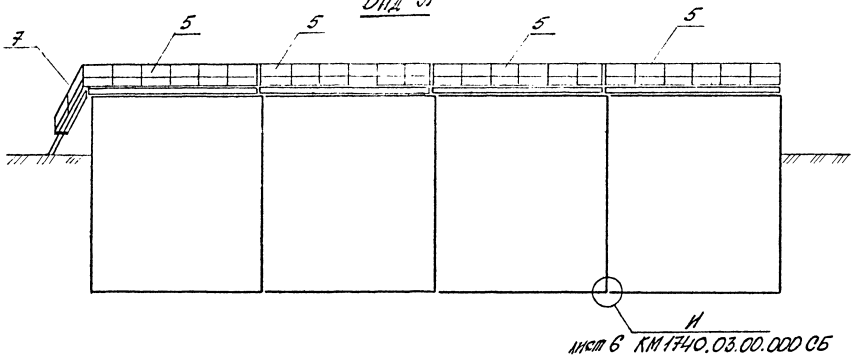

1-1 (повернуто)

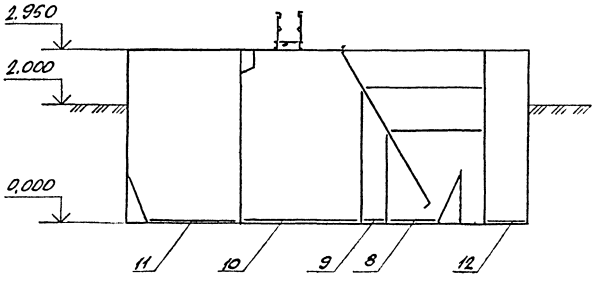

1. * размеры для справок
2. Предельные отклонения размеров: отверстий - H14, валов - h-14, остальных $\pm \frac{IT14}{2}$

Инж.лист	Долгих			КМ1742.00.00.000 СБ	
Разраб.	Лобанов			Блоки канализационных очистных сооружений заводского изготовления производительностью 200 м³ Сборочный чертеж	Лит. / Масса / Масштаб
Пров.	Левин				У
Гл.спец.	Власов				Лист / Листов
Гл.инж.пр.	Сторожев				ЦНИИпроектстальконструкция им. Мельникова Белорусское отделение
Н.контр.	Левин				
Утв.	Непс				

Т-3054.1

Альбом II

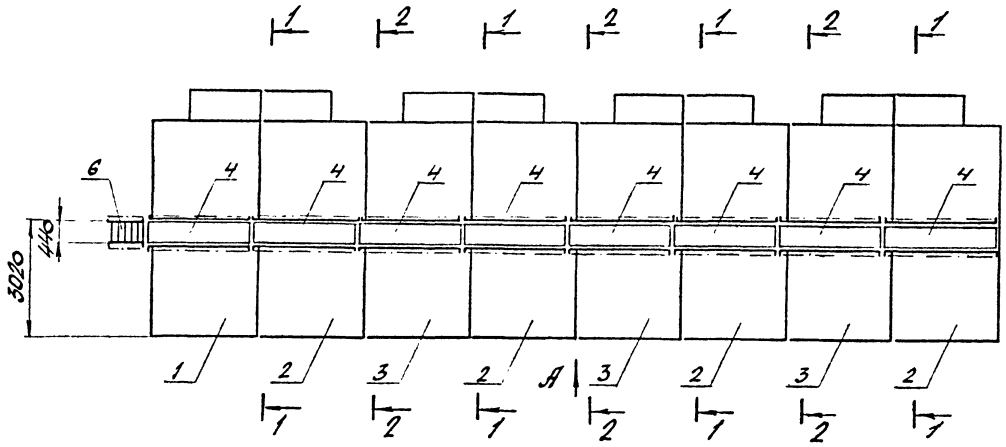

Вид А

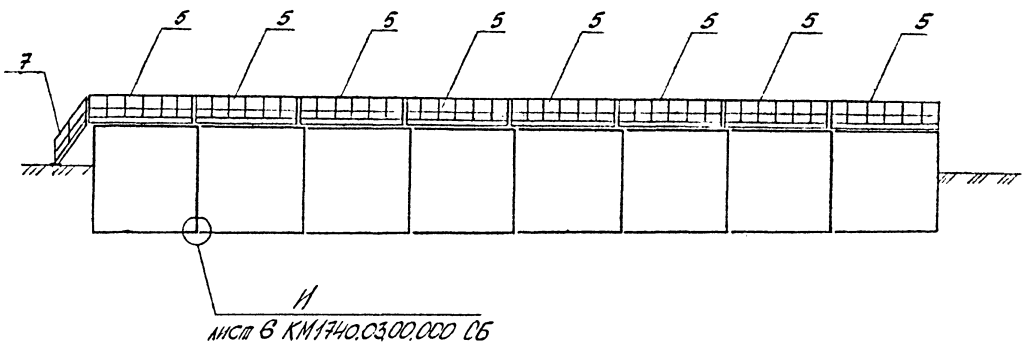

1-1 (повернуто)

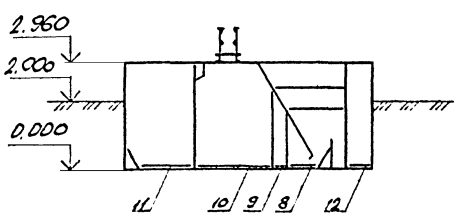

2-2 (повернуто)

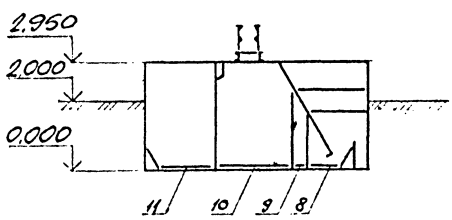

1. * размеры для справок
2. Предельные отклонения размеров:
   отверстий - H14, валов h-14.
   остальных $\pm \frac{IT14}{2}$

Изм.	Лист	№ докумен.	Подпись	Дата	КМ1743.00.00.000 СБ			
Разраб.		Ковалев			Блоки канализационных очистных сооружений заводского изготовления производительностью 400 м3/сут. Сборочный чертеж	Лит.	Масса	Масштаб
Провер.		Сергин				И		
Т.контр.		Орлов				Лист	Листов	
Н.контр.		Зверозум				ГПИ Проектпромстройпроект им. Мельникова Белорусское отделение		
Утв.		Левин						
		Мерц						

Т-30-54/1

Согл. по допуск. | Взам. инв. № | Подп. и дата | Инв. № подл.

КМ 1740.01.000 СБ

Альбом 8

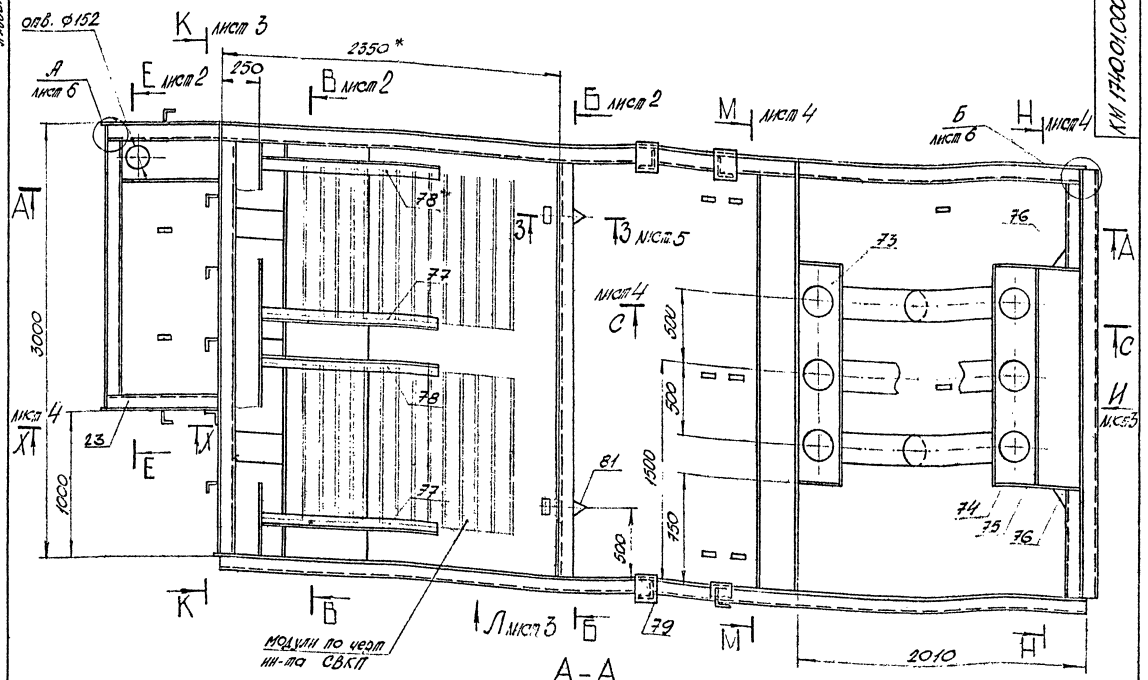

А–А

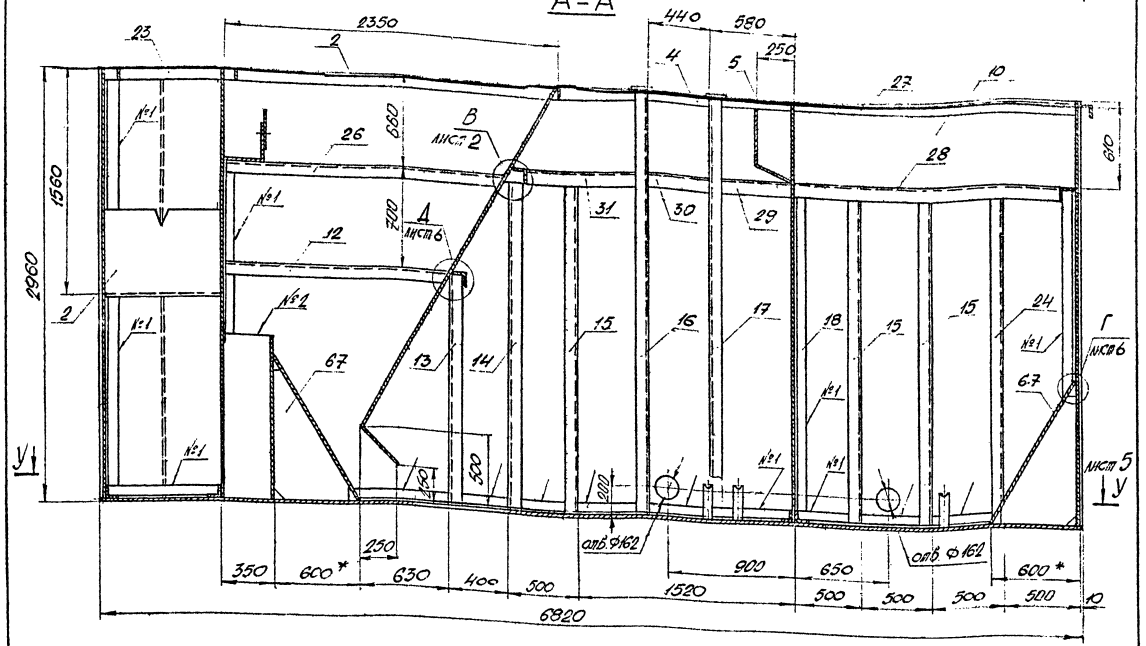

1. Сварные швы выполнить по ГОСТ 14771-76-Т3-△4, кроме мест, указанных на чертеже. Сварку производить по периметру прилегающих деталей.
2. Таблицу сварных швов смотри на листе 5
3. *–размеры для справок

Изм.	Лист	№ докумен.	Подп.	Дата	КМ 1740.01.00.000 СБ		
Разраб.		Новоселов			Секция I Сварочный чертеж	Лит.	Масса	Масштаб
Провер.		Дедин				Д	5568	
Т.контр.		Орлов				Лист 1	Листов 6	
Н.ин-тр.		Потрозин				ЦНИИ Белорусское отделение им. Мельникова		
Н.контр.		Дедин						
Утв.		Нелис						

Т-30541-1

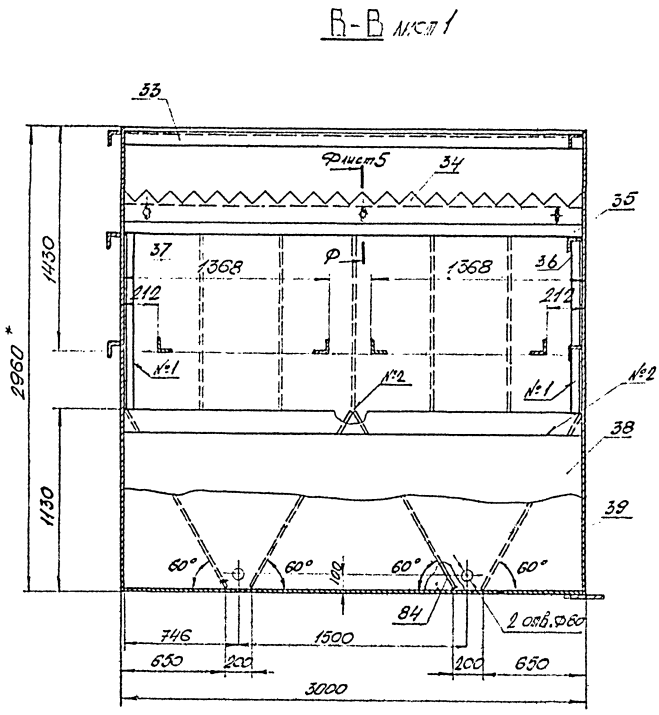

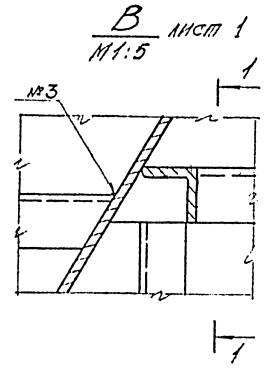

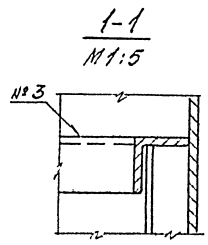

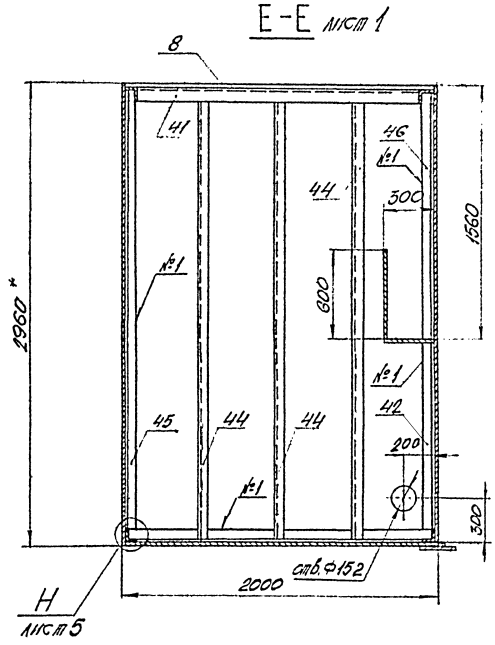

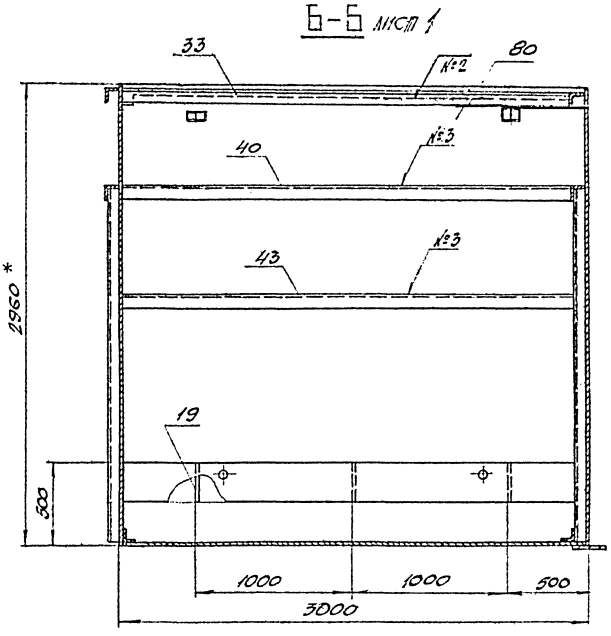

Примечания см. на листе 1.

					КМ 1740.01.00.000 СБ		
Изм.	Лист	№ докум.	Подп.	Дата	Секция I Сборочный чертеж	Лит.	Масса	Масштаб
Разраб.	Кораленко					У		
Провер.	Левин					Лист 2	Листов 5	
Т.контр.	Гурков					УНИИпроектстальконструкция им. Мельникова Белорусское отделение		
Гл.инж.пр.	Лодзовский							
Н.контр.	Левин							
Утв.	Чесс							

КМ 1740.01.00.000 СБ

Линейка 1

Вид Л лист 1

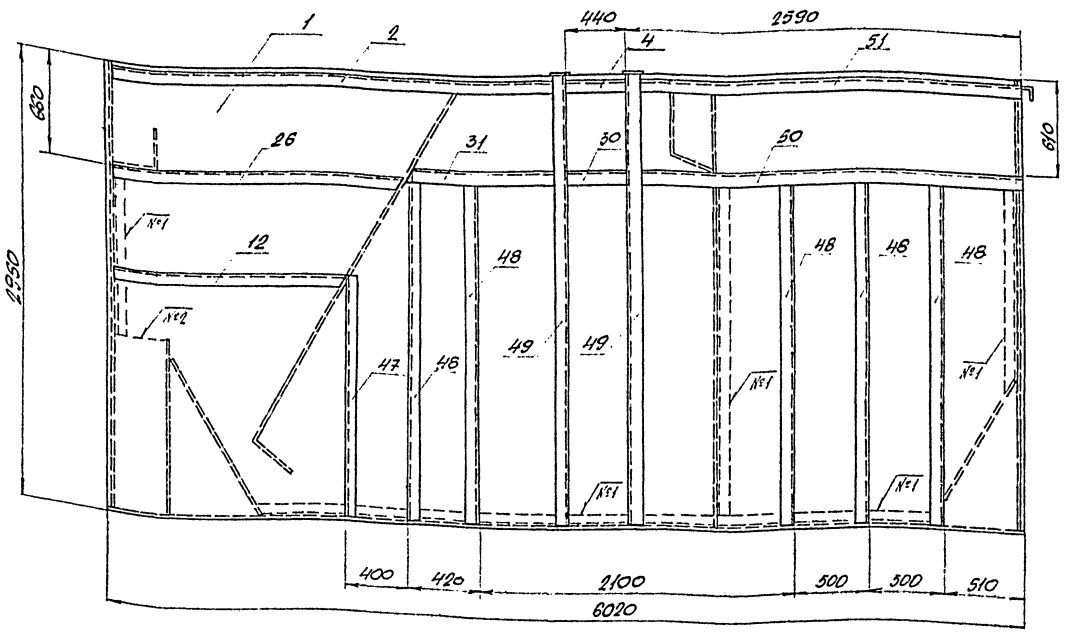

К-К лист 1

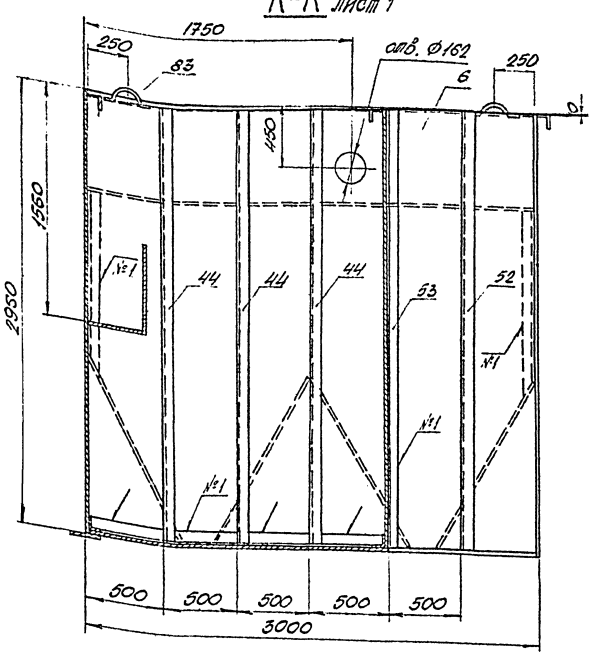

Вид И лист 1

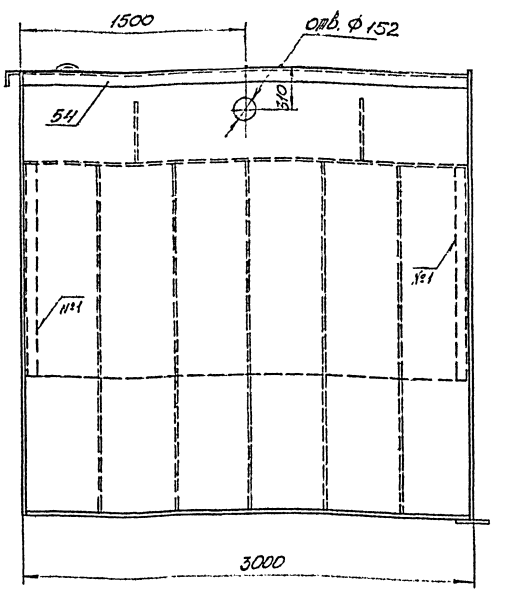

Примечания см. на листе 1

Изм	Лист	№ докум.	Подпись	Дата	КМ 1740.01.00.000 СБ	
Разраб.		Лобаленко			Секция I Сборочный чертеж	Лит. / Масса / Масштаб
Провер.		Левин				
Т. контр.		Орлов				Лист 3 / Листов 6
Гл. инж. пр.		Лопоухин				Украинский государственный ПИ Мельникова Кокорское отделение
Н. контр.		Левин				
Утв.		Мейс				

Т-3054/0

М-М лист 1

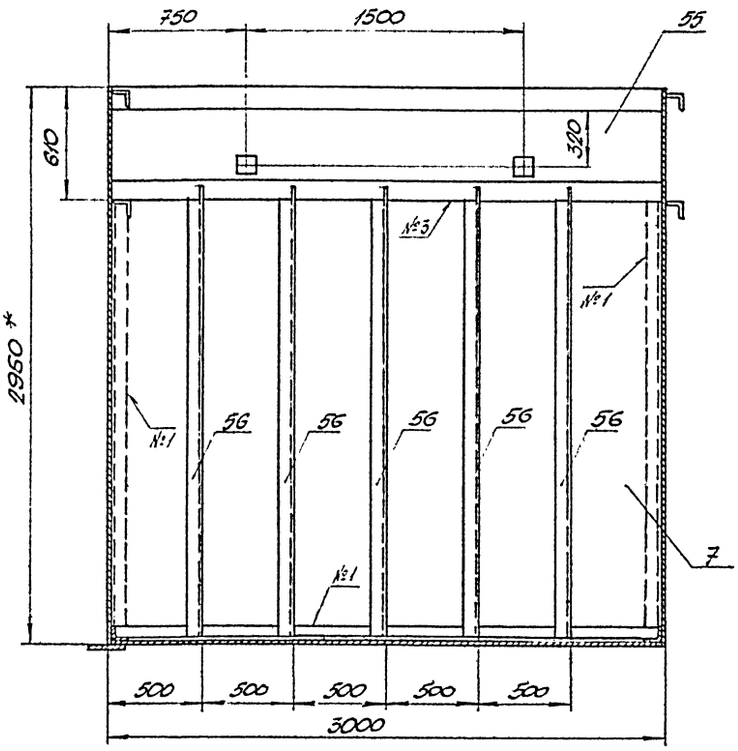

С-С лист 1

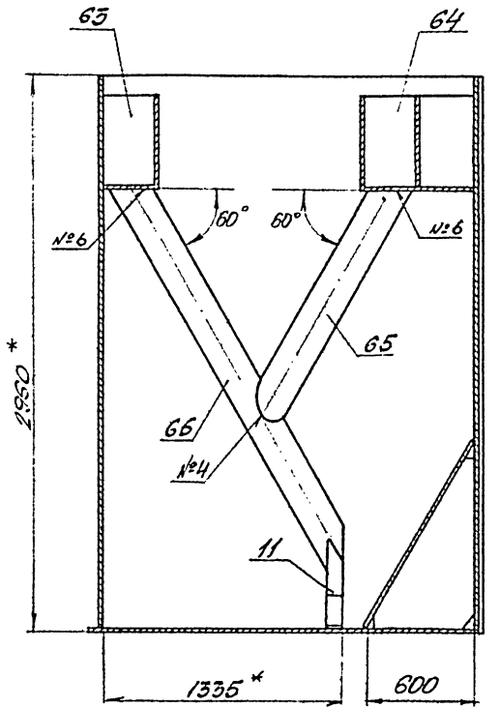

Н-Н лист 1

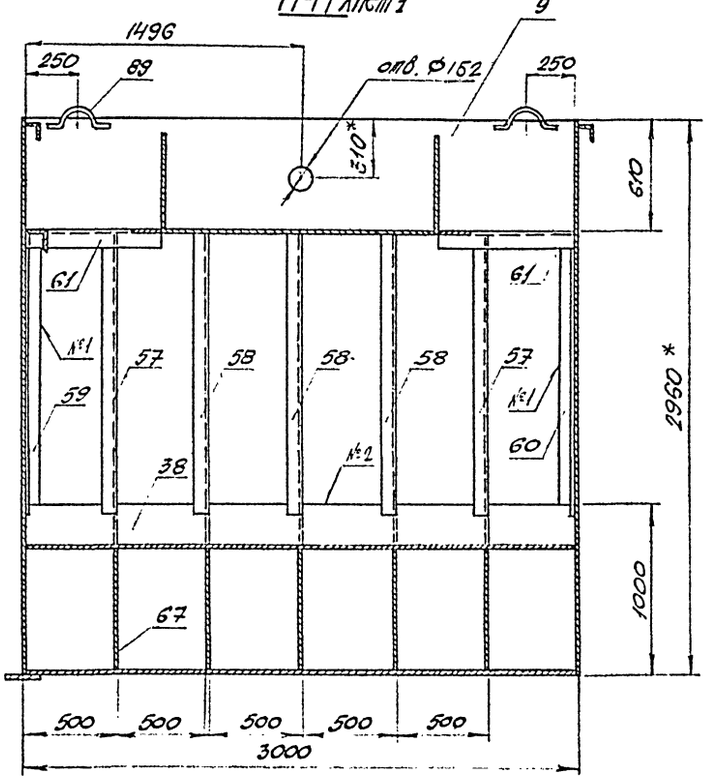

Х-Х лист 1

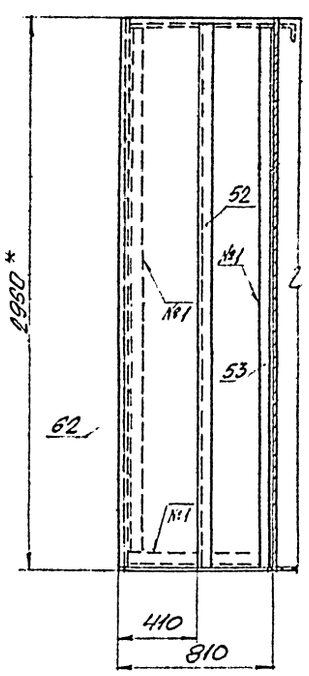

Примечания см. на листе 1

					КМ 1740.01.00.000 СБ			
Изм.	Лист	№ докумен.	Подпись	Дата	Секция I Сборочный чертеж	Лит.	Масса	Масштаб
Разраб.		Лобанёнок				У		
Провер.		Левин				Лист 4	Листов 6	
Т.контр.		Орлов						
Н.ин.пр.		Лютаревич				Минский завод металлоконструкций им. В.Ольникова Белорусского объединения		
Н.контр.		Левин						
Утв.		Мелс						

Альбом II

КМ 1740.01.СС.СС0 СБ

У-У лист 1

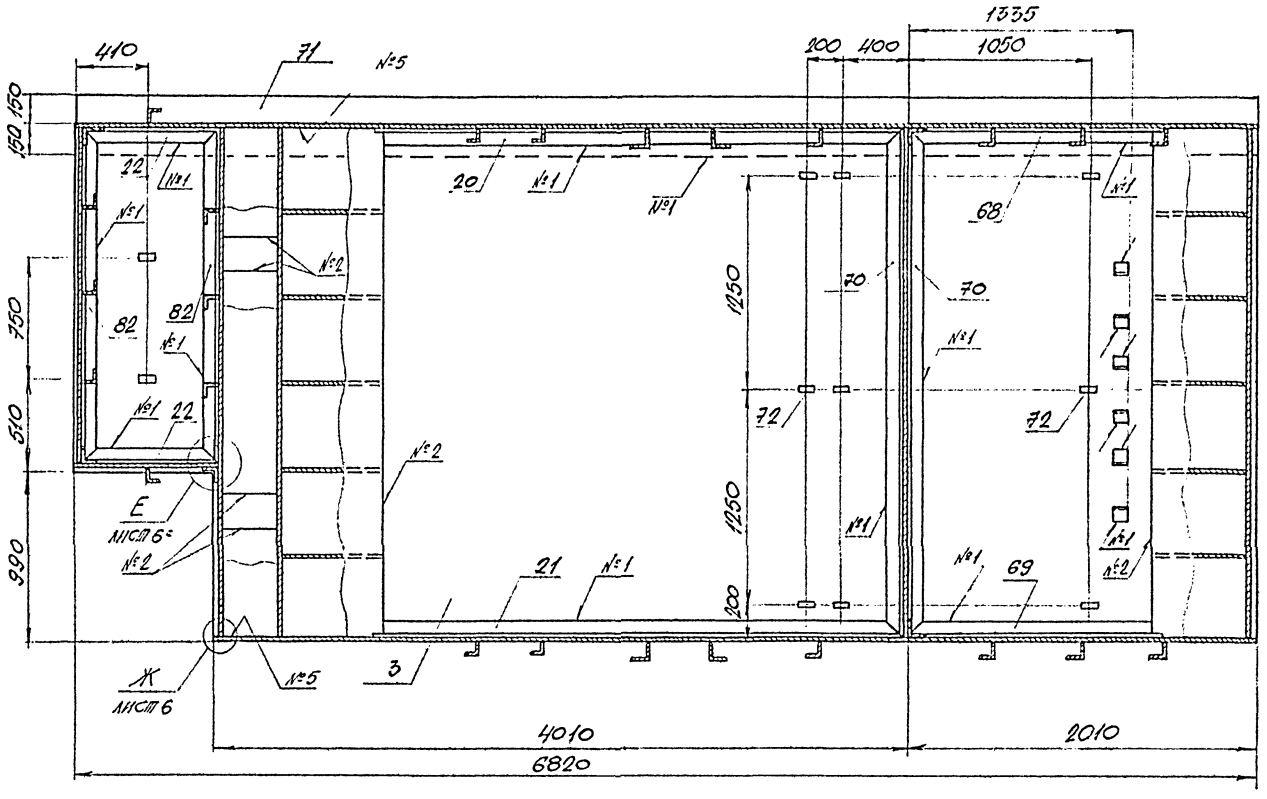

З-З лист 1
М 1:5

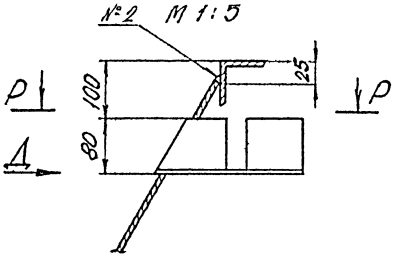

Вид Д
М 1:5

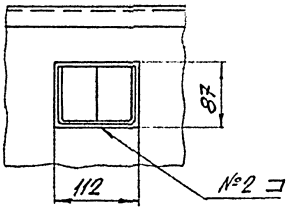

Р-Р
М 1:5

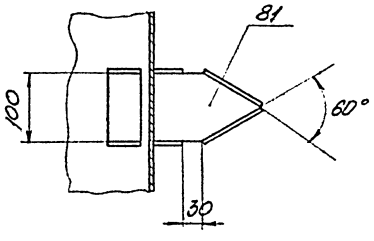

Ф-Ф лист 2
М 1:2

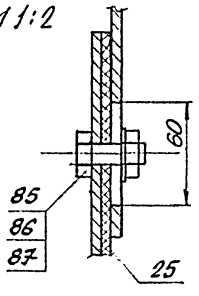

Н лист 2
М 1:5

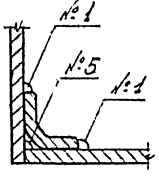

Номер шва	Обозначение шва	Примечание
1	ГОСТ 14771-76-Н1-△4	
2	ГОСТ 23518-79-Т1	
3	ГОСТ 23518-79-Т2	
4	ГОСТ 16037-80-У4	
5	ГОСТ 14771-76-Т1-△4	
6	ГОСТ 16037-80-С19	

Примечания см. на листе 1

Изм.	Лист	№ докум.	Подпись	Дата	КМ 1740.01.00.000 СБ
Разраб.		Косаленко			Секция I Сборочный чертеж
Провер.		Левин			
Т.контр.		Гуков			
Гл.ин.пр.		Котозова			
Н.контр.		Левин			
Утв.		Нета			

Лит.	Масса	Масштаб
Ц		
Лист 5	Листов 6	

ЦНИИпроектстальконструкция им. Мельникова Белорусское отделение

Т-3054/9

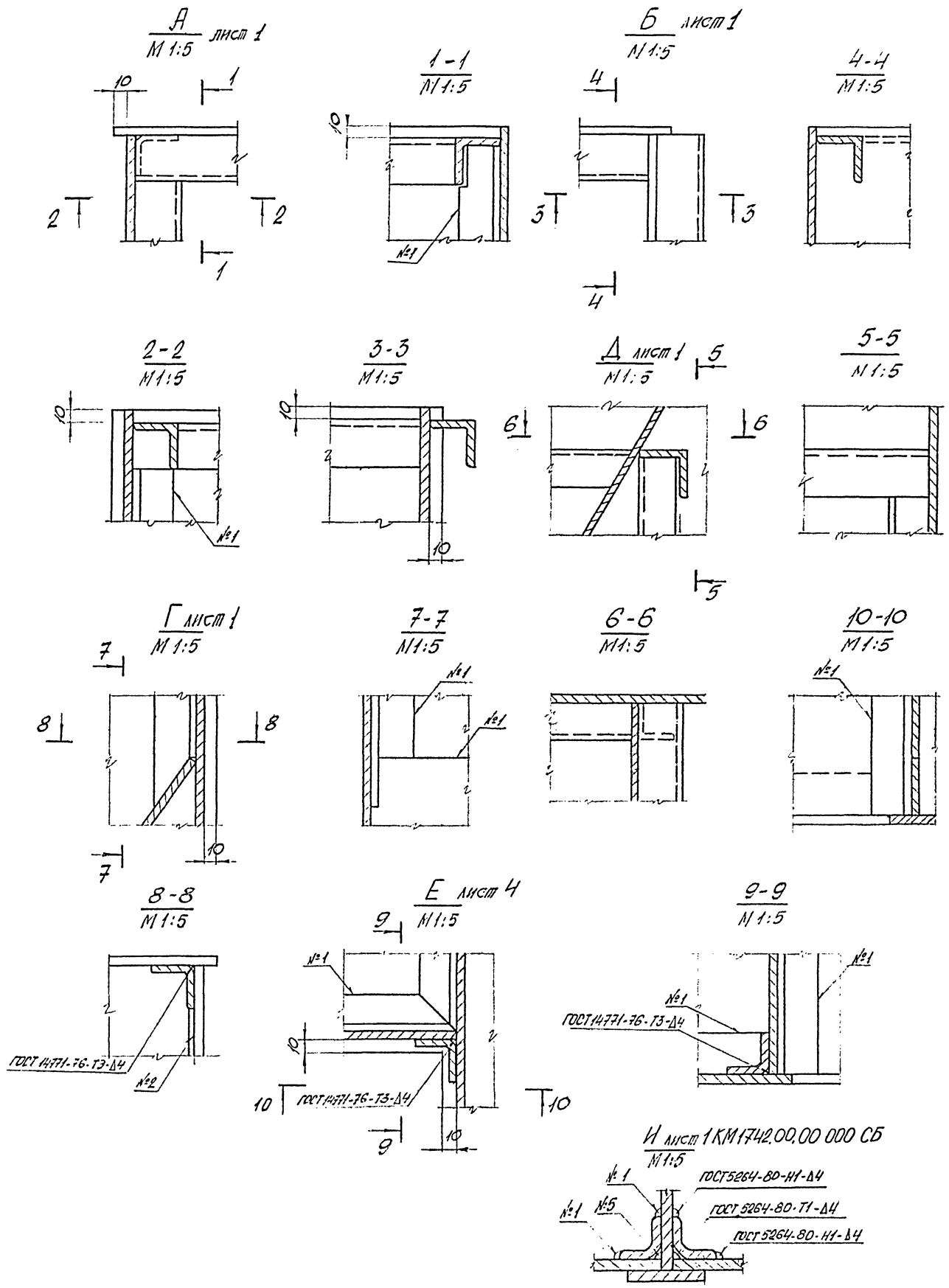

					КМ1740.03.00.000 СБ			
Изм.	Лист	N докум.	Подп.	Дата	Секция I Сборочный чертеж	Лит.	Масса	Масштаб
Разраб.		Ласкаревич				У		
Пров.		Лебедев				Лист 6	Листов 6	
Т.контр.						ПИИ Проектстальконструкция им. Мельникова Белорусское отделение		
Н.контр.		Лебедев						
Утв.		Метла						

Альбом II

КМ 1740.02.00.000 СБ

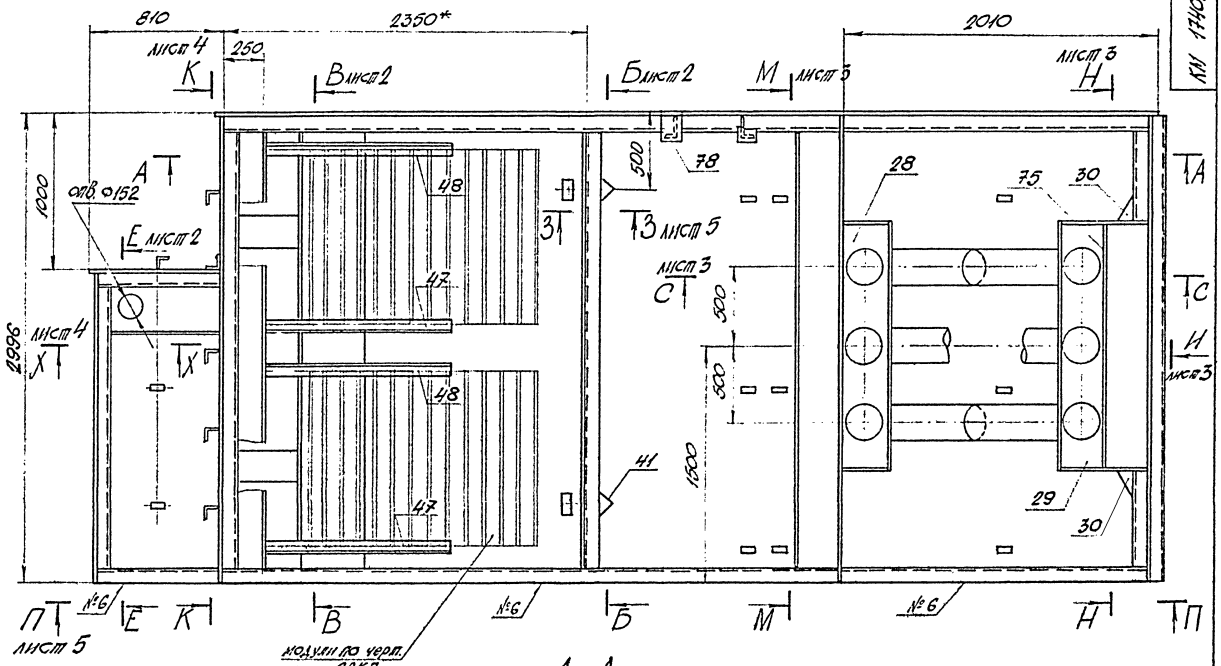

А - А

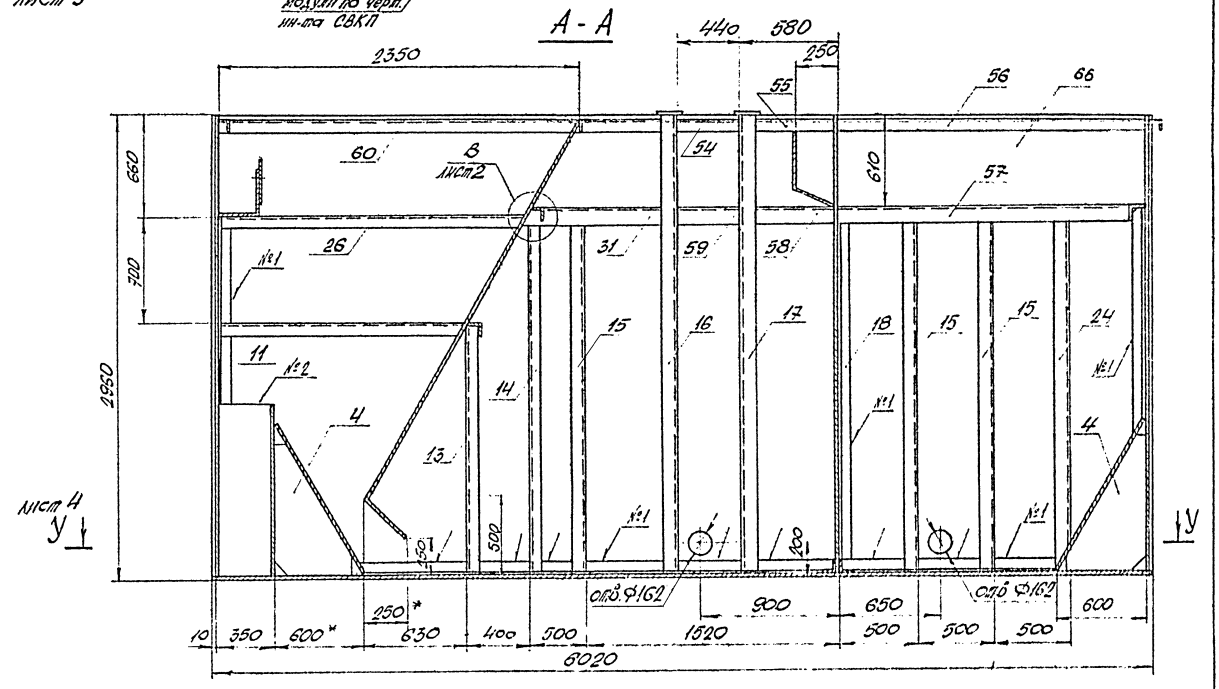

Примечания см. на листе 1

Изм.	Лист	№ докум.	Подпись	Дата	КМ 1740.02.00.000 СБ	
Разраб.		Голованов			Секция II Сборочный чертеж	Стад. Масса Масштаб
Пров.		Ивин				Н 4755
Т.контр.		Ушаков				Лист 1 Листов 5
Гл.спец.		Колодяжный				ГПИ Госстроя СССР им. Мезенцева Ленинградское отделение
Н.контр.		Ивин				
Утв.		Мелтс				

Т-30564

В-В лист 1

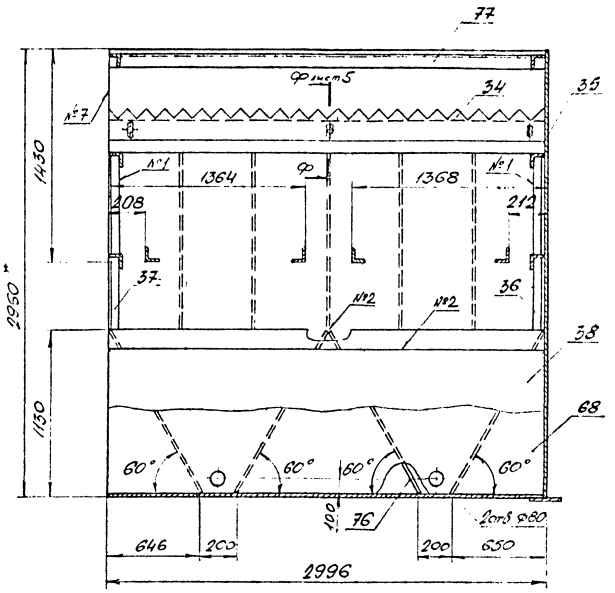

В
М1:5 лист 1

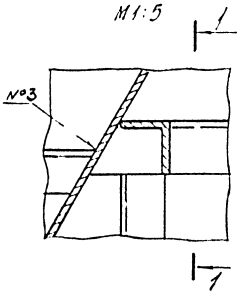

1-1
М1:5

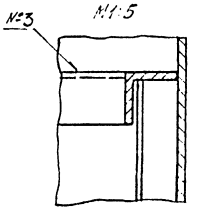

Е-Е лист 1

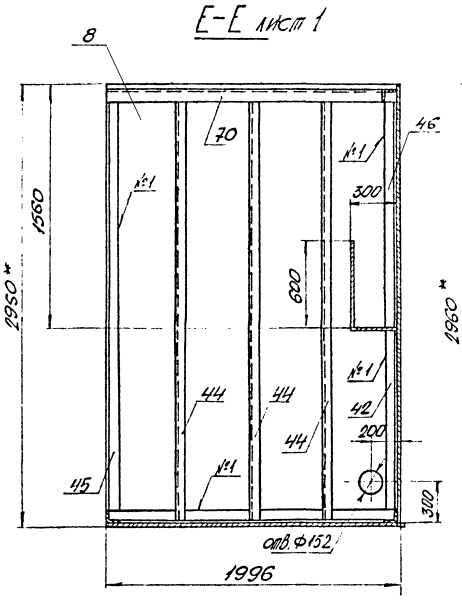

Б÷Б лист 1

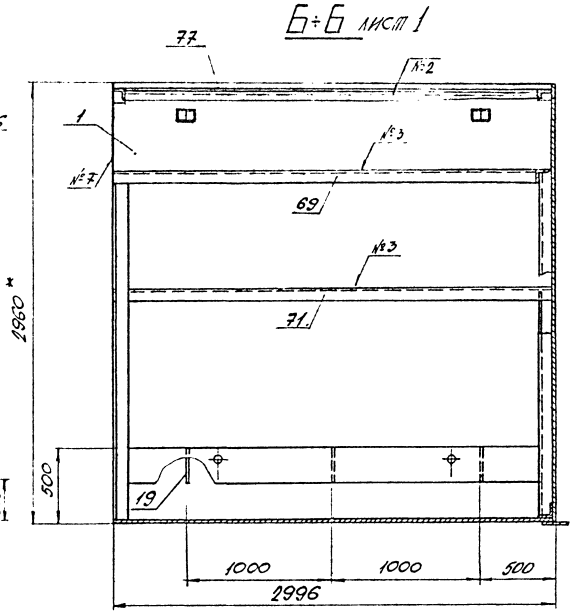

Примечания см. на листе 1

						КМ 1740.02.00.000 СБ	
Изм.	Лист	№ докум.	Подп.	Дата	Секция II Сборочный чертеж	Лит.	Масса	Масштаб
Разраб.		Коваленко						
Пров.		Левин				Лист 2	Листов 5	
Т.контр.		Орлов				Минский ордена Трудового Красного Знамени завод автоматических линий им. Мельникайте Белорусской ССР		
Н.контр.		Молодых						
Утв.		Левин						
Утв.		Лепа						

Альбом I

М-М лист 1

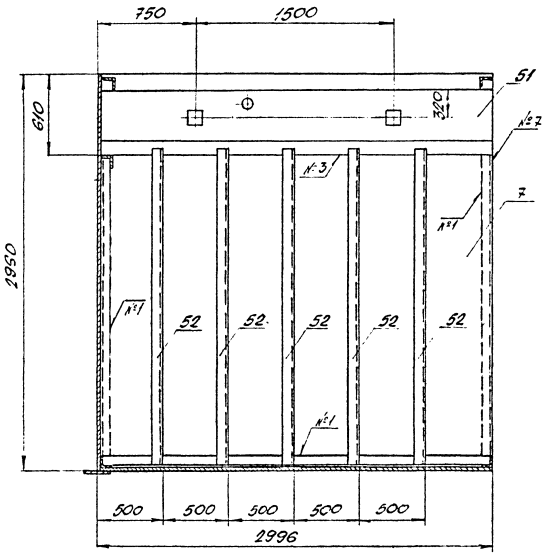

С-С лист 1

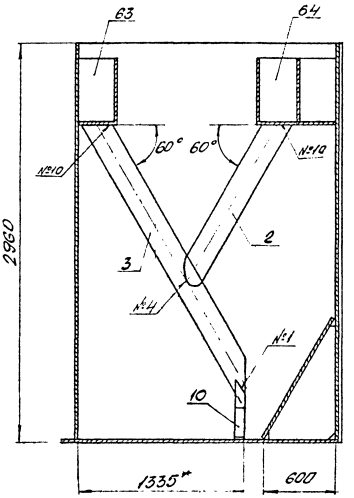

Вид И лист 1

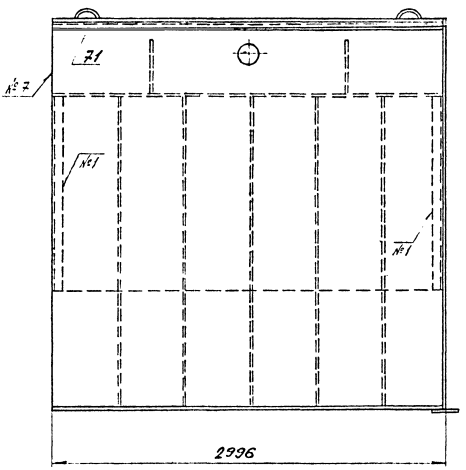

Н-Н лист 1

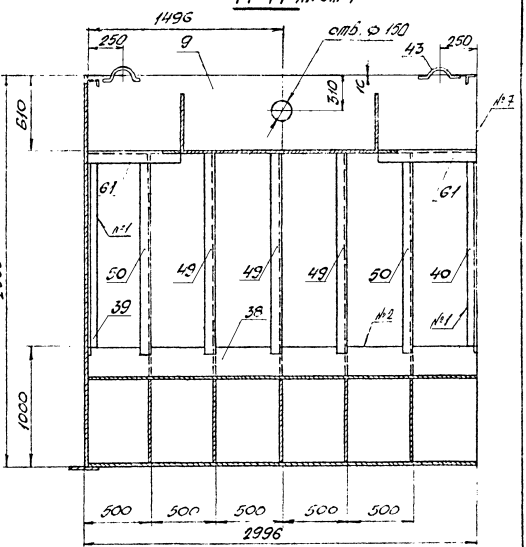

Примечания см. на листе 1

Гл. инж. проекта	Ярославцев			КМ 1740.02.00.000 СБ	
Рук. гр.	Кондратьев			Секция II Сборочный чертеж	Лист / Листов / Масса / Масштаб
Инж.	Левин				1 / 1 / 15,2 / 1:50
Гл. спец.	Лосев				Стадия / Лист / Листов
Гл. инж.	Дорохов				Р / 3 / 5
Нач. отд.	Левин				Ленгипроспецсантехмонтаж Минмонтажспецстроя СССР
Нач.	Лосев				

Т-30541

Альбом II

КМ 1740.02.000 СБ

У-У лист 1

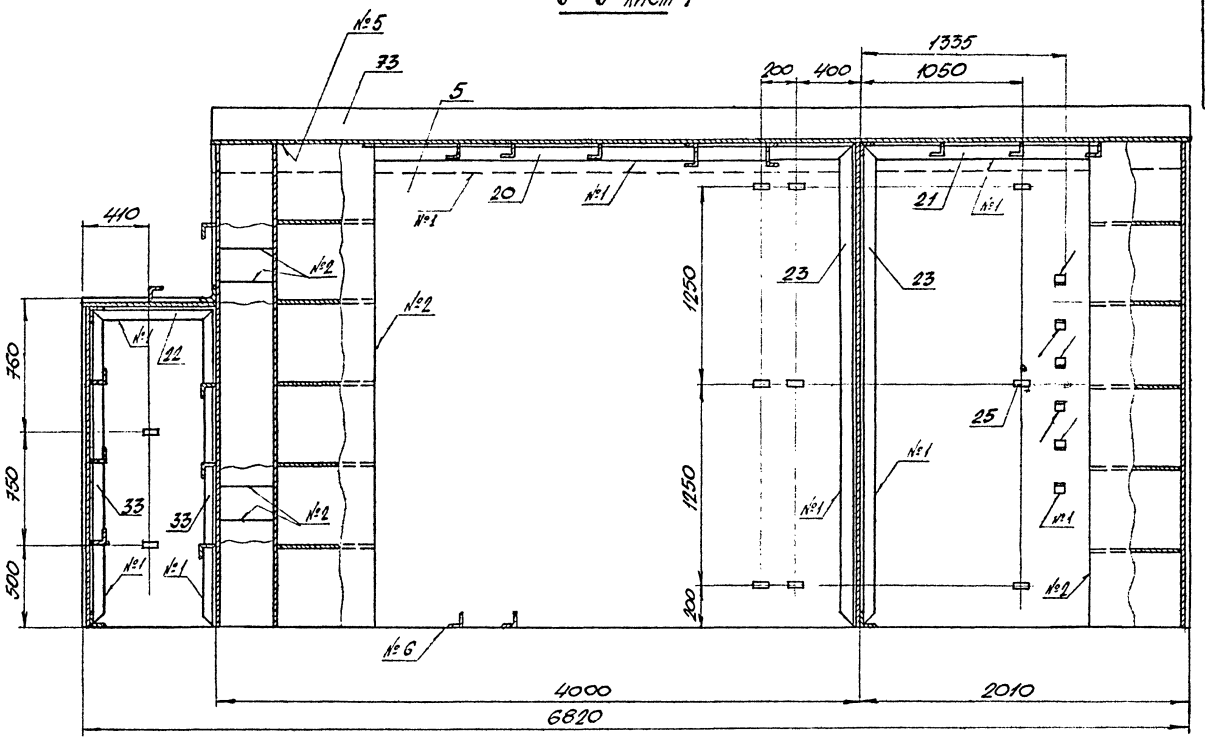

К-К лист 1

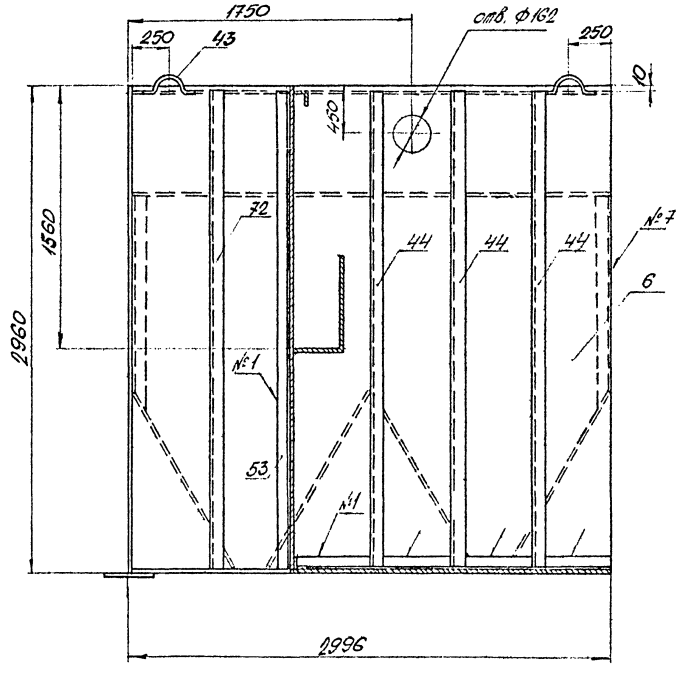

Х-Х лист 1

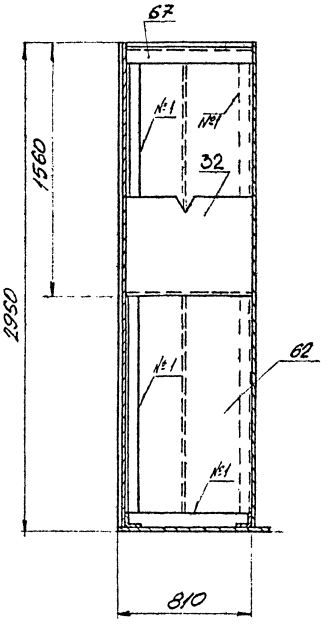

Примечания см. на листе 1

Разраб.	Козачко			КМ 1740.02.00.000 СБ	
Пров.	Левин			Секция II Сборочный чертеж	Лит. / Масса / Масштаб
Т.контр.	Гулов				Лист 4 / Листов 5
Гл.инж.пр.	Долгов				Минпроектстальконструкция им. Мельникова Белорусское отделение
Н.контр.	Левин				
Утв.	Нетс				

Т-3054/2

Альбом II

КМ 1740.02.00.000 СБ

П-П лист 1

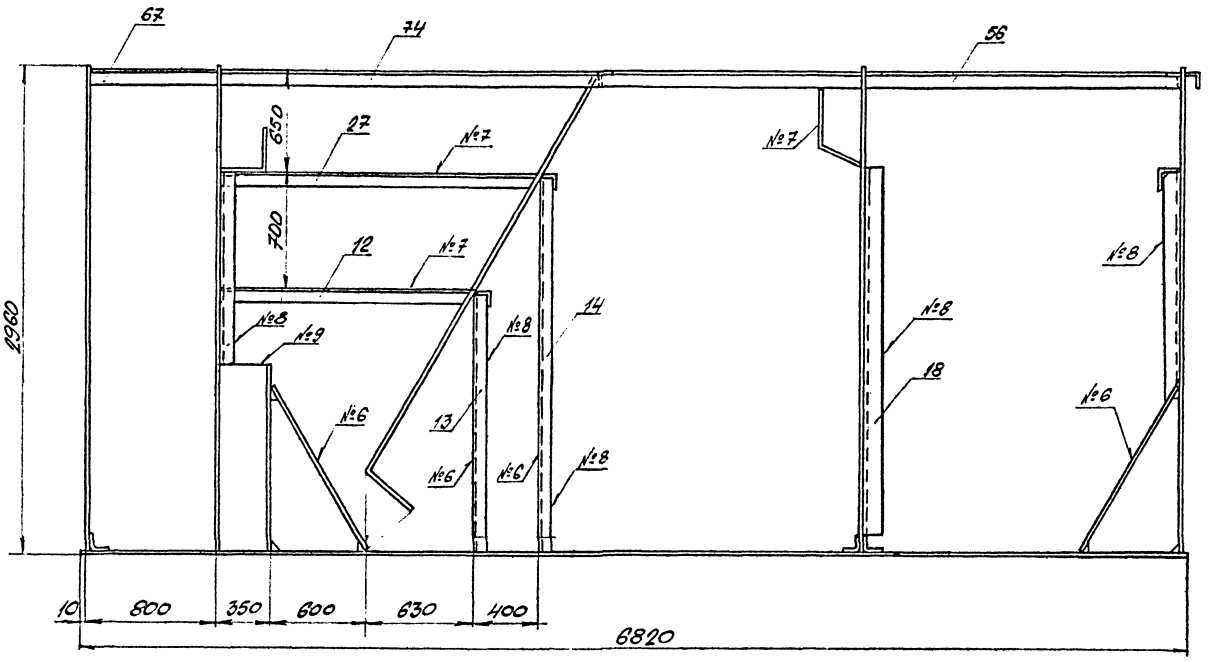

3-3 лист 1
М 1:5

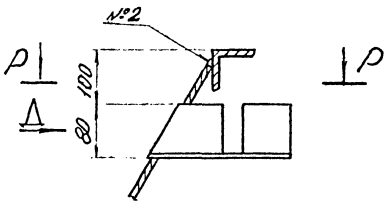

Вид Δ
М 1:5

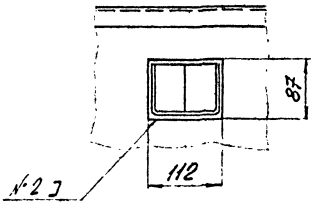

Р-Р
М 1:5

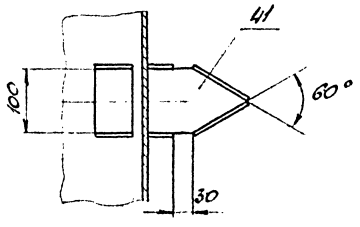

Ф-Ф лист 2
М 1:2

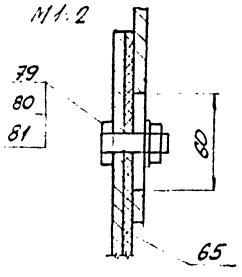

Номер шва	Обозначение шва	Примечание
1	ГОСТ 14771-76-Н1-Δ4	
2	ГОСТ 23518-79-Т1	
3	ГОСТ 23518-79-Т2	
4	ГОСТ 16037-80-У4	
5	ГОСТ 14771-76-Т1-Δ4	
6	ГОСТ 5264-80-Т1-Δ4	
7	ГОСТ 5264-80-Т3-Δ4	
8	ГОСТ 5264-80-Н1-Δ4	
9	ГОСТ 11534-75-Т1	
10	ГОСТ 16037-80-С19	

Изм.	Лист	№ докум.	Подп.	Дата	КМ 1740.02.00.000 СБ	
Разраб.		Лобин			Секция II Сборочный чертеж	Лит. / Масса / Масштаб
Пров.		Лобин				У
Т.контр.		Лобин				Лист 5 / Листов 5
Н.контр.		Лобин				ЦНИИЭП Госстроя СССР им. Мельникова Казанское отделение
Утв.		Метс				

Т-30541.2

Альбом II

КМ1740.03.00.000 СБ

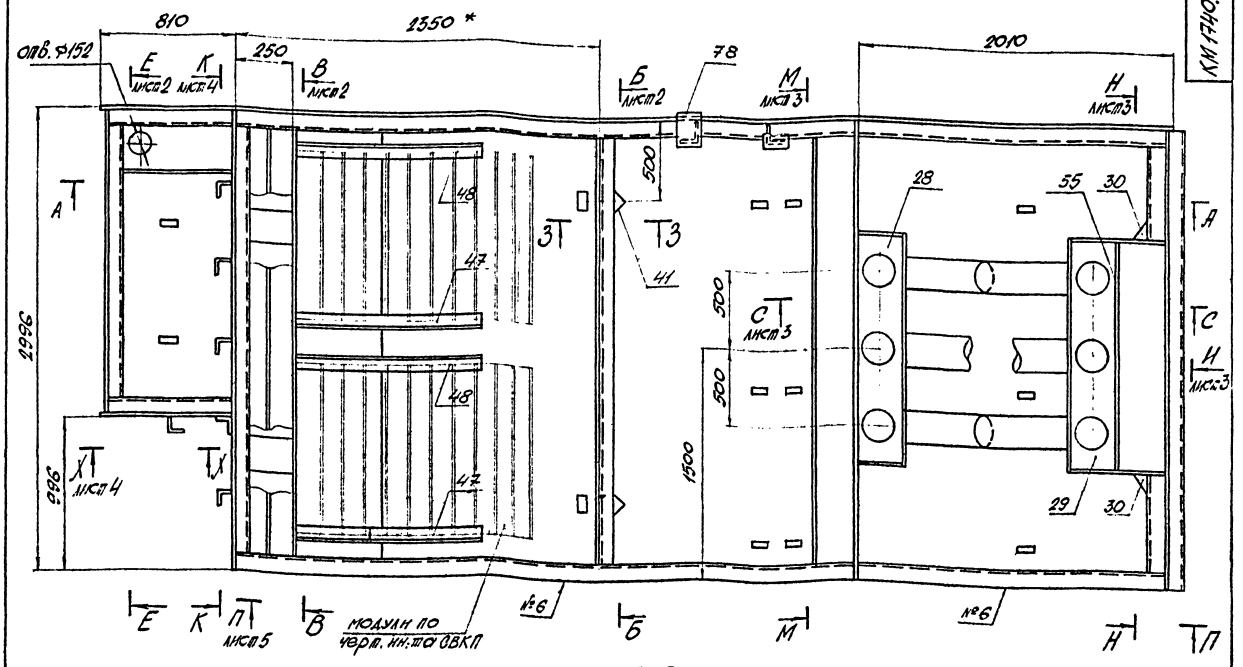

А-А

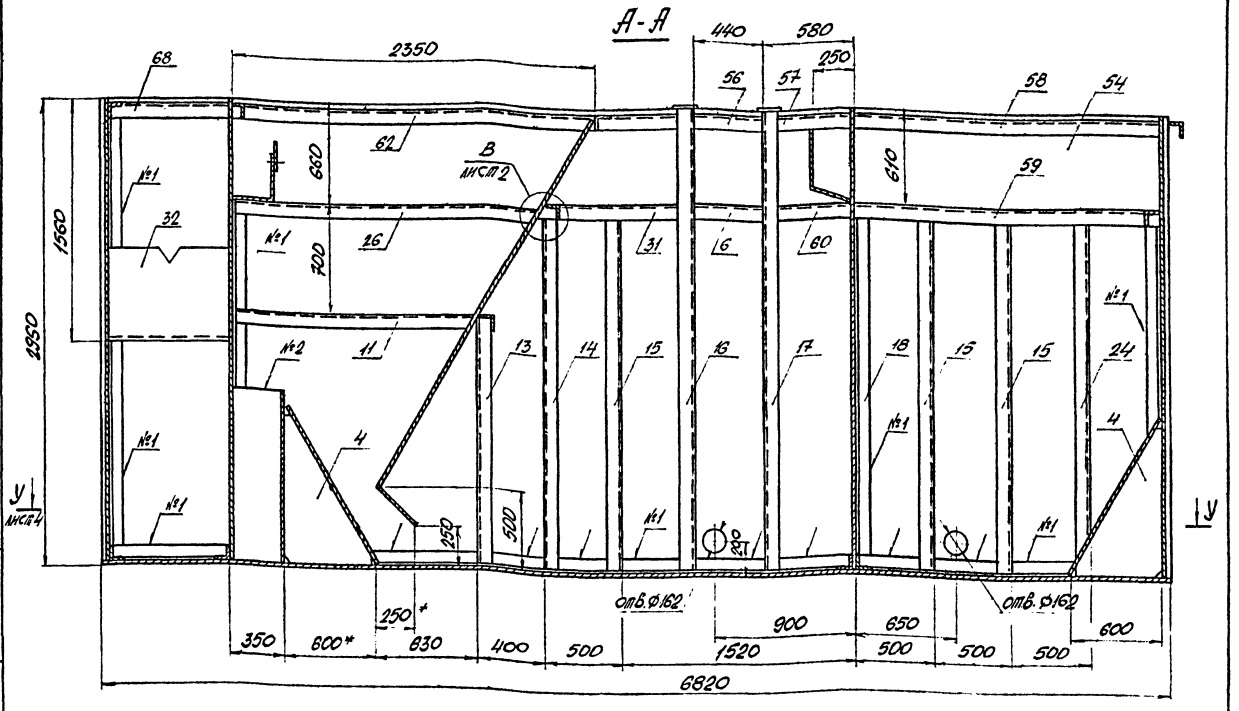

1. Сварные швы выполнить по ГОСТ 14771-76-Т3-∟4, кроме мест, указанных на чертеже. Сварку производить по периметру примыкания деталей.
2. Таблицу сварных швов смотри на листе 5.
3. *-размеры для справок

Нач. Лиса	Недоцкий				
Ведуш.	Кондратьев				
Пров.	Дзюба				
Т. конт.	Орлова				
Гл. ин.	Кондратьев				
Н. контр.	Давыдов				
Утв.	Лесс				

КМ1740.03.00.000 СБ

Секция III
Сварочный чертеж

Лит.	Масса	Масштаб
И	4770	

Лист 1 Листов 5

Минск Проектпромстройстекло им. Мельникова Белорусское отделение

Т-30591-2

Инв. № подл. | Подпись и дата | Взам. инв. № | Инв. № дубл. | Подпись и дата

Альбом II

КМ 1740 03.00.000 СБ

В-В лист 1

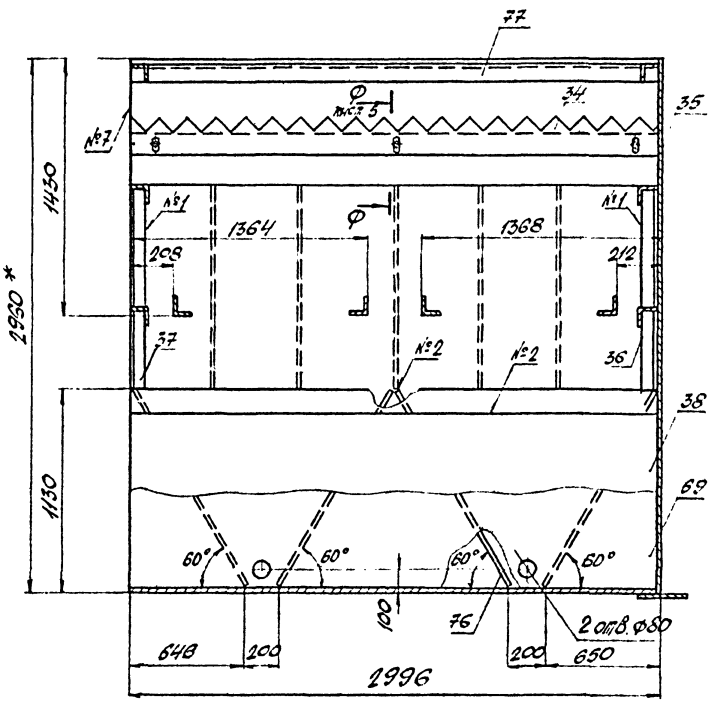

В лист 1

М 1:5

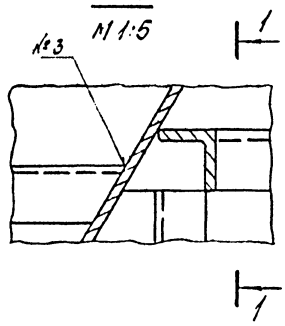

1-1

М 1:5

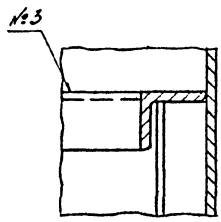

Е-Е лист 1

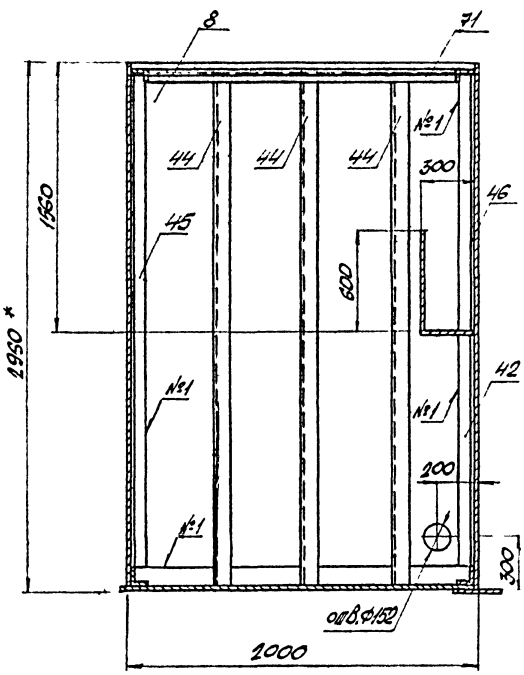

Б-Б лист 1

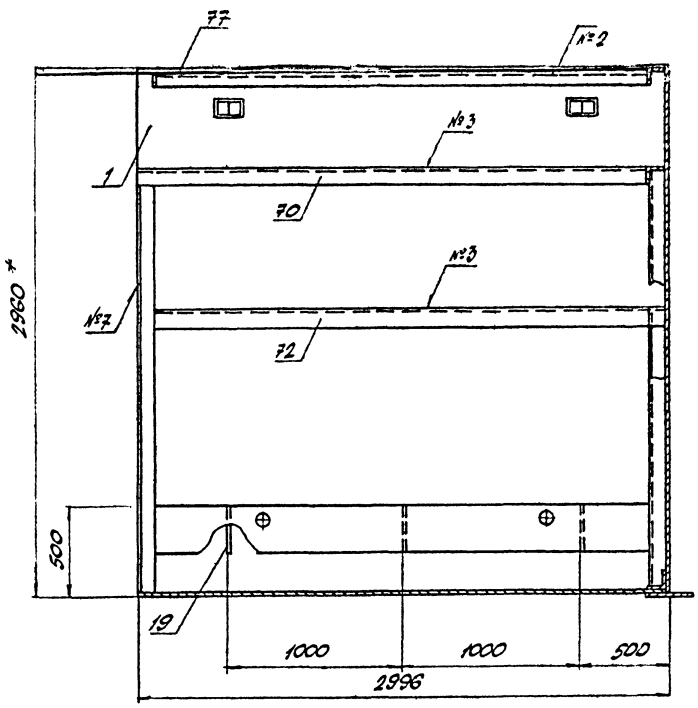

Примечания на листе 1

Изм.	Лист	№ документ.	Подп.	Дата	КМ 1740 03 00 000 СБ	
Разраб.		Кобзарь			Секция III Сборочный чертеж	Лит. / Масса / Масштаб У / /
Провер.		Левин				Лист 2 / Листов 5
Т. контр.		Гурков				ЦНИИпромзданий им. Мельникова Белорусское отделение
Гл. ин. пр.		Лопарев				
Н. контр.		Левин				
Утв.		Мелс				

Инв. № подл. | Подпись и дата | Взам. инв. № | Инв. № дубл. | Подпись и дата

Т-3054/9

КМ1740.03.00.000 СБ

Альбом II

М-М лист 1

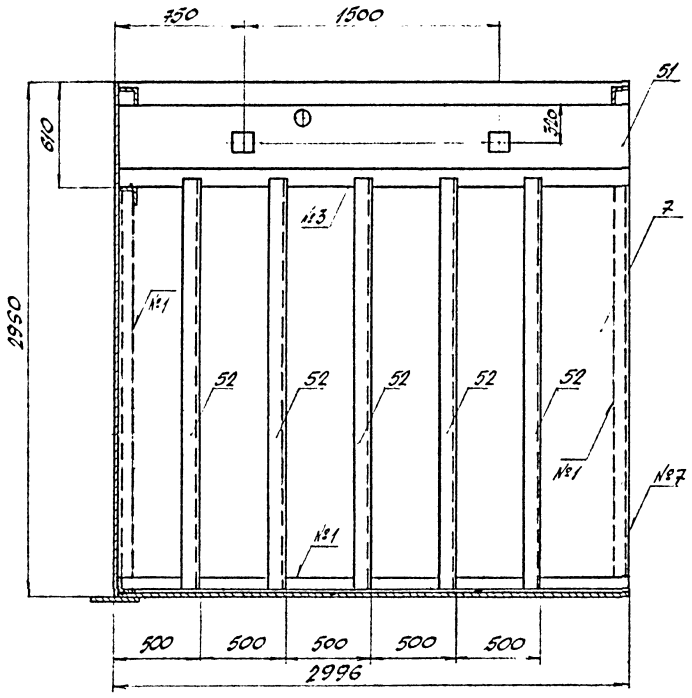

С-С лист 1

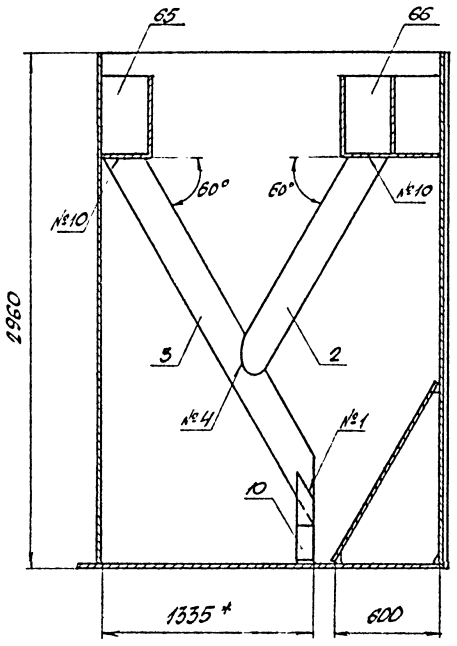

Вид И лист 1

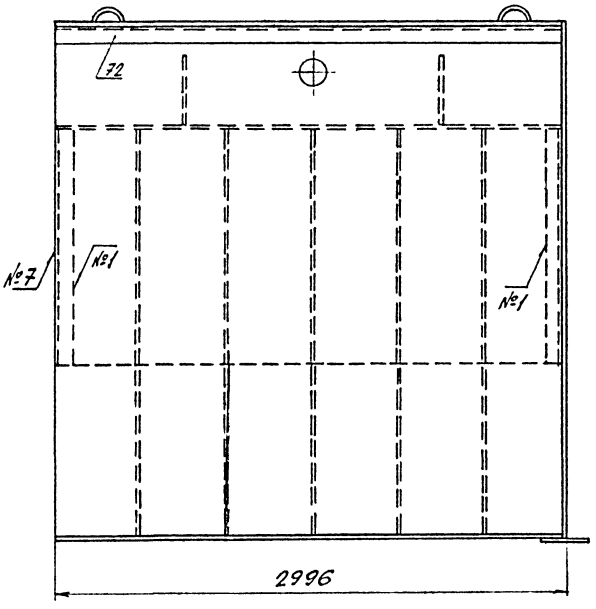

Н-Н лист 1

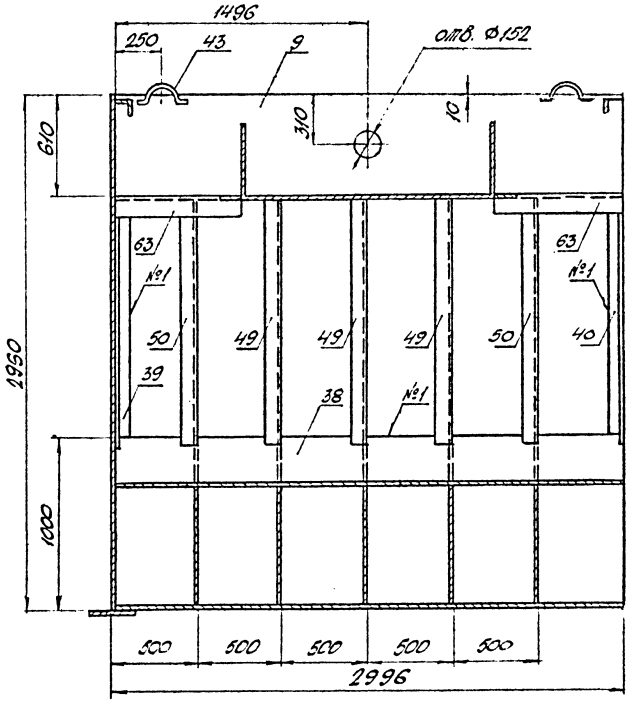

Примечания см. на листе 1

Изм.	Лист	№ докум.	Подп.	Дата	КМ1740.03.00.000 СБ
Разраб.		Кондратенко			Секция III Сборочный чертеж
Пров.		Лебин			
Т.контр.		Орков			
Гл.инж.пр.		Полозов			
Н.контр.		Лебин			
Утв.		Метс			

Лит.	Масса	Масштаб
У		
Лист 3	Листов 5	

Проектно-технологическое бюро им. Мельникова Балаковского стекольного

Т-3054/1

Согл.

Инв. № подл.

Подп. и дата

Взам. инв. №

КМ1740.03.00.000 СБ

Альбом I

У-У лист

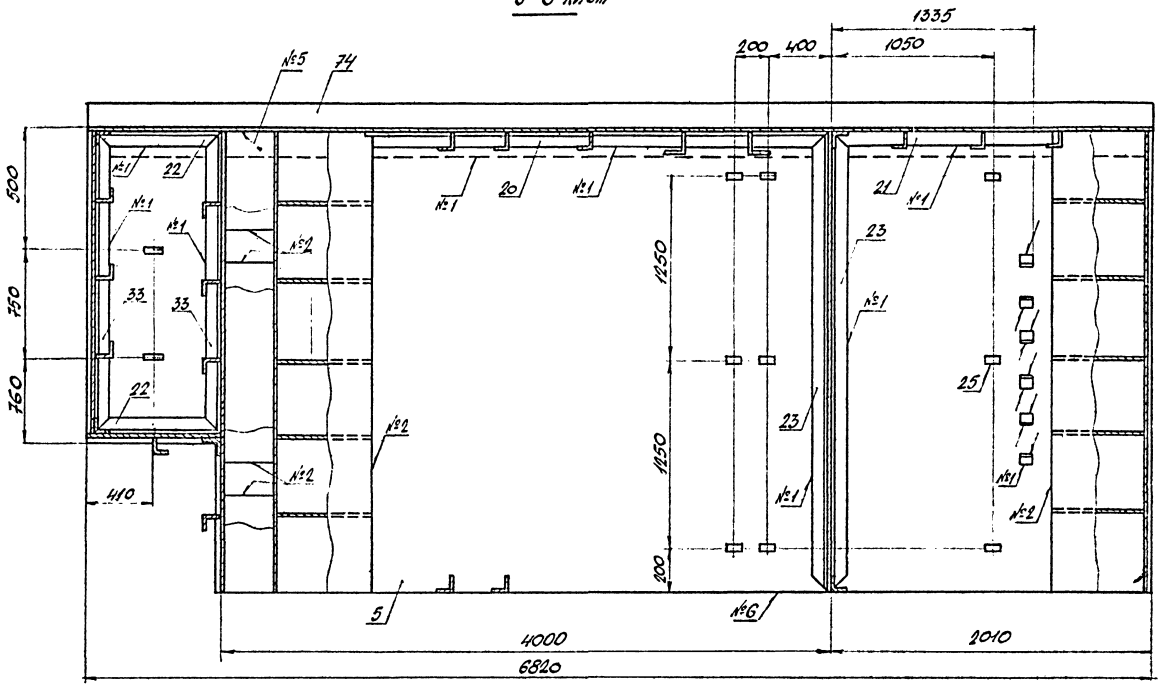

К-К лист 1

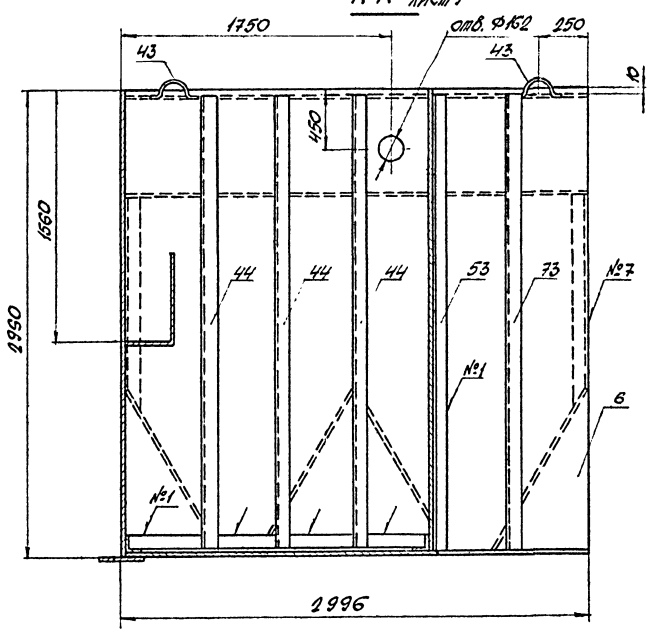

Х-Х лист 1

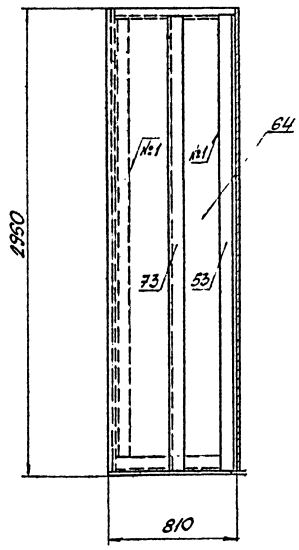

Примечания см. на листе 1

Изм.	Лист	№ докумен.	Подпись	Дата	КМ1740.03.00.000 СБ			
Разраб.		Лобанелко			Секция III Сборочный чертеж	Лит.	Масса	Масштаб
Провер.		Левин				У		
Т.контр.		Гурков				Лист 4	Листов 5	
Н.контр.		Подгорский				Белорусское ордена Трудового Красного Знамени политехнический институт им. Кижникова		
Утв.		Непс						

Т-3054/9

Подпись и дата | Инв. № подл. | Взам. инв. № | Подпись и дата

КМ 1740.03.00.000 СБ

Альбом I

П-П лист 1

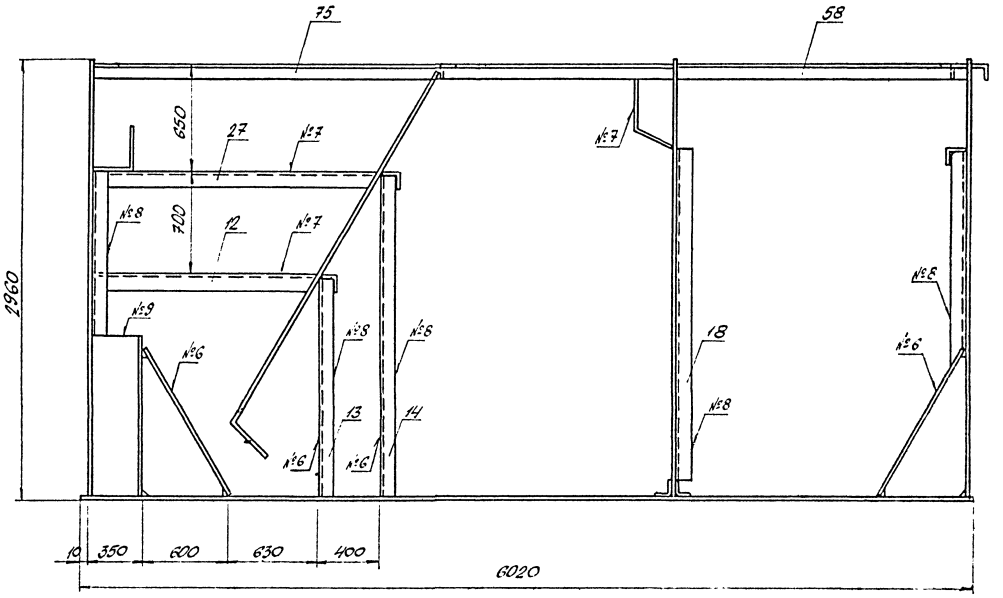

3-3 лист 1
N 1:5

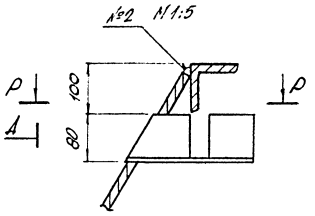

Вид А
N 1:5

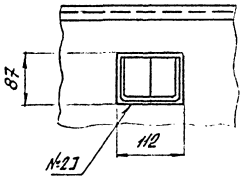

Р-Р
N 1:5

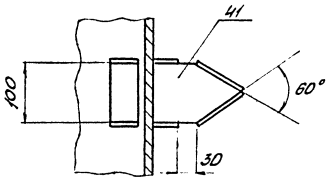

Ф-Ф лист 2
N 1:2

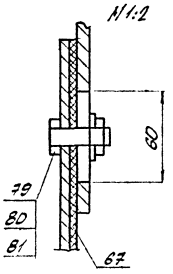

Номер шва	Обозначение шва	Примечание
1	ГОСТ 14771-76-Н1-△4	
2	ГОСТ 23518-79-Т1	
3	ГОСТ 23518-79-Т2	
4	ГОСТ 16037-80-У4	
5	ГОСТ 14171-76-Т1-△4	
6	ГОСТ 5264-80-Т1-△4	
7	ГОСТ 5264-80-Т3-△4	
8	ГОСТ 5264-80-Н1-△4	
9	ГОСТ 11534-75-Т1	
10	ГОСТ 16037-80-С19	

Примечания см. на листе 1

Гл.инж.проекта	Гольдин				
Гл.спец.	Ковалев				
Гл.инж.пр.	Ковалев				
Гл.инж.пр.	Ковалев				
Нач.отд.	Ковалев				
Нач.отд.	Ковалев				
Нач.отд

КМ1740.01.00.009

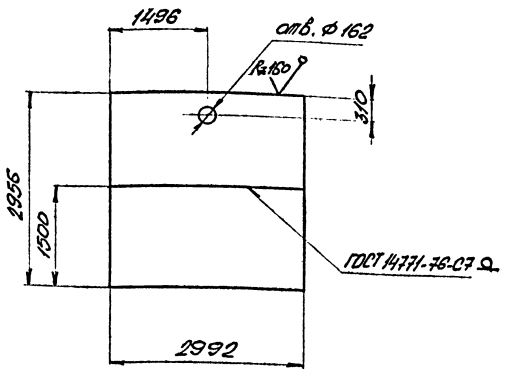

Предельные отклонения размеров: отверстий H14, валов h14, остальных $\pm \frac{IT14}{2}$

Изм.	Лист	№ докумен.	Подпись	Дата	КМ1740.01.00.009		
Разраб.		Коваленко			Стенка	Лит. / Масса / Масштаб: У / 277,7 / 1:50	
Проверил		Левин				Лист / Листов	
Т.контр.		Гурков					
Гл.инж.пр.		Полторобин			Лист 6-ПН-4 ГОСТ 19903-74 Вст3кп2 ГОСТ 14637-79	ЦНИИПроектстальконструкция им. Мельникова Белорусское отделение	
Н.контр.		Левин					
Утв.		Мелс					

Альбом I

Инв. № подл. | Подп. и дата | Взам. инв. № | Инв. № дубл. | Подп. и дата

КМ1740.01.00.006

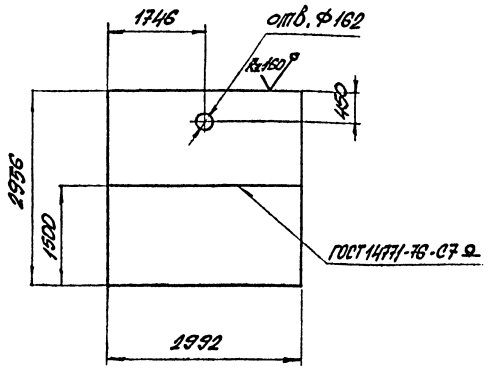

Предельные отклонения размеров: отверстий H14, валов h14, остальных $\pm \frac{IT14}{2}$

Изм.	Лист	№ докумен.	Подпись	Дата	КМ1740.01.00.006		
Разраб.		Коваленко			Стенка	Лит. / Масса / Масштаб: У / 277,7 / 1:50	
Проверил		Левин				Лист / Листов	
Т.контр.		Гурков					
Гл.инж.пр.		Полторобин			Лист 6-ПН-4 ГОСТ 19903-74 Вст3кп2 ГОСТ 14637-79	ЦНИИПроектстальконструкция им. Мельникова Белорусское отделение	
Н.контр.		Левин					
Утв.		Мелс					

Инв. № подл. | Подп. и дата | Взам. инв. № | Инв. № дубл. | Подп. и дата

КМ1740.01.00.008

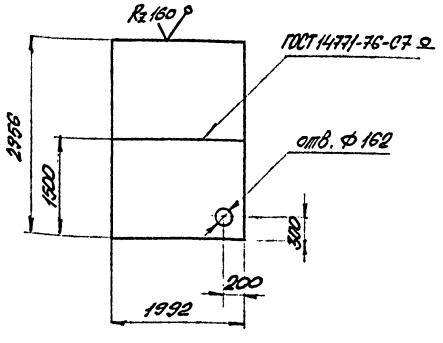

Предельные отклонения размеров: отверстий H14, валов h14, остальных $\pm \frac{IT14}{2}$

Изм.	Лист	№ докумен.	Подпись	Дата	КМ1740.01.00.008		
Разраб.		Коваленко			Стенка	Лит. / Масса / Масштаб: У / 184,9 / 1:50	
Проверил		Левин				Лист / Листов	
Т.контр.		Гурков					
Гл.инж.пр.		Полторобин			Лист 6-ПН-4 ГОСТ 19903-74 Вст3кп2 ГОСТ 14637-79	ЦНИИПроектстальконструкция им. Мельникова Белорусское отделение	
Н.контр.		Левин					
Утв.		Мелс					

Инв. № подл. | Подп. и дата | Взам. инв. № | Инв. № дубл. | Подп. и дата

КМ1740.01.00.018

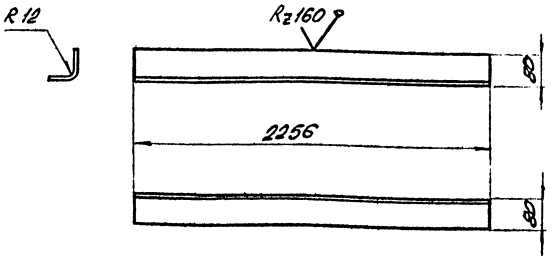

Предельные отклонения размеров: валов h14, остальных $\pm \frac{IT14}{2}$

Изм.	Лист	№ докумен.	Подпись	Дата	КМ1740.01.00.018		
Разраб.		Коваленко			Угловая накладка	Лит. / Масса / Масштаб: У / 11,3 / 1:20	
Проверил		Левин				Лист / Листов	
Т.контр.		Гурков					
Гл.инж.пр.		Полторобин			Лист 6-ПН-4 ГОСТ 19903-74 Вст3кп2 ГОСТ 14637-79	ЦНИИПроектстальконструкция им. Мельникова Белорусское отделение	
Н.контр.		Левин					
Утв.		Мелс					

Т-3054/9

Альбом II

КМ 1740.01.00.012

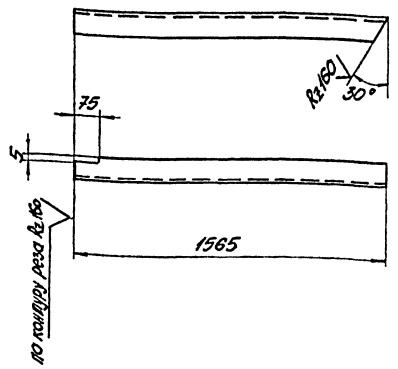

Предельные отклонения размеров: валов. -h 14, остальных $\pm \frac{IT14}{2}$

Изм. Лист	№ докумен.	Подпись	Дата	КМ 1740.01.00.012				
Разраб.	Коваленко			Ребро	Лит.	Масса	Масштаб	
Провер.	Левин				У	8,4	1:15	
Т. контр.	Гурков				Лист	Листов		
Гл. ин. пр.	Колодович			Уголок Б-70×70×5 ГОСТ 8509-72 ВСт3кп2 ГОСТ 535-79	Проектно-конструкторский институт им. Мельникова Белорусское отделение			
Н. контр.	Левин							
Утв.	Мелс							

Инв. № подл. | Подп. и дата | Взам. инв. № | Инв. № дубл. | Подпись и дата

КМ 1740.01.00.013

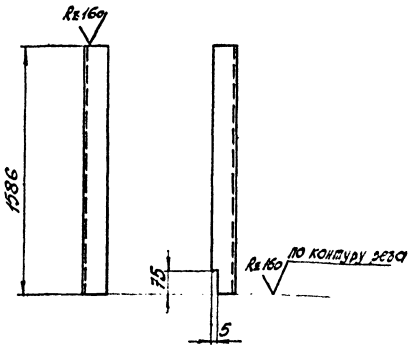

Предельные отклонения размеров: валов -h 14 остальных $\pm \frac{IT14}{2}$

Изм. Лист	№ докумен.	Подпись	Дата	КМ 1740.01.00.013				
Разраб.	Коваленко			Ребро	Лит.	Масса	Масштаб	
Провер.	Левин				У	8,5	1:20	
Т. контр.	Гурков				Лист	Листов		
Гл. ин. пр.	Колодович			Уголок Б-70×70×5 ГОСТ 8509-72 ВСт3кп2 ГОСТ 535-79	Проектно-конструкторский институт им. Мельникова Белорусское отделение			
Н. контр.	Левин							
Утв.	Мелс							

Инв. № подл. | Подп. и дата | Взам. инв. № | Инв. № дубл. | Подпись и дата

КМ 1740.01.00.026

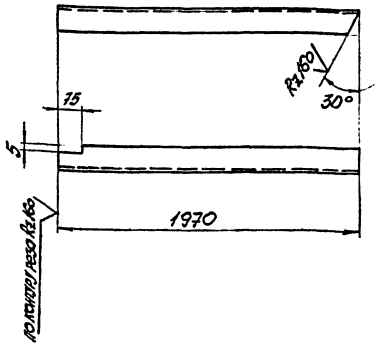

Предельные отклонения размеров валов -h 14, остальных $\pm \frac{IT14}{2}$

Изм. Лист	№ докумен.	Подпись	Дата	КМ 1740.01.00.026				
Разраб.	Коваленко			Ребро	Лит.	Масса	Масштаб	
Провер.	Левин				У	10,6	1:20	
Т. контр.	Гурков				Лист	Листов		
Гл. ин. пр.	Колодович			Уголок Б-70×70×5 ГОСТ 8509-72 ВСт3кп2 ГОСТ 535-79	Проектно-конструкторский институт им. Мельникова Белорусское отделение			
Н. контр.	Левин							
Утв.	Мелс							

Инв. № подл. | Подп. и дата | Взам. инв. № | Инв. № дубл. | Подпись и дата

КМ 1740.01.00.010

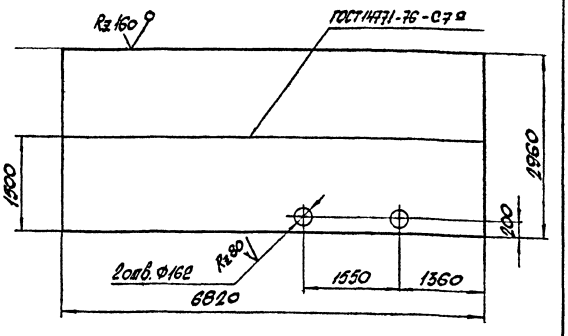

Предельные отклонения размеров: отверстий -H14, валов -h 14, остальных $\pm \frac{IT14}{2}$

Изм. Лист	№ докумен.	Подпись	Дата	КМ 1740.01.00.010				
Разраб.	Коваленко			Стенка	Лит.	Масса	Масштаб	
Провер.	Левин				У	633,9	1:50	
Т. контр.	Гурков				Лист	Листов		
Гл. ин. пр.	Колодович			Лист Б-ПН-4 ГОСТ 19903-74 ВСт3кп2 ГОСТ 14637-79	Проектно-конструкторский институт им. Мельникова Белорусское отделение			
Н. контр.	Левин							
Утв.	Мелс							

Инв. № подл. | Подп. и дата | Взам. инв. № | Инв. № дубл. | Подпись и дата

Г-30.54/9

Альбом I

КМ 1740.01.00.031

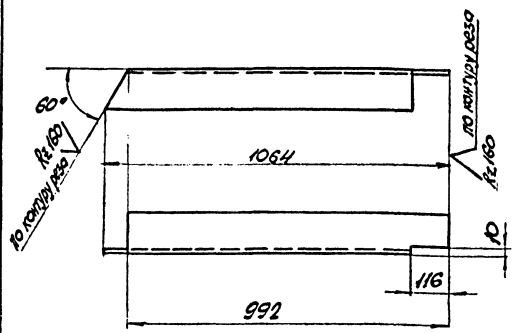

Предельные отклонения размеров:
валов h 14, остальных $\pm \frac{IT14}{2}$

Изм.	Лист	№ докумен.	Подпись	Дата	КМ1740.01.00.031		
Разраб.		Коваленко			Ребро	Лит.	Масса	Масштаб
Провер.		Левин				У	16,5	1:10
Т.контр.		Гурков				Лист	Листов	
Гл.ин.пр.		Лотарович			Уголок Б-125×125×8 ГОСТ 8509-72 / ВСт3сп6-1 ТУ14-1-3023-80	ЦНИИПроектстальконструкция им. Мельникова Белорусское отделение	
Н.контр.		Левин					
Утв.		Метс					

Инв. № подл. | Подп. и дата | Взам. инв. № | Инв. № дубл. | Подпись и дата

КМ 1740.01.00.058

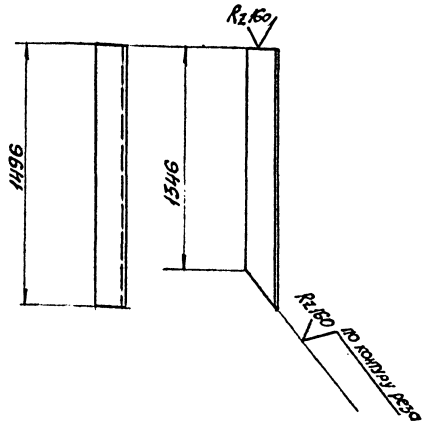

Предельные отклонения размеров:
валов h 14, остальных $\pm \frac{IT14}{2}$

Изм.	Лист	№ докумен.	Подпись	Дата	КМ1740-01.00.058		
Разраб.		Коваленко			Ребро	Лит.	Масса	Масштаб
Провери.		Левин				У	12,5	1:20
Т.контр.		Гурков				Лист	Листов	
Гл.ин.пр.		Лотарович			Уголок Б-90×90×6 ГОСТ 8509-72 / ВСт3сп6-1 ТУ14-1-3023-80	ЦНИИПроектстальконструкция им. Мельникова Белорусское отделение	
Н.контр.		Левин					
Утв.		Метс					

Инв. № подл. | Подп. и дата | Взам. инв. № | Инв. № дубл. | Подпись и дата

КМ 1740.01.00.016

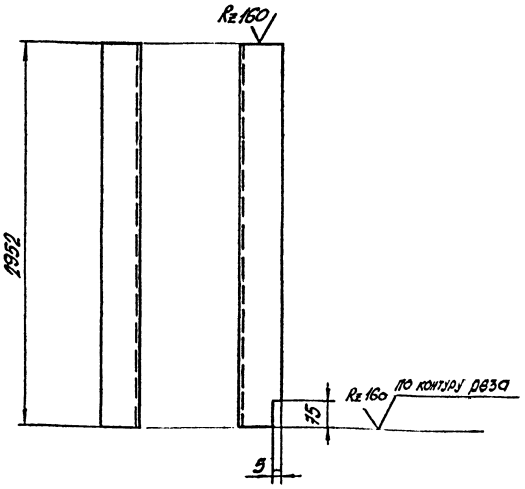

Предельные отклонения размеров:
валов - h 14, остальных $\pm \frac{IT14}{2}$

Изм.	Лист	№ докумен.	Подпись	Дата	КМ1740.01.00.016		
Разраб.		Коваленко			Ребро	Лит.	Масса	Масштаб
Провери.		Левин				У	45,6	1:25
Т.контр.		Гурков				Лист	Листов	
Гл.ин.пр.		Лотарович			Уголок Б-125×125×8 ГОСТ 8509-72 / ВСт3сп6-1 ТУ14-1-3023-80	ЦНИИПроектстальконструкция им. Мельникова Белорусское отделение	
Н.контр.		Левин					
Утв.		Метс					

Инв. № подл. | Подпись и дата | Взам. инв. № | Инв. № дубл. | Подпись и дата

КМ 1740.01.00.014

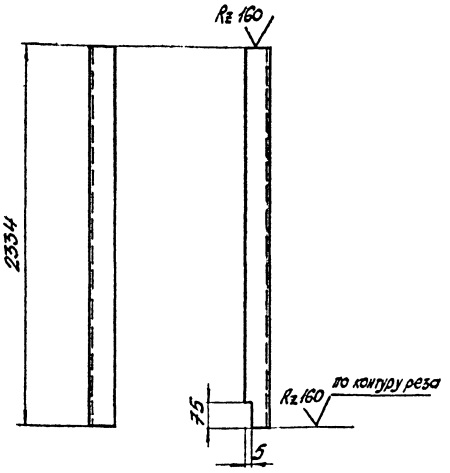

Предельные отклонения размеров:
валов - h 14, остальных $\pm \frac{IT14}{2}$

Изм.	Лист	№ докум.	Подпись	Дата	КМ1740.01.00.014		
Разраб.		Коваленко			Ребро	Лит.	Масса	Масштаб
Провери.		Левин				У	19,4	1:20
Т.контр.		Гурков				Лист	Листов	
Гл.ин.пр.		Лотарович			Уголок Б-90×90×6 ГОСТ 8509-72 / ВСт3сп6-1 ТУ14-1-3023-80	ЦНИИПроектстальконструкция им. Мельникова Белорусское отделение	
Н.контр.		Левин					
Утв.		Метс					

Инв. № подл. | Подпись и дата | Взам. инв. № | Инв. № дубл. | Подпись и дата

Альбом II

КМ 1740.01.00.022

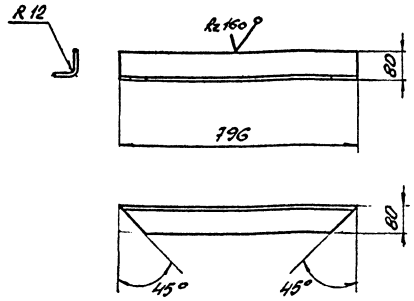

Предельные отклонения размеров. Валов - h 14, остальных $\pm \frac{IT14}{2}$

Изм.	Лист	№ докумен.	Подпись	Дата	Угловая накладка	Лит.	Масса	Масштаб
Разраб.		Коваленко				У	4,0	1:10
Проверил.		Левин				Лист	Листов	
Т.контр.		Гурков			Лист Б-ПН-4 ГОСТ 19903-74 ВСт3кп2 ГОСТ 14637-79	ЦНИИПроектстальконструкция им. Мельникова Белорусское отделение	
Гл.инж.пр.		Лопаревич					
Н.контр.		Левин					
Утв.		Мелс					

Инв. № подл. | Подп. и дата | Взам. инв. № | Инв. № дубл. | Подпись и дата

КМ 1740.01.00.067

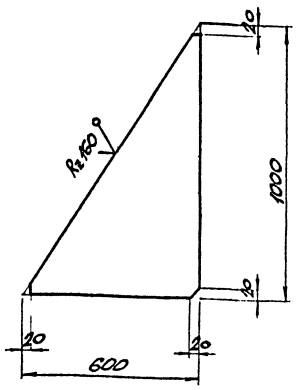

Предельные отклонения размеров: Валов - h 14, остальных $\pm \frac{IT14}{2}$

Изм.	Лист	№ докумен.	Подпись	Дата	Ребро	Лит.	Масса	Масштаб
Разраб.		Коваленко				У	9,4	1:10
Проверил.		Левин				Лист	Листов	
Т.контр.		Гурков			Лист Б-ПН-4 ГОСТ 19903-74 ВСт3кп2 ГОСТ 14637-79	ЦНИИПроектстальконструкция им. Мельникова Белорусское отделение	
Гл.инж.пр.		Лопаревич					
Н.контр.		Левин					
Утв.		Мелс					

Инв. № подл. | Подпись и дата | Взам. инв. № | Инв. № дубл. | Подпись и дата

КМ 1740.01.00.020

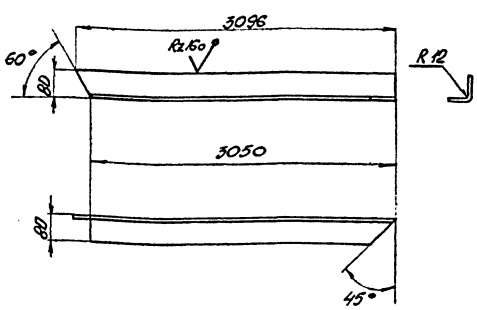

Предельные отклонения размеров: Валов - h 14, остальных $\pm \frac{IT14}{2}$

Изм.	Лист	№ докумен.	Подпись	Дата	Угловая накладка	Лит.	Масса	Масштаб
Разраб.		Коваленко				У	15,6	1:30
Провер.		Левин				Лист	Листов	
Т.контр.		Гурков			Лист Б-ПН-4 ГОСТ 19903-74 ВСт3кп2 ГОСТ 14637-79	ЦНИИПроектстальконструкция им. Мельникова Белорусское отделение	
Гл.инж.пр.		Лопаревич					
Н.контр.		Левин					
Утв.		Мелс					

Инв. № подл. | Подпись и дата | Взам. инв. № | Инв. № дубл. | Подп. и дата

КМ 1740.01.00.068

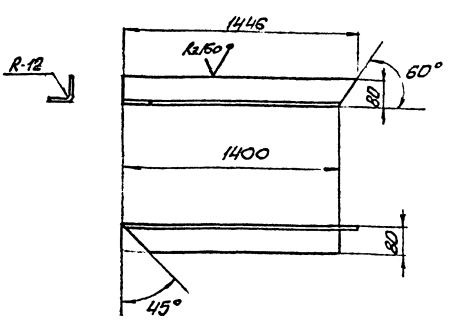

Предельные отклонения размеров. Валов - h 14, остальных $\pm \frac{IT14}{2}$

Изм.	Лист	№ докумен.	Подпись	Дата	Угловая накладка	Лит.	Масса	Масштаб
Разраб.		Коваленко				У	7,3	1:20
Провер.		Левин				Лист	Листов	
Т.контр.		Гурков			Лист Б-ПН-4 ГОСТ 19903-74 ВСт3кп2 ГОСТ 14637-79	ЦНИИПроектстальконструкция им. Мельникова Белорусское отделение	
Гл.инж.пр.		Лопаревич					
Н.контр.		Левин					
Утв.		Мелс					

Инв. № подл. | Подпись и дата | Взам. инв. № | Инв. № дубл. | Подп. и дата

Т-3054-1

КМ 1740.01.00.032

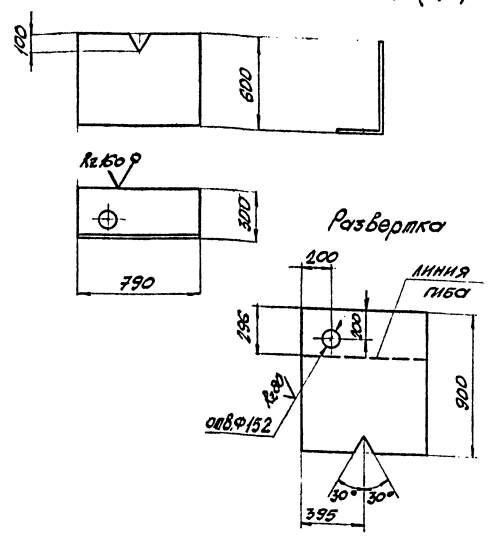

Предельные отклонения размеров: отверстий H14, валов - h14, остальных $\pm \frac{IT14}{2}$

					КМ 1740.01.00.032			
Изм.	Лист	№ докумен.	Подпись	Дата	Лоток	Лит.	Масса	Масштаб
Разраб.		Коваленко				У	22,3	1:20
Провер.		Левин				Лист		Листов
Т.контр.		Гурков				ЦНИИПроектстальконструкция им. Мельникова... Белорусское отделение		
Гл.инж.пр.		Новаровин						
Н.контр.		Левин			Лист Б-ПН-4 ГОСТ 19903-74 ВСт3кп2 ГОСТ 14637-79			
Утв.		Нетс						

Альбом II

Инв.№ подл. | Подп. и дата | Взам.инв.№ | Инв.№ дубл. | Подп. и дата

КМ 1740.01.00.034

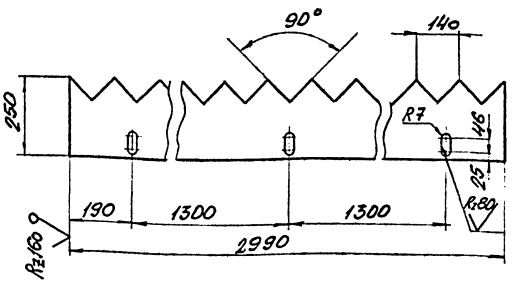

Предельные отклонения размеров: отверстий H14, валов - h14, остальных $\pm \frac{IT14}{2}$

					КМ 1740.01.00.034			
Изм.	Лист	№ докумен.	Подпись	Дата	Водослив	Лит.	Масса	Масштаб
Разраб.		Коваленко				У	23,5	1:10
Провер.		Левин				Лист		Листов
Т.контр.		Гурков				ЦНИИПроектстальконструкция им. Мельникова... Белорусское отделение		
Гл.инж.пр.		Новаровин						
Н.контр.		Левин			Лист Б-ПН-4 ГОСТ 19903-74 ВСт3кп2 ГОСТ 14637-79			
Утв.		Нетс						

Инв.№ подл. | Подп. и дата | Взам.инв.№ | Инв.№ дубл. | Подп. и дата

КМ 1740.01.00.035

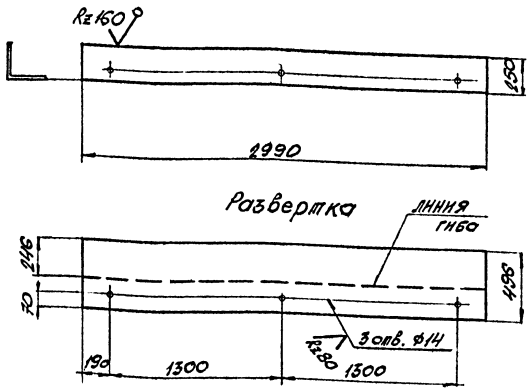

Предельные отклонения размеров: отверстий H14, валов h14, остальных $\pm \frac{IT14}{2}$

					КМ 1740.01.00.035			
Изм.	Лист	№ докумен.	Подпись	Дата	Лоток	Лит.	Масса	Масштаб
Разраб.		Коваленко				У	46,9	1:20
Провер.		Левин				Лист		Листов
Т.контр.		Гурков				ЦНИИПроектстальконструкция им. Мельникова Белорусское отделение		
Гл.инж.пр.		Новаровин						
Н.контр.		Левин			Лист Б-ПН-4 ГОСТ 19903-74 ВСт3кп2 ГОСТ 14637-79			
Утв.		Нетс						

Инв.№ подл. | Подп. и дата | Взам.инв.№ | Инв.№ дубл. | Подп. и дата

КМ 1740.01.00.036

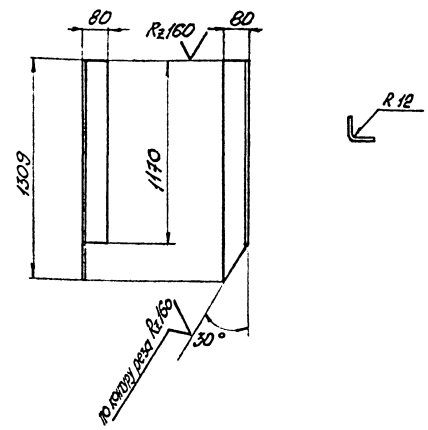

Предельные отклонения размеров: Валов - h 14, остальных $\pm \frac{IT14}{2}$

					КМ 1740.01.00.036			
Изм.	Лист	№ докумен.	Подпись	Дата	Угловая накладка	Лит.	Масса	Масштаб
Разраб.		Коваленко				У	6,6	1:20
Провер.		Левин				Лист		Листов
Т.контр.		Гурков				ЦНИИПроектстальконструкция им. Мельникова Белорусское отделение		
Гл.инж.пр.		Новаровин						
Н.контр.		Левин			Лист Б-ПН-4 ГОСТ 19903-74 ВСт3кп2 ГОСТ 14637-79			
Утв.		Нетс						

Инв.№ подл. | Подп. и дата | Взам.инв.№ | Инв.№ дубл. | Подп. и дата

КМ 1740.01.00.038

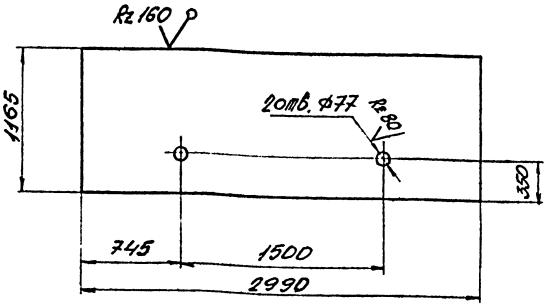

Предельные отклонения размеров: отверстий ±H14, валов h14, остальных $\pm \frac{IT14}{2}$

Изм.	Лист	№ документ.	Подпись	Дата	КМ1740.01.00.038
Разраб.		Кобаленко			Стенка
Провер.		Левин			
Т.контр.		Гурков			
Гл.инж.пр.		Лотарович			
Н.контр.		Левин			
Утв.		Петс			

Лит. | Масса 13,9 | Масштаб 1:25

Лист | Листов

Лист Б-ПН-4 ГОСТ 19903-74 ВСп3кп2 ГОСТ 14637-79

Проектно-конструкторский институт им. Мельникова Белорусское отделение

КМ 1740.01.00.044

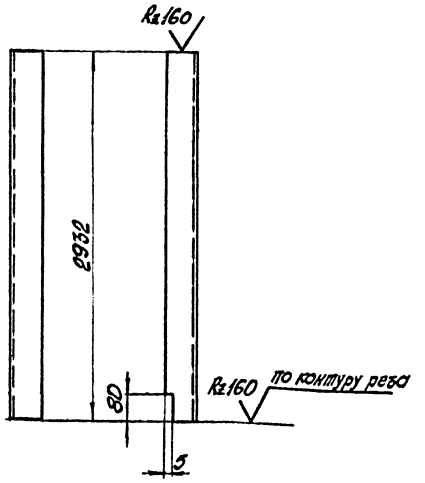

Предельные отклонения размеров: валов h14, остальных $\pm \frac{IT14}{2}$

Изм.	Лист	№ документ.	Подпись	Дата	КМ1740.01.00.044
Разраб.		Кобаленко			Ребро
Провер.		Левин			
Т.контр.		Гурков			
Гл.инж.пр.		Лотарович			
Н.контр.		Левин			
Утв.		Петс			

Лит. | Масса 24,4 | Масштаб 1:25

Лист | Листов

Уголок Б-90х90х6 ГОСТ 8509-72 ВСт3пс6-1 ТУ 14-1-3023-80

Проектно-конструкторский институт им. Мельникова Белорусское отделение

КМ 1740.01.00.019

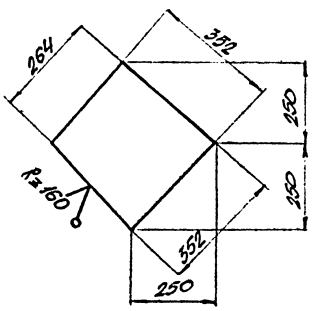

Предельные отклонения размеров валов h14

Изм.	Лист	№ документ.	Подпись	Дата	КМ1740.01.00.019
Разраб.		Кобаленко			Ребро
Провер.		Левин			
Т.контр.		Гурков			
Гл.инж.пр.		Лотарович			
Н.контр.		Левин			
Утв.		Петс			

Лит. | Масса 3,9 | Масштаб 1:10

Лист | Листов

Лист Б-ПН-4 ГОСТ 19903-74 ВСп3кп2 ГОСТ 14637-79

Проектно-конструкторский институт им. Мельникова Белорусское отделение

КМ 1740.01.00.050

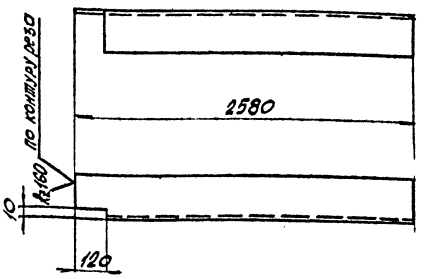

Предельные отклонения размеров: валов h14, остальных $\pm \frac{IT14}{2}$

Изм.	Лист	№ документ.	Подпись	Дата	КМ1740.01.00.050
Разраб.		Кобаленко			Ребро
Провер.		Левин			
Т.контр.		Гурков			
Гл.инж.пр.		Лотарович			
Н.контр.		Левин			
Утв.		Петс			

Лит. | Масса 40,0 | Масштаб 1:25

Лист | Листов

Уголок Б-125х125х8 ГОСТ 8509-72 ВСт3пс6-1 ТУ 14-1-3023-80

Проектно-конструкторский институт им. Мельникова Белорусское отделение

Т-30.54.19

КМ1740.01.00.011

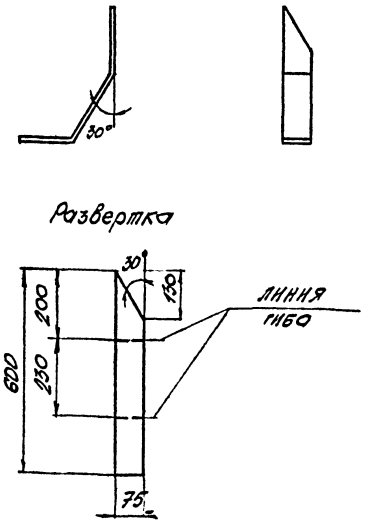

Предельные отклонения размеров: Валов h14, остальных $\pm \frac{IT14}{2}$

Изм.	Лист	№ докум.	Подпись	Дата	Опора	Лит.	Масса	Масштаб
Разраб.		Кобаленко				У	1,4	1:10
Проверил		Левин				Лист	Листов	
Т.контр.		Гурков						
Гл.ин.пр.		Люпарович						
Н.контр.		Левин						
Утв.		Мета						

Лист Б-ПН-4 ГОСТ 19903-74 ВСт3кп2 ГОСТ 14637-79

ПИИИ проектстальконструкция им. Мельникова Белорусское отделение

КМ1740.01.00.024

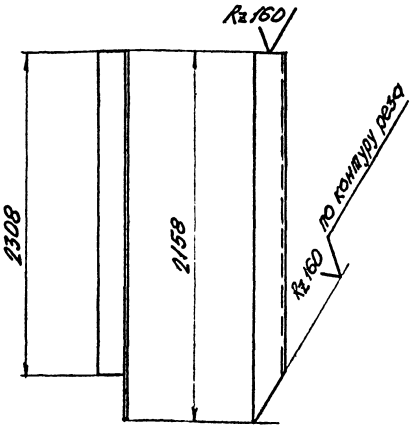

Предельные отклонения размеров: Валов h14, остальных $\pm \frac{IT14}{2}$

Изм.	Лист	№ документ.	Подпись	Дата	Ребро	Лит.	Масса	Масштаб
Разраб.		Кобаленко				У	19,2	1:20
Проверил		Левин				Лист	Листов	
Т.контр.		Гурков						
Гл.ин.пр.		Люпарович						
Н.контр.		Левин						
Утв.		Мета						

Уголок $\frac{Б\text{-}90\times90\times6\ ГОСТ\ 8509\text{-}72}{ВСт3кп2\text{-}1\ ТУ\ 14\text{-}1\text{-}3023\text{-}80}$

ПИИИ проектстальконструкция им. Мельникова Белорусское отделение

КМ1740.01.00.042

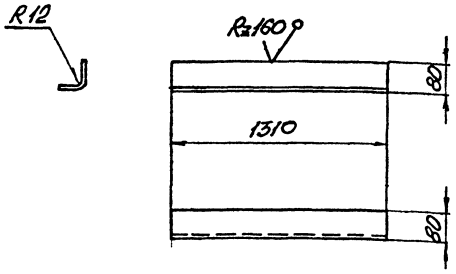

Предельные отклонения размеров: Валов h14, остальных $\pm \frac{IT14}{2}$.

Изм.	Лист	№ докумен.	Подпись	Дата	Угловая накладка	Лит.	Масса	Масштаб
Разраб.		Кобаленко				У	6,6	1:20
Проверил		Левин				Лист	Листов	
Н.контр.		Гурков						
Гл.ин.пр.		Люпарович						
Н.контр.		Левин						
Утв.		Мета						

Лист Б-ПН-4 ГОСТ 19903-74 ВСт3кп2 ГОСТ 14637-79

ПИИИ проектстальконструкция им. Мельникова Белорусское отделение

КМ1740.01.00.046

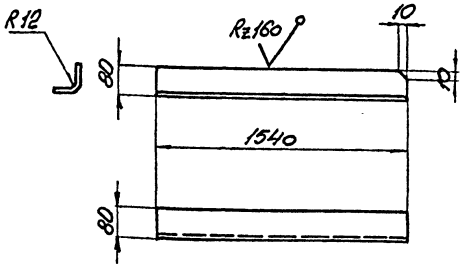

Предельные отклонения размеров: Валов h14, остальных $\pm \frac{IT14}{2}$

Изм.	Лист	№ документ.	Подпись	Дата	Угловая накладка	Лит.	Масса	Масштаб
Разраб.		Кобаленко				У	7,7	1:20
Проверил		Левин				Лист	Листов	
Н.контр.		Гурков						
Гл.ин.пр.		Люпарович						
Н.контр.		Левин						
Утв.		Мета						

Лист Б-ПН-4 ГОСТ 19903-74 ВСт3кп2 ГОСТ 14637-79

ПИИИ проектстальконструкция им. Мельникова Белорусское отделение

Альбом VII

Инв. № подл. | Подп. и дата | Взам. инв. № | Инв. № дубл. | Подп. и дата

Т-20.5/а

КМ 1740.01.00.045

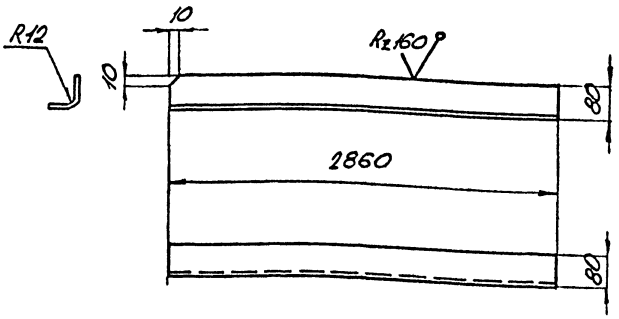

Предельные отклонения размеров: валов h14, остальных $\pm \frac{IT14}{2}$.

Изм.	Лист	№ докумен.	Подпись	Дата	КМ 1740.01.00.045		
Разраб.		Коваленко			Угловая накладка	Лит.	Масса	Масштаб
Провер.		Левин				У	14,4	1:25
Т.контр.		Гурков				Лист	Листов	
Гл.инж.пр.		Люторович			Лист Б-ПН-4 ГОСТ 19903-74 Вст3кп2 ГОСТ 14637-79	ЦНИИПроектстальконструкция им. Мельникова Белорусское отделение	
Н.контр.		Левин					
Утв.		Метс					

КМ 1740.01.00.056

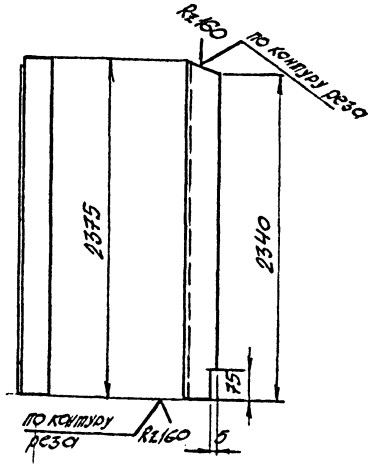

Предельные отклонения размеров: валов h14, остальных $\pm \frac{IT14}{2}$

Изм.	Лист	№ докумен.	Подпись	Дата	КМ 1740.01.00.056		
Разраб.		Коваленко			Ребро	Лит.	Масса	Масштаб
Провер.		Левин				У	19,8	1:25
Т.контр.		Гурков				Лист	Листов	
Гл.инж.пр.		Люторович			Уголок Б-90×90×6 ГОСТ 8509-72 Вст3пс4-1 ТУ14-1-3023-80	ЦНИИПроектстальконструкция им. Мельникова Белорусское отделение	
Н.контр.		Левин					
Утв.		Метс					

КМ 1740.01.00.053

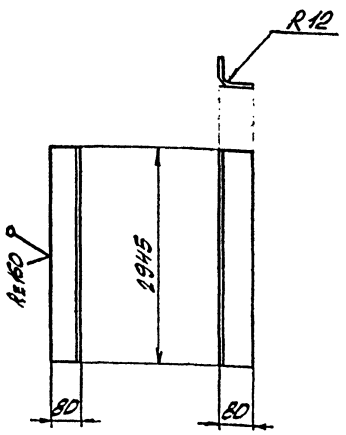

Предельные отклонения размеров: валов h14, остальных $\pm \frac{IT14}{2}$

Изм.	Лист	№ докумен.	Подпись	Дата	КМ 1740.01.00.053		
Разраб.		Коваленко			Угловая накладка	Лит.	Масса	Масштаб
Провер.		Левин				У	14,8	1:50
Т.контр.		Гурков				Лист	Листов	
Гл.инж.пр.		Люторович			Лист Б-ПН-4 ГОСТ 19903-74 Вст3кп2 ГОСТ 14637-79	ЦНИИПроектстальконструкция им. Мельникова Белорусское отделение	
Н.контр.		Левин					
Утв.		Метс					

КМ 1740.01.00.076

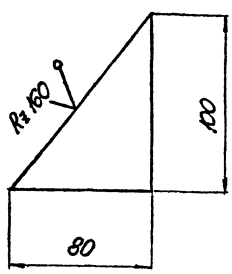

Предельные отклонения размеров: валов h14, остальных $\pm \frac{IT14}{2}$

Изм.	Лист	№ докумен.	Подпись	Дата	КМ 1740.01.00.076		
Разраб.		Коваленко			Ребро	Лит.	Масса	Масштаб
Провер.		Левин				У	0,1	1:2
Т.контр.		Гурков				Лист	Листов	
Гл.инж.пр.		Люторович			Лист Б-ПН-4 ГОСТ 19903-74 Вст3кп2 ГОСТ 14637-79	ЦНИИПроектстальконструкция им. Мельникова Белорусское отделение	
Н.контр.		Левин					
Утв.		Метс					

Т-2054/а

КМ 1740.01.00.055

Альбом I

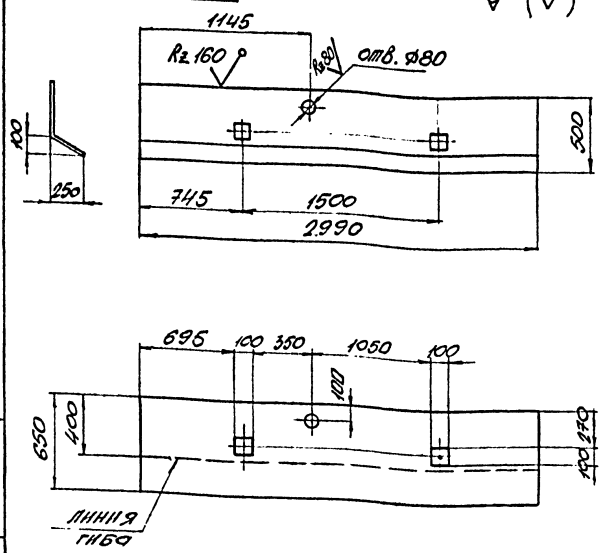

Предельные отклонения размеров: отверстий - H14; валов - h14; остальных - $\pm \frac{IT14}{2}$

Изм.	Лист	№ докумен.	Подпись	Дата	КМ 1740.01.00.055		
Разраб.		Коваленко			Лоток	Лит.	Масса	Масштаб
Провер.		Левин				У	61,0	1:25
Т. контр.		Гурков				Лист	Листов
Гл. инж. пр.		Петрозолин			Лист Б-ПН-4 ГОСТ 19903-74 / ВСт3кп2 ГОСТ 14637-79	ЦНИИпромстальконструкция им. Мельникова Белгородское отделение	
Н. контр.		Левин					
Утв.		Метс					

Инв. № подл. | Подп. и дата | Взам. инв. № | Инв. № дубл. | Подп. и дата

КМ 1740.01.00.057

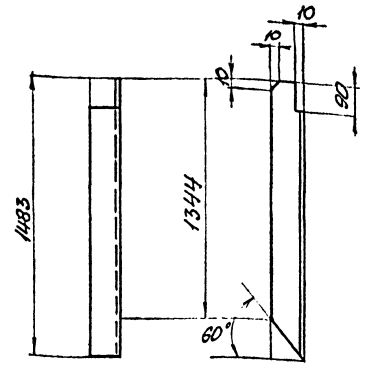

Предельные отклонения размеров: валов h14, остальных $\pm \frac{IT14}{2}$

Изм.	Лист	№ докумен.	Подпись	Дата	КМ 1740.01.00.057		
Разраб.		Коваленко			Ребро	Лит.	Масса	Масштаб
Провер.		Левин				У	12,4	1:20
Т. контр.		Гурков				Лист	Листов
Гл. инж. пр.		Петрозолин			Уголок Б-90×90×6 ГОСТ 8509-72 / ВСт3пс6-1 ТУ 14-1-3023-80	ЦНИИпромстальконструкция им. Мельникова Белгородское отделение	
Н. контр.		Левин					
Утв.		Метс					

Инв. № подл. | Подп. и дата | Взам. инв. № | Инв. № дубл. | Подп. и дата

КМ 1740.01.00.059

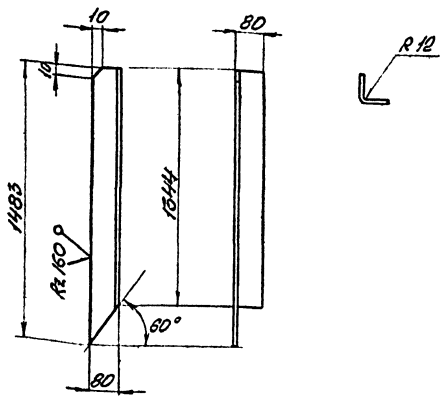

Предельные отклонения размеров: валов - h14, остальных $\pm \frac{IT14}{2}$

Изм.	Лист	№ докумен.	Подпись	Дата	КМ 1740.01.00.059		
Разраб.		Коваленко			Угловая накладка	Лит.	Масса	Масштаб
Провер.		Левин				У	7,5	1:20
Т. контр.		Гурков				Лист	Листов
Гл. инж. пр.		Петрозолин			Лист Б-ПН-4 ГОСТ 19903-74 / ВСт3кп2 ГОСТ 14637-79	ЦНИИпромстальконструкция им. Мельникова Белгородское отделение	
Н. контр.		Левин					
Утв.		Метс					

Инв. № подл. | Подп. и дата | Взам. инв. № | Инв. № дубл. | Подп. и дата

КМ 1740.01.00.082

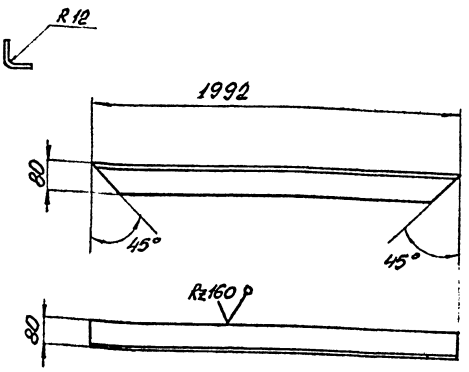

Предельные отклонения размеров: валов h14, остальных $\pm \frac{IT14}{2}$

Изм.	Лист	№ докумен.	Подпись	Дата	КМ 1740.01.00.082		
Разраб.		Коваленко			Угловая накладка	Лит.	Масса	Масштаб
Провер.		Левин				У	10,0	1:25
Т. контр.		Гурков				Лист	Листов
Гл. инж. пр.		Петрозолин			Лист Б-ПН-4 ГОСТ 19903-74 / ВСт3кп2 ГОСТ 14637-79	ЦНИИпромстальконструкция им. Мельникова Белгородское отделение	
Н. контр.		Левин					
Утв.		Метс					

Инв. № подл. | Подп. и дата | Взам. инв. № | Инв. № дубл. | Подп. и дата

КМ 1740.01.00.073

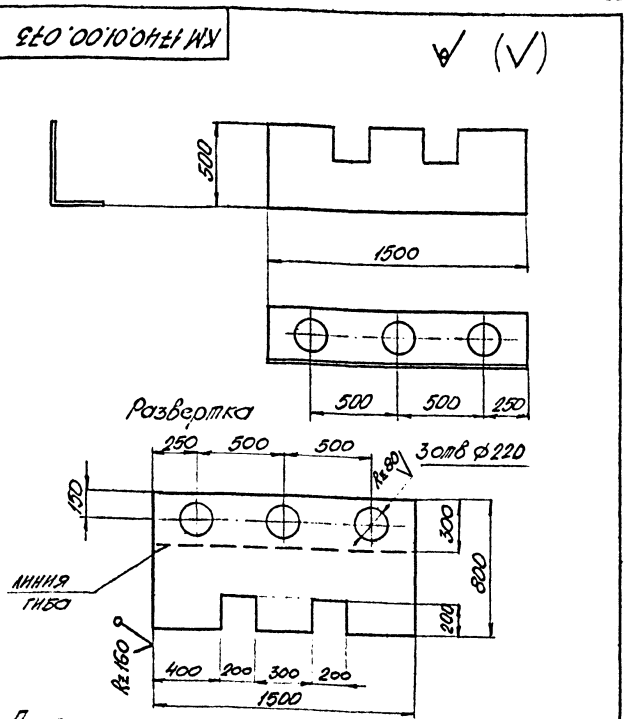

Предельные отклонения размеров: отверстий H14, валов h14, остальных $\pm \frac{IT14}{2}$

Изм.	Лист	№ докумен.	Подпись	Дата	КМ 1740.01.00.073	
Разраб.		Козаленко			Лоток	Лит. / Масса / Масштаб: У / 37,7 / 1:20
Провер.		Левин				Лист / Листов
Т. контр.		Гурков			Лист Б-ПН-4 ГОСТ 19903-74 ВСт3кп2 ГОСТ 14637-79	ЦНИИПСК им. Мельникова, Белорусское отделение
Гл. инж. пр.		Лотаревич				
Н. контр.		Левин				
Утв.		Мелс				

Инв. № подл. | Подпись и дата | Взам. инв. №

КМ 1740.01.00.074

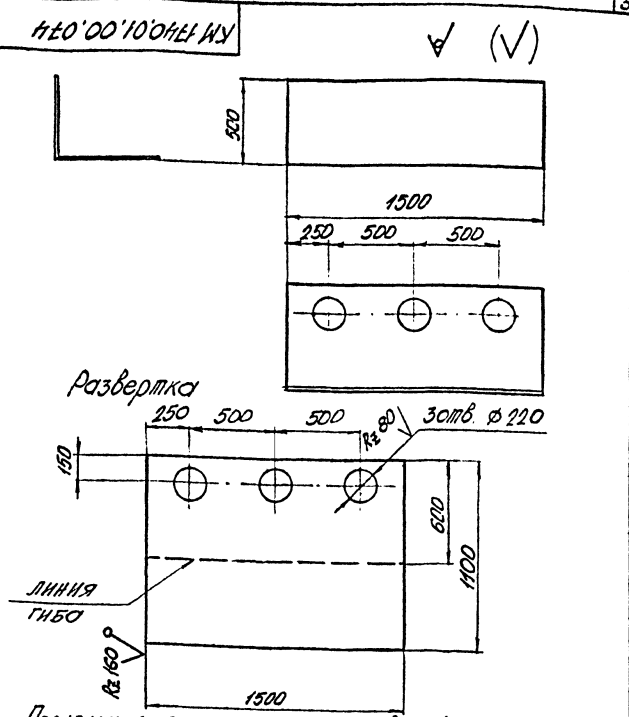

Предельные отклонения размеров: отверстий H14, валов h14, остальных $\pm \frac{IT14}{2}$

Изм.	Лист	№ документ.	Подпись	Дата	КМ 1740.01.00.074	
Разраб.		Коваленко			Лоток	Лит. / Масса / Масштаб: У / 51,8 / 1:20
Провер.		Левин				Лист / Листов
Т. контр.		Гурков			Лист Б-ПН-4 ГОСТ 19903-74 ВСт3кп2 ГОСТ 14637-79	ЦНИИПСК им. Мельникова, Белорусское отделение
Гл. инж. пр.		Лотаревич				
Н. контр.		Левин				
Утв.		Мелс				

Инв. № подл. | Подпись и дата | Взам. инв. №

КМ 1740.01.00.066

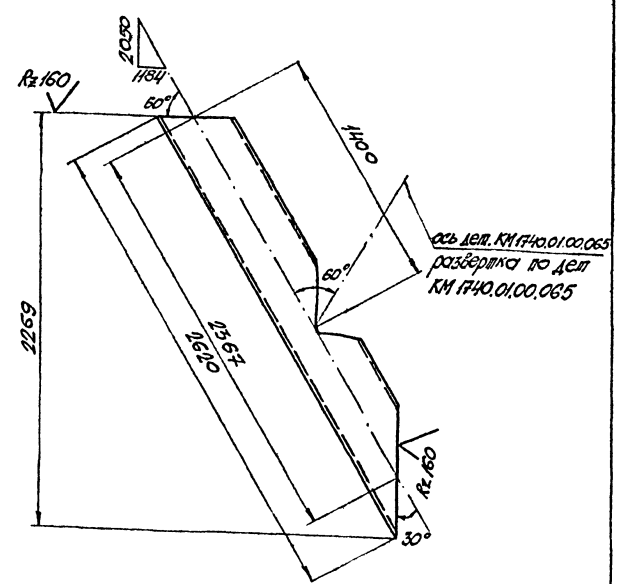

Предельные отклонения размеров: отверстий H14, валов h14, остальных $\pm \frac{IT14}{2}$

Изм.	Лист	№ докумен.	Подпись	Дата	КМ 1740.01.00.066	
Разраб.		Коваленко			Труба	Лит. / Масса / Масштаб: У / 55,5 / 1:20
Провер.		Левин				Лист / Листов
Т. контр.		Гурков			Труба 219×4 ГОСТ 10704-76 Ст.20 ГОСТ 1050-74	ЦНИИПСК им. Мельникова, Белорусское отделение
Гл. инж. пр.		Лотаревич				
Н. контр.		Левин				
Утв.		Мелс				

Инв. № подл. | Подпись и дата | Взам. инв. №

КМ 1740.01.00.065

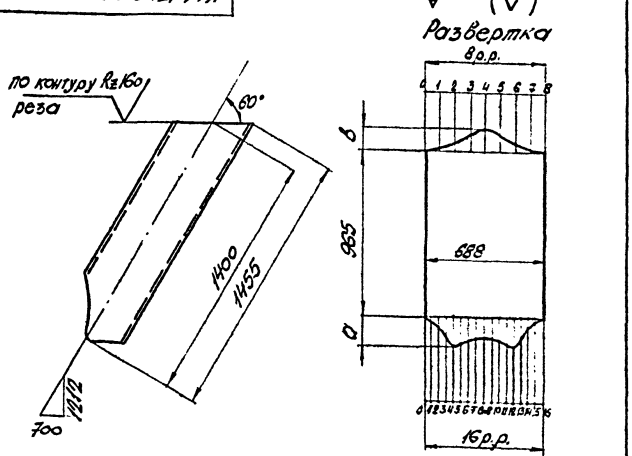

№ ординаты	0	1	2	3	4	5	6	7	8	9	10	11	12	13	14	15
а, мм	0	14	54	112	164	159	141	129	124	129	141	159	164	112	54	14

№ ординаты	0	1	2	3	4	5	6	7
в, мм	0	18	62	106	124	106	62	18

Предельные отклонения размеров: отверстий H14, валов h14, остальных $\pm \frac{IT14}{2}$

Изм.	Лист	№ докумен.	Подпись	Дата	КМ 1740.01.00.065	
Разраб.		Коваленко			Труба	Лит. / Масса / Масштаб: У / 30,8 / 1:20
Провер.		Левин				Лист / Листов
Т. контр.		Гурков			Труба 219×4 ГОСТ 10704-76 Ст.20 ГОСТ 1050-74	ЦНИИПСК им. Мельникова, Белорусское отделение
Гл. инж. пр.		Лотаревич				
Н. контр.		Левин				
Утв.		Мелс				

Инв. № подл. | Подпись и дата | Взам. инв. №

Т-3054/0

КМ 1740.01.00.070

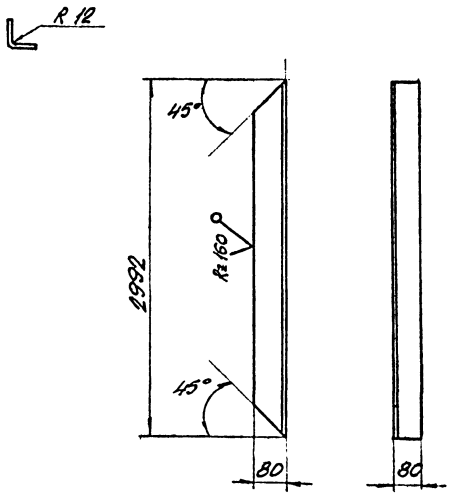

Предельные отклонения размеров: Валов $h\,14$, остальных $\pm\frac{IT14}{2}$

Изм.	Лист	№ докумен.	Подпись	Дата	КМ 1740.01.00.070	
Разраб.		Соколенко			Угловая накладка	Лит. / Масса / Масштаб: У / 15,0 / 1:25
Провери.		Левин				Лист / Листов
Т.контр.		Гурков			Лист Б-ПН-4 ГОСТ 19903-74 Вст3кп2 ГОСТ 14637-79	ПКИ проектно-технологический институт им. Мельникова Белорусское отделение
Гл.инж.пр.		Потоцкий				
Н.контр.		Левин				
Утв.		Петс				

Инв.№ подл. | Подп. и дата | Взам. инв.№ | Инв.№ дубл. | Подп. и дата

КМ 1740.01.00.003

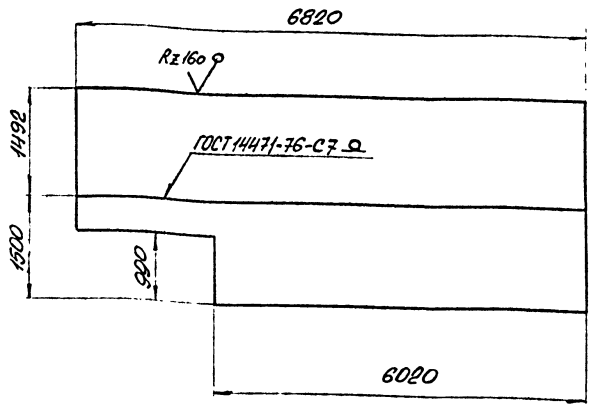

Предельные отклонения размеров Валов $h\,14$, остальных $\frac{IT14}{2}$

Изм.	Лист	№ докумен.	Подпись	Дата	КМ 1740.01.00.003	
Разраб.		Коваленко			Днище	Лит. / Масса / Масштаб: У / 615,0 / 1:40
Провери.		Левин				Лист / Листов
Т.контр.		Гурков			Лист Б-ПН-4 ГОСТ 19903-74 Вст3кп2 ГОСТ 14637-79	ПКИ проектно-технологический институт им. Мельникова Белорусское отделение
Гл.инж.пр.		Потоцкий				
Н.контр.		Левин				
Утв.		Петс				

Инв.№ подл. | Подп. и дата | Взам. инв.№ | Инв.№ дубл. | Подп. и дата

КМ 1740.01.00.081

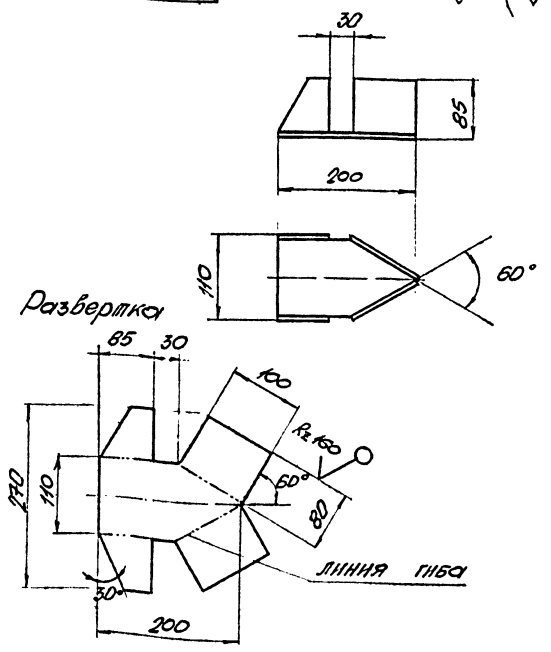

Предельные отклонения размеров: отверстий $H\,14$, Валов $h\,14$, остальных $\pm\frac{IT14}{2}$

Изм.	Лист	№ докумен.	Подпись	Дата	КМ 1740.01.00.081	
Разраб.		Коваленко			Выпуск	Лит. / Масса / Масштаб: У / 1,8 / 1:5
Провери.		Левин				Лист / Листов
Т.контр.		Гурков			Лист Б-ПН-4 ГОСТ 19903-74 Вст3кп2 ГОСТ 14637-79	ПКИ проектно-технологический институт им. Мельникова Белорусское отделение
Гл.инж.пр.		Потоцкий				
Н.контр.		Левин				
Утв.		Петс				

Инв.№ подл. | Подп. и дата | Взам. инв.№ | Инв.№ дубл. | Подп. и дата

КМ 1740.01.00.083

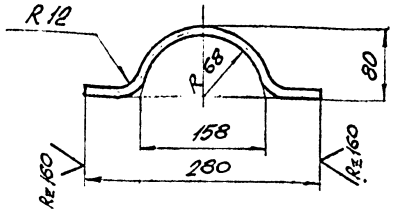

1. Предельные отклонения размеров: Валов $h\,14$; остальных $\pm\frac{IT14}{2}$

2. Длина развертки ≈ 355 мм

Изм.	Лист	№ докумен.	Подпись	Дата	КМ 1740.01.00.083	
Разраб.		Коваленко			Петля	Лит. / Масса / Масштаб: У / 0,3 / 1:4
Провер.		Левин				Лист / Листов
Т.контр.		Гурков			Круг В12 ГОСТ 2590-71 / Ст3 ГОСТ 535-79	ПКИ проектно-технологический институт им. Мельникова Белорусское отделение
Гл.инж.пр.		Потоцкий				
Н.контр.		Левин				
Утв.		Петс				

Инв.№ подл. | Подп. и дата | Взам. инв.№ | Инв.№ дубл. | Подп. и дата

Т-30541.9

Альбом II

КМ 1740.01.00.077

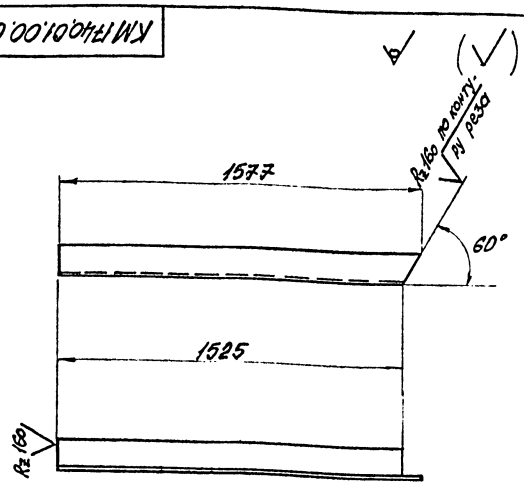

Предельные отклонения размеров: валов h14, остальных $\pm \frac{IT14}{2}$

Изм.	Лист	№ докумен.	Подпись	Дата	КМ 1740.01.00.077		
Разраб.	Коваленко				Опора модуля	Лит. / Масса / Масштаб	
Провер.	Левин					У / 13,1 / 1:15	
Т. контр.	Гурков					Лист / Листов	
Гл. инж. пр.	Потоцкий				Уголок Б-90х90х6 ГОСТ 8509-72 / ВСт3кп2 ГОСТ 535-79	Белорусское отделение ВНИИПИ Госстроя СССР им. Мельникова	
Н. контр.	Левин						
Утв.	Петс						

Инв. № подл. | Подп. и дата | Взам. инв. № | Инв. № дубл. | Подп. и дата

КМ 1740.02.00.009

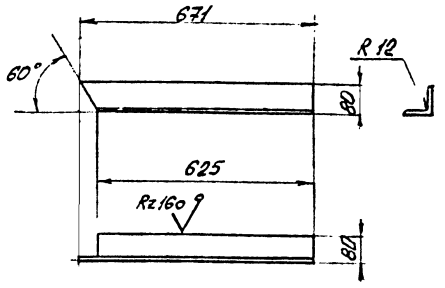

Предельные отклонения размеров: валов h14, остальных $\pm \frac{IT14}{2}$

Изм.	Лист	№ докумен.	Подпись	Дата	КМ 1740.02.00.009		
Разраб.	Коваленко				Угловая накладка	Лит. / Масса / Масштаб	
Провер.	Левин					У / 3,4 / 1:10	
Т. контр.	Гурков					Лист / Листов	
Гл. инж. пр.	Потоцкий				Лист Б-ПН-4 ГОСТ 19903-74 / ВСт3кп2 ГОСТ 14637-79	Белорусское отделение ВНИИПИ Госстроя СССР им. Мельникова	
Н. контр.	Левин						
Утв.	Петс						

Инв. № подл. | Подп. и дата | Взам. инв. № | Инв. № дубл. | Подп. и дата

КМ 1740.01.00.080

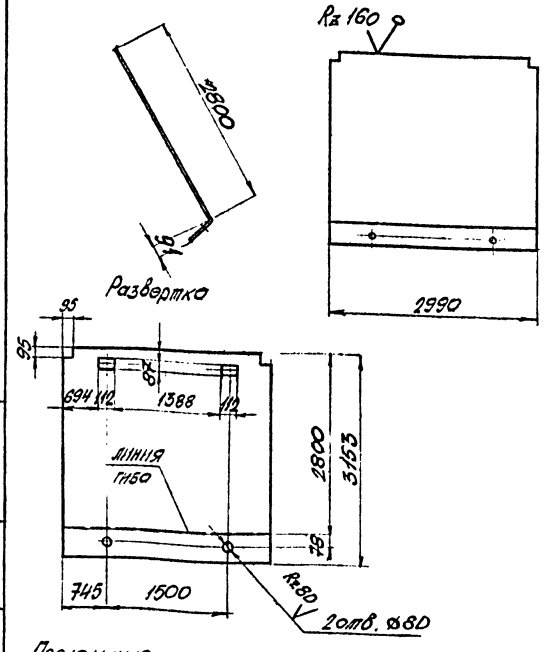

Предельные отклонения размеров: отверстий H14, валов h14, остальных $\pm \frac{IT14}{2}$

Изм.	Лист	№ докумен.	Подпись	Дата	КМ 1740.01.00.080		
Разраб.	Коваленко				Стенка	Лит. / Масса / Масштаб	
Провер.	Левин					У / 296,0 / 1:50	
Т. контр.	Гурков					Лист / Листов	
Гл. инж. пр.	Потоцкий				Лист Б-ПН-4 ГОСТ 19903-74 / ВСт3кп2 ГОСТ 14637-79	Белорусское отделение ВНИИПИ Госстроя СССР им. Мельникова	
Н. контр.	Левин						
Утв.	Петс						

Инв. № подл. | Подп. и дата | Взам. инв. № | Инв. № дубл. | Подп. и дата

КМ 1740.01.00.072

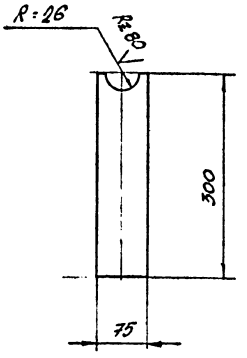

Предельные отклонения размеров: отверстий H14, валов h14, остальных $\pm \frac{IT14}{2}$

Изм.	Лист	№ докумен.	Подпись	Дата	КМ 1740.01.00.072		
Разраб.	Коваленко				Опора под трубы	Лит. / Масса / Масштаб	
Провер.	Левин					У / 0,7 / 1:2	
Т. контр.	Гурков					Лист / Листов	
Гл. инж. пр.	Потоцкий				Лист Б-ПН-4 ГОСТ 19903-74* / ВСт3кп2 ГОСТ 14637-79	Белорусское отделение ВНИИПИ Госстроя СССР им. Мельникова	
Н. контр.	Левин						
Утв.	Петс						

Инв. № подл. | Подп. и дата | Взам. инв. № | Инв. № дубл. | Подп. и дата

КМ1740.02.00.007

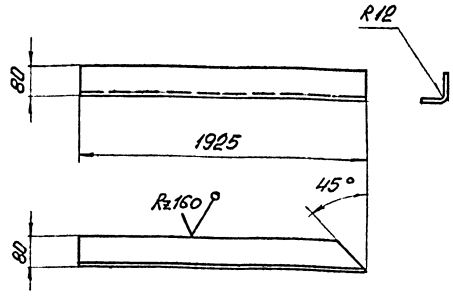

Предельные отклонения размеров: валов h14, остальных $\pm \frac{IT14}{2}$

Изм.	Лист	№ докумен.	Подпись	Дата	КМ1740.02.00.007		
Разраб.		Коваленко			Угловая накладка	Лит.	Масса	Масштаб
Провер.		Левин				У	60,4	1:20
Т.контр.		Гурков				Лист	Листов	
Гл.инж.пр.		Лозовский			Лист Б-ПН-4 ГОСТ 19903-74 Вст3кп2 ГОСТ 14637-79	ЦНИИПроектстальконструкция им. Мельникова Белорусское отделение	
Н.контр.		Левин					
Утв.		Мелс					

КМ1740.02.00.008

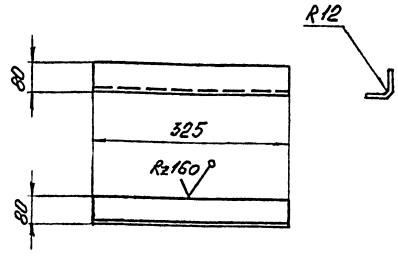

Предельные отклонения размеров: валов h14, остальных $\pm \frac{IT14}{2}$

Изм.	Лист	№ докумен.	Подпись	Дата	КМ1740.02.00.008		
Разраб.		Коваленко			Угловая накладка	Лит.	Масса	Масштаб
Провер.		Левин				У	10,2	1:2
Т.контр.		Гурков				Лист	Листов	
Гл.инж.пр.		Лозовский			Лист Б-ПН-4 ГОСТ 19903-74 Вст3кп2 ГОСТ 14637-79	ЦНИИПроектстальконструкция им. Мельникова Белорусское отделение	
Н.контр.		Левин					
Утв.		Мелс					

КМ1740.01.00.007

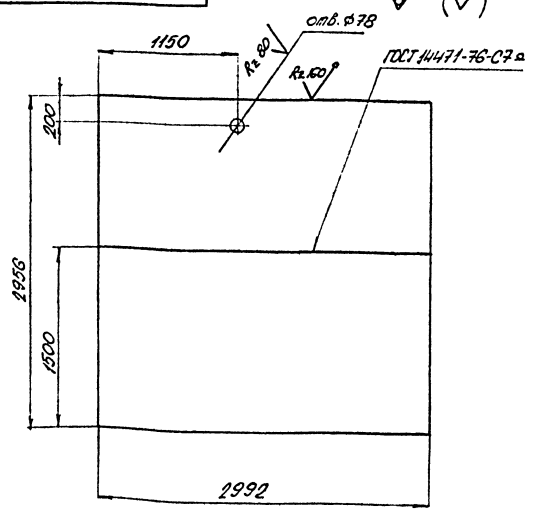

Предельные отклонения размеров: отверстий H14, валов h14, остальных $\pm \frac{IT14}{2}$

Изм.	Лист	№ докумен.	Подпись	Дата	КМ1740.01.00.007		
Разраб.		Коваленко			Стенка	Лит.	Масса	Масштаб
Провер.		Левин				У	277,7	1:25
Т.контр.		Гурков				Лист	Листов	
Гл.инж.пр.		Лозовский			Лист Б-ПН-4 ГОСТ 19903-74 Вст3кп2 ГОСТ 14637-79	ЦНИИПроектстальконструкция им. Мельникова Белорусское отделение	
Н.контр.		Левин					
Утв.		Мелс					

КМ1740.01.00.075

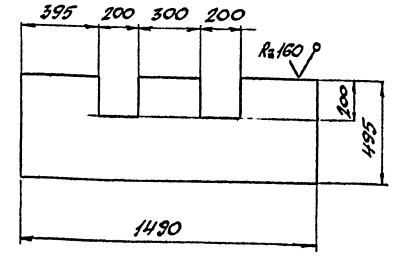

Предельные отклонения размеров: валов h14, остальных $\pm \frac{IT14}{2}$

Изм.	Лист	№ докумен.	Подпись	Дата	КМ1740.01.00.075		
Разраб.		Коваленко			Стенка	Лит.	Масса	Масштаб
Провер.		Левин				У	23,2	1:15
Т.контр.		Гурков				Лист	Листов	
Гл.инж.пр.		Лозовский			Лист Б-ПН-4 ГОСТ 19903-74 Вст3кп2 ГОСТ 14637-79	ЦНИИПроектстальконструкция им. Мельникова Белорусское отделение	
Н.контр.		Левин					
Утв.		Мелс					

Альбом II

Взам. инв. № | Подп. и дата | Инв. № дубл. | Подп. и дата

Т-3054