СССР
МИНИСТЕРСТВО ТРАНСПОРТНОГО СТРОИТЕЛЬСТВА
ГЛАВТРАНСПРОЕКТ
СОЮЗДОРПРОЕКТ
КИЕВСКИЙ ФИЛИАЛ

ТИПОВОЙ ПРОЕКТ

ДЕРЕВЯННЫХ МОСТОВ НА АВТОМОБИЛЬНЫХ ДОРОГАХ

ПРОЛЕТНЫЕ СТРОЕНИЯ
ДЛИНОЙ 6, 9, 12, 18 м И ОПОРЫ

ГАБАРИТЫ Г-6 и Г-7
НАГРУЗКИ Н-10 и НГ-60

РАБОЧИЕ ЧЕРТЕЖИ

503-58

инв № 552

КИЕВ - 1967г

СССР
МИНИСТЕРСТВО ТРАНСПОРТНОГО СТРОИТЕЛЬСТВА
ГЛАВТРАНСПРОЕКТ
СОЮЗДОРПРОЕКТ
КИЕВСКИЙ ФИЛИАЛ

ТИПОВОЙ ПРОЕКТ

ДЕРЕВЯННЫХ МОСТОВ НА АВТОМОБИЛЬНЫХ ДОРОГАХ

ПРОЛЕТНЫЕ СТРОЕНИЯ ДЛИНОЙ 6, 9, 12, 18 м И ОПОРЫ

ГАБАРИТЫ Г-6 и Г-7
НАГРУЗКИ Н-10 и НГ-60

РАБОЧИЕ ЧЕРТЕЖИ

503-58

ДИРЕКТОР ФИЛИАЛА		БЕРШЕДА Ф.В.
ГЛАВНЫЙ ИНЖЕНЕР ФИЛИАЛА		ИНОСОВ Ю.А.
НАЧАЛЬНИК МОСТОВОГО ОТДЕЛА		РУДЯКОВ Г.Я.
ГЛАВНЫЙ ИНЖЕНЕР ПРОЕКТА		ФУКС Г.Б.

ПРОЕКТ ВВЕДЕН В ДЕЙСТВИЕ ГПИ „СОЮЗДОРПРОЕКТ" ПРИКАЗОМ 200 ПР 13 ОКТЯБРЯ 1967 г.

КИЕВ - 1967 г

ИНВ. № 552

27965

Содержание

№№ п/п	Наименование	№№ листов
1	**Пояснения**	4
	I Пролетные строения	
2	Схемы мостов	5
3	Расчетные листы	6-8
4	Таблицы расхода материалов	9-10
	Плитное пролетное строение длиной 6,0м	
5	Габарит Г-6 Общий вид	11
6	Габарит Г-7. Общий вид	12
7	Габариты Г-6 и Г-7. Щиты пролетного строения Щ-1 и Щ-2$^{н}_{т}$	13
8	Габариты Г-6 и Г-7. Тротуары, перильное ограждение, детали	14
	Пролетное строение длиной 6,0м с разбросными прогонами из бревен	
9	Габарит Г-6 Общий вид	15
10	Габарит Г-7. Общий вид	16
	Пролетное строение длиной 6,0м с разбросными прогонами из брусьев	
11	Габарит Г-6 Общий вид	17
12	Габарит Г-7. Общий вид	18
13	Габарит Г-6 Схемы расположения прогонов	19
14	Габарит Г-7. Схемы расположения прогонов	20
	Пролетное строение длиной 6,0м с сосредоточенными прогонами из брусьев	
15	Габарит Г-6 Общий вид	21
16	Габарит Г-7. Общий вид	22
17	Габариты Г-6 и Г-7. Щиты проезжей части Щ-3$^{н}_{т}$ и Щ-4$^{н}_{т}$	23
	Пролетное строение длиной 6,0м	
18	Габарит Г-6. Конструкция проезжей части в виде двойного дощатого настила	24
19	Габарит Г-7. Конструкция проезжей части в виде двойного дощатого настила	25
	Пролетное строение длиной 9,0м с разбросными прогонами из бревен	
20	Габарит Г-6 Общий вид	26
21	Габарит Г-7. Общий вид	27
	Пролетное строение длиной 9,0м с разбросными прогонами из брусьев	
22	Габарит Г-6. Общий вид	28
23	Габарит Г-7. Общий вид	29
24	Габариты Г-6 и Г-7 Конструкция проезжей части в виде двойного дощатого настила по поперечинам	30
	Пролетные строения длиной 6,0 и 9,0 м Габариты Г-6 и Г-7	
25	Конструкция прогонов	31
26	Конструкция поперечных связей	32
27	Детали стески поперечин	33
28	Детали стески поперечин наката	34
29	Проезжая часть в виде сплошного наката. Спецификация	35
	Пролетное строение длиной 9,0м из дощато-гвоздевых ферм Габариты Г-6 и Г-7	
30	Общий вид	36
31	Конструкция фермы	37
32	Конструкция связей	38
33	Спецификация	39
	Пролетное строение длиной 12,0м из дощато-гвоздевых ферм Габариты Г-6 и Г-7	
34	Общий вид	40
35	Конструкция фермы	41
36	Конструкция связей	42
37	Спецификация	43
	Пролетное строение длиной 18,0м из дощато-гвоздевых ферм Габариты Г-6 и Г-7	
38	Общий вид	44
39	Конструкция фермы	45
40	Конструкция связей	46
41	Конструкция стыка ферм	47
42	Спецификация	48
	Пролетные строения длиной 6,0; 9,0; 12,0 и 18,0м Габариты Г-6 и Г-7	
43	Конструкция тротуаров	49
44	Тротуары. Спецификации	50
45	Конструкция перильного ограждения	51
46	Перильное ограждение. Спецификации	52
47	Щиты проезжей части Щ-5, Щ-6, Щ-7 и Щ-8	53
48	Щиты проезжей части Щ-5, Щ-6, Щ-7 и Щ-8. Спецификации	54
49	Детали стыков и водоотвода	55
50	Противопожарная площадка	56
	II Опоры	
51	Схемы опор и таблицы расхода материалов	57
52	Расчетный лист	58
53	Конструкция рамы Р-1	59
54	Конструкция рамы Р-2 и разбросных связей	60
55	Конструкция двухрядных и пространственных 3^{х} ярусных опор с поперечными ростверками	61
56	Конструкция пространственных 3^{х} ярусных опор с продольными ростверками	62
57	Узлы и детали	63
58	Спецификации материалов на ростверки	64
59	Сопряжение пролетных строений длиной 9,0 и 18,0м Конструкция рамы Р-3.	65
60	Сопряжение пролетных строений длиной 6,0 и 12,0м Конструкция рамы Р-4	66
61	Сопряжение пролетных строений длиной 6,0 и 18,0м Конструкция рамы Р-5	67
62	Береговые опоры и сопряжение с берегом	68
63	Таблицы расхода материалов на береговые опоры и на сопряжение с берегом	69
64	Схемы перевозки ферм по железной дороге	70

Пояснения

Типовой проект деревянных мостов на автомобильных дорогах разработан в соответствии с проектным заданием, составленным Киевским филиалом ГПИ „Союздорпроект" в 1967 г., согласованным Минавтошосдором РСФСР и утвержденным Минтранстроем СССР 3 января 1967 г., N П-12.

Проект содержит рабочие чертежи пролетных строений длиной 6,0; 9,0; 12,0; 18,0 м и опор, позволяющие формировать мосты по схемам $n \times 6{,}0$; $n \times 9{,}0$ м; $n \times 6{,}0 + n \times 12{,}0 + n \times 6{,}0$ м; $n \times 6{,}0 + n \times 18{,}0 + n \times 6{,}0$ м и $n \times 9{,}0 + n \times 18{,}0 + n \times 9{,}0$ м.

1. Основные нормативы проектирования

Конструкции пролетных строений и опор разработаны для мостов с габаритами проезжей части Г-6 и Г-7 с тротуарами шириной 1,0 м. Расчетные нагрузки — Н-10 и НК-60.

Проектирование выполнено в соответствии со СН и П II-Д.7-62 и техническими условиями на проектирование железнодорожных, автодорожных и городских мостов и труб (СН 200-62).

2. Материалы

Материал пролетных строений и опор — сосна и ель, подвергаемые искусственной сушке для снижения влажности до 15% с последующим антисептированием. Пиломатериалы — 1 сорта по ГОСТ 8486-66, круглый лес — 3 сорта по ГОСТ 9463-60.

Металлоизделия — из углеродистой мартеновской стали марки ВСт.3пс или марки ВСт.3кп по ГОСТ 380-60; гвозди — по ГОСТ 4028-63. Допускается применение конверторной стали марки КСт.3пс.

3. Пролетные строения

Пролетные строения длиной 6,0 м разработаны плитные и балочные (с разбросными и с сосредоточенными прогонами из бревен и брусьев).

Пролетные строения длиной 9,0; 12,0 и 18,0 м разработаны в виде дощато-гвоздевых ферм. Кроме того, пролетное строение длиной 9,0 м разработано в балочном варианте с разбросными прогонами из бревен и брусьев. Для этого варианта пролетного строения требуется лесоматериал длиной 9,0 м (спецзаготовки).

Плитные пролетные строения длиной 6,0 м состоят из щитов (блоков) деревоплиты: двух крайних (тротуарных) и 6-7 средних, в зависимости от габарита. Проезжая часть состоит из асфальтобетонного покрытия толщиной 5 см, укладываемого непосредственно по деревоплите. Пустоты под асфальтобетоном (в гребенке) заполняют гидрофобизированным (битумонизированным) песком.

Балочные пролетные строения длиной 6,0 м разработаны с разбросными и сосредоточенными прогонами из бревен и брусьев. Прогоны одно-, двух- и трехъярусные составные на пластинчатых стальных нагелях (шпонках). Сечения элементов прогонов определились по комплексу условий: изгиб, смятие, срез по шпонкам и другие. Трехъярусные прогоны объединяются между собой поперечными крестовыми связями. В целях повышения экономичности в схемах с разбросными прогонами, длина последних принята равной 6,5 м (6,0 м в осях опор).

Проезжая часть разработана как в виде поперечных щитов деревоплиты с асфальтобетонным покрытием (основной тип), так и в виде двойного дощатого настила на поперечинах. Для пролетных строений с прогонами из бревен разработана проезжая часть в виде сплошного наката из полубревна диаметром 16 см с обшивочным дощатым настилом.

Пролетные строения из дощато-гвоздевых ферм длиной 9,0; 12,0 и 18,0 м состоят из 4х ферм в поперечном сечении, объединенных попарно в блоки с помощью поперечных и нижних продольных связей. Высота ферм для указанных выше пролетов равна соответственно 1,10 м, 1,45 м и 2,00 м. Фермы длиной 9,0 и 12,0 м изготавливаются на заводе (полигоне) цельными; ферма длиной 18,0 м может изготавливаться как цельной, так и членненной по длине на две части (11,5 м + 6,5 м) в зависимости от условий перевозки. Стык членненной фермы универсальный, на нагелях и стальных пластинчатых шпонках.

Проезжая часть пролетных строений из дощато-гвоздевых ферм разработана в виде щитов деревоплиты с асфальтобетонным покрытием.

Тротуары и перильное ограждение

Тротуары всех пролетных строений запроектированы из дощатого настила, укладываемого на кобылках. Шаг кобылок, являющихся также упором колесоотбойного бруса, равен 1,5 м; кобылки прикреплены к щитам деревоплиты или к поперечинам (накату) болтами. Возвышение колесоотбойного бруса над ездовой поверхностью — 30 см, но высоте колесоотбойный брус состоит из двух элементов (брусьев).

Перильное ограждение состоит из стоек, прикрепляемых болтами к кобылкам и выпускам досок из щитов (поперечинам), и панелей заполнения с вертикальной решеткой.

Площадки для размещения противопожарного инвентаря размером 2,9×1,0 м устраиваются путем уширения тротуаров на удлиненных парных кобылках. Площадки устраиваются в соответствии с нормами пожарного инвентаря, указанными в проекте, над пространственными опорами. При этом в пределах площадок укладывают удлиненные поперечины (накат), а при проезжей части из щитов деревоплиты последние имеют 6 удлиненных досок (в рядовых щитах — 3) и парные кобылки.

Колесоотбойный брус рассчитан на восприятие горизонтальной поперечной нагрузки, от ударов автомобилей.

4. Опоры

Промежуточные опоры мостов разработаны для пролетных строений длиной 6,0; 9,0; 12,0 и 18,0 м. Высота опор — до 8,0 м, считая от уровня межени до верха насадки. Глубина межени принята до 1,0 м. Опоры разработаны двух типов: плоские (одноярусные и двухъярусные) и пространственные.

По высоте опоры разбиты на 3 группы: одно-, двух- и трехъярусные, для высот опор соответственно до 3,0 м; 3,0-5,5 м и 5,5-8,0 м.

Одноярусные и первый ярус остальных групп опор представляют собой свайный ростверк с круглыми сваями и насадкой из брусьев сечением 25×25 см (или из двух брусьев меньшего сечения).

Для балочных мостов пролетами 6,0 и 9,0 м с прогонами и накатом из круглого леса можно применить двухъярусные насадки из брусьев и бревен.

Первый ярус пространственных опор разработан в виде ростверка с двумя продольными либо с четырьмя поперечными насадками. Второй и третий ярусы опор компонуются из рам заводского (полигонного) изготовления. Рамы собирают из антисептированных брусьев на болтах и хомутах.

Соединение рам с ростверком и между собой осуществляется также болтами и хомутами без применения скоб и фишей.

Трехъярусные опоры имеют укосины, упирающиеся в откосные сваи.

В составе проекта разработаны промежуточные опоры для сопряжения пролетных строений длиной 6,0 и 9,0 м с пролетными строениями длиной 12,0 и 18,0 м. Пролетные строения разной высоты сопрягаются с помощью дополнительных рам опоры.

Связи пространственных опор разработаны как в виде рам заводского изготовления, так и в виде разборных элементов. Рамы связей применяются для случая гарантированно точной установки основных рам пространственных опор на ростверки (главным образом, при продольных насадках ростверков).

Береговые опоры устраиваются двух типов: одноярусные и пространственные; конструкция их такая же, как и аналогичных типов промежуточных опор. Высота их ограничена величиной 2,5 м, что соответствует высоте насыпи подходов 3,0-3,5 м.

Сопряжения мостов с берегом осуществляются устройством заборной стенки на высоту пролетного строения плюс 1,1 м. Ниже уровня насадок опор устраиваются конусы укрепляемые мощением.

Защита от гниения элементов опор, находящихся в уровне переменного горизонта воды, обеспечивается устройством бонтажей из двух слоев битонтита на битумной мастике.

5. Изготовление, перевозка и монтаж конструкций

Изготовление всех сборных элементов и блоков пролетных строений и опор предусмотрено производить на специализированных заводах или полигонах, а пролетных строений из круглого леса — также и на месте (с антисептированием).

Механическая обработка древесины, в том числе и сверление отверстий для болтов и нагелей, выполняется до антисептирования. Только небольшое количество отверстий (главным образом, в элементах проезжей части и перильного ограждения) выполняется на месте. Эти отверстия и крепеж, устанавливаемый в них, антисептируют обмазкой; болты покрывают табботом (от ржавления).

Антисептирование элементов производят маслянистым антисептиком (антраценовым или креозотовым маслом) по методу пропитки в высокотемпературной горяче-холодной ванне (в открытых ваннах или автоклавах). Антисептированию элементов предшествует искусственная сушка лесоматериала до влажности 15%. Указанные работы выполняются в соответствии с требованиями СН и П III 6.7-62, СН и П III 6.8-62 и СН и П II-В.4-62.

Перевозка элементов пролетных строений и опор к месту строительства может осуществляться всеми видами транспорта. При необходимости укрупненные элементы расшивают дополнительно досками для придания им большей жесткости на время перевозки (блоки ферм — по верхним поясам, панели перил — по заполнению).

Забивка свай опор производится обычным свайным оборудованием с применением кондукторов. Рекомендуется также применение виброрейных копров.

Монтаж рам опор и элементов балочных пролетных строений длиной 6,0 и 9,0 м предусмотрено осуществлять самоходными кранами грузоподъемностью 5 т. Блоки пролетных строений длиной 9,0 м из дощато-гвоздевых ферм монтируют самоходным краном грузоподъемностью 10 т „от себя". Блоки пролетных строений длиной 12,0 и 18,0 м можно устанавливать кранами грузоподъемностью 15-20 т или продольной надвижкой с устройством временной опоры.

Укладка щитов деревоплиты проезжей части выполняется автокраном грузоподъемностью 3-5 т с помощью инвентарных монтажных кронов, заведенных в специальные строповочные отверстия. Строповка других монтажных элементов специальных приспособлений не требует.

В составе проекта приведены объемы работ по сооружению мостов.

СДП 1967 г.	Деревянные мосты на автомобильных дорогах	Пояснения	552	4

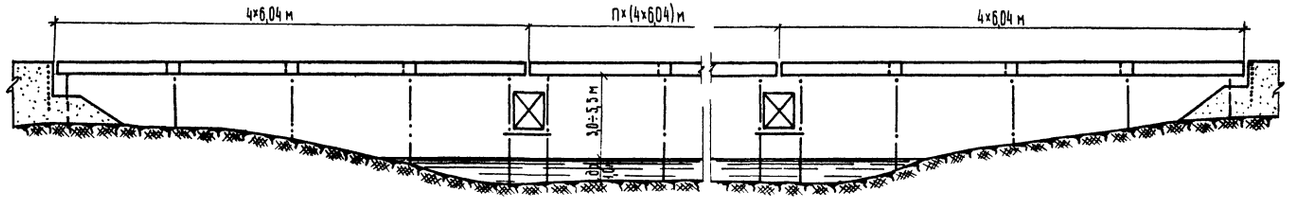

Схема I. n×6,04 м при высоте опор до 5,5 м

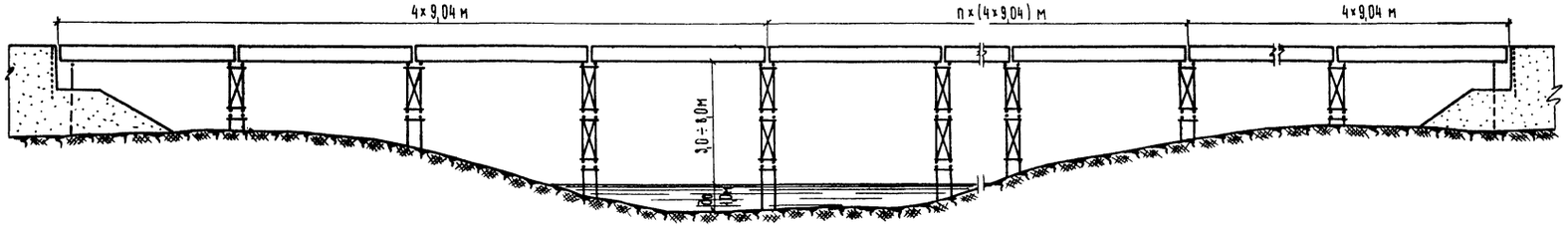

Схема II. n×9,04 м (балочная) при высоте опор до 8,0 м

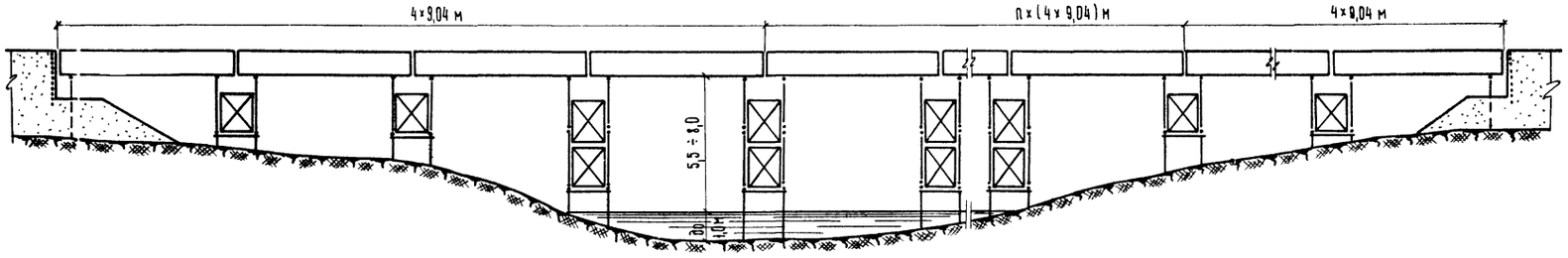

Схема III. n×9,04 м (из ферм) при высоте опор до 8,0 м

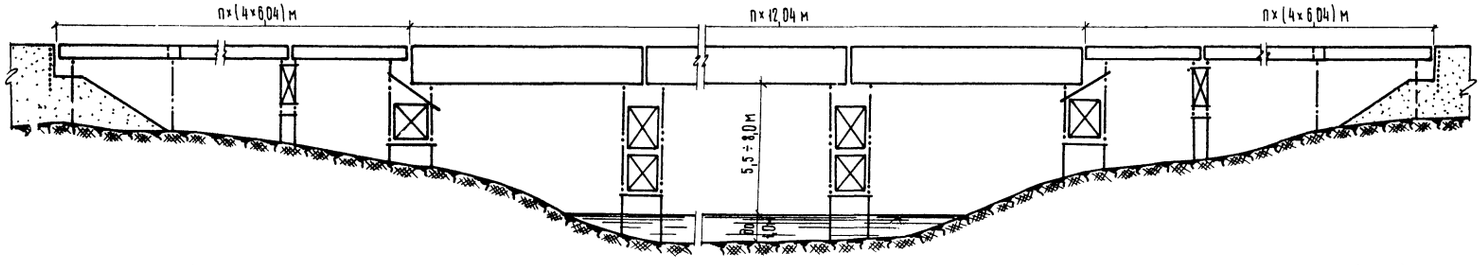

Схема IV. n×6,04 м + n×12,04 м + n×6,04 м при высоте опор до 8,0 м

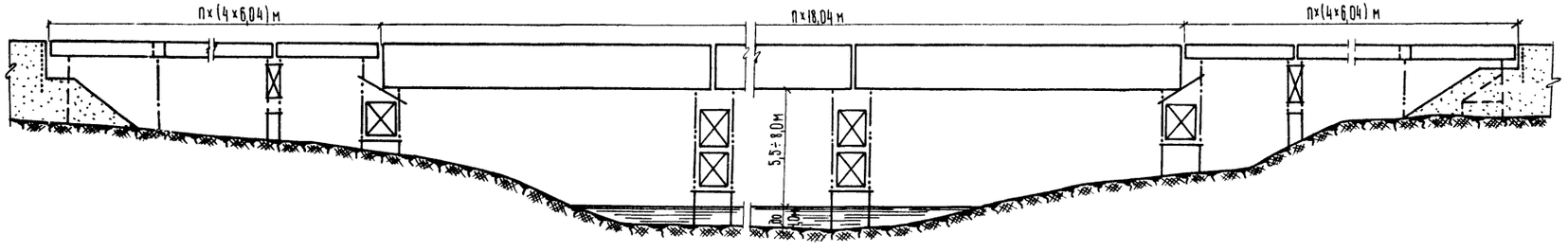

Схема V. n×6,04 м + n×18,04 м + n×6,04 м при высоте опор до 8,0 м

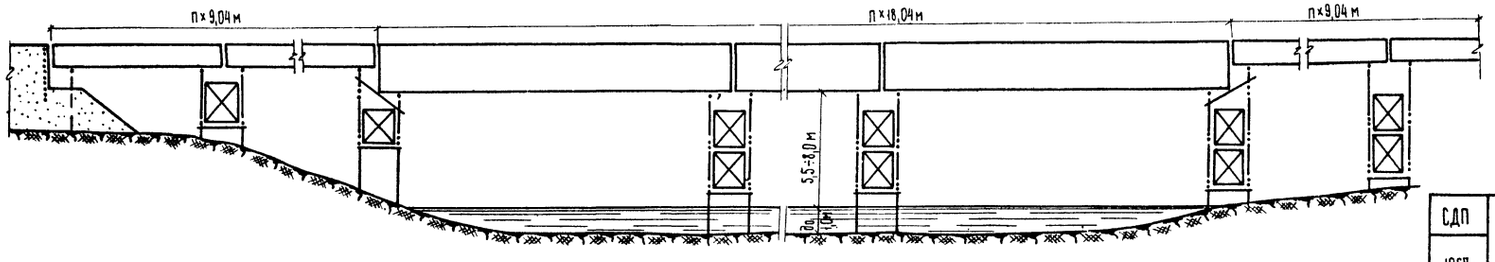

Схема VI. n×9,04 м + n×18,04 м + n×9,04 м при высоте опор до 8,0 м

Примечание.

Применимость опор в зависимости от длины пролетного строения и высоты опор приведена на листе N57.

СДП 1967 г.	Деревянные мосты на автомобильных дорогах	Схемы мостов	Масштаб 1:20
			552 / 5

Главтранспроект ГПИ „Союздорпроект" Киевский филиал

Министерство транспортного строительства СССР

Главный инженер проекта Шапиро
Гл. инженер института Гостинин
Начальник мостового отдела Ростовцев

Руководитель группы Ромашкина
Гл. специалист Бернштейн
Инженер Фурс

Инженер Ростовцев
Инженер Фейнштейн
Инженер Фейнштейн
Инженер Кравченко

NN п/п	Длина пролетного строения, м	Расчетный пролет, м	Тип пролетного строения			Наименование конструкции		Расчетная нагрузка	Геометрические характеристики: Сечение или диаметр, см	Геометрические характеристики: Момент сопротивления W, см³	Расчетный изгибающий момент M, тм	Расчетное сопротивление R, кг/см²	Напряжение в конструкции σ, кг/см²	Прогиб f/L: нормативный	Прогиб f/L: фактический
1	2	3	4			5		6	7	8	9	10	11	12	13
1	6,00	5,44	Плитное			Щит пролетного строения		НГ-60	5×20	17312	25,09	140×1,1=154	145,0	1/150	1/244
2	6,00	6,00	Балочное	Разбросные прогоны	Из бревен	Прогоны		НГ-60	d = 32,0 dр = 35,0	4240	8,43	160×1,2=192	199,0	1/150	1/157
3						Проезжая часть в виде дощатого настила по сплошному накату	Накат	Н-10	d = 16,0 dр = 13,0	200	0,38	192	192,0	—	—
4					Из брусьев	Прогоны		НГ-60	2×22×22	5480	5,08	160×1,1=176	165,5	1/150	1/177
5						Проезжая часть в виде деревоплиты	Доски деревоплиты	Н-10	hср = 9	67,5	0,09	154	137,0	—	—
6						Проезжая часть в виде двойного дощатого настила по поперечинам	Поперечины	Н-10	15×18 расч. 15×12	360	0,51	176	143,0	—	—
7		5,44		Сосредоточенные прогоны из брусьев		Прогоны		НГ-60	3×22×25	150000	22,79	176	152,0	1/150	1/244
8						Проезжая часть в виде деревоплиты	Доски деревоплиты	Н-10	hср = 15	188	0,24	154	128,0	—	—
9						Проезжая часть в виде двойного дощатого настила по поперечинам	Поперечины	Н-10	15×18	807	1,26	176	157,0	—	—
10	9,00	8,44		Разбросные прогоны	Из бревен	Прогоны		НГ-60	d = 23,0 dр = 27,5	8100	14,10	176	174,0	1/150	1/198
11						Проезжая часть в виде дощатого настила по сплошному накату	Накат	Н-10	d = 16,0 dр = 13,0	187	0,36	192	192,0	—	—
12					Из брусьев	Прогоны		НГ-60	3×22×22	12300	17,82	176	142,0	1/150	1/208
13						Проезжая часть в виде деревоплиты	Доски деревоплиты	Н-10	hср = 11	101	0,12	154	122,0	—	—
14						Проезжая часть в виде двойного дощатого настила по поперечинам	Поперечины	Н-10	15×18 расч. 15×12	360	0,64	176	176,0	—	—

СДП	Деревянные мосты на автомобильных дорогах	Пролетные строения плитные и балочные длиной 6,0 и 9,0 м. Габариты Г-6 и Г-7. Расчетный лист.	Масштаб —	
1967г.			552	6

Гортехсоюздорпроект

Усилия и напряжения

Длина пролетного строения, м	Расчетный пролет, м	Наименование конструкции	Расчетная нагрузка	Проезжая часть: Сечение, см	Проезжая часть: Момент сопротивления W, см³	Проезжая часть: Расчетный изгибающий момент M, тм	Проезжая часть: Расчетное сопротивление R, кг/см²	Проезжая часть: Напряжение σ, кг/см²	Нижний пояс: Усилие U, т	Нижний пояс: Площадь сечения Fн, см²	Нижний пояс: Расчетное сопротивление R, кг/см²	Нижний пояс: Напряжение σ, кг/см²	Верхний пояс: Усилие O, т	Верхний пояс: Площадь сечения Fбр, см²	Верхний пояс: φ	Верхний пояс: Расчетное сопротивление R, кг/см²	Верхний пояс: Напряжение σ, кг/см²	Раскосы стенки: Усилие D, т	Раскосы стенки: Площадь сечения Fбр, см²	Раскосы стенки: φ	Раскосы стенки: Расчетное сопротивление R, кг/см²	Раскосы стенки: Напряжение σ, кг/см²	Прогиб от временной нагрузки f/L: Нормативный	Прогиб от временной нагрузки f/L: Фактический	Состав сечения
1	2	3	4	5	6	7	8	9	10	11	12	13	14	15	16	17	18	19	20	21	22	23	24	25	26
9,00	7,04	Доски деревоплиты	Н-10	$h_{ср}$=17	241	0,32	140×1,1=154	134	—	—	—	—	—	—	—	—	—	—	—	—	—	—	—	—	4×(1,5×18) 2×(4×20) 4×(1,5×20)
		Фермы	НГ-60	—	—	—	—	—	55,40	456	180×1,1×1,2=132	120	55,40	542	0,976	130×1,1×1,2=172	104,0	7,00	80	0,866	140×1,1=154	101,0	1/150	1/364	

Прикрепления

Стенки к поясу в I зоне хребтового забора: Усилие на 1 ветвь пояса T, т	Несущая способность 2-срезного гвоздя ф6мм P, кг	Количество гвоздей, шт./пог.м: необходимо	поставлено	Стенки к поясу во II зоне хребтового забора: Усилие на 1 ветвь пояса T, т	Несущая способность 2-срезного гвоздя ф6мм P, кг	Количество гвоздей, шт./пог.м: необходимо	поставлено	Стенки между собой: Вертикальное сдвигающее усилие V, т	Несущая способность 1-срезного гвоздя ф6мм P, кг	Количество гвоздей, шт./пог.м: необходимо	поставлено	Опорные стойки к стенкам болтами М 16: Усилие Q, т	Несущая способность 2-срезных болтов P, кг	Количество болтов, шт.: необходимо	поставлено	Накладки в стыках нижнего пояса нагелями ф16 (стык в 2-7,82м от опоры): Усилие N, т	Несущая способность нагеля P, кг	Количество нагелей на 1/2 накладки, шт: необходимо	поставлено
27	28	29	30	31	32	33	34	35	36	37	38	39	40	41	42	43	44	45	46
5,45	96,0	57	55	1,73	96,0	18,1	нагели накладок	10,90	133,0	82	110	22,40	462,0	24,3	24	19,00	533,0	35,4	36

Усилия, напряжения и прикрепления

Раскосы продольных связей

Наименование панелей	Усилие D, т	Сечение: Fбр, см²	φ	Расчетное сопротивление R, кг/см²	Напряжение σ, кг/см	Несущая способность 1-срезного гвоздя ф5мм T, кг	Количество гвоздей, шт.: необходимо	поставлено
47	48	49	50	51	52	53	54	55
I	0,40	50	0,15	140×1,1=154	54,0	82,5	5,6	6
II	0,35	50	0,13	140×1,1=154	52,0	82,5	4,3	4
III		Принята по II панели						

Распорки связей

Наименование	Усилие N, т	Сечение: Fбр, см²	φ	Расчетное сопротивление R, кг/см²	Напряжение σ, кг/см²	Несущая способность 1-срезного гвоздя ф5мм T, кг	Количество гвоздей, шт: необходимо	поставлено
56	57	58	59	60	61	62	63	64
1	0,40	50	0,156	130×1,1=143	51,0	82,5	4,8	5
2	0,25	50	0,156	130×1,1=143	32,0	82,5	3	3
3	Принята по 2 распорке							

Усилия и напряжения

Длина пролетного строения, м	Расчетный пролет, м	Наименование конструкции	Расчетная нагрузка	Проезжая часть: Сечение, см	Проезжая часть: Момент сопротивления W, см³	Проезжая часть: Расчетный изгибающий момент M, тм	Проезжая часть: Расчетное сопротивление R, кг/см²	Проезжая часть: Напряжение σ, кг/см²	Нижний пояс: Усилие U, т	Нижний пояс: Площадь сечения Fн, см²	Нижний пояс: Расчетное сопротивление R, кг/см²	Нижний пояс: Напряжение σ, кг/см²	Верхний пояс: Усилие O, т	Верхний пояс: Площадь сечения Fбр, см²	Верхний пояс: φ	Верхний пояс: Расчетное сопротивление R, кг/см²	Верхний пояс: Напряжение σ, кг/см²	Раскосы стенки: Усилие D, т	Раскосы стенки: Площадь сечения Fбр, см²	Раскосы стенки: φ	Раскосы стенки: Расчетное сопротивление R, кг/см²	Раскосы стенки: Напряжение σ, кг/см²	Прогиб от временной нагрузки f/L: Нормативный	Прогиб от временной нагрузки f/L: Фактический	Состав сечения
1	2	3	4	5	6	7	8	9	10	11	12	13	14	15	16	17	18	19	20	21	22	23	24	25	26
12,00	10,04	Доски деревоплиты	Н-10	$h_{ср}$=17	241	0,32	140×1,1=154	134,0	—	—	—	—	—	—	—	—	—	—	—	—	—	—	—	—	4×(1,5×18) 2×(4×20) 4×(1,5×20)
		Фермы	НГ-60	—	—	—	—	—	66,00	480	132	138,6	66,00	540	0,966	130×1,1×1,2=172	127,0	5,25	80	0,852	140×1,1=154	101,5	1/150	1/664	

Прикрепления

Стенки к поясу в I зоне хребтового забора: Усилие на 1 ветвь пояса T, т	Несущая способность 2-срезного гвоздя ф6мм P, кг	Количество гвоздей, шт./пог.м: необходимо	поставлено	Стенки к поясу во II зоне хребтового забора: Усилие на 1 ветвь пояса T, т	Несущая способность 2-срезного гвоздя ф6мм P, кг	Количество гвоздей, шт./пог.м: необходимо	поставлено	Стенки между собой: Вертикальное сдвигающее усилие V, т	Несущая способность 1-срезного гвоздя ф6мм P, кг	Количество гвоздей, шт./пог.м: необходимо	поставлено	Опорные стойки к стенкам болтами М 16: Усилие Q, т	Несущая способность 2-срезных болтов P, кг	Количество болтов, шт./пог.м: необходимо	поставлено	Накладки в стыках нижнего пояса нагелями ф17: Стык на расстоянии 5,91м от опоры: Усилие N, т	Несущая способность нагеля P, кг	Количество нагелей на 1/2 накладки, шт: необходимо	поставлено	Стык на расстоянии 7,91м от опоры: Усилие N, т	Несущая способность нагеля P, кг	Количество нагелей на 1/2 накладки, шт: необходимо	поставлено
27	28	29	30	31	32	33	34	35	36	37	38	39	40	41	42	43	44	45	46	47	48	49	50
4,95	92,0	54	54	3,60	92,0	39,2	40	$V_{T3}=T_{T3}$ $V_{B3}=T_{B3}$	92,0	54,0 39,2	54 40	28,20	462,0	30,6	30	18,73	332,0	56,5	55	15,00	332,0	45,5	45

Усилия, напряжения и прикрепления

Раскосы продольных связей

Наименование панелей	Усилие D, т	Сечение: Fбр, см²	φ	Расчетное сопротивление R, кг/см²	Напряжение σ, кг/см²	Несущая способность 1-срезного гвоздя ф5мм T, кг	Количество гвоздей, шт: необходимо	поставлено
51	52	53	54	55	56	57	58	59
I	0,78	75	0,124	140×1,1=154	84,0	82,5	9,4	10
II	0,45	50	0,129	140×1,1=154	70,0	82,5	5,5	6
III	0,12	50	0,129	140×1,1=154	20,0	82,5	1,5	4

Распорки продольных связей

Наименование	Усилие N, т	Сечение: Fбр, см²	φ	Расчетное сопротивление R, кг/см²	Напряжение σ, кг/см²	Несущая способность 1-срезного гвоздя ф5мм T, кг	Количество гвоздей, шт: необходимо	поставлено
60	61	62	63	64	65	66	67	68
1	0,75	75	0,154	130×1,1=143	65,0	82,5	9,0	10
2	0,41	50	0,151	130×1,1=143	54,0	82,5	4,9	6
3	0,10	50	0,151	130×1,1=143	11,0	82,5	1	4

СДП 1967г	Деревянные мосты на автомобильных дорогах	Пролетные строения длиной 9,0 и 12,0 м из дощато-гвоздевых ферм Габариты Г-6 и Г-7 Расчетный лист.	Масштаб — 552 7

Фейшистейн, Никитина, Тартаковская; Ордынский, Бородин, Фукс; Гладиус, Тишевич, Тарабрин; Главтранспроект ГПИ, Союздорпроект Киевский филиал; Министерство транспортного строительства СССР

Длина пролетного строения, м	Расчетный пролет, м	Наименование конструкции	Расчетная нагрузка	Усилия и напряжения: Проезжая часть: Сечение, см	Момент сопротивления W, см³	Расчетный изгибающий момент M, тм	Расчетное сопротивление R, кг/см²	Напряжение σ, кг/см²	Нижний пояс: Усилие U, т	Площадь сечения $F_н$, см²	Расчетное сопротивление R, кг/см²	Напряжение σ, кг/см²	Верхний пояс: Усилие O, т	Площадь сечения $F_{бр}$, см²	φ	Расчетное сопротивление R, кг/см²	Напряжение σ, кг/см²	Раскосы стенки: Усилие D, т	Площадь сечения $F_{бр}$, см²	φ	Расчетное сопротивление R, кг/см²	Напряжение σ, кг/см²	Прогиб от временной нагрузки f/L: Нормативный	Фактический	Состав сечения
1	2	3	4	5	6	7	8	9	10	11	12	13	14	15	16	17	18	19	20	21	22	23	24	25	26
18,00	16,04	Доски веревоплиты	Н-10	$h_{ср}$=17	241	0,32	110×1,1=154	134,0	—	—	—	—	—	—	—	—	—	—	—	—	—	—	—	—	4×(13×18) 2×(4×20) 4×(13×18) 700
		Фермы	НГ-60	—	—	—	—	—	84,50	730	100×1,1×1,2=132	116,0	84,60	936	0,988	130×1,1×1,2=172	91,2	4,20	80	0,538	140×1,1=154	98,0	1/150	1/1350	

Прикрепления

Стенки к поясу в 1 зоне гвоздевого забоя: Усилие на 1 ветвь пояса T, т	Несущая способность 2ˢ срезного гвоздя ф5мм P, кг	Количество гвоздей, шт. пог. м: необходимо	поставлено	Стенки к поясу во 1 зоне гвоздевого забоя: Усилие на 1 ветвь пояса T, т	Несущая способность 2ˢ срезного гвоздя ф5мм P, кг	Количество гвоздей, шт пог. м: необходимо	поставлено	Стенки между собой в 1 зоне гвоздевого забоя: Вертикальное усилие V, т	Несущая способность 1-срезного гвоздя ф5мм P, кг	Количество гвоздей, шт. пог. м: необходимо	поставлено	Стенки между собой во 1 зоне гвоздевого забоя: Вертикальное усилие V, т	Несущая способность 1-срезного гвоздя ф5мм P, кг	Количество гвоздей, шт. пог. м: необходимо	поставлено	Опорные стойки к стенке болтами М 16: Усилие Q, т	Несущая способность 2ˢ срезных болтов P, кг	Количество гвоздей, пог. м: шт необходимо	поставлено	Накладки в стыках нижнего пояса нагелями ф 16: Усилие N, т	Несущая способность нагеля P, кг	Количество нагелей на 1/2 накладки, шт: необходимо	поставлено
27	28	29	30	31	32	33	34	35	36	37	38	39	40	41	42	43	44	45	46	47	48	49	50		
5,20	73,5	70,2	70,5	3,80	73,5	51,5	52	9,00	48,8	185	190	6,60	48,8	Воспринято нагелями накладок		34,40	462,0	37,3	38	Стык на расстоянии 6,44 м от опоры: 24,10	590,0	41	42		
																				Стык на расстоянии 4,8 м от опоры: 22,10	590,0	38,7	39		
																				Стык на расстоянии 3,14 м от опоры: 19,10	590,0	33,4	33		
																				Стык на расстоянии 1,58 м от опоры: 15,40	590,0	26,1	27		

Стык вертикальной стенки

Прикрепление накладки к нижнему поясу нагелями ф 19мм: Усилие N, т	Несущая способность нагеля P, кг	Количество нагелей, шт: необходимо	поставлено	Прикрепление накладки к верхнему поясу нагелями ф 19мм: Усилие N, т	Несущая способность нагеля P, кг	Количество нагелей, шт.: необходимо	поставлено	Прикрепление стоек к стенке болтами М 19: Усилие Q, т	Несущая способность болта P, кг	Количество болтов, шт.: необходимо	поставлено	Прикрепление стоек между собой пластинчатыми шпонками: Усилие Q, т	Несущая способность шпонки P, кг	Количество шпонок, шт: необходимо	поставлено
51	52	53	54	55	56	57	58	59	60	61	62	63	64	65	66
19,10	830,0	23,0	24,0	9,60	830,0	11,5	12	20,30	545,0	37,3	40	20,30	1300,0	15,6	16

Усилия, напряжения и прикрепления

Раскосы продольных связей: Наименование панелей	Усилие D, т	Сечение: $F_{бр}$, см²	φ	Расчетное сопротивление R, кг/см²	Напряжение σ, кг/см²	Несущая способность 1-срезного гвоздя ф5мм T, кг	Количество гвоздей, шт.: необходимо	поставлено	Распорки связей: Наименование	Усилие N, т	Сечение: $F_{бр}$, см²	φ	Расчетное сопротивление R, кг/см²	Напряжение σ, кг/см²	Несущая способность 1-срезного гвоздя ф5мм T, кг	Количество гвоздей, шт.: необходимо	поставлено
67	68	69	70	71	72	73	74	75	76	77	78	79	80	81	82	83	84
I	1,85	100	0,143	140×1,1=154	129,0	82,5	22,4	22	1	1,80	100	0,151	130×1,1=143	120,0	82,5	22	22
II*	1,50	100	0,123	140×1,1=154	127,0	82,5	18,2	18	2	1,35	100	0,151	130×1,1=143	90,0	82,5	16,4	18
III	1,09	100	0,123	140×1,1=154	89,0	82,5	13,2	12	3	0,96	100	0,151	130×1,1=143	64,0	82,5	11,7	12

СДП 1967г.	Деревянные мосты на автомобильных дорогах	Проектное строение длиной 18,0м из дощато-гвоздевых ферм Габариты Г-6 и Г-7. Расчетный лист	Масштаб —	552	8

Никитина | Тартаковская
Проверил | Составил
Барило | Фукс
Гл. инж. отдела спецсооружений | Главный инженер проекта
ГПИ „Союздорпроект" Киевский филиал
Транспортного строительства СССР

Плитное пролетное строение длиной 6,0м

№№ п/п	Наименование элементов	Габарит Г-6		Габарит Г-7	
		Расход материалов			
		Лес пиленый, м³	Металлоизделия, кг	Лес пиленый, м³	Металлоизделия, кг
1	Щиты пролетных строений (Щ-1, Щ-2^{п})	16,1	373,2	17,9	401,2
2	Тротуары и перильное ограждение	1,1	25,7	1,1	25,7
Итого		17,2	398,9	19,0	426,9

Пролетное строение длиной 6,0м с разбросными прогонами из бревен

№№ п/п	Наименование элементов	Габарит Г-6				Габарит Г-7			
		Расход материалов							
		Лес пиленый, м³	Лес круглый, м³	Всего, м³	Металлоизделия, кг	Лес пиленый, м³	Лес круглый, м³	Всего, м³	Металлоизделия, кг
1	Прогоны	—	8,5 / 7,2	8,5 / 7,2	13,6 / —	—	9,3 / 8,5	9,8 / 8,5	13,6 / —
2	Настил	—	5,4	5,4	1,9	—	6,6	6,6	2,1
3	Дощатый настил	1,8	—	1,8	1,8	2,1	—	2,1	2,1
4	Тротуары и перильное ограждение	2,2	—	2,2	84,4	2,2	—	2,2	84,4
Итого				17,9 / 16,6	101,7 / 88,1			20,7 / 19,4	102,20 / 88,60

Примечание. Расход лесоматериала на прогоны показан: в числителе – при одноярусных опорах, а также двухъярусных и пространственных, смежных с одноярусными; в знаменателе – при пространственных опорах.

Пролетное строение длиной 6,0м с сосредоточенными прогонами из брусьев

Тип проезжей части	№№ п/п	Наименование элементов	Габарит Г-6		Габарит Г-7	
			Расход материалов			
			Лес пиленый, м³	Металлоизделия, кг	Лес пиленый, м³	Металлоизделия, кг
Деревплита	1	Прогоны	5,5	378,2	5,5	378,2
	2	Связи	0,2	4,5	0,2	4,5
	3	Щиты проезжей части (Щ-3^{п}, Щ-4^{п})	6,6	290,6	7,5	323,4
	4	Тротуары и перильное ограждение	1,6	73,9	1,6	73,9
	Итого		13,9	747,2	14,8	780,0
Двойной дощатый настил по поперечинам	1	Прогоны	5,5	378,2	5,5	378,2
	2	Связи	0,2	4,5	0,2	4,5
	3	Поперечины	3,7	2,6	4,5	2,6
	4	Двойной дощатый настил	3,4	2,5	4,0	2,9
	5	Тротуары и перильное ограждение	2,4	94,4	2,4	94,4
	Итого		15,2	482,2	16,6	482,6

Пролетное строение длиной 6,0м с разбросными прогонами из брусьев

Тип проезжей части	№№ п/п	Наименование элементов	Габарит Г-6		Габарит Г-7	
			Расход материалов			
			Лес пиленый, м³	Металлоизделия, кг	Лес пиленый, м³	Металлоизделия, кг
Деревплита	1	Прогоны	7,6	354,0	8,3	413,0
	2	Щиты проезжей части (Щ-5, Щ-6)	5,5	260,0	6,3	284,0
	3	Тротуары и перильное ограждение	1,6	73,9	1,6	73,9
	Итого		14,7	687,9	16,1	770,9
Двойной дощатый настил по поперечинам	1	Прогоны	8,2	382,0	9,5	441,0
	2	Поперечины	3,8	6,2	4,5	7,0
	3	Двойной дощатый настил	3,4	2,5	4,0	2,9
	4	Тротуары и перильное ограждение	2,4	94,4	2,4	94,4
	Итого		17,8	485,1	20,4	545,3

СДП 1967г.	Деревянные мосты на автомобильных дорогах	Пролетные строения длиной 6,0м. Таблицы расхода лесоматериала и металлоизделий.	Масштаб —	552 / 9

Министерство транспортного строительства СССР | Ленгипротрансмост Минтрансстроя СССР | Ленинградский филиал | Инженер Ковальский | Гл. инженер проекта Розенгольц | Гл. инженер Ковальский | Гл. специалист Бородо | Гл. специалист Фалк | Гл. специалист Подгорная | Гл. специалист Соотвола | Утверждено Хроменчукская

Пролетное строение длиной 9,0м с разбросными прогонами из бревен

№№ п/п	Наименование элементов	Габарит Г-6				Г-7			
		Расход материалов							
		Лес пиленый, м³	Лес круглый, м³	Всего леса, м³	Металлоизделия, кг	Лес пиленый, м³	Лес круглый, м³	Всего леса, м³	Металлоизделия, кг
1	Прогоны	—	12,1	12,1	805,4	—	14,3	14,3	952,0
2	Настил	—	7,4	7,4	2,1	—	9,2	9,2	2,5
3	Дощатый настил	2,7	—	2,7	9,5	3,2	—	3,2	4,1
4	Тротуары и перильное ограждение	3,3	—	3,3	128,7	3,3	—	3,3	128,7
Итого				25,5	937,7			30,0	1085,3

Пролетное строение длиной 9,0м из дощато-гвоздевых ферм

№№ п/п	Наименование элементов	Габарит Г-6		Г-7	
		Расход материалов			
		Лес пиленый, м³	Металлоизделия, кг	Лес пиленый, м³	Металлоизделия, кг
1	Фермы	11,8	1420,0	11,8	1420,0
2	Связи	0,7	21,8	0,7	21,8
3	Щиты проезжей части	12,1	292,8	13,9	318,0
4	Тротуары и перильное ограждение	2,4	110,8	2,4	110,8
Итого		27,0	1845,4	28,8	1870,6

Пролетное строение длиной 9,0м с разбросными прогонами из брусьев

	№№ п/п	Наименование элементов	Габарит Г-6		Г-7	
			Расход материалов			
			Лес пиленый, м³	Металлоизделия, кг	Лес пиленый, м³	Металлоизделия, кг
Тип проезжей части						
Деревобетона	1	Прогоны	12,5	762,0	15,3	932,0
	2	Связи	0,4	74,7	0,5	77,1
	3	Щиты проезжей части	8,2	390,0	9,4	428,0
	4	Тротуары и перильное ограждение	2,4	110,8	2,4	110,8
		Итого	23,5	1337,5	27,6	1545,9
Двойной дощатый настил по поперечинам	1	Прогоны	12,5	762,0	15,3	932,0
	2	Связи	0,4	74,7	0,5	77,1
	3	Поперечины	5,6	6,6	6,8	7,8
	4	Двойной дощатый настил	5,1	3,7	6,0	4,3
	6	Тротуары и перильное ограждение	3,5	141,7	3,5	141,7
		Итого	27,1	988,7	32,1	1162,9

Пролетное строение длиной 12,0м из дощато-гвоздевых ферм

N/N п/п	Наименование элементов	Габарит Г-6		Г-7	
		Расход материалов			
		Лес пиленый, м³	Металлоизделия, кг	Лес пиленый, м³	Металлоизделия, кг
1	Фермы	17,2	2297,0	17,2	2297,0
2	Связи	0,8	27,0	0,8	27,0
3	Щиты проезжей части	16,1	390,4	18,5	423,6
4	Тротуары и перильное ограждение	3,2	147,8	3,2	147,8
Итого		37,3	2862,2	39,7	2895,4

Пролетное строение длиной 18,0м из дощато-гвоздевых ферм

№№ п/п	Наименование элементов	Габарит Г-6		Г-7	
		Расход материалов			
		Лес пиленый, м³	Металлоизделия, кг	Лес пиленый, м³	Металлоизделия, кг
1	Фермы	38,9	4425,4	38,9	4425,4
2	Связи	1,8	61,0	1,8	61,0
3	Щиты проезжей части	24,2	585,6	27,7	636,0
4	Тротуары и перильное ограждение	4,7	221,7	4,7	221,7
Итого		69,6	5293,7	73,1	5344,1

Примечания.

1. Расход материалов на ферму длиной 18,0м приведен для цельной фермы. В случае применения членённых по длине ферм указанный расход материалов следует дополнить расходом материалов на стыки (см. лист №47).
2. Расход лесоматериалов на пролетные строения приведен в деле (в расчете на заводское изготовление). При индивидуальных заказах расход в заготовке рассчитать дополнительно.

СДП 1967г.	Деревянные мосты на автомобильных дорогах	Пролетные строения длиной 9,0; 12,0 и 18,0м. Таблицы: расходов лесоматериала и металлоизделий.	Масштаб — 552 10

Главный инженер проекта Инженер проекта

Гипротрансмост Минтрансстроя СССР Киевский филиал

Согл. Инж. Бреус

Проверил Составил

Бордо Фуме

Утв. Гл. инж. проекта

Инв. № подл. | Подпись и дата | Взам. инв. №

Разрез по 1-1
(перильное ограждение не показано)

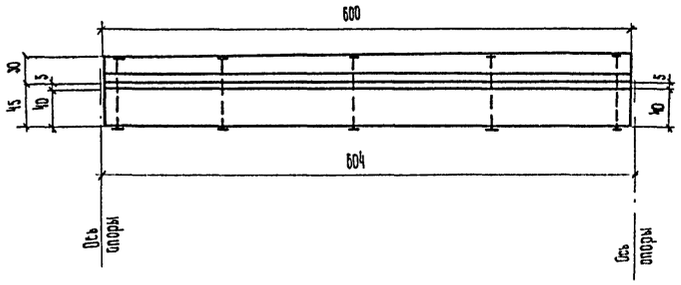

План
щитов деревоплиты покрытия

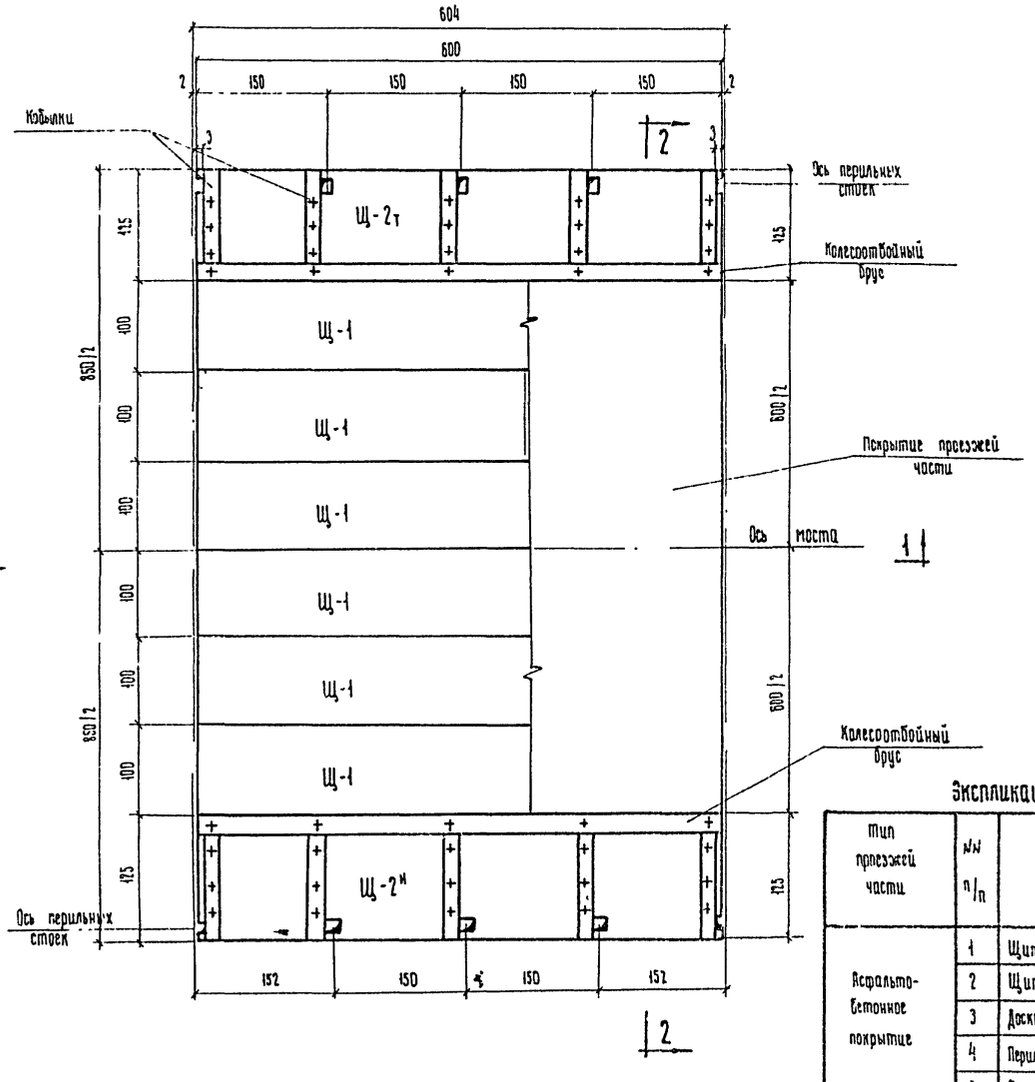

Разрез по 2-2

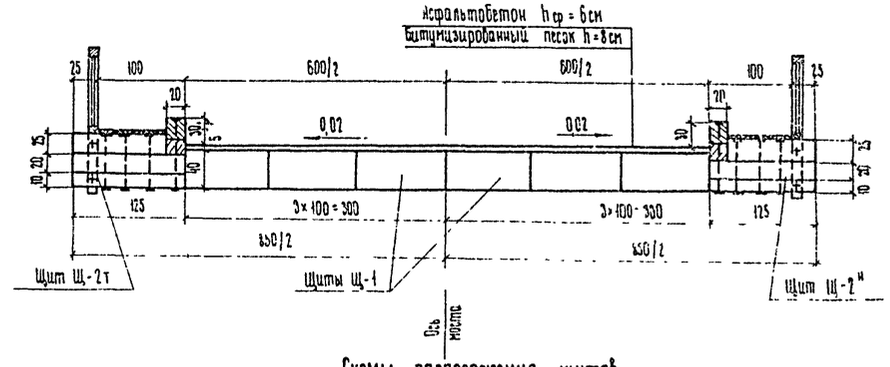

Схемы расположения щитов
на двухрядных опорах

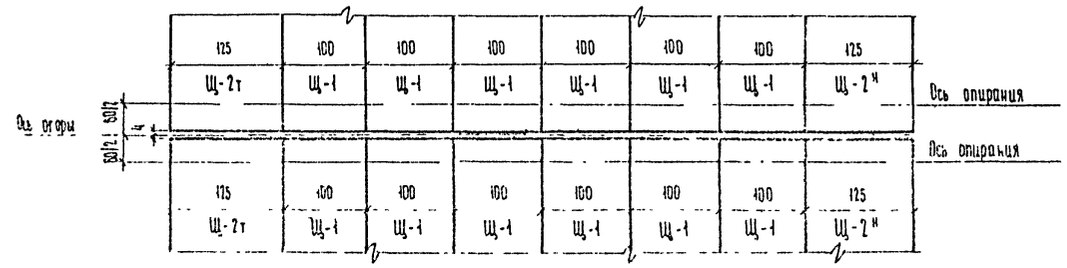

на пространственных опорах

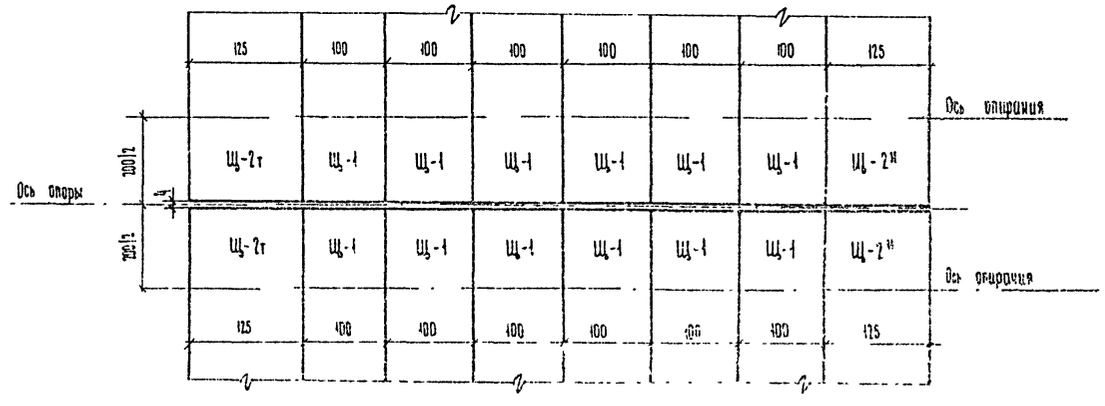

Примечание.
1. Все размеры - в см

Экспликация монтажных элементов

Тип проезжей части	№№ п/п	Наименование элементов	Количество, шт	Вес 1 элемента, т	Примечания	№№ листов
Асфальто-бетонное покрытие	1	Щит Щ-1	6	1,32		13
	2	Щит Щ-2т	2	1,65	1 щит - Щ-2т 1 щит - Щ-2н	13
	3	Доски настила тротуаров	—	—		14
	4	Перильные стойки	8	0,11		14
	5	Пинели перил	8	0,33		14

СДП 1967г.	Деревянные мосты на автомобильных дорогах	Плитное пролетное строение длиной 6,0 м Габарит Г-6 Общий вид	Масштаб 1:50 552	11

Инженер Тарановский Шинкаренко
Гл. инж. проекта Ковальчук
Инженер Ковальчук
Гл. специалист отдела Ковальчук
Гл. инж. проекта Ковальчук
Гл. инженер проекта Ковальчук
Гл. инженер филиала Ковальчук
Главный инженер института Ковальчук
СССР
Государственный комитет по делам строительства

Разрез по 1-1
(перильное ограждение не показано)

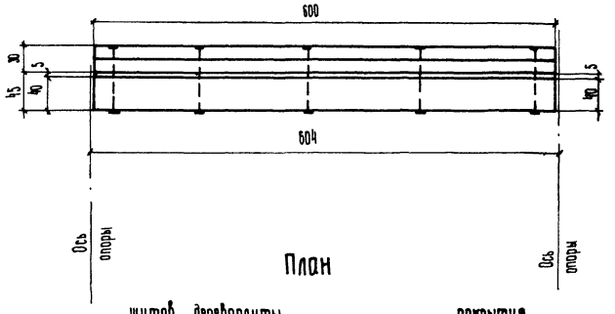

План
щитов деревоплиты покрытия

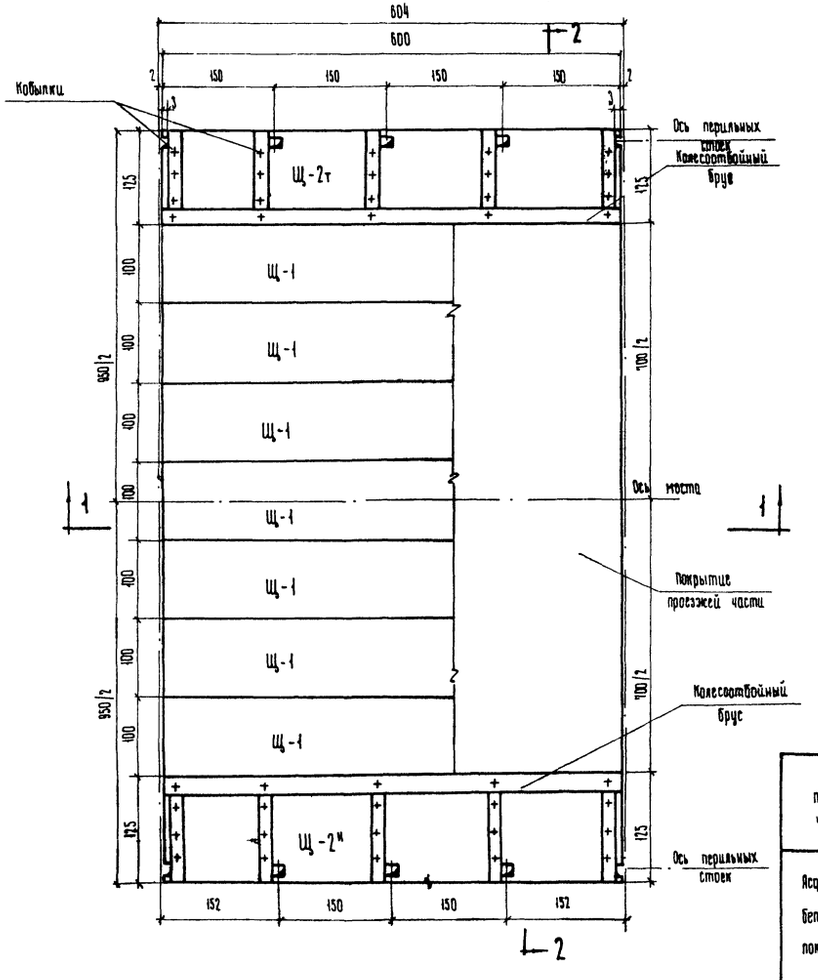

Разрез по 2-2

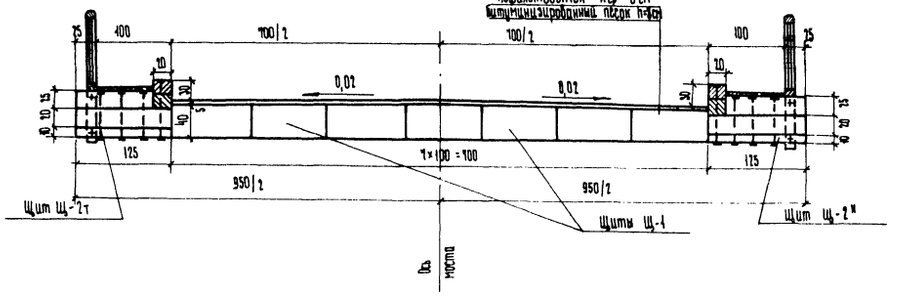

Схемы расположения щитов
на двухрядных опорах

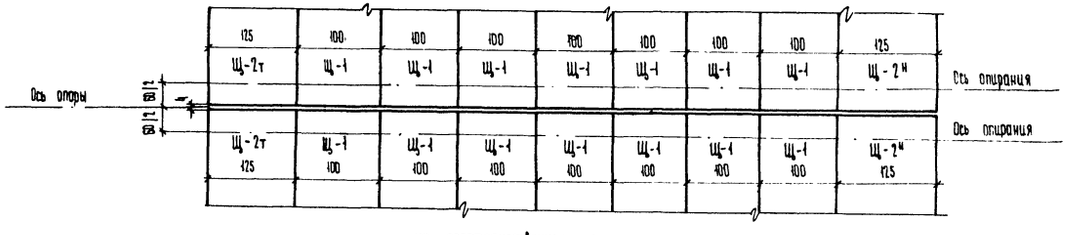

на пространственных опорах

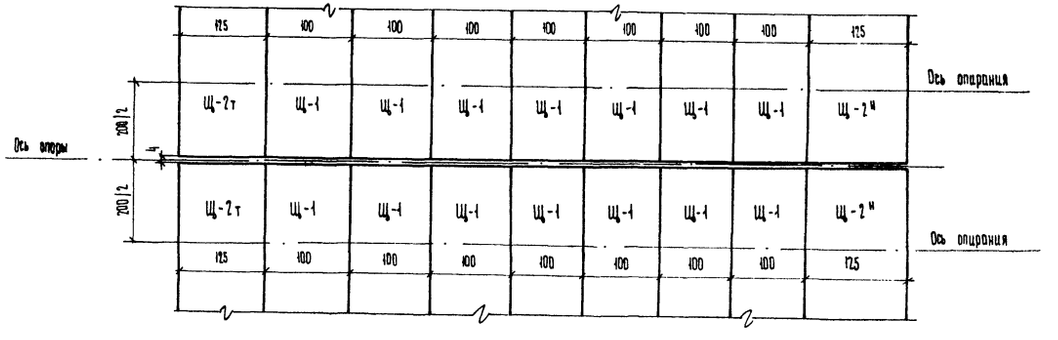

Экспликация монтажных элементов

Тип проезжей части	№№ п/п	Наименование элементов	Количество, шт.	Вес 1 элемента, т	Примечания	№№ листов
Асфальтобетонное покрытие	1	Щит Щ-1	7	1,32		13
	2	Щит Щ-2т	2	1,15	1 щит - Щ-2т 1 щит - Щ-2н	13
	3	Доски настила тротуаров	—	—		14
	4	Перильные стойки	8	0,11		14
	5	Панели перил	8	0,33		14

Примечание.

1. Все размеры - в см.

СДП	Деревянные мосты на автомобильных дорогах	Плитное пролетное строение длиной 6,0м. Габарит Г-7. Общий вид.	Масштаб 1:50	
1967 г.			552	12

Главный инженер проекта Пушкинцер
Главный специалист отдела Тартаковская
Проверил Составил
Гл. инженер проекта Фукс
Гл. специалист отдела Шарло
Начальник мостового отдела
Гл. инженер проекта
Гипротрансстроймост ГПИ Союздорпроект Киевский филиал
Министерство транспортного строительства СССР

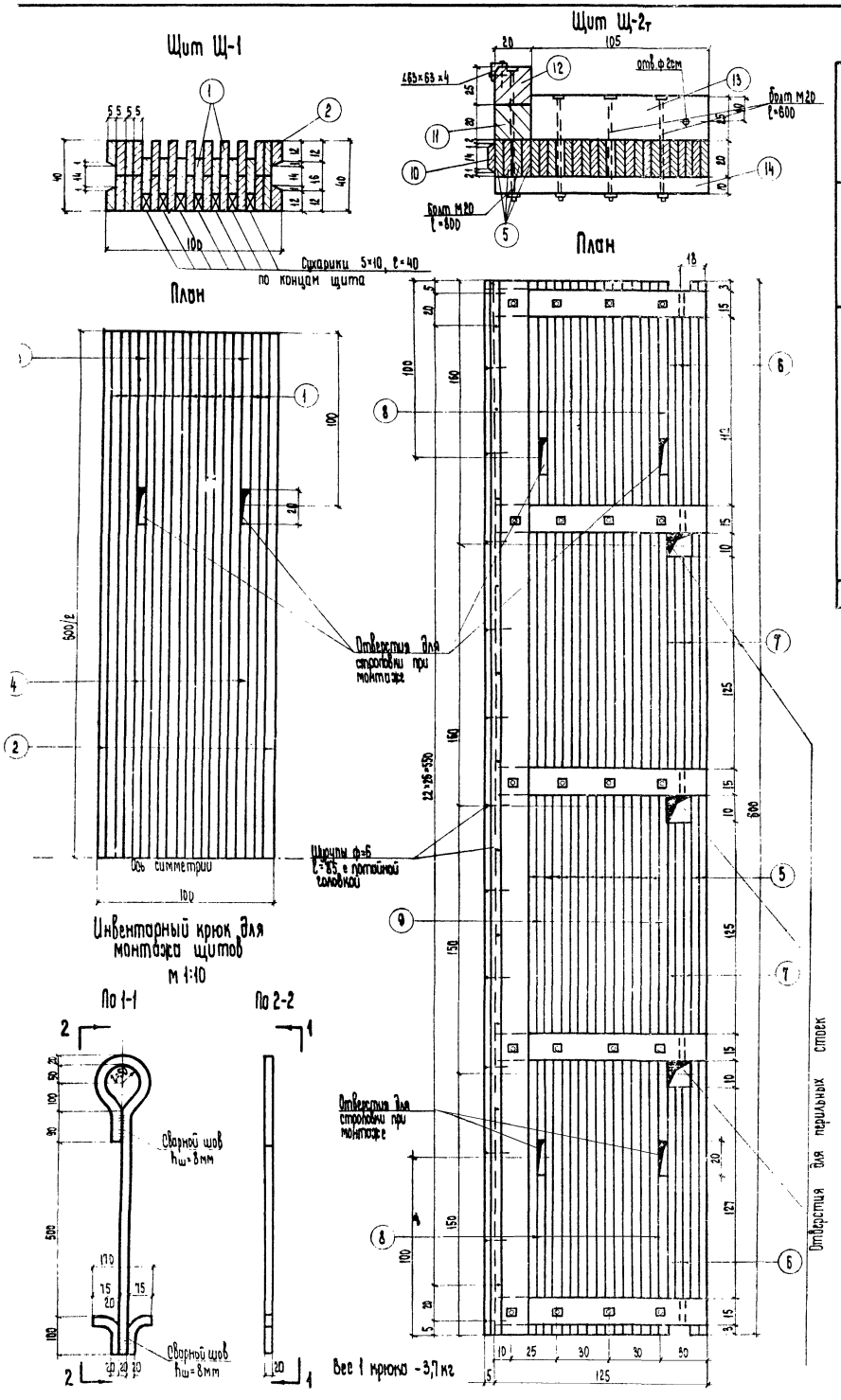

Спецификация пиломатериалов щитов на одно пролетное строение

№№ п/п	Наименование щитов	Количество щитов на пролетное строение, шт. Г-6	Г-7	№№ позиций	Наименование элементов	Сечение, см	Длина, см	Г-6 Количество, шт. на щит	на пролетное строение	Объем, м³ на щит	на пролетное строение	Г-7 Количество, шт. на щит	на пролетное строение	Объем, м³ на щит	на пролетное строение
1	Щ-1	6	7	1	Доска	5×20	600	27	162	1,620	9,70	27	189	1,620	11,34
				2	Доска	5×13	600	4	24	0,160	0,96	4	28	0,160	1,12
				3	Доска	5×20	90	4	24	0,036	0,22	4	28	0,036	0,25
				4	Доска	5×20	380	2	12	0,076	0,46	2	14	0,076	0,53
					Итого					1,892	11,34			1,892	13,20
2	Щ-2$^{н}_{т}$	2	2	5	Доска	5×20	600	20	40	1,200	2,40	20	40	1,200	2,40
				6	Доска	5×20	142	6	12	0,085	0,17	6	12	0,085	0,17
				7	Доска	5×20	140	6	12	0,084	0,17	6	12	0,084	0,17
				8	Доска	5×20	90	4	8	0,036	0,07	4	8	0,036	0,07
				9	Доска	5×20	380	2	4	0,076	0,15	2	4	0,076	0,15
				10	Доска	5×16	600	1	2	0,048	0,10	1	2	0,048	0,10
				11	Колесоотбойный брус	20×20	600	1	2	0,240	0,48	1	2	0,240	0,48
				12	Колесоотбойный брус	20×25	600	1	2	0,300	0,60	1	2	0,300	0,60
				13	Кобылка	15×25	105	5	10	0,196	0,39	5	10	0,196	0,39
				14	Брусок	10×15	125	5	10	0,094	0,19	5	10	0,094	0,19
					Итого					2,359	4,72			2,359	4,72
	Всего										16,06				17,92

Спецификация металлоизделий щитов на одно пролетное строение

№№ п/п	Наименование щитов	Наименование металлоизделий	Соединяемые элементы	Сечение, мм	Длина, мм	Г-6 Количество, шт. на щит	на пролетное строение	Вес, кг на щит	на пролетное строение	Г-7 Количество, шт. на щит	на пролетное строение	Вес, кг на щит	на пролетное строение
1	Щ-1	Гвозди	Доски щитов между собой	К 5,0×150		1200	7200	27,80	167,00	1200	8400	27,80	195,00
		Итого						27,80	167,00			27,80	195,00
2	Щ-2$^{н}_{т}$	Болты с гайками и шайбами	Брусья колесоотбоя со щитом и брусом	20	800	5	10	12,63	25,26	5	10	12,63	25,26
			Кобылка со щитом и брусом	20	600	15	30	30,50	61,00	15	30	30,50	61,00
		Гвозди	Доски щитов между собой	К 5,0×150		1560	3120	36,20	72,40	1560	3120	36,20	72,40
		Уголок, окаймляющий колесоотбойный брус		∠ 63×65×4	600	1	2	23,40	46,80	1	2	23,40	46,80
		Шурупы	Уголок с колесоотбойным брусом	6	85	25	50	0,36	0,72	23	46	0,36	0,72
		Итого						103,09	206,18			103,09	206,18
	Всего								373,18				401,18

Примечания.

1. Строповка щитов осуществляется завойкой в отверстия инвентарных строповочных крюков и поворотом их в отверстиях на 90°. Комплект состоит из четырех крюков
2. После укладки щитов в проектное положение, в отверстия для строповки забить деревянные пробки размером 20×20×5 см. Расход пиломатериалов для пробок на 1 пролетное строение - 0,07 м³, расход пиломатериалов на сухарики - 0,20 м³
3. В щитах Щ-2$^{н}_{т}$ с обеих сторон отверстий для перильных стоек забить дополнительно по 4 гвоздя К 5,0×150 (с наружной стороны щитов).
4. На чертеже изображен щит Щ-2$_{т}$. Щит Щ-2^{н} изготовить зеркально чертежу
5. Все размеры - в см, металлоизделий - в мм.
6. Верхняя поверхность щитов Щ-2 покрыть битумной обмазкой за 2 раза

СДП 1967г.	Деревянные мосты на автомобильных дорогах	Плитное пролетное строение длиной 6,0м Ребериты Г-6 и Г-7. Щиты пролетного строения Щ-1 и Щ-2$^{н}_{т}$	Масштаб 1:20 552 13

Министерство транспортного строительства СССР | Гипродорпроект Минавтодора РСФСР | Инженер-конструктор Тартаковская | Инженер-архитектор Кремен-дорская | Руководитель группы Ананьев | Главный специалист Соколова | Главный инженер проекта Фрид | Начальник отдела мостов и сооружений Ананьев | Главный специалист отдела Кулешов | Инженер Ананьев

Типы стыков щитов Щ-1
М 1:10

Стык с деревянной шпонкой

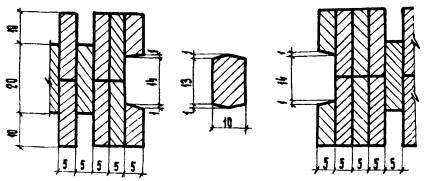

Стык с бетонной шпонкой

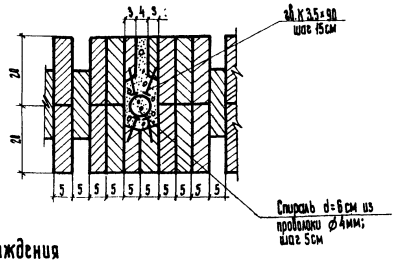

Деталь гвоздевого забоя в щитах Щ-1

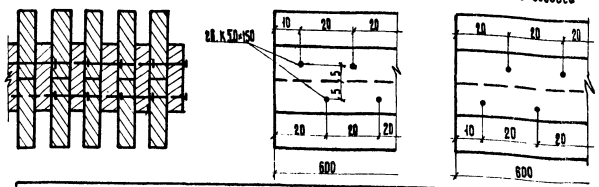

	НА 1 стык	НА 1 пролетное строение	
		Г-6	Г-7
Расход пиломатериалов на 1 стык с деревянной шпонкой, $м^3$	0,09	0,45	0,54
Расход бетона / металлоизделий на 1 стык с бетонной шпонкой, $м^3$ / кг	0,12	0,60	0,72
	3,55	17,8	21,3

Детали тротуаров и перильного ограждения
М 1:25

Вид по 1-1

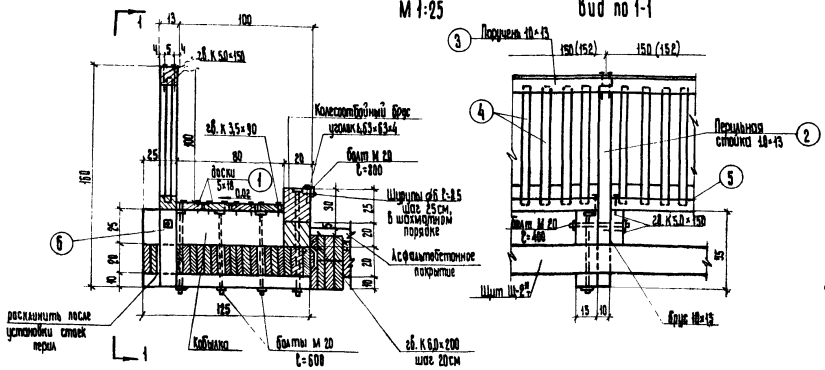

Сечение а-а

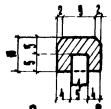

Сечение б-б

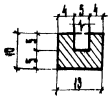

Панель перил П-1
М 1:25

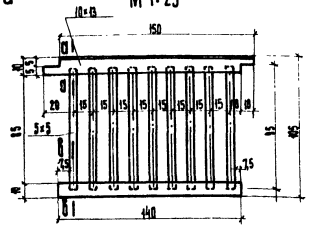

Стык щитов Щ-1 и Щ-2м
М 1:10

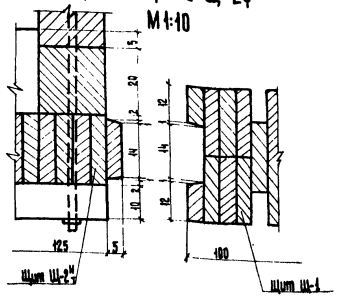

Спецификация пиломатериалов тротуаров и перильного ограждения на одно пролетное строение

№№ п/п	Наименование элементов	№№ позиций	Сечение, см	Длина, см	Количество, шт.	Объем, $м^3$
1	Доски настила	3	5×18	600	8	0,43
2	Перильная стойка	4	10×13	150	8	0,18
3	Поручень	5	10×13	150	8	0,16
4	Перильное заполнение	6	5×5	95	72	0,17
5	Брус основания	7	10×13	140	8	0,14
6	Брус изготавливаемый на заводе со стойкой	8	10×13	25	8	0,03
	Итого					1,09

Спецификация металлоизделий тротуаров и перильного ограждения на одно пролетное строение

№№ п/п	Наименование металлических изделий	Соединяемые элементы	Сечение, мм	Длина, мм	Количество, шт.	Вес, кг
1	Болты	Стойки с кобылками и брусками	М 20	400	8	8,80
2	Гвозди	Доски настила с кобылками	К 3,5×90		384	2,65
3		Бруски со стойками и с брусом основания	К 5,0×150		24	0,55
4		Поручень со стойкой	К 5,0×150		32	0,74
5		Щиты Щ-1 и Щ-2м между собой	К 6,0×200		60	2,64
6	Уголок	———	∠63×63×4	6000	2	46,80
7	Щитуры	Брусья колесоотбоя с уголком	⌀6,0	95	58	0,72
	Итого					62,90

Примечания.

1. В крайних панелях перил поручни укладываются на стойки с зазором 1см между торцами поручней.
2. Гвоздевой забой в щитах Щ-2м такой же, как в щитах Щ-1
3. Колесоотбойные брусья, кобылки и болты, прикрепляющие их к щиту деревоплиты, учтены в спецификации щитов.
4. Все размеры - в см, металлоизделий - в мм.

С.Д.П. 1967г.	Деревянные мосты на автомобильных дорогах	Плитное пролетное строение длиной 6,0м. Габариты Г-6 и Г-7. Тротуары, перильное ограждение, детали.	Масштаб: 1:10; 1:25	552 / 14

Министерство транспортного строительства СССР
Гипротрансстрой ГПИ Союздорпроект Киевский филиал
Технический мастерской отдела / Главный специалист отдела / Инженер
Руководитель отдела / Гурина
Руководитель группы / Фукс
Проверил / Составил
Фойштейн / Тартаковская
Корменицкая

Разрез по 1-1
(перильное ограждение не показано)

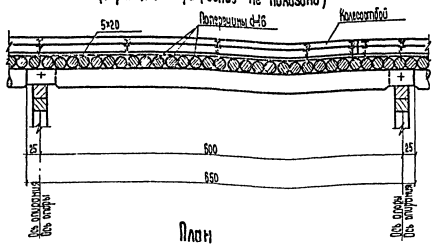

План
прогонов поперечин проезжей части

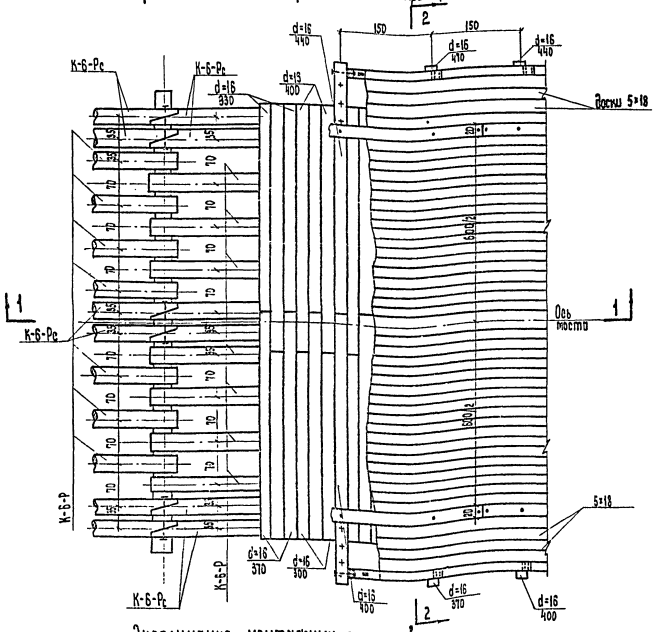

Разрез по 2-2

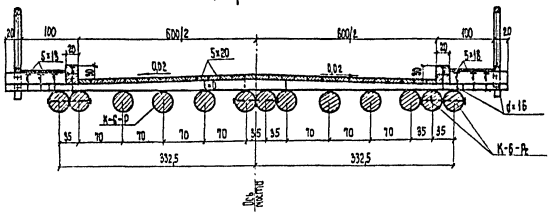

Схемы расположения прогонов

На однорядных опорах

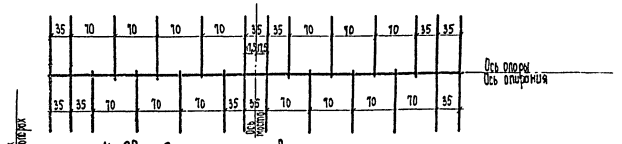

На двухрядных и пространственных опорах
(при смежных однорядных опорах)

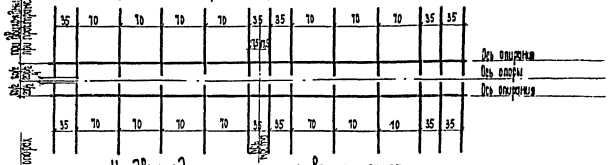

На двухрядных и пространственных опорах
(при смежных двухрядных или пространственных опорах)

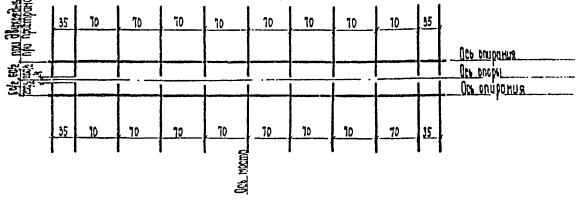

Экспликация монтажных элементов

Тип проезжей части	№№ п/п	Наименование элементов	Количество, шт.	Вес 1 элемента, т	Примечание	№№ листов проекта
Одиночный дощатый настил по накату	1	Прогоны К-6-Р	7	0,47	Для однорядных опор при пространственных	31
	2	Прогоны К-6-Р₂	6	0,47		31
	3	Поперечины	59	для 0,05 для 0,06		34,35
	4	Перильные стойки	8	0,02		51,52
	5	Панели перил П-1	4	0,05		51,52
	6	Кобылки	8	0,03		49,50
	7	Колесоотбойный брус	2	0,10		49,50
	8	Доски настила	—	—		49,50

Примечания.

1. Поперечины прикрепляются к прогонам гвоздями К 4р×200 (через 5 поперечин в продольном направлении и через прогон в поперечном направлении настила).
2. Доски настила крепятся гвоздями К 4р×100 по 6 штук на доску.
3. В местах стыков элементов цистерны устанавливается дополнительно 2 хомута ф 16мм, l=300мм.
4. Все размеры - в см.

СДП 1961г.	Деревянные мосты на автомобильных дорогах	Проектное отделение длиной 60м с разрезными прогонами из брёвен. Поборит Г-6. Общий вид.	Масштаб 1:50	552 / 15

Гл. инженер проекта	Кудинов	Гл. специалист проекта	Фрейнштейн
Гл. инженер отдела	Борисов	Гл. специалист отдела	Никитина
Гл. инженер мостопроектного отделения	Ростовцев	Гл. специалист мостопроектного отделения	Кондратьева
Гл. инженер проекта	Фрис		

Разрез по 1-1
(перильное ограждение не показано)

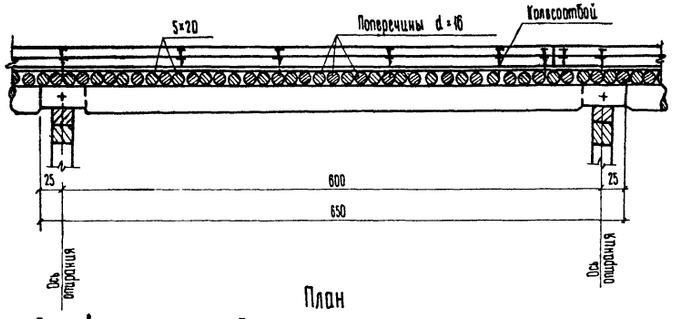

План

Прогонов Поперечин Проезжей части

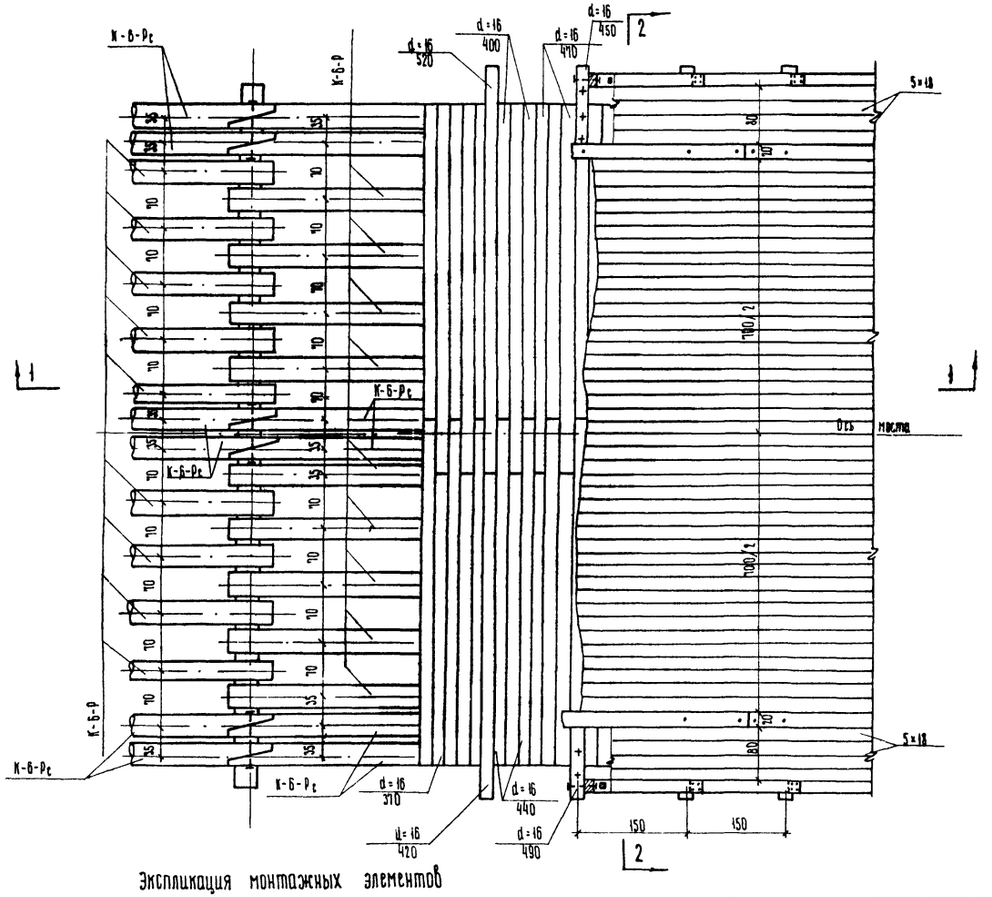

Разрез по 2-2

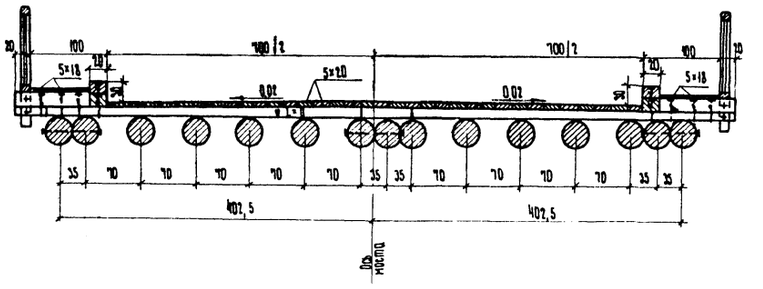

Схемы расположения прогонов

На однорядных опорах

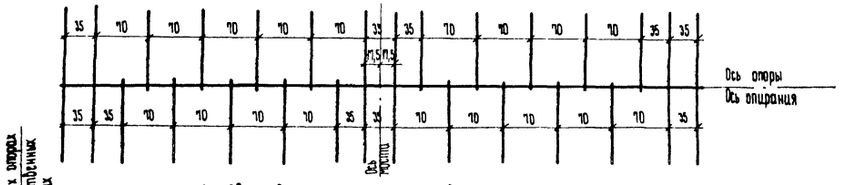

На двухрядных и пространственных опорах
(при смежных однорядных опорах)

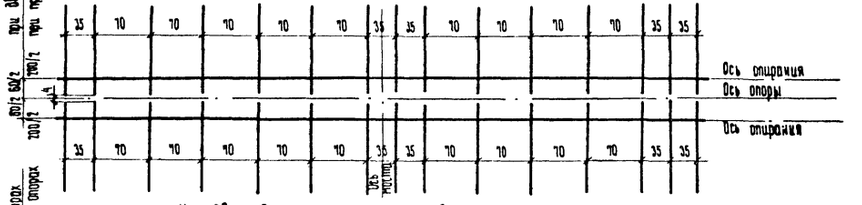

На двухрядных и пространственных опорах
(при смежных двухрядных или пространственных опорах)

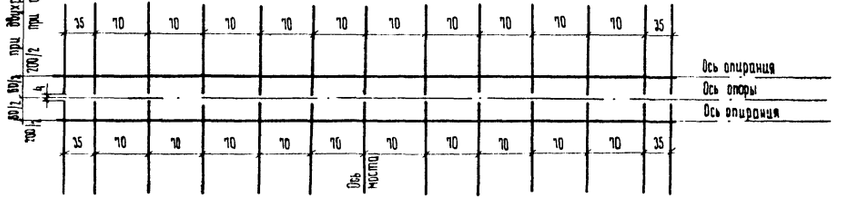

Примечания.

1. Поперечины прикрепляются к прогонам гвоздями к 6,0×200 (через 5 поперечин в продольном направлении и через прогон в поперечном направлении моста).
2. Доски настила крепятся гвоздями к 4,0×100 по 6 шт. на доску.
3. В местах стыков колесоотбоя устанавливается дополнительно два хомута Ф16мм, l=300мм.
4. Все размеры - в см.

Экспликация монтажных элементов

Вид проезжей части	№№ п/п	Наименование элементов	Количество, шт.	Вес 1 элемента, т	Примечания	№№ листов проекта
1	2	3	4	5	6	7
Одиночный дощатый настил по сплошному накату	1	Прогоны К-6-Р	4 13	0,47	при однорядных опорах при пространственных	31
	2	Прогоны К-6-Рс	6	0,47		31
	3	Поперечины	56	от 0,01 до 0,08		34,35
	4	Перильные стойки	5	0,02		51,52

1	2	3	4	5	6	7
Одиночный дощатый настил по сплошному накату	5	Панель перил	8	0,05		51,52
	6	Ковыли	8	0,03		49,50
	7	Колесоотбойный брус	2	0,10		49,50
	8	Доски настила	—	—		49,50

СДП	Деревянные мосты на автомобильных дорогах	Пролетное строение длиной 6,0 м с разбросными прогонами из бревен. Габарит Г-7. Общий вид.	Масштаб 1:50	
1967 г.			552	16

Корректировка | Согласовано | Утверждено | Инв. № подл. | Подпись и дата | Взам. инв. №

Киевский филиал Гипротрансмост СССР

Разрез по 1-1

(перильное ограждение не показано)

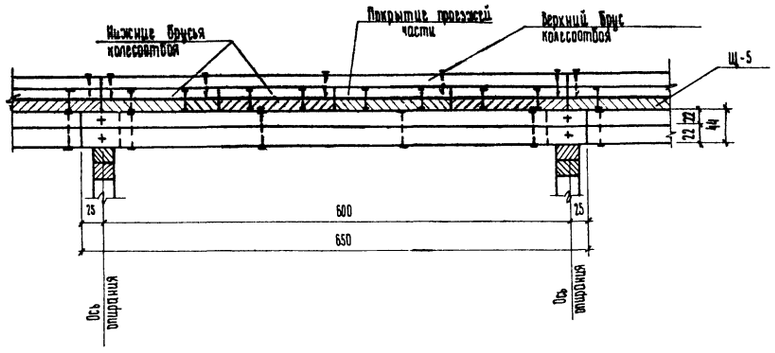

Разрез по 2-2

Проезжая часть в виде деревоплиты с асфальтобетонным покрытием

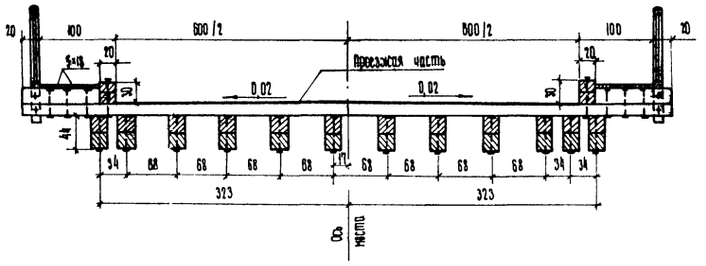

План

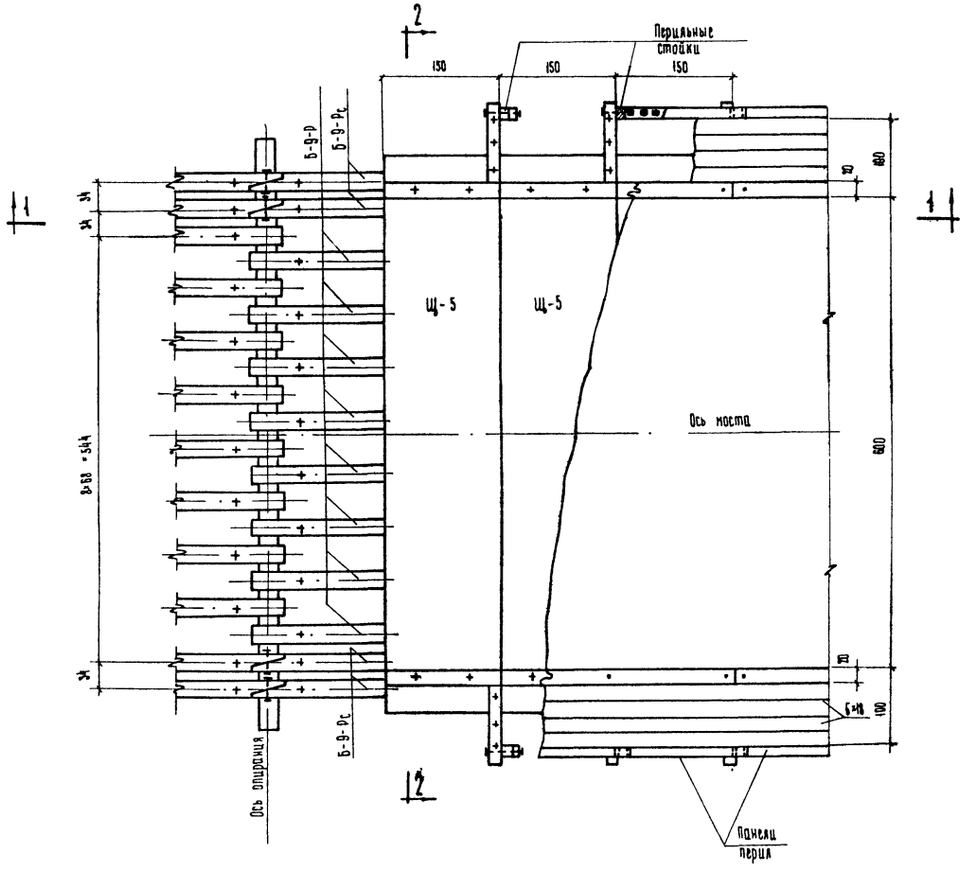

Экспликация монтажных элементов

Тип проезжей части	№№ п/п	Наименование элементов	Количество, шт.	Вес 1 элемента т	№№ листов
Деревоплита с асфальтобетонным покрытием	1	Прогоны Б-Б-Р	8(7)	0,47	31
	2	Прогоны Б-Б-Рс	4(6)	0,47	31
	3	Щиты проезжей части	4	0,96	53,54
	4	Колесоотбой	2	0,17	49,50
	5	Перильные стойки	8	0,02	51,52
	6	Панели перил	8	0,05	51,52
	7	Доски настила тротуаров	—	—	49,50

Примечания.

1. На чертеже показано пролетное строение с проезжей частью в виде щитов деревоплиты с асфальтобетонным покрытием
2. В экспликации цифры в скобках приведены для проезжей части в виде двойного дощатого настила на поперечинах
3. В местах стыков колесоотбоя забиваются дополнительно 2 ерша ф16 мм, ℓ = 300 мм.
4. Все размеры – в см.

СДП 1967 г.	Деревянные мосты на автомобильных дорогах.	Пролетное строение длиной 6,0 м с разбросными прогонами из брусьев. Габарит Г-6. Общий вид.	Масштаб 1:50	552 / 17

Главный инженер проекта	Никитина	Фойштейн	
Ответ. исполнитель	Проверил	Составил	Селисская
Гл. специалист отдела	Фуэс	Рудяков	
Гл. инженер проекта			
Главтранспроект Гос. Союзпроект Киевский филиал			
Министерство транспортного строительства СССР			

Разрез по 1-1

(перильное ограждение не показано)

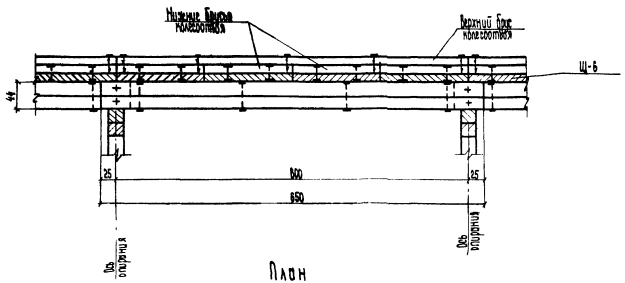

План

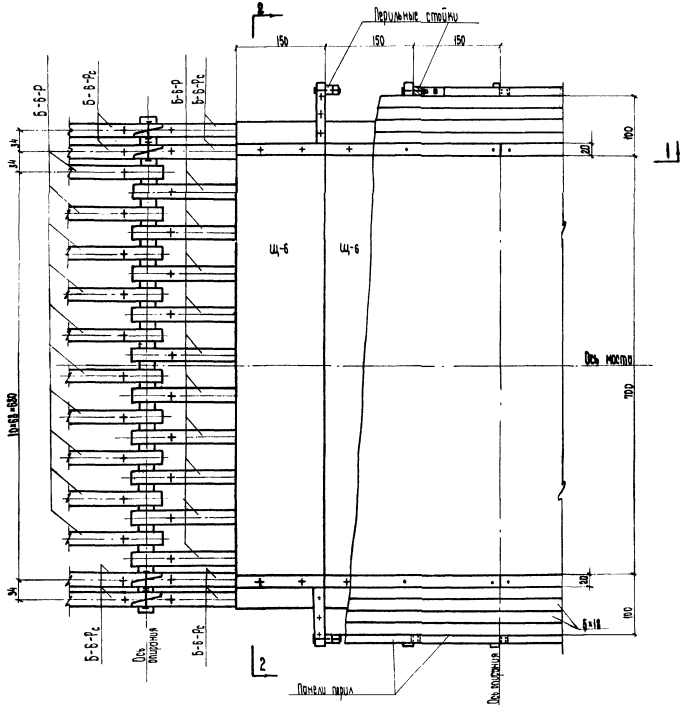

Разрез по 2-2

Проезжая часть в виде деревоплиты с асфальтобетонным покрытием

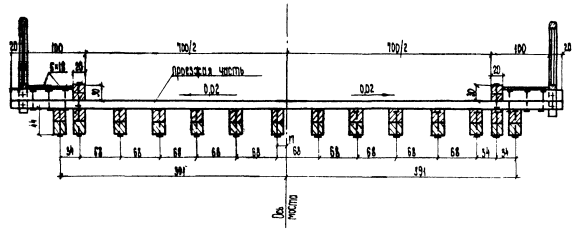

Экспликация монтажных элементов

Тип проезжей части	№№ п/п	Наименование элементов	Количество, шт.	Вес 1 элемента, т	№№ листов
Деревоплита с асфальтобетонным покрытием	1	Прогоны Б-6-Р	10(9)	0,47	31
	2	Прогоны Б-6-Рс	4(6)	0,47	31
	3	Щиты проезжей части	4	4,10	53,54
	4	Колесоотбой	2	0,77	49,50
	5	Перильные стойки	8	0,02	51,52
	6	Панели перил	3	0,05	51,52
	7	Доски настила тротуаров	—	—	49,50

Примечания.

1. На чертеже показано пролетное строение с проезжей частью в виде щитов деревоплиты с асфальтобетонным покрытием
2. В экспликации цифры в скобках приведены для проезжей части в виде двойного дощатого настила на поперечинах.
3. В местах стыков колесоотбоя забиваются дополнительно 2 гвоздя ф18мм, l=300мм
4. Все размеры – в см.

СДП 1967г	Деревянные мосты на автомобильных дорогах	Пролетное строение длиной 6,0м с разрезными прогонами из брусьев. Чертеж П-7. Общий вид	Масштаб 1:50	
			552	18

Минсельстрой Белорусской ССР
Минсельстройпроект
Гипросельстрой
СДП

Минавтодорстроя РСФСР
ГПИ Стройдорпроект
Рижский филиал

Инженер
Инженер
Ст. инженер
Инженер

Руководитель проекта
Проверил
Гостова

Разраб.
Бурло
Фуис

Главный специалист
Главный специалист
Ст. инженер

Главный инженер проекта
Главный инженер проекта
Ст. инженер

Фотокопия
Копия
Самостоя

Проезжая часть в виде деревоплиты с асфальтобетонным покрытием

На однорядных опорах

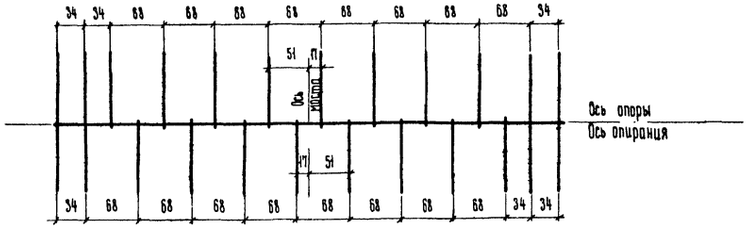

На двухрядных и пространственных опорах (при смежных однорядных опорах)

На двухрядных и пространственных опорах (при смежных двухрядных или пространственных опорах)

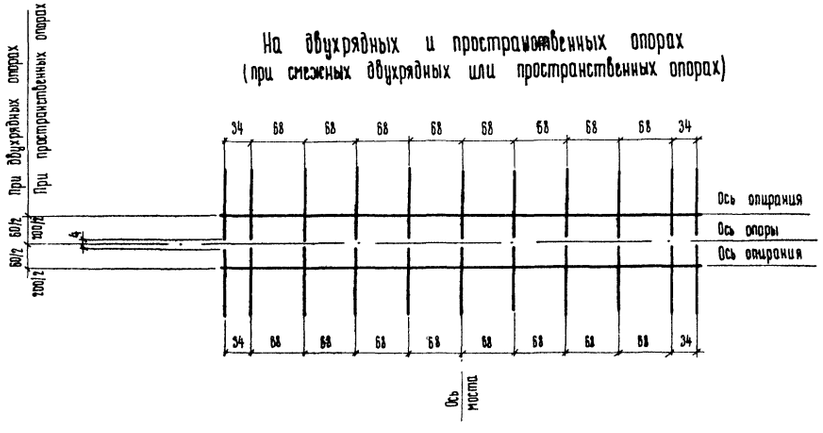

Проезжая часть в виде двойного дощатого настила на поперечинах

На однорядных опорах

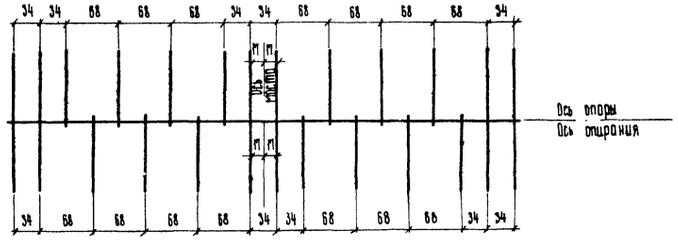

На двухрядных и пространственных опорах (при смежных однорядных опорах)

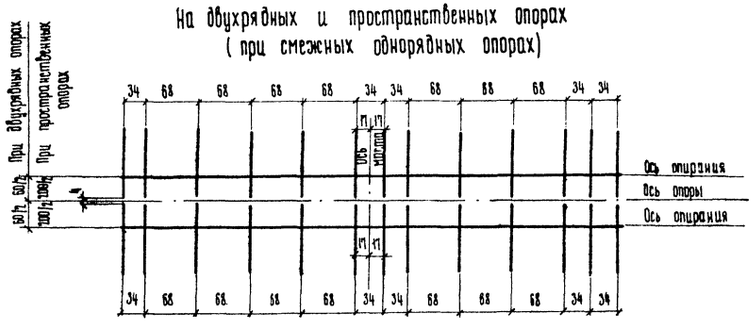

На двухрядных и пространственных опорах (при смежных двухрядных или пространственных опорах)

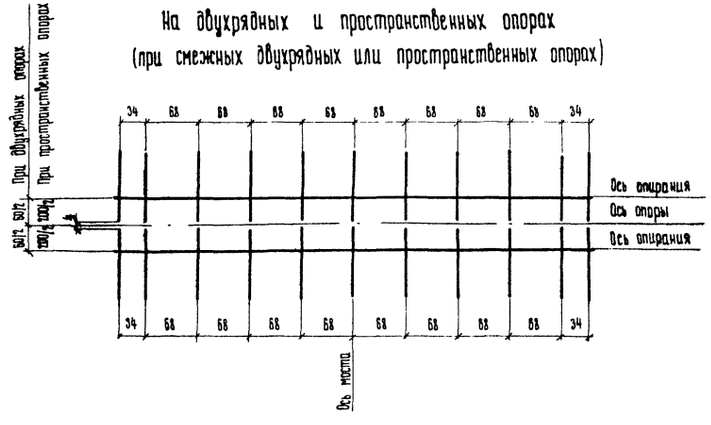

Примечание.

Все размеры – в см.

СДП 1967г.	Деревянные мосты на автомобильных дорогах	Пролетное строение длиной 8,0м с разбросными прогонами из брусьев. Габарит Г-6. Схемы расположения прогонов.	Масштаб 1:30 552 19

Гл. инженер Союздорпроекта	Гл. инженер проекта	Инженер	Файнштейн
Гл. инженер Киевского филиала	Гл. инженер отдела	Гл. инженер отдела	Сенисская
Гл. инженер мостового отдела	Гл. инженер проекта	Гл. инженер проекта	Никитина
Гл. инженер мостового отдела	Гл. инженер проекта	Гл. инженер проекта	Сенисская
Гл. инженер мостового отдела	Гл. инженер проекта	Гл. инженер проекта	Никитина

Проезжая часть в виде деревоплиты с асфальтобетонным покрытием

На однорядных опорах

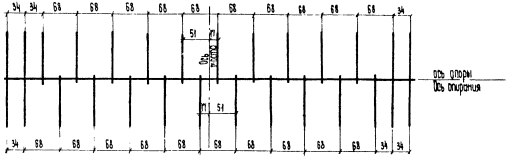

На двухрядных и пространственных опорах (при смежных однорядных опорах)

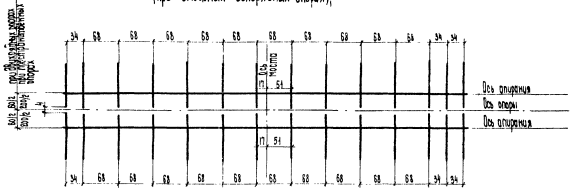

На двухрядных и пространственных опорах (при смежных двухрядных или пространственных опорах)

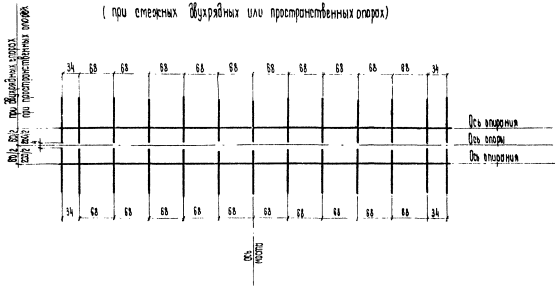

Проезжая часть в виде двойного дощатого настила на поперечинах

На однорядных опорах

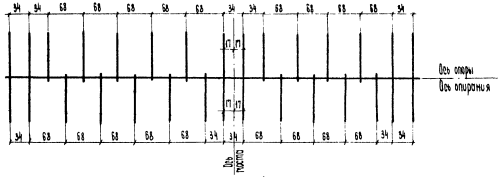

На двухрядных и пространственных опорах (при смежных однорядных опорах)

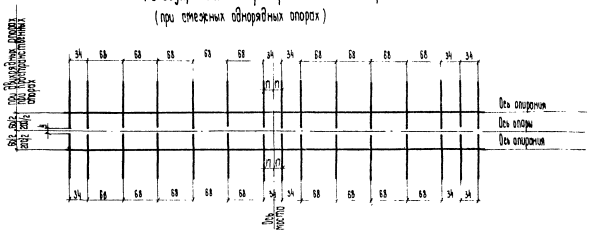

На двухрядных и пространственных опорах (при смежных двухрядных или пространственных опорах)

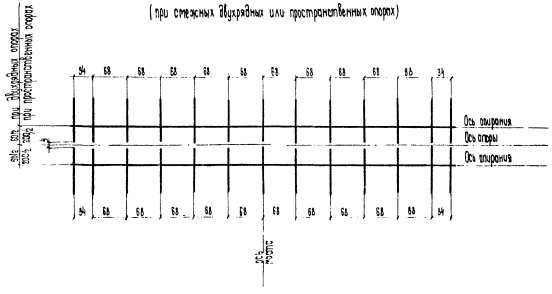

Примечание.
Все размеры - в см.

СДП 1967г	Деревянные мосты на автомобильных дорогах	Пролетное строение длиной 6,0 м с разборными прогонами из брусьев. Чертёж № П-7. Схемы расположения прогонов.	Масштаб 1:50 552 20

Разрез по 1-1
(перильное ограждение не показано)

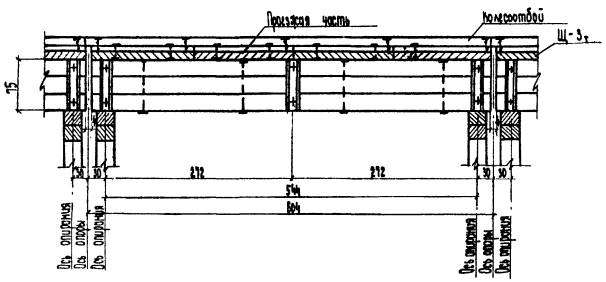

Разрез по 2-2

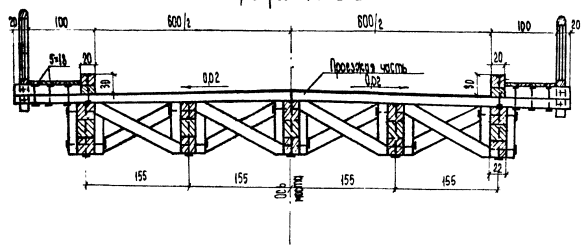

Схемы расположения прогонов на двухрядных опорах

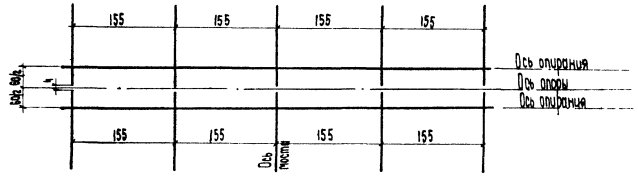

на пространственных опорах

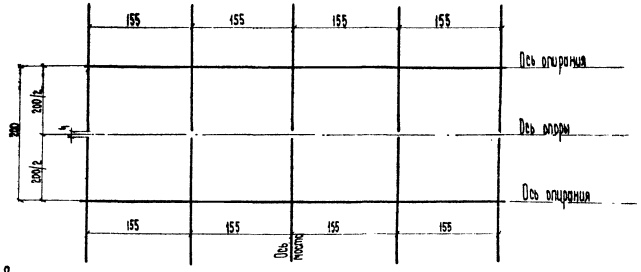

План проезжей части прогонов

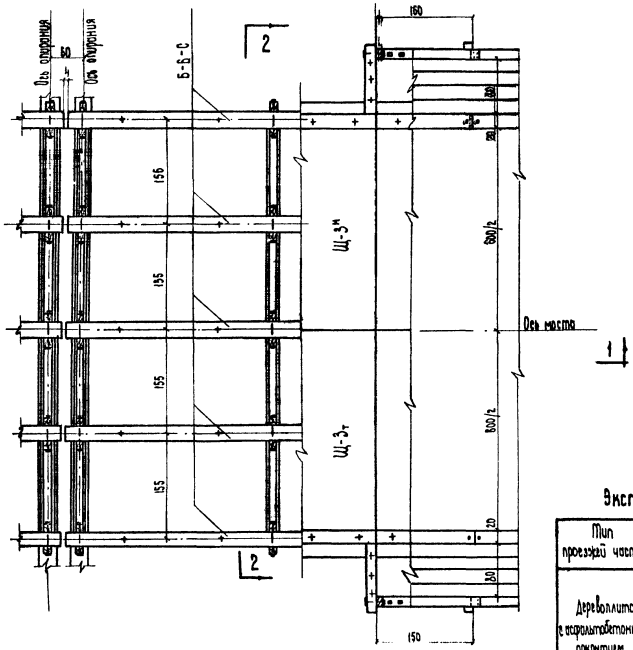

Экспликация монтажных элементов

Тип проезжей части	№№ п/п	Наименование элементов	Количество, шт.	Вес 1 элемента, т	Примечание	№№ листов
Деревоплита с асфальтобетонным покрытием	1	Прогоны Б-Б-С	5	0,7		31
	2	Связи	12	—		32
	3	Щиты проезжей части Щ-3т	8	0,58	Щит Щ-3т - 4 шт. Щит Щ-3м - 4 шт.	23
	4	Колесоотбойный брус	2	0,17		49,50
	5	Кобылы	8	0,02		49,50
	6	Перильные стойки	8	0,02		51,52
	7	Панели перил	8	0,05		51,52
	8	Доски настила тротуаров	—	—		49,50

Примечания.

1. На чертеже показано пролетное строение с проезжей частью в виде щитов деревоплиты с асфальтобетонным покрытием.
2. В местах стыков колесоотбоя забить дополнительно 2 гвоздя ф 16мм, l=300мм.
3. Все размеры - в см.

СДП 1967г.	Деревянные мосты на автомобильных дорогах	Пролетное строение длиной 6,0 м с сосредоточенными прогонами из брусьев. Разбрит Р-6. Общий вид	Масштаб 1:50 552 21

Гипротрансмост ГПИ Союздорпроект Киевский филиал

Главный инженер проекта Ананьев

Главный специалист проекта Ананьев

Нач. отдела Ананьев

Гл. инженер проекта Ананьев

Нач. отдела Ананьев

Ст. инженер Ананьев

Инженер Ананьев

Инженер Ананьев

Разрез по 1-1
(перильное ограждение не показано)

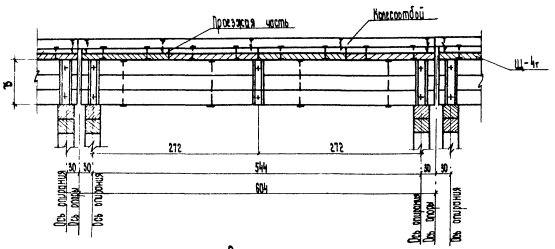

План прогонов проезжей части

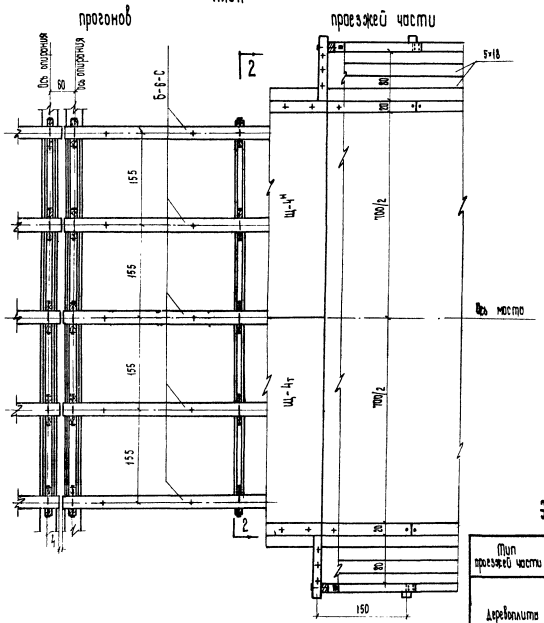

Разрез по 2-2

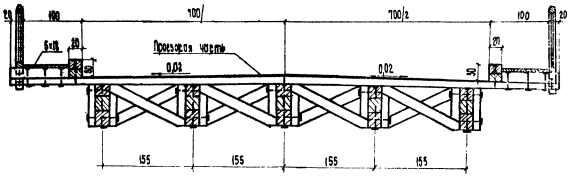

Схемы расположения прогонов

на двухрядных опорах

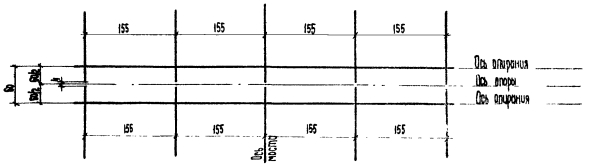

на пространственных опорах

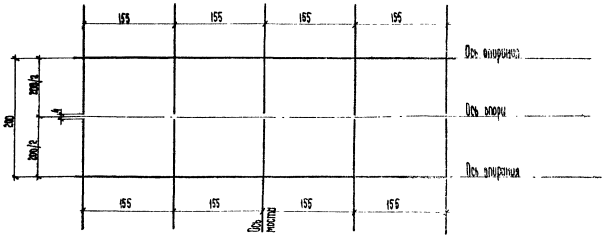

Экспликация монтажных элементов

Тип проезжей части	№№ п/п	Наименование элементов	Количество, шт.	Вес 1 элемента, т	Примечания	№№ листов проекта
Деревоплита с асфальтобетонным покрытием	1	Прогоны Б-Б-С	5	0,7		31
	2	Связи	12	—		32
	3	Щиты проезжей части Щ-4т	6	0,86	Щит Щ-4т-4 шт. Щит Щ-4т-1 шт.	23
	4	Колесоотбойный брус	2	0,17		49,50
	5	Кобылки	8	0,02		49,50
	6	Перильные стойки	8	0,02		51,52
	7	Панели перил	8	0,05		51,52
	8	Доски настила тротуаров	—	—		49,50

Примечания.

1. На чертеже показано пролетное строение с проезжей частью в виде щитов деревоплиты с асфальтобетонным покрытием.
2. В местах отметки колесоотбоя забить дополнительно 2 гвоя ф16мм, L=500мм
3. Все размеры – в см.

СДП 1967г.	Деревянные мосты на автомобильных дорогах	Пролетное строение длиной 6,0м с сосредоточенными прогонами из бруса Разрез 1-1. Общий вид	Масштаб 1:50	552 / 22

Министерство транспортного строительства СССР
Институт Союздорпроект
Технический отдел
Главный инженер проекта
Главный специалист отдела
Руководитель группы
Инженер
Инженер
Инженер
Дата
Подпись

Щиты Щ-3$^{н}_{т}$ и Щ-4$^{н}_{т}$

Разрез по 2-2

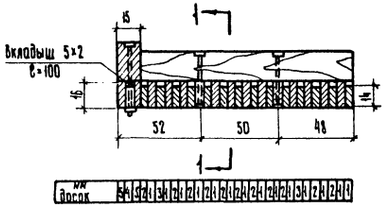

Разрез по 3-3

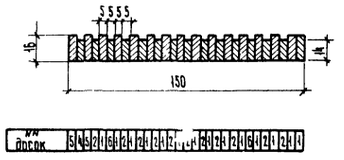

Разрез по 1-1

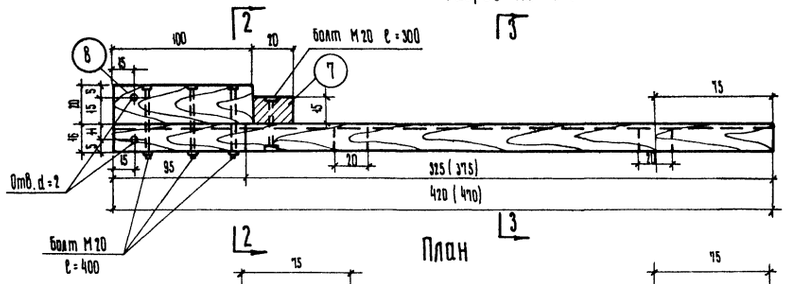

План

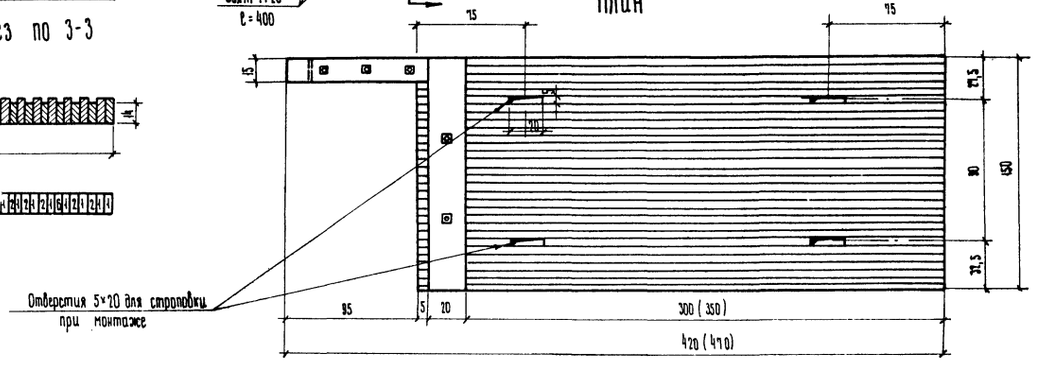

Деталь гвоздевого забоя в щитах

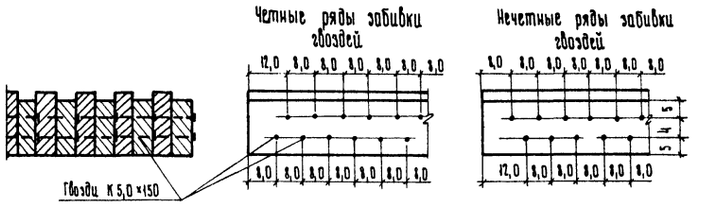

Спецификация пиломатериалов

NN позиций	Наименование элементов	Щит Щ-3$^{н}_{т}$				Щит Щ-4$^{н}_{т}$			
		Сечение, см	Длина, см	Количество, шт.	Объем, м³	Сечение, см	Длина, см	Количество, шт.	Объем, м³
1	Доска	5×16	325	14	0,365	5×16	375	14	0,420
2	Доска	5×14	325	11	0,250	5×14	375	11	0,290
3	Доска	5×14	63	4	0,018	5×14	65	4	0,018
4	Доска	5×14	420	1	0,030	5×14	470	1	0,033
5	Доска	5×16	420	2	0,068	5×16	470	2	0,075
6	Доска	5×14	155	2	0,023	5×14	205	2	0,030
7	Брус	20×15	150	1	0,045	20×15	150	1	0,045
8	Брус	20×15	100	1	0,030	20×15	100	1	0,030
9	Вкладыш	5×2	100	1	0,001	5×2	100	1	0,001
Итого					0,830				0,942

Спецификация металлоизделий

NN п/п	Наименование металлоизделий	Соединяемые элементы	Щит Щ-3$^{н}_{т}$				Щит Щ-4$^{н}_{т}$			
			Диаметр, мм	Длина, мм	Количество, шт.	Вес, кг	Диаметр, мм	Длина, мм	Количество, шт.	Вес, кг
1	Болт	Кобылка с досками	М20	400	3	4,63	М20	400	3	4,63
2	Болт	Колесоотбойный брус с досками	М20	300	2	2,60	М20	300	2	2,60
3	Гвозди	Доски	К 5,0×150		1252	29,1	К 5,0×150		1432	33,2
Итого						36,33				40,43

Примечания.

1. Размеры в скобках относятся к щитам Щ-4$^{н}_{т}$ (Г-7).
2. Щиты Щ-3$_{т}$ и Щ-4$_{т}$ изготавливаются согласно чертежу, щиты Щ-3^{н} и Щ-4^{н} – зеркально чертежу.
3. Строповка щитов осуществляется заводкой в отверстия инвентарных строповочных крюков и поворотом их в отверстиях на 90°. Конструкция крюков приведена на листе №13.
4. После укладки щитов в проектное положение, в отверстия для строповки забить деревянные пробки размером 20×5×14. Расход пиломатериала для пробок на 1 щит – 0,0056 м³.
5. Все размеры – в см, металлоизделий – в мм.

СДП 1967 г.	Деревянные мосты на автомобильных дорогах	Пролетное строение длиной 6,0 м с сосредоточенными грузами. Габариты Г-6 и Г-7. Щиты проезжей части Щ-3$^{н}_{т}$ и Щ-4$^{н}_{т}$	Масштаб 1:25	552 / 23

Министерство транспортного строительства СССР
Гипротрансмост ГПИ, Союздорпроект Киевский филиал
Начальник мостового отдела Гипротрансмост
Главный специалист отдела
Главный инженер проекта
Руководитель бригады
Рудаков
Варила
Проверил
Составил
Фрис
Фейнштейн
Файнзольд
Кременецкая

Сечение 1-1

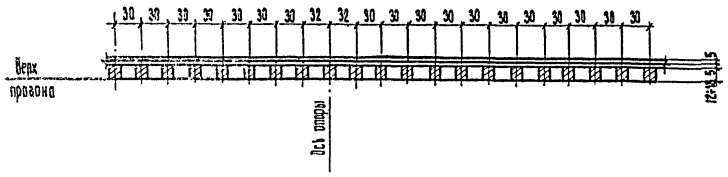

Сечение 3-3

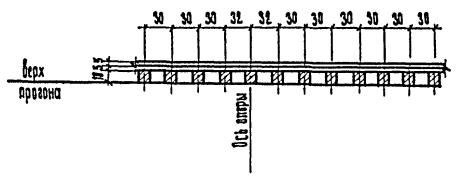

Разрез по 2-2

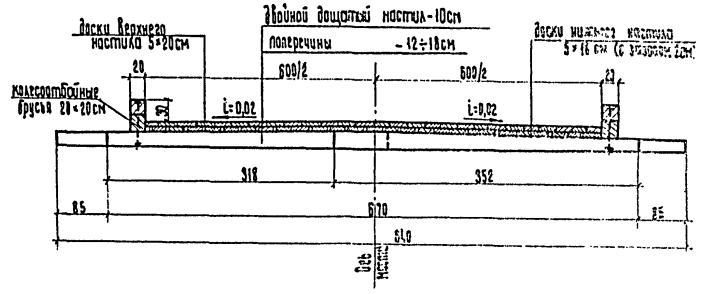

План
(при разбросных прогонах)

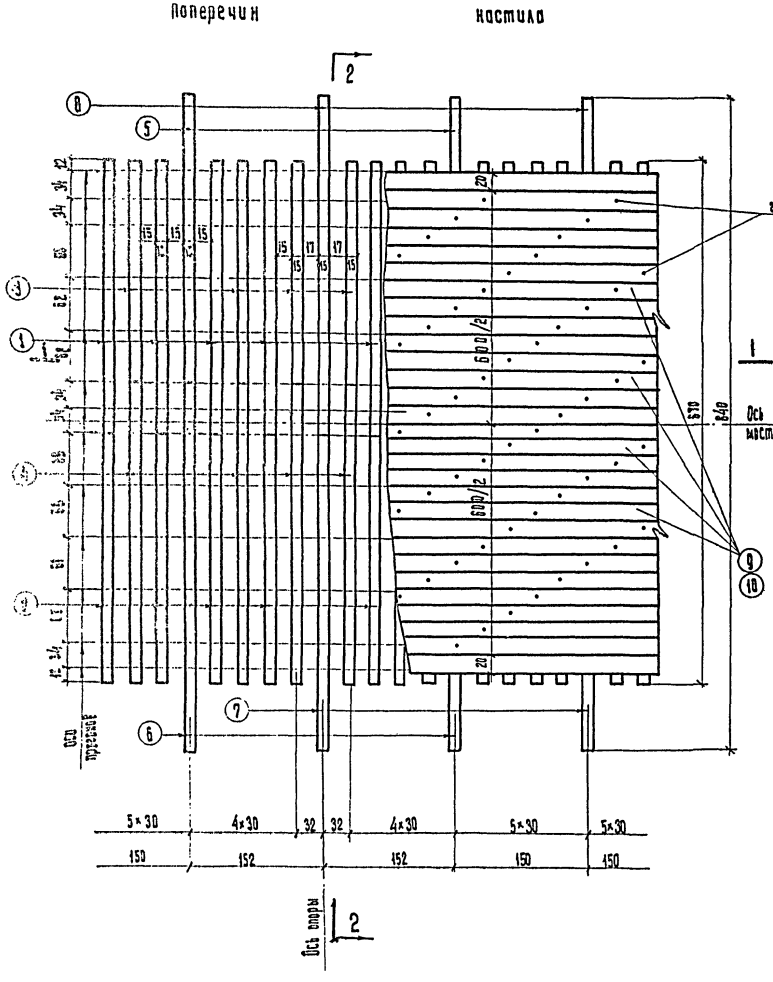

План
(при сосредоточенных прогонах)

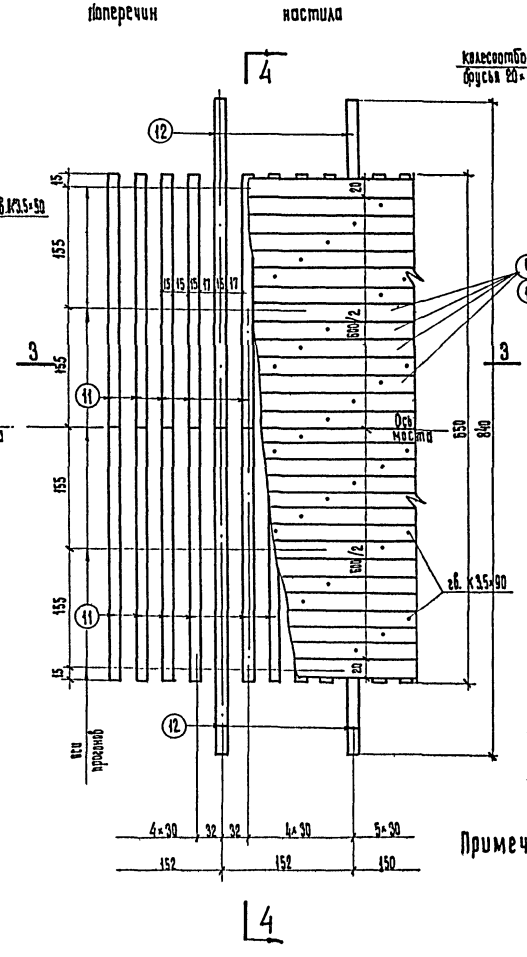

Разрез по 4-4

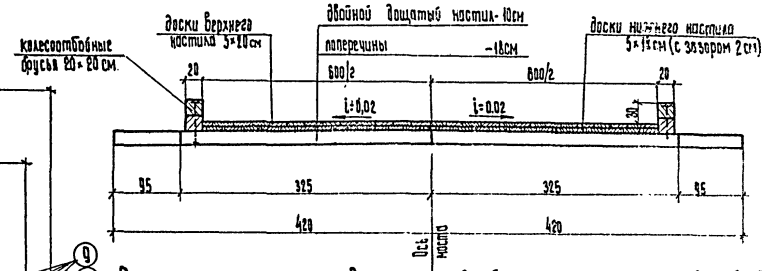

Спецификация пиломатериалов и металлоизделий на пролетное строение длиной 6,0м

№№ п/п	Наименование элементов	при разбросных прогонах						при сосредоточенных прогонах					
		№№ позиций	Сечение, см	Длина, см	Количество, шт.	Объем, м³		№№ позиций	Сечение, см	Длина, см	Количество, шт.	Объем, м³	
						Элемента	Всего					Элемента	Всего
1	Поперечины	1	15×18	352	8	0,095	0,76	11	15×18	325	32	0,088	2,82
2	Поперечины	2	15×18	318	8	0,086	0,69	12	15×18	420	8	0,113	0,91
3	Поперечины	3	15×18	284	8	0,077	0,62	—	—	—	—	—	—
4	Поперечины	4	15×18	386	8	0,104	0,83	—	—	—	—	—	—
5	Поперечины	5	15×18	369	2	0,100	0,20	—	—	—	—	—	—
6	Поперечины	6	15×18	471	2	0,127	0,25	—	—	—	—	—	—
7	Поперечины	7	15×18	403	2	0,109	0,22	—	—	—	—	—	—
8	Поперечины	8	15×18	437	2	0,118	0,24	—	—	—	—	—	—
9	Доски настила	9	5×20	600	30	0,060	1,80	9	5×20	600	30	0,060	1,80
10	Доски настила	10	5×18	600	30	0,054	1,62	10	5×18	600	30	0,054	1,62
Итого пиломатериалов							7.23						7.15
11	Гвозди		К 3,5×90		360	—	2,45кг		К 3,5×90		360	—	2,45кг
12	Гвозди		К 6,0×200		140	—	6,15кг		К 6,0×200		60	—	2,64кг
Итого металлоизделий							8,60кг						5,09кг

Примечания.
1. Доски нижнего настила крепить к поперечинам гвоздями К 3,5×90 по одному гвоздю через 1,5м. Доски верхнего настила крепить так же с забивкой дополнительно двух гвоздей по концам каждой доски.
2. Поперечины крепить к прогонам гвоздями К 6,0×200 через 1 прогон; к 3-м средним прогонам-косая забивка.
3. Конструкция поперечин приведена на листе №33.
4. Все размеры - в см, металлоизделий - в мм.

СДП	Деревянные мосты на автомобильных дорогах	Пролетное строение длиной 6,0м. Габарит Г-6. Конструкция проезжей части в виде двойного дощатого настила.	Масштаб 1:50	
1967г.			552	24

Министерство транспортного строительства СССР
Ленинградское отделение Гипродорнии ГПИ Союздорпроект
Главный инженер проекта Ковальский
Руководитель группы Бородин
Инженер Фурс
Руководитель проекта Шестопалов
Гл. специалист Платоновская
Инженер Шестопалов

Сечение 1-1

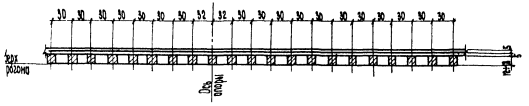

Сечение 3-3

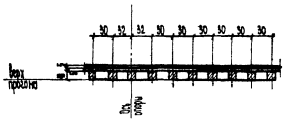

Разрез по 2-2

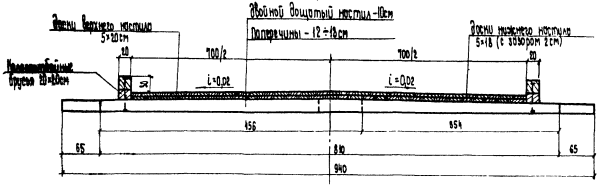

План
(при разбросных прогонах)

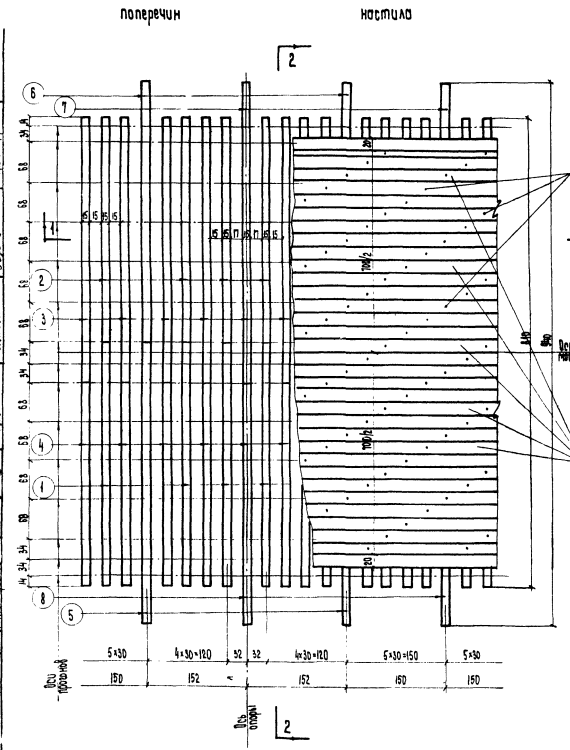

План
(при сосредоточенных прогонах)

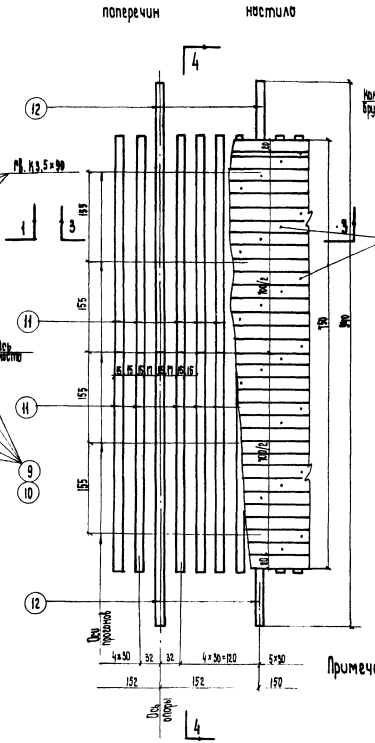

Разрез по 4-4

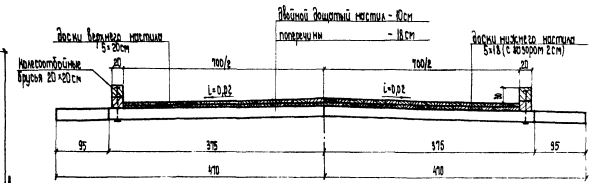

Спецификация пиломатериалов и металлоизделий на пролетное строение длиной 6,0м

№№ п/п	Наименование элементов	При разбросных прогонах						При сосредоточенных прогонах					
		№№ поз.	Сечение, см	Длина, см	Количество, шт.	Объем, м³ 1 элемента	Объем, м³ всего	№№ поз.	Сечение, см	Длина, см	Количество, шт.	Объем, м³ 1 элемента	Объем, м³ всего
1	Поперечины	1	15×18	422	8	0,114	0,91	11	15×18	375	32	0,101	3,52
2	Поперечины	2	15×18	388	8	0,105	0,84	12	15×18	470	8	0,127	1,02
3	Поперечины	3	15×18	456	8	0,123	0,98	—	—	—	—	—	—
4	Поперечины	4	15×18	354	8	0,096	0,77	—	—	—	—	—	—
5	Поперечины	5	15×18	487	2	0,132	0,26	—	—	—	—	—	—
6	Поперечины	6	15×18	453	2	0,122	0,24	—	—	—	—	—	—
7	Поперечины	7	15×18	521	2	0,141	0,28	—	—	—	—	—	—
8	Поперечины	8	15×18	419	2	0,113	0,23	—	—	—	—	—	—
9	Доски настила	9	5×20	600	35	0,060	2,10	9	5×20	800	35	0,080	2,10
10	Доски настила	10	5×18	600	35	0,054	1,89	10	5×18	800	35	0,054	1,89
Итого пиломатериалов							8,50						3,53
11	Гвозди	К 3,5×90		420	—	2,86кг		К 3,5×90		420	—	2,86кг	
12	Гвозди	К 6,0×200		160	—	7,14кг		К 6,0×200		60	—	2,64кг	
Итого металлоизделий							9,80кг						5,50кг

Примечания.
1. Доски нижнего настила крепить к поперечинам гвоздями К 3,5×90 по 1 гвоздю через 1,5м. Доски верхнего настила крепить так же, с забивкой дополнительно двух гвоздей по концам каждой доски.
2. Поперечины крепить к прогонам гвоздями К 6,0×200 через 1 прогон; к 3-ю крайним прогонам - косая забивка.
3. Конструкция поперечин приведена на листе № 23.
4. Все размеры - в см, металлоизделий - в мм

СДП 1967г.	Деревянные мосты на автомобильных дорогах	Пролетное строение длиной 6,0м. Ребарит Г-7. Конструкция проезжей части в виде двойного дощатого настила.	Масштаб 1:50	552 / 2

Финишгрин Тотоберская
Инженер
Гл. инженер проекта Ивановский
Инженер Ребарит Сосновский
Гл. инженер проекта Бородо Фукс
Начальник технического отдела Учебной специализированной лаборатории Ленинградского ИИЖТ
Главный инженер проекта Ленгипротрансмост
Утверждены Главтранспроектом Министерства транспортного строительства СССР

Разрез по 1-1

(перильное ограждение не показано)

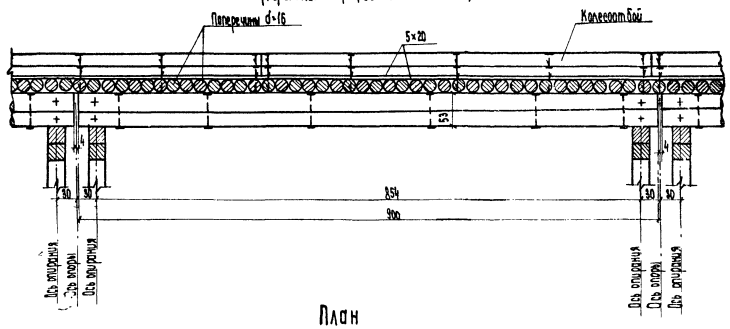

Разрез по 2-2

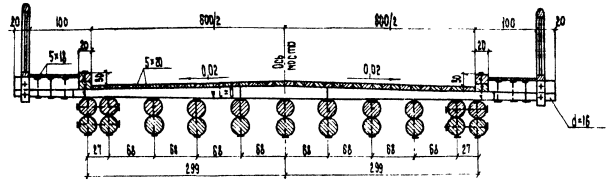

План

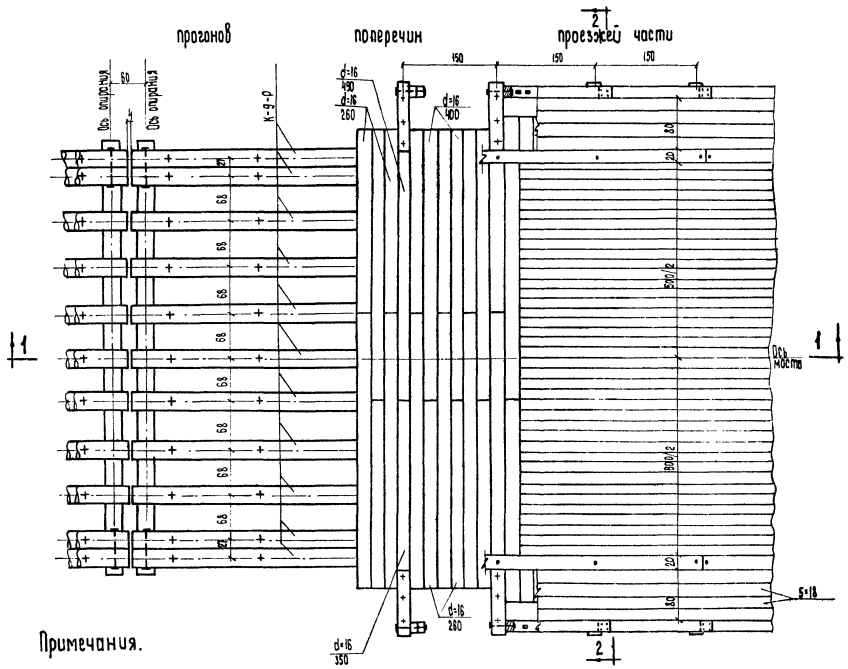

Схема расположения прогонов на опорах

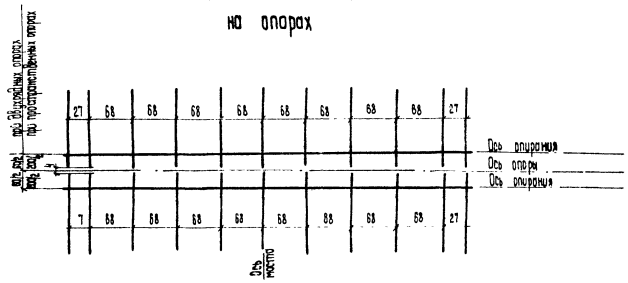

Экспликация монтажных элементов

Тип проезжей части	№№ п/п	Наименование элементов	Количество, шт	Вес 1 элемента, т	№№ листов
Одиночный защитный настил по сплошному накату	1	Прогоны К-9-Р	11	0,90	31
	2	Поперечины	42	до 0,40	34,35
	3	Колесоотбой	2	0,04	49,50
	4	Кобылки	12	0,02	49,50
	5	Перильные стойки	12	0,02	51,52
	6	Панели перил	12	0,05	51,52
	7	Доски настила	—	—	49,50

Примечания.

1. Поперечины крепить к прогонам гвоздями К 6,0×200 (через 5 поперечин в продольном направлении и через прогон в поперечном направлении).
2. Крепление досок настила производится гвоздями К 4,0×100 по 6 шт. на доску
3. В местах стыков колесоотбоя устанавливаются дополнительно 2 гвоздя ф16мм, l=500мм.
4. Все размеры - в см.

СДП 1967 г.	Деревянные мосты на автомобильных дорогах	Пролетное строение длиной 9,0м с разрезными прогонами из бревен Лабарит Г-6. Общий вид.	Масштаб 1:50 552 26

Гипротрансмост Минтрансстроя СССР
ГПИ Союздорпроект Минтрансстроя СССР
Главный инженер проекта Ковальский
Гл. инженер проекта Ковальский
Нач. отдела Ковальский
Гл. специалист Ковальский
Инженер Ковальский
Инженер Ковальский
Инженер

Разрез по 1-1
(перильное ограждение не показано)

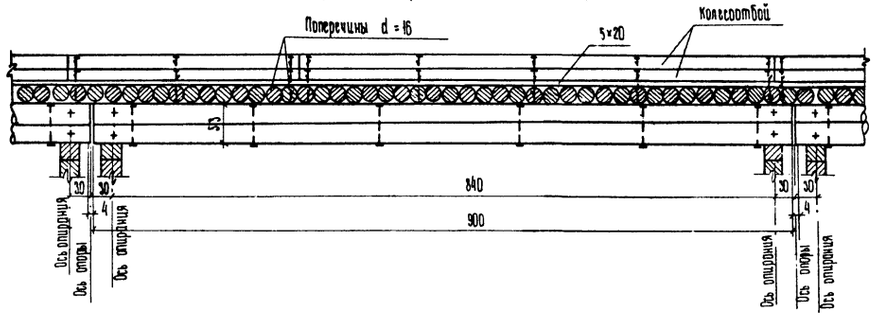

Разрез по 2-2

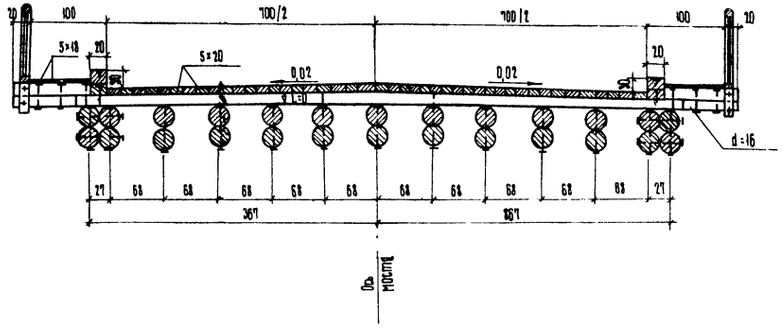

План
прогонов поперечин проезжей части

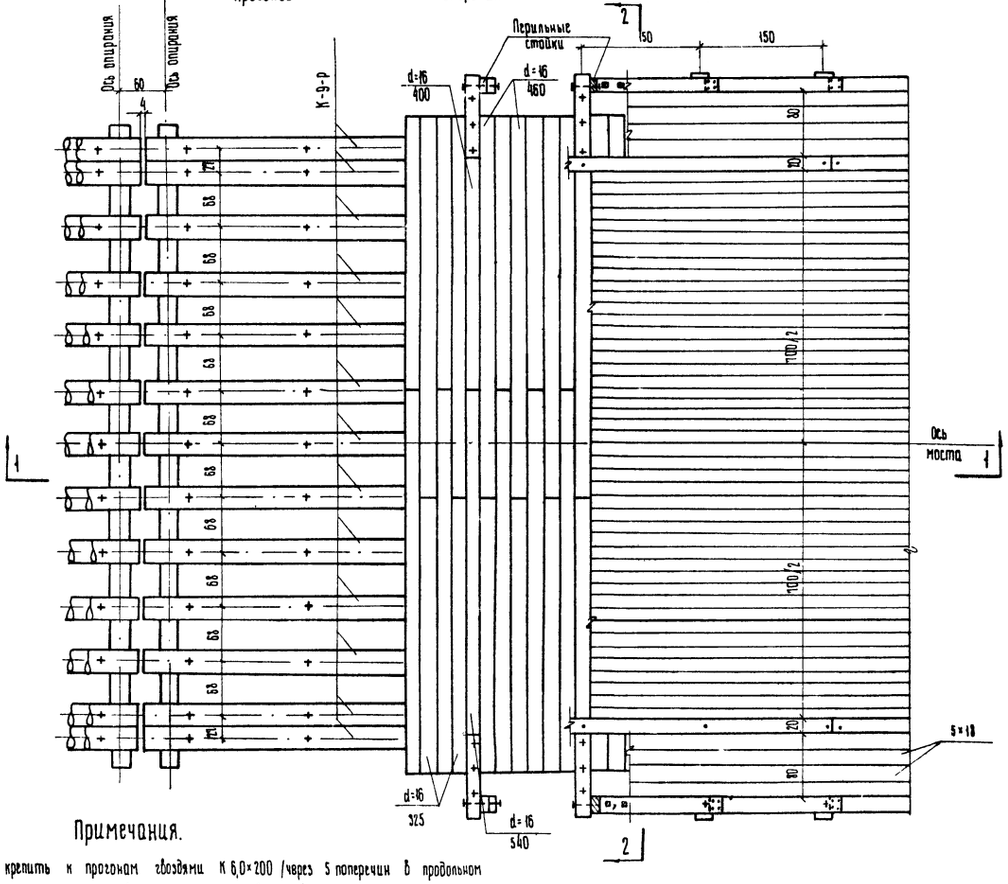

Схемы расположения прогонов на опорах

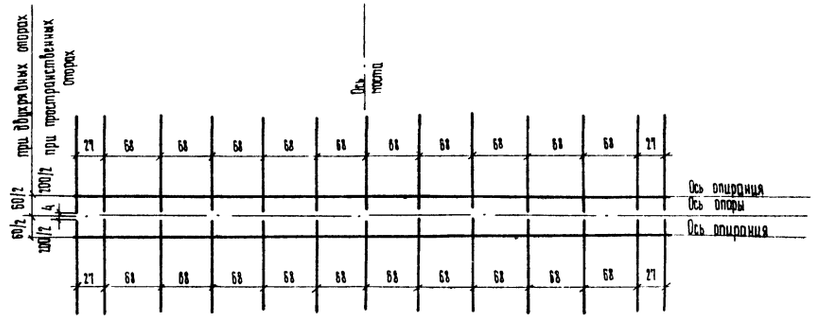

Экспликация монтажных элементов

Тип проезжей части	NN п/п	Наименование элементов	Количество, шт	Вес 1 элемента, т	NN листов
Одиночный дощатый настил по сплошному накату	1	Прогон К-9-Р	13	0,90	31
	2	Поперечины	42	до 0,1	34, 35
	3	Колесоотбой	2	0,25	49, 50
	4	Кобылки	12	0,02	49, 50
	5	Перильные стойки	12	0,02	51, 52
	6	Панели перил	12	0,05	51, 52
	7	Доски настила	—	—	49, 50

Примечания.

1. Поперечины крепить к прогонам гвоздями К 6,0×200 /через 5 поперечин в продольном направлении и через прогон в поперечном направлении/
2. Крепление досок настила производится гвоздями К 4,0×100 по 6 штук на доску
3. В местах стыков колесоотбоя устанавливаются дополнительно 2 ерша Ф 16 мм, ℓ=500 мм.
4. Все размеры – в см.

СДП 1967 г.	Деревянные мосты на автомобильных дорогах	Пролетное строение длиной 9,0 м с разбросными прогонами из бревен. Габарит Г-7. Общий вид.	Масштаб 1:50	552 / 27

Главгипротрансмост, ГПИ Союздорпроект, Киевский филиал

Инженерная часть: Главный инженер проекта Фалькштейн; Главный инженер проекта Никитина; Руководитель группы Пушкинцев

Руководитель группы Бурлаков; Проверил Барило; Составил Фуйс

Утверждено Государственным комитетом строительства СССР

Разрез по 1-1

(перильное ограждение не показано)

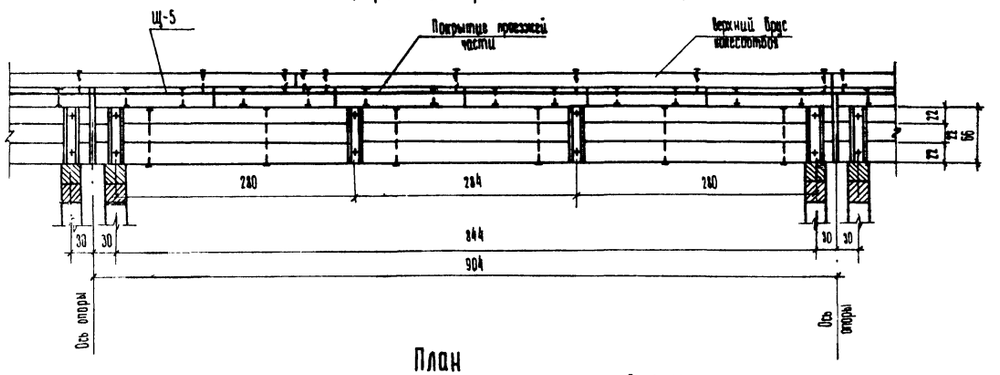

План

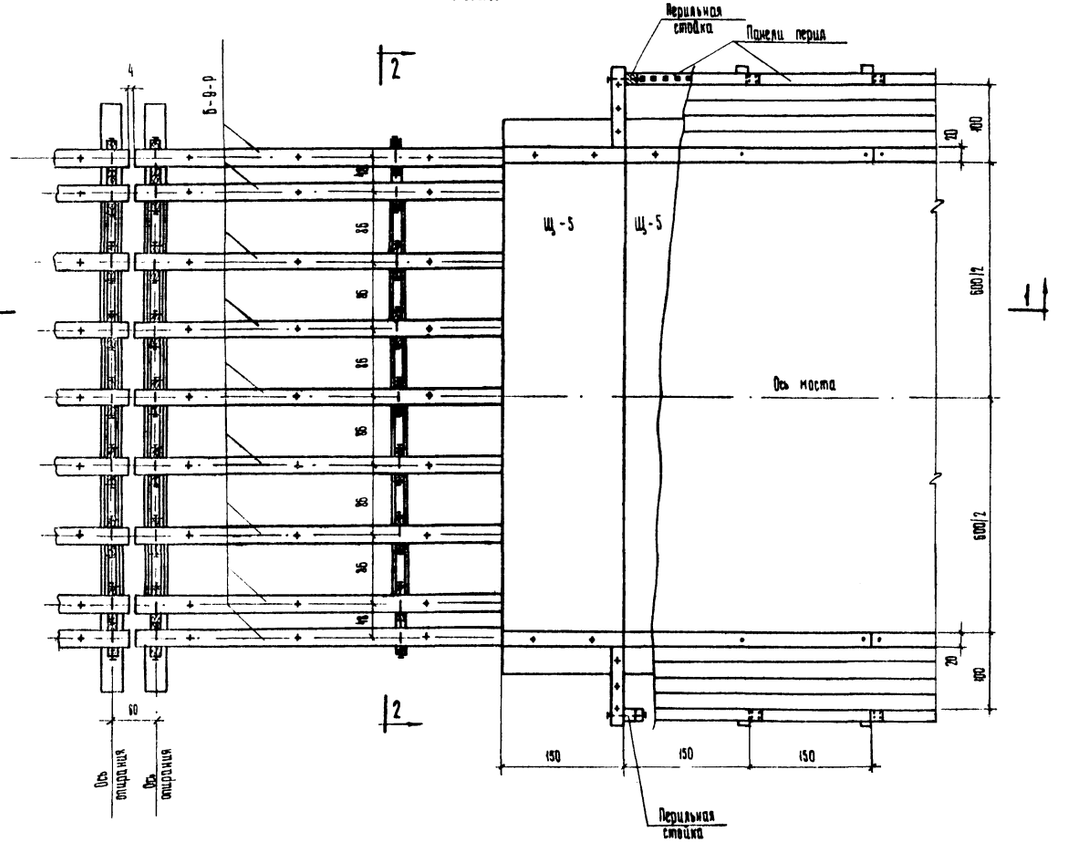

Разрез по 2-2

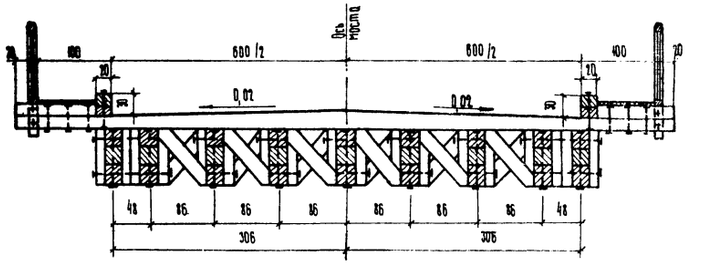

Схема расположения прогонов на двухрядных и пространственных опорах

(при смежных двухрядных или пространственных опорах)

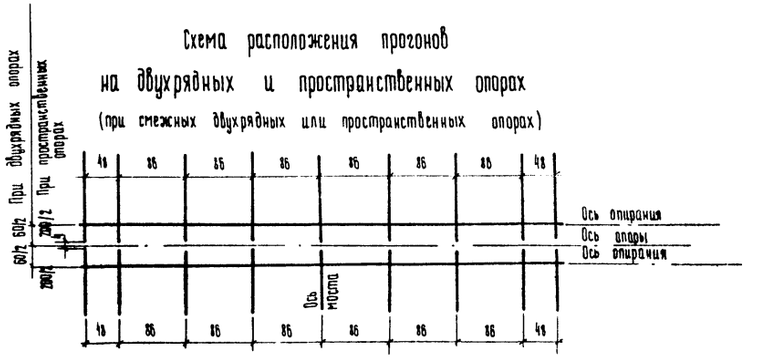

Экспликация монтажных элементов

Тип проезжей части	NN п/п	Наименование элементов	Количество, шт.	Вес 1 элемента т	NN листов
Деревоплита с асфальтобетонным покрытием	1	Прогоны Б-9-Р	9	1,10	31
	2	Связи	24	—	32
	3	Щиты проезжей части	6	0,97	48, 54
	4	Колесоотбой	4	0,018	49, 50
	5	Перильные стойки	12	0,013	51, 52
	6	Панели перил	12	0,05	51, 52
	7	Доски настила тротуаров	—	—	49, 50

Примечания.

1. На чертеже показано пролетное строение с проезжей частью в виде щитов деревоплиты с асфальтобетонным покрытием.
2. В местах стыков колесоотбоя забить дополнительно 2 ерша ∅ 16мм, ℓ = 300 мм.
3. Крайние прогоны на монтаже объединяются попарно с заменой коротких болтов крепления ребер (М20, ℓ=550) монтажными болтами (М20, ℓ=1000).
4. Все размеры - в см.

СДП	Деревянные мосты на автомобильных дорогах	Пролетное строение длиной 9,0 м с разбросными прогонами из брусьев. Габарит Г-6. Общий вид.	Масштаб 1:50	
1967г.			552	28

Гипротрансстрой СССР
ГПИ „Союздорпроект" Киевский филиал
Отделение технико-экономических изысканий
Главный инженер проекта
Гл. специалист отдела
Фукс
Сытовин
Пушкарев

Разрез по 1-1

(перильное ограждение не показано)

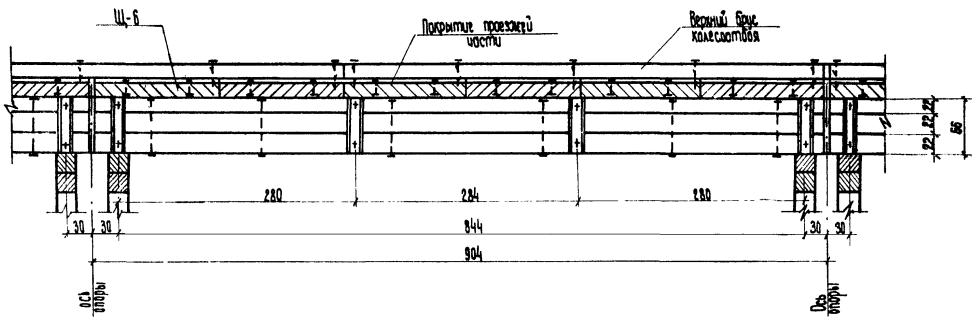

План

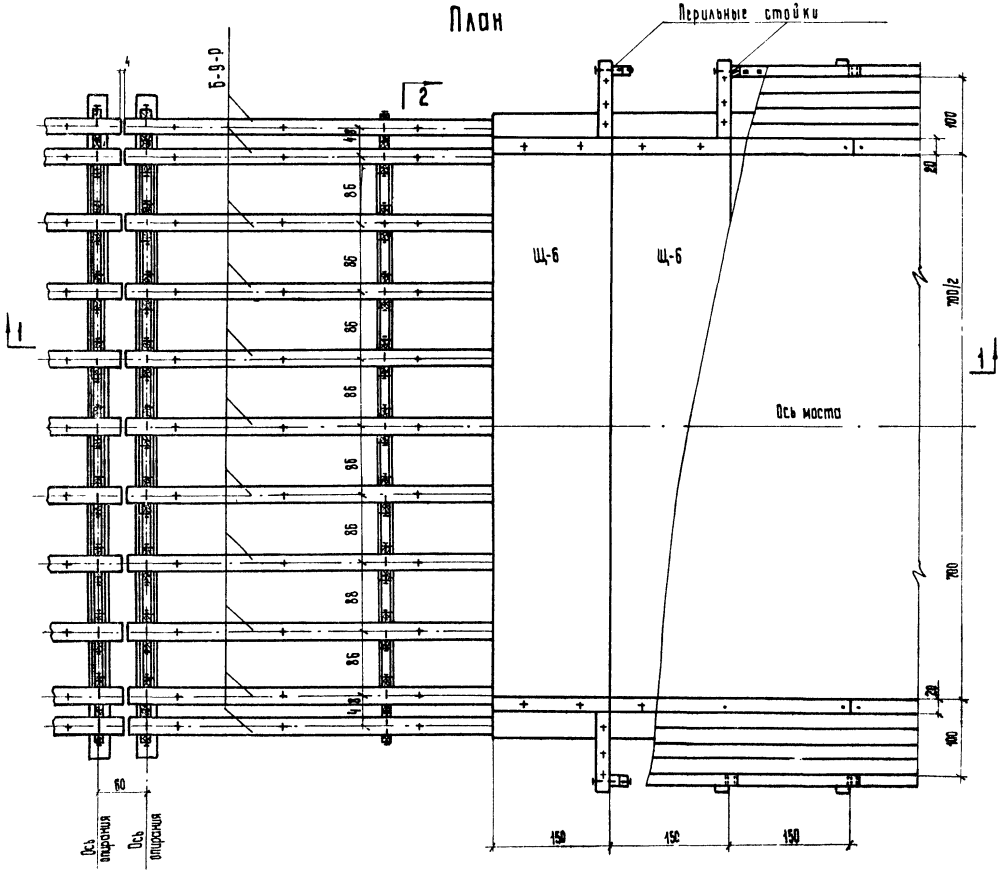

Разрез по 2-2

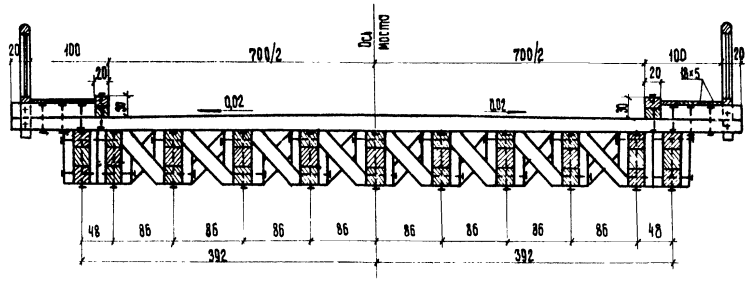

Схема расположения прогонов на двухрядных и пространственных опорах (при смежных двухрядных или пространственных опорах)

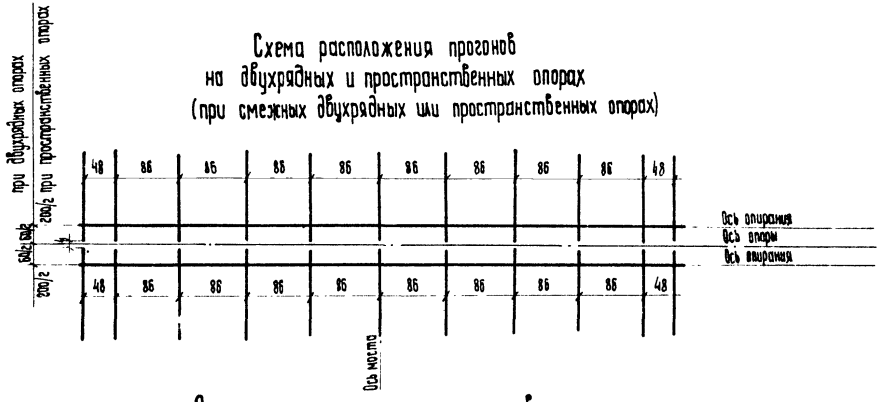

Экспликация монтажных элементов

Тип проезжей части	NN п/п	Наименование элементов	Количество, шт.	Вес 1 элемента, т	NN листов
Деревоплита с асфальтобетонным покрытием	1	Прогоны Б-9-Р	11	1,1	31
	2	Связи	32	—	32
	3	Щиты проезжей части	6	1,1	53,54
	4	Колесоотбой	4	до 0,18	49,50
	5	Перильные стойки	12	0,013	51,52
	6	Панели перил	12	0,05	51,52
	7	Доски настила тротуаров	—	—	49,50

Примечания.

1. На чертеже показано пролетное строение с проезжей частью в виде щитов деревоплиты с асфальтобетонным покрытием.
2. В местах стыков колесоотбоя забить дополнительно 2 ерша ф 16 мм, ℓ=300 мм.
3. Крайние прогоны на монтаже объединяются попарно с заменой коротких болтов крепления ребер (М 20, ℓ=550) монтажными болтами (М 20, ℓ=1000).
4. Все размеры - в см.

СДП 1967г.	Деревянные мосты на автомобильных дорогах	Пролетное строение длиной 9,0 м с разбросными прогонами из брусьев. Габарит Г-7. Общий вид.	Масштаб 1:50	552 / 29

Главтранспроект ГПИ Союздорпроект Киевский филиал

Министерство транспортного строительства СССР

Главный инженер проекта Кацевич

Главный специалист проекта Шпиталь

Руководитель группы Проверил Борило

Составил Фукс

Ведущий инженер Семистская

Инженер Пушконцер

Сечение 1-1

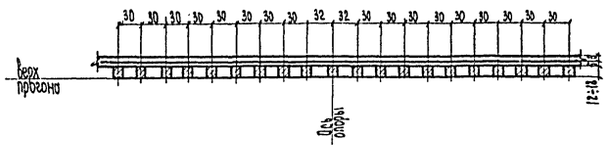

Разрез по 2-2

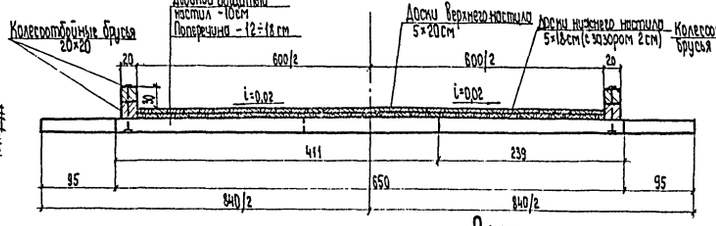

Разрез по 3-3

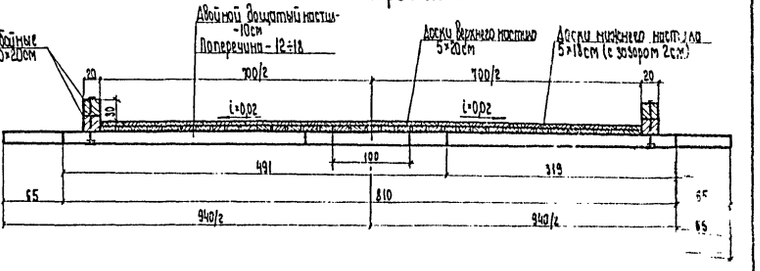

План Г-6

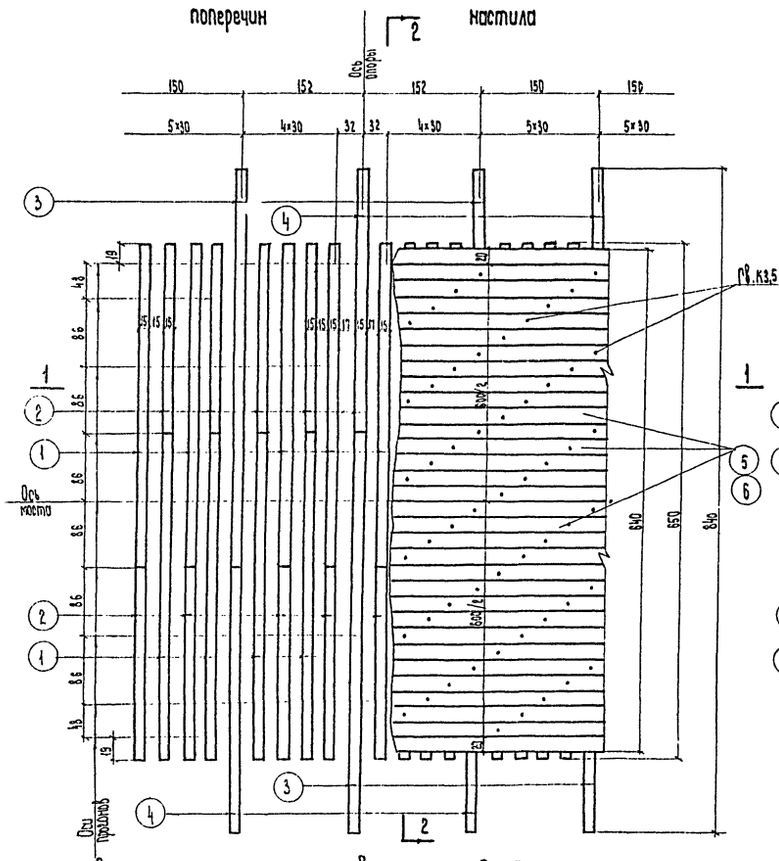

План Г-7

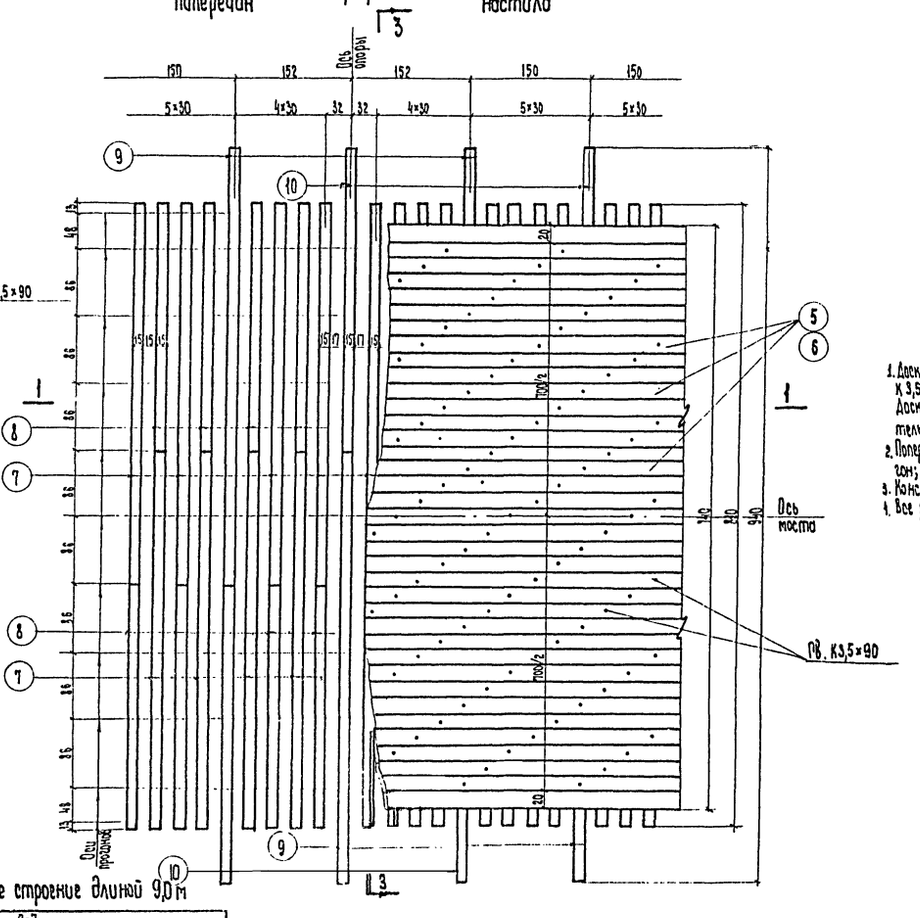

Примечания.

1. Доски нижнего настила крепить к поперечинам гвоздями К 3,5×90 по 1 гвоздю через 1,5м
   Доски верхнего настила крепить так же с забивкой дополнительно двух гвоздей по концам каждой доски.
2. Поперечины крепить к прогонам гвоздями К 6,0×200 через 1 прогон; к 3м средним прогонам - косая забивка.
3. Конструкция поперечин приведена на листе № 33.
4. Все размеры - в см, металлоизделий - в мм.

Спецификация пиломатериалов и металлоизделий проезжей части на пролетное строение длиной 9,0 м

№№ п/п	Наименование элементов	Г-6 №№ позиций	Сечение, см	Длина, см	Количество, шт.	Объем, м³ 1 элемента	Объем, м³ всего	Г-7 №№ позиций	Сечение, см	Длина, см	Количество, шт.	Объем, м³ 1 элемента	Объем, м³ всего
1	Поперечины	1	15×18	411	24	0,111	2,66	7	15×18	491	24	0,132	3,17
2	Поперечины	2	15×18	239	24	0,064	1,54	8	15×18	319	24	0,086	2,06
3	Поперечины	3	15×18	506	6	0,136	0,82	9	15×18	556	6	0,150	0,90
4	Поперечины	4	15×18	334	6	0,090	0,54	10	15×18	384	6	0,104	0,62
5	Доски настила	5	5×20	—	—	—	2,70	5	5×20	—	—	—	3,15
6	Доски настила	6	5×18	—	—	—	2,43	6	5×18	—	—	—	2,83
Итого пиломатериалов							10,69						12,73
7	Гвозди	К 6,0×200		150	—		6,60кг	К 6,0×200		180	—		1,80кг
8	Гвозди	К 3,5×90		540	—		3,70кг	К 3,5×90		630	—		4,50кг
Итого металлоизделий							10,30кг						12,30кг

СДП 1967г.	Деревянные мосты на автомобильных дорогах	Пролетное строение длиной 9,0 м с разбросными прогонами из брусьев. Работы Г-6 и Г-7. Конструкция проезжей части в виде двойного дощатого настила по поперечинам.	Масштаб 1:50	552 30

Двухъярусный прогон L=6,5 м Б-6-Р
М 1:50

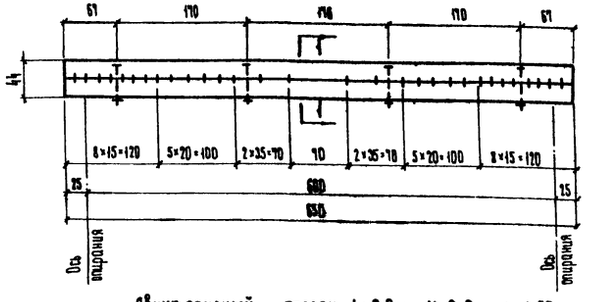

Разрез по 1-1
М 1:25

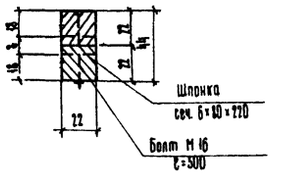

Трехъярусный прогон L=6,0 м Б-6-С
М 1:50

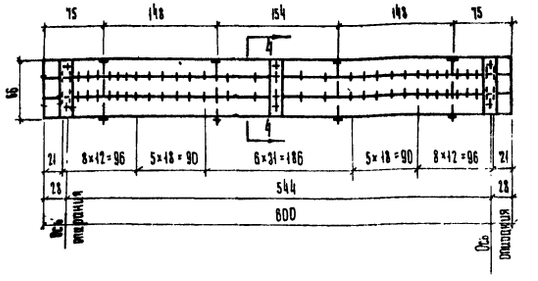

Разрез 4-4
М 1:25

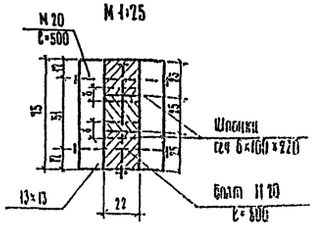

Двухъярусный прогон L=9,0 м К-9-Р
М 1:50

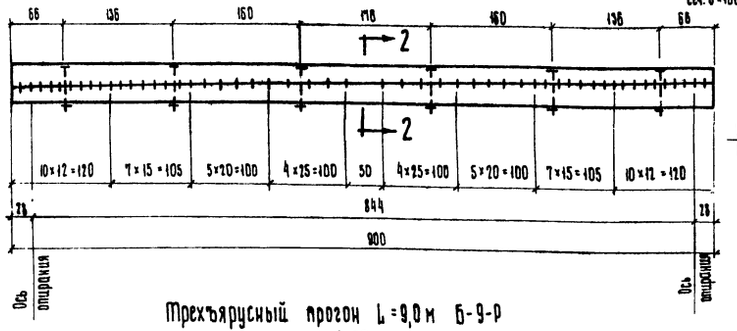

Разрез по 2-2
М 1:25

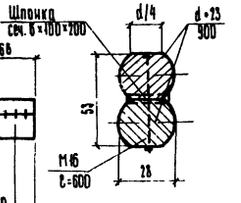

Одноярусный прогон L=6,5 м К-6-Р
Опирание на одноярусные опоры М 1:50

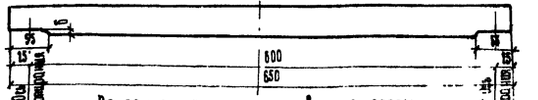

Опирание на пространственные опоры

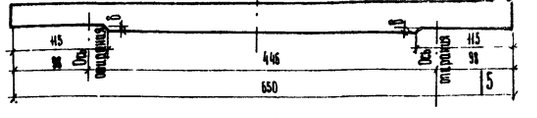

Разрез 5-5
М 1:25

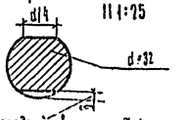

Над насадкой в отрезе б=1 см
в катке б=1,5 см

Трехъярусный прогон L=9,0 м Б-9-Р
М 1:50

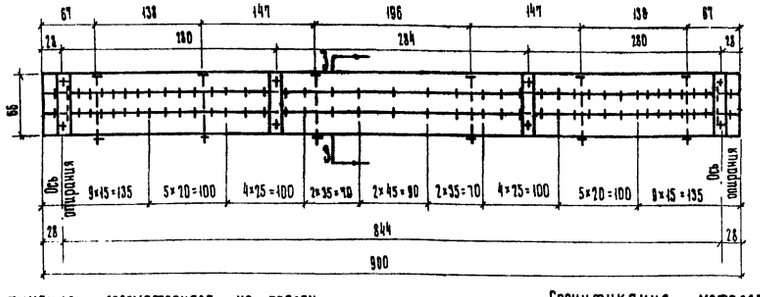

Разрез по 3-3
М 1:25

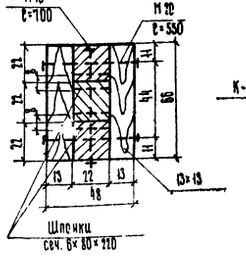

Стык одноярусных прогонов
М 1:25

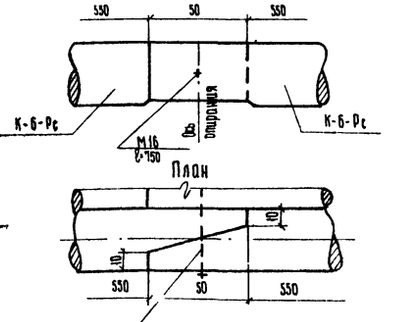

Стык двухъярусных прогонов
М 1:25

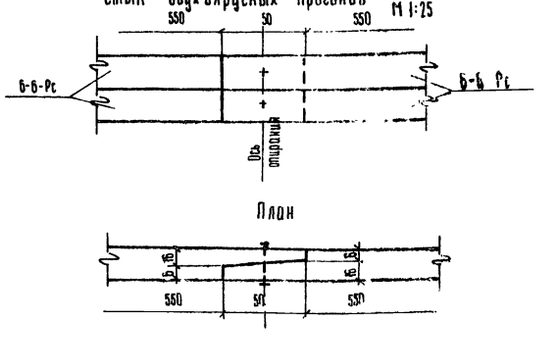

Спецификация лесоматериала на прогон

NN п/п	Тип прогона	Сечение или диаметр, см	Длина, см	Количество на прогон, шт	Объем, м³	
					1 элемента	Всего
1	К-6-Р, К-6-Рс	d=32	650	1	0,65	0,65
2	Б-6-Р, Б-6-Рс	22×22	650	2	0,32	0,64
3	Б-6-С	22×25	600	3	0,33	0,99
		13×13	75	6	0,013	0,09
	Итого					1,09
4	К-9-Р	d=23	900	2	0,55	1,10
5	Б-9-Р	22×22	900	3	0,43	1,29
		13×13	66	8	0,01	0,08
	Итого					1,37

Спецификация металлоизделий на прогон

NN п/п	Тип прогона	Сечение или диаметр, мм	Длина, мм	Количество на прогон, шт.	Вес, кг	
					1 элемента	Всего
1	Б-6-Р, Б-6-Рс	Болт М 16	300	4	1,12	4,5
		Шпонка 6×80	220	30	0,85	25,0
	Итого					29,5
2	Б-6-С	Болт М 20	500	6	1,70	10,8
		Болт М 20	800	4	2,53	10,1
		Шпонка 6×100	220	66	1,03	68,0
	Итого					88,9
3	К-9-Р	Болт М 16	600	6	1,28	7,7
		Шпонка 6×100	200	52	0,94	49,0
	Итого					56,7
4	Б-9-Р	Болт М 20	500	8	1,79	14,3
		Болт М 16	700	6	1,44	8,7
		Шпонка 6×80	220	82	0,83	68,0
	Итого					91,0

Болты на 1 пролетное строение

Примечания.

1. Пластинчатые шпонки устанавливаются в прорези, выбранные в соединяемых элементах электродолбежником.
2. Вес болтов дан с учетом веса гаек и шайб.
3. Вертикальные болты прогонов устанавливаются вверх головками. Для головок болтов предусматривать устройство гнезда.
4. Все размеры – в см, металлоизделий – в мм.

СДП 1967г	Деревянные мосты на автомобильных дорогах	Пролетные строения длиной 6,0 и 9,0м. Габариты Г-6 и Г-9. Конструкция прогонов.	Масштаб 1:25, 1:50 552

Министерство транспортного строительства СССР
Гидропроект ГПИ Союздорпроект Киевский филиал
Главный специалист отдела Ростовцев
Главный инженер проекта Ростовцев
Руководитель группы Рудяков, Главный специалист Бернло, Ведущий инженер Фукс
Инженер Никитина, Инженер Пушкинцер, Инженер Фойнштейн

Для пролетного строения длиной 9,0 м с разбросными прогонами

По 1-1

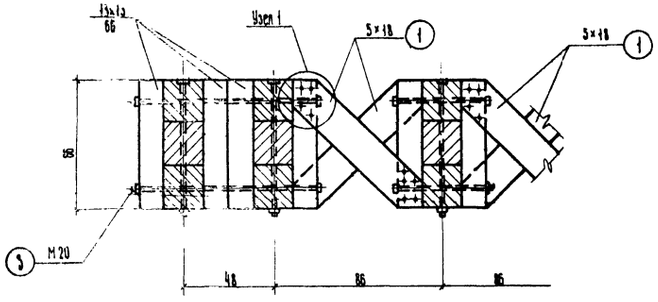

Для пролетного строения длиной 6,0 м с сосредоточенными прогонами

По 2-2

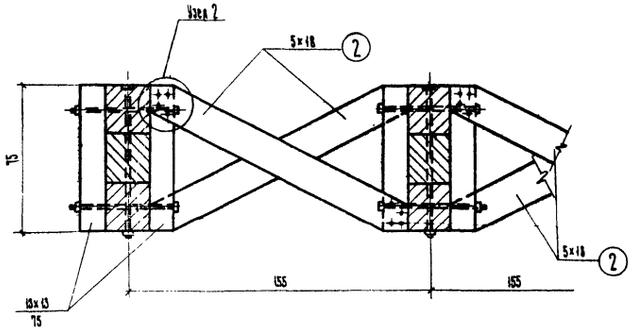

План

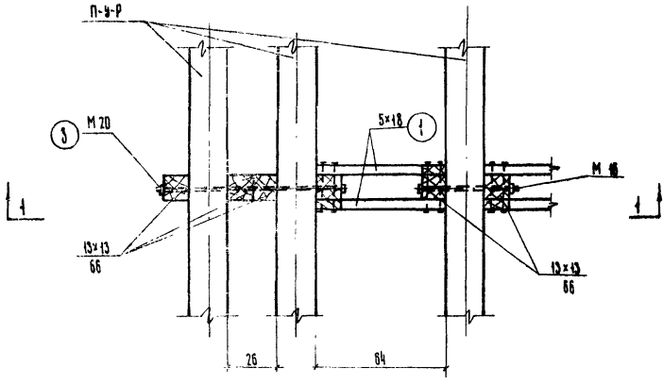

План

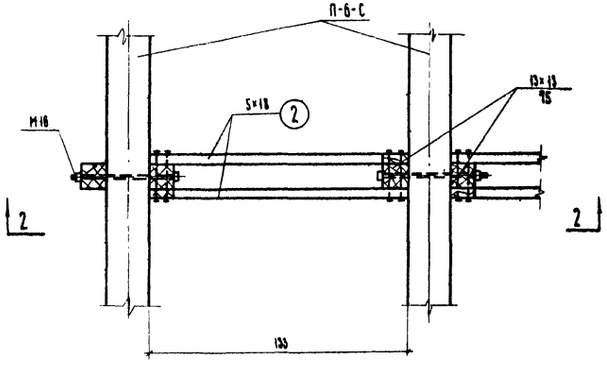

Узел 1

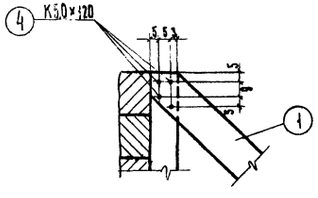

Узел 2

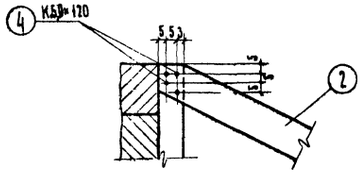

Спецификация лесоматериала

Тип пролетного строения	№№ поз.	Наименование элемента	Сечение, см	Длина, см	Количество на 1 панель, шт.	Количество на пролетное строение, шт.	Объем, м³
С разбросными прогонами $L = 9,0$ м	1	Доски раскосов	5×18	88	2	48 / 64	0,40 / 0,54
С сосредоточенными прогонами $L = 6,0$ м	2	Доски раскосов	5×18	152	2	24 / 24	0,2 / 0,2

Спецификация металлоизделий

Тип пролетного строения	№№ поз.	Наименование элементов	Сечение, мм	Длина, мм	Количество на 1 панель, шт.	Количество на пролетное строение, шт.	Вес, кг
С разбросными прогонами $L = 9,0$ м	3	Монтажные болты	М 20	1000	—	16 / 16	67,5 / 67,5
	4	Гвозди по ГОСТ 4028-63	К 5,0×120		16	384 / 512	1,2 / 9,6
С сосредоточенными прогонами $L = 6,0$ м	4	Гвозди по ГОСТ 4028-63	К 5,0×120		20	240 / 240	4,5 / 4,5

Примечания.

1. Расположение связей см. на листах №№ 21, 22, 28, 29.
2. Конструкцию прогонов см. на листе № 31.
3. В спецификации материалов цифры в числителе приведены для Г-6, цифры в знаменателе – для Г-7.
4. Все размеры – в см, металлоизделий – в мм

СДП 1967г.	Деревянные мосты на автомобильных дорогах	Пролетные строения длиной 6,0 и 9,0 м. Габариты Г-6 и Г-7. Конструкция поперечных связей.	Масштаб 1:20 552 / 32

Министерство транспортного строительства СССР

Гипротрансмост ГПИ, Союздорпроект

Мостовой отдел

Главный инженер проекта

Главный инженер

Гл. инж. проекта

Гл. инж. проекта

Гл. инж. проекта

Тип поперечин	Общий вид и поперечные сечения

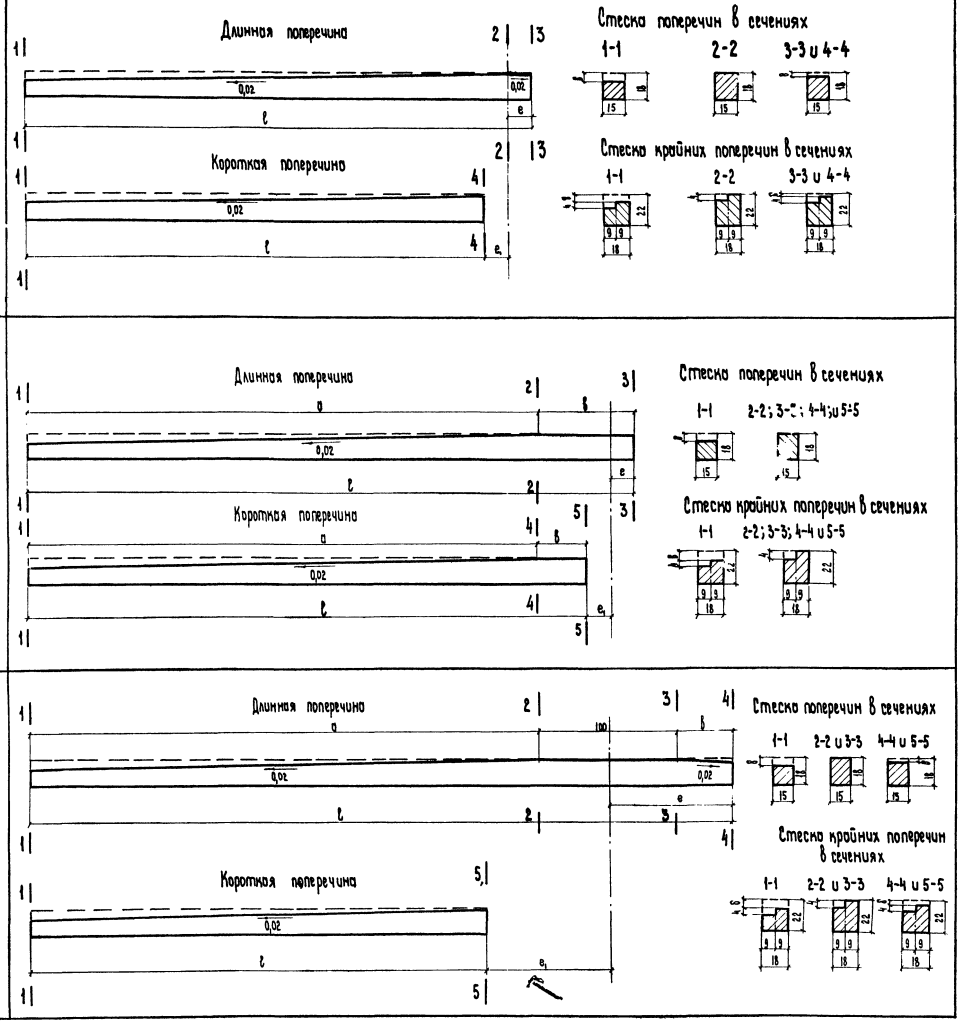

Таблица размеров поперечин

Тип поперечин	Наименование элементов	Длина поперечины l, см	e_1, см	e_1, см	a, см	b, см	Величина стеска b, см: Сечение 1-1	Сечение 2-2	Сечение 3-3	Сечение 4-4	Сечение 5-5
	Габарит Г-6										
I	Поперечины между тротуарными стойками	318	—	17	—	—	6,7	—	—	0,4	—
		352	17	—	—	—	6,7	0	0,4	—	—
		284	—	51	—	—	6,7	—	—	1,0	—
		386	51	—	—	—	6,7	0	1,0	—	—
		239	—	86	—	—	6,5	—	—	1,7	—
		411	86	—	—	—	6,5	0	1,7	—	—
	Поперечины под тротуарными стойками	369	—	51	—	—	8,4	—	—	1,0	—
		471	51	—	—	—	8,4	0	1,0	—	—
		403	—	17	—	—	8,4	—	—	0,4	—
		437	17	—	—	—	8,4	0	0,4	—	—
		334	—	86	—	—	8,4	—	—	1,7	—
		506	86	—	—	—	8,4	0	1,7	—	—
	Габарит Г-7										
II	Поперечины между тротуарными стойками	388	—	17	355	0,33	7,1	—	—	0	0
		422	17	—	355	0,67	7,1	0	0	—	—
	Поперечины под тротуарными стойками	453	—	17	420	0,33	8,4	—	—	0	0
		487	17	—	420	0,67	8,4	0	0	—	—
III	Поперечины между тротуарными стойками	354	—	51	—	—	7,1	—	—	0	0
		456	51	—	355	0,01	7,1	0	0	—	—
		319	—	86	—	—	7,1	—	—	0	0
		491	86	—	355	0,36	7,1	0	0	—	—
	Поперечины под тротуарными стойками	419	—	51	—	—	8,4	—	—	0	0
		521	51	—	420	0,01	8,4	0	0	—	—
		384	—	86	—	—	8,4	—	—	0	0
		556	86	—	420	0,36	8,4	0	0	—	—

Примечания.

1. Для каждого типа приведены чертежи длинной и короткой поперечин, которые устанавливаются по одной оси, вплотную друг с другом.
2. Все размеры - в см.

СДП 1967г.	Деревянные мосты на автомобильных дорогах	Пролетные строения длиной 6,0 и 9,0 м с разбросными прогонами из брусьев. Габариты Г-6 и Г-7. Детали стески поперечин	Масштаб 1:20 552 33

Министерство транспортного строительства СССР
Гипротрансмост МТС
Ленинградское отделение
Главный инженер проекта Ф. Ф. Ковальский
Главный инженер проекта Ф. Ф. Ковальский
Гл. инженер проекта Ф. Ф. Ковальский
Гл. инженер проекта Ф. Ф. Ковальский
Гл. инженер проекта Ф. Ф. Ковальский
Гл. инженер проекта Ф. Ф. Ковальский
Гл. инженер проекта Ф. Ф. Ковальский
Гл. инженер проекта Ф. Ф. Ковальский

Тип элемента наката	Общий вид и поперечное сечение элементов наката

I

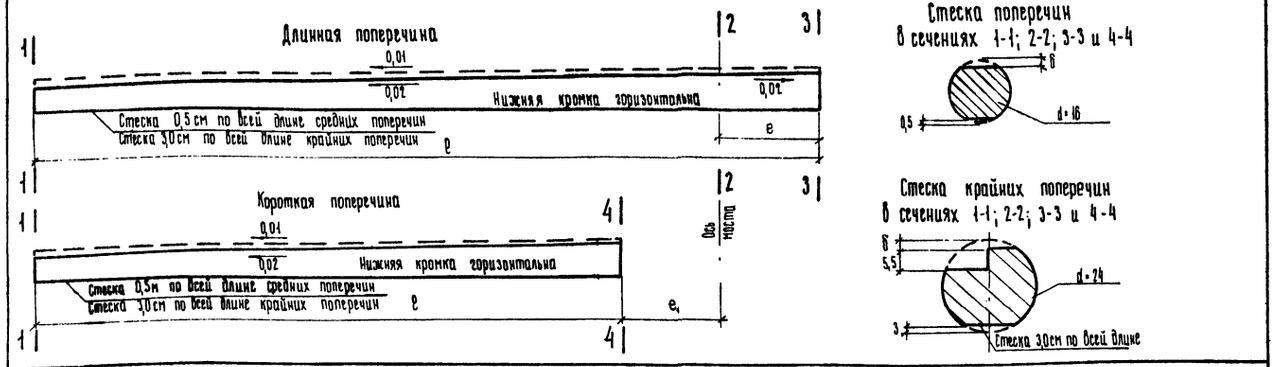

II

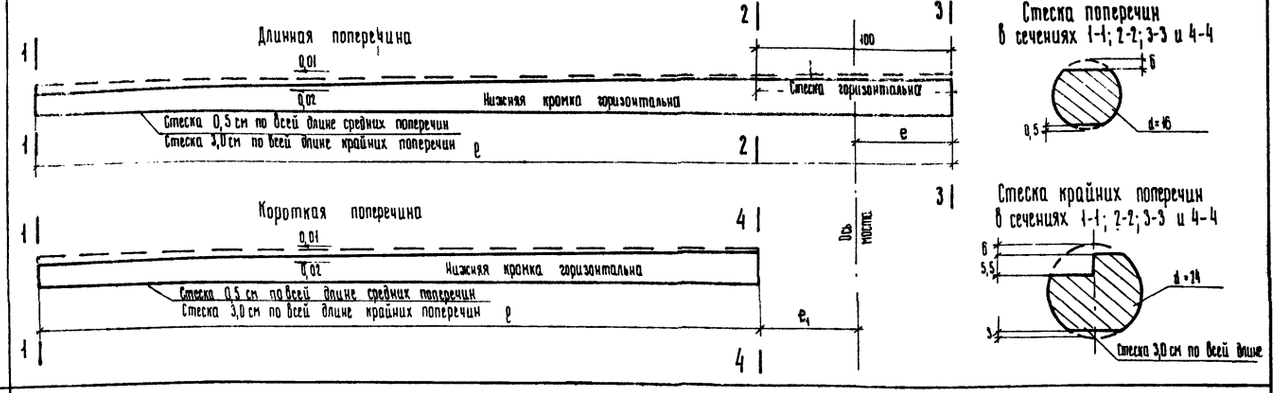

III

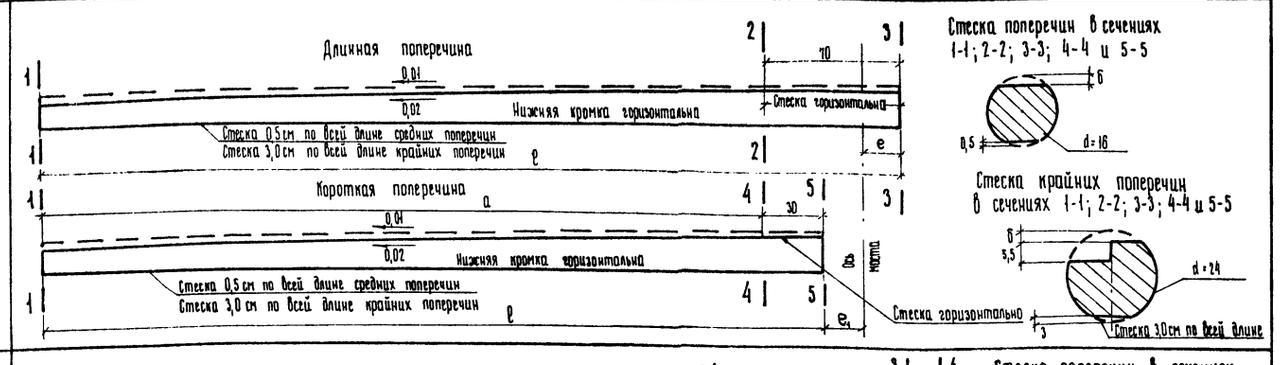

IV

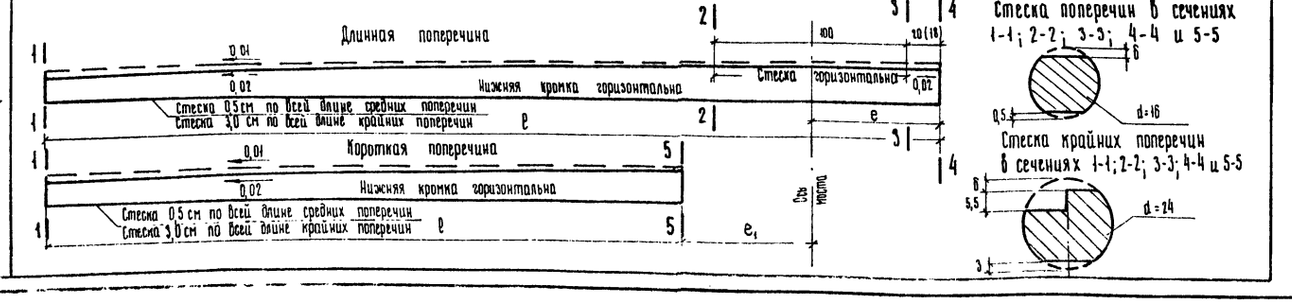

Таблица размеров наката d=16 см и d=24 см

Тип элемента наката	Наименование элементов	Длина наката ℓ_1, см	e, см	e_1, см	Величина стесок б, см				
					Сечение 1-1	Сечение 2-2	Сечение 3-3	Сечение 4-4	Сечение 5-5
Габарит Г-6									
I	Накат между тротуарными стойками	260	—	70	3,6	—	—	1,0	—
		400	70	—	3,6	0,3	2,4	—	—
		300		50	3,8	—	—	0,8	—
		400	50		3,8	0,3	1,3	—	—
		330		20	3,8	—	—	0,5	—
		370	20		3,8	0,3	0,9	—	—
	Накат под тротуарными стойками	350	—	70	4,5	—	—	1,0	—
		490	70	—	4,5	0,3	2,4	—	—
		370	—	50	4,5	—	—	0,8	—
		410	50	—	4,5	0,3	1,8	—	—
		400	—	20	4,5	—	—	0,5	—
		440	20	—	4,5	0,3	0,9	—	—
Габарит Г-7									
II	Накат между тротуарными стойками	370	—	50	4,0	—	—	0,3	—
		410	50	—	4,0	0,3	1,3	—	—
	Накат под тротуарными стойками	420	—	50	4,5	—	—	0,3	—
		520	50	—	4,5	0,3	1,3	—	—
III	Накат между тротуарными стойками	400	—	20	4,0	—	—	0,3	0,6
		440	20	—	4,0	0,3	1,0	—	—
	Накат под тротуарными стойками	450	—	20	4,5	—	—	0,3	0,6
		490	20	—	4,5	0,3	1,0	—	—
IV	Накат между тротуарными стойками	324	—	68	3,7	—	—	—	0,5
		460	68	—	3,7	0,3	1,3	1,8	—
	Накат под тротуарными стойками	400	—	70	4,5	—	—	—	0,5
		540	70	—	4,5	0,3	1,3	1,9	—

Примечания.

1. Размер в скобках относится к поперечине ℓ=460
2. Все размеры – в см
3. Для каждого типа приведены чертежи длинной и короткой поперечин, которые устанавливаются по одной оси встык друг с другом

СДП	Деревянные мосты на автомобильных дорогах	Пролетные строения длиной 6,0 и 9,0 м с разбросными прогонами из бревен Габариты Г-6 и Г-7 Детали стески поперечин наката.	Масштаб 1:20; 1:10	
1967г.			552	К-7

Гипротрансмост Госстроя СССР
ГПИ "Союздорпроект" Киевский филиал
Инженеры: Ходжаев, Ставицкий, Ковальчук, Ивженер проекта
Бариль, Фукс, Проверил, Составил, Файнштейн, Фейгельман

Спецификация лесоматериала и металлоизделий на пролетное строение длиной 9,0 м

№№ п/п	Наименование элементов	Г-6					Г-7				
		Сечение, см	Длина, см	Количество, шт.	Объем, м³		Сечение, см	Длина, см	Количество, шт.	Объем, м³	
					1 элемента	Всего				1 элемента	Всего
1	Накат	d=16	260	39	0,06	2,34	d=16	324	39	0,08	3,12
2	Накат	d=16	400	39	0,10	3,90	d=16	460	39	0,12	4,68
3	Накат	d=16	350	6	0,08	0,48	d=16	400	6	0,10	0,60
4	Накат	d=16	490	6	0,12	0,72	d=16	540	6	0,14	0,84
5	Доски настила	5×20	—	—	—	2,70	5×20	—	—	—	3,15
Итого						10,14					12,39
6	Гвозди	К 6,0×200		48	—	2,11 кг	К 6,0×200		56	—	2,46 кг
7	Гвозди	К 4,0×100		360	—	3,53 кг	К 4,0×100		420	—	4,12 кг
Итого						5,64 кг					6,58 кг

Спецификация лесоматериала и металлоизделий на пролетное строение длиной 6,0 м

№№ п/п	Наименование элементов	Г-6					Г-7				
		Сечение, см	Длина, см	Количество, шт.	Объем, м³		Сечение, см	Длина, см	Количество, шт.	Объем, м³	
					1 элемента	Всего				1 элемента	Всего
1	Накат	d=16	370	13	0,09	1,12	d=16	370	13	0,09	1,12
2	Накат	d=16	330	13	0,08	1,04	d=16	470	13	0,12	1,56
3	Накат	d=16	400	14	0,10	1,40	d=16	400	14	0,10	1,40
4	Накат	d=16	300	14	0,07	0,98	d=16	440	14	0,11	1,54
5	Накат	d=16	440	2	0,11	0,22	d=16	520	2	0,13	0,26
6	Накат	d=16	400	2	0,10	0,20	d=16	420	2	0,11	0,22
7	Накат	d=16	470	2	0,12	0,24	d=16	490	2	0,12	0,24
8	Накат	d=16	370	2	0,09	0,18	d=16	450	2	0,11	0,22
9	Доски настила	5×20	600	30	0,06	1,80	5×20	800	35	0,06	2,10
Итого						7,18					8,66
10	Гвозди	К 6,0×200		42	—	1,35 кг	К 6,0×200		48	—	2,11 кг
11	Гвозди	К 4,0×100		180	—	1,78 кг	К 4,0×100		210	—	2,06 кг
Итого						3,63 кг					4,17 кг

Примечания.

1. Работать совместно с листами №№ 15, 16, 26, 27
2. Детали стенки наката приведены на листе №39.

СДП 1967 г.	Деревянные мосты на автомобильных дорогах	Пролетные строения длиной 6,0 и 9,0 м. Проезжая часть в виде сплошного наката. Спецификации.	Масштаб —	
			552	35

Министерство транспортного строительства СССР

Гипротрансмост Киевский филиал

Главный инженер проекта Ю. Ф. Ковальчук

Руководитель группы Провоин

Составил

Главный инженер проекта Бакуло

Фако

Главный специалист Пушкинцев

Инженер Кравченко

Продольный разрез по 1-1
(перильное ограждение не показано)

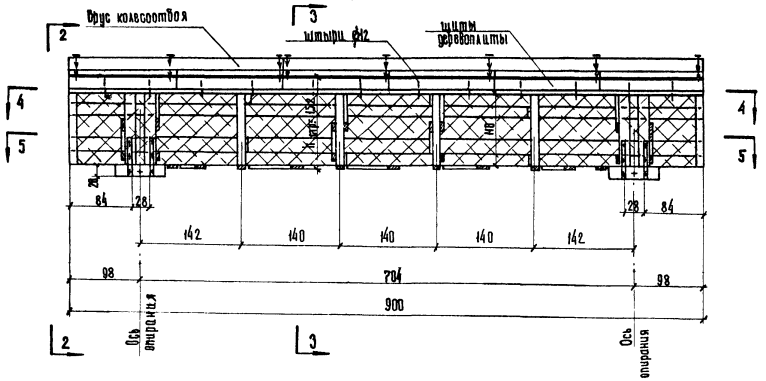

План

Разрез по 5-5
(продольные связи не показаны)

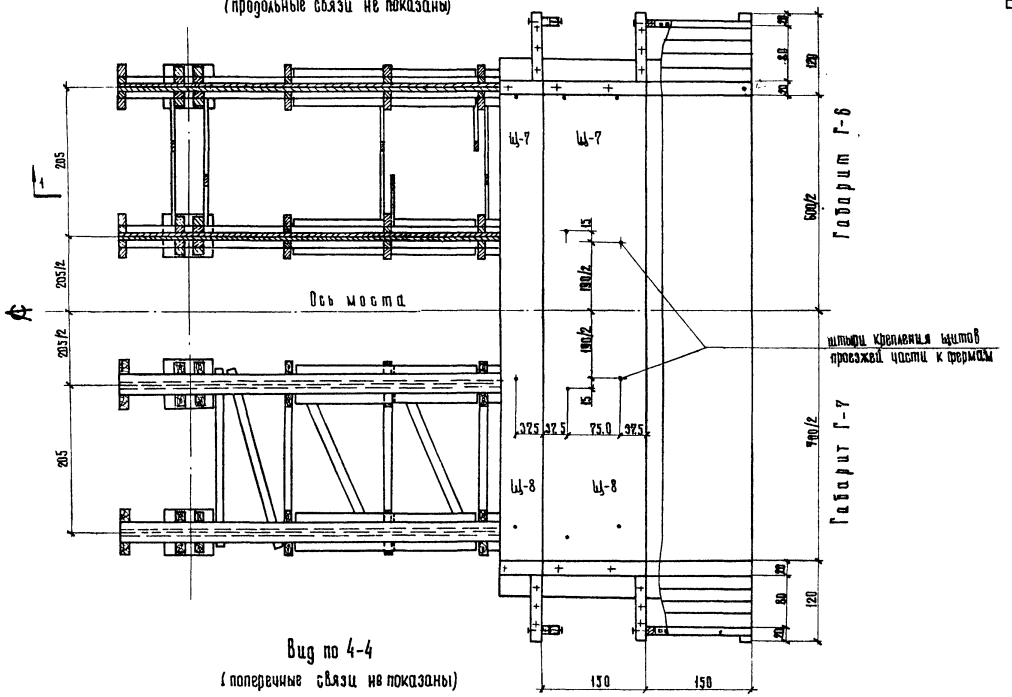

Вид по 4-4
(поперечные связи не показаны)

Г-6

Вид по 2-2 / Разрез по 3-3

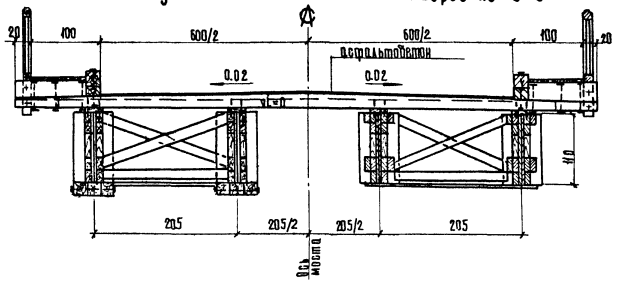

Г-7

Вид по 2-2 / Разрез по 3-3

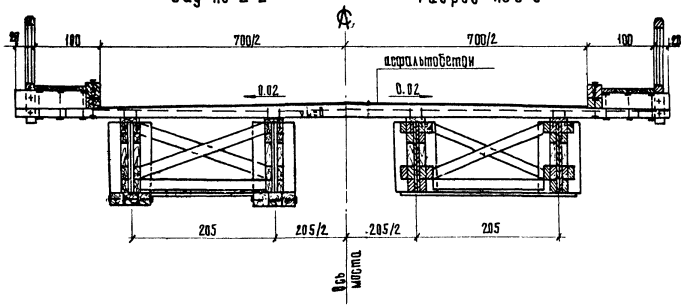

Экспликация монтажных элементов

Тип проезжей части	№№ п/п	Наименование элементов	Количество, шт.	Вес 1 элемента, т	Примечания	№№ листов
Деревоплита с асфальтобетонным покрытием	1	Блоки ферм со связями	2	4,25	—	37, 38
	2	Щиты проезжей части	6	1,41 / 1,61	для Г-6 / для Г-7	53, 54
	3	Колесоотбой	3	до 0.18	—	49, 50
	4	Перильные стойки	12	0.02	—	51, 52
	5	Панели перила	12	0.05	—	51, 52
	6	Доски настила тротуаров	—	—	—	49, 50

Примечания.

1. Детали водоотвода приведены на листе № 55 .
2. Все размеры – в см.

СДП	Деревянные мосты на автомобильных дорогах	Пролетное строение длиной 9.0 м из дощато-гвоздевых ферм Габариты Г-6 и Г-7. Общий вид.	Масштаб 1:50	
1962			552	36

Главный инженер проекта Радзевич
Гл. инженер проекта Бирюко
Гл. конструктор проекта Фукс
Гл. специалист Добротина
Начальник мастерской ОПОРАО Иванов
Инженер Дрозд
Инженер Шмидт
Инженер Фрейман
Инженер Сидорова
Инженер Пуликанидо

Главдорпроект ГПИ Союздорпроект Киевский филиал

Министерство транспортного строительства СССР

Фасад

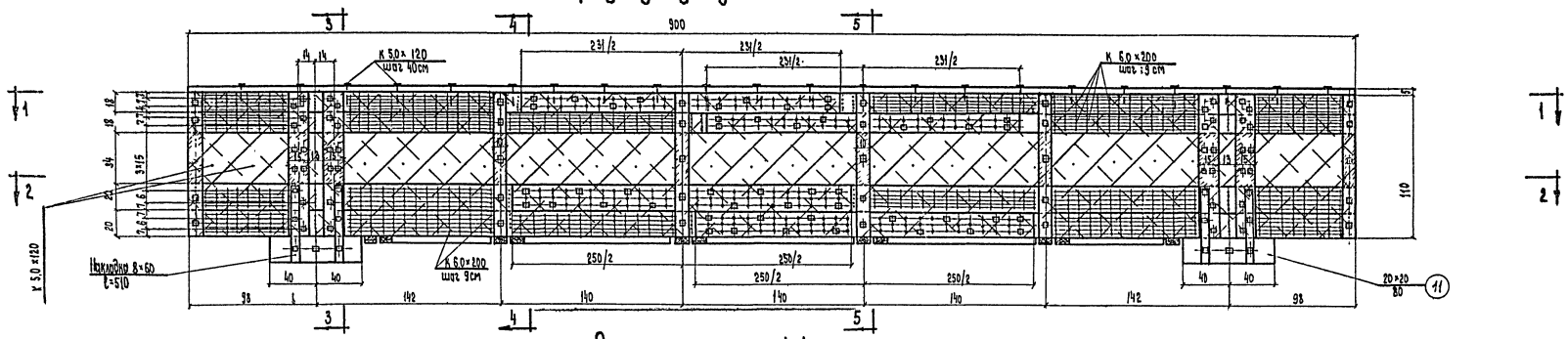

Разрез по 1-1

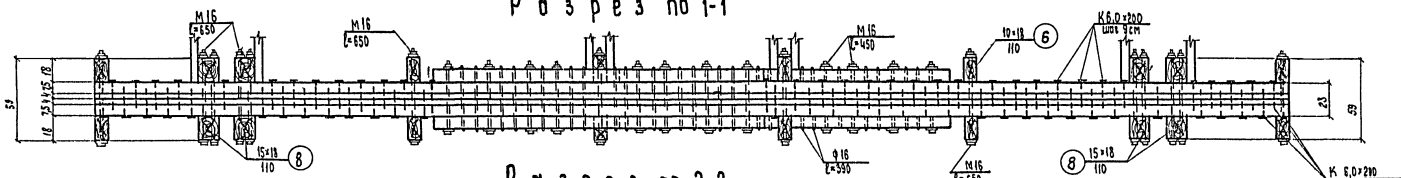

Разрез по 2-2

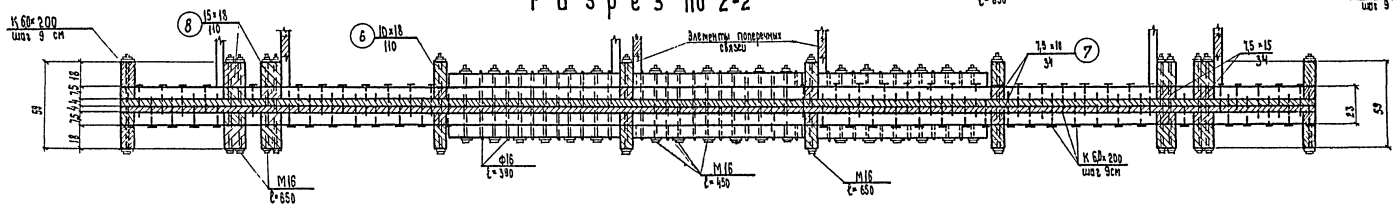

Вид по А-А

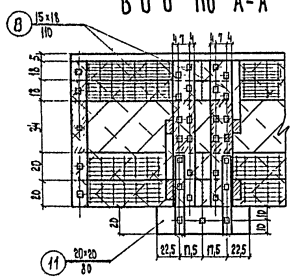

Разрез по 3-3

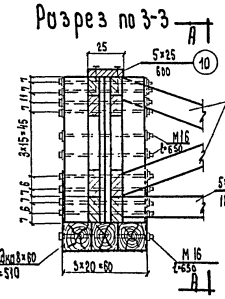

Разрез по 4-4

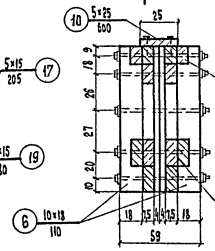

Разрез по 5-5

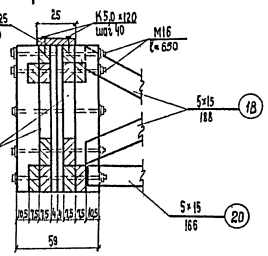

Разбивка гвоздей в поясах

Верхний пояс

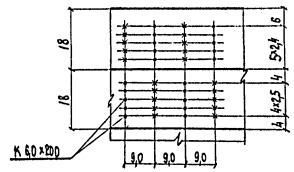

Нижний пояс

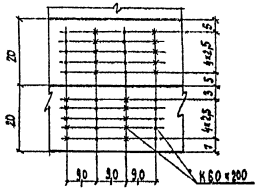

Схема разбивки стыков и зоны гвоздевого забоя

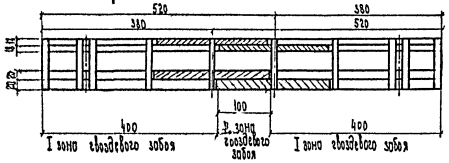

Разбивка нагелей и болтов в накладках

Верхний пояс

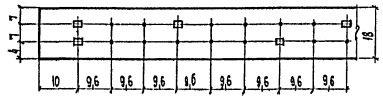

Нижний пояс

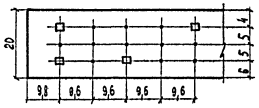

Примечания.

1. Обеспечить тщательную пригорбку брусьев верхнего пояса в стыках.
2. Все размеры - в см, размеры металлоизделий - в мм.

СДП 1967г.	Деревянные мосты на автомобильных дорогах	Пролетное строение длиной 9,0м из дощато-гвоздевых ферм. Работы Г-6 и Г-7. Конструкция фермы.	Масштаб 1:25 552 / 37

Министерство транспортного строительства СССР	Ленгипротрансмост "Мостопроектстальконструкция"	Главный инженер проекта	Фадеев
	Начальник мостопроектного отдела	Гл. инженер проекта	Ворина
	Руководитель группы	Проверил	Достоялов
	Инженер	Чертил	Пономарев

План продольных связей (вид снизу)

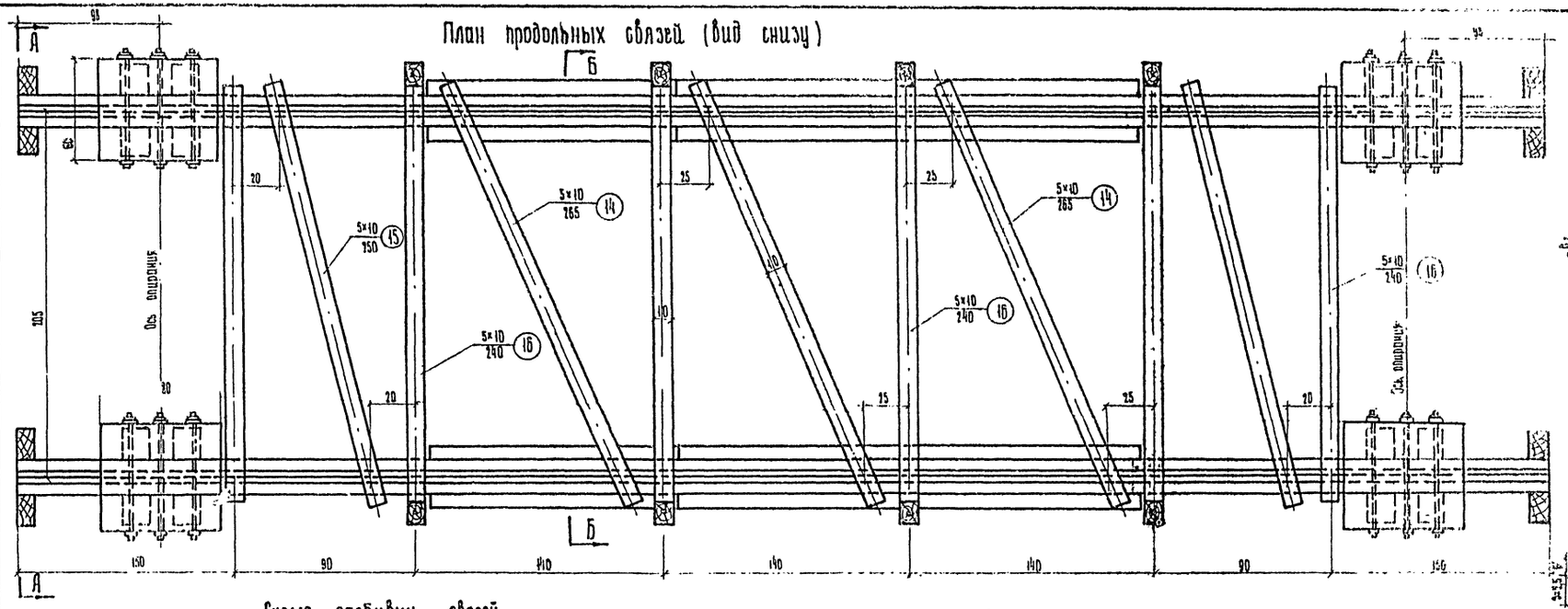

Схема разбивки связей

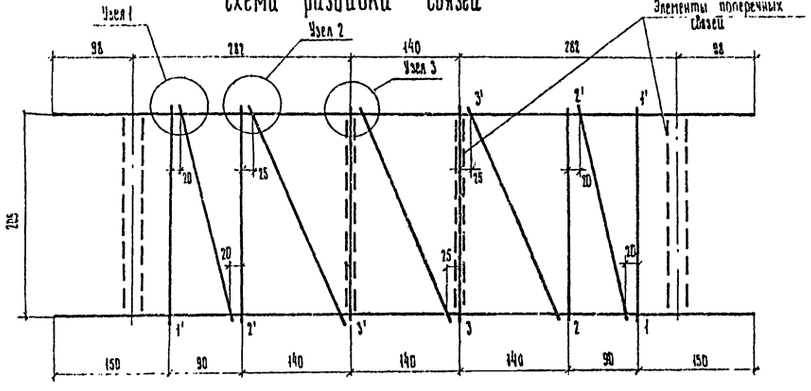

Узел 4 М 1:10

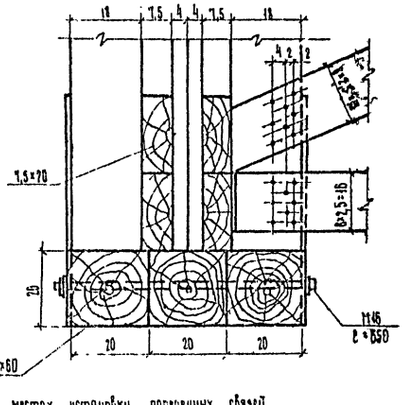

Узел 5

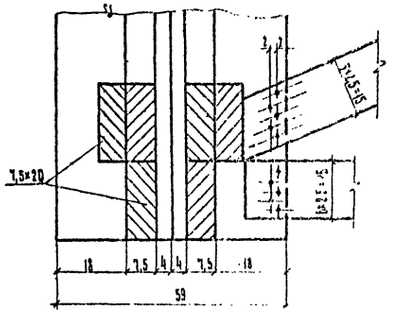

Узел 1

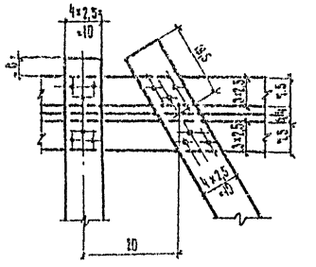

Узел 2

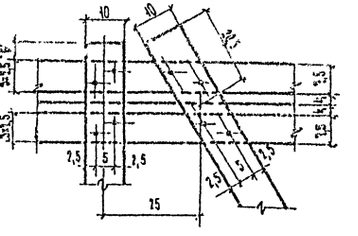

Узел 3

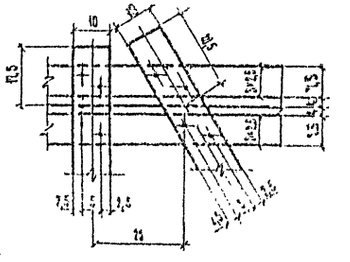

Накладка

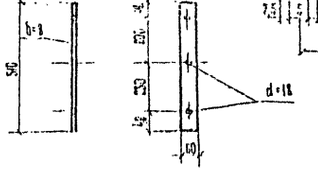

Поперечные связи

Временная распорка сеч. 5×15; ℓ=245 в местах установки поперечных связей снимать после монтажа и прикрепления щитов проезжей части

Вид по А-А
(концевые ребра жесткости не показаны)

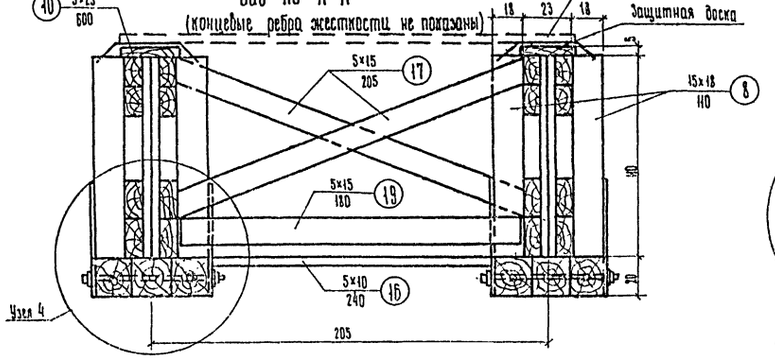

Разрез Б-Б

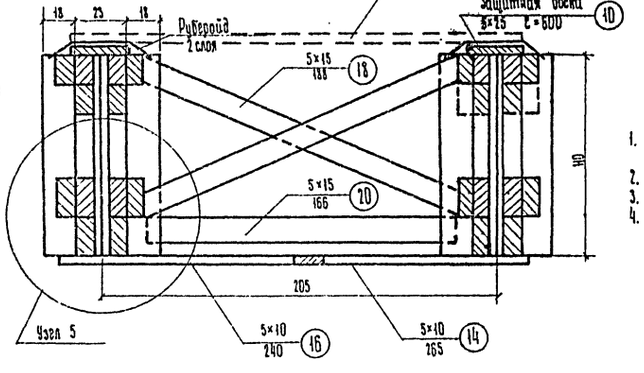

Примечания.

1. Прикрепления раскосов продольных связей в узлах 2' и 3' аналогичны прикреплениям в узлах 1 и 2.
2. Гвозди прикрепления связей – К 5,0×120 по ГОСТ 4028-63.
3. Обеспечить плотное примыкание подбалок к опорным стойкам и плахам.
4. Все размеры – в см, размеры металлоизделий – в мм.

СДП 1957г.	Деревянные мосты на автомобильных дорогах	Проектное строение длиной 9,0 м из клёпано-сквозных ферм. Гобарариты I-Б и I-Г. Конструкция связей.	Масштаб 1:20 552 / 38

Главный инженер проекта Ф. Шнейдер; Руководитель группы Л. Сенсенская; Инженер Н. Ласковский; Рецензент В. Варило; Проверил Ф. Ф.; Составил Ф. Ф.; Главный специалист отдела Ю. Ф.; Начальник отдела Ф. Ф.; Главный инженер проекта Ф. Ф.; Главный инженер проектов Ф. Ф.; Главный инженер ГПИ Гипротрансмост Киевский филиал; Министерство транспортного строительства СССР

Лесоматериал

№№ п/п	Наименование элементов	Сечение, см	Длина, см	Количество, шт. на ферму	Количество, шт. на блок	Количество, шт. на пролет	Объем, м³ на ферму	Объем, м³ на блок	Объем, м³ на пролет
	Фермы								
1	Брусья верхнего пояса	7,5×18	380	4	8	16	0,20	0,41	0,82
2	Брусья верхнего пояса	7,5×18	520	4	8	16	0,28	0,56	1,12
3	Брусья нижнего пояса	7,5×20	380	4	8	16	0,23	0,46	0,92
4	Брусья нижнего пояса	7,5×20	520	4	8	16	0,31	0,62	1,24
5	Доски стенки	4×20	155	64	128	256	0,80	1,60	3,20
6	Ребра жесткости в пролете	10×18	110	12	24	48	0,24	0,48	0,96
7	Прокладки ребер жесткости	7,5×10	34	12	24	48	0,03	0,06	0,12
8	Опорные стойки	15×18	110	8	16	32	0,24	0,48	0,96
9	Прокладки опорных стенок	7,5×15	34	8	16	32	0,03	0,06	0,12
10	Защитная доска	5×25	600	1,5	3	6	0,11	0,22	0,44
11	Подбалки	20×20	80	6	12	24	0,19	0,38	0,76
12	Накладки стыков поясов	7,5×18	231	4	8	16	0,13	0,25	0,50
13	Накладки стыков поясов	7,5×20	250	4	8	16	0,15	0,30	0,60
	Итого						2,94	5,88	11,80
	Связи								
14	Раскосы продольных связей	5×10	265	—	3	6	—	0,04	0,08
15	Раскосы продольных связей	5×10	250	—	2	4	—	0,025	0,05
16	Распорки продольных связей	5×10	240	—	6	12	—	0,07	0,14
17	Раскосы поперечных связей	5×15	205	—	4	8	—	0,06	0,12
18	Раскосы поперечных связей	5×15	188	—	4	8	—	0,06	0,12
19	Распорки поперечных связей	5×15	180	—	4	8	—	0,055	0,11
20	Распорки поперечных связей	5×15	166	—	2	4	—	0,05	0,05
	Итого на связи						—	0,35	0,70
	Итого на пролетное строение								12,50

Металлоизделия

№№ п/п	Наименование элементов	Сечение, мм	Длина, мм	Количество, шт. на ферму	Количество, шт. на блок	Количество, шт. на пролет	Вес, кг на ферму	Вес, кг на блок	Вес, кг на пролет
	Фермы								
	Болты скрепляющие								
1	Стыковые накладки с поясами	м16	450	48	96	192	49,9	99,8	199,6
2	Опорные стойки со стенкой	м16	650	48	96	192	65,0	130,0	260,0
3	Ребра жесткости со стенкой	м16	650	30	60	120	40,0	80,0	160,0
4	Подбалки	м16	650	6	12	24	8,2	16,4	32,8
5	Нагели в стыках поясов	ф16	390	184	368	736	113,4	226,8	453,6
6	Накладки	-8×60	510	8	16	32	19,6	39,2	78,4
	Гвозди скрепляющие								
7	Доски стенок	к 5,0×120		30	60	120	0,6	1,1	2,2
8	Защитные доски с поясами	к 5,0×120		22	44	88	0,4	0,8	1,2
9	Пояса со стенкой	к 6,0×200		1320	2640	5280	58,3	116,6	232,2
	Итого на фермы						348,6	697,2	1420,0
	в том числе: болтов						150,2	300,4	652,4
	нагелей						113,4	226,8	453,6
	гвоздей						58,9	117,8	235,6
	Связи								
	Гвозди прикрепляющие								
10	Распорки и раскосы продольных связей	к 5,0×120		—	104	208	—	1,9	3,8
11	Распорки и раскосы поперечных связей	к 5,0×120		—	186	336	—	3,5	7,0
	Итого на связи гвоздей							5,4	10,8
	Итого на пролетное строение								1430,8
	болтов								652,4
	нагелей								453,6
	гвоздей								246,4
12	Штыри прикрепления щитов проезжей части к фермам	ф12	250	—	—	48	—	—	11,0
	Рубероид для защиты ферм от воды – 18 м²								

СДП 1967 г.	Деревянные мосты на автомобильных дорогах	Пролетное строение длиной 9,0 м из дощато-гвоздевых ферм Пабариты Г-6 и Г-7. Спецификации	Масштаб 552 / 39

Главтрансстроиздорпроект ГПИ Союздорпроект Киевский филиал

Министерство транспортного строительства СССР

Инженер проекта Ковенко; Ст. инженер отдела Шкурко; Ст. инженер проекта Рубинов; Бакило; Фунс; Проверил; Составил; Ройнштейн; Ремесская; Пашковский

Продольный разрез по 1-1
(перильное ограждение не показано)

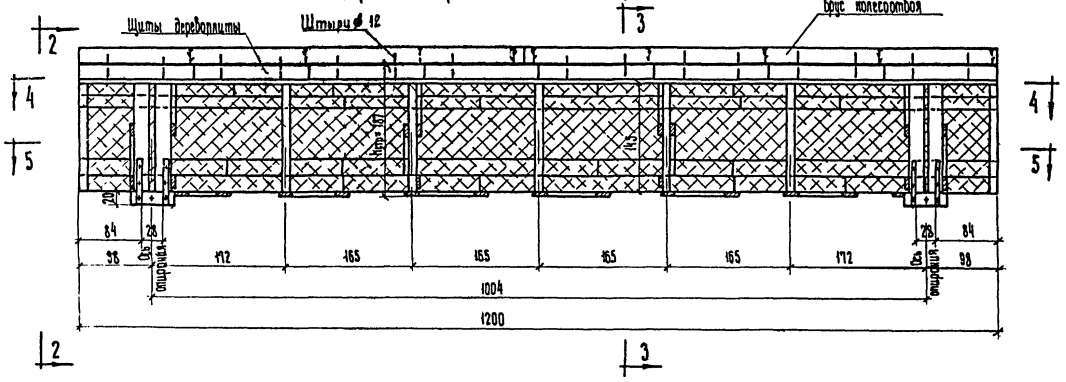

Г-6

Вид по 2-2

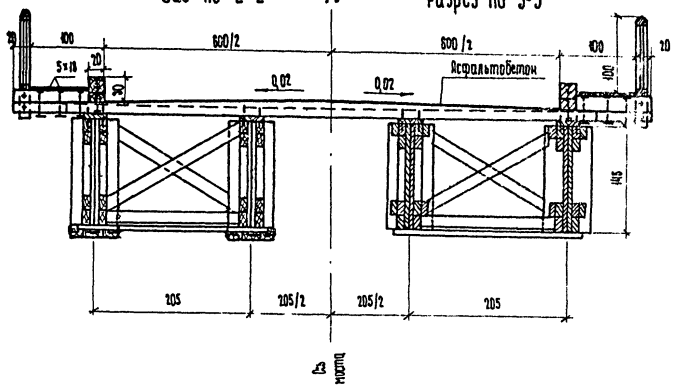

Разрез по 3-3

Г-7

Вид по 2-2

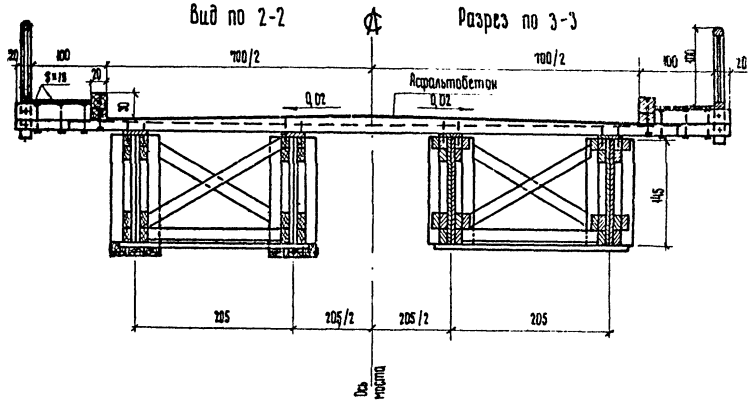

Разрез по 3-3

План деревоплиты проезжей части

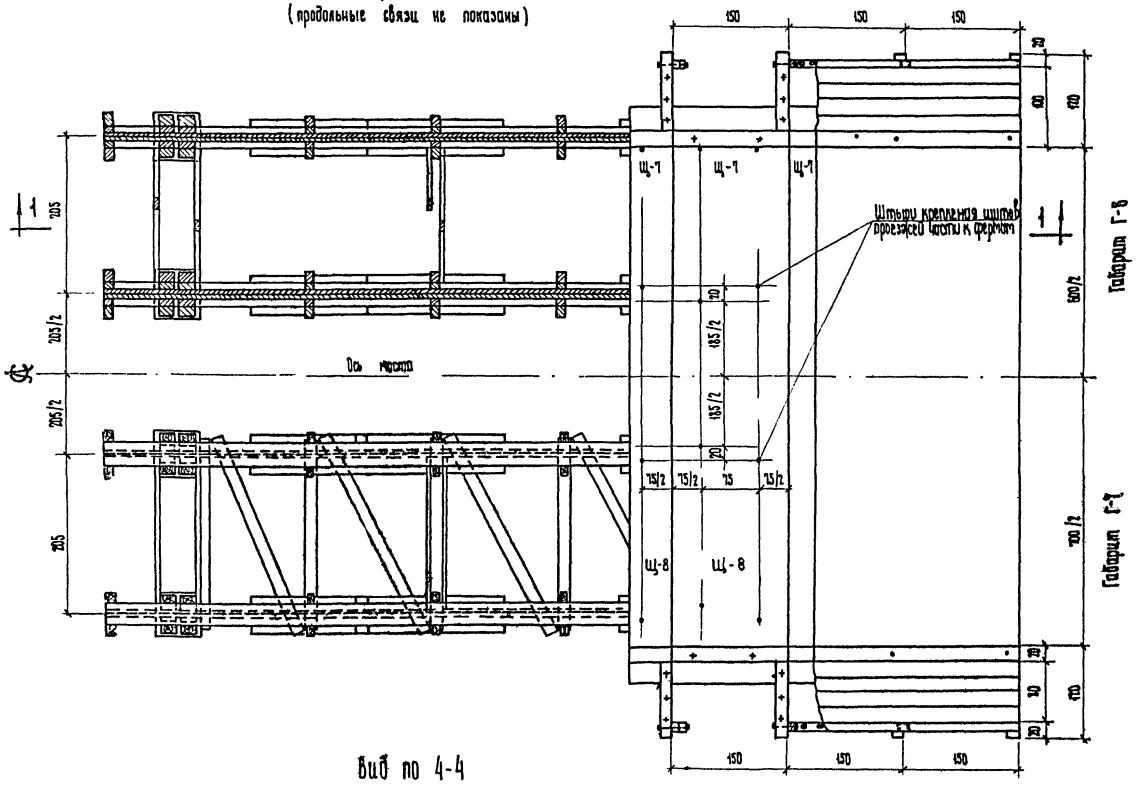

Разрез по 5-5
(продольные связи не показаны)

Вид по 4-4

Примечания.

1. Детали водоотвода приведены на листе № 55.
2. Все размеры — в см.

Экспликация монтажных элементов

Тип проезжей части	№№ п/п	Наименование элементов	Количество шт.	Вес 1 элемента, т	Примечания	№№ листов
Деревоплита с асфальтобетонным покрытием	1	Блоки ферм со связями	2	6,1	—	41,42
	2	Щиты проезжей части	8	1,41 / 1,61	для Г-6 / для Г-7	38
	3	Колесоотбойе	4	до 0,18	—	49,50
	4	Перильное стойки	16	0,02	—	51,52
	5	Панели перил	16	0,05	—	51,52
	6	Доски настила тротуаров	—	—	—	49,50

СДП 1967г.	Деревянные мосты на автомобильных дорогах	Пролетное строение длиной 12,0м из дощато-гвоздевых ферм. Габариты Г-6 и Г-7 Общий вид.	Масштаб 1:50 552	40

Министерство транспортного строительства СССР
Подготовлено проектным отделом ГПИ Союздорпроект, Киевский филиал
Начальник проектного отдела Ковальский
Главный инженер проекта Фокс
Руководитель группы Зорило
Проверил Фукс
Составил
Главный специалист Никитина
Инженер Пошивайло

Фасад

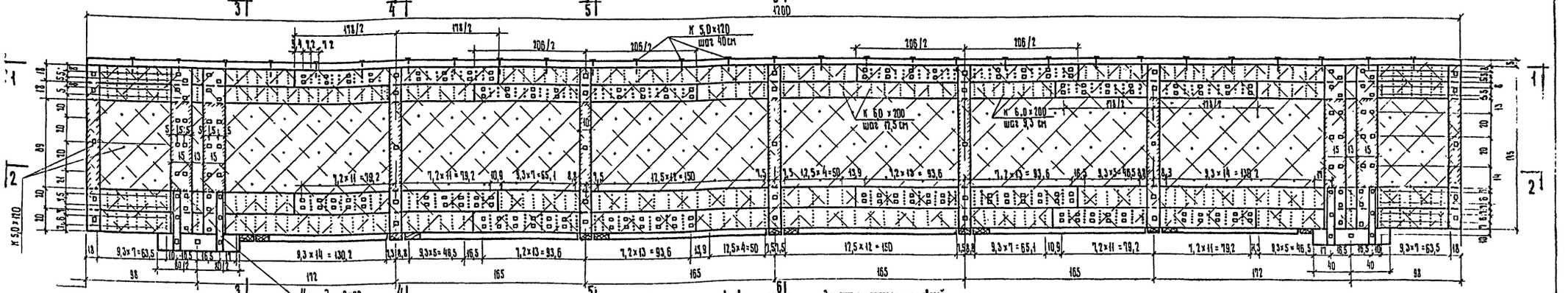

Разрез по 1-1

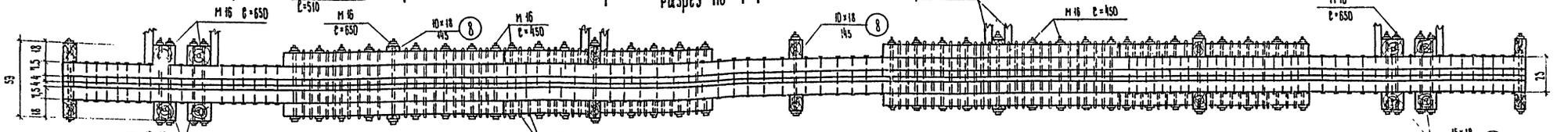

Разрез по 2-2

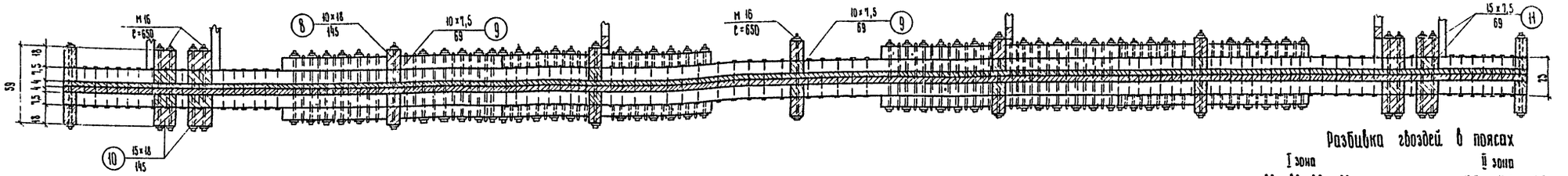

Разбивка гвоздей в поясах

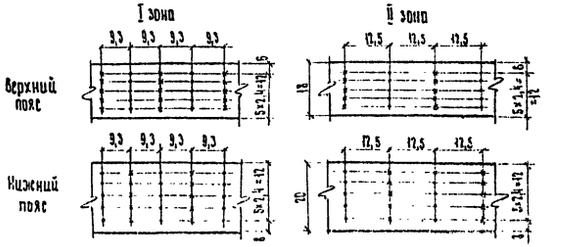

Вид по А-А

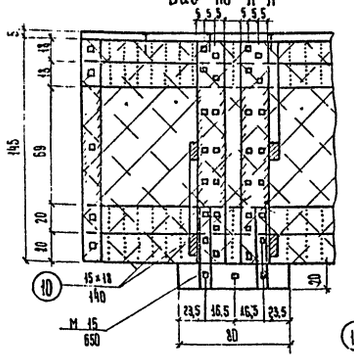

Разрез по 3-3

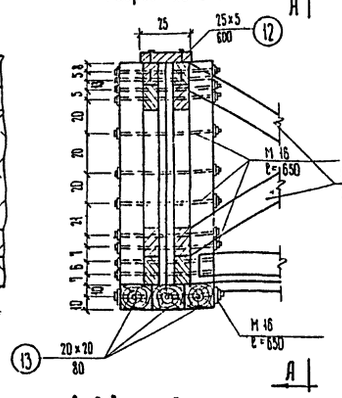

Разрез по 4-4

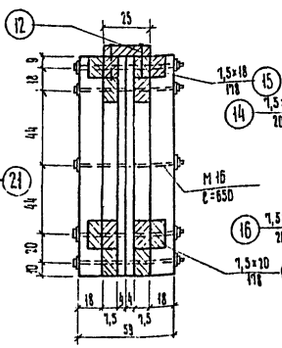

Разрез по 5-5

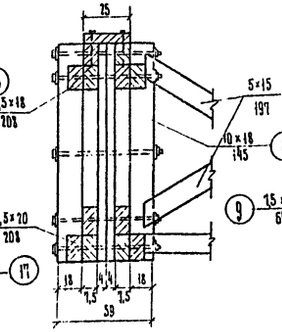

Разрез по 6-6

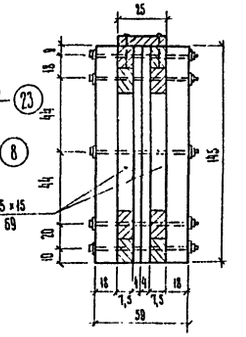

Накладка

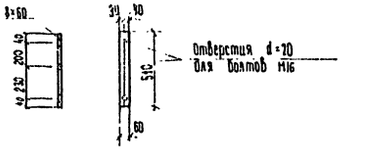

Схема разбивки стыков и зоны гвоздевого забоя

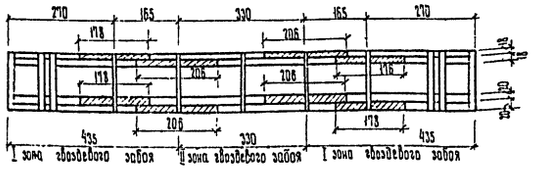

Разбивка шагелей и болтов в накладках

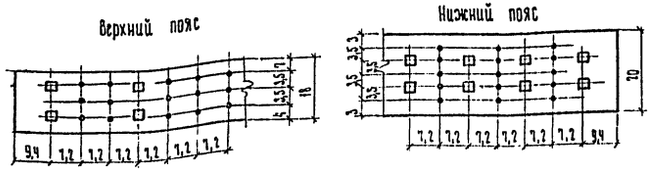

Примечания.

1. Доски в стыках верхнего пояса тщательно приторцевать.
2. Гвозди в стенке фермы размещаются через одну доску по диагонали.
3. Все размеры - в см, металлоизделий - в мм.

СДП 1967г.	Деревянные мосты на автомобильных дорогах	Пролетное строение длиной 12,0 м из дощато-гвоздевых ферм. Габариты Г-6 и Г-7 Конструкция фермы	Масштаб 1:25 552

Главный инженер проекта Никитина
Главный специалист Пронкин
Гл. инженер проекта Бойтов
Провер. Составил
Рабочий Бородо
Рабочий Фунс
Начальник мостового отдела Гл. специалист отдела Гл. инженер проекта
Главдорстройпроект ГПИ «Союздорпроект» Киевский филиал
Министерство транспортного строительства СССР

План продольных связей (вид снизу)

М 1:25

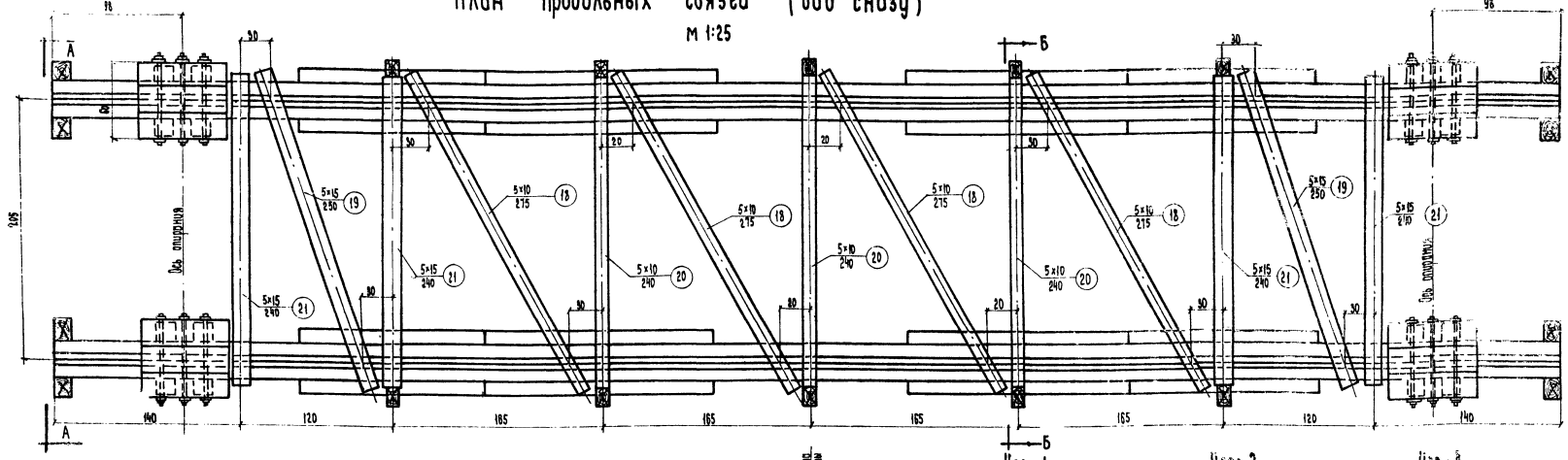

Схема разбивки связей

М 1:50

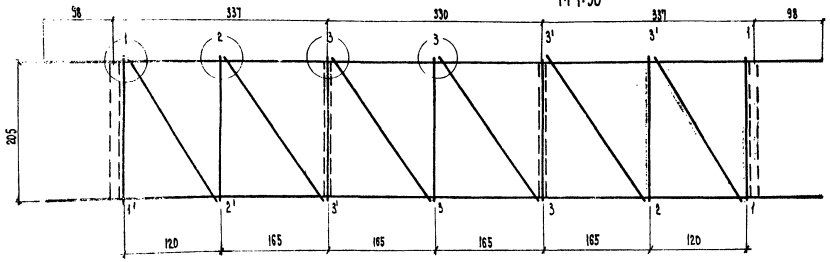

Узел 1

М 1:12

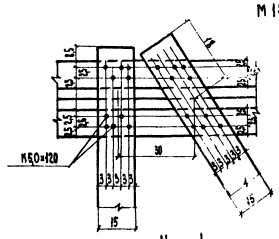

Узел 2

М 1:12

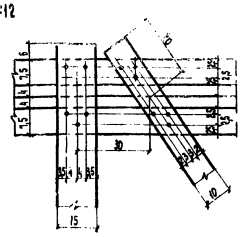

Узел 3

М 1:12

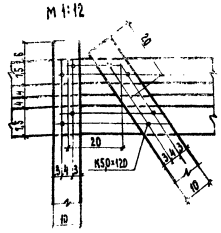

Узел 4

М 1:12

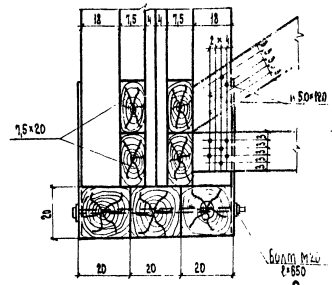

Узел 5

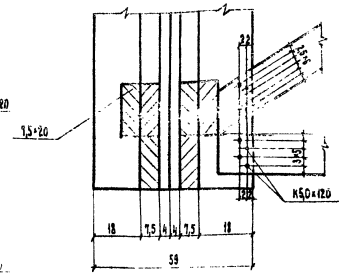

Поперечные связи

Вид по А-А

(концевые ребра жесткости не показаны)

М 1:25

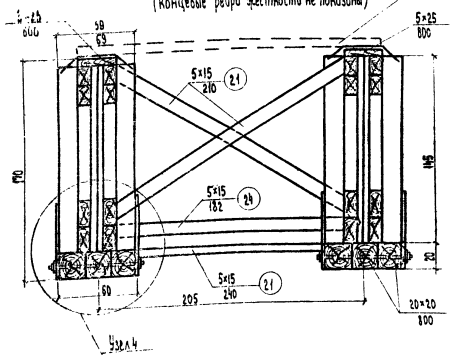

Временная распорка сеч. 5×15, l=245 в местах установки поперечных связей снимать после монтажа и прикрепления щитов проезжей части

Разрез по Б-Б

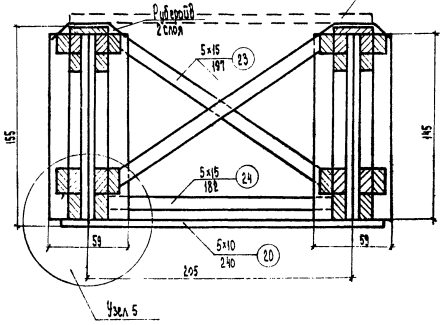

Примечания.

1. Прикрепления раскосов продольных связей в узлах 2', 3' аналогичны прикреплениям в узлах 1, 2, 3.
2. Обеспечить плотное примыкание подбалок к опорным стойкам и поясам.
3. Все размеры - в см, металлоизделий - в мм.

СДП 1967 г.	Деревянные мосты на автомобильных дорогах	Пролетное строение длиной 12,0 м из дощато-гвоздевых ферм. Габариты Г-6 и Г-7. Конструкция связей.	Масштаб 1:25, 1:50; 1:11 552 / 42

Инженерно-технический центр Гипродорстроя МТД Минавтотрансстроя РСФСР

Главный инженер проекта Никитина

Главный специалист Ярцев

Проверил Остапчук

Главный специалист Бородко

Инженер Фукс

Лесоматериал

№№ п/п	Наименование элементов	Сечение, см	Длина, см	Количество, шт. на ферму	Количество, шт. на блок	Количество, шт. на пролет	Объем, м³ на ферму	Объем, м³ на блок	Объем, м³ на пролет
	Фермы								
1	Брусья верхнего пояса	7,5×18	270	4	8	16	0,15	0,30	0,60
2	Брусья верхнего пояса	7,5×18	435	4	8	16	0,25	0,50	1,00
3	Брусья верхнего пояса	7,5×18	495	4	8	16	0,27	0,54	1,08
4	Брусья нижнего пояса	7,5×20	270	4	8	16	0,16	0,32	0,64
5	Брусья нижнего пояса	7,5×20	435	4	8	16	0,26	0,52	1,04
6	Брусья нижнего пояса	7,5×20	495	4	8	16	0,30	0,60	1,20
7	Доски стенки	4×20	$l_{ср}$=202	83	166	332	1,34	2,68	5,36
8	Ребра жесткости в пролете	10×18	145	14	28	56	0,36	0,72	1,44
9	Прокладки ребер жесткости	10×7,5	63	14	28	56	0,07	0,14	0,28
10	Опорные стойки	15×18	145	8	16	32	0,31	0,62	1,24
11	Прокладки опорных стоек	7,5×15	63	8	16	32	0,06	0,12	0,24
12	Защитная доска	5×25	600	2	4	8	0,15	0,30	0,60
13	Подбалки	20×20	80	6	12	24	0,19	0,38	0,76
14	Накладки стыков поясов	7,5×18	206	4	8	16	0,11	0,22	0,44
15	Накладки стыков поясов	7,5×18	178	4	8	16	0,10	0,20	0,40
16	Накладки стыков поясов	7,5×20	206	4	8	16	0,12	0,24	0,48
17	Накладки стыков поясов	7,5×20	178	4	8	16	0,11	0,22	0,44
	Итого						4,31	8,62	17,24
	Связи								
18	Раскосы продольных связей	5×10	275	—	4	8	—	0,06	0,12
19	Раскосы продольных связей	5×15	250	—	2	4	—	0,04	0,08
20	Распорки продольных связей	5×10	240	—	3	6	—	0,04	0,08
21	Распорки продольных связей	5×15	240	—	4	8	—	0,07	0,14
22	Раскосы поперечных связей	5×15	210	—	4	8	—	0,06	0,12
23	Раскосы поперечных связей	5×15	197	—	4	8	—	0,06	0,12
24	Распорки поперечных связей	5×15	182	—	4	8	—	0,05	0,10
25	Распорки поперечных связей	5×15	167	—	2	4	—	0,03	0,06
	Итого на связи							0,41	0,82
	Всего на пролетное строение								18,06

Металлоизделия

№№ п/п	Наименование элементов	Сечение, мм	Длина, мм	Количество, шт. на ферму	Количество, шт. на блок	Количество, шт. на пролет	Вес, кг на ферму	Вес, кг на блок	Вес, кг на пролет
	Фермы								
	Болты скрепляющие								
1	Стыковые накладки с поясами	М18	450	152	304	608	172,5	345,0	690,0
2	Опорные стойки со стенкой	М16	650	70	140	280	95,0	190,0	380
3	Ребра жесткости со стенкой	М16	650	70	140	280	95,0	67,8	135,6
4	Подбалки	М16	850	6	12	24	8,1	16,2	32,4
5	Нагели в стыках поясов	ф12	390	352	704	1408	155,0	310,0	620,0
6	Накладки	-8×60	510	8	16	32	19,6	39,2	78,4
	Гвозди скрепляющие								
7	Доски стенок	К 5,0×120	108	216	432		2,0	4,0	8,0
8	Защитные доски с поясами	К 5,0×120	58	116	232		1,1	2,2	4,4
9	Пояса со стенкой	К 6,0×200	1410	2820	5640		62,0	124,0	248,0
	Итого на фермы						540,0	1080,0	2296,8
	в том числе: болтов						296,0	592,0	1338,0
	нагелей						155,0	310,0	620,0
	гвоздей						66,1	130,2	260,4
	Связи								
	Гвозди прикрепляющие								
10	Распорки и раскосы продольных связей	К 5,0×120	—	180	360	—	3,4	6,8	
11	Распорки и раскосы поперечных связей	К 5,0×120	—	144	288	—	2,6	5,2	
	Итого на связи гвоздей						6,0	12,0	
	Всего на пролетное строение								2308,8
	в том числе: болтов								1338,0
	нагелей								620,0
	гвоздей								272,4
12	Штыри прикрепления щитов проезжей части к фермам	ф12	250	—	—	64	—	—	15,0
	Рубероид для защиты ферм от воды – 30 м²								

СДП 1961 г.	Деревянные мосты на автомобильных дорогах	Пролетное строение длиной 12,0 м из дощато-гвоздевых ферм. Габариты Г-6 и Г-7. Спецификации.	Масштаб — 552 43

Продольный разрез по 1-1
(перильное ограждение не показано)

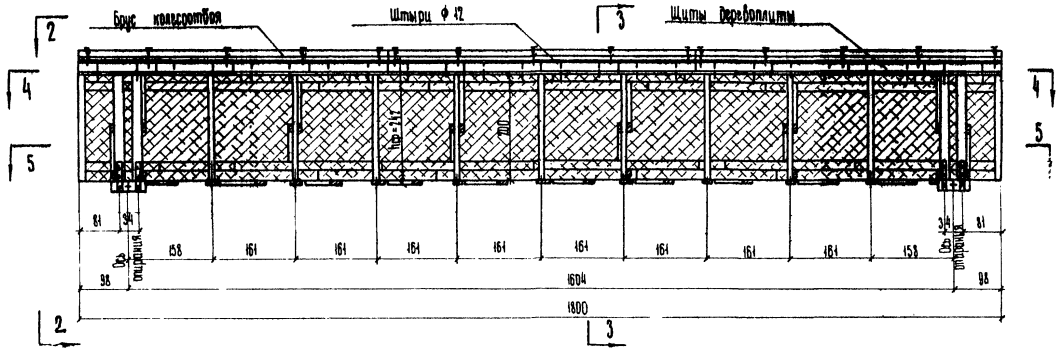

Разрез по 5-5
(продольные связи не показаны)

План
деревоплиты проезжей части

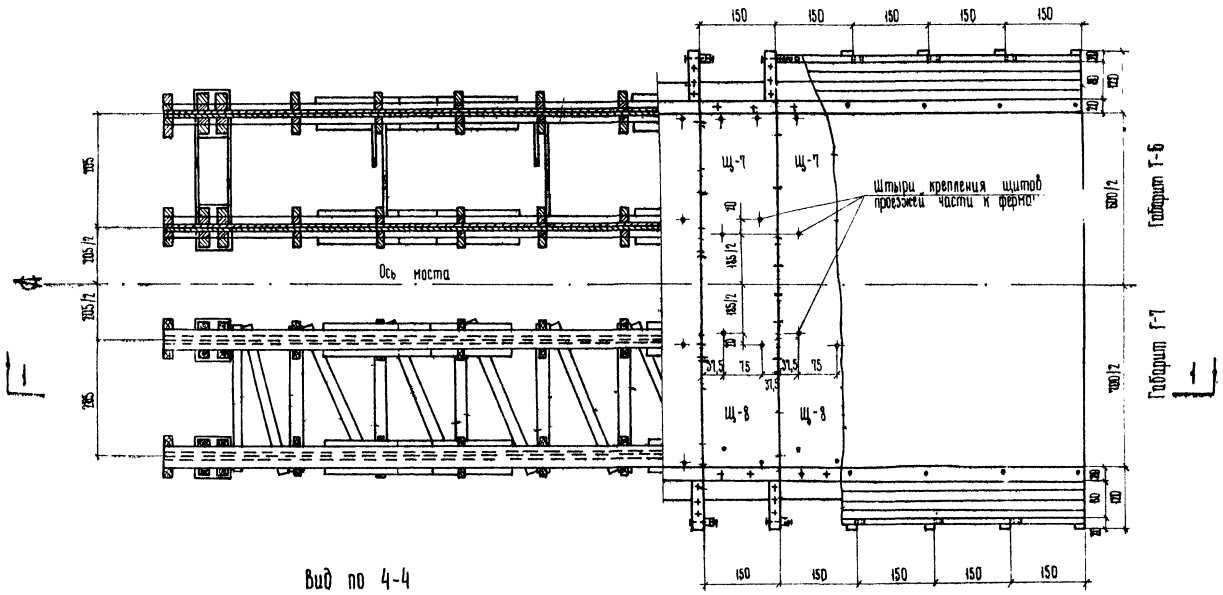

Вид по 4-4
(поперечные связи не показаны)

Примечания.
1. Детали водоотвода приведены на листе № 55.
2. Все размеры - в см.

Г-6
Вид по 2-2 Разрез по 3-3

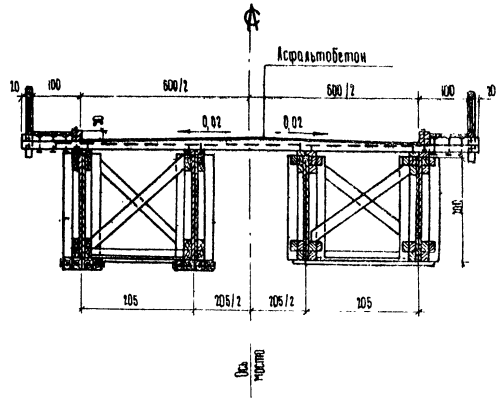

Г-7
Вид по 2-2 Разрез по 3-3

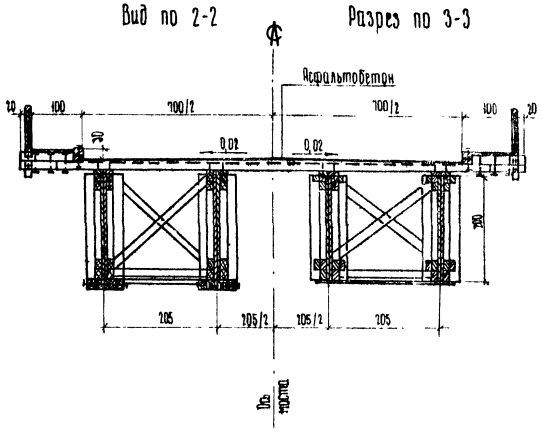

Экспликация монтажных элементов

Тип проезжей части	№№ п/п	Наименование элементов	Количество, шт	Вес 1 элемента, т	Примечания	№№ листов
Деревоплита с асфальтобетонным покрытием	1	Блоки ферм со связями	2	14,5	—	45, 46
	2	Щиты проезжей части	12	1,44 / 1,61	Для Г-6 / Для Г-7	53, 54
	3	Колесоотбой	6	до 0,18	—	49, 50
	4	Перильные стойки	24	0,02	—	51, 52
	5	Панели перил	24	0,05	—	51, 52
	6	Доски настила тротуаров	—	—	—	49, 50

СДП	Деревянные мосты на автомобильных дорогах	Пролетное строение длиной 18,0м из дощато-гвоздевых ферм. Габариты Г-6 и Г-7. Общий вид.	Масштаб 1:75	
1967 г.			552	4

Министерство транспортного строительства СССР
Гипродорнии Киевский филиал

Монтажная схема фермы

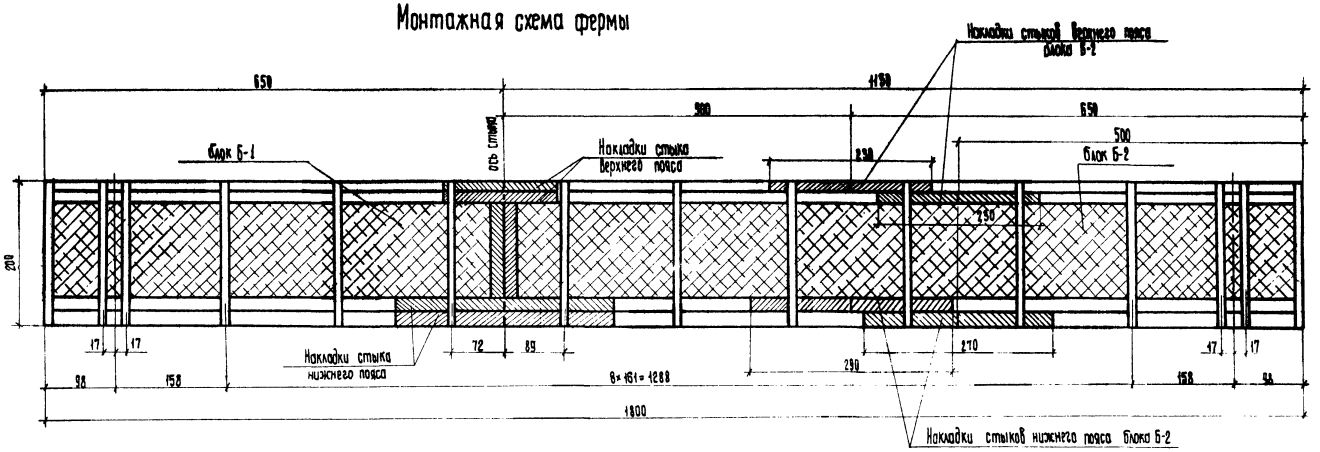

Конструкция стыка фермы

Фасад

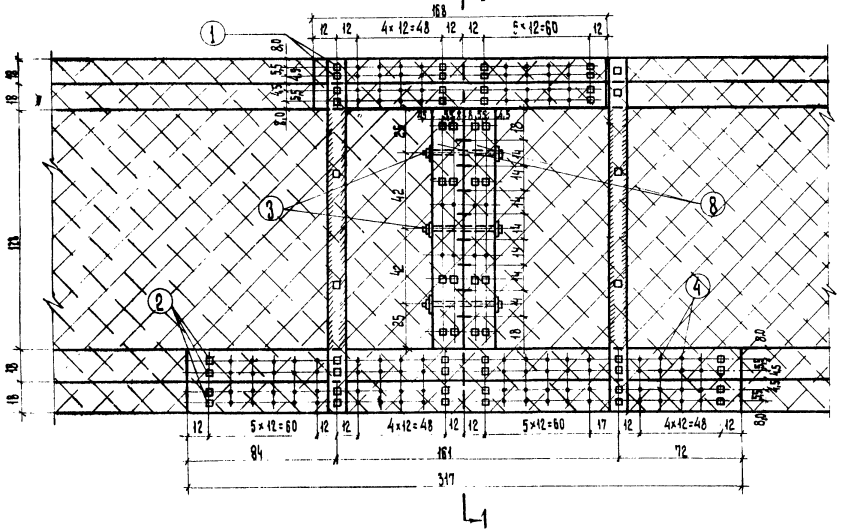

Сечение 1-1

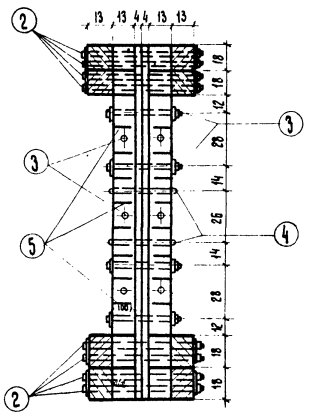

Спецификация металлоизделий

№№ поз.	Наименование элементов	Диаметр, мм	Длина, мм	Вес 1 погон. метра, кг	Количество, шт.	Вес, кг
1	Болты поясов	М19	1100	2,83	12	34,0
2	Болты поясов	М19	650	1,83	28	51,2
3	Болты накладок	М19	400	1,28	22	28,2
4	Нагели (круглые)	ф19	350	0,78	8	6,3
5	Нагели (пластинчатые)	6×80×100		0,38	8	3,0
Итого:						122,7

Спецификация лесоматериала

№№ поз.	Наименование элементов	Сечение, см	Длина, см	Количество, шт.	Объем, м³
6	Накладки стыка верхнего пояса	13×18	168	4	0,16
7	Накладки стыка нижнего пояса	13×18	317	4	0,30
8	Накладки стыка стенки	13×18	194	4	0,13
Итого					0,59

Примечания.

1. Конструкцию стенки, поясов и связей фермы см. на листах №№ 45,46.
2. Стыки поясов блока Б-2 чаленной фермы выполняются так же, как стыки в средних панелях цельной фермы (см. лист №45).
3. Все размеры - в см, металлоизделий - в мм.
4. Гнезда под шпонки стыка нарезать по кондуктору для обеспечения надежного совпадения на монтаже.

СДП 1967г.	Деревянные мосты на автомобильных дорогах	Пролетное строение длиной 18,0м из дощато-гвоздевых ферм. Габариты Г-6 и Г-7. Конструкция стыка фермы.	Масштаб 1:20 552 47

Главный инженер проекта Ю. Ромашкевич
Гл. специалист отдела Ю. Ромашкевич
Инженер-проектировщик Ю. Ромашкевич
Инженер-проектировщик Ю. Ромашкевич
Инженер-проектировщик

Лесоматериал

№№ п/п	Наименование элементов	Сечение, см	Длина, см	Количество, шт. На ферму	На блок	На пролет	Объем, м³ На ферму	На блок	На пролет
	Фермы								
1	Брусья верхнего пояса	13×18	578	4	8	16	0,54	1,08	2,16
2	Брусья верхнего пояса	13×18	644	4	8	16	0,60	1,20	2,40
3	Брусья верхнего пояса	13×18	417	2	4	8	0,20	0,40	0,80
4	Брусья верхнего пояса	13×18	256	2	4	8	0,12	0,24	0,48
5	Брусья верхнего пояса	13×18	483	2	4	8	0,23	0,46	0,92
6	Брусья нижнего пояса	13×18	578	4	8	16	0,52	1,04	2,08
7	Брусья нижнего пояса	13×18	417	2	4	8	0,20	0,40	0,80
8	Брусья нижнего пояса	13×18	644	4	8	16	0,60	1,20	2,40
9	Брусья нижнего пояса	13×18	483	2	4	8	0,23	0,46	0,92
10	Брусья нижнего пояса	13×18	256	2	4	8	0,12	0,24	0,48
11	Доски стенки	4×20	Vср=283	127	254	508	2,90	5,80	11,60
12	Ребра жесткости в пролете	10×18	200	22	44	88	0,80	1,60	3,20
13	Прокладки ребер жесткости	10×13	128	22	44	88	0,38	0,76	1,52
14	Опорные стойки	15×18	200	8	16	32	0,43	0,86	1,72
15	Прокладки опорных стоек	15×13	128	8	16	32	0,21	0,42	0,84
16	Защитная доска	5×18	600	6	12	24	0,32	0,65	1,30
17	Подбалки	10×20	80	8	16	32	0,23	0,46	0,92
18	Накладки стыков поясов	13×18	173	2	4	8	0,08	0,16	0,32
19	Накладки стыков поясов	13×18	230	6	12	24	0,32	0,64	1,28
20	Накладки стыков поясов	13×18	210	2	4	8	0,10	0,20	0,40
21	Накладки стыков поясов	13×18	192	2	4	8	0,09	0,18	0,36
22	Накладки стыков поясов	13×18	290	2	4	8	0,14	0,27	0,54
23	Накладки стыков поясов	13×18	270	4	8	16	0,25	0,50	1,00
24	Накладки стыков поясов	13×18	230	2	4	8	0,11	0,22	0,44
	Итого:						9,72	19,44	38,90
	Связи								
25	Раскосы продольных связей	5×20	280	—	8	16	—	0,22	0,45
26	Раскосы продольных связей	5×20	260	—	2	4	—	0,05	0,10
27	Распорки продольных связей	5×20	250	—	11	22	—	0,27	0,55
28	Распорки поперечных связей	5×15	170	—	8	16	—	0,10	0,20
29	Раскосы поперечных связей	5×15	235	—	8	16	—	0,15	0,30
30	Раскосы поперечных связей	5×15	245	—	4	8	—	0,07	0,15
	Итого на связи								1,75
	Итого на пролетное строение								40,70

Металлоизделия

№№ п/п	Наименование элементов	Сечение, мм	Длина, мм	Количество, шт. На ферму	На блок	На пролет	Вес, кг На ферму	На блок	На пролет
	Фермы								
	Болты скрепляющие								
1	Стыковые накладки с поясами	м16	850	118	236	472	160,0	320,0	640,0
2	Опорные стойки со стенкой	м20	750	72	144	288	173,5	347,0	694,0
3	Ребро жесткости со стенкой	м20	750	66	132	264	159,0	318,0	63,6
4	Подбалки	м20	750	6	12	24	14,5	29,0	58,0
5	Нагели в стыках поясов	ф16	610	446	892	1784	430,0	860,0	1720,0
6	Накладка	-8×60	510	8	16	32	19,6	39,2	78,4
	Гвозди скрепляющие								
7	Доски стенок	К 5.0×120		1490	2980	5960	27,3	54,5	109,0
8	Защитные доски с поясами	К 5.0×120		180	360	720	3,3	6,6	13,2
9	Пояса со стенкой	К 5.0×150		5140	10280	20560	119,2	238,4	476,8
	Итого на фермы						1085,0	2170,0	4425,4
	В том числе: болтов						478,0	956,0	2028,0
	нагелей						430,0	860,0	1720,0
	гвоздей						149,8	299,5	599,0
	Связи								
	Гвозди прикрепляющие								
10	Распорки и раскосы продольных связей	К 5.0×120		—	520	1040	—	9,5	19,0
11	Распорки и раскосы поперечных связей	К 5.0×120		—	108	216	—	2,0	4,0
	Итого на связи гвоздей								23,0
	Всего на пролетное строение								4486,4
	В том числе: болтов								2028,0
	нагелей								1758,0
	гвоздей								622,0
12	Штыри прикрепления щитов проезжей части к фермам	ф16	250	—	—	96	—	—	38,0
	Рубероид для защиты ферм от воды — 72 м²								

СДП 1967г.	Деревянные мосты на автомобильных дорогах	Пролетное строение длиной 18,0м из дощато-гвоздевых ферм. Габариты Г-6 и Г-7. Спецификации.	Масштаб — 552 / 48

Сельское Пашковский
Проверил Гостовский
Выполнил Фуцс
Главный специалист отдела Мостовой отдела Главный инженер проекта
Гипротранспроект ГПИ Автодорпроект Киевский филиал
Министерство транспортного строительства СССР

Тип 1

(при проезжей части в виде щитов деревоплиты)

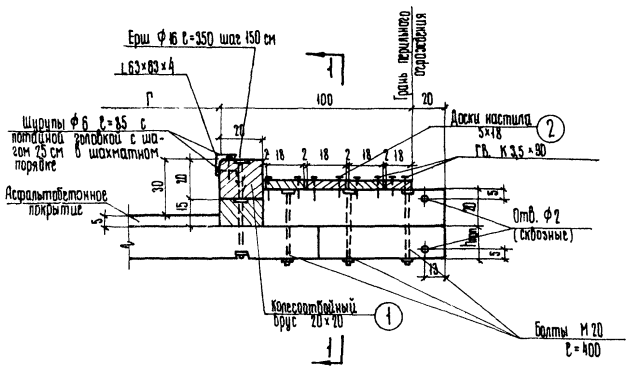

Разрез по 1-1

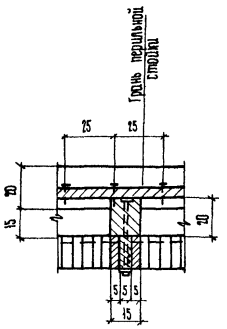

Тип 3

(при проезжей части в виде одиночного дощатого настила по сплошному накату)

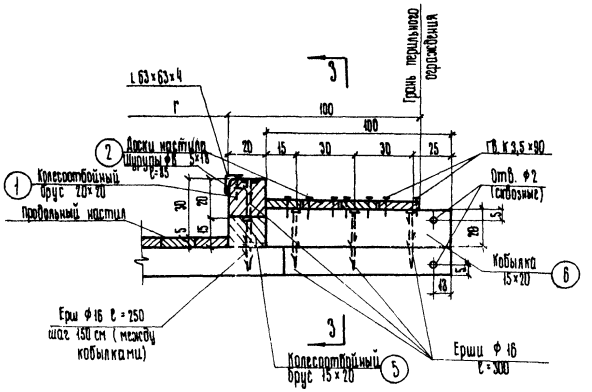

Разрез по 3-3

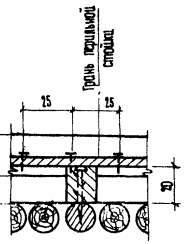

Тип 2

(при проезжей части в виде двойного дощатого настила по поперечинам)

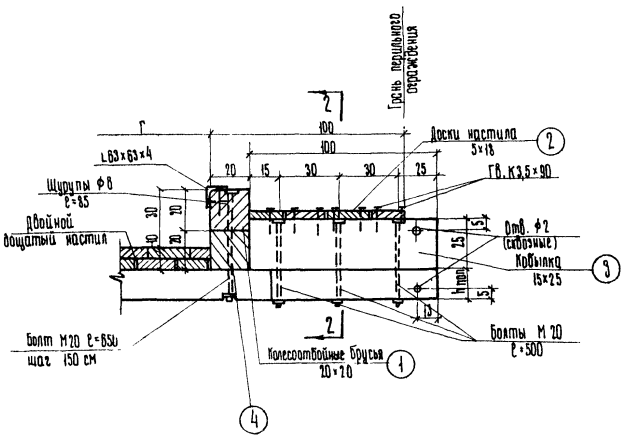

Разрез по 2-2

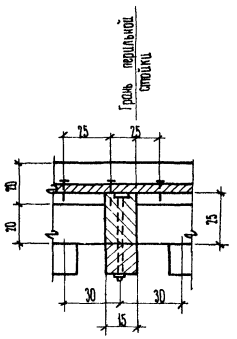

Примечания.

1. Работать совместно с листом № 50.
2. В тротуарах по типу 1 нижний колесоотбойный брус, кобылки и болты, прикрепляющие их к щиту деревоплиты, учтены в спецификации щитов.
3. Все размеры - в см, металлоизделий - в мм.

СДП 1967г.	Деревянные мосты на автомобильных дорогах	Пролетные строения длиной 6,0; 9,0; 12,0 и 18,0 м. Габариты Г-6 и Г-7. Конструкция тротуаров	Масштаб 1:20	
			552	49

Главный инженер	Мартынов	Кременчугская
Руководитель мастерской	Проверил	Составил
Главный специалист отдела	Барило	Фукс
Главный инженер проекта		
Главный мастер отдела		
Гипротрансмост, Киевский филиал		
Министерство транспортного строительства СССР		

Спецификация пиломатериалов тротуаров на одно пролетное строение длиной 6,0; 9,0; 12,0 и 18,0 м

Тип	NN п/п	Наименование элементов	NN позиций	L=6,0м Сечение, см	Длина, см	Количество, шт.	Объем, м³	L=9,0м Сечение, см	Длина, см	Количество, шт.	Объем, м³	L=12,0м Сечение, см	Длина, см	Количество, шт.	Объем, м³	L=18,0м Сечение, см	Длина, см	Количество, шт.	Объем, м³
I	1	Колесоотбойный брус (с фаской)	1	20×20	600	2	0,48	20×20	300 600	2 2	0,72	20×20	600	4	0,96	20×20	600	6	1,44
	2	Доски настила	2	5×18	600	8	0,43	5×18	—	—	0,65	5×18	600	16	0,86	5×18	600	24	1,30
		Итого					0,91				1,37				1,82				2,74
II	3	Колесоотбойный брус (с фаской)	1	20×20	600	2	0,48	20×20	300 600	2 2	0,72								
	4	Колесоотбойный брус	4	20×20	600	2	0,48	20×20	300 600	2 2	0,72								
	5	Доски настила	2	5×18	600	8	0,43	5×18	—	—	0,65								
	6	Кобылки	3	15×25	100	8	0,30	15×25	100	12	0,45								
		Итого					1,69				2,54								
III	7	Колесоотбойный брус (с фаской)	1	20×20	600	2	0,48	20×20	300 600	2 2	0,72								
	8	Колесоотбойный брус	5	15×20	600	2	0,36	15×20	300 600	2 2	0,54								
	9	Доски настила	2	5×18	600	8	0,43	5×18	—	—	0,65								
	10	Кобылки	6	15×20	100	8	0,24	15×20	100	12	0,36								
		Итого					1,51				2,27								

Спецификация металлоизделий тротуаров на одно пролетное строение длиной 6,0; 9,0; 12,0 и 18,0 м

Тип	NN п/п	Металлоизделия	Соединяемые элементы	L=6,0м Сечение, мм	Длина, мм	Количество, шт.	Вес, кг	L=9,0м Сечение, мм	Длина, мм	Количество, шт.	Вес, кг	L=12,0м Сечение, мм	Длина, мм	Количество, шт.	Вес, кг	L=18,0м Сечение, мм	Длина, мм	Количество, шт.	Вес, кг
I	1	Ерши	Брусья колесоотбоя между собой	ф16	350	8	3,42	ф16	350	12	5,13	ф16	350	16	6,84	ф16	350	24	10,26
	2	Гвозди	Настил тротуара с кобылкой	К 3,5×90		384	2,65	К 3,5×90		576	3,98	К 3,5×90		768	5,30	К 3,5×90		1152	7,96
	3	Уголок	———	L63×63×4	6000	2	46,80	L63×63×4	9000	2	70,20	L63×63×4	12000	2	93,60	L63×63×4	18000	2	140,40
	4	Шурупы	Брусья колесоотбоя с уголком	ф6	85	50	0,72	ф6	85	75	1,08	ф6	85	100	1,44	ф6	85	150	2,16
		Итого					53,59				80,39				107,18				160,78
II	5	Болты	Брусья колесоотбоя с поперечинами	М20	650	8	13,72	М20	650	12	20,60								
	6	Болты	Кобылки с поперечинами	М20	500	24	32,35	М20	500	36	48,53								
	7	Гвозди	Настил тротуара с кобылкой	К 3,5×90		384	2,65	К 3,5×90		576	3,98								
	8	Уголок	———	L63×63×4	6000	2	46,80	L63×63×4	9000	2	70,20								
	9	Шурупы	Брусья колесоотбоя с уголком	ф6	85	50	0,72	ф6	85	75	1,08								
		Итого					96,24				144,39								
III	10	Ерши	Нижний брус колесоотбоя с накатом	ф16	250	6	1,94	ф16	250	9	2,91								
	11	Ерши	Кобылки с накатом и брусья колесоотбоя между собой	ф16	300	32	12,03	ф16	300	48	18,05								
	12	Гвозди	Настил тротуара с кобылкой	К 3,5×90		384	2,65	К 3,5×90		576	3,98								
	13	Уголок	———	L63×63×4	6000	2	46,80	L63×63×4	9000	2	70,20								
	14	Шурупы	Брусья колесоотбоя с уголком	ф6	85	50	0,72	ф6	85	75	1,08								
		Итого					64,14				96,22								

Примечание.

1. Тротуары по типу I устраиваются при проезжей части в виде деревоплиты; по типу II – при проезжей части в виде двойного дощатого настила по поперечинам; по типу III – при проезжей части в виде одиночного дощатого настила по сплошному накату.

СДП	Деревянные мосты на автомобильных дорогах	Пролетные строения длиной 6,0; 9,0; 12,0 и 18,0 м. Габариты Г-6 и Г-7. Тротуары. Спецификации.	Масштаб
1967г.			552

Министерство транспортного строительства СССР

Гипротрансстроймост ГПИ Союздорпроект

Главный инженер проекта Кабаков

Начальник мостового отдела Кабаков

Главный инженер проекта

Руководитель группы Провидин Соколова

Инженер Фукс

Инженер Тортоховская Кременчугская

Тип 1
(при проезжей части в виде щитов деревоплиты)

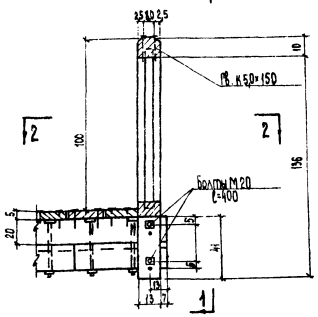

Вид по 1-1

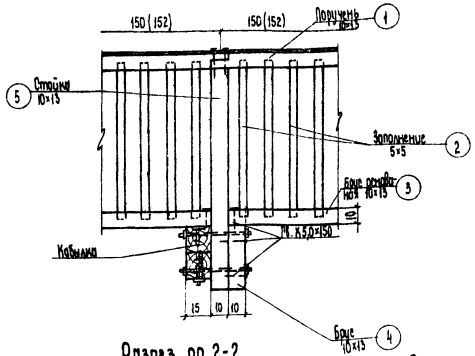

Тип 3
(при проезжей части в виде одиночного дощатого настила по сплошному накату)

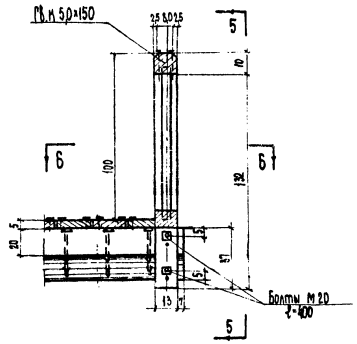

Вид по 5-5

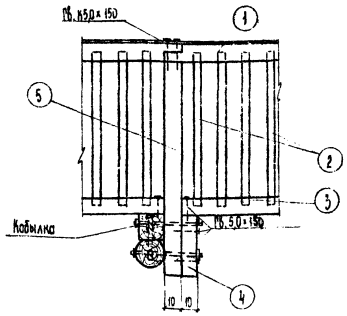

Разрез по 2-2
(настил не показан)

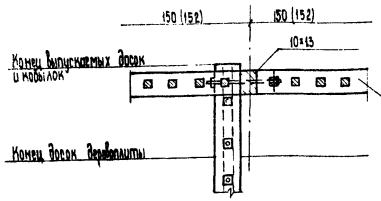

Сечение а-а

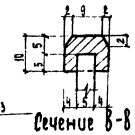

Сечение в-в

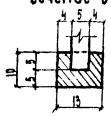

Панель перил П-1

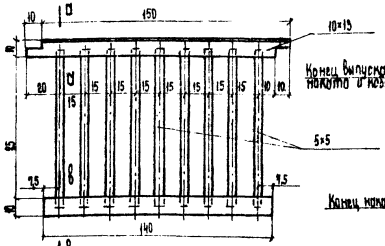

Вид по 6-6
(настил не показан)

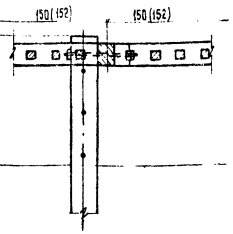

Тип 2
(при проезжей части в виде двойного дощатого настила по поперечинам)

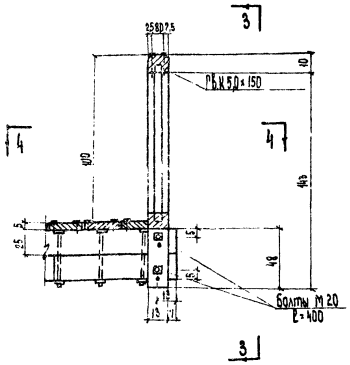

Вид по 3-3

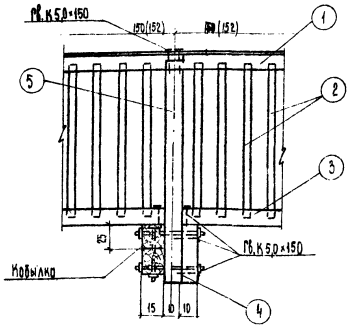

Разрез по 4-4
(настил не показан)

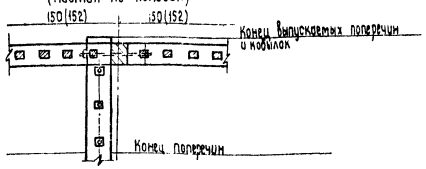

Монтажная схема перильного ограждения

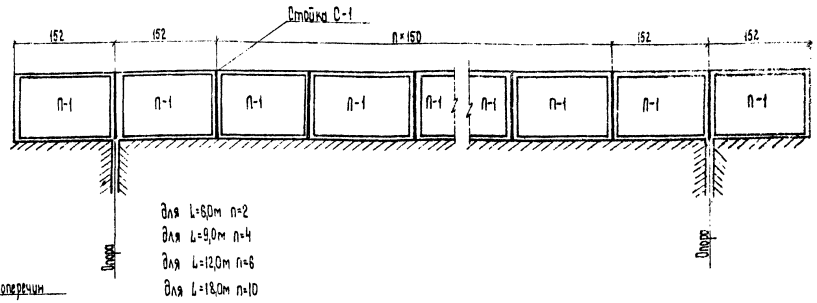

для L=6,0м n=2
для L=9,0м n=4
для L=12,0м n=6
для L=18,0м n=10

Примечания.

1. Работать совместно с листом №52.
2. В крайних панелях перил поручни укладываются на стойки с зазором 1см между поручнями.
3. В перильных стойках и брусьях отверстия для болтов сверлить по месту.
4. При транспортировании панели перил раскладываются планками.
5. Все размеры - в см, исключая болты - в мм.

СДП	Деревянные мосты на автомобильных дорогах	Пролетные строения длиной 6,0; 9,0; 12,0 и 18,0 м. Габариты Г-6 и Г-7 Конструкция перильного ограждения	Масштаб 1:20	552	51
1961г.					

Инженер Фрицштейн
Техник Протопопова
Чертил Крюкова
Проверил Ф. Ф. Ф.
Утв. Ф. Ф. Ф.
Главный инженер проекта Ф. Ф. Ф.
Главный специалист Ф. Ф. Ф.
Начальник отдела Ф. Ф. Ф.
Гипротрансмост Гипространсмост

Спецификация пиломатериалов перильного ограждения на одно пролетное строение длиной 6,0; 9,0; 12,0 и 18,0 м

№№ п/п	Наименование элементов		№№ поз.	Сечение, см	Длина, см	L = 6,0 м (панели П-1 - 8 шт.) Количество, шт.	Объем, м³	L = 9,0 м (панели П-1 - 12 шт.) Количество, шт.	Объем, м³	L = 12,0 м (панели П-1 - 16 шт.) Количество, шт.	Объем, м³	L = 18,0 м (панели П-1 - 24 шт.) Количество, шт.	Объем, м³
1	Панель П-1	Перильный поручень	1	10×13	150	8	0,16	12	0,23	16	0,32	24	0,48
2		Бруски заполнения	2	5×5	95	72	0,17	108	0,26	144	0,34	216	0,51
3		Брус основания	3	10×13	140	8	0,07	12	0,11	16	0,14	24	0,21
4		Брусок	4	10×13	48	8	0,05	12	0,07	16	0,10	24	0,15
5		Перильная стойка	5	10×13	143	8	0,15	12	0,22	16	0,30	24	0,44
Итого							0,65		0,94		1,30		1,94

Спецификация металлоизделий перильного ограждения на одно пролетное строение длиной 6,0; 9,0; 12,0 и 18,0 м

№№ п/п	Металлоизделия	Соединяемые элементы	Сечение, мм	Длина, мм	L = 6,0 м (панели П-1 - 8 шт.) Количество, шт.	Вес, кг	L = 9,0 м (панели П-1 - 12 шт.) Количество, шт.	Вес, кг	L = 12,0 м (панели П-1 - 16 шт.) Количество, шт.	Вес, кг	L = 18,0 м (панели П-1 - 24 шт.) Количество, шт.	Вес, кг
1	Болты	Стойка с бруском и кобылкой или поперечиной	20	400	16	17,60	24	26,40	32	35,20	48	52,80
2	Гвозди	Поручень со стойкой	5	150	32	0,74	48	1,11	64	1,48	96	2,22
3	Гвозди	Брусок с перильной стойкой и брусом основания	5	150	32	0,74	48	1,11	64	1,48	96	2,22
Итого						19,08		28,62		38,16		57,24

Примечания.

1. Работать совместно с листом №51.
2. В спецификации приведены объемы перильной стойки и бруска по максимальным длинам, точные размеры их указаны в конструкциях.

СДП 1967 г.	Деревянные мосты на автомобильных дорогах	Пролетные строения длиной 6,0, 9,0, 12,0 и 18,0 м. Перильное ограждение. Спецификации.	Масштаб 552 / 52

Гипротрансмост
Ленинградское отделение
Гипрогор
Гипрогорстроя
Ленинградского горисполкома
Гипрогорстроя
Ленинградского горисполкома
Гипрогорстроя
Ленинградского горисполкома

Г-6

Щиты Щ-5 и Щ-7

Разрез по 1-1

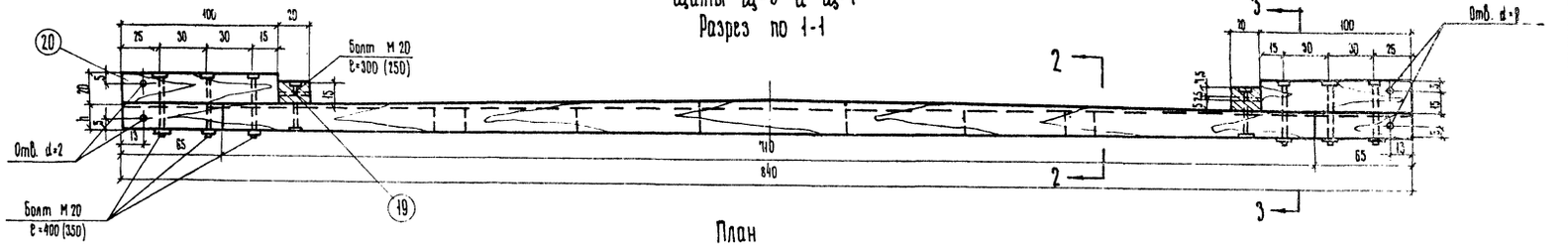

Разрез по 2-2

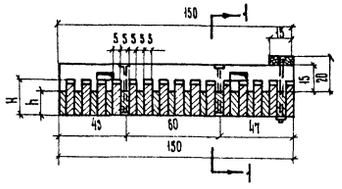

План

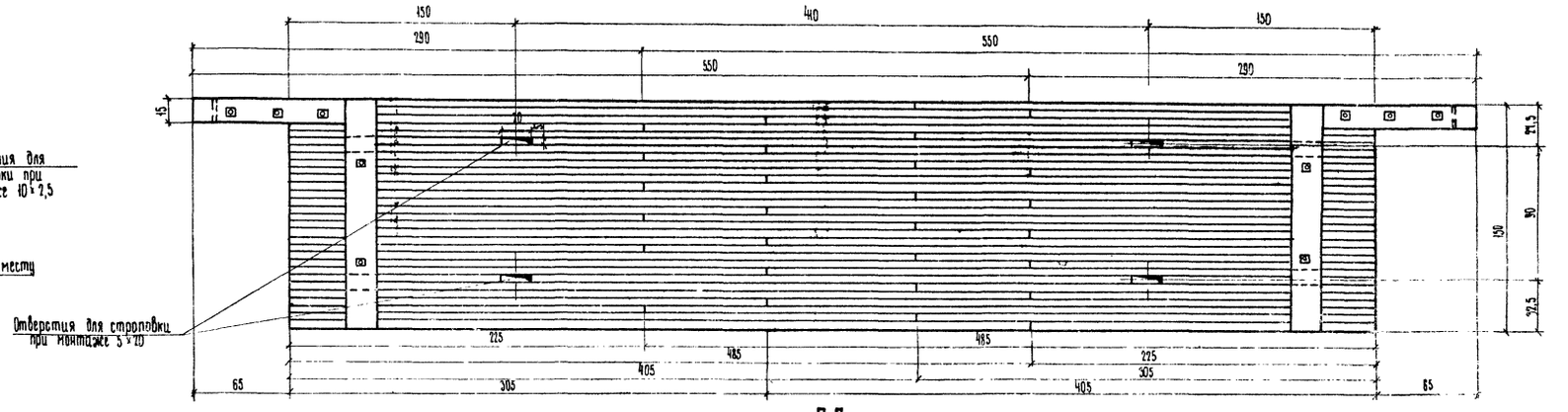

Разрез по 3-3

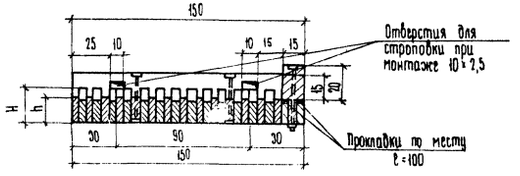

Г-7

Щиты Щ-6 и Щ-8

Разрез по 4-4

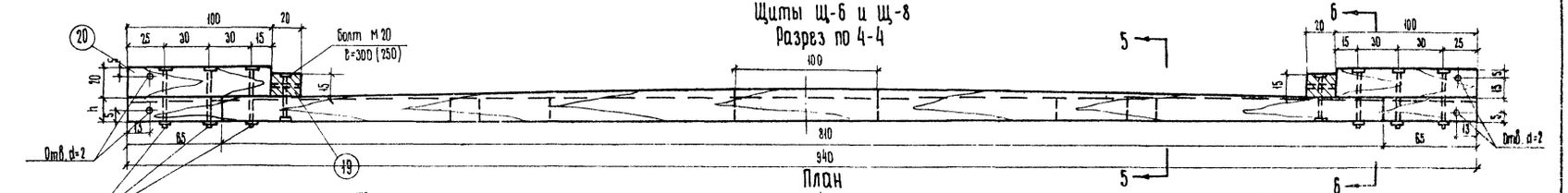

Разрез по 5-5

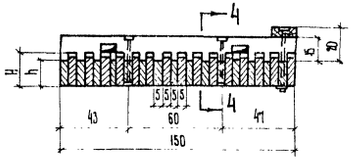

План

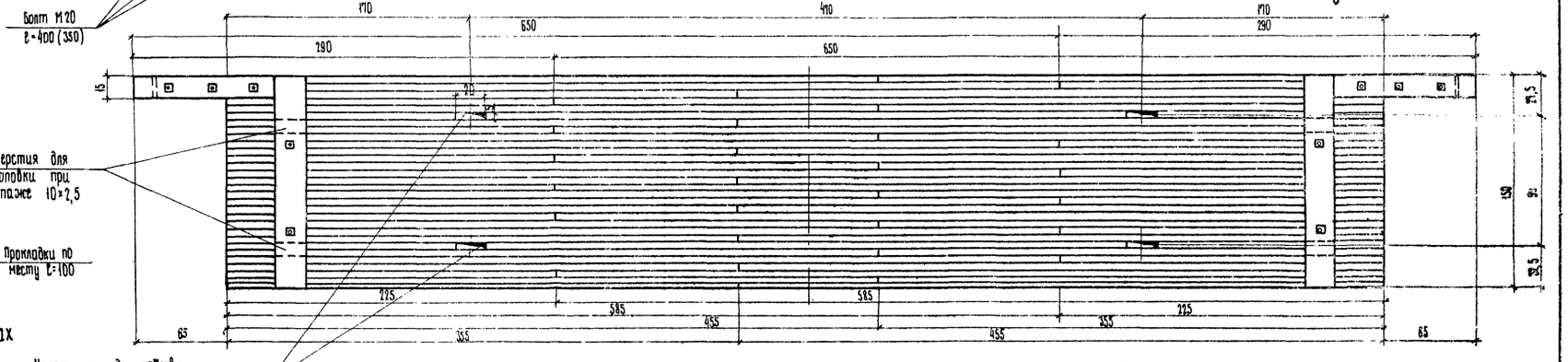

Разрез по 6-6

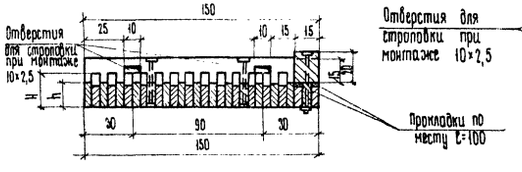

Деталь гвоздевого забоя в щитах

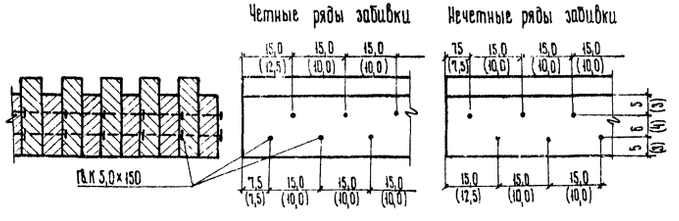

Примечания.

1. Работать совместно с листом N 54.
2. В таблице расположения досок в щитах, номера позиций, указанные в скобках, даны для досок, находящихся в створе, но не попавших в разрез.
3. Все размеры – в см, металлоизделий – в мм.
4. При неплотном касании щитов проезжей части к прогонам поставить по месту ерши d-16 с прокладками.
5. Верхнюю поверхность щитов за пределами колесоотбоя покрыть битумной обмазкой за два раза.

СДП 1967г.	Деревянные мосты на автомобильных дорогах	Пролетные строения длиной 8,0; 9,0; 12,0 и 18,0 м. Габариты Г-6 и Г-7. Щиты проезжей части Щ-5; Щ-6; Щ-7 и Щ-8.	Масштаб 1:25 552 53

Министерство транспортного строительства СССР
Гипротрансмост МТС СССР
Киевский филиал
Гл. инженер проекта Тесный
Нач. отдела Сергиенко
Нач. сектора Барыло
Инженер Сотовый
Инженер Фадеева
Инженер Пешковский

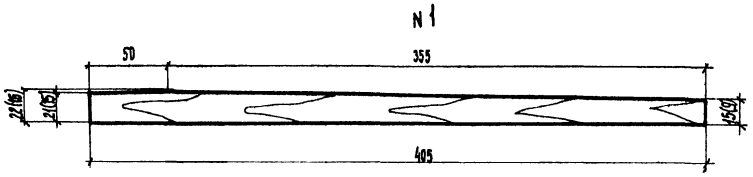

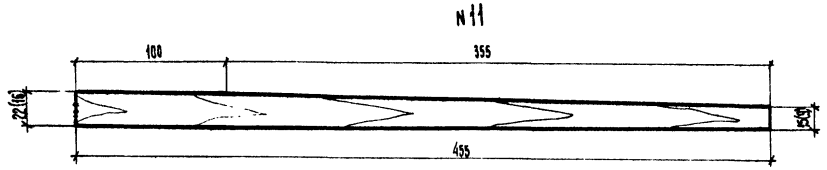

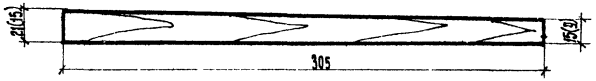

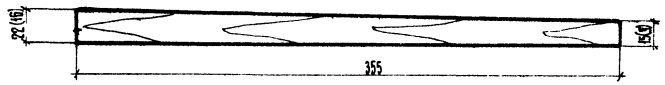

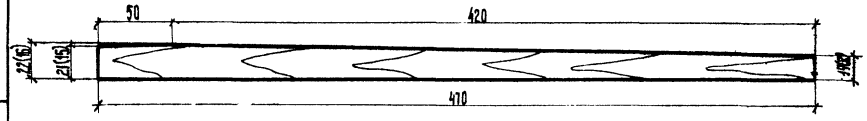

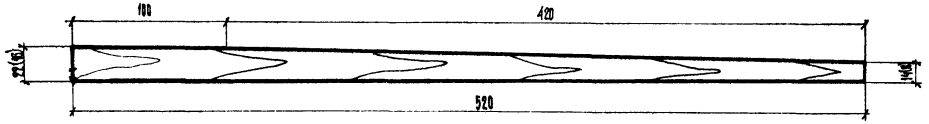

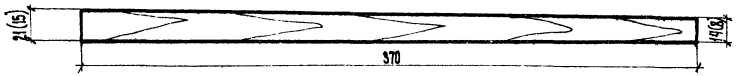

Спецификация пиломатериалов

NN п/п	Наименование элементов	NN позиций	Щит Щ-5				Щит Щ-7				NN п/п	Наименование элементов	NN позиций	Щит Щ-6				Щит Щ-8			
			Сечение, см	Длина, см	Количество, шт.	Объем, м³	Сечение, см	Длина, см	Количество, шт.	Объем, м³				Сечение, см.	Длина, см	Количество, шт.	Объем, м³	Сечение, см	Длина, см	Количество, шт.	Объем, м³
1	Доска	1	5×(9÷16)	405	14	0,366	5×(15÷22)	405	14	0,535	13	Доска	11	5×(9÷16)	455	14	0,422	5×(15÷22)	455	14	0,615
2	Доска	2	5×(9÷16)	305	14	0,256	5×(15÷21)	305	14	0,383	14	Доска	12	5×(9÷16)	355	14	0,310	5×(15÷22)	355	14	0,460
3	Доска	3	5×10	225	11	0,124	5×16	225	11	0,198	15	Доска	3	5×10	225	11	0,124	5×16	225	11	0,198
4	Доска	4	5×10	485	11	0,267	5×16	485	11	0,426	16	Доска	13	5×10	585	11	0,322	5×16	585	11	0,514
5	Доска	5	5×(8÷16)	370	2	0,042	5×(14÷20)	370	2	0,065	17	Доска	14	5×(8÷16)	420	2	0,050	5×(14÷22)	420	2	0,076
6	Доска	6	5×(8÷16)	470	2	0,058	5×(14÷22)	470	2	0,086	18	Доска	15	5×(8÷16)	520	2	0,066	5×(14÷22)	520	2	0,098
7	Доска	7	5×10	550	1	0,028	5×16	550	1	0,044	19	Доска	16	5×10	650	1	0,032	5×16	650	1	0,052
8	Доска	8	5×10	290	1	0,015	5×16	290	1	0,023	20	Доска	8	5×10	290	1	0,015	5×16	290	1	0,023
9	Доска	9	5×10	140	4	0,028	5×16	140	4	0,045	21	Доска	17	5×10	160	4	0,032	5×16	160	4	0,051
10	Доска	10	5×10	390	2	0,039	5×16	390	2	0,062	22	Доска	18	5×10	450	2	0,045	5×16	450	2	0,072
11	Колесоотбойный брус	19	20×15	150	2	0,090	20×15	150	2	0,090	23	Колесоотбойный брус	19	20×15	150	2	0,090	20×15	150	2	0,090
12	Кобылка	20	15×20	100	2	0,060	15×20	100	2	0,060	24	Кобылка	20	15×20	100	2	0,060	15×20	100	2	0,060
	Итого					1,373				2,017		Итого					1,568				2,310

Спецификация металлоизделий

NN п/п	Наименование металлоизделий	Соединяемые элементы	Щит Щ-5				Щит Щ-6				Щит Щ-7				Щит Щ-8			
			Сечение, мм	Длина, мм	Количество, шт.	Вес, кг	Сечение, мм	Длина, мм	Количество, шт.	Вес, кг	Сечение, мм	Длина, мм	Количество, шт.	Вес, кг	Сечение, мм	Длина, мм	Количество, шт.	Вес, кг
1	Болт	Кобылка с досками	М20	350	6	8,5	М20	350	6	8,5	М20	400	6	9,27	М20	400	6	9,27
2	Болт	Колесоотбойный брус с досками	М20	250	4	4,7	М20	250	4	4,7	М20	300	4	5,18	М20	300	4	5,18
3	Гвозди	Доски	к 5,0×150	2486		51,8	к 5,0×150	2486		51,8	к 5,0×150	4480		34,3	к 5,0×150	4680		35,85
	Итого					65,0				71,0				48,8				50,3

Примечания.

1. Работать совместно с листом N 53.
2. На листе вынесены только доски переменного сечения, доски постоянного сечения не показаны.
3. Размеры в скобках относятся к щитам Щ-5 и Щ-6.
4. Щиты Щ-5 и Щ-6 относятся к балочным пролетным строениям с разбросными прогонами, щиты Щ-7 и Щ-8 – к дощато-гвоздевым фермам.
5. Строповка щитов осуществляется заводкой в отверстия инвентарных строповочных крюков и поворотом их в отверстиях на 90°. Конструкция крюков приведена на листе N 13.
6. После укладки щитов в проектное положение в отверстия для строповки забить деревянные пробки размером 20×5 кн. Расход пиломатериала для пробок на 1 щит – 0,0064 м³.
7. Строповка щитов для балочных пролетных строений с расстоянием между прогонами 68 или 78 см осуществляется заводкой тросов в отверстия, расположенные в колесоотбойных брусьях.
8. Все размеры – в см, металлоизделий – в мм.

СДП 1967г.	Деревянные мосты на автомобильных дорогах	Пролетные строения длиной 6,0; 9,0; 12,0 и 18,0 м. Габариты Г-6 и Г-7. Щиты проезжей части Щ-5; Щ-6; Щ-7 и Щ-8. Спецификации	Масштаб 1:25	552 / 54

Ответственный руководитель: Крюковский
Главный специалист отдела: Гладкий
Инженер: Кравцова
Главный инженер проекта: Фицко
Руководитель группы: Барлис
Проверил: Прусин
Составил: Пашковский
Главный инженер института: Файнгольд
Гипротрансстроя МПС Госстройпроекта Киевский филиал
Министерство транспортного строительства СССР

Деталь стыка щитов на опоре

Сечение 1-1

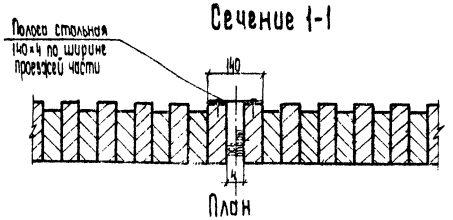

План

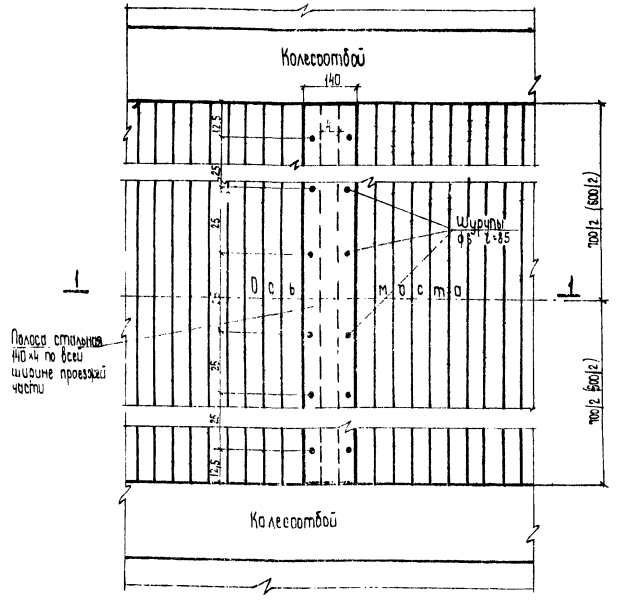

Деталь стески фаски в колесоотбойном брусе под уголок

Вид по 2-2

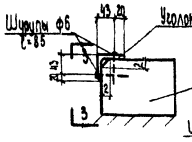

Вид по 3-3

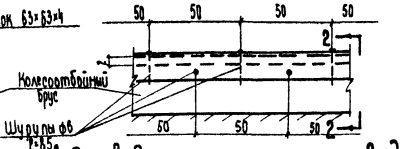

Деталь водоотводного лотка

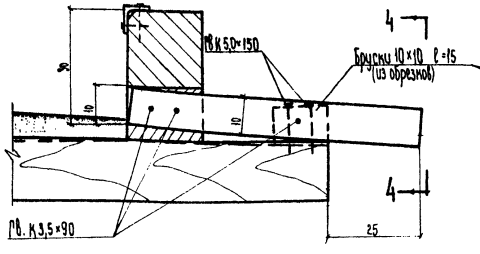

Вид по 4-4

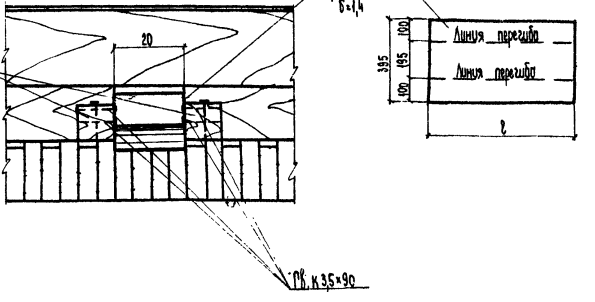

Таблица размеров листа оцинкованной стали водоотводного лотка

Размеры	При проезжей части									Для плитного пролетного строения Г-6 и Г-7
	В виде щитов деревоплиты для Г-6 и Г-7	В виде двойного дощатого настила по поперечинам				В виде одиночного настила по накатинам				
		Пролетное строение длиной 6,0м		Пролетное строение длиной 9,0м		Пролетное строение длиной 6,0м		Пролетное строение длиной 9,0м		
		Г-6	Г-7	Г-6	Г-7	Г-6	Г-7	Г-6	Г-7	
L, мм	800	600	800	600	800	800	1000	600	800	1500

Расход металлоизделий на 1 водоотводный лоток

Наименование металлоизделий	Единица измерения	При проезжей части									Для плитного пролетного строения Г-6 и Г-7
		В виде щитов деревоплиты для Г-6 и Г-7	В виде двойного дощатого настила по поперечинам				В виде одиночного настила по накатинам				
			Пролетное строение длиной 6,0м		Пролетное строение длиной 9,0м		Пролетное строение длиной 6,0м		Пролетное строение длиной 9,0м		
			Г-6	Г-7	Г-6	Г-7	Г-6	Г-7	Г-6	Г-7	
Лист из оцинкованной стали	кг	3,5	2,6	3,5	2,6	3,5	3,5	4,35	2,6	3,5	5,5
Гвозди К 3,5×90	кг	0,1	0,1	0,1	0,1	0,1	0,1	0,1	0,1	0,1	0,1
Гвозди К 5,0×150	кг	0,1	0,1	0,1	0,1	0,1	0,1	0,1	0,1	0,1	0,1

Расход металлоизделий на 1 стык щитов на опоре

№ п/п	Наименование металлоизделий	Сечение, мм	Длина, мм		Количество, шт.		Вес, кг	
			Г-6	Г-7	Г-6	Г-7	Г-6	Г-7
1	Полоса стальная	-140×4	6000	7000	1	1	26,4	30,8
2	Шурупы	Ф6	85	85	48	56	0,71	0,81

Деталь стыка щитов в пролете

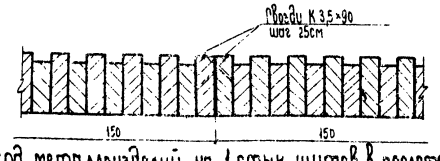

Расход металлоизделий на 1 стык щитов в пролете

Наименование металлоизделий	Сечение, мм	Длина, мм	Количество, шт.		Вес, кг	
			Г-6	Г-7	Г-6	Г-7
Гвозди	К 3,5×90	48	56	0,33	0,39

Примечания.

1. Деталь стыка щитов на опоре показана для ферм и сосредоточенных прогонов. В случае разбросных прогонов стык щитов на опоре осуществляется аналогично стыку в пролете.
2. Отверстия в нижнем брусе колесоотбоя для пропуска водоотводных лотков устраиваются по месту через 6,0 м.
3. По согласованию с эксплуатационной службой окаймляющие уголки колесоотбоя можно не устраивать.
4. Все размеры - в мм, металлоизделий - в мм.
5. Возможно применение деревянных водоотводных лотков с обмазкой их внутренних поверхностей древесной смолой.
6. Водоотводные лотки устраиваются в количестве 2 шт. на пролетах длиной 6 и 9 м и в количестве 4 шт на пролетах длиной 12 и 18 м.
7. Минимальный продольный уклон для покрытия из асфальтобетона - 0,5%, для дощатого настила - 1,0%.

СДП	Деревянные мосты на автомобильных дорогах	Детали стыков и водоотвода	Масштаб 1:10	
1967г			552	55

Министерство транспортного строительства СССР

Гипротрансмост, Ленгипротрансмост, Киевгипротрансмост, Гипрокоммунтранспроект

Главный инженер проекта Ф.Ф. Шаповалов

Главный специалист проекта Ф.Ф. Шаповалов

Инженер Ю.Ф. Ковтун

Инженер Ю.Ф. Ковтун

Инженер Ю.Ф. Ковтун

Детали противопожарной площадки

Вид по 2-2

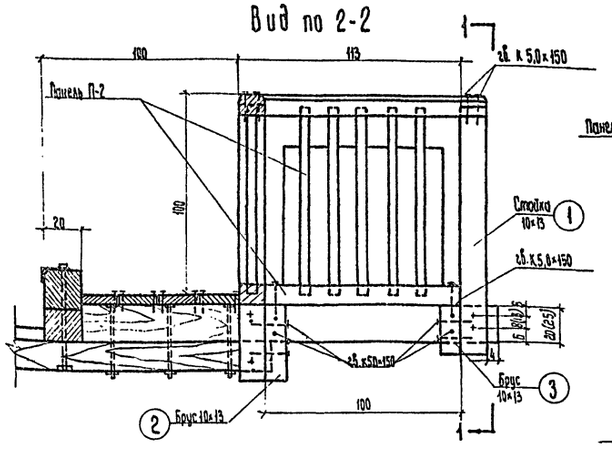

Вид по 1-1

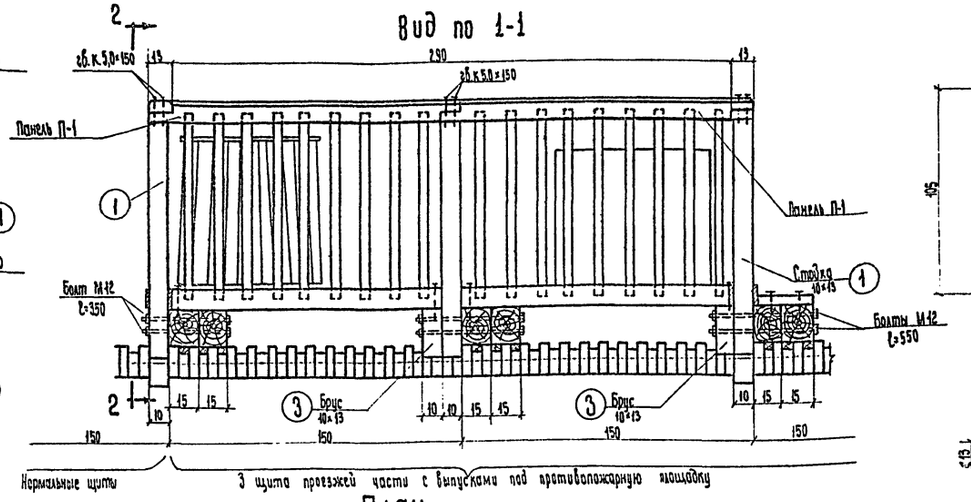

Панель П-2

Вид по 4-4

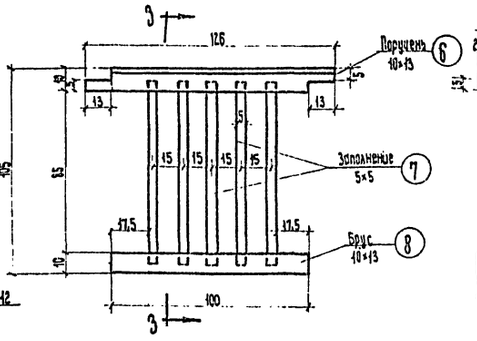

Разрез по 3-3

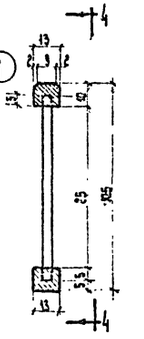

Поз. 8

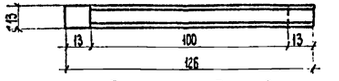

План

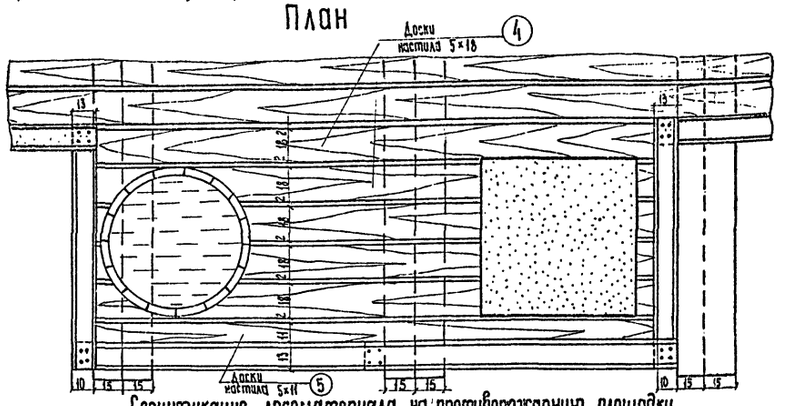

Схема щитов деревоплиты с выпусками под противопожарную площадку

Щиты Щ-5П; Щ-6П; Щ-7П и Щ-8П

(для пролетных строений с разбросными прогонами и фермами)

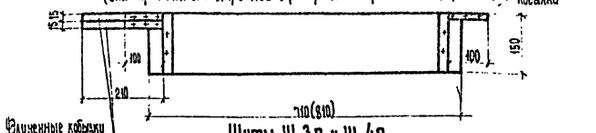

Щиты Щ-3П и Щ-4П

(для пролетных строений с сосредоточенными прогонами)

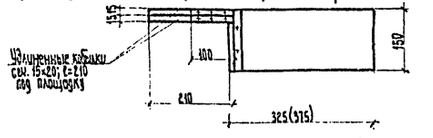

Нормы противопожарного инвентаря и оборудования

№№ п/п	Наименование инвентаря и оборудования	Количество при длине моста: от 3,0 до 50,0м	от 50,0 до 100,0м	Свыше 100,0м добавлять на каждые 100,0м
1	Бочки с водой емкостью 20-30 ведер со шлангами.	1	2	1
2	То же при высоте моста до горизонта меженних вод свыше 5,0м.	2	3	1
3	Ведра с веревками длиной, превышающей высоту моста до меженнего горизонта воды на 3,0м.	2	4	2
4	То же при высоте моста до меженнего горизонта воды свыше 5,0м.	4	6	3
5	Ящики с песком объемом 0,3 м³ с одним совком и лопатой на ящик	1	2	1
6	Топоры пожарные	1	2	1
7	Ломы	1	2	1
8	Багры	1	2	1
9	Лестницы переносные или стремянки	—	2	1
10	Гидропульт-ведро	—	1	1
11	Огнетушители	1	1	1

Ручные пожарные насосы на колесном ходу с необходимым количеством выкидных и приемных рукавов назначаются на каждые 380м моста - 1шт.
Лодки назначаются на мосты длиной от 200м - 1шт.
Моторные лодки - при длине обмываемой части моста при меженнем горизонте 1000п.м и выше - 1шт.
Противопожарные площадки вдоль моста располагаются в шахматном порядке над опорами.
На высоких мостах обязательно устройство лестниц по опорам.
Нормы пожарно-сторожевой охраны для деревянных мостов устанавливаются следующие:
мосты длиной по настилу от 100 до 300м - один пост;
мосты длиной от 300 до 600м - два поста;
на мостах длиной свыше 600м в дополнение к двум постам назначаются по одному посту на каждые 400м;
на мостах свыше 1000м назначаются профессиональные команды.

Спецификация лесоматериала на противопожарную площадку

№№ п/п	Наименование монтажного элемента	Наименование элемента	№№ поз.	Сечение, см	Длина, см	Количество шт.	Объем, м³
1	Отдельные элементы	Стойка	1	10×13	125	3	0,049
2		Брус	2	10×13	48	2	0,120
3		Брус	3	10×13	30	4	0,016
4		Доски настила	4	5×18	330	5	0,153
5		Доски настила	5	5×11	330	1	0,019
6	Панель П-2 (2шт.)	Поручень	6	10×13	126	2	0,033
7		Заполнение	7	5×5	95	10	0,024
8		Брус	8	10×13	100	2	0,026
9	Панель П-1 (2шт.)	———	—	—	—	2	0,012
Итого							0,344

Спецификация металлоизделий на противопожарную площадку

№№ п/п	Наименование металлоизделий	Соединяемые элементы	Сечение, мм	Длина, мм	Количество, шт.	Вес, кг
1	Болт	Кобылки со стойкой и брусом	М12	550	4	2,20
2	Болт	Кобылки со стойкой	М12	450	2	0,87
3	Гвозди		К 5,0×150		60	1,40
4	Гвозди	Доски настила с кобылками	К 3,5×90		60	0,41
Итого						4,88

Дополнительный объем лесоматериала и вес металлоизделий выпусков под противопожарную площадку

	Измеритель	При проезжей части из щитов деревоплиты: Щ-3П	Щ-4П	Щ-5П	Щ-6П	Щ-7П	Щ-8П	При проезжей части: в виде одиночного дощатого настила по сплошному накату	в виде двойного дощатого настила по поперечинам	При пешеходном проезде по стороннам
Объем лесоматериала	м³	0,22	0,22	0,21	0,21	0,22	0,22	1,00	0,76	0,43
Вес металлоизделий	кг	5,25	5,25	4,12	4,12	5,00	5,00	3,60	3,90	18,3

Примечания.

1. Размеры в скобках относятся к типу проезжей части из двойного дощатого настила по поперечинам.
2. В перильных стойках и брусках отверстия для болтов сверлить по месту. Панель №1 приведена на листе №51.
3. При проезжей части в виде одиночного дощатого настила по сплошному накату и двойного дощатого настила по поперечинам, накат и поперечины выпускаются на 2,10м по всей длине (3,0м) противопожарной площадки.
4. Щиты Щ-3П, Щ-4П, Щ-5П, Щ-6П, Щ-7П и Щ-8П отличаются от основных (Щ-3, Щ-4 и т.д) выпусками 3х дополнительных досок и сосредоточенными кобылками под противопожарную площадку. Конструкцию основных щитов см. на листах №№23; 53; 54.
5. В пролетных пролетных строениях для устройства противопожарной площадки в пролетных щитах устанавливать сосредоточенные удлиненные кобылки.
6. Все размеры - в см, металлоизделий - в мм.

СДП	Деревянные мосты на автомобильных дорогах	Пролетные строения длиной 6,0; 9,0; 12,0 и 18,0м. Противопожарная площадка.	Масштаб 1:20	
19672			552	56

Главный инженер проекта Киевский филиал ГПИ "Союздорпроект"
Главный специалист отдела мостового проектирования Союздорпроекта
Инженер Яковенко
Инженер Фоинталь
Проверил Борило
Составил Фукс

Возвышение насадок над ГМВ	Схемы опор			
	Однорядные только для l=6,0м	Двухрядные для l=6,0м и l=9,0м (только с прогонами)	Пространственные для всех пролетов	
			С поперечными насадками и связями из отдельных элементов	С продольными насадками и блочными связями
3,0 - 5,5 м	1. 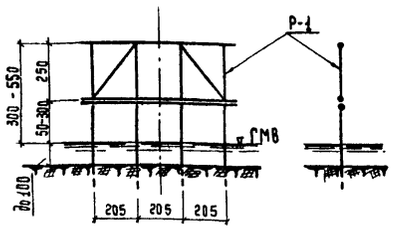	2. 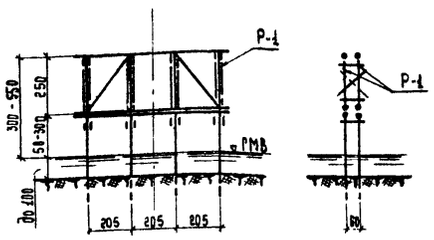	3. 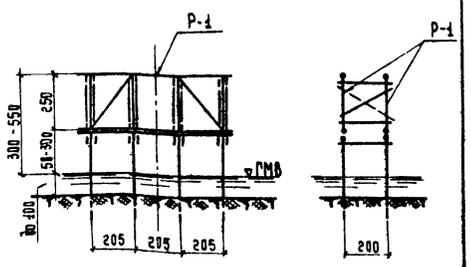	4. 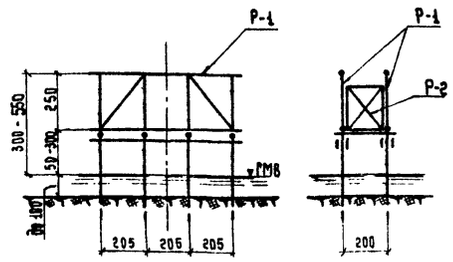
5,5 - 8,0 м	—	5. 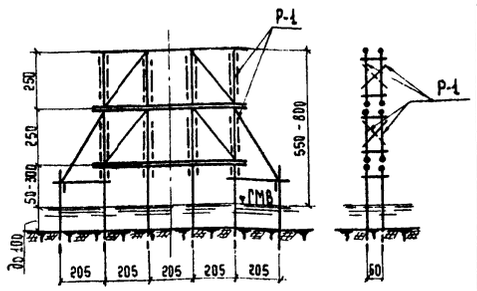	6. 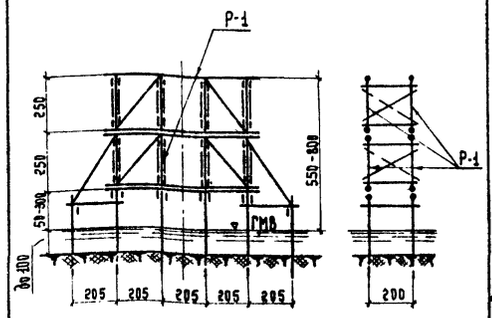	7. 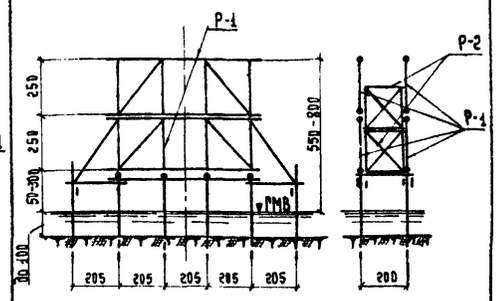

Таблица расхода материалов на рамную надстройку опор

Схемы опор	Элементы опор	При габарите Г-6: Расход материалов на элемент: Леса, м³	Металлоизделий, кг	Количество элементов на опору, шт	Расход материалов на опору: Леса, м³	Металлоизделий, кг	При габарите Г-7: Расход материалов на элемент: Леса, м³	Металлоизделий, кг	Количество элементов на опору, шт	Расход материалов на опору: Леса, м³	Металлоизделий, кг	Примечания
1	Рама Р-1	1,71	64	1	2,24	86	1,71	64	1	2,31	86	
	Насадка Н-1 (Н-2)	0,53	—	1			0,60	—	1			
	Элементы объединения	—	22	—			—	22	—			
2	Рамы Р-1	1,71	64	2	5,06	284	1,71	64	2	5,20	284	
	Насадки Н-1 (Н-2)	0,53	—	2			0,60	—	2			
	Элементы связей	0,58	111	—			0,58	58	—			
	Элементы объединения	—	45	—			—	45	—			
3	Рамы Р-1	1,71	64	2	5,70	284	1,71	64	2	5,84	284	
	Насадки Н-1 (Н-2)	0,53	—	2			0,60	—	2			
	Элементы связей	1,22	111	—			1,22	111	—			
	Элементы объединения	—	45	—			—	45	—			
4	Рамы Р-1	1,71	64	2	6,12	397	1,71	64	2	6,26	397	
	Насадки Н-1 (Н-2)	0,53	—	2			0,60	—	2			
	Рамы связей Р-2	0,41	31	4			0,41	31	4			
	Элементы объединения	—	145	—			—	145	—			
5	Рамы Р-1	1,71	64	4	9,05	568	1,71	64	4	9,29	568	
	Насадки Н-1 (Н-2)	0,53	—	2			0,60	—	2			
	Элементы связей	1,15	222	—			1,15	222	—			
	Элементы объединения	—	90	—			—	90	—			
6	Рамы Р-1	1,71	64	4	10,34	568	1,71	64	4	10,50	568	
	Насадки Н-1 (Н-2)	0,53	—	2			0,60	—	2			
	Элементы связей	2,44	222	—			2,44	222	—			
	Элементы объединения	—	90	—			—	90	—			
7	Рамы Р-1	1,71	64	4	11,18	699	1,71	64	4	11,32	699	
	Насадки Н-1 (Н-2)	0,53	—	2			0,60	—	2			
	Рамы связей Р-2	0,41	31	8			0,41	31	8			
	Элементы объединения	—	195	—			—	195	—			

Примечания.

1. Расходы материалов на опоры по схемам 1-7 даны для пролетных строений длиной 6,0м и 9,0м (только с прогонами).
   Расходы материалов на опоры под пролетные строения из дощатых ферм длиной 9,0; 12,0 и 18,0м по схемам 3,4,6 и 7 могут быть получены путем уменьшения табличных расходов Г-6 по этим схемам на 0,53 м³ лесоматериала и 22 кг металлоизделий.
2. Спецификации материалов на ростверки опор приведены на листе № 64.
3. В элементы объединения не введены металлоизделия, скрепляющие рамную надстройку опор с ростверками; расход их см. на листе № 64.
4. Конструкции опор под пролетные строения разной длины, а также береговых опор и сопряжений с берегом, приведены на листах №№ 65, 66, 67 и 68.
5. Расход материалов на откосные сваи и укосины включен в расход материалов на ростверки.
6. Пролетные строения крепить к опорам скобами.
7. Все размеры - в см.
8. Горизонт межени указан наивысший. Минимальное возвышение первого яруса опоры над ГМВ - 50 см
9. Опоры в пределах горизонта высокого ледохода обшить досками толщиной 6 см. Расход лесоматериала на обшивку учесть дополнительно.

СДП	Деревянные мосты на автомобильных дорогах	Опоры. Схемы опор и таблицы расхода материалов	Масштаб 1:200	
1967г.			552	57

Министерство транспортного строительства СССР

Союздорпроект 2 ГПИ, Гипродорпроект, Киевский филиал

Начальник мостового отдела Ведущий специалист — Ведущий инженер проекта

Руководитель бригады — Проверил — Составил

Барило — Годик — Жовтенко

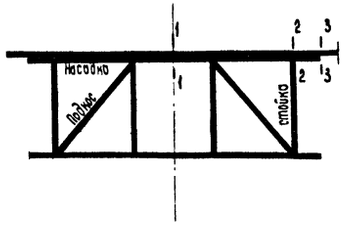

Насадка

НН сечений	Принятое поперечное сечение, см	M_T, тм	W, см³	σ, кг/см²	R_u, кг/см²	Примечание
1	2×25×25	7,40	5200	143	160	
2	2×25×25	8,05	5200	155	160	
3	25×25	1,82	2600	70	160	

Элементы насадки объединяются между собой болтами М20.
Насадки желательно выполнять из цельного элемента.
В случае отсутствия бруса необходимой длины насадка выполняется из двух элементов со стыком, показанным на листе №59, расположенным над промежуточной стойкой рамы.

Подкос

Сечение, см	F, см²	N, т	r_1, см	l_0, см	λ	σ, кг/см²	R_c, кг/см²	Примечание
20×25	500	2,55	5,8	275	0,82	6,2	130	Принят конструктивно

Стойки

Пролет, м	Сечение, см / F, см²	N, т	Осевое сжатие: r_1, см	l_0, см	λ	φ	σ, кг/см²	R_c, кг/см²	Смятие по стойке: σ, кг/см²	$R_{см}$, кг/см²	Смятие по насадке: σ, кг/см²	$R_{см}$, кг/см²
6,0	25×25 / 625	34,73	7,2	225	31,3	0,92	58,4	130	55,6	130	31,6	32
9,0		28,15	7,2	225	31,3	0,92	47,0	130	46,0	130	26,2	32
12,0		29,53	7,2	225	31,3	0,92	49,5	130	47,3	130	26,9	32
18,0		35,73	7,2	225	31,3	0,92	60,0	130	57,2	130	32,4	32

При расчете на смятие применены коэффициенты:
К=1,6 по п. 6.33 СН 200-62
К=1,1 по п. 6.02 СН 200-62

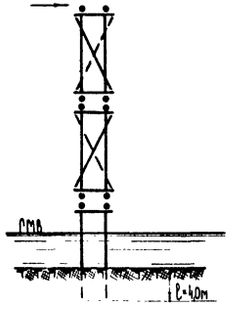

Прикрепление рам Р-1 к ростверку

N, т	Размер шайбы к болту М20, мм	Площадь шайбы, см²	Количество болтов: необходимо	поставлено
19,6	70×70	46,6	10,4	11

Связи

S, т	Сечение, см	r_1, см	l_0, см	λ	φ	σ, кг/см²	R_c, кг/см²	Примечание
5,2	10×18	2,89	210	73	0,515	101	130	

Сечение связей подобрано для двухрядной опоры, применяемой в качестве тормозной.

Таблица
расчетных нагрузок на голову свои и диаметров свай

Пролеты	м	6,0	9,0	12,0	18,0
Нагрузки	т	22	20	24	28
Диаметр	см	24	24	26	28

Сваи забивать в грунт до расчетного отказа, но не менее, чем на 4,0 м, считая от линии размыва.

СДП	Деревянные мосты на автомобильных дорогах	Опоры. Расчетный лист.	Масштаб	
1967 г.			552	53

Министерство транспортного строительства СССР
Гипротрансмост Минтрансстроя СССР
ГПИ Гипросоводпроект Минсельстроя СССР
Киевский филиал
Главный инженер проекта
Главный специалист
Гарило
Фоис
Руководитель группы
Проверил
Составил
Фойкштейн
Фойкштейн
Гобик

Общий вид рамы Р-1

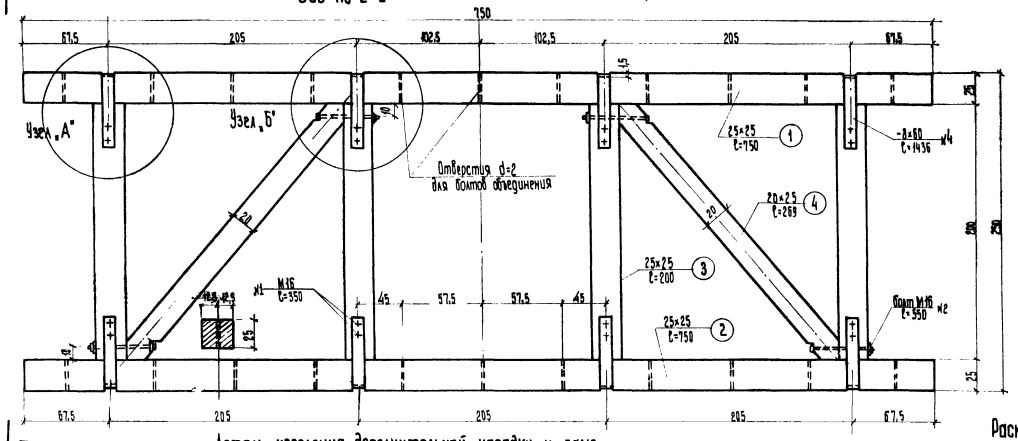

Вид по 2-2

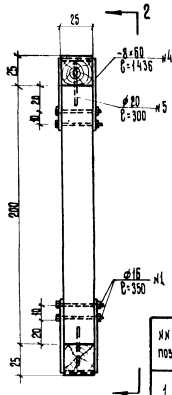

Вид по 1-1

Деталь крепления дополнительной насадки к раме

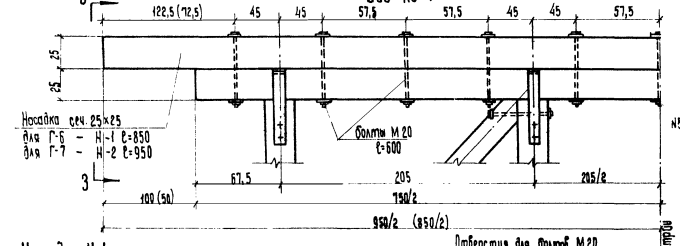

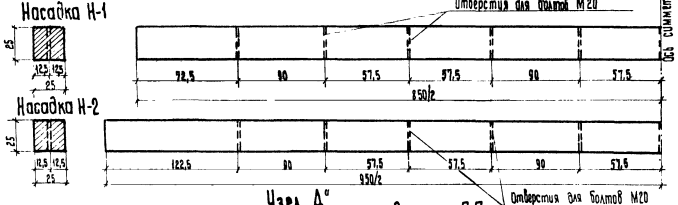

Вид по 3-3

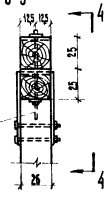

Раскос поз.④

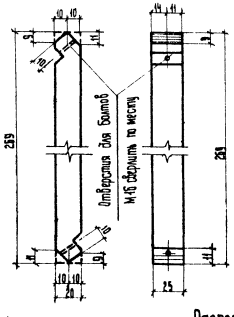

Узел „А"

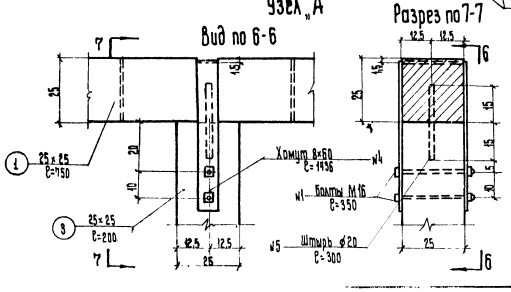

Хомут поз.№4

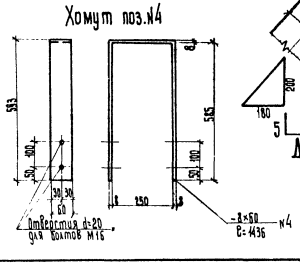

Узел „Б"

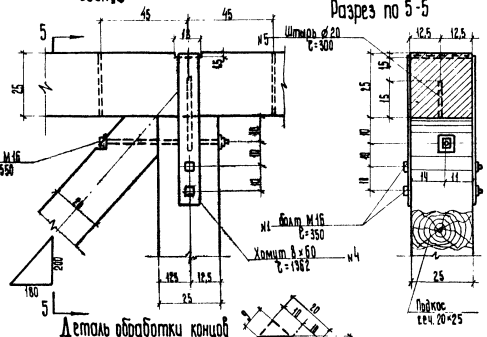

Разрез по 5-5

Деталь обработки концов раскосов

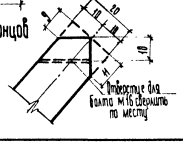

Спецификация материалов на одну раму

1. Лесоматериал

№№ поз.	Наименование элементов	Сечение, см	Длина, см	Количество, шт.	Объем, м³
1	Нижняя обвязка рамы	25×25	750	1	0,47
2	Верхняя обвязка рамы	25×25	750	1	0,47
3	Стойки рамы	25×25	200	4	0,50
4	Раскосы	20×25	269	2	0,27
Итого					1,71

2. Металлоизделия

№№ поз.	Наименование	Скрепляемые элементы	Сечение мм	Длина мм	Количество, шт.	Вес, кг
1	Болты	Хомуты насадок со стойками	М16	350	16	10,51
2		Подкосы со стойками	М16	550	4	3,39
3	Шайбы	К болтам М16 (поз.2)	4×60	60	8	0,84
4	Хомуты из полосовой стали	Насадки со стойками	8×60	1436	8	43,20
5	Штыри	Насадки со стойками	ф20	300	8	5,93
Итого						64,37

Вес рамы Р-1 - 1,26 т

Наименование показателей	Насадка Н-1	Насадка Н-2
Расход лесоматериала, м³	0,53	0,60
Вес насадки, т	0,37	0,42
Расход болтов М 20 ℓ=600, шт/кг	11/22,4	11/22,4

Примечания.

1. В случае опирания на опору пролетных строений в виде прогонов L=6,0м и 9,0м при Г-6 применять насадку Н-1, длиной 8,5, а при Г-7 – насадку Н-2 длиной 9,5м
   В случае опирания ферм насадки Н-1 и Н-2 не применять.
2. Головки болтов, скрепляющих хомуты насадок, располагать с одной стороны рамы
3. Длины болтов в спецификации даны полными.
4. Отверстия для болтов объединения в верхней и нижней обвязках рамы сверлить на заводе по кондуктору.
5. Длины насадок Н-1 (Н-2) приняты для случая опирания пролетных строений длиной 6,0 и 9,0 м из деревоплиты.
   Во всех остальных случаях хвосты насадок, превышающие 25см – отпилить.
6. Конструкцию стыка насадок см. на листе № 63.
7. Все размеры - в см, металлоизделий - в мм.

СДП 1967г.	Деревянные мосты на автомобильных дорогах	Опоры. Конструкция рамы Р-1.	Масштаб 1:25 1:12,5	
			552	59

Министерство транспортного строительства СССР
Гидротрансмост ГПО Гидрострой
Станция Ленинград Жилой дом
Проектная мастерская Мостостроя
Фрунзенский Гойхик Хлебник
Ленгипроинжпроект Бородин Фукс
Главный инженер проекта Столповская

Общий вид рамы связей Р-2

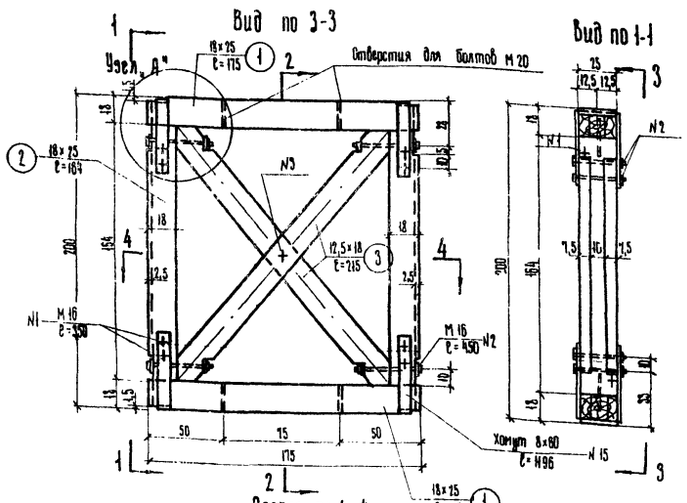

Примечания.

1. Длина элементов разбросных связей дана на 15-20 см больше, чем требуется по проекту. После установки элемента связи в проектное положение хвост, в случае, если он более 25 см, обрезать.
2. Головки болтов, гайки и шайбы - квадратные.
3. Все размеры - в см, металлоизделий - в мм.

Спецификация материалов на одну раму

1. Лесоматериал

N№ поз.	Наименование элементов	Сечение, см	Длина, см	Количество, шт	Объем, м³
1	Верхняя и нижняя насадки рамы	18×25	175	2	0,46
2	Стойки рамы	18×25	164	2	0,15
3	Раскосы	12,5×18	215	2	0,10
Итого					0,41

2. Металлоизделия

N№ поз.	Наименование	Скрепляемые элементы	Сечение, мм	Длина, мм	Количество, шт.	Вес, кг
1	Болты	Хомуты насадок со стойками	М16	350	8	5,26
2		Подкосы со стойками	М16	450	4	3,26
3		Подкосы между собой в месте пересечения	М16	350	1	0,66
4	Шайбы	К болтам М16 (поз. 2 и 3)	4×60	80	10	1,05
5	Хомуты из полосовой стали	Насадки со стойками	8×60	496	4	18,00
6	Штыри	Насадки со стойками	Ф20	250	4	2,47
Итого						30,70

Вес рамы Р-2 — 0,29 т

Разбросные связи

Спецификация лесоматериала на одну опору

Тип опор	Высота опор	N№ поз.	Наименование элементов	Сечение, см	Длина, см	Количество, шт.	Объем, м³
Двухрядные	3-5,5 м	4	Горизонтальные схватки	10×18	175	16	0,36
		5	Диагональные схватки	10×18	150	8	0,22
		Итого					0,58
	5,5-8 м	4	Горизонтальные схватки	10×18	175	32	0,72
		5	Диагональные схватки	10×18	150	16	0,43
		Итого					1,15
Пространственные	3-5,5 м	6	Горизонтальные схватки	10×18	275	16	0,79
		7	Диагональные схватки	10×18	300	8	0,43
		Итого					1,22
	5,5-8 м	6	Горизонтальные схватки	10×18	275	32	1,58
		7	Диагональные схватки	10×18	300	16	0,86
		Итого					2,44

Спецификация металлоизделий на одну опору

Тип опор	Высота опор	N№ поз.	Наименование	Скрепляемые элементы	Сечение, мм	Длина, мм	Количество, шт	Вес, кг
Двухрядные	3-5,5 м	7	Болты	Горизонтальные схватки со стойками	М20	800	32	53,90
		8		Диагональные схватки со стойками	М20	500	16	25,00
		4	Шайбы	К болтам М20	5×70	70	96	34,00
		Итого						112,90
	5,5-8 м	7	Болты	Горизонтальные схватки со стойками	М20	800	64	107,80
		8		Диагональные схватки со стойками	М20	500	32	46,00
		4	Шайбы	К болтам М20	5×70	70	192	68,00
		Итого						221,80
Пространственные	3-5,5 м	7	Болты	Горизонтальные схватки со стойками	М20	800	32	53,90
		8		Диагональные схватки со стойками	М20	500	16	23,00
		4	Шайбы	К болтам М20	5×70	70	96	34,00
		Итого						110,90
	5,5-8 м	7	Болты	Горизонтальные схватки со стойками	М20	800	64	107,80
		8		Диагональные схватки со стойками	М20	500	32	46,00
		4	Шайбы	К болтам М20	5×70	70	192	68,00
		Итого						221,80

СДП 19671г.	Деревянные мосты на автомобильных дорогах	Опоры. Конструкция рамы Р-2 и разбросных связей.	Масштаб 1:25; 1:12,5	552 ПС

Министерство транспортного строительства СССР
Гидропроект им. Сергея Яковлевича, Киевский филиал
Главный инженер проекта Яковенко
Главный инженер проекта Фрис
Главный инженер проекта Фрис
Главный инженер проекта Фрис

Двухрядная опора

Вид по 1-1
(откосные сваи и укосины не показаны)

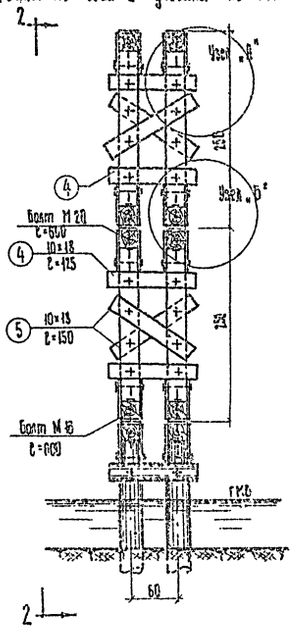

Вид по 2-2

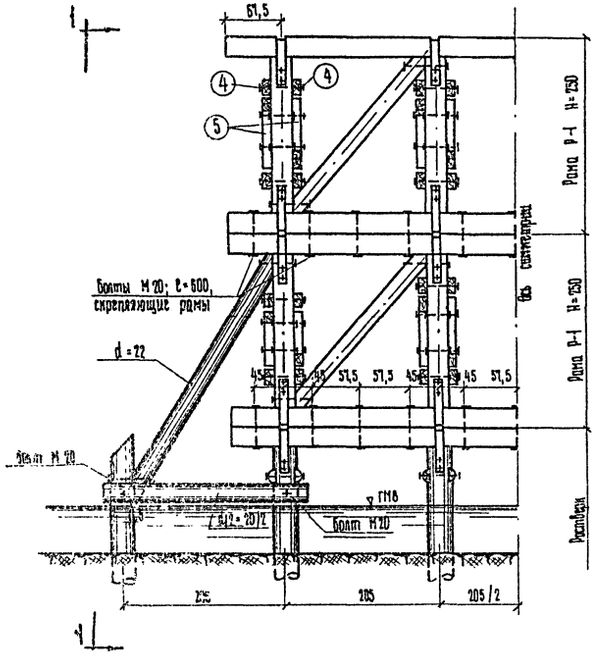

Пространственная опора

Вид по 3-3
(откосные сваи и укосины не показаны)

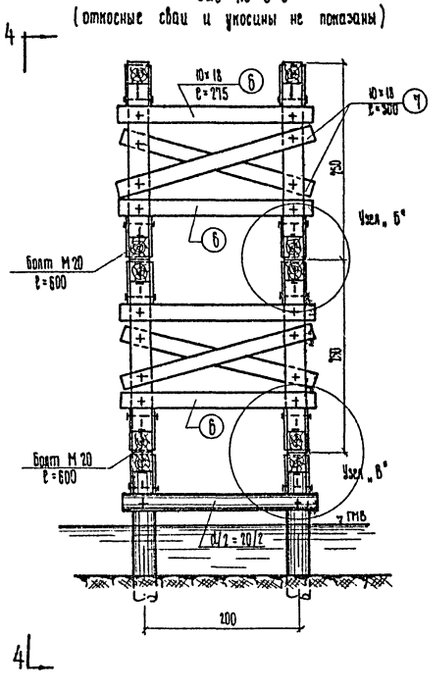

Вид по 4-4

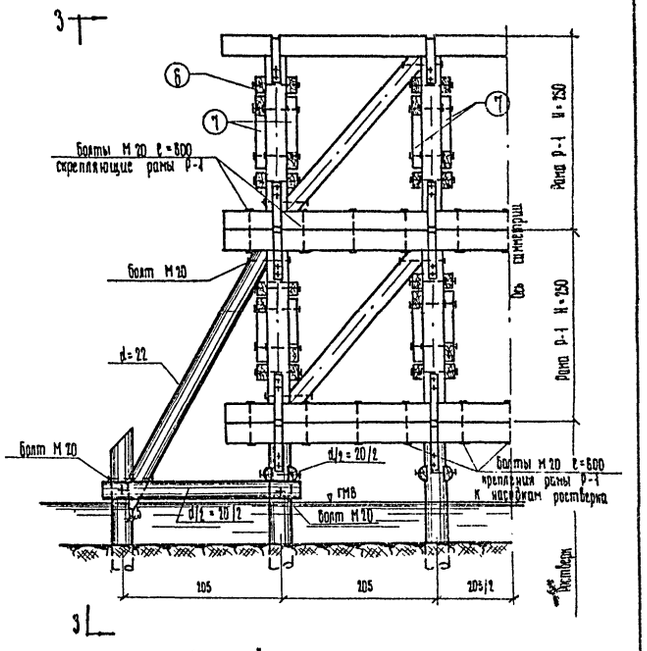

Узел „А"

Вид по 5-5

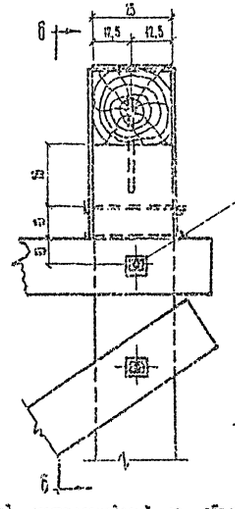

Вид по 6-6

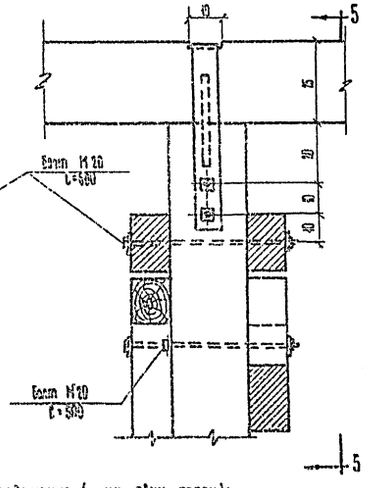

Узел „Б"
(укосина не показана)

Вид по 7-7

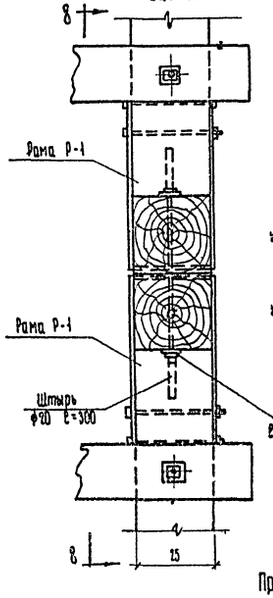

Вид по 8-8

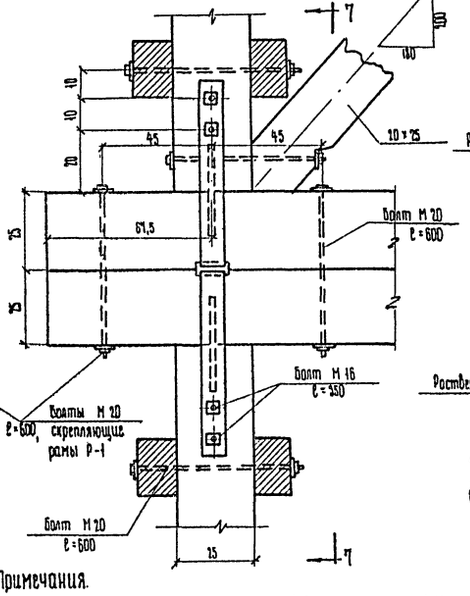

Узел „В"

Вид по 9-9

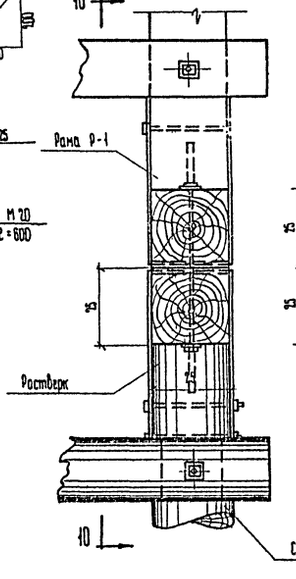

Вид по 10-10

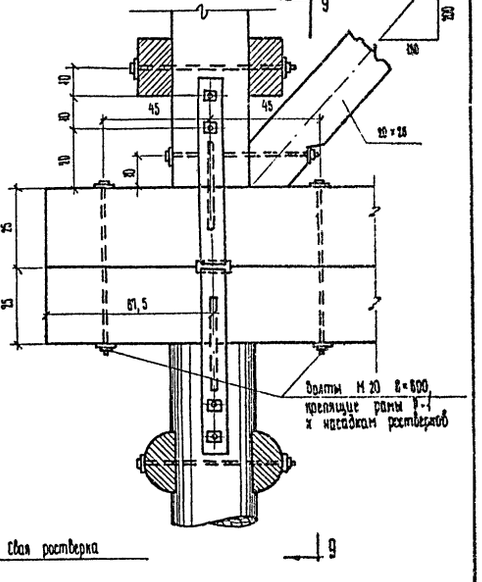

Расход металлоизделий на объединение (на одну опору):

рам Р-1 с ростверком:

Болтов (с шайбами) – М 20, ℓ=600 мм – 22 шт – 44,8 кг

рам Р-1 между собой:

Болтов (с шайбами) – М 20, ℓ=600 мм – 22 шт. – 44,8 кг

Примечания.

1. Спецификация материалов, потребных для схваток на одну опору, приведена на листе № 60.
2. Спецификация материалов на укосины и схватки к ним приведена на листе № 64.
3. Все размеры – в см, металлоизделий – в мм.

СДП 1967 г.	Деревянные мосты на автомобильных дорогах	Опоры. Конструкция двухрядных и пространственных 3х ярусных опор с поперечными ростверками.	Масштаб 1:50; 1:12,5 552 61

Инженерный институт транспортного строительства 2003

Заместитель главного инженера проекта Гайдук Зайденко

Руководитель группы Проверил Составил

Инженер Борисов Фрис

Нормоконтролер Главный специалист Чесноков

Утверждено приказом Минтрансстроя России от 23.04.2001 № 139

Вид по 1-1
(откосные сваи и укосины не показаны)

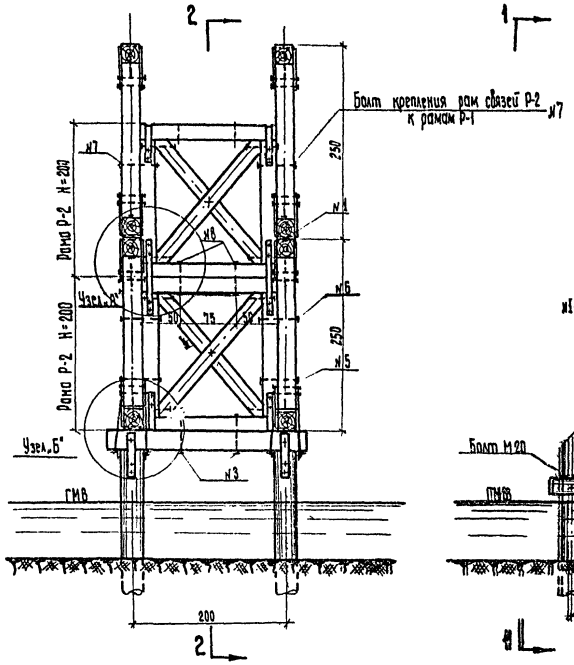

Разрез по 2-2

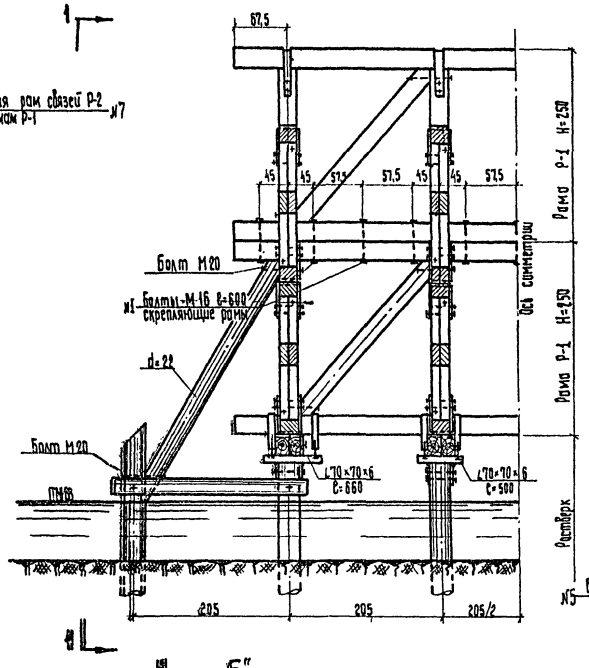

Вид по 3-3

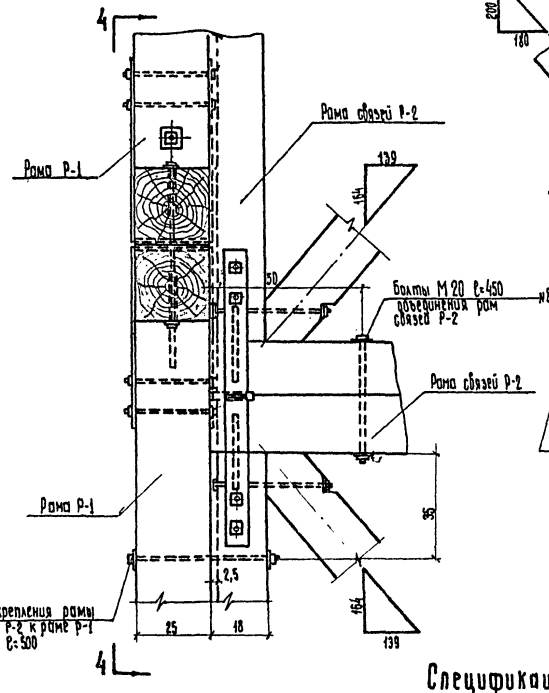

Узел „А"

Вид по 4-4

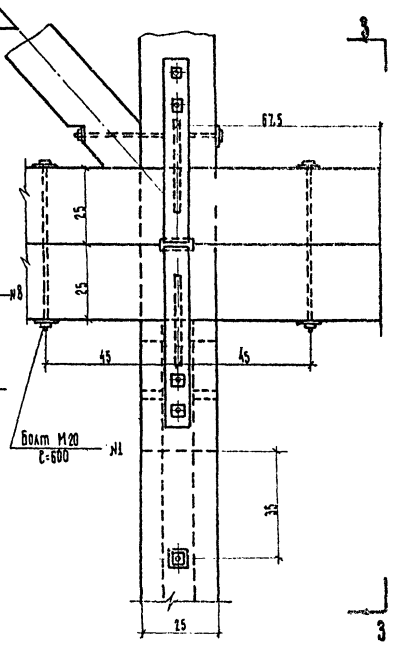

Вид по 5-5
при опирании пролетов 9,0м

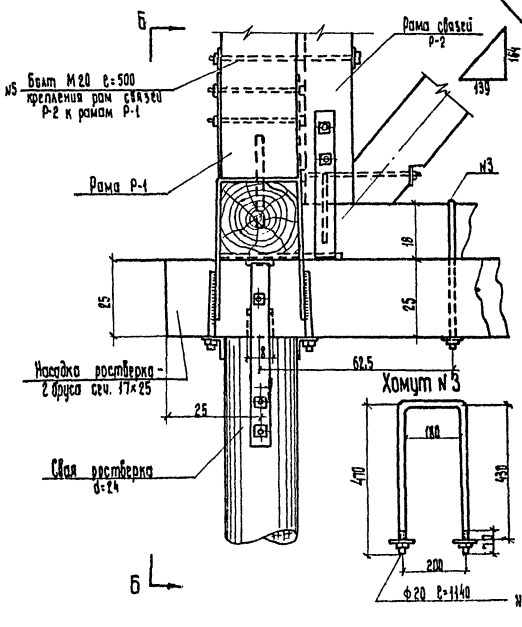

Узел „Б"
при опирании пролетов 9,0м

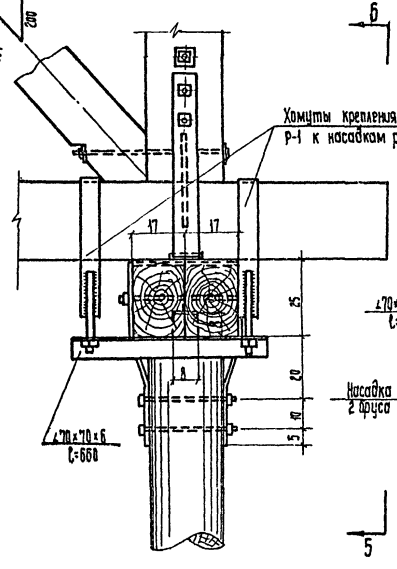

Вид по 6-6
при опирании пролетов 12,0м

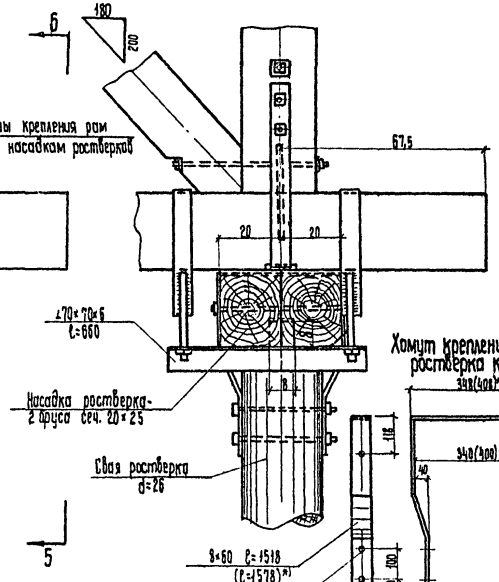

*) размеры хомута при пролетах ℓ=12,0м

Спецификация металлоизделий на объединение рам в опоре

	№ поз.	Наименование элементов	Сечение, мм	Длина, мм	Количество, шт.	Вес, кг
Крепление рам Р-1 верхнего яруса к рамам Р-1 нижнего яруса	1	Болты с гайкой	М20	660	22	37,0
	2	Шайбы	5×70	70	44	7,8
		Итого				44,8
Крепление нижнего яруса рам связей Р-2	3	Хомуты из круглой стали	М20	1140	8	22,5
	4	Гайки к хомутам №3			16	1,4
	5	Болты с гайками	М20	500	16	23,0
	6	Шайбы к болтам и хомутам	5×70	70	48	8,5
		Итого				55,4
Крепление верхнего яруса рам связей Р-2	7	Болты с гайками	М20	500	8	11,5
	8	Болты с гайками	М20	450	8	10,5
	9	Шайбы к болтам	5×70	70	32	5,7
		Итого				27,7

Примечания.

1. Спецификация металлоизделий для крепления рам Р-1 к ростверкам приведена на листе №61.
2. Спецификация материалов на ростверки приведена на листе №64
3. 3й ярус опоры показан без дополнительных насадок Н-1 (Н-2), которые устанавливаются в случае применения опор под пролетные строения в виде пролетов ℓ=6,0 и 9,0м.
4. Хомут для крепления насадок ростверка к сваям учтен в спецификации, приведенной на листе №64.
5. Все размеры - в см, металлоизделий - в мм.

СДП 1967г.	Деревянные мосты на автомобильных дорогах	Опоры. Конструкция пространственных 3х ярусных опор с продольными ростверками.	Масштаб 1:50, 1:12,5	552 / 62

Гл. инженер проекта	Файнштейн	Гл. инженер института	Яхтевич
Руководитель бригады	Правдин	Составил	Ямс
Инженер	Бонина	Техн.	Фукс
Инженер			
Инженер			
Инженер		

Узел „Б" (см. лист N 58)
(при опирании пролетов длиной 18,0 м)

Вид по 1-1

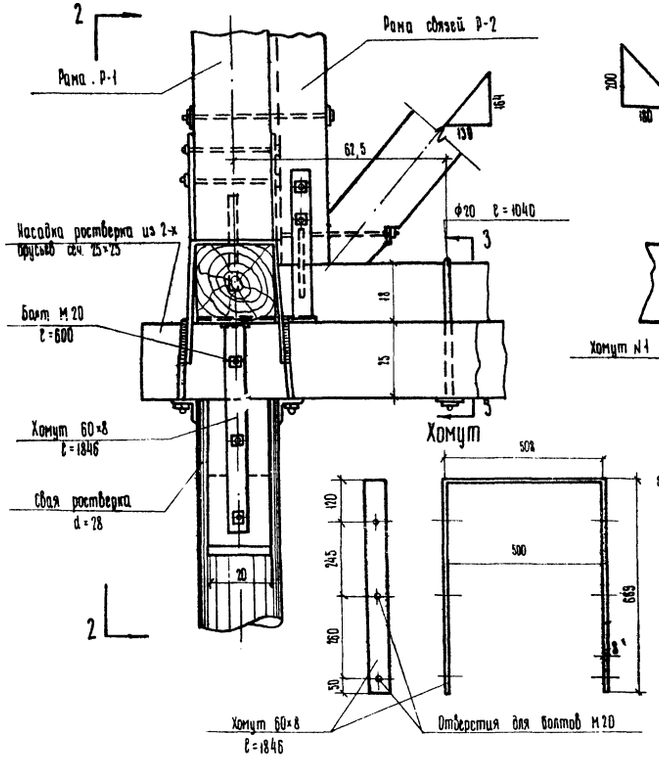

Вид по 2-2

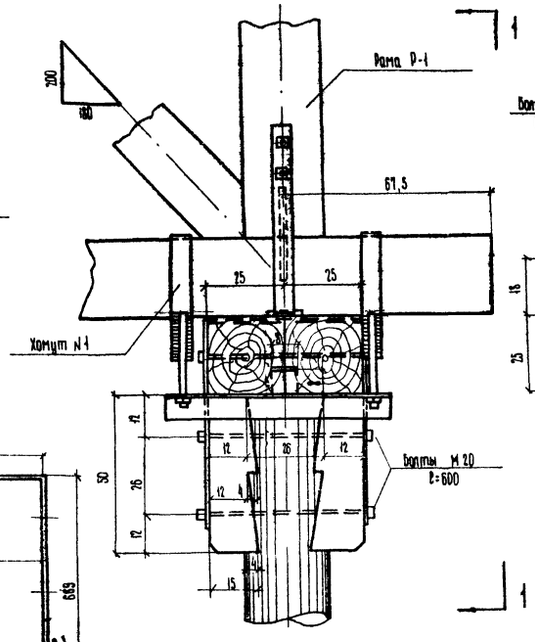

Схема расположения болтов сплачивания бревен насадки ростверка и хомутов крепления рамы связей

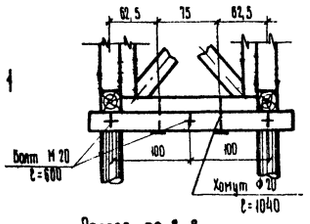

Разрез по 3-3

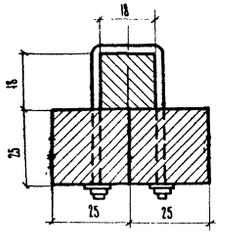

Хомут N 1 ℓ = 1378

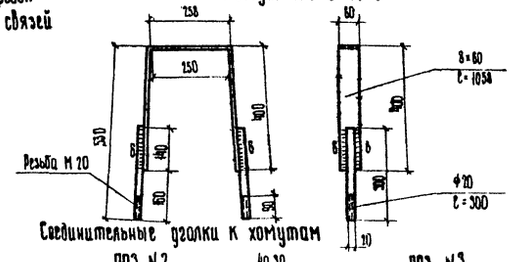

Соединительные уголки к хомутам

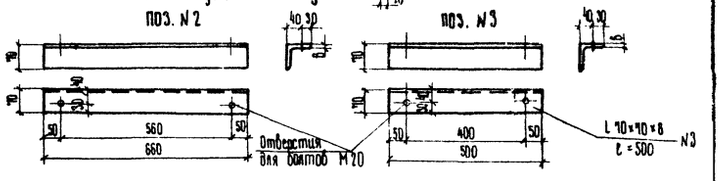

Деталь стыка насадки

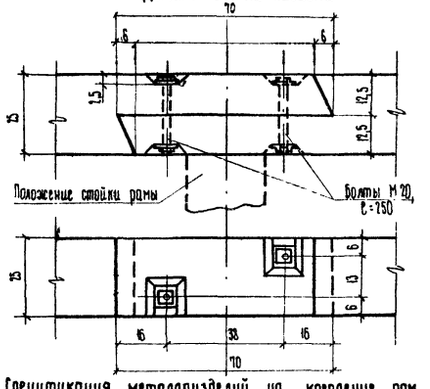

Деталь примыкания укосины к откосной свае

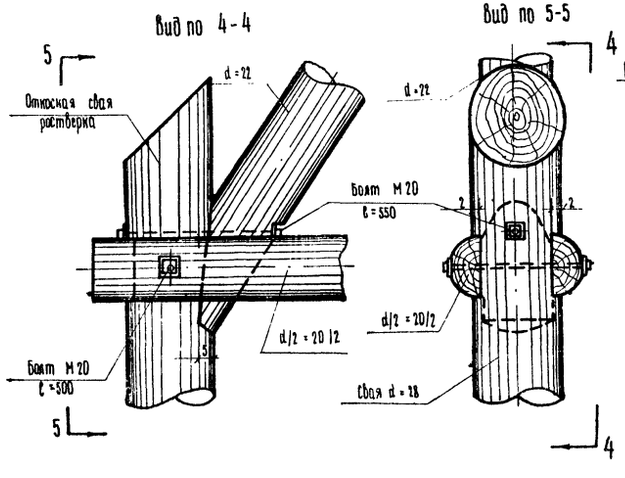

Деталь примыкания укосины к раме Р-1

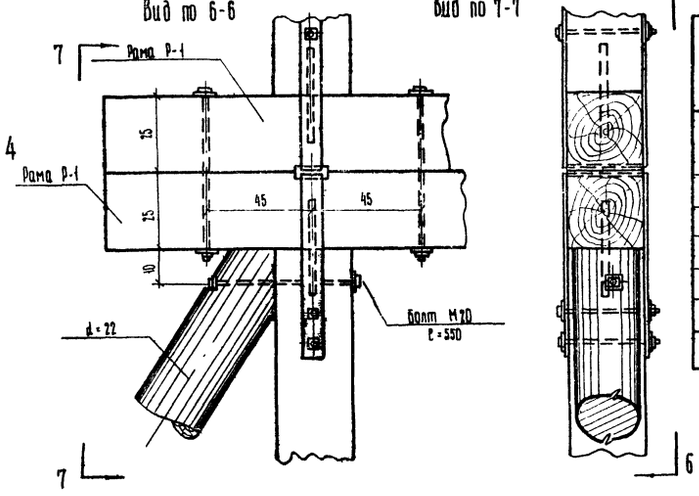

Спецификация металлоизделий на крепление рам Р-1 к ростверкам
(на одну опору)

N N п/п	Наименование	При поперечных насадках ростверков. Схема N 1				Схемы N 2, 3, 5 и 6				При продольных насадках ростверков. Схемы N 4 и 7			
		Сечение, мм	Длина, мм	Количество, шт.	Вес, кг	Сечение, мм	Длина, мм	Количество, шт.	Вес, кг	Сечение, мм	Длина, мм	Количество, шт	Вес, кг
1	Хомуты	—	—	—	—	—	—	—	—	8×60	1058	16	64,0
		—	—	—	—	—	—	—	—	ф 20	300	32	23,7
2	Соединительные уголки к хомутам	—	—	—	—	—	—	—	—	L 70×70×6	660	8	33,8
3	Соединительные уголки к хомутам	—	—	—	—	—	—	—	—	L 70×70×6	500	8	25,6
4	Болты с гайками	М 20	550	4	18,5	20	550	22	37,0	—	—	—	—
5	Шайбы к болтам М 20	5×70	70	22	3,9	5×70	70	44	7,8	—	—	—	—
6	Гайки М 20 к хомутам	—	—	—	—	—	—	—	—	—	—	32	1,8
	Итого				22,4				44,8				149,9

Примечания.

1. В случае невозможности получения леса потребной длины для насадок рам опор, стык насадок производить, как показано на данном чертеже над одной из промежуточных стоек рамы
2. Элементы ростверка заспецифицированы на листе N 69.
3. Все размеры – в см, металлоизделий – в мм.

СДП 1967г.	Деревянные мосты на автомобильных дорогах	Опоры. Узлы и детали.	Масштаб 1:12,5
			552 / 63

Министерство транспортного строительства СССР
Гидротранспортпроект, Гл. Ленгипроводхоз, Киевский филиал
Главный специалист отдела / Главный инженер проекта
Руководитель отдела / Главный инженер проекта
Руководитель группы / Проверил / Составил
Гобик / Яковенко

Спецификация лесоматериала

№№ схем	№№ п/п	Пролеты / Наименование	ℓ=6,0м Сечение, см	Длина, см	Количество, шт.	Объем, м³	ℓ=9,0м Сечение, см	Длина, см	Количество, шт.	Объем, м³	ℓ=12,0м Сечение, см	Длина, см	Количество, шт.	Объем, м³	ℓ=18,0м Сечение, см	Длина, см	Количество, шт.	Объем, м³
1	1	Сваи	d=24		4		—	—	—	—	—	—	—	—	—	—	—	—
	2	Насадки	25×25	750	1	0,47	—	—	—	—	—	—	—	—	—	—	—	—
		Итого																
2	1	Сваи	d=24		8		d=24		8		d=26		8		d=28		8	
	2	Насадки	25×25	750	2	0,94	25×25	750	2	0,94	25×25	750	2	0,94	25×25	750	2	0,94
	3	Продольные схватки	$d/2=20/2$	125	8	0,19	$d/2=20/2$	125	8	0,19	$d/2=20/2$	125	8	0,19	$d/2=20/2$	125	8	0,19
		Итого																
3	1	Сваи	d=24		8		d=24		8		d=26		8		d=28		8	
	2	Насадки	25×25	750	2	0,94	25×25	750	2	0,94	25×25	750	2	0,94	25×25	750	2	0,94
	3	Продольные схватки	$d/2=20/2$	250	8	0,38	$d/2=20/2$	250	8	0,38	$d/2=20/2$	250	8	0,38	$d/2=20/2$	250	8	0,38
		Итого																
4	1	Сваи	d=24		8		d=24		8		d=26		8		d=28		8	
	2	Насадки	25×25	750	4	0,63	17×25	750	8	0,85	20×25	750	8	1,00	25×25	750	8	1,25
	3	Поперечные схватки	$d/2=20/2$	650	4	0,52	$d/2=20/2$	650	4	0,52	$d/2=20/2$	650	4	0,52	$d/2=20/2$	650	4	0,52
		Итого																
5	1	Сваи	d=24		8		d=24		8		d=26		8		d=28		8	
	2	Откосные сваи	d=24		4		d=24		4		d=26		4		d=28		4	
	3	Насадки	25×25	750	2	0,94	25×25	750	2	0,94	25×25	750	2	0,94	25×25	750	2	0,94
	4	Продольные схватки	$d/2=20/2$	125	10	0,25	$d/2=20/2$	125	10	0,25	$d/2=20/2$	125	10	0,25	$d/2=20/2$	125	10	0,25
	5	Поперечные схватки	$d/2=20/2$	250	8	0,38	$d/2=20/2$	250	8	0,38	$d/2=20/2$	250	8	0,38	$d/2=20/2$	250	8	0,38
	6	Шкворни	d=22	370	4	0,66	d=22	370	4	0,66	d=22	370	4	0,66	d=22	370	4	0,86
		Итого																
6	1	Сваи	d=24		8		d=24		8		d=26		8		d=28		8	
	2	Откосные сваи	d=24		4		d=24		4		d=26		4		d=28		4	
	3	Насадки	25×25	750	2	0,94	25×25	750	2	0,94	25×25	750	2	0,94	25×25	750	2	0,94
	4	Продольные схватки	$d/2=20/2$	250	10	0,50	$d/2=20/2$	250	10	0,50	$d/2=20/2$	250	10	0,50	$d/2=20/2$	250	10	0,50
	5	Поперечные схватки	$d/2=20/2$	250	8	0,38	$d/2=20/2$	250	8	0,38	$d/2=20/2$	250	8	0,38	$d/2=20/2$	250	8	0,38
	6	Шкворни	d=22	370	4	0,66	d=22	370	4	0,66	d=22	370	4	0,66	d=22	370	4	0,66
		Итого																
7	1	Сваи	d=24		8		d=24		8		d=26		8		d=28		8	
	2	Откосные сваи	d=24		4		d=24		4		d=26		4		d=28		4	
	3	Насадки	25×25	750	4	0,63	17×25	750	8	0,85	20×25	750	8	1,00	25×25	750	8	1,25
	4	Продольные схватки	$d/2=20/2$	250	2	0,10	$d/2=20/2$	250	2	0,10	$d/2=20/2$	250	2	0,10	$d/2=20/2$	250	2	0,10
	5	Поперечные схватки	$d/2=20/2$	650	4	0,52	$d/2=20/2$	650	4	0,52	$d/2=20/2$	650	4	0,52	$d/2=20/2$	650	4	0,52
	6	Поперечные схватки	$d/2=20/2$	250	8	0,38	$d/2=20/2$	250	8	0,38	$d/2=20/2$	250	8	0,38	$d/2=20/2$	250	8	0,38
	7	Шкворни	d=22	370	4	0,66	d=22	370	4	0,66	d=22	370	4	0,66	d=22	370	4	0,86
		Итого																

Спецификация металлоизделий при поперечных насадках

№№ п/п	Наименование	Схема №1 Сечение, мм	Длина, мм	Количество, шт.	Вес, кг	Схемы №№2 и 3 Сечение, мм	Длина, мм	Количество, шт.	Вес, кг	Схемы №№ 5 и 6 Сечение, мм	Длина, мм	Количество, шт.	Вес, кг
1	Хомуты	8×60	1436	4	21,6	8×60	1436	4	21,6	8×60	1436	4	21,6
2	Болты к хомутам	М16	350	8	5,37	М16	350	8	5,37	М16	350	8	5,37
3	Шпоры	ф20	300	4	2,97	ф20	300	8	5,93	ф20	300	8	5,94
4	Болты ускоин	—	—	—	—	—	—	—	—	М20	550	8	12,56
5	Болты горизонтальных схваток	—	—	—	—	М20	500	8	11,52	М20	500	16	23,04
6	Болты горизонтальных схваток	—	—	—	—	—	—	—	—	М20	450	4	5,24
7	Шайбы к болтам М20	—	—	—	—	5×70	70	16	2,83	5×70	70	56	9,90
	Итого				29,94				47,25				83,64

Спецификация металлоизделий при продольных насадках

№№ схем	№№ п/п	Наименование	Скрепляемые элементы	ℓ=6,0м Сечение, мм	Длина, мм	Количество, шт.	Вес, кг	ℓ=9,0м Сечение, мм	Длина, мм	Количество, шт.	Вес, кг	ℓ=12,0м Сечение, мм	Длина, мм	Количество, шт.	Вес, кг	ℓ=18,0м Сечение, мм	Длина, мм	Количество, шт.	Вес, кг
4	1	Хомуты	Насадки со сваями	8×60	1436	8	43,28	8×60	1518	8	45,70	8×60	1518	8	47,70	8×60	1846	8	55,50
	2	Болты	Хомуты	М16	350	16	10,74	М16	350	16	10,74	М16	350	16	10,74	М16	500	16	17,06
	3		Брусья насадок	—	—	—	—	М16	400	12	9,00	М16	500	12	10,90	М16	600	12	12,80
	4		Поперечные схватки и сваи	М20	500	8	11,48	М20	500	8	11,48	М20	500	8	11,48	М20	500	8	11,48
	5	Шайбы	К болтам М16	4×60	60	32	3,36	4×60	60	56	5,88	4×60	60	56	5,88	4×60	60	56	5,88
	6		К болтам М20	5×70	70	16	2,83	5×70	70	16	2,83	5×70	70	16	2,83	5×70	70	16	2,83
		Итого					71,83				85,63				89,53				105,55
7	1	Хомуты	Насадки со сваями	8×60	1436	8	43,28	8×60	1518	8	45,70	8×60	1518	8	47,70	8×60	1846	8	55,50
	2	Болты	Хомуты	М16	350	16	10,74	М16	350	16	10,74	М16	350	16	10,74	М16	500	16	17,06
	3		Брусья насадок	—	—	—	—	М16	400	12	9,00	М16	500	12	10,90	М16	600	12	12,80
	4		Накладки со сваями и откосными	М20	650	8	12,47	М20	550	8	12,47	М20	550	8	12,47	М20	550	8	12,47
	5		Поперечные схватки со сваями	М20	500	16	22,98	М20	500	16	22,96	М20	500	16	22,96	М20	500	16	22,96
	6		Продольные схватки со сваями	М20	450	4	5,25	М20	450	4	5,25	М20	450	4	5,25	М20	450	4	5,25
	7	Шайбы	К болтам М16	—	—	—	—	4×60	60	24	2,52	4×60	60	24	2,52	4×60	80	24	2,52
	8		К болтам М20	5×70	70	56	9,91	5×70	70	56	9,91	5×70	70	56	9,91	5×70	70	56	9,91
		Итого					104,61				118,55				122,45				138,47

Примечания.

1. В ростверках учтен только верхний ярус горизонтальных связей, который устанавливается при возвышении насадки над РМВ до 1,5м. При возвышении насадки ростверка над РМВ от 1,5м до 3,0м установить диагональные связи и нижний ярус горизонтальных связей.
2. После назначения по местным условиям высоты ростверка проставить длины свай в таблицы и вычислить расходы лесоматериала на ростверк.

СДП	Деревянные мосты на автомобильных дорогах	Опоры. Спецификации материалов на ростверки	Масштаб б/м	
1967г.			552	64

Министерство транспортного строительства СССР
Государственный институт проектирования мостов и других искусственных сооружений "Союздорпроект"
Ленинградский филиал
Главный инженер проекта
Главный специалист
Руководитель группы
Проверил
Составил
Подпись
Дата
Инв. № подл.
Взам. инв. №

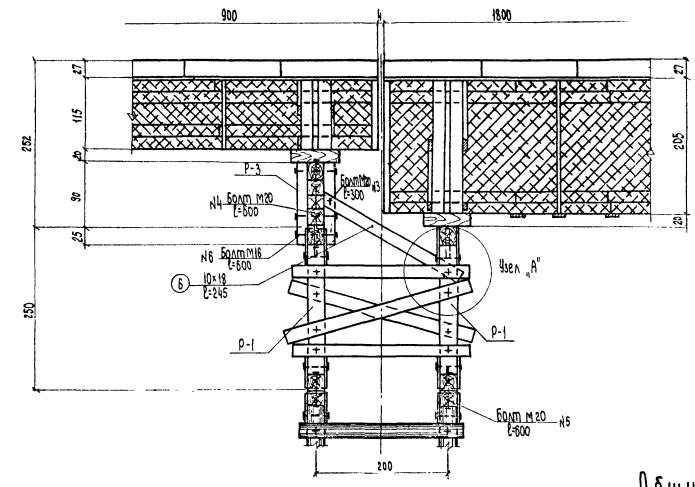

Общий вид рамы Р-3

Узел „А"

Вид по 3-3

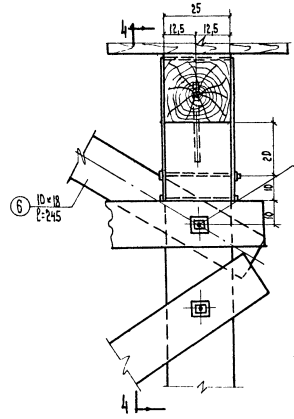

Вид по 4-4

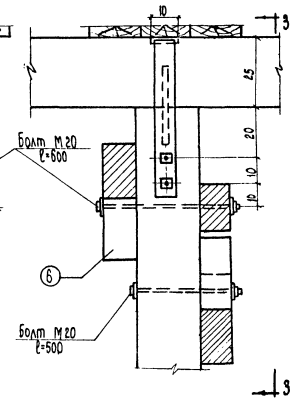

Спецификация материалов на одну раму Р-3

1. Лесоматериал

№№ поз.	Наименование	Сечение см	Длина см	Количество шт.	Объем, м³
1	Верхняя обвязка рамы	25×25	750	1	0,47
2	Нижняя обвязка рамы	25×25	750	1	0,47
3	Брусья - коротыши	20×25	100	4	0,20
4	Брусья - коротыши	20×25	70	4	0,14
5	Ребра	10×15	115	8	0,14
Итого					1,42

2 Металлоизделия

№№ поз	Наименование	Соединяемые элементы	Сечение мм	Длина мм	Количество шт	Вес, кг
1	Болты с гайками и шайбами	Ребра поз.5 с нижней и верхней обвязками	М16	800	8	10,21
2		Верхняя и нижняя обвязки	М20	950	6	17,41
Итого						27,62

Вес рамы Р-3 -1,03т

Вид по 2-2

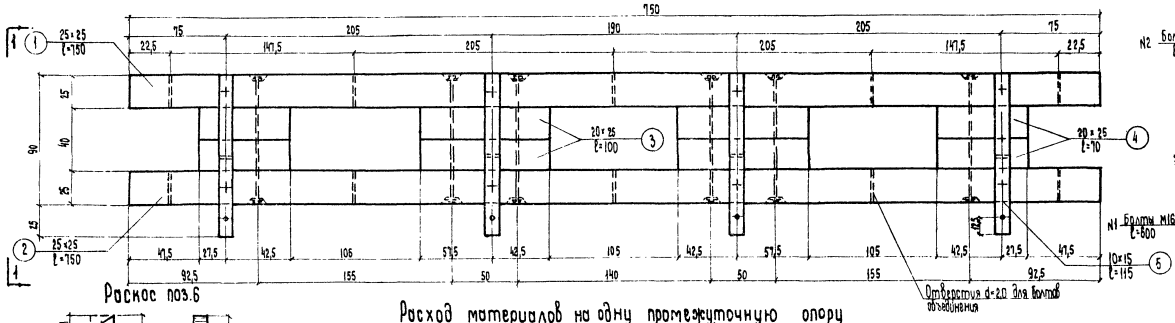

Вид по 1-1

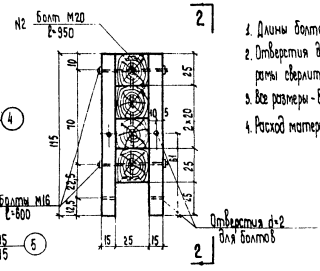

Примечания.

1. Длины болтов в спецификации даны полные
2. Отверстия для болтов объединения в верхней и нижней обвязках рамы сверлить на заводе по кондуктору.
3. Все размеры - в см, металлоизделий - в мм.
4. Расход материалов на ростверк см. лист №64.

Раскос поз.6

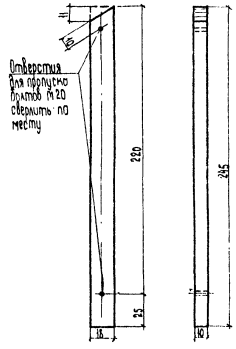

Расход материалов на одну промежуточную опору

1. Лесоматериал

№№ п/п	Наименование элементов	Количество, шт.	Объем, м³
1	Рама Р-1	2	3,42
2	Связи, объединяющие рамы Р-1	—	1,02
3	Рама Р-3	1	1,42
4	Элементы объединения рам Р-1 и Р-3	4	1,76
Итого			7,62

Раскос (поз.6) -4 шт.-0,18м³

2. Металлоизделия

№№ п/п	Наименование элементов	Вес, кг
1	Рамы Р-1	128,74
2	Связи	110,90
3	Рамы Р-3	27,62
4	Объединение рам между собой и с ростверком	63,30
Итого		330,56

Расход металлоизделий на объединение

№№ поз.	Наименование	Соединяемые элементы	Сечение, мм	Длина мм	Количество шт.	Вес, кг
3	Болты с гайками и шайбами	Раскосы поз.6 с ребрами поз.5	М20	300	4	3,21
4		Нижняя обвязка рамы Р-3 с верхней обвязкой рамы Р-1	М20	600	5	10,18
5		Нижняя обвязка рамы Р-1 с насадкой ростверка	М20	600	22	44,81
6		Ребра рамы Р-3 с верхней обвязкой рамы Р-1	М16	600	4	5,10
Итого						63,30

СДП 1967г.	Деревянные мосты на автомобильных дорогах	Опоры. Сопряжение пролетных строений длиной 9,0 и 18,0м. Конструкция рамы Р-3.	Масштаб 1:50; 1:25; 1:12,5	
			552	65

Фотокопия | Подпись | Инв.№
Инв.№ подлинника | Подпись и дата | Взам.инв.№
Разработал | Проверил | Согласовал
Гл.инженер проекта | Гл.инженер | Главный специалист отдела
Главный инженер проекта
Гл.инженер проекта ГПИ Стройдорпроект Главный специалист отдела
Гл.инженер проекта ГПИ Стройдорпроект

Спецификация материалов на одну раму Р-4

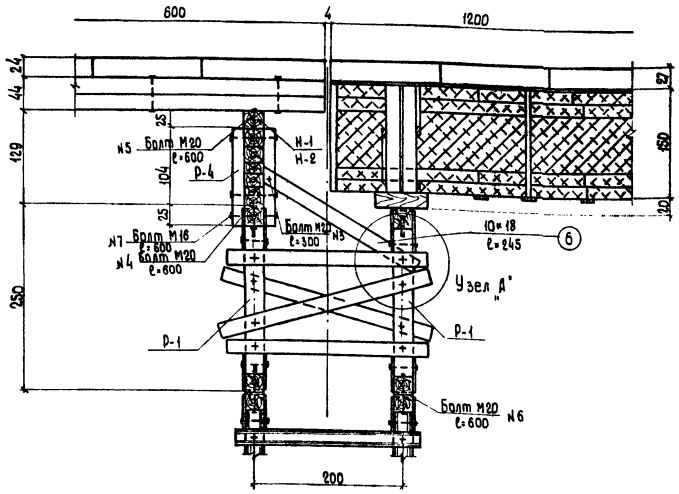

1. Лесоматериал

NN поз.	Наименование	Сечение, см	Длина, см	Количество шт.	Объем, м³
1	Верхняя обвязка рамы	22×25	750	1	0.41
2	Нижняя обвязка рамы	22×25	750	1	0.41
3	Брусья - коротыши	20×25	100	6	0.30
4	Брусья - коротыши	20×25	70	6	0.21
5	Ребра	10×15	129	8	0.16
Итого					1.49

Вес рамы Р-4 ~ 1.10 т

2. Металлоизделия

NN поз.	Наименование	Соединяемые элементы	Сечение, мм	Длина, мм	Количество шт	Вес, кг
1	Болты с гайками и шайбами	Ребра поз.7 с нижней и верхней обвязками	М16	600	8	10.21
2		Верхняя и нижняя обвязки	М20	1100	6	19.63
Итого						29.84

Спецификация металлоизделий на объединение

NN поз.	Наименование	Соединяемые элементы	Сечение, мм	Длина, мм	Количество шт.	Вес, кг
3	Болты с гайками и шайбами	Раскосы поз.6 с ребрами поз.5	М20	300	4	3.21
4		Нижняя обвязка рамы Р-4 с верхней обвязкой рамы Р-1	М20	600	5	10.18
5		Верхняя обвязка рамы Р-4 с насадкой	М20	600	5	10.18
6		Нижняя обвязка рамы Р-1 с насадкой ростверка	М20	600	22	44.81
7		Ребра рамы Р-3 с верхней обвязкой рамы Р-1	М16	600	4	5.10
Итого						73.48

Общий вид рамы Р-4

Вид по 2-2

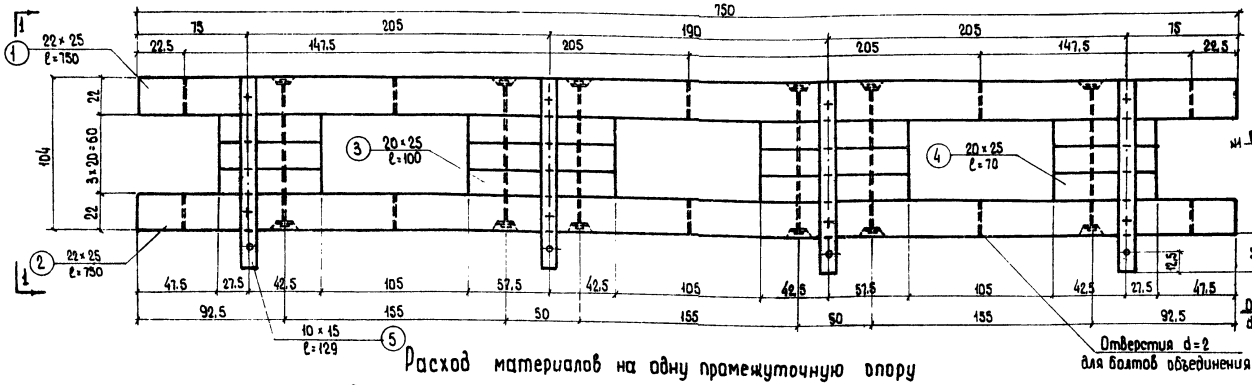

Вид по 1-1

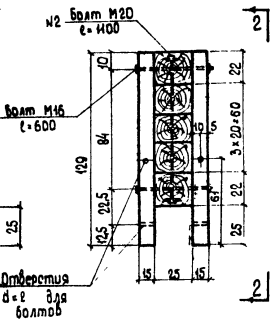

Примечания.

1. Конструкция узла "А" и раскоса поз.6 приведена на листе № 55.
2. Конструкция насадок и объединение их с рамой приведены на листе № 59.
3. Длины болтов в спецификации даны полные.
4. Отверстия для болтов объединения в верхней и нижней обвязках рамы сверлить на заводе по кондуктору.
5. Расход материалов на ростверк см. на листе № 84.
6. Все размеры - в см, металлоизделий - в мм.

Расход материалов на одну промежуточную опору

1. Лесоматериал

NN п/п	Наименование элементов	Количество, шт.	Объем, м³ Габарит Г-6	Г-7
1	Рама Р-1	2	3,42	3,42
2	Связи, объединяющие рамы Р-1	-	1.02	1.02
3	Рама Р-4	1	1.49	1.49
4	Насадки	1	0.53	0.60
5	Элементы объединения рам Р-1 и Р-4	4	1.76	1.76
Итого			8.22	8.29

Раскос (поз.6) - 4 шт. - 0,18 м³

2. Металлоизделия

NN п/п	Наименование элементов	Вес, кг
1	Рамы Р-1	128,74
2	Разбросные связи	110.90
3	Рама Р-4	29.84
4.	Объединение рам между собой, с насадкой и ростверком	73.48
Итого		342.96

СДП 1967г.	Деревянные мосты на автомобильных дорогах.	Опоры. Сопряжение пролетных строений длиной 6.0 и 12.0 м. Конструкция рамы Р-4.	Масштаб 1:50; 1:25 552	66

Главный специалист проекта Гадзик; Главный инженер проекта Милнер; Проверил Барило; Составил Фукс; Гл. инж. проекта; Гл. инж. отдела; ГПИ Союздорпроект Киевский филиал; Государственного проектного строительства СССР

Общий вид рамы Р-5

Вид по 1-1

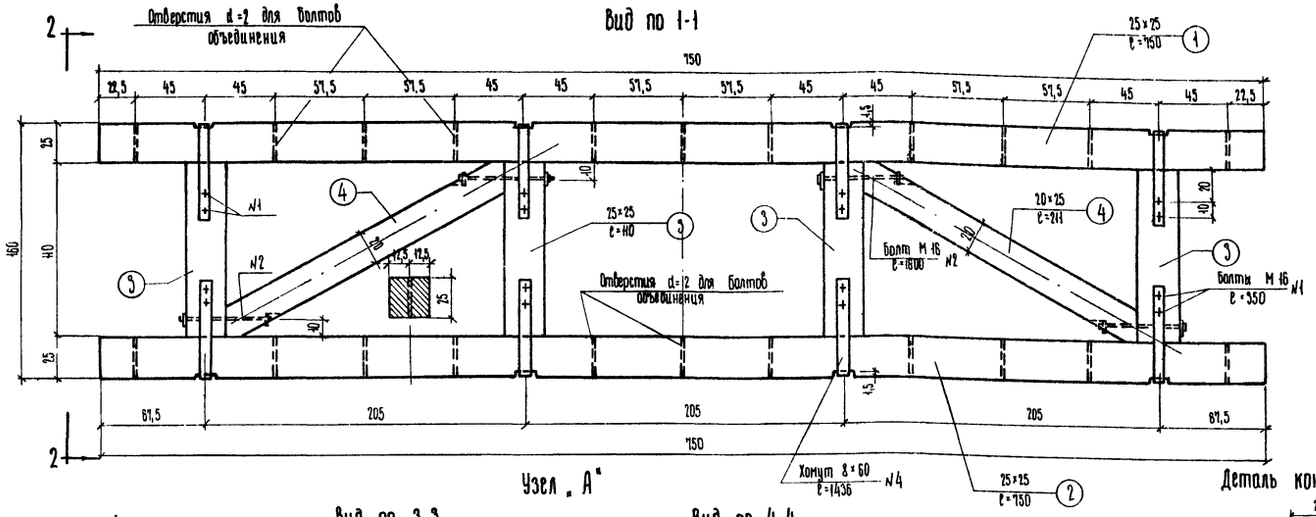

Вид по 2-2

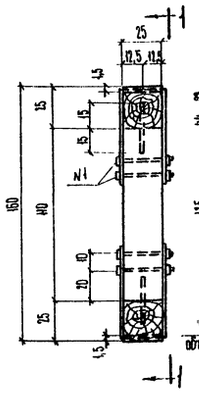

Общий вид сопрягающей опоры

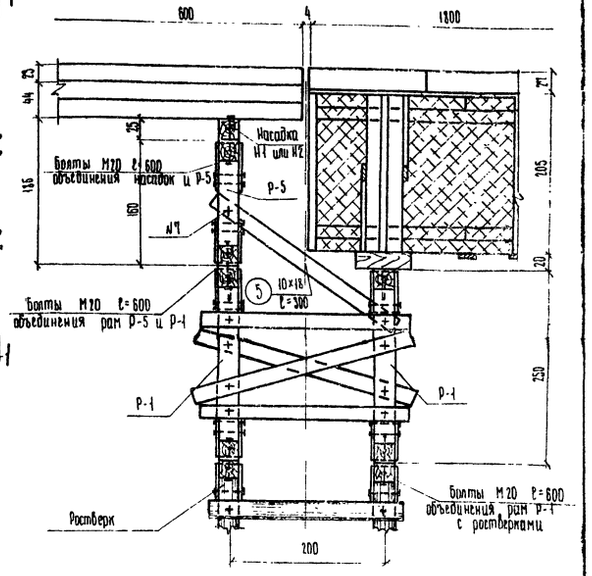

Узел „А"

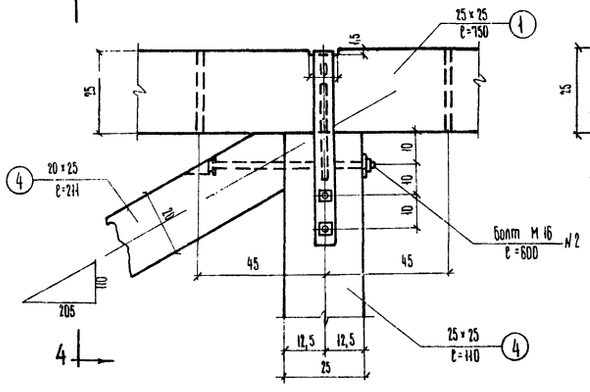

Вид по 3-3

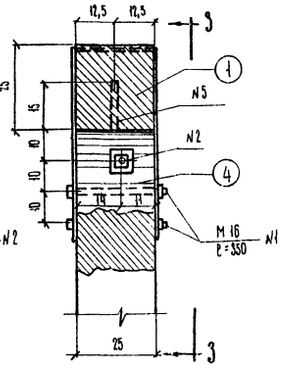

Вид по 4-4

Деталь конца раскоса

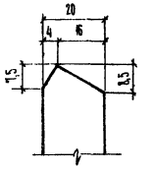

Раскос поз. 4

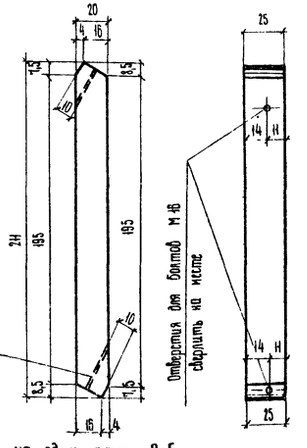

Расход материалов на одну опору

1. Лесоматериал

NN п/п	Наименование элементов	Количество, шт	Объем, м³ Г-6	Объем, м³ Г-7
1	Рамы Р-1	2	3,42	3,42
2	Разбросные связи рам Р-1		1,22	1,22
3	Рама Р-5	1	1,43	1,43
4	Насадка	1	N-1 0,53	N-2 0,60
5	Раскосы между рамами Р-1 и Р-5 (10×18; ℓ=300)	4	0,22	0,22
	Итого		6,82	6,89

2. Металлоизделия

NN п/п	Наименование элементов	Вес, кг (Г-6 и Г-7)
1	Рамы Р-1	128,74
2	Рама Р-5	67,21
3	Разбросные связи	110,90
4	Объединение рамы Р-5 с насадкой	22,46
5	Объединение рам Р-5 и Р-1	22,4
6	Объединение рам Р-1 с ростверком	22,4
7	Болты М 20 ℓ=400 – 4 шт крепления раскоса	4,16
	Итого	378,81

Спецификация лесоматериала на одну раму Р-5

NN поз.	Наименование элементов	Сечение, см	Длина, см	Количество, шт	Объем, м³
1	Верхняя обвязка рамы	25×25	750	1	0,47
2	Нижняя обвязка рамы	25×25	750	1	0,47
3	Стойки рамы	25×25	110	4	0,28
4	Раскосы	20×25	211	2	0,21
	Итого				1,43

Спецификация металлоизделий на одну раму Р-5

NN поз.	Наименование	Соединяемые элементы	Сечение, мм	Длина, мм	Количество, шт	Вес, кг
1	Болты	Хомуты насадок со стойками	М 16	350	16	10,51
2		Подкосы со стойками	М 16	600	4	6,73
3	Шайбы	К болтам М 16 (поз 2)	4×60	60	8	0,84
4	Хомуты из полосовой стали	Насадки со стойками	8×60	1436	8	43,20
5	Штыри	Насадки со стойками	20	300	8	5,93
	Итого					67,21

Вес рамы Р-5 – 1 т

Примечания

1. Расход материалов на рамы Р-1 и насадки приведен на листе N59.
2. Расход материалов на связи приведен на листе N 60
3. Объединение рам Р-5 и Р-1 аналогично приведенному на листе N 61 для рам Р-1.
4. Отверстия в раскосе поз. 5 сверлить по месту
5. Все размеры – в см, металлоизделий – в мм

СДП 1961г	Деревянные мосты на автомобильных дорогах	Опоры. Сопряжение пролетных строений длиной 6,0 и 18,0 м. Конструкция рамы Р-5	Масштаб 1:50, 1:12,5	552	67

Гипротрансмост (г. Ленинград) Главный инженер проекта Якубович; Главный специалист проекта Горик; Ответственный исполнитель Фрейнштейн; Гипрокоммунстрой (г. Ленинград) Главный инженер проекта Фрейнштейн; Гипрокоммунстрой (г. Ленинград) Главный инженер проекта Барило; Гипрокоммунстрой (г. Ленинград) Главный инженер проекта Фрейнштейн

Разрез по 1-1

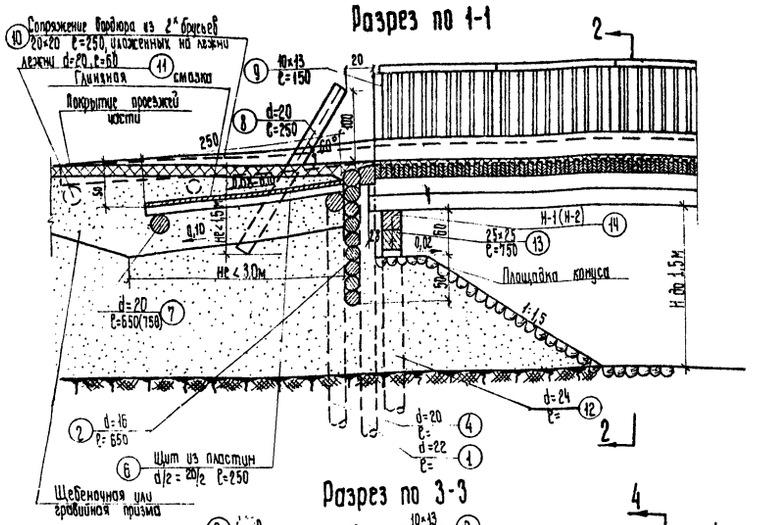

Разрез по 2-2

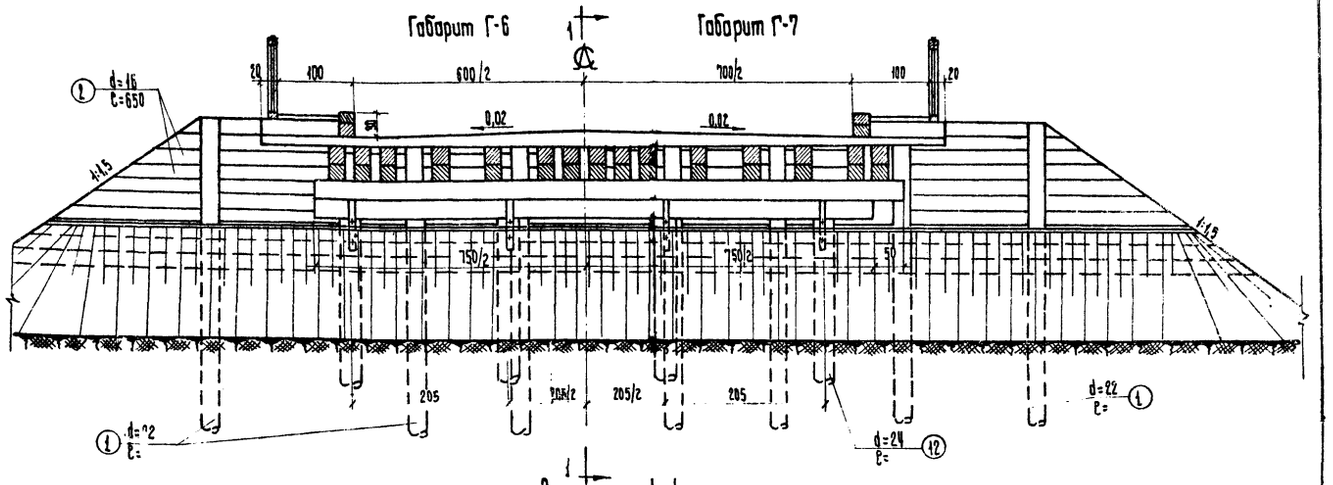

Разрез по 3-3

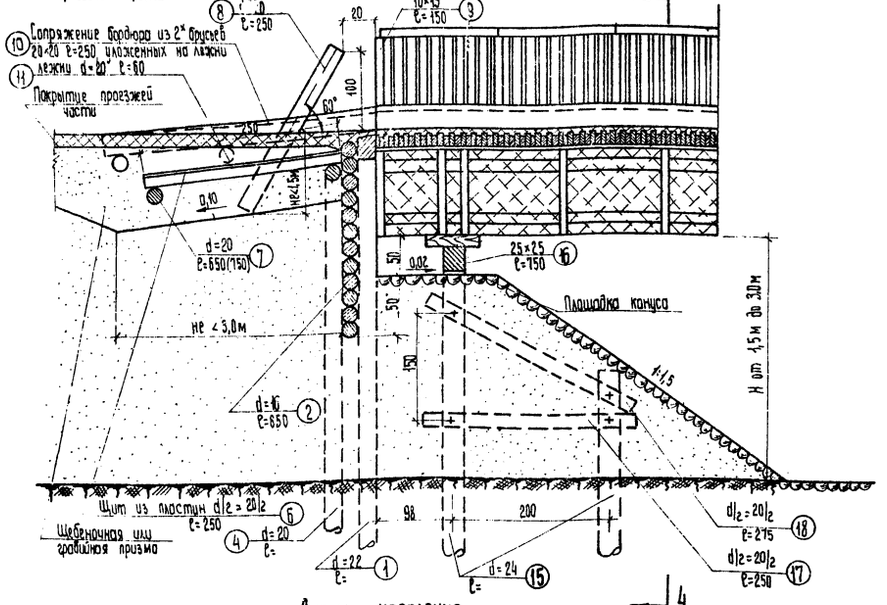

Разрез по 4-4

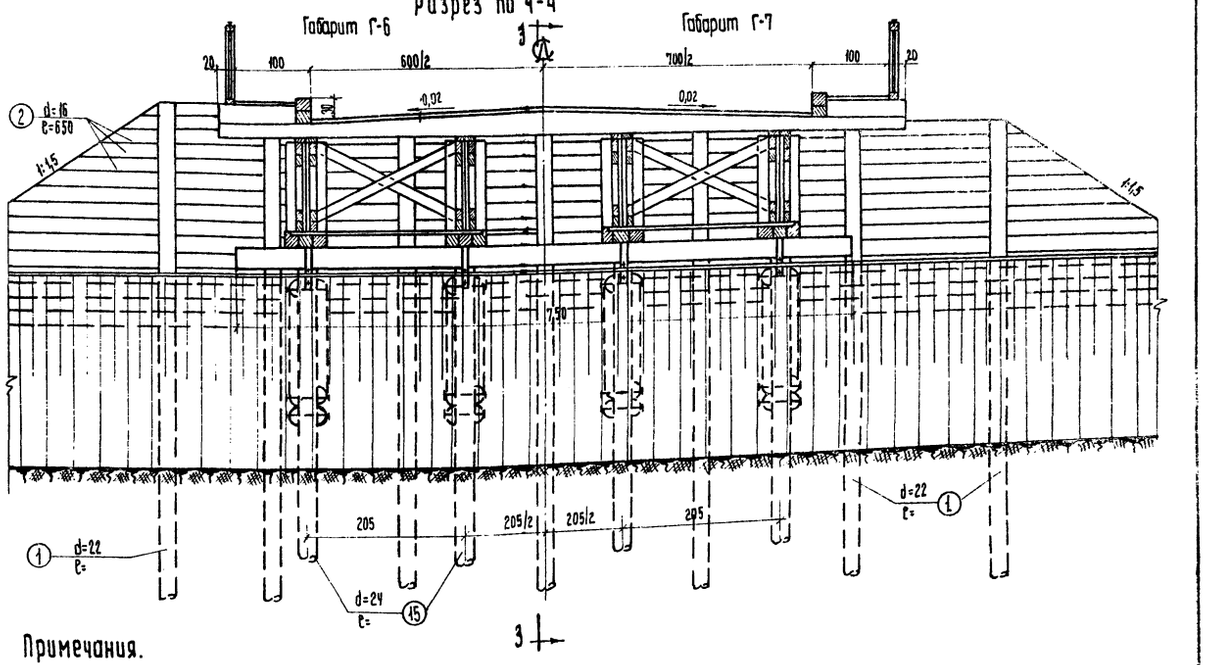

Деталь крепления перильной стойки к забарной стенке

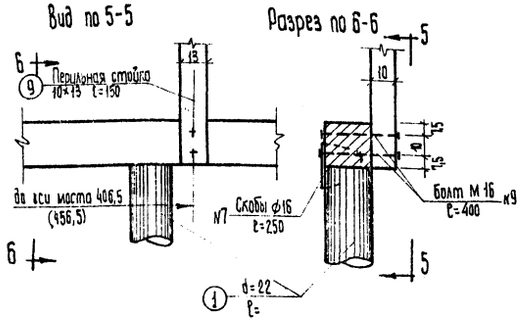

Примечания.

1. Насадки к сваям опор крепить полосовыми хомутами аналогично креплению, показанному на листе №59 (узел „А").
2. Сваи заборной стенки и упорные сваи переходного щита забивать на глубину не менее 3,5м от площадки конуса.
3. Заборная стенка опускается на 0,5м ниже площадки конуса насыпи.
4. Бревна заборной стенки обмазать битумом за 2 раза.
5. Пластины переходного щита укладывать горбылями вверх.
6. Работать совместно с листом №69.
7. Коренные сваи опор забить на глубину не менее, чем на 4м.
8. Насадки упорных свай переходного щита крепить к сваям скобами ф 16мм, ℓ=250мм.
9. Наголовы (поз.8) установить в створе перил.
10. Брусья сопряжения бордюра сплачиваются ершами ф 10мм, ℓ=300мм с предварительной рассверловкой.
11. Сваи заборной стенки забивать не в створе прогонов или ферм.
12. Числа в скобках относятся к габариту Г-7.
13. Все размеры-в см, металлоизделий - в мм.

СДП 1967г.	Деревянные мосты на автомобильных дорогах	Опоры. Береговые опоры и сопряжение с берегом.	Масштаб 1:50; 1:25 552 68

Гипротрансмост г. Киев, Союздорпроект г. Киев, Киевский филиал
Министерство транспортного строительства СССР
Главный специалист проекта Гарбуз
Главный инженер проекта Сидорчук
Проверил Сосновский
Гл. инж. проекта Баранов
Нач. отдела Багатинская

Расход лесоматериала на одно сопряжение с берегом

№№ поз.	Наименование	При высоте конуса до 1,5 м								При высоте конуса 1,5 ÷ 3,0 м							
		Габарит Г-6				Габарит Г-7				Габарит Г-6				Габарит Г-7			
		Сечение, см	Длина, см	Количество, шт	Объем, м³	Сечение, см	Длина, см	Количество, шт	Объем, м³	Сечение, см	Длина, см	Количество, шт	Объем, м³	Сечение, см	Длина, см	Количество, шт	Объем, м³
1	Сваи заборной стенки	d = 22		6		d = 22		8		d = 22		7		d = 22		7	
2	Бревна заборной стенки	d = 16	650	25	4,25	d = 16	650	25	4,25	d = 16	850	30	5,10	d = 16	650	35	5,95
3	Поперечины	22 × 25	420	2	0,46	22 × 25	470	2	0,52	22 × 25	420	2	0,46	22 × 25	470	2	0,52
4	Упорные сваи под переходные щиты	d = 20		6		d = 20		6		d = 20		6		d = 20		6	
5	Насадка упорных свай	d = 20	650	1	0,26	d = 20	750	1	0,31	d = 20	650	1	0,26	d = 20	750	1	0,31
6	Пластины переходного щита	d/2 = 20/2	250	34	1,35	d/2 = 20/2	250	39	1,40	d/2 = 20/2	250	34	1,30	d/2 = 20/2	250	39	1,40
7	Упор переходного щита (лежень)	d = 20	650	1	0,26	d = 20	750	1	0,31	d = 20	650	1	0,26	d = 20	750	1	0,31
8	Наболбы	d = 20	250	2	0,10	d = 20	250	2	0,10	d = 20	250	2	0,10	d = 20	250	2	0,10
9	Перильные стойки	10 × 13	150	2	0,04	10 × 13	150	2	0,04	10 × 13	150	2	0,04	10 × 13	150	2	0,04
10	Брусья бордюра	20 × 20	250	4	0,40	20 × 20	250	4	0,40	20 × 20	250	4	0,40	20 × 20	250	4	0,40
11	Лежни под бордюр	d = 20	60	6	0,14	d = 20	60	6	0,14	d = 20	60	6	0,14	d = 20	60	6	0,14
Итого																	
Гравийно-щебеночная призма					22,0				25,3				22,0				25,3

Расход металлоизделий на береговые опоры

Тип опор	№№ поз.	Наименование	Габариты Г-6 и Г-7			
			Сечение, мм	Длина, мм	Количество, шт	Вес, кг
Анкерная	1	Хомуты	8 × 60	1436	4	21,60
	2	Болты	М 16	300	8	8,90
	3	Болты	М 20	600	11	44,80
	4	Штыри	ф 19	250	4	2,74
Итого						77,54
Свайная пространственная	1	Хомуты	8 × 60	1436	4	21,60
	2	Болты	М 16	300	8	8,90
	3	Болты	М 20	500	16	28,70
	4	Штыри	ф 19	250	4	2,24
Итого						61,44

Расход лесоматериала на береговые опоры

Типы опор	№№ поз.	Наименование	Высота опор	Для пролетов длиной 6,0 и 9,0 м							
				Габарит Г-6				Габарит Г-7			
				Сечение, см	Длина, см	Количество, шт	Объем, м³	Сечение, см	Длина, см	Количество, шт	Объем, м³
Анкерные	12	Коренные сваи	До 1,5 м	d = 24		4		d = 24		4	
	13	Насадки		25 × 25	750	1	0,47	25 × 25	750	1	0,47
	14	Насадки Н-1 (Н-2)		25 × 25	850	1	0,53	25 × 25	950	1	0,6
Итого											
Свайные пространственные	15	Коренные сваи	От 1,5 м до 3 м	d = 24		8		d = 24		8	
	16	Насадки		25 × 25	750	1	0,47	25 × 25	750	1	0,47
	17	Продольные горизонтальные схватки из пластин		d/2 = 20/2	250	8	0,24	d/2 = 20/2	250	8	0,24
	18	Диагональные продольные схватки из пластин		d/2 = 20/2	275	8	0,36	d/2 = 20/2	275	8	0,36
Итого											

Расход металлоизделий на одно сопряжение с берегом

№№ поз.	Наименование	При высоте конуса до 1,5 м								При высоте конуса до 3,0 м							
		Габарит Г-6				Габарит Г-7				Габарит Г-6				Габарит Г-7			
		Сечение, мм	Длина, мм	Количество, шт	Вес, кг	Сечение, мм	Длина, мм	Количество, шт	Вес, кг	Сечение, мм	Длина, мм	Количество, шт	Вес, кг	Сечение, мм	Длина, мм	Количество, шт	Вес, кг
6	Ерши	ф 10	300	10	1,37	ф 10	300	10	1,37	ф 10	300	10	1,37	ф 10	300	10	1,37
7	Скобы	ф 16	250	24	12,10	ф 16	250	24	12,10	ф 16	250	24	12,10	ф 16	250	24	12,10
8	Гвозди	К 6,0 × 150		70	2,32	К 6,0 × 150		80	2,66	К 6,0 × 150		70	2,32	К 6,0 × 150		80	2,66
9	Болты	М 16	400	4	6,18	М 16	400	4	6,18	М 16	400	4	6,18	М 16	400	4	6,18
Итого					21,97				22,31				21,97				22,31

Примечания.

1. Работать совместно с листом № 68.
2. После назначения по местным условиям длин свай вычисляются итоговые цифры расхода лесоматериала.

СДП	Деревянные мосты на автомобильных дорогах	Опоры. Таблицы расхода материалов на береговые опоры и на сопряжение с берегом.	Масштаб
1987 г.			552 / 69

Министерство транспортного строительства СССР

Гидротранспортный институт Гипрогорстроймаш

Разработан институтом Гипрогорстроймаш

Рассмотрен и согласован Отделом мостов и тоннелей Главтранспроекта

Утверждён и введён в действие Главтранспроектом

Главный инженер проекта Фукс

Главный специалист проекта Бернштейн

Главный инженер проекта Гайк

Главный специалист Богатская

Проверил Бернштейн

Составил Богатская

Установка блока ферм длиной 18,0 м на 20-тонных платформах

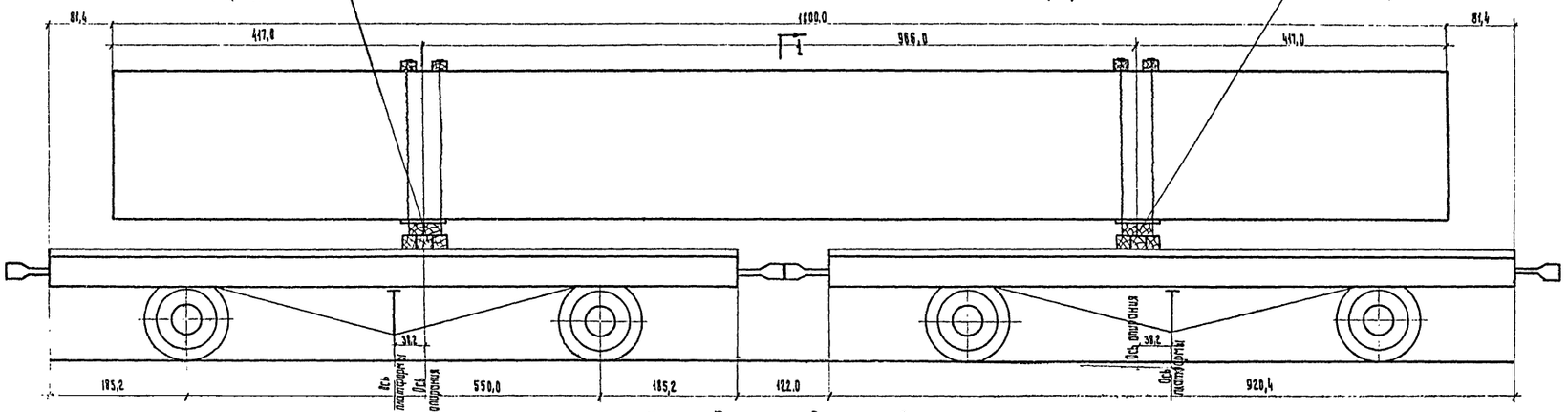

Разрез по 1-1

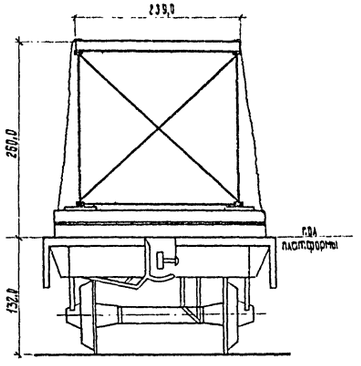

Деталь строповки блоков ферм

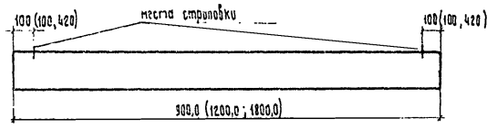

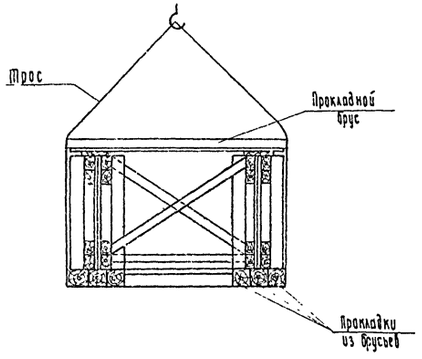

Установка блоков ферм длиной 12,0 м на 60-тонной платформе

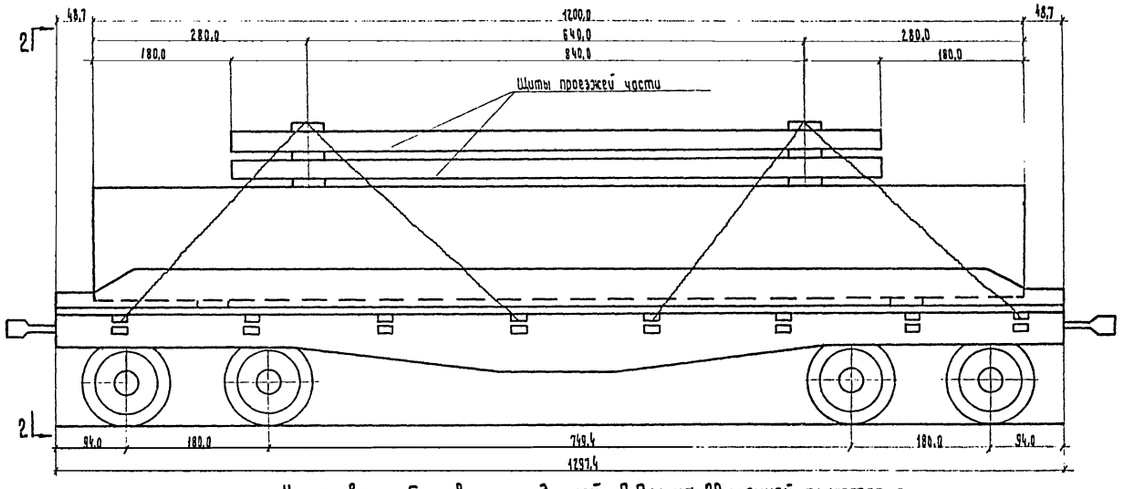

Вид по 2-2

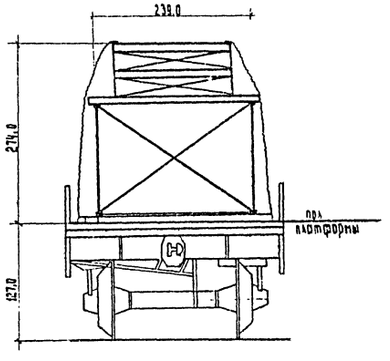

Установка блоков ферм длиной 9,0 м на 20-тонной платформе

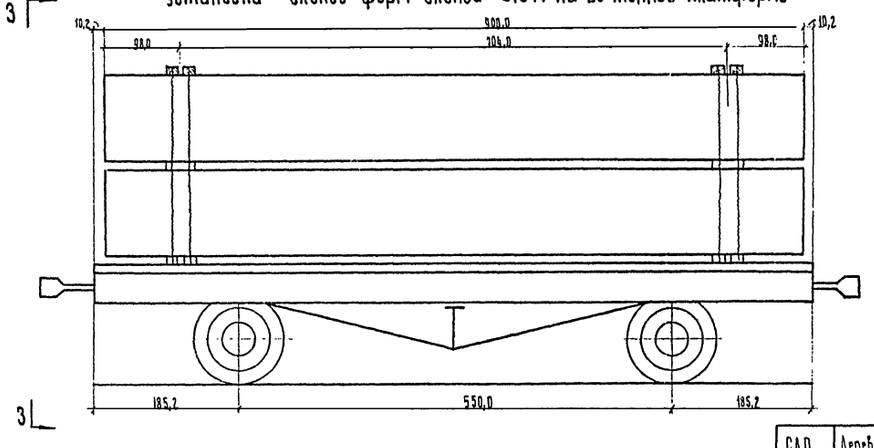

Вид по 3-3

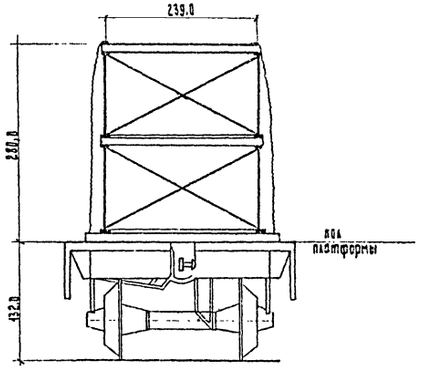

Примечания.

1. Перевозку балок пролетных строений по железной дороге производить в соответствии с „Инструкцией по перевозке на железных дорогах СССР грузов негабаритных и погруженных на транспортеры" (№ ЦД-1853) и Информационным листком №2 Главного Грузового управления МПС за 1957 год.
2. При перевозке на большие расстояния с целью сокращения транспортных расходов возможна перевозка плоских элементов с обеспечением устойчивости их в процессе погрузо-разгрузочных работ.

СДП 1967г.	Деревянные мосты на автомобильных дорогах	Схемы перевозки ферм по железной дороге	Масштаб: 1:10; 1:50 552 (70)

Главный инженер проекта Соловьев
Гл. инженер Киевгипротрансмост Корчевский
Инженер Кременецкая
Инженер Постовой
Инженер Бабич
Инженер Ковальский
Инженер Ковальский
Инженер Ковальский
Инженер Ковальский
Инженер Ковальский