ТИПОВОЙ ПРОЕКТ 503-1-43.86

ПРОИЗВОДСТВЕННЫЙ КОРПУС АВТОТРАНСПОРТНОГО ПРЕДПРИЯТИЯ НА 150 ГРУЗОВЫХ АВТОМОБИЛЕЙ ДЛЯ ЮЖНЫХ РАЙОНОВ

АЛЬБОМ III

ОТОПЛЕНИЕ И ВЕНТИЛЯЦИЯ, ВНУТРЕННИЕ ВОДОПРОВОД И КАНАЛИЗАЦИЯ

цена 2-81

				Привязан:
Инв.№				

крупнопечатная

ТИПОВОЙ ПРОЕКТ 503-1-43.86

ПРОИЗВОДСТВЕННЫЙ КОРПУС АВТОТРАНСПОРТНОГО ПРЕДПРИЯТИЯ НА 150 ГРУЗОВЫХ АВТОМОБИЛЕЙ ДЛЯ ЮЖНЫХ РАЙОНОВ

АЛЬБОМ III

СОСТАВ ПРОЕКТА:

АЛЬБОМ I АРХИТЕКТУРНЫЕ РЕШЕНИЯ, КОНСТРУКЦИИ ЖЕЛЕЗОБЕТОННЫЕ, КОНСТРУКЦИИ МЕТАЛЛИЧЕСКИЕ

АЛЬБОМ II СТРОИТЕЛЬНЫЕ ИЗДЕЛИЯ

АЛЬБОМ III ОТОПЛЕНИЕ И ВЕНТИЛЯЦИЯ, ВНУТРЕННИЕ ВОДОПРОВОД И КАНАЛИЗАЦИЯ

АЛЬБОМ IV ВЕДОМОСТИ ПОТРЕБНОСТИ В МАТЕРИАЛАХ

АЛЬБОМ V СМЕТЫ. КНИГИ 1;2

ПРИМЕНЕННЫЕ ТИПОВЫЕ ПРОЕКТЫ:

ТИПОВОЙ ПРОЕКТ 503-1-37с.85 - ПРОИЗВОДСТВЕННЫЙ КОРПУС АВТОТРАНСПОРТНОГО ПРЕДПРИЯТИЯ НА 150 ГРУЗОВЫХ АВТОМОБИЛЕЙ ДЛЯ ЮЖНЫХ РАЙОНОВ"

АЛЬБОМ I ТЕХНОЛОГИЯ ПРОИЗВОДСТВА, СИЛОВОЕ ЭЛЕКТРООБОРУДОВАНИЕ, ЭЛЕКТРИЧЕСКОЕ ОСВЕЩЕНИЕ, АВТОМАТИЗАЦИЯ САНИТАРНО-ТЕХНИЧЕСКИХ СИСТЕМ, СВЯЗЬ И СИГНАЛИЗАЦИЯ

АЛЬБОМ IV СПЕЦИФИКАЦИИ ОБОРУДОВАНИЯ

АЛЬБОМ V ЗАДАНИЕ ЗАВОДУ-ИЗГОТОВИТЕЛЮ НА ЭЛЕКТРООБОРУДОВАНИЕ И АВТОМАТИЗАЦИЮ САНИТАРНО-ТЕХНИЧЕСКИХ СИСТЕМ,
/РАСПРОСТРАНЯЕТ НОВОСИБИРСКИЙ ФИЛИАЛ ЦИТП/

ТИПОВОЙ ПРОЕКТ 407-3-349.84 - ТРАНСФОРМАТОРНАЯ ПОДСТАНЦИЯ С ЧЕТЫРЬМЯ КАБЕЛЬНЫМИ ВВОДАМИ 6-10КВ НА ДВА ТРАНСФОРМАТОРА МОЩНОСТЬЮ 2×400КВА ТИП К-42-400М4

АЛЬБОМ II КОНСТРУКЦИИ МЕТАЛЛИЧЕСКИЕ

РАЗРАБОТАН НОВОСИБИРСКИМ ФИЛИАЛОМ ИНСТИТУТА „ГИПРОАВТОТРАНС"

УТВЕРЖДЕН И ВВЕДЕН В ДЕЙСТВИЕ МИНАВТОТРАНСОМ РСФСР 23.09.85г. ПРОТОКОЛ N42

ГЛАВНЫЙ ИНЖЕНЕР ФИЛИАЛА Я.И. ВИЛЬБЕРГЕР

ГЛАВНЫЙ ИНЖЕНЕР ПРОЕКТА Ю.В. НИКИТИН

				Привязан:	
Инв. N2					

Альбом III

Типовой проект 503-

Содержание альбома

Наименование	Марка лист	Стр.
Содержание альбома		2
Отопление и вентиляция		
Общие данные (начало)	ОВ 1	3
Общие данные (продолжение)	ОВ 2	4
Общие данные (продолжение)	ОВ 3	5
Общие данные (продолжение)	ОВ 4	6
Общие данные (продолжение)	ОВ 5	7
Общие данные (продолжение)	ОВ 6	8
Общие данные (продолжение)	ОВ 7	9
Общие данные (продолжение)	ОВ 8	10
Общие данные (окончание)	ОВ 9	11
Отопление, теплоснабжение.	ОВ 10	12
План на отм. 0.000		
Вентиляция. План на отм. 0.000	ОВ 11	13
Элементы планов кровли с расста-	ОВ 12	14
новкой вентоборудования.		
Схема системы отопления	ОВ 13	15
Схемы систем теплоснабжения	ОВ 14	16
установок П1... П7, У1... У4.		
Узлы 1... 9	ОВ 15	17
Схема систем П1... П4	ОВ 16	18
Схемы систем П5... П7, В2... В4, В6, В7,	ОВ 17	19
В9, В10, В13, У1... У4		
Схемы систем В12, В18... В27, ВЕ1... ВЕ12	ОВ 18	20
Установка систем П1, П2, В3.	ОВ 19	21
Установка систем П3... П7, В24, В25	ОВ 20	22
Спецификация отопительно-вентиляцион-	ОВ 21	23
ных установок П3... П7, П3, В24, В25.		
Виброизолирующее основание под пласт-	ОВ 22	24
массовый вентилятор		

Наименование	Марка лист	Стр.
Водопровод и канализация		
Общие данные (начало)	ВК-1	25
Общие данные (продолжение).	ВК-2	26
Общие данные (окончание)	ВК-3	27
План на отм. 0.000 с сетями водо-	ВК-4	28
провода и канализации.		
План на отм. 0.000 с сетями водо-	ВК-5	29
провода и канализации (вариант		
выпуска на рельеф).		
Схемы систем В1, Т3.	ВК-6	30
Схемы систем К1, К3, К4, К8, К9, СВ.	ВК-7	31
План кровли. Схемы системы К2.	ВК-8	32
План кровли. Схемы системы К2.	ВК-9	33
(вариант выпуска водостоков на		
рельеф) Отстойный колодец с масло-		
уловителем.		
Колодец - нейтрализатор и колодец	ВК-10	34
с задвижкой. План, разрезы.		
Камера с фильтром.	ВК-11	35

Привязан

Инв. №

ГИП	Никитин		503-1-43.86
Нач.отд.	Абдикаев		Автотранспортное предприятие на 150 грузовых автомобилей для горных районов
Гл.спец.	Елибеев		Производственный корпус
Гл.спец.	Кучинова		Стадия: РП; Лист: 1; Листов: 1
			Содержание альбома
			ГИПРОСЕЛЬТОТРАНС Новосибирский филиал

Инв.№ подл. | Подпись и дата | Взам.инв.№

Альбом II

Типовой проект 503

Ведомость рабочих чертежей основного комплекта ОВ

Лист	Наименование	Примечание
1	Общие данные (начало)	
2	Общие данные (продолжение)	
3	Общие данные (продолжение)	
4	Общие данные (продолжение)	
5	Общие данные (продолжение)	
6	Общие данные (продолжение)	
7	Общие данные (продолжение)	
8	Общие данные (продолжение)	
9	Общие данные (окончание)	
10	Отопление, теплоснабжение. План на отм. 0.000	
11	Вентиляция. План на отм. 0.000	
12	Элементы плана в крупнее с расстановкой вентоборудования	
13	Схема системы отопления	
14	Схемы систем теплоснабжения установок П1...П7, У1...У4	
15	Узлы 1...10	
16	Схемы систем П1...П4	
17	Схемы систем П5...П7, В2... В4, В6, В7, В9, В10, В13, У1...У4	
18	Схемы систем В11, В18...В27, ВЕ1...ВЕ12	
19	Установка систем П1, П2, В3	
20	Установка систем П3...П7, В24, В25	
21	Спецификация отопительно-вентиляционных установок П3...П7, В3, В24, В25	
22	Виброизолирующее основание под пластмассовый вентилятор	

Ведомость ссылочных и прилагаемых документов (начало)

Обозначение	Наименование	Примечание
	Ссылочные документы	
5.904-12, Вып.1-1, 1-2, 1-15, 1-16, 1-28, 1-29, 1-35	Приточные вентиляционные камеры производительностью от 3,5 до 125 тыс. м³/час.	
5.904-13, Вып. 1-1	Заслонки воздушные унифицированные прямоугольного сечения	
3.904-18, Вып. 0.1	Клапаны и заслонки для вентиляционных систем взрывоопасных производств	
1.494-32	Зонты и дефлекторы для вентиляционных систем	
1.494-25	Подставки под калориферы	
5.904-5	Гибкие вставки к центробежным вентиляторам	
5.904-4	Двери и люки для вентиляционных камер	
5.904-10	Узлы проходы вентиляционных вытяжных шахт через покрытия промышленных зданий. Узлы прохода общего назначения	
5.903-2, Вып. 0.1	Воздухосборники для систем отопления и теплоснабжения	
	Вентиляционных установок	
1.494-10	Решетки щелевые регулирующие. Тип Р	
1.494-8	Решетки воздухоприточные. Тип РР	
1.494-38, Вып. 0.1	Воздухораспределители эжекционные панельные штампованные Тип ВЭП ш	
1.494-35, Вып. 2	Эжекторы низкого давления производительностью 2000 м³/час.	
1.494-27, Вып. 6	Воздухоприемные устройства подвесными утепленными клапанами	
1.469-7, Вып. 2	Покрытия зданий с крышными вентиляторами для бесфонарных зданий и зданий с аэрационными фонарями	
1.494-36, Вып. 1, 2, 3	Шахты вытяжные для производственных зданий промышленных предприятий	

(окончание)

Обозначение	Наименование	Примечание
4.904-13	Шиберы неутепленные стальные	
1.494-2, Вып. 11, 12	Воздушно-тепловые завесы для ворот промышленных зданий	
4.904-37	Местные отсосы при ручной электросварке	
1.494-26, Вып. 1	Унифицированные конструкции приточных вентиляционных установок	
5.904-3	Ограждения нагревательных приборов для помещений категорий А, Б, В и	
5.904-1, Вып. 0	Крепление стальных неизолированных воздуховодов	
1.494-21	Крепление решеток воздухоприточных типа „РР" и щелевых регулирующих типа „Р" к воздуховодам и строительным конструкциям	
4.904-69	Детали крепления санитарно-технических приборов и трубопроводов	
5.904-20	Пневзадерживающие клапаны прямоугольного сечения	
	Прилагаемые документы	
503 08.СО	Спецификация оборудования	Альбом IV
503 08.ВМ	Ведомости потребности в материалах	Альбом VII

Привязан:

Инв №

ГИП	Никитин		
Нач.отд.	Шишкин		
Гл.спец.	Гаудет		
Рук.гр.	Чистякова		
Ст.инж.	Орехов		
Н.контр.	Бенкович		

503-1-НЗ.86 ОВ

Автотранспортное предприятие на 150 грузовых автомобилей для помещения рыночного

Производственный корпус	Стадия	Лист	Листов
	РП	1	22
Общие данные (начало)	ГИПРОАВТОТРАНС Новосибирский филиал		

Типовой проект разработан в соответствии с действующими нормами и правилами и предусматривает мероприятия, обеспечивающие взрывную, взрывопожарную и пожарную безопасность при эксплуатации здания.

Главный инженер проекта (Ю.В. Никитин)

Инв № подл. | Подп. и дата | Взам. инв. №

Альбом

Типовой проект 503

План-схема

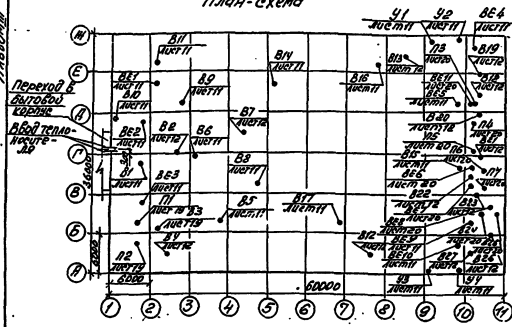

Общие указания

Основные показатели по чертежам отопления и вентиляции

Наименование зданий (сооружений), помещений	Объем, м³	Период года при t_н, °С	Расход тепла, Вт (ккал/ч) На отопление	На вентиляцию	На горячее водоснабжение	Общий	Расход холода, Вт (ккал/ч)	Установ. мощн. эл. двигат., кВт
Производственный корпус	2294,3	-20	399110 (344066)	940480* (810768)	12250 (10560)	1351840 (1170550)	— —	73,63

* В том числе на ВТ3 с учетом одновременности и фактического времени работы 103260 Вт (89020 ккал/час.)

В общем расходе тепла учтен расход тепла на технологические нужды 6000 Вт (5170 ккал/час).

Проект отопления и вентиляции разработан для районов с расчетной температурой наружного воздуха минус 20°С. Температуры внутреннего воздуха в помещениях приняты по ГОСТ 12.1.005-76.

Теплоснабжение – от внешних тепловых сетей через центральный тепловой пункт, расположенный в переходе к бытовому корпусу.

Теплоноситель для нужд отопления и вентиляции-вода с температурой Т=150-70°С. Температура воды для горячего водоснабжения 60°С.

Данный проект выполнен в соответствии со СНиП II-33-75*, СНиП II-93-74, СНиП II-92-76, СНиП II-106-78 и „Инструкции по проектированию отопления и вентиляции предприятий по обслуживанию автомобилей" шифр 9125/2.

Отопление

Отопление корпуса в рабочее время запроектировано: в зоне ТО1, ТО2 и ТР1 воздушное, совмещенное с приточной вентиляцией, в складских помещениях-местными нагревательными приборами, в остальных помещениях-воздушное и местными нагревательными приборами. Дежурное отопление в зоне ТО-1, ТО-2 и ТР осуществляется приточной системой П4, работающей на рециркуляции, в остальных помещениях - местными нагревательными приборами.

Система отопления запроектирована однотрубная с верхней разводкой, проточно-регулируемая. В качестве нагревательных приборов приняты стальные панельные радиаторы марки РСВ-1.

Трубопроводы системы отопления, проложенные в подпольных каналах, и подающие трубопроводы систем теплоснабжения калориферов диаметром меньше 50 изолируются шнуром теплоизоляционным из минеральной ваты δиз=30мм, трубопроводы теплоснабжения диаметром 50-полуцилиндрами минераловатными на синтетическом связующем δиз=50мм. Покровный слой-стеклопластик рулонный рст. Трубопроводы перед изоляцией покрываются антикоррозионным покрытием краской БТ-177 в два слоя по грунтовке ГФ-020 в один слой. Неизолированные трубопроводы окрашиваются масляной краской за два раза. Нагревательные приборы окрашиваются масляной краской за один раз в помещениях категорий „А" и „В" у нагревательных приборов предусматриваются несгораемые экраны.

Потери напора составляют: в системе отопления -39530 Па (3953 кгс/м²), в системе теплоснабжения установок П1... П7- 200000 Па (20000 кгс/м²), У1...У4- 91300 Па (9130 кгс/м²).

Вентиляция

Вентиляция в корпусе запроектирована приточно-вытяжная с механическим и естественным побуждением.

Основными вредностями, выделяющимися в помещениях, являются: окислы азота, окись углерода, марганец и его окислы, водород, пары серной кислоты, бензина, дизтоплива и теплоизбытки.

У оборудования, выделяющего вредности, устраиваются местные отсосы.

В зонах ТО-1, ТО-2 и ТР, на участке диагностики, в сварочно-жестяницком участке воздухообмены рассчитаны на растворение газовых вредностей до предельно-допустимых концентраций, в комплектной трансформаторной подстанции - на ассимиляцию теплоизбытков, в остальных помещениях воздухообмены приняты по местной вытяжке и по кратностям.

Воздуховоды приточных и общеобменных вытяжных систем выполняются асбестоцементными. Воздуховоды в пределах вентканер и систем местных отсосов-металлические с толщиной стали согласно СНиП II-33-75*.

Воздуховоды систем В25, В26, П5 в пределах аккумуляторного участка покрываются снаружи грунтом ЭП-00-60. Воздуховоды систем В3, В24, В25, транспортирующие воздух, содержащий пары кислот, покрываются изнутри: грунтовкой ХСТ(ХС-01) в два слоя, эмалью ХСЭ-26 в четыре слоя, лаком ХСЛ в два слоя. Транзитные воздуховоды систем ВЕ6, ВЕ10, ВЕ2 оштукатуриваются асбестоцементным раствором по металлической сетке δиз=30мм.

Для транзитных воздуховодов систем П2, П7 предусмотрено фосфатное покрытие δ=20мн.

Переходы между заслонками и калориферами в приточных системах П6, П7 изолируются матами минераловатными δиз=40мм. Покровный слой-стеклопластик рулонный рст.

Для перемещения взрывоопасных сред в системах В1, В21, В22 предусмотрены искрозащищенные вентиляторы, для перемещения агрессивных сред в системах В3, В24, В25 – антикоррозионные.

Защита атмосферного воздуха.

Расчет рассеивания в атмосфере вредных веществ, содержащихся в вентиляционных выбросах, произведен на ЭВМ ЕС-1020 по программе УПРЗА-ТЕС.

Расчетом установлено, что максимальная концентрация окиси углерода от всех источников в точке с координатами X=-750, Y=250 составляет 0,0013 мг/м³ окислов азота - 0,0010 мг/м³, что ниже ПДК. За центр координат принят угол здания в осях А/1. Ось X совпадает с осью 1, ось Y - с осью А.

Привязан

Инв. №

Гип	Никитин		503-1-43.86 ОВ	
Нач.отд	Шишкарев		Автотранспортное предприятие на 150 грузовых автомобилей для южных районов	
Гл.спец.	Павлов		Производственный корпус	Стадия / Лист / Листов: РП / 2
Рук.гр.	Чистякова		Общие данные (продолжение)	ГИПРОАВТОТРАНС Новосибирский филиал
Ст.инж.	Орехова			
Н.контр.	Виноградова			

Копир. Формат А2

ХАРАКТЕРИСТИКА ОТОПИТЕЛЬНО-ВЕНТИЛЯЦИОННЫХ СИСТЕМ

Обозначение системы	Кол. систем	Наименование обслуживаемого помещения (технологического оборудования)	Тип установки	Вентилятор: Тип, исполн. взрывозащите	№	Схема исполнения	Положение	L, м³/ч	P, Па (кгс/м²)	n, об/мин	Электродвигатель: Тип, исполнение по взрывозащите	N, кВт	n, об/мин	Воздухонагреватель: Тип	№	Кол.	Температура °С от	до	Расход тепла, Вт (ккал/час)	ΔP, Па (кгс/м²)	Фильтр: Тип	№	Кол.	ΔP, кгс/м²	Примечание
П1	1	Сварочно-шестиницкий, агрегатный, слесарно-механический участки	Л8-2	В-Ц4-70	8	1	Л0°	13000*	550 (55)	720	4А132S8	4	720	КСк3	10-02	2	-20	18,1	154400 (131100)	35 (3,5)					
П2	1	Участок уникальной диагностики, комплектная трансформаторная подстанция, шиномонтажный участок	А6-1103-1	В-Ц4-70	6,3	1	Л0°	7960*	500 (50)	950	4А100L6	2,2	950	КСк3	10-02	2	-20	24,3	107150 (92370)	35 (3,5)					
П3	1	Зона ТО-1, ТО-2 и ТР склад насос. кислотная	А10-3	В-Ц4-70	10	1	Пр0°	23170*	600 (60)	730	4А160S8	7,5	730	КСк3	10-02	3	-20	25	316750 (273070)	63 (6,3)					
П4	1	Зона ТО-1, ТО-2 и ТР	А10-2	В-Ц4-70	10	1	Пр0°	22063*	550 (55)	720	4А132М8	5,5	720	КСк4	10-02	5	-20	45	441470 (380580)	172 (17,2)					
П5	1	Компрессорная, участок ремонта приборов питания, участок ремонта электрооборудования, аккумуляторный участок	Л8-2	В-Ц4-70	8	6	Л0°	14143*	500 (50)	720	4А132S8	4	720	КСк3	10-02	2	-20	16,3	159410 (137160)	70 (7)					
П6	1	Машинная секция, регулировочный участок, тамбур-шлюз.	А4100-2	В-Ц4-70	4	1	Пр0°	2220*	460 (46)	1890	4А71В4	0,75	1390	КСк3	6-02	1	-20	16,8	24830 (21410)	45 (4,5)					1 рабочий 1-резервный

* Расходы воздуха даны с коэффициентом 1.1

ГИП	Мусятин		503-1-43.86 ОВ
Нач.отд.	Лёзикову		Автотранспортное предприятие на 150 грузовых автомобилей для южных районов
Гл.спец.	Голубев		Производственный корпус
Рук.гр.	Чуставкин		Общие данные (продолжение)
Ст.инж.	Орехова		Стадия: РП; Лист: 3; Листов:
Н.контр.	Тимохова		ПИ Проавтотранс Новосибирский филиал

Привязан

Инв. №

Инв.№ подл. | Подпись и дата | Взам. инв.№

Типовой проект 503

Альбом II

ХАРАКТЕРИСТИКА ОТОПИТЕЛЬНО-ВЕНТИЛЯЦИОННЫХ СИСТЕМ

Обозначение системы	Кол. систем	Наименование обслуживаемого помещения (технологического оборудования)	Тип установки	Вентилятор: Тип, исполнение взрывозащиты	№	Схема исполнения	Положение	L, м³/ч	P, Па (кгс/м²)	n, об/мин	Электродвигатель: Тип, исполнение по взрывозащите	N, кВт	n, об/мин	Воздухонагреватель: Тип	№	Кол.	t°-ра нагрева, °С от	до	Расход тепла, Вт (ккал/час)	ΔP, Па (кгс/м²)	Фильтр: Тип	№	Кол.	ΔP, кгс/м²	Примечание
П7	1	Зарядная тамбур-шлюз	А4095-2	8Ц4-70	4	1	Л0°	2860*	400 (40)	1390	4А71А4	0,55	1390	КСК-3	602	1	-20	17,4	82490 (28000)	57 (5,7)					1-рабочий 1-резервный
Ц43	2	Зона ТО-1	А63100-2а	8Ц4-70	6,3	1	Л90°	14000	750 (75)	1450	4А132S4	7,5	1450	КВБ	8П	2	16	38	102900 (28700)	146 (14,6)					
Ц44	2	Зона ТО-1	А63100-2а	8Ц4-70	6,3	1	Пр90°	14000	750 (75)	1450	4А132S4	7,5	1450	КВБ	8П	2	16	38	102900 (28700)	146 (14,6)					
В1	1	Склад запасных частей и материалов	крышный осевой		5	8	-	5360	50 (5)	1390	4А71А4У2	0,55	1390												
В2	1	Комплектная трансформаторная подстанция	А4095-2	8Ц4-70	4	1	Л0°	2820*	420 (42)	1390	4А71А4	0,55	1390												
В3	1	Сварочно-жестяницкий участок		8Ц4-76	5Б	1	Л0°	4180*	300 (30)	950	4А100L6	1,2	950												пластмассовый
В4	1	Сварочно-жестяницкий участок		8-Ц4-70 ОТ-01	4	1	Л0°	1997*	470 (47)	1370	АИМ 8273	0,75	1370												
В5	1	Сварочно-жестяницкий участок	крышный осевой		5	8	-	6045	25 (2,5)	1390	4А71А4У2	0,55	1390												
В6	1	Сварочно-жестяницкий участок	ЦИАВ-800М					700			4А80А2	1,5	2860												
В7	1	Участок диагностики	А4515-05-1	8Ц4-70	8,15	1	Пр0°	715*	850 (3,5)	1365	4А63В4	0,37	1365												
В8	1	Участок диагностики	крышный осевой		5	8	-	4150	65 (6,5)	1390	4А71А4У2	0,55	1390												
В9	1	Шиномонтажный участок и склад шин	Р.К.Р.		5	8	-	4480	280 (28)	915	4А80А6У2	0,75	915												на лето убрать лопаток 45°
В10	1	Шиномонтажный участок	ЦИАВ-800М					700			4АХ80А2	1,5	2860												

* - расходы воздуха даны с коэффициентом 1,1

Альбом III

Типовой проект 503

ГИП	Нисенман		503-1-43.86 -ОВ
Нач.отд.	Азыкович		Автотранспортное предприятие на 150 грузовых автомобилей для южных районов
Гл.спец.	Гольбер		Производственный корпус
Рук.гр.	Чернякова		Стадия: РП; Лист: 4; Листов:
Ст.инж.	Орехова		Общие данные (продолжение)
Н.контр.	Константинова		ГИПРОАВТОТРАНС

Привязан

ХАРАКТЕРИСТИКА ОТОПИТЕЛЬНО-ВЕНТИЛЯЦИОННЫХ СИСТЕМ

Обозначение системы	Кол. систем	Наименование обслуживаемого помещения (технологического оборудования)	Тип установки	Вентилятор: Тип, исполнение, крышка защиты	№	Расположение	Подключение	L_1, м³/ч	P_1 Па (кгс/м²)	n_1 об/мин	Электродвигатель: Тип, исполнение по взрывозащите	N_1 кВт	n_1 об/мин	Воздухонагреватель: Тип	№	Кол.	Тр-ра на-грева °С от	до	Расход тепла, ккал/ч	Δ P, кгс/м²	Фильтр: Тип	№	Кол.	Δ P, кгс/м²	Примечание
В11	1	Агрегатный, слесарно-механический участки и отдел главного механика	крышный осевой		4	8	–	2800	85 (25)	1365	4А 63В4У2	0,37	1365												На лето
В12	1	Зона ТО-2 и ТР	Ц4.151.05-1	8-ЦУ-70	8,15	1	Пол°	1490*	320 (32)	1365	4А 63В4	0,37	1365												
В13	1	Зона ТО-1, ТО-2 и ТР	Ц4.152.05-1	8-ЦУ-70	8,15	1	Пол°	715*	260 (26)	1380	4А 63В4	0,25	1380												
В14, В15	2	Зона ТО-1, ТО-2 и ТР	крышный осевой		6,3	8	–	8725	80 (8)	1420	4А80А4У2	1,1	1420												
В16, В17	2	Зона ТО-1, ТО-2 и ТР	крышный осевой		6,3	8	–	10165	50 (5)	1420	4А80А4У2	1,1	1420												
В18	1	Склад масел	Ц4.150.05-1	8-ЦУ-70	8,15	1	Пол°	1211*	260 (26)	1380	4А 63А4	0,25	1380												
В19	1	Склад масел	Ц4.150.05-1	8-ЦУ-70	8,15	1	Пол°	1674*	240 (24)	1380	4А 63А4	0,25	1380												На лето
В20	1	компрессорная	Ц4.151.00-1	8-ЦУ-70	8,15	1	Пол°	1578*	250 (25)	1380	4А 63А4	0,25	1380												
В21	1	Участок ремонта приборов питания		К-ЦУ-70 ОТ-01	4	1	Пол°	2788*	430 (43)	1370	ВТДАУ 8273	0,75	1370												
В22	1	Регулировочный участок		К-ЦУ-70 ОТ-01	8,15	1	Пол°	1304*	270 (27)	1370	ВТДАУ 8273	0,25	1370												
В23	1	Участок ремонта электрооборудования	Ц4.151.00-1	8-ЦУ-70	8,15	1	Пол°	880*	300 (30)	1380	4А 63А4	0,25	1380												На лето
В24	1	Кислотная		8-ЦУ-76	6,5	1	10°	2046*	940 (94)	950	4А100L6	2,2	950												пластмассовый
В25	1	Аккумуляторный участок		8-ЦУ-76	6,5	1	10°	4438*	300 (30)	950	4А100L6	2,2	950												пластмассовый
В26	1	Аккумуляторный участок	Ц4.105-1	8-ЦУ-70	5	1	Пол°	4950*	300 (30)	915	4А80А6	0,75	915												

* – Расходы воздуха даны с коэффициентом 1,1

Типовой проект 503-

Альбом №

ГИП	Никитин		503-1-43.86 -ОВ
Нач. отд.	Азыкова		Автотранспортное предприятие на 150 грузовых автомобилей для южных районов
Гл. спец.	Травеск		Производственный корпус
Рук. гр.	Чистякова		Стадия: РП; Лист: 5; Листов:
Ст. инж.	Прехова		Общие данные (продолжение)
Н. контр.	Колесникова		ГИПРОАВТОТРАНС Ленинградский филиал

Привязан

Инв. №

Копир. Формат А2

Альбом III

Типовой проект 503-

ХАРАКТЕРИСТИКА ОТОПИТЕЛЬНО-ВЕНТИЛЯЦИОННЫХ СИСТЕМ

(оконч. ие)

Обозначение системы	Количество системы	Наименование обслуживаемого помещения (технологического оборудования)	Тип установки	Вентилятор: Тип, исполн. взрывозащите	№	Схема исполнения	Положение	L, м³/ч	P, Па (кгс/м²)	n, об/мин	Электродвигатель: Тип, исполнение по взрывозащите	N, кВт	n, об/мин	Воздухонагреватель: Тип	№	Кол.	t-ра нагрева, °С от	до	Расход тепла, ккал/ч	Δp, кгс/м²	Фильтр: Тип	№	Кол.	Δp, кгс/м²	Примечание
В27	1	Зарядная	КЦ15000-25	В-Ц14-70	3.15	1	Л90°	2200*	220 (122)	2850	4А80А2	1,5	2850												Эжектор ЭИ-8
ВЕ1	1	Склад шин	Дефлектор	Д00.000-02				740																	
ВЕ2	1	Шиномонтажный участок	Дефлектор	Д00.000-01				440																	
ВЕ3	1	Склад запасных частей и материалов.	Дефлектор	Д00.000-02				680																	
ВЕ4	1	Склад масел	Дефлектор	Д00.000-01				380																	
ВЕ5	1	Мужская и женская уборные	Дефлектор	Д00.000				100																	
ВЕ6	1	Машинная секция	Дефлектор	Д00.000				85																	
ВЕ7	1	Участок ремонта электрооборудования	Дефлектор	Д00.000				135																	
ВЕ8	1	Венткамера между осями 10...11 и Б/1...В	Дефлектор	Д00.000				60																	
ВЕ9	1	Реагентная	Дефлектор	Д00.000				90																	
ВЕ10	1	Зарядная	Дефлектор	Д00.000				100																	
ВЕ11	1	Венткамера между осями 10...11/1/1... А/1	Дефлектор	Д00.000-01				120																	
ВЕ12	1	Комплектная трансформаторная подстанция	Дефлектор	Д00.000-03																					для дымоудаления

* – расходы воздуха даны с коэффициентом 1,1.

ГИП	Никулин		503-1-43.86 ОВ
Нач.отд.	Низиевич		Автотранспортное предприятие на 150 грузовых автомобилей для сонных районов
Гл.спец.	Голубев		
Рук.гр.	Чуткевич		Производственный корпус
Ст.инж.	Орехова		Стадия: РП; Лист: 6; Листов:
Н.контр.	Комиссарова		Общие данные (продолжение)
Привязан			ГИПРОАВТОТРАНС Новосибирский филиал
Инв. №			

Копировал

Формат А2

Инв.№ подл. | Подпись и дата | Взам.инв.№

Расчет воздухообменов по вредностям

Таблица 1

Наименование помещений	Источник выделения вредностей	Вредные вещества	Данные для определения количества вредных веществ: Количество выездов в час	Мощность двигателей, л.с.	Удельные газовыделения	Количество вредных веществ выделяющихся в помещении Z г/ч: По формуле Z=п·q·л	Прорыв отработанных газов	По технологическим данным	Всего	Концентрация в рабочем месте Сн мг/м³	Концентрация в притоке Сп мг/м³	Воздухообмен: Формула для расчета $L=\frac{Z\cdot 10^3}{Сух-Сп}$	Объем воздухообмена м³/ч	Примечания
Зона ТО1	КаМАЗ-5410	Окись углерода	1	210	0,4	84	—	—	84	20	6	$\frac{84\cdot 10^3\cdot 0,3}{20-6}$	1800	К=0,3-передвижение на конвейере
	ЗИЛ-130		1	150	1	150	—	—	150	20	6	$\frac{150\cdot 10^3\cdot 0,3}{20-6}$	3210	К=0,6-два выезда
	КаМАЗ-5410	Окислы азота	1	210	0,16	33,6	—	—	33,6	5	1,5	$\frac{33,6\cdot 10^3\cdot 0,3}{5-1,5}$	2880	Общий воздухообмен принят: зимой-из расчета воздушного отопления L=38050 м³/ч; летом-по притоку в канавы L=17720 м³/ч
	ЗИЛ-130		1	150	0,024	3,6	—	—	3,6	5	1,5	$\frac{3,6\cdot 10^3\cdot 0,3}{5-1,5}$	309	
Зона ТО2 и ТР	КаМАЗ-5410	Окись углерода	1	210	0,4	84	—	—	84	20	6	$\frac{84\cdot 10^3\cdot 0,6}{20-6}$	3600	
	ЗИЛ-130		1	150	1	150	—	—	150	20	6	$\frac{150\cdot 10^3\cdot 0,6}{20-6}$	6430	
	КаМАЗ-5410	Окислы азота	1	210	0,16	33,6	—	—	33,6	5	1,5	$\frac{33,6\cdot 10^3\cdot 0,6}{5-1,5}$	5760	
	ЗИЛ-130		1	150	0,024	3,6	—	—	3,6	5	1,5	$\frac{3,6\cdot 10^3\cdot 0,6}{5-1,5}$	620	
Сварочно-жестяницкий участок	КаМАЗ-5410	Окись углерода	1	210	0,4	84	—	—	84	20	6	$\frac{84\cdot 10^3\cdot 0,5}{20-6}$	3000	К=0,5-один выезд
		Окислы азота	1	210	0,16	33,6	—	—	33,6	5	1,5	$\frac{33,6\cdot 10^3\cdot 0,5}{5-1,5}$	4800	
Склад запасных частей и материалов	ЗИЛ-130	Окись углерода	1	150	1	150	—	—	150	20	6	$\frac{150\cdot 10^3\cdot 0,5}{20-6}$	5360	К=0,5-один выезд Периодическое поступление вредностей
Участок диагностики	КаМАЗ-5410	Окись углерода	1	210	0,4	84	—	—	84	20	6	$\frac{84\cdot 10^3\cdot 0,5}{20-6}$	3000	К=0,5-один выезд Воздухообмен принят по окислам азота
		Окислы азота	1	210	0,16	33,6	—	—	33,6	5	1,5	$\frac{33,6\cdot 10^3\cdot 0,5}{5-1,5}$	4800	

Расчет воздухообменов по вредностям

Таблица 2

Наименование помещений	Источник выделения вредностей	Вредные вещества	Формула для расчета количества вредных веществ, выделяющихся в помещении, Z г/ч	Концентрация в рабочем месте Сн мг/м³	Концентрация в притоке Сп мг/м³	Формула для расчета $L=\frac{Z\cdot 10^3}{Сух-Сп}$	Объем воздухообмена м³/ч	Примечания
Сварочно-жестяницкий участок	Электросварка (электроды Э-42 6,8 г/ч)	Окислы марганца (аэрозоль конденсации марганца)	0,51 : 0,8	0,05	0,015	$\frac{0,408\cdot 10^3}{0,05-0,015}$	11660	

ГИП	Никитин		503-1-43.86 -ОВ
Нач.отд.	Абзикович		Автотранспортное предприятие на 150 грузовых автомобилей для южных районов
Н.спец.	Голубев		Производственный корпус
Рук.гр.	Чистякова		Стадия: РП; Лист: 7; Листов:
Ст.инж.	Орехова		Общие данные (продолжение)
Н.контр.	Комиссаров		ГИПРОАВТОТРАНС Новосибирский филиал

Привязан

Инв. №

Альбом

Типовой проект 503-

МЕСТНЫЕ ОТСОСЫ ОТ ТЕХНОЛОГИЧЕСКОГО ОБОРУДОВАНИЯ

Технологическое оборудование			Характеристика выделяющихся вредностей	Объем вытяжки, м³/ч		Характеристика местного отсоса		Обозначение системы	Примечание
Поз	Наименование	Кол.		На ед. оборуд.	Всего	Обозначение	Применяемые документы		
	Сварочно-механический участок								
1	Стенд для комплексных работ по ремонту радиаторов Р-209	1	пары соляной кислоты, нашатыря	1800	1800	панель рав. номерного всасывания 1П9		В3	поставляется в комплекте с оборудованием
3	Установка для промывки и пропаривания топливных баков М-424	1	пары воды, бензина, дизтоплива	1815	1815	шкафное укрытие		В4	
9	Стол для электросварочных работ ОКС-7523	1	окислы марганца, сварочная аэрозоль	2000	2000	нижний отсос		В3	
10	Стол для газосварочных работ ОКС-7547	1	Окислы азота	2000	2000	нижний отсос		В3	
11	Станок точильно-шлифовальный ЗК-63Н	1	абразивная пыль	700	700	защитно-обеспыливающий кожух		В6	ЗИЛ-900М
	Шиномонтажный участок								
2	Станок точильно-шлифовальный ЗК-634	1	резиновая пыль	700	700	защитно-обеспыливающий кожух		В10	ЗИЛ-900М
	Участок ремонта приборов питания								
6	Верстак специальный для ремонта карбюраторов Р-901	1	пары бензина, керосина	1240	1240	2 панели равномерного всасывания 1П6	4.904-37	В21	
9	Верстак для ремонта топливной аппаратуры Р-968	1	пары дизтоплива	1240	1240	2 панели равномерного всасывания 1П6	4.904-37	В21	
	Регулировочный участок								
2	Стенд для проверки форсунок 625	1	пары дизтоплива	1185	1185	панель равномерного всасывания 1П7.5	4.904-37	В22	
	Кислотная								
1	Ванна для приготовления электролита Э-404	2	Пары электролита, серной кислоты	930	1860	панель равномерного всасывания 1П6	4.904-37	В24	

ГИП	Никитин		503-1-43.86 -ОВ
Нач.отд.	Лузикова		Автотранспортное предприятие на 150 грузовых автомобилей для южных районов
Гл.спец.	Голубев		
Рук.гр.	Чистякова		Производственный корпус
Ст.инж.	Орлова		Стадия: РП; Лист: 8; Листов:
Н.контр.	Комиссарова		Общие данные (продолжение)
			ГИПРОРЫБТОТРАНС Новосибирский филиал

Привязан

Инв. №

МЕСТНЫЕ ОТСОСЫ ОТ ТЕХНОЛОГИЧЕСКОГО ОБОРУДОВАНИЯ

Технологическое оборудование			Характеристика выделяющихся вредностей	Объем вытяжки, м³/ч		Характеристика местного отсоса		Обозначение системы	Примечание
Поз.	Наименование	Кол.		На ед. оборуд.	Всего	Обозначение	Применяемые документы		
	Аккумуляторный участок								
3	Ванна для слива электролита Э-404	1	Пары электролита	930	930	Панель равномерного всасывания 1ПО	4.904-37	825	
4	Стол для разборки аккумуляторных батарей Э-403	1	Пары серной кислоты	1700	1700	Панель равномерного всасывания 1ПО		825	Поставляется в комплекте с оборудованием
5	Ванна для промывки деталей аккумуляторных батарей М-301	1	Пары электролита, серной кислоты	1400	1400	Панель равномерного всасывания 1ПО	4.904-37	825	
8	Шкаф вытяжной для электротиглей Р-405	1	Пары свинца	4500	4500	Шкафное укрытие		826	
	Зарядная								
1	Стеллаж для зарядки аккумуляторных батарей ОРГ-Автотех	1	Водород	2000	2000	Щелевой отсос		827	
	Участок ТО-1								
	Пост обслуживания	1	Выхлопные газы	650	650	Шланговый отсос Модель 8123		813	
	Участок ТО-2 и ТР								
	Пост обслуживания	5	Выхлопные газы	650	1300	Шланговый отсос Модель 8123		812	Одновременно работают два поста
	Участок диагностики								
	Пост обслуживания	1	Выхлопные газы	650	650	Шланговый отсос Модель 8123		87	

Альбом III

Типовой проект 503

Инв. № подл. | Подп. и дата | Взам. инв. №

ГИП	Никитин		503-1-43.86 ОВ
Нач.отд.	Шишкин		Автотранспортное предприятие на 150 грузовых автомобилей для южных районов
Гл.спец.	Галдев		Производственный корпус
Рук.группы	Чистякова		Стадия: РП; Лист: 9; Листов:
Ст.инж.	Орехова		Общие данные (окончание)
Н.контр.	Комиссарова		ГИПРОАВТОТРАНС

Привязан:

Инв. №

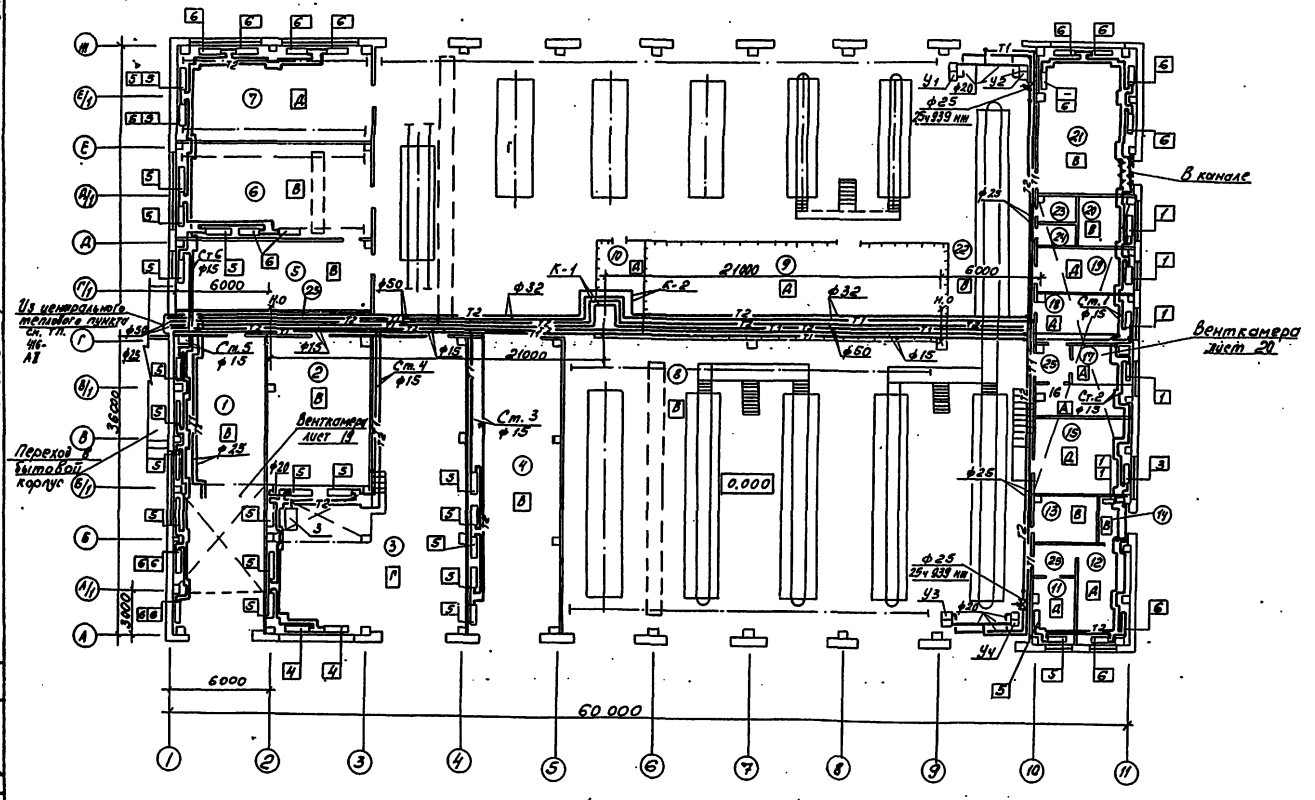

План на отм. 4.200 между осями 1...2 и А/1...Б/1

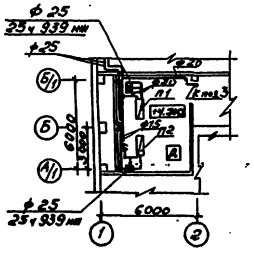

План на отм. 4.200 между осями 10...11 и 5/1...Д/1

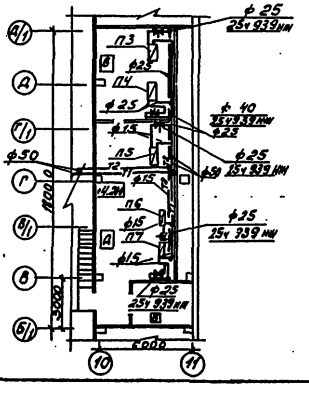

Экспликация помещений

№ по плану	Наименование
1.	Склад запасных частей и материалов
2.	Комплектная трансформаторная подстанция
3.	Сварочно-жестяницкий участок
4	Участок диагностики
5	Шиномонтажный участок
6	Склад шин
7	Агрегатный, слесарно-механический участки и отдел главного механика
8	Зона ТО-2 и ТР
9	Склад агрегатов и металла
10	Промкладовая и инструментально-раздаточная кладовая
11	Зарядная
12	Аккумуляторный участок
13.	Реагентная
14	Кислотная
15	Участок ремонта электрооборудования
16	Регулировочный участок
17.	Машинная секция
18	Участок ремонта приборов питания
19.	Компрессорная
20	Насосная
21.	Склад масел
22	Зона ТО-1
23	Мужская уборная
24	Женская уборная
25	Коридоры, тамбуры

Таблица нагревательных приборов и экранов

№ прибора	Тип прибора	Тип экрана
1	РСВ1-1-500-6-0,89	ЭА - 600
2	РСВ1-1-500-6-1,82	ЭА - 1200
3	РСВ1-2-500-6-1,55	-
4	РСВ1-2-500-6-2,62	ЭА - 1200
5	РСВ1-2-500-6-3,16	ЭА - 1400
6	РСВ1-2-500-6-3,7	ЭА - 1400

Привязан

Инв. №

ГИП	Никитин		503-1-43.86 -ОВ
Нач.отд.	Лазикин		Автотранспортное предприятие на 150 грузовых автомобилей для южных районов
Гл.спец.	Голубев		
Рук.гр.	Чистякова		Производственный корпус
Ст.инж.	Орехова		Стадия: РП; Лист: 10; Листов:
			Отопление, теплоснабжение. План на отм. 0.000
			ГИПРОРЫБТРАНС Новосибирский филиал

Типовой проект 503-
Альбом III

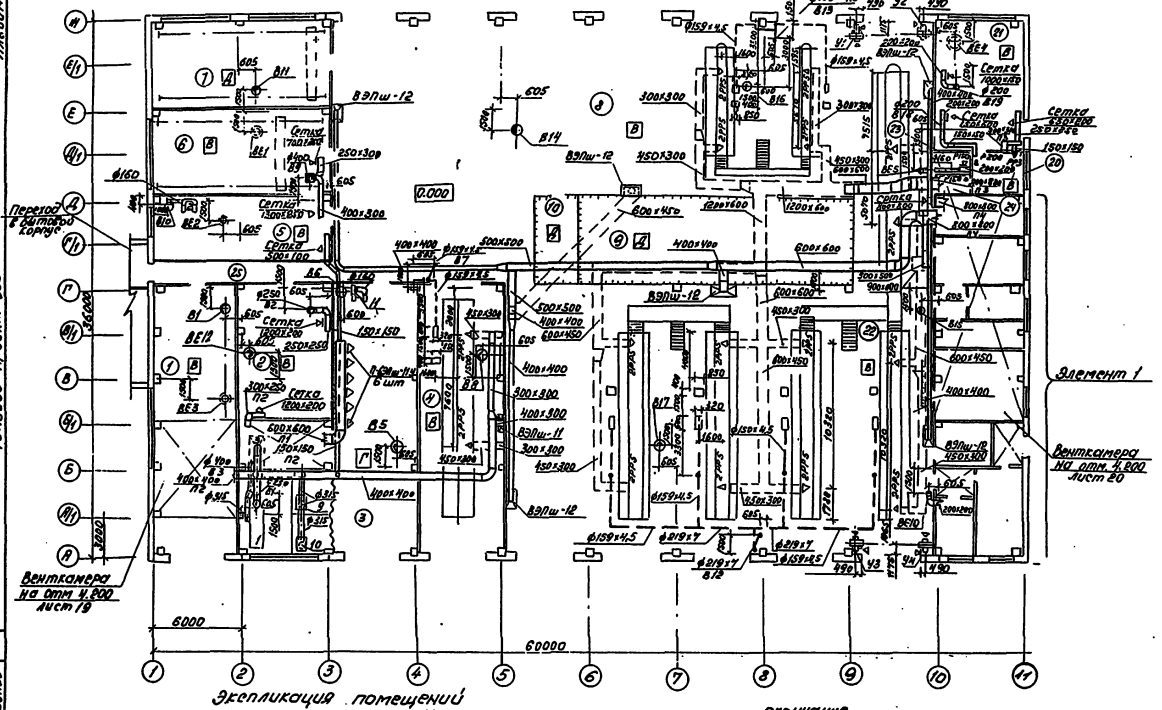

Элемент 1

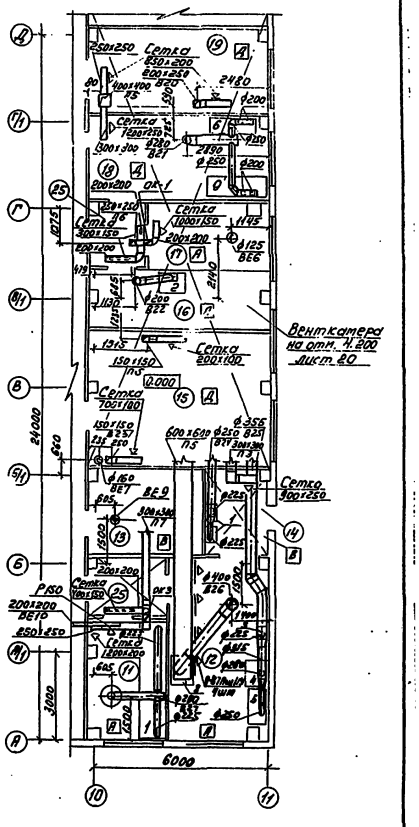

Экспликация помещений

начало

№ по плану	Наименование
1	Склад запасных частей и материалов
2	Комплектная трансформаторная подстанция
3	Сварочно-жестянницкий участок
4	Участок диагностики
5	Шиномонтажный участок
6	Склад шин
7	Агрегатный, слесарно-механический участки и отделение главного механика
8	Зона ТО-2 и ТР
9	Склад агрегатов и металла
10	Инструментальная и инструментально-раздаточная кладовая
11	Зарядная
12	Аккумуляторный участок

окончание

№ по плану	Наименование
13	Реагентная
14	Кислотная
15	Участок ремонта электрооборудования
16	Регулировочный участок
17	Машинная секция
18	Участок ремонта приборов питания
19	Компрессорная
20	Насосная
21	Склад масел
22	Зона ТО-1
23	Мужская уборная
24	Женская уборная
25	Коридоры, тамбуры

ГИП	Никитин		503-1-43.86 ОВ
Нач. отд.	Назыкова		Автомагазинное предприятие на 150 грузовых автомобилей для горных районов
Гл. спец.	Давыдова		Производственный корпус
Рук. гр.	Чистякова		Вентиляция. План на отм. 0.000
Ст. инж.	Орехова		Стадия: РП; Лист: 11; Листов:
Привязан			ГИПРОАВТОТРАНС
Инв. №			Формат А2

Копир.

Альбом I

Типовой проект

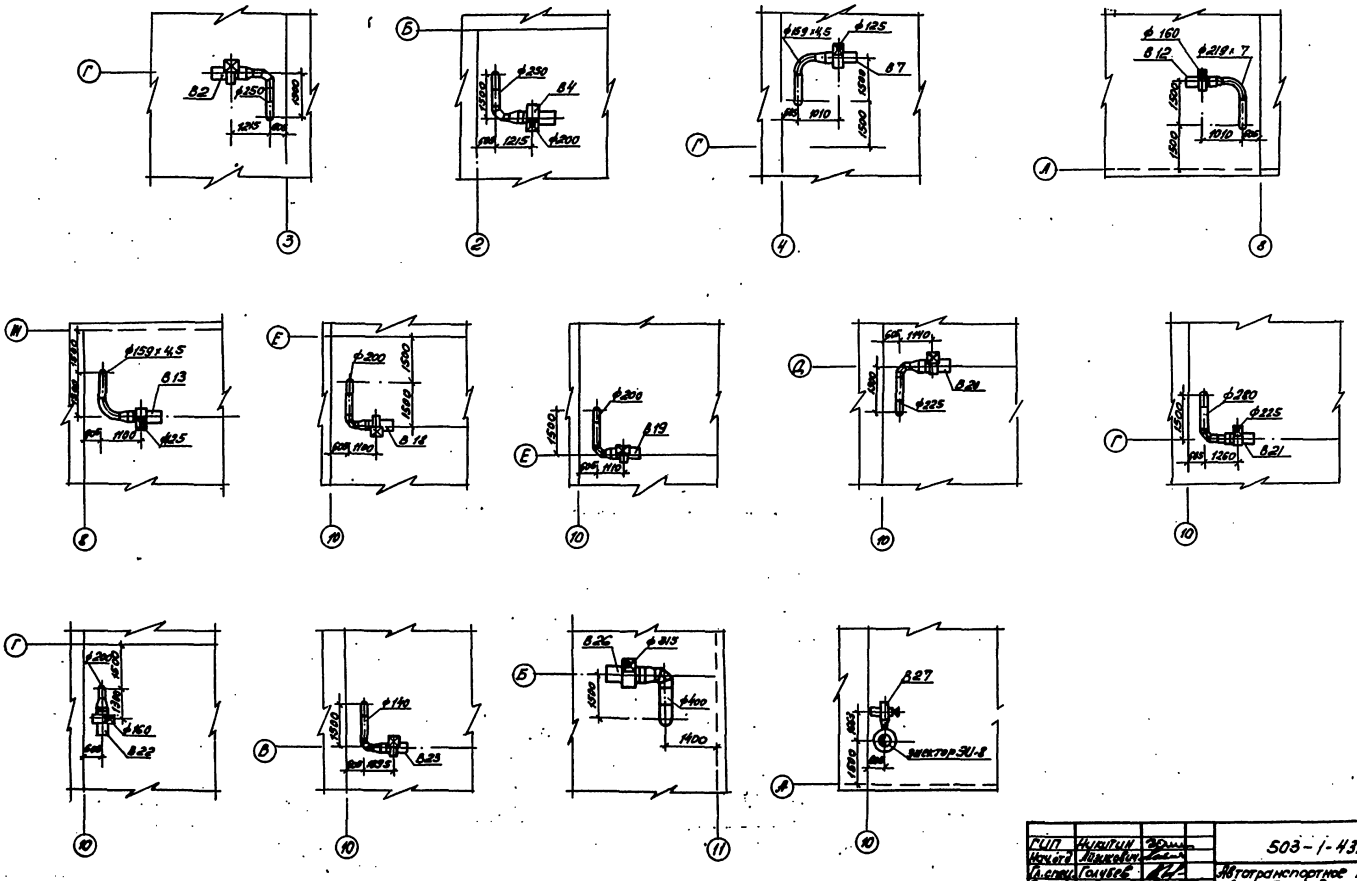

Нач. ПСО	Кайзов				
Нач. ЭТО	Ванина				
Инж. ПКО	Шабалина				
Инж. ЭТО					
Инв. № подл.	Подпись и дата	Взам. инв. №			

ГИП	Жилкин		503-1-43.86 -ОВ		
Нач.отд.	Ломкевич		Автотранспортное предприятие на 150 грузовых автомобилей для ремонтных рабочих		
Ст.инж.	Голубев		-1 Производственный корпус	Стадия	Лист	Листов
Рук.гр.	Чистякова			РП	12	
Ст.инж.	Орешкин		Элементы плановой привязки с расстановкой вентоборудования	ГИПРОАВТОТРАНС Новосибирский филиал		

Привязан

Инв. №

Согласовано

Формат А2

Альбом №

Типовой проект 503

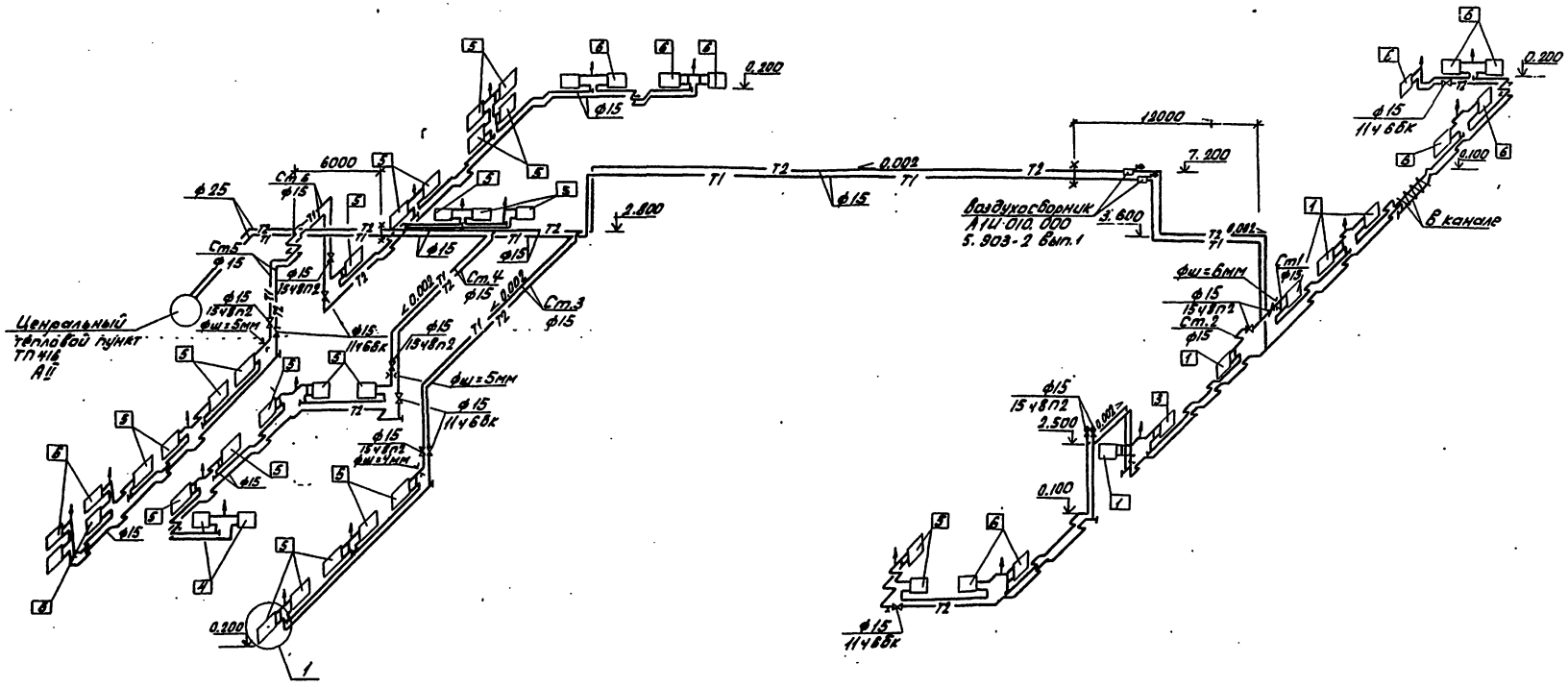

Таблица нагревательных приборов

№ прибора	Тип прибора
1	РСВ1-1-500-6-0,89
2	РСВ1-1-500-6-1,82
3	РСВ1-2-500-6-1,55
4	РСВ1-2-500-6-2,62
5	РСВ1-2-500-6-3,16
6	РСВ1-2-500-6-3,7

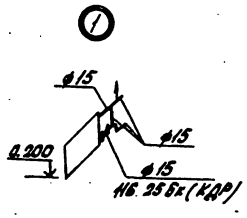

ГИП	Никитин		503-1-43.86		08
Нач.отд.	Никитин		Автотранспортное предприятие на 150 грузовых автомобилей для южных районов		
Гл.спец.	Голубев		Производственный корпус	Стадия	Лист	Листов
Рук.гр.	Чистяков			РП	13	
Ст.инж.	Орехова		Схема системы отопления	ГИПРОАВТОТРАНС Ивановский филиал	

Привязан:

Инв.№

Альбом II

Типовой проект 503

Система теплоснабжения установок П1...П7.

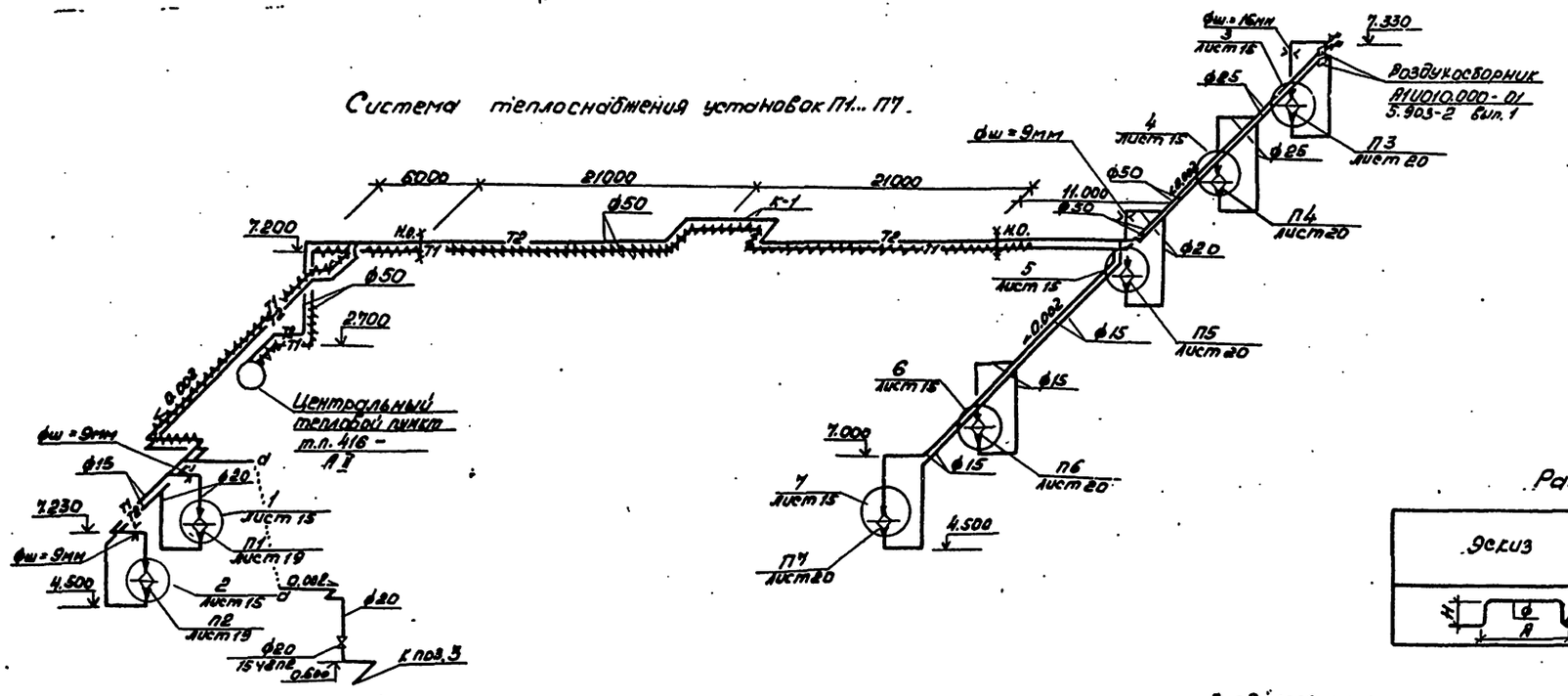

Размеры компенсаторов

Эскиз	Обозначение компенсатора	ф	Н	А	R	Компенсирующая способность	Кол.
	К1	50	1250	2700	200	83	2
	К2	32	1100	2400	128	83	2

Система теплоснабжения установок У1...У4

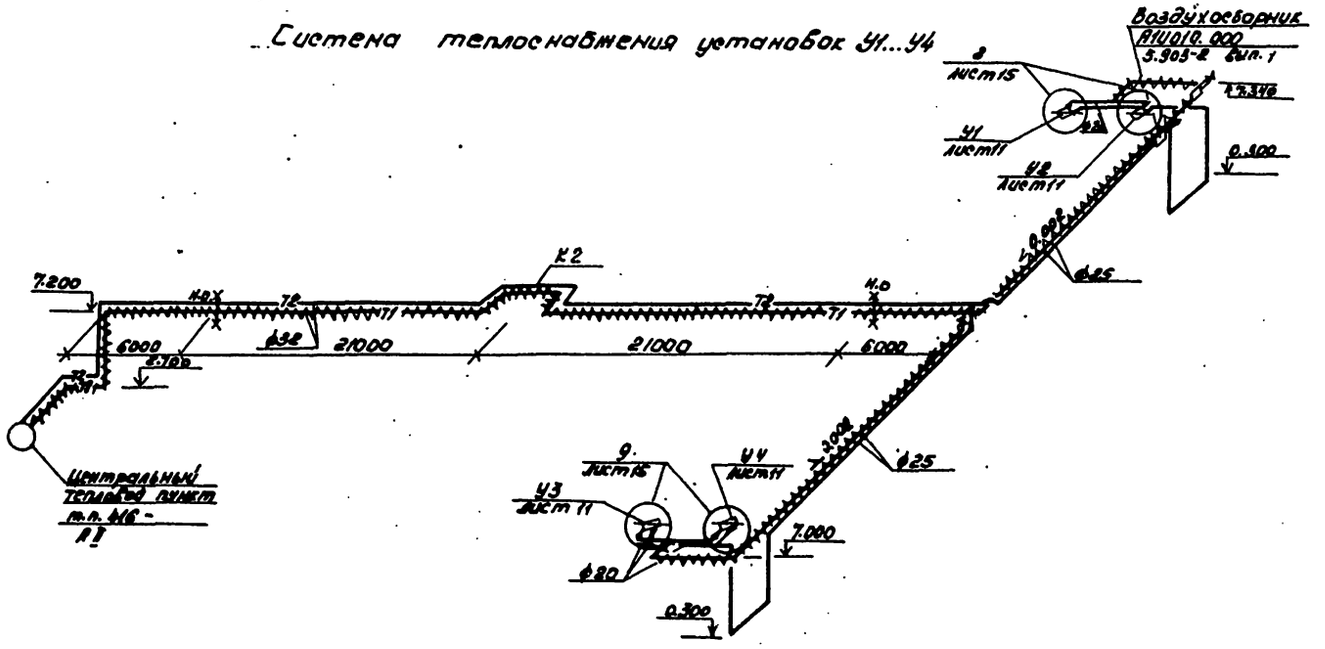

ГИП	Никитин		503-1-43.86 ОВ				
Нач.отд.	Абрикосов		Автотранспортное предприятие на 130 грузовых автомобилей для южных районов				
Гл.арх.	Голубев		Производственный корпус	Стадия	Лист	Листов	
Рук.гр.	Чистякова			РП	14		
Ст.инж.	Орехова		Схемы систем теплоснабжения установок П1...П7 и У1...У4	ГИПРОАВТОТРАНС Новосибирский филиал			

Привязан

Инв. №

Копир. Грин

Формат А2

Альбом II

Типовой проект 503

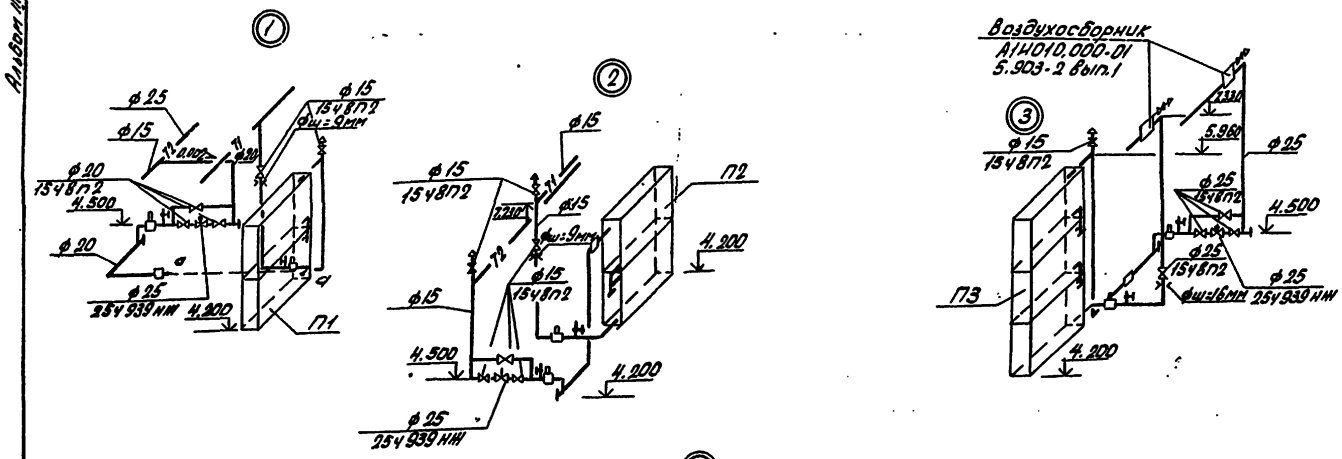

Закладные конструкции

Наименование	ф труб	N чертежа закладной конструкции	Условные обозначения
Штуцер для манометра 1/2"-50	15, 20, 25	ЗКЧ-48-70	
Расширитель для термометра	15 20 25	62-ЗКЧ-2-75 63-ЗКЧ-7-75 64-ЗКЧ-2-75	
Расширитель для датчика	15, 20, 25	А12А018.010.00	

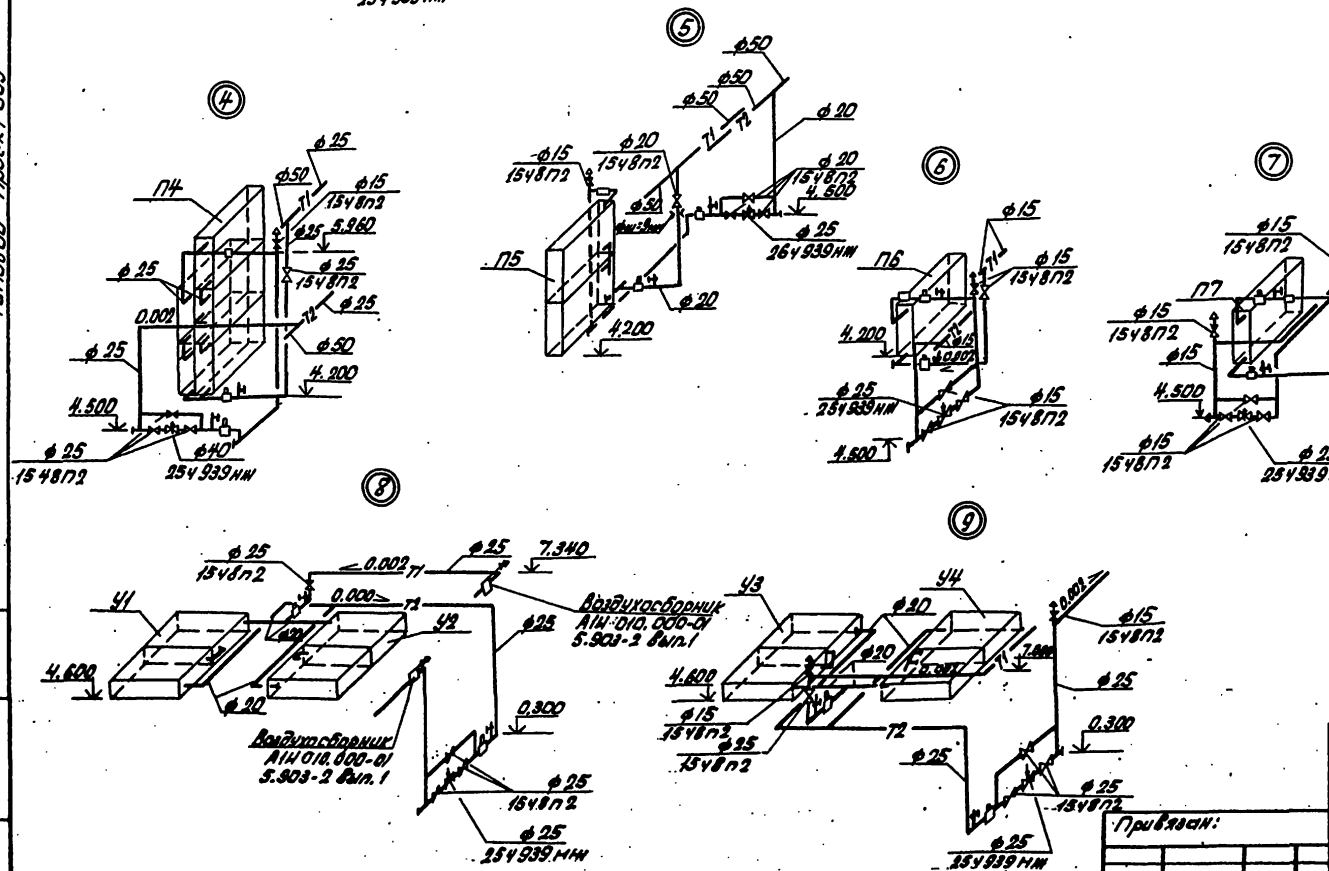

Размеры обвязки регулирующего клапана

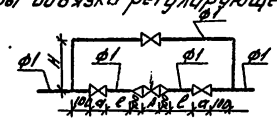

Диаметр трубы ф1	Диаметр клапана	а	е	А	Н
15	25	90	250	160	600
20	25	100	250	160	600
25	25	120	250	160	600
25	40	12	400	200	700

ГИП	Никитин		
Нач.отд.	Винников		
Гл.спец.	Грудев		
Рук.гр.	Читаков		
Ст.инж.	Орехова		

503-1-43.86 ОВ

Автотранспортное предприятие на 150 грузовых автомашин для нужных районов

Производственный корпус

Узлы 1...9

Стадия	Лист	Листов
РП	15	

ГИПРОАВТОТРАНС Новосибирский филиал

Привязан:

Инв.№

Альбом II

Типовой проект 503

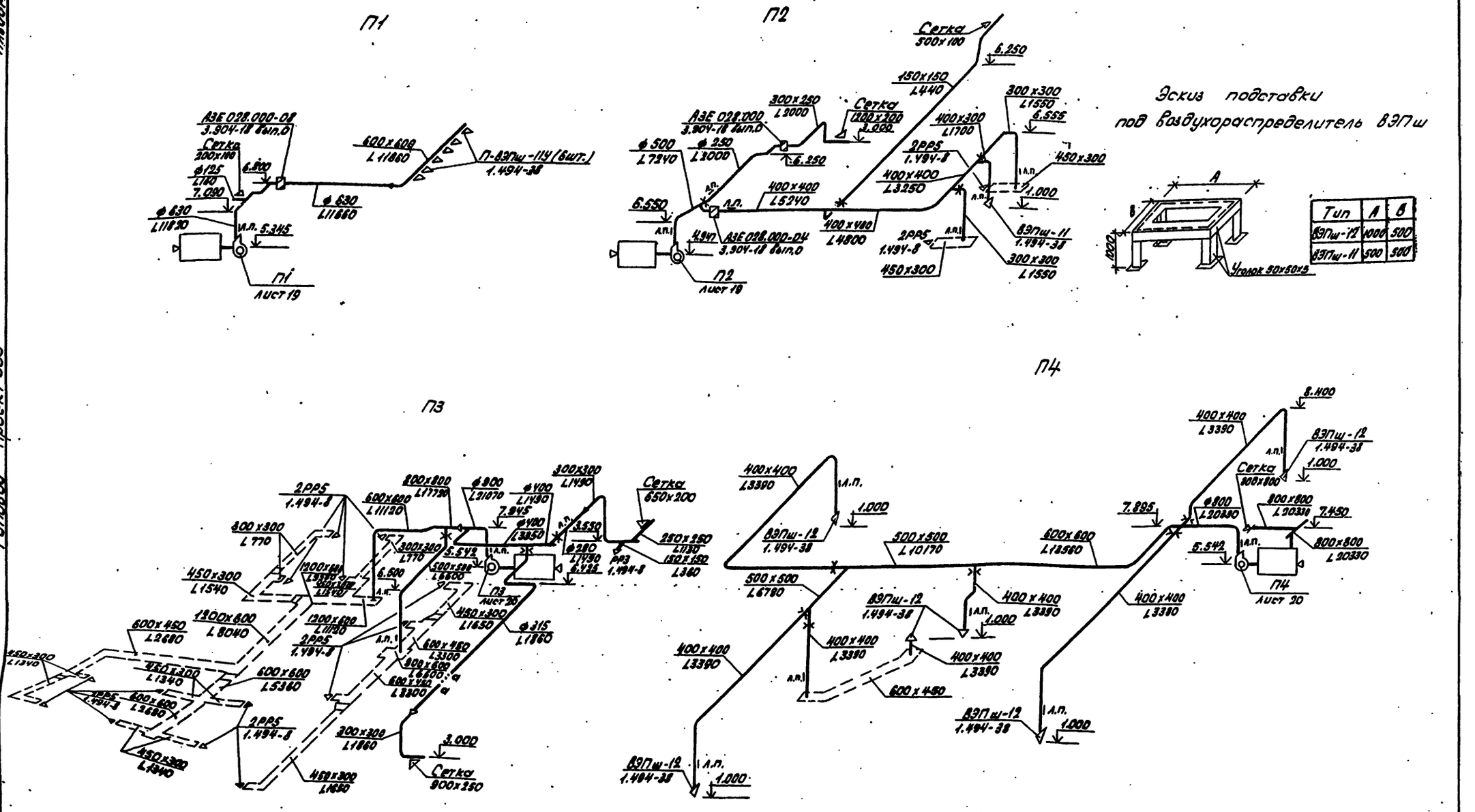

Диаметры шайб на воздуховодах определяются при монтажной регулировке вентсистем.

ГИП	Никитин		503-1-43.86 ОВ		
Нач.отд.	Айжиков		Автотранспортное предприятие на 150 грузовых автомобилей для южных районов		
Гл.спец.	Грацев		Производственный корпус	Стадия	Лист	Листов
Рук.гр.	Чистякова			РП	16	
Ст.инж.	Орехова		Схемы систем П1...П4	ГИПРОАВТОТРАНС Новосибирский филиал		

Привязан:

Инв.№

Альбом I

Типовой проект 503-

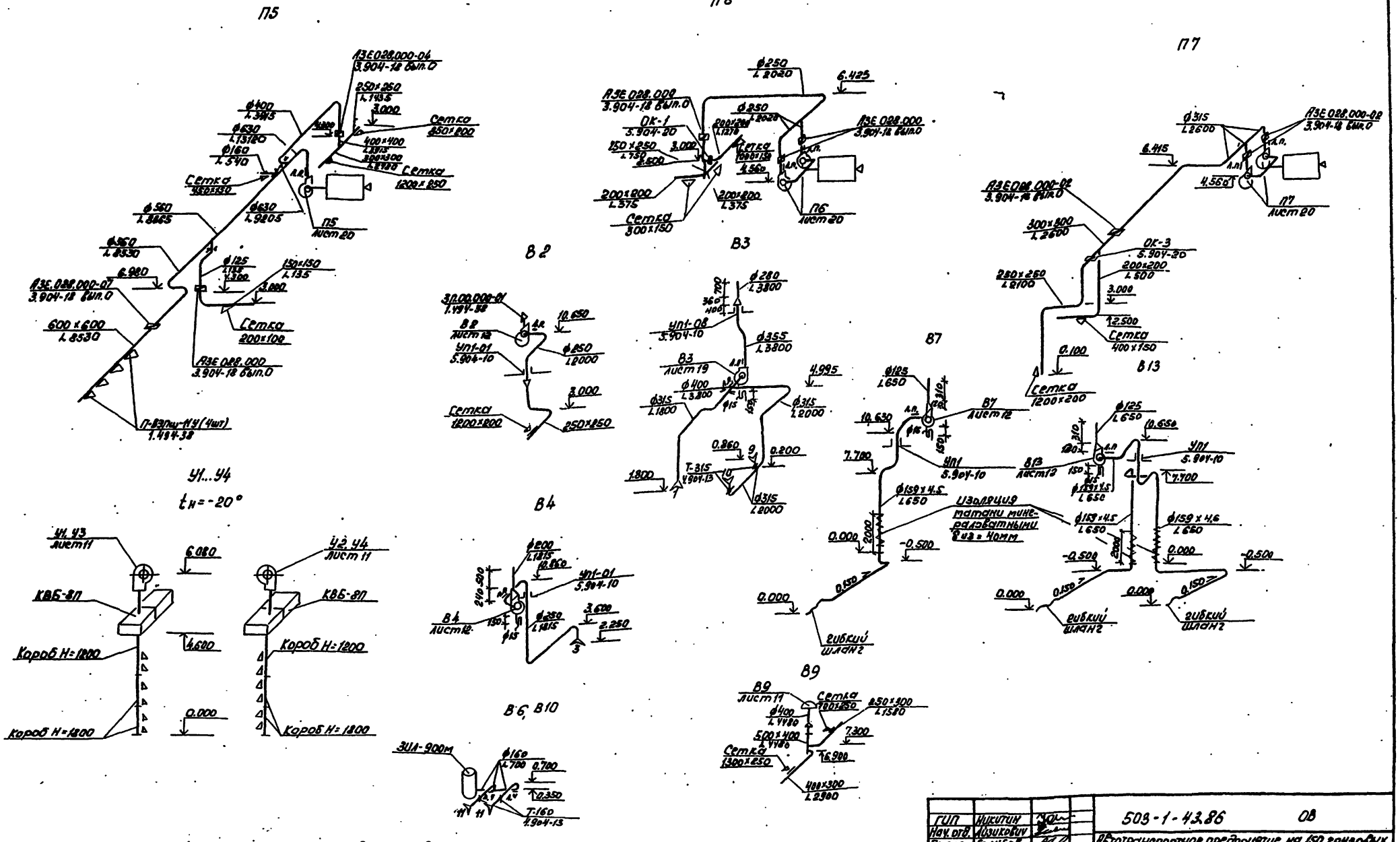

Диаметры шайб на воздуховодах определяются при монтажной регулировке вентсистем.

ГИП	Никитин		503-1-43.86 ОВ
Нач.отд.	Лизикович		Автотранспортное предприятие на 150 грузовых автомобилей для южных районов
Гл.спец.	Голубев		Производственный корпус
Рук.гр.	Чистякова		Стадия: Рп; Лист: 17; Листов:
Ст.инж.	Орехова		Схемы систем П5...П7, В2...В4, В6, В7, В9, В10, В13, У1-У4
Привязан			ГИПРОРАТОТРАНС Новосибирский филиал
Инв. №			Копир. Зайц. Формат А2

Альбом III

Типовой проект 503

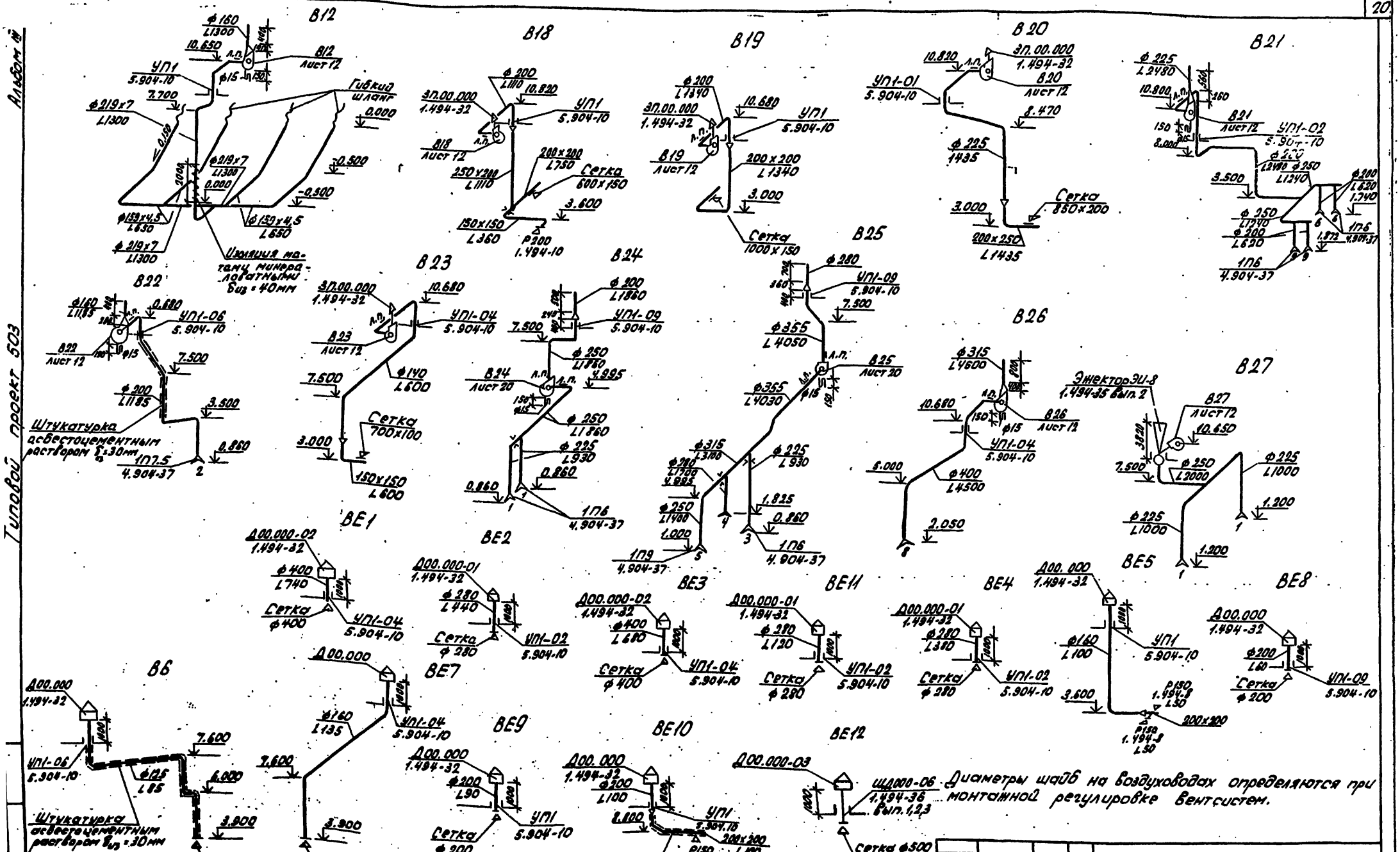

ГИП	Никитин			503-1.-43.86 ОВ			
Нач.отд.	Абдинаев			Автотранспортное предприятие на 150 грузовых автомобилей для южных районов			
Гл.спец.	Грудев			Производственный корпус	Стадия	Лист	Листов
Рук.гр.	Штукатова				РП	18	
Ст.инж.	Орехов			Схемы систем В12, В18...В27, ВЕ1...ВЕ12	ГИПРОАВТОТРАНС Новосибирский филиал		

Привязан:

Инв. №

Альбом III

Типовой проект 503-

Разрез 1-1

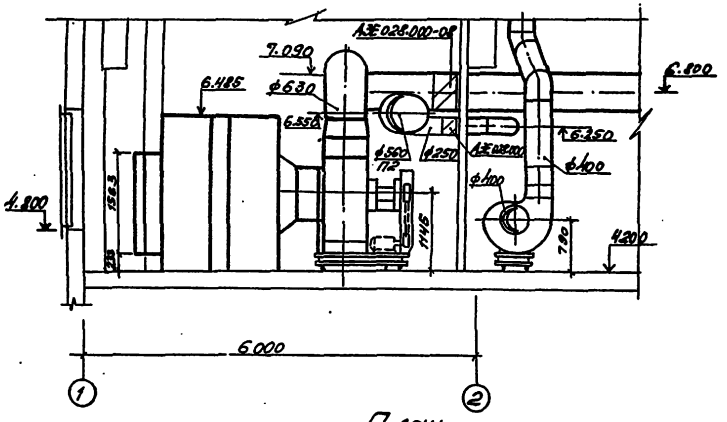

Разрез 2-2

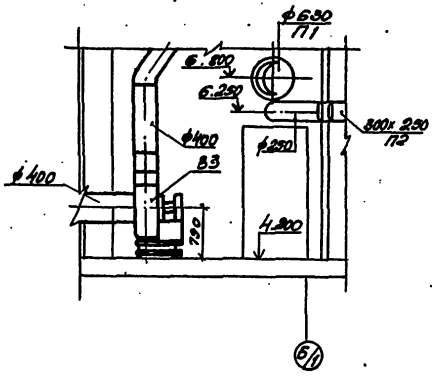

План

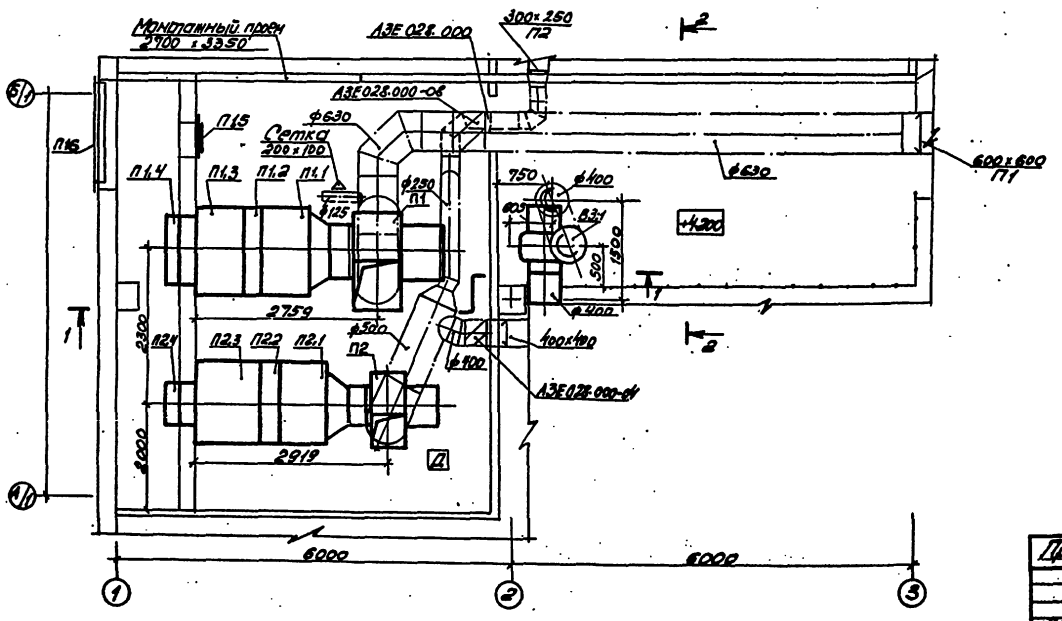

Спецификация отопительно-вентиляционных установок

Марка, поз	Обозначение	Наименование	Кол.	Масса ед., кг	Примечание
		П1(2ПК20 левое			
		исполнение)			
П1.1	Серия	Секция соединитель-			
	5.904-12 вып.1-2	ная А1А181.000 с вент-			
		агрегатом А8-2С			
		гибкими вставками	1	669	
П1.2	Серия	Секция калориферная			
	5.904-12 вып. 1-16	А1А189.000-02 с 2-мя			
		калориферами КФ-310-02	1	350,8	
П1.3	Серия	Секция приемная			
	5.904-12 вып. 1-29	А1А226.000-01	1	150	
П1.4	Серия	Установка утеплен-			
	5.904-12 вып. 1-35	ной заслонки			
		А14М036.000-03	1	114,3	
П1.5	Серия 5.904-4	Дверь герметическая			
		утепленная ДУс1.25К05	1	33,6	
П1.6	Серия 1.494-27	Неподвижные возду-			
	вып. 6	хоприемные решетки			
		СТД, размер 150х580	16	1,2	
		П2(2ПК10 правое			
		исполнение)			
П2.1	Серия	Секция соединитель-			
	5.904-12 вып.1-1	ная А1А180.000-02 с			
		вентагрегатом			
		А6.3105-1 с гибкими			
		вставками	1	314	
П2.2	Серия	Секция калориферная			
	5.904-12 вып. 1-15	А1А188.000-02 с 2-мя			
		калориферами КСк3-10-02	1	282	
П2.3	Серия	Секция приемная			
	5.904-12 вып. 1-28	А1А223.000-01	1	132,9	
П2.4	Серия	Установка утеплен-			
	5.904-12 вып. 1-35	ной заслонки			
		А14М036.000-01	1	69,6	

ГИП	Никитин		503-1-43.86 - 08
Нач.отд.	Лазикова		Автотранспортное предприятие на 150 грузовых автомобилей для южных районов
Гл.спец.	Голубев		
Рук.гр.	Четкова		Производственный корпус
Ст.инж.	Орлова		Установка систем П1...П2, В3

Стадия	Лист	Листов
РП	19	

ГИПРОАВТОТРАНС Новосибирский филиал

Привязан

Инв. №

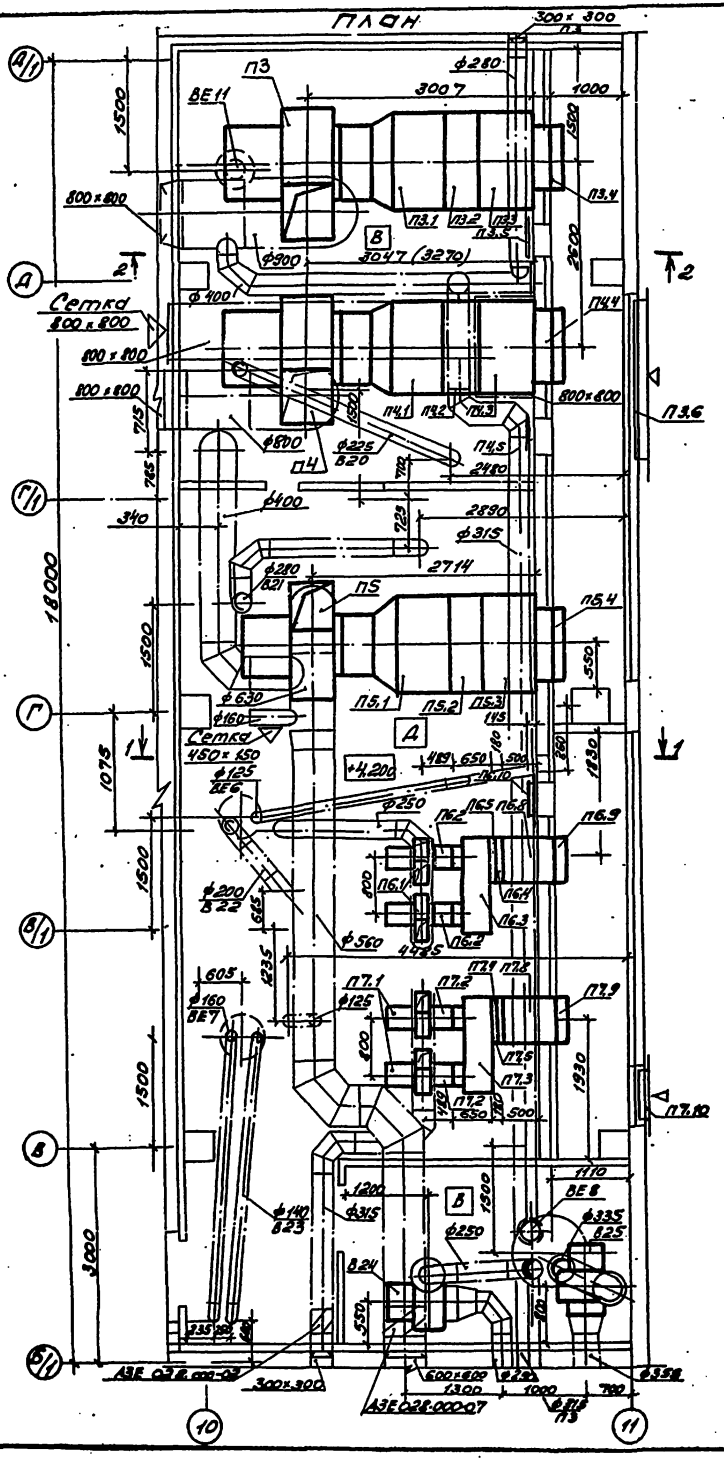

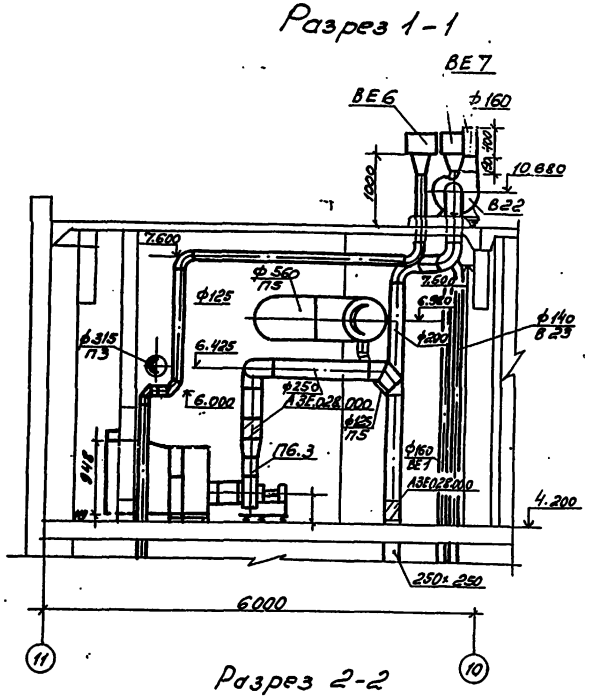

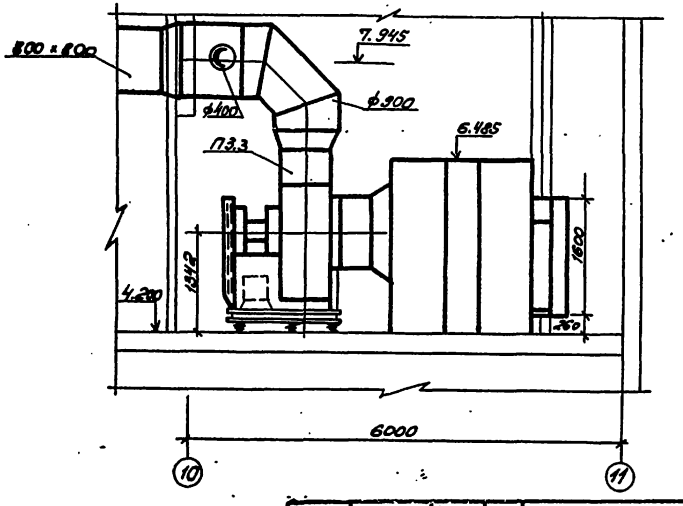

ГИП	Никитин		503-1-43.86		ОВ
Нач.отд.	Позикова		Автотранспортное предприятие на 150 грузовых автомобилей для горных районов		
Гл.спец.	Голубев		Производственный корпус	Стадия	Лист	Листов
Рук.гр.	Чистякова			РП	20	
Ст.инж.	Орехова		Установка систем П3...П7, В24, В25.	ПРОМТРАНСПРОЕКТ Новосибирский филиал		

Привязан

Инв. №

Альбом II

Типовой проект 503

Спецификация отопительно-вентиляционных установок. Начало

Марка поз.	Обозначение	Наименование	Кол.	Масса ед. кг	Примечание
		П3 (2ПК20 правое исполнение)			
П3.1	Серия 5.904-12 Вып. 1-2	Секция соединительная А1А181.000-02 с вентагрегатом А10-3 с гибкими вставками	1	924	
П3.2	Серия 5.904-12 Вып. 1-16	Секция калориферная А1А189.000-02 с 3-мя калориферами КСк3-10-02	1	425	
П3.3	Серия 5.904-12 Вып. 1-29	Секция приемная А1А226.000-01	1	150	
П3.4	Серия 5.904-12 Вып. 1-35	Установка утепленной заслонки А14М036.000-03	1	114,3	
П3.5	Серия 5.904-4	Дверь герметическая утепленная ДУсГ1.25х0,5	1	33,6	
П6.6	Серия 1.494-27 Вып. 6	Неподвижные воздухоприемные решетки СТД размер 150х580	48	1,2	
		П4 (2ПК20 левое исполнение)			
П4.1	Серия 5.904-12 Вып. 1-2	Секция соединительная А1А181.000-02 с вентагрегатом А10-2 с гибкими вставками	1	913	
П4.2	Серия 5.904-12 Вып. 1-16	Секция калориферная А1А189.000-03 с 3-мя калориферами КСк4-10-02 при tн = -10°С	1	520	
П4.2	Серия 5.904-12 Вып. 1-16	Секция калориферная А1А189.000-04 с 5-ю калориферами КСк4-10-02 при tн = -20°С	1	853,1	
П4.3	Серия 5.904-12 Вып. 1-29	Секция приемная А1А226.000-07	1	184,5	
П4.4	Серия 5.904-12 Вып. 1-35	Установка утепленной заслонки А14М036.000-03	1	114,3	
П4.5	Серия 5.904-4	Дверь герметическая утепленная ДУсГ1.25х0,5	1	33,6	

Продолжение

Марка поз.	Обозначение	Наименование	Кол.	Масса ед. кг	Примечание
		П5 (2ПК20 правое исполнение)			
П5.1	Серия 5.904-12 Вып. 1-2	Секция соединительная А1А181.000с вентагрегатом А8-2 с гибкими вставками	1	689	
П5.2	Серия 5.904-12 Вып. 1-16	Секция калориферная А1А189.000-02 с 2-мя калориферами КСк3-10-02	1	350,8	
П5.3	Серия 5.904-12 Вып. 1-29	Секция приемная А1А226.000-01	1	150	
П5.4	Серия 5.904-12 Вып. 1-35	Установка утепленной заслонки А14М036.000-03	1	114,3	
		П6, П7 (индивидуальные)			
П6.1		Агрегат вентиляторный А4100-2, комплект а. вентилятор радиальный 8-44-70 №4 исполнение 1, положение Пр0° б. электродвигатель 4А71В4, 0,75 кВт, 1390 об/мин	2	89	
П7.1		Агрегат вентиляторный А4095-2, комплект а. вентилятор радиальный 8-44-70 №4 исполнение 1, положение Л0° б. электродвигатель 4А71А4, 0,55 кВт, 1390 об/мин.	2	86	
П6.2, П7.2	Серия 5.904-5	Вставка гибкая ВВ-12	4	5,13	
П6.3, П7.3	Серия 5.904-5	Вставка гибкая ВН-12	4	4,19	

Окончание

Марка поз.	Обозначение	Наименование	Кол.	Масса ед. кг	Примечание
П6.4, П7.4		Калорифер биметаллический КСк3-6-02	2	39,9	
П6.5, П7.5	Серия 5.904-13 Вып. 1-1	Заслонка прямоугольного сечения Р400х400	2	10,5	
П6.6, П7.6	4.904-95	Подставки под калорифер h=100	8	0,97	
П6.7, П7.7	Серия 1.494-26 Вып. 1	Коробка воздухораспределительная 500х1664х1000 h (по типу К-3)	2	104	
П6.8, П7.8		Переход из тонколистовой стали по ГОСТ 19903-74 δ=1мм с сеч. 538х538 на сеч. 600х948 δ=500мм	2	12,4	1,55м²
П6.9, П7.9		Заслонка воздушная утепленная П1000х600 без электроподогрева с электроприводом М90-4/63-0,63	2	40	
П6.10	Серия 5.904-4	Дверь герметическая утепленная ДУсГ1.25х0,5	1	33,6	
П7.10	Серия 1.494-27 Вып. 6	Неподвижные воздухоприемные решетки СТД, размер 150х580	5	1,2	
		В3, В24, В25			
В3.1, В24.1, В25.1		Вентилятор радиальный пластмассовый 8-44-76 №5 к исполнение 1, положение Пр0° с электродвигателем 4А100L6; 2,2 кВт 950 об/мин.	3	100	

Привязан:

Инв. №

ГИП	Никитин		
Нач.отд.	Лівшиковой		
Гл.спец.	Голубев		
Рук. гр.	Чистякова		
Ст.инж.	Орехова		

503-1-43.86 ОВ

Автотранспортное предприятие на 150 грузовых автомобилей для горных районов. Производственный корпус

Стадия	Лист	Листов
РП	21	

Спецификация отопительно-вентиляционных установок П3...П7, В3, В24, В25

ГИПРОАВТОТРАНС Новосибирский филиал

Инв. № подл. | Подпись и дата | Взам. инв. №

Общий вид

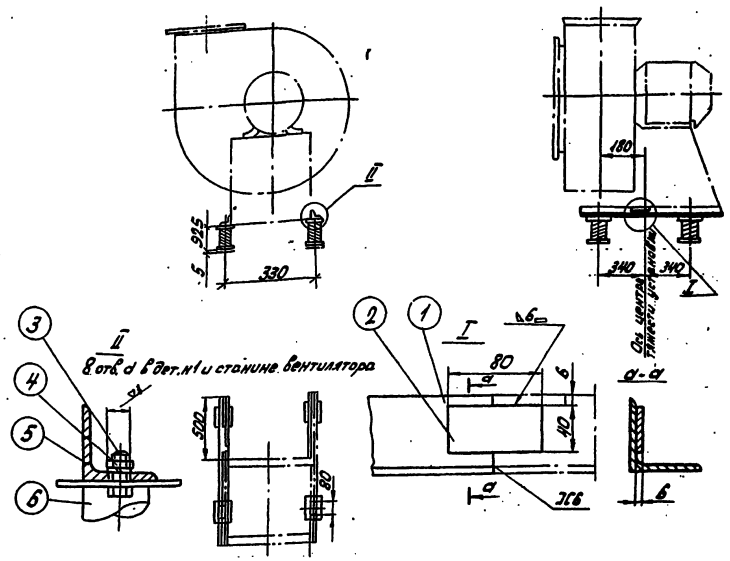

№ вентилятора				5к
Тип электродвигателя				4А100L6
Вес установки кг				106,42
Число оборотов вентилятора пв об/мин				950
Частота собственных вертикальных колебаний м² кол/мин				165
n^2/n^2				6
Деформация виброизолятора $f_{ст}$ мм				37
Изделие			Обозн.	1Д049
			Вес кг	6,42
Кол п/п	Наименование	Кол	Материал	—
1	Уголок ГОСТ8509-72*	2	Сталь Ст3	Обозн. 1 до 49,1 Профиль 50×50×5 L мм 550 Вес кг (1,33)/2,66
2	Полоса 40×8 ГОСТ103-76*	2	Сталь Ст3	Обозн. — Вес кг —
3	Болт ГОСТ7798-70*	8	Сталь Ст3	Размер М8×25 Вес кг (0,016)/0,128
4	Гайка ГОСТ5915-70*	8	Сталь Ст3	Размер М8 Вес кг (0,006)/0,048
5	Шайба пружинная ГОСТ6402-70	8	Сталь 65Г	Размер 8 Вес кг (0,001)/0,008
6	Виброизолятор	4	Разный	Обозн. Д040 Вес кг (0,893)/3,572

1. Виброизоляторы крепить к перекрытию не требуется.
2. В скобках в таблице показан вес одной детали, без скобки - общий вес.
3. При индустриальном изготовлении электросварка автоматическая в среде углекислого газа. Катет шва равен меньшей толщине свариваемого металла. При индивидуальном изготовлении, при невозможности осуществления сварки в среде углекислого газа, сварку производить по внутренней окружности труб, прерывистым швом. Общая длина шва не менее 0,3 окружности трубы.

Привязан:

Инв. №

ГИП	Никитин		
Нач.отд.	Ашихмин		
Рук.гр.	Гандрев		
Рук.гр.	Чистякова		
Ст. инж.	Орехова		

503-1-43.86 ОВ

Автотранспортное предприятие на 150 грузовых автомобилей для города Ашхабада

Производственный корпус

Стадия	Лист	Листов
РП	22	

Виброизолирующее основание под пластмассовый вентилятор

ГИПРОАВТОТРАНС Новосибирский филиал

Типовой проект 503

Альбом

Альбом III

Типовой проект 503-

Ведомость рабочих чертежей основного комплекта ВК

Лист	Наименование	Примечание
1.	Общие данные (начало)	
2	Общие данные (продолжение)	
3	Общие данные (окончание)	
4	План на отм. 0.000 с сетями водопровода и канализации	
5	План на отм. 0.000 с сетями водопровода и канализации (вариант выпуска водостоков на рельеф).	
6	Схемы систем В1; Т3	
7	Схемы систем К1; К3; К4; К8; К9; СВ	
8	План кровли. Схемы системы К2	
9.	План кровли. Схемы системы К2 (вариант выпуска водостоков на рельеф). Отстойный колодец с маслоуловителем.	
10	Колодец-нейтрализатор и колодец с задвижкой. Планы, разрезы	
11	Камера с фильтром	

Ведомость ссылочных и прилагаемых документов

Обозначение	Наименование	Примечание
	Ссылочные документы	
Серия 4.900-8 вып. I-IV	Внутреннее санитарно-техническое оборудование	
	Прилагаемые документы	
альбом IV	Спецификация оборудования	
альбом VIII	Ведомость потребности в материалах	

Проект разработан в соответствии с действующими нормами и правилами и предусматривает мероприятия, обеспечивающие взрывную, взрывопожарную и пожарную безопасность при эксплуатации здания.

Главный инженер проекта Ю.В. Никитин

Основные показатели по чертежам водопровода и канализации

Наименование системы	Потребный напор на вводе, м.ст.ст.	Расчетный расход м³/сут.	м³/ч	л/с	при пожаре л/с	Установленная мощн. электродвигателей, кВт	Примечание
1. Хозяйственно-питьевой производственно-противопожарный водопровод							
а) Хозяйственно-питьевые расходы	12/12·10⁴	1,73	0,37	0,68	0,68	–	
б) производственные расходы	7/7·10⁴	3,30	1,60	0,44	–	–	
в) внутреннее пожаротушение	25/25·10⁴	–	–	–	10	–	
г) Наружное пожаротушение		–	–	–	20	–	
Всего		5,03	1,97	1,12	30,68	–	
2. Бытовая канализация		1,73	0,37	2,28	–	–	
3. Производственная канализация		3,50	1,90	0,53	–	–	
4. Горячее водоснабжение	10/10·10⁴	–	0,16	0,14	–	–	

Условные обозначения

—в— вентиляционный трубопровод

—св— трубопровод смятого воздуха

—I— трубопровод извести

—В1— водопровод хозяйственно-питьевой, производственно-противопожарный.

Схема с вводами и выпусками

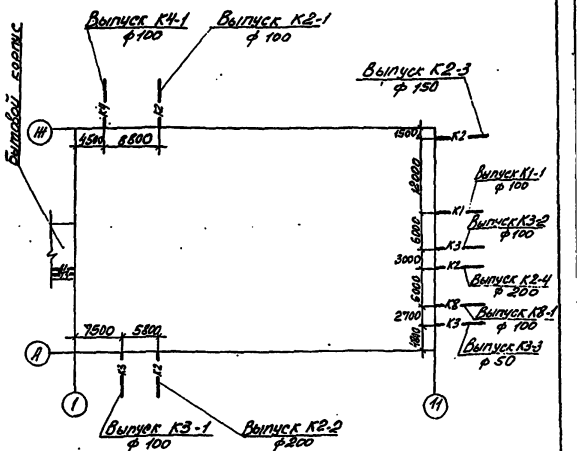

Инв. №				Привязан	
ГИП	Никитин			503-1-43.86 - ВК	
Нач. отд.	Айзикович				
Гл. спец.	Кичимова			Автотранспортное предприятие на 150 грузовых автомобилей для южных районов	
Рук. гр.	Булева			Производственный корпус	Стадия: РП; Лист: 1; Листов: 11
Ст. инж.	Иванова			Общие данные (начало)	ГИПРОАВТОТРАНС Новосибирский филиал

Нормоконтроль: Рук. гр. Булева; Инж. Ивано- 17.4.86

Инв. № подл. | Подпись и дата | Взам. инв. №

Альбом

Типовой проект 503-

Общие указания

1. Монтаж внутренних санитарно-технических систем производить в соответствии со СНиП III-28-75.
2. Трубопроводы хозяйственно-питьевого, производственно-противопожарного и горячего водоснабжения проложить с уклоном 0.002 к водоразборным кранам.
3. Стальные трубопроводы окрасить масляной краской за 2 раза, чугунные трубопроводы покрыть битумным лаком БТ-577 за 2 раза.
4. Магистральные трубопроводы горячего водоснабжения изолировать шнуром теплоизоляционным из минеральной ваты в чулке из нити стеклянной δ=30мм с покровным слоем из стеклопластика рулонного δ=2мм.
5. Трубопроводы хозяйственно-питьевого, производственно-противопожарного водопровода, прокладываемые над воротами, изолировать полуцилиндрами минераловатными на синтетическом связующем δ=50мм с покровным слоем из стеклопластика рулонного δ=2мм.

Проект водоснабжения и канализации производственного корпуса автотранспортного предприятия на 150 грузовых автомобилей для южных районов выполнен на основании строительных норм и правил: СНиП II-30-76, 2.04.02-84, 2.04.03-85 II-34-76, II-93-74.

Подключение внутренних сетей корпуса к соответствующим сетям предприятия производится при привязке проекта.

Водоснабжение корпуса запроектировано от внутриплощадочной кольцевой сети водопровода. Ввод водопровода предусмотрен из центрального теплового пункта. В помещении теплового пункта установлен водомерный узел с водомером ВТ-50. На случай пожара на обводной линии водомерного узла предусмотрена задвижка с электроприводом, открытие которой осуществляется от кнопок, установленных у пожарных кранов.

Вода в корпусе расходуется на производственные, хозяйственно-питьевые и противопожарные нужды. Расход на внутреннее пожаротушение составляет 10л/с (2 струи по 5л/с каждая). На наружное пожаротушение корпуса с объемом 212499 м³, II степени огнестойкости, категории пожарной опасности „В", расход воды равен 20л/с. Требуемый напор на вводе в производственный корпус составляет: на хозяйственно-питьевые нужды – 12м, на производственные – 7м.

При пожаре требуемый напор составляет 25м. Внутреннее пожаротушение осуществляется из пожарных кранов ф65мм. Наружное пожаротушение предусматривается условно из пожарных гидрантов кольцевой внутриплощадочной сети.

Внутренняя сеть водопровода проектируется из стальных водогазопроводных труб ф15÷50мм и стальных электросварных труб ф65÷80 мм.

Горячая вода в корпус подается от водоподогревателей, установленных в тепловом пункте. Трубопроводы горячей воды запроектированы из стальных водогазопроводных труб ф15÷32мм.

Бытовая канализация корпуса проектируется для отвода стоков от санитарных приборов. Внутренняя сеть запроектирована из канализационных полиэтиленовых труб ф50÷100мм.

Производственная канализация проектируется для отвода сточных вод от технологического оборудования. Стоки перед сбросом во внутриплощадочную канализацию проходят очистку на локальных очистных сооружениях. В корпусе предусмотрена сухая уборка пол.

Стоки от сварочно-жестяницкого участка, загрязненные взвешенными веществами до 400 мг/л и нефтепродуктами до 200 мг/л, проходят очистку в отстойном колодце с маслоуловителем и камере с фильтром. После очистки содержание взвеси – 30 мг/л, нефтепродуктов – 4,4 мг/л.

Стоки аккумуляторного участка, загрязненные серной кислотой до 1500 мг/л, поступают в очистные сооружения производственных сточных вод, которые состоят из колодца-нейтрализатора и колодца с задвижкой. Стоки нейтрализуются известью. Для приготовления раствора принимается аппарат емкостью 1 м³ с указателем уровней. Расход извести составляет 1,2 кг/сут. Известь подается в колодец-нейтрализатор самотеком. Для перемешивания в нейтрализатор подается сжатый воздух в течение 10 мин. После нейтрализации Pн = 7÷8. Удаления осадка из очистных сооружений предусматривается иловосом И-980В. Вывоз осадка решается при привязке проекта.

Внутренние сети производственной канализации запроектированы из полиэтиленовых канализационных труб ф50÷100мм. Сети вентиляционных трубопроводов очистных сооружений – из полиэтиленовых канализационных труб ф 100мм, реагентопроводы – из полиэтиленовых труб ф 25мм.

Внутренние водостоки запроектированы для удаления дождевых и талых вод с кровли здания. Расчет произведен для южной полосы СССР: q_{20} = 100 л/с; n = 0,7; q_s = 263,6 л/с.

Расход для скатной кровли составляет: $Q = \frac{5 \times 0,5}{10000} = \frac{2322 \times 263,9}{10000} = 61,3$ л/с. Для приема стоков на кровле установлено 8 воронок типа $Д_р$-98 ф100мм. Выпуск водостоков проектируется в двух вариантах: выпуск во внутриплощадочную сеть дождевой канализации и выпуск на рельеф.

Сеть внутренних водостоков запроектирована из асбестоцементных безнапорных труб ф100-200мм (подвесная сеть), стояки – из асбестоцементных напорных труб ф100-200 мм.

Гummированный аппарат индекс 201.88.16.Р.1 согласован с ВНИИПТХимМаш, протокол N16-10/С-1200 от 25.07.84г.

Привязан

Инв. №

Инв.№подл. | Подпись и дата | Взам.инв.№

ГИП	Никитин			503-1-43.86 -ВК	
Нач.отд.	Шишкин			Автотранспортное предприятие на 150 грузовых автомобилей для южных районов	
Гл.спец.	Кучумов			Производственный корпус	Стадия: РП; Лист: 2; Листов:
Рук.гр.	Булька			Общие данные (продолжение)	ГИПРОВЫСТОТРАНС Новосибирский филиал
Ст.инж.	Иванова				

Альбом VI

Типовой проект 503

Данные по производственному водопотреблению и водоотведению

№ по генплану и на плане	Наименование потребителя	Количество потребителей	Количество часов работы в сутки	Водопотребление: Требования к качеству воды	Напорный напор у потребителя, м	Режим водопотребления	Расход воды на собственные нужды	Из хозяйственно-противопожарного водопровода м³/сут	м³/ч	л/с	Водоотведение: Характеристика сточных вод	Режим водоотведения	Сброс в производственную канализацию м³/сут	м³/ч	л/с	Концентрация загрязнений сточных вод после локальных сооружений мг/л	Примечание
	Сварочно-жестяницкий участок					периодический	0,25	0,25*	0,25*	0,069*		периодический	0,25*	0,25*	0,069*	Взвешенные вещества 40 мг/л	Камера с фильтрующим слоем с последующим доочисткой на очистных сооружениях бытовых вод
1-1	Стенд для комплексных работ по ремонту радиаторов Р-209	1	1	технический	5	непрерывный	0,02	0,02**			Взвешенных веществ в 100 мг/л	периодический	0,31*	0,31*	0,086*	Нефтепродуктов 4,4 мг/л	"
						периодический	0,31	0,31*	0,31*	0,086*	Нефтепродукты в 200 мг/л						"
						непрерывный	0,02	0,02**									
3-2	Установка для промывки и пропаривания топливных баков М-424	1	1	—	—	—	—	—	—	—	t = 30°C t = 40°C Нефтепродукты в 30 мг/л	непрерывный	0,30	0,30	0,083	Нефтепродукты 4,4 мг/л	"
2-3	Ванна для испытания топливных баков 500 л	1	1	технический	5	непрерывный	0,04	0,04**			Не загрязненная t = 20°C	периодический	0,60	0,60	0,167		"
						периодический	0,60	0,60	0,60	0,167							
	Шиномонтажный участок																
3-4	Ванна для проверки автомобильных камер Ш-908	1	0,50	технический	5	непрерывный	0,003	0,003**			Взвешенных веществ в 200 мг/л	периодический	0,135*	0,135*	0,038*	Взвешенных веществ в 200 мг/л	На пополнение системы оборотного водоснабжения для мойки машин
						периодический	0,135	0,135*	0,135*	0,038*							
	Агрегатный, слесарно-механический участок																
	ОГМ																
18-5	Стенд для проверки пневооборудования автомобилей ЦКБ К-203	1	2	технический	5	непрерывный	0,10	0,20	0,10	0,028	Незагрязненная t = 40°C	непрерывный	0,20	0,10	0,028	—	—
	Машинная секция																
1-6	Установка для проверки карбюраторов автомобильных двигателей НИИАТ 489А	1	2	технический	5	непрерывный	0,30	0,60	0,30	0,083	Не загрязненная t° = 20°C	непрерывный	0,60	0,30	0,083	—	—
	Аккумуляторный участок																
2-7	Дистиллятор ДЭ-4-2	1	7	питьевой	5	непрерывный	0,12	0,84	0,12	0,033	Незагрязненная t = 40°C	непрерывный	0,84	0,12	0,033	—	—
5-8	Ванна для промывки деталей аккумуляторных батарей М-301 А	1	2	технический	5	непрерывный	0,02	0,02**			Раствор серной кислоты Н₂SO₄ 1500 мг/л t = 20°C	непрерывный	0,96	0,43	0,133	pH = 7÷8	Кладовая-нейтрализатор и кладовая с задвижкой на выпуске содержимого после оборотного водоснабжения
						периодический	0,085*	0,085*	0,085*	0,024*		периодический	0,085*	0,085*	0,024*		
	Итого							3,30	1,60	0,44			3,50	1,90	0,53		

* - Расходы воды не включены в суммарный расход из-за несовпадения по времени

** - Безвозвратные потери воды на испарение и унос на деталях.

Инв. № подл. | Подпись и дата | Взам. инв. №

Привязан

Инв. №

ГИП	Никитин		503-1-43.86 ВК		
Нач. отд.	Шаповалов		Автотранспортное предприятие на 150 грузовых автомобилей для горных районов		
Л. спец.	Чучкова		Производственный корпус	Стадия	Лист	Листов
Рук. гр.	Бурцев			Рп	3	
Ст. инж.	Иванова		Общие данные (окончание)	ГИПРОАВТОТРАНС (Ленинградский филиал)	

Копир. Орлов

Формат А2

Альбом III

Типовой проект 503

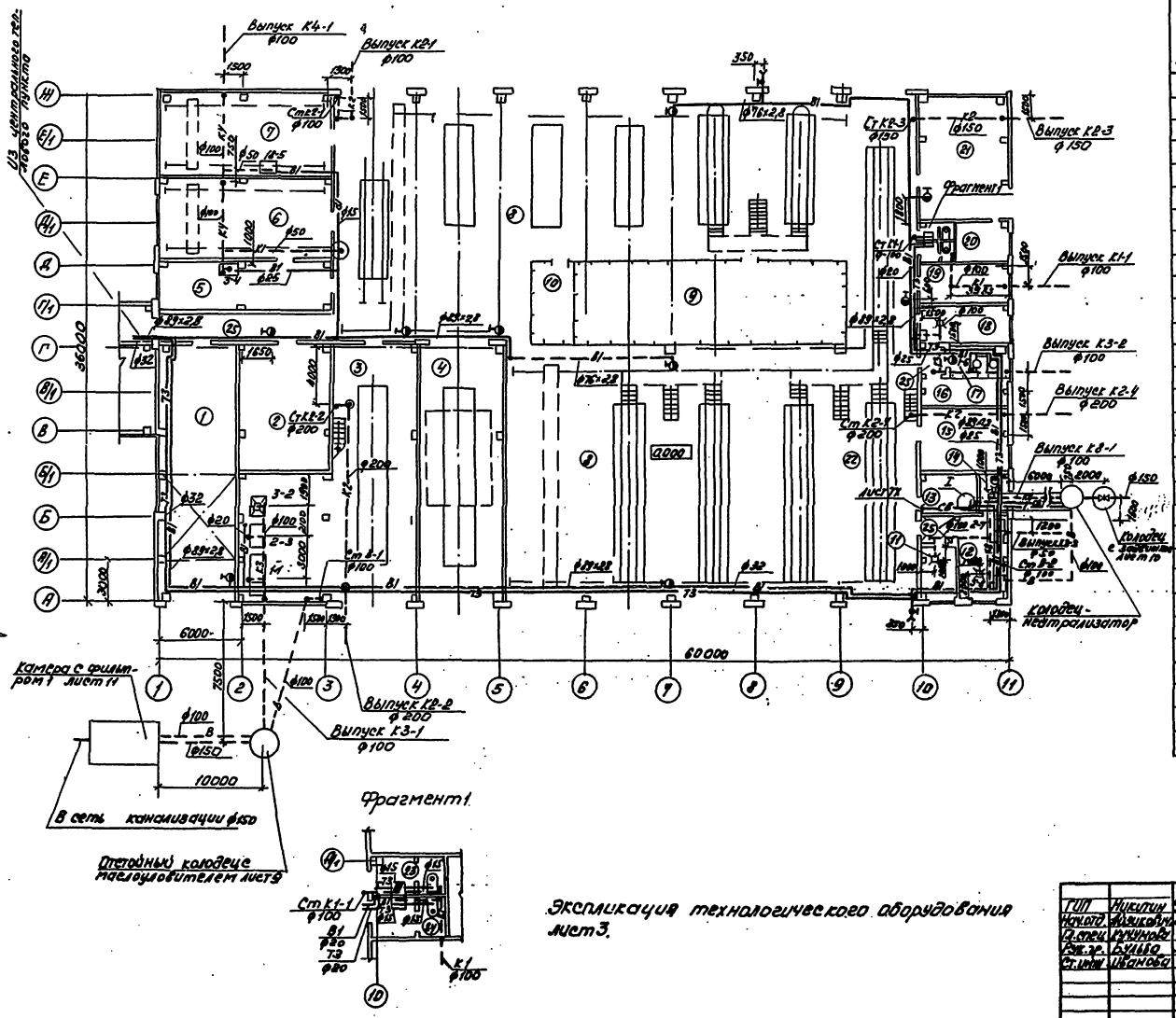

Экспликация помещений

Номер по плану	Наименование помещения	Категория производства по пожарной опасности
1	Склад запчастей и материалов	В
2	Комплектная трансформаторная	
	подстанция	В
3	Сварочно-жестяницкий участок	Г
4	Участок диагностики	В
5	Шиномонтажный участок	В
6	Склад шин	В
7	Агрегатный, слесарно-механи-	
	ческий участки и отдел	
	главного механика	Д
8	Зона ТО2 и ТР	В
9	Склад агрегатов	Д
10	Прокладовая и инструменталь-	
	но-раздаточная кладовая	Д
11	Зарядная	А
12	Аккумуляторный участок	Д
13	Реагентная	
14	Кислотная	В
15	Участок ремонта электрооборудования	Д
16	Регулировочный участок	А
17	Машинная секция	А
18	Участок ремонта приборов питания	Д
19	Компрессорная	Д
20	Насосная	В
21	Склад масел	В
22	Зона ТО-1	В
23	Мужская уборная	
24	Женская уборная	
25	Коридоры, тамбуры	

Привязан

Инв. №

Экспликация технологического оборудования лист 3.

ГИП	Никитин		503-1-43.86		ВК
Нач.отд.	Мусикова		Автотранспортное предприятие на 150 грузовых автомобилей для южных районов		
Гл.спец.	Кунина				
Рук.гр.	Бубло		Производственный корпус	Стадия	Лист	Листов
Ст.инж.	Иванова			РП	4	
			План на отм 0.000 с сетями водопровода и канализации	ГИПРОАВТОТРАНС Украинский филиал		

Копир. бумаг.

Формат А2

Альбом III

Типовой проект 503

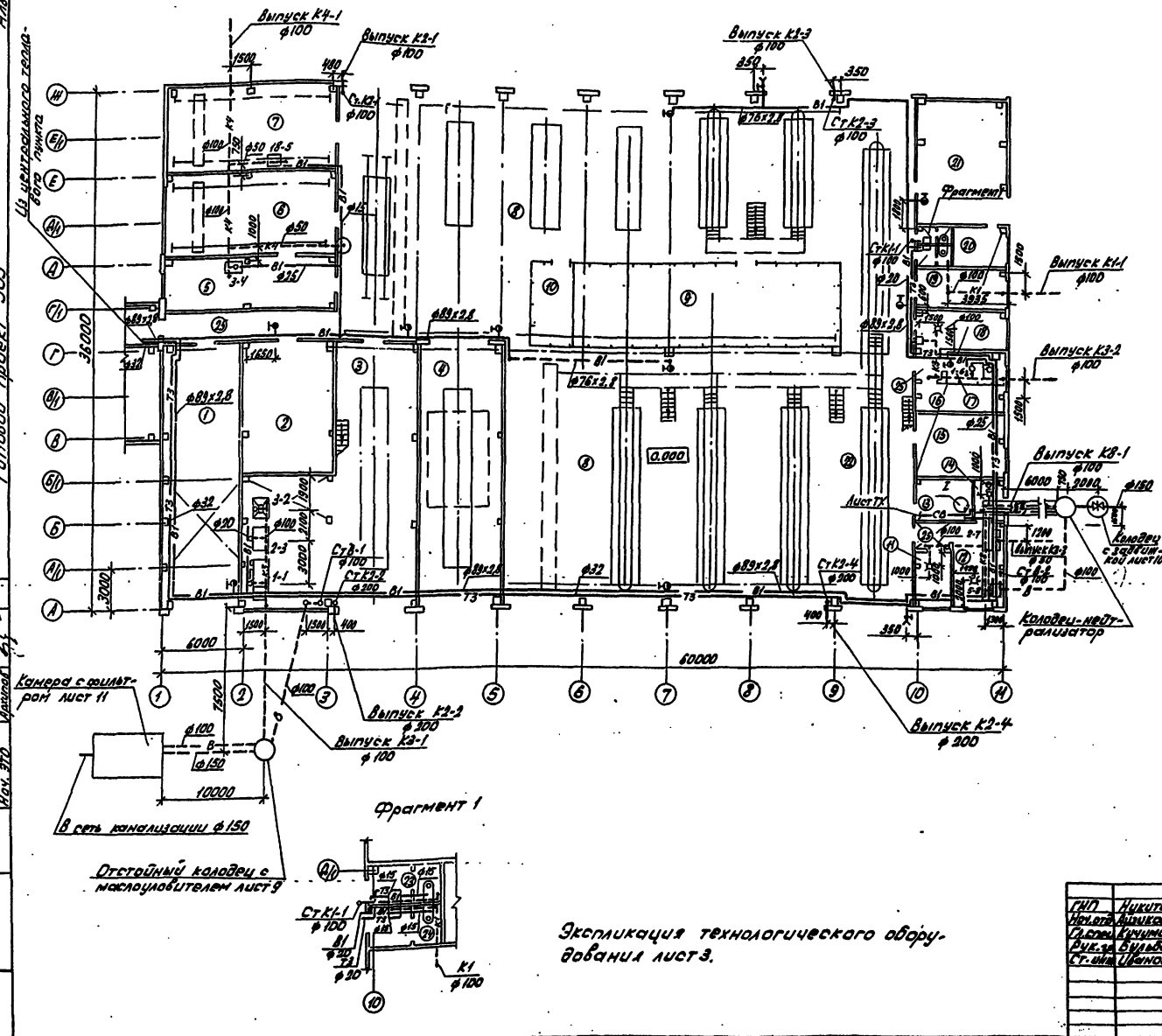

Фрагмент 1

Экспликация технологического оборудования лист 3.

Экспликация помещений

Номер по плану	Наименование помещения	Категория производства по пожарной опасности
1	Склад запчастей и материалов	В
2	Комплектная трансформаторная подстанция	В
3	Сварочно-жестяницкий участок	Г
4	Участок диагностики	В
5	Шиномонтажный участок	В
6	Склад шин	В
7	Агрегатный, слесарно-механический участки и отдел главного механика	Д
8	Зона ТО-2 и ТР	В
9	Склад агрегатов	Д
10	Промкладовая и инструментально-раздаточная кладовая	Д
11	Зарядная	А
12	Аккумуляторный участок	Д
13	Реагентная	
14	Кислотная	В
15	Участок ремонта электрооборудования	Д
16	Регулировочный участок	А
17	Машинная секция	А
18	Участок ремонта приборов питания	Д
19	Компрессорная	Д
20	Насосная	В
21	Склад масел	В
22	Зона ТО-1	В
23	Мужская уборная	
24	Женская уборная	
25	Коридоры, тамбуры	

Привязан:

Инв. №

ГИП	Никитин		
Нач.отд.	Лишкович		
Гл.спец.	Кучумов		
Рук.гр.	Бульба		
Ст.инж.	Иванова		

503-1-43.86 ВК

Автотранспортное предприятие на 150 грузовых автомобилей для южных районов

Производственный корпус

Стадия	Лист	Листов
РП	5	

План на отм.0.000 с сетями водопровода и канализации (вариант выпуска, водостоки на рельеф)

ГПКПРАВТОТРАНС Новосибирский филиал

Инв. № подл. | Подп. и дата | Взам. инв. №

Альбом III

Типовой проект 503

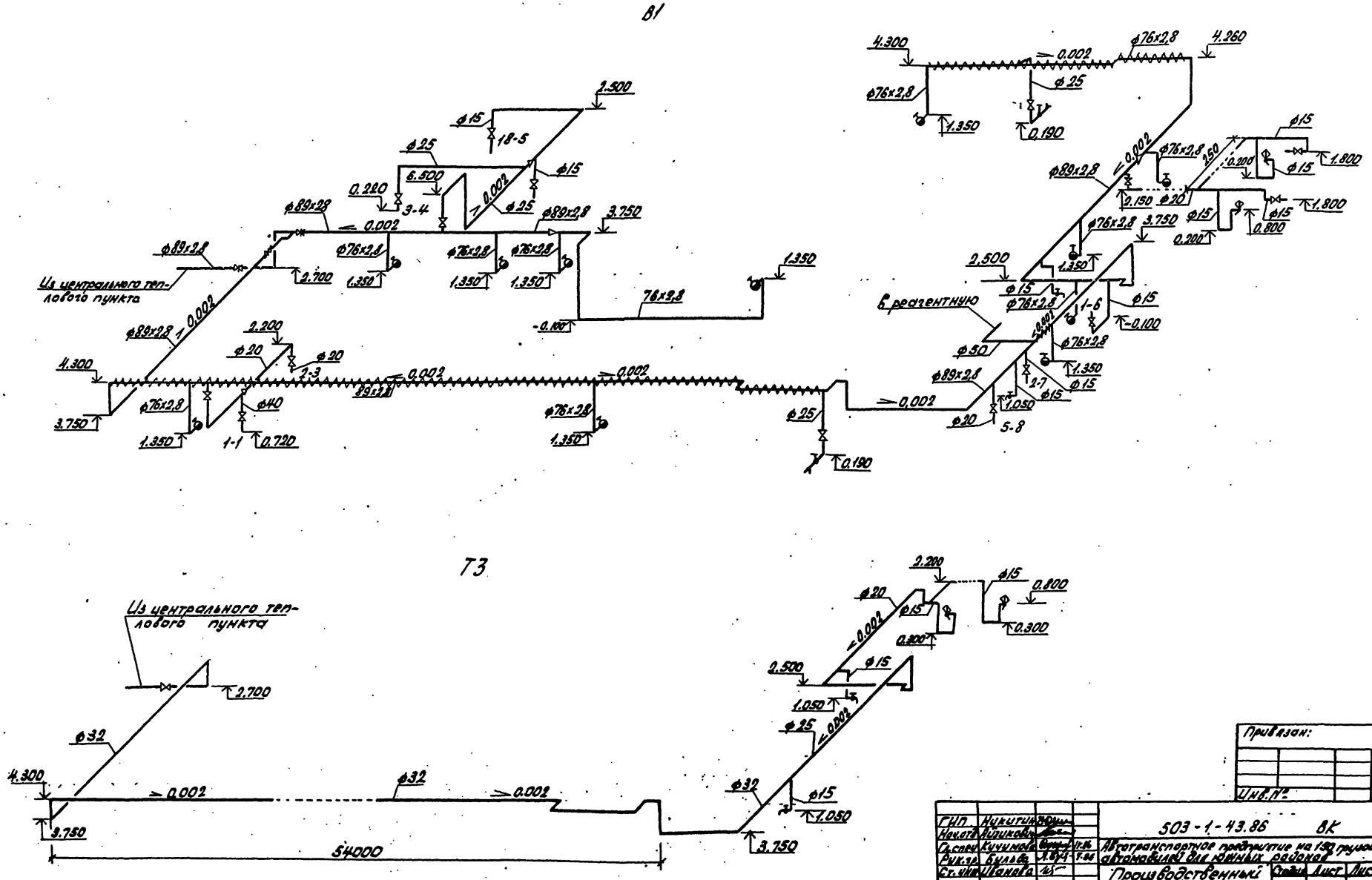

Привязан:

Инв. №

ГИП	Никитин			503-1-43.86 ВК	
Нач.отд.	Лимонов			Автотранспортное предприятие на 150 грузовых автомобилей для южных районов	
Гл.спец.	Кучумов		11.86		
Рук.гр.	Булаев		1.87	Производственный корпус	Стадия: РП; Лист: 6; Листов:
Ст.инж.	Шанина			Схемы систем В1, Т3	ГИПРОАВТОТРАНС Новосибирск

Инв.№ подл. | Подпись и дата | Взам.инв.№

Альбом III

Типовой проект 503-

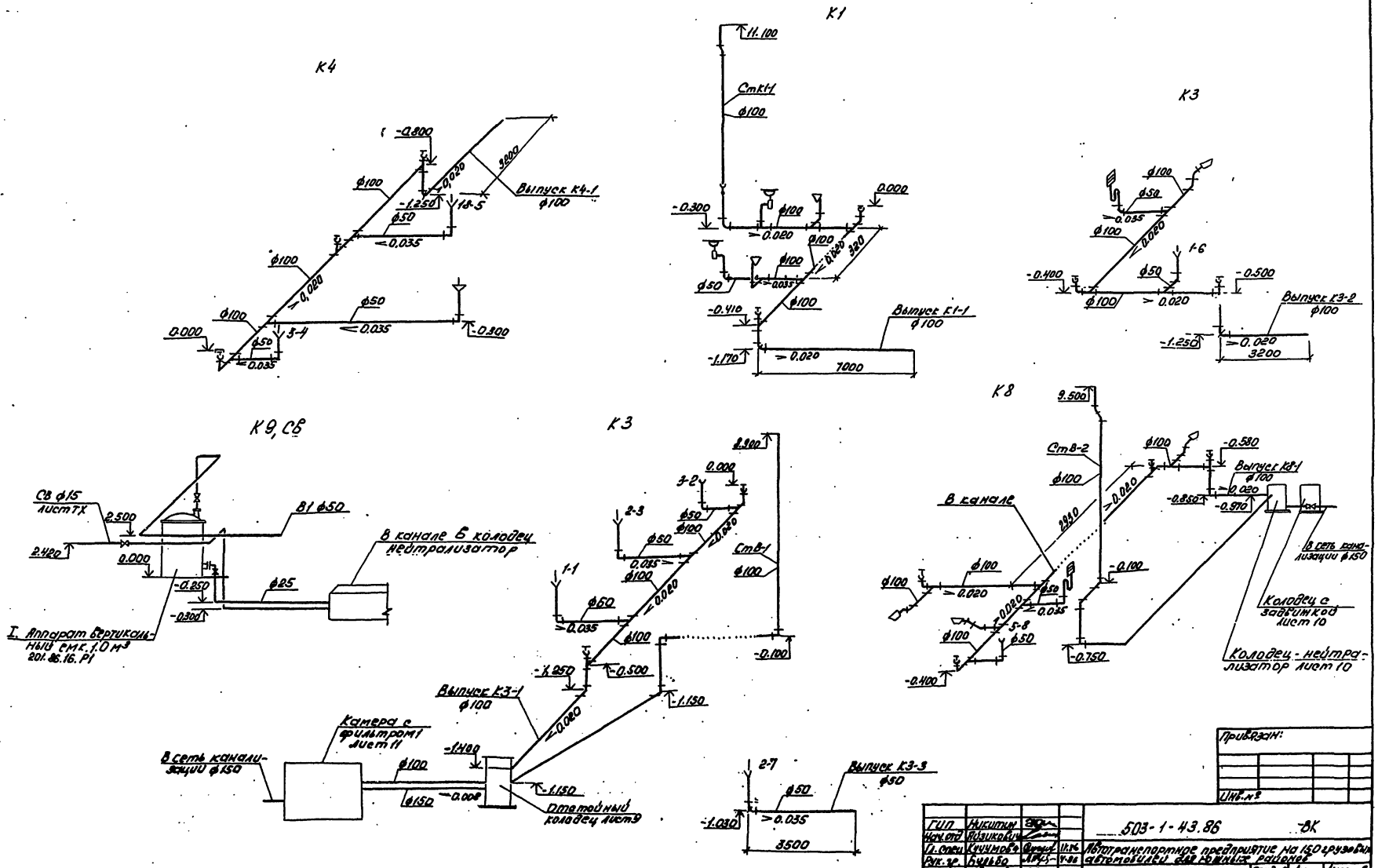

Привязан:

Инв. №

ГИП	Никитин			503-1-43.86 ВК	
Нач.отд	Визикович			Автотранспортное предприятие на 150 грузовых автомобилей для Новых районов	
Гл.спец	Кучумова		11.86		
Рук.гр.	Бурьво		11.86	Производственный корпус	Стадия: РП; Лист: 7; Листов:
Ст.инж.	Иванова			Схемы систем К1, К2, К4, К8, К9, СВ	ГИПРОАВТОТРАНС Новосибирский филиал

Копир. Груз1- Формат А2

Альбом III

Типовой проект 503-

К2

План кровли

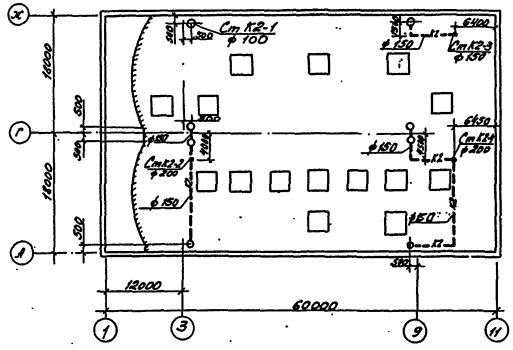

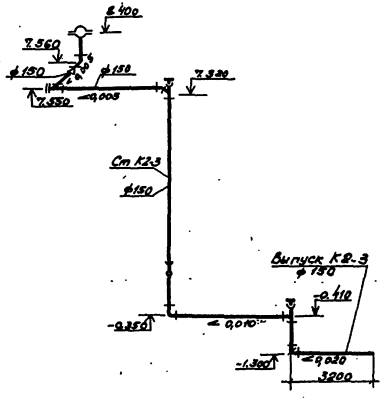

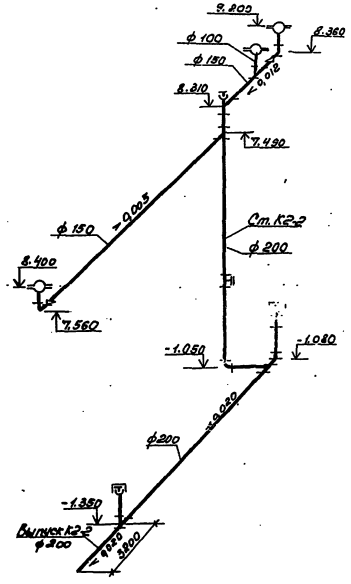

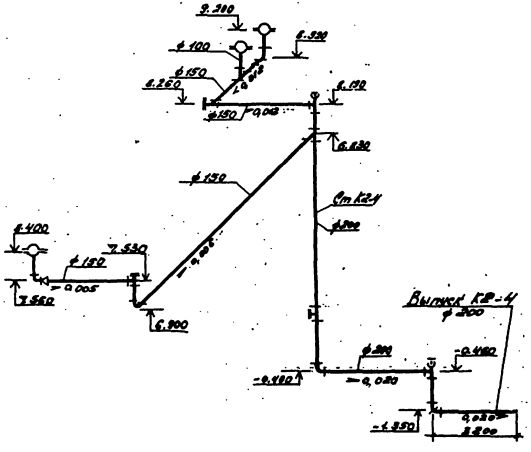

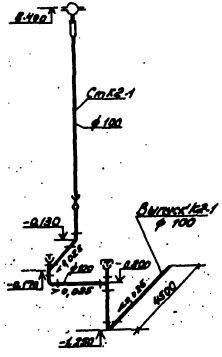

Привязан

Инв. №

ГИП	Мишурин		503-1-43.86 - ВК		
Нач. отд.	Мишурин		Автотранспортное предприятие на 150 грузовых автомобилей для наемных рейсов		
Гл. спец.	Кучинская				
Рук. гр.	Сивцева		Производственный корпус	Стадия	Лист	Листов
Спец.	Шевелева			РП	6	
			План кровли. Схемы системы К2.	ГИПРОРЫБТРАНС Новосибирский филиал	

Альбом III

Типовой проект 503-

План кровли

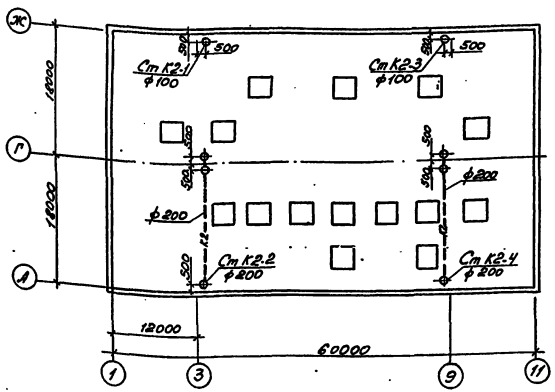

К2

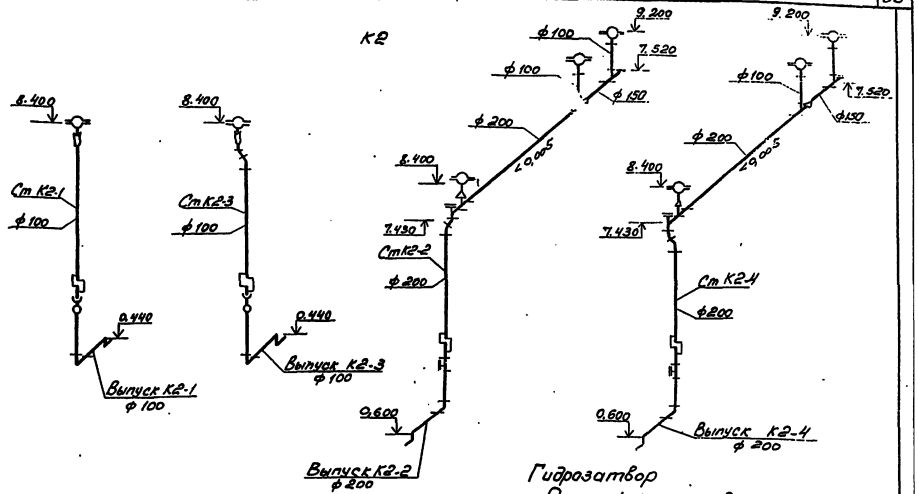

Отстойный колодец с маслоуловителем

План

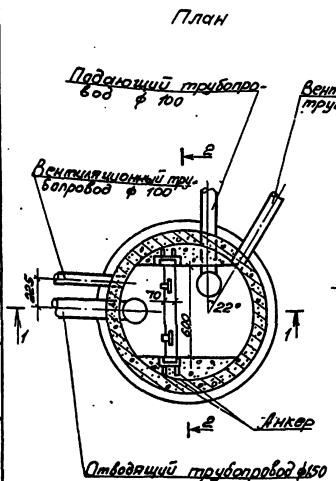

Разрез 1-1

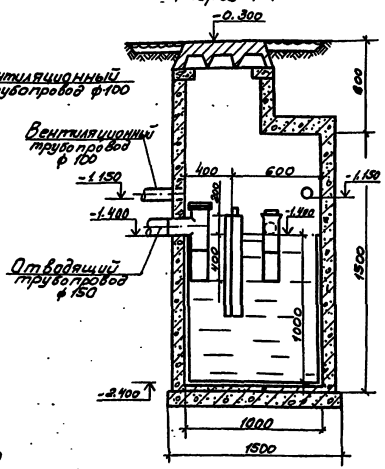

Разрез 2-2

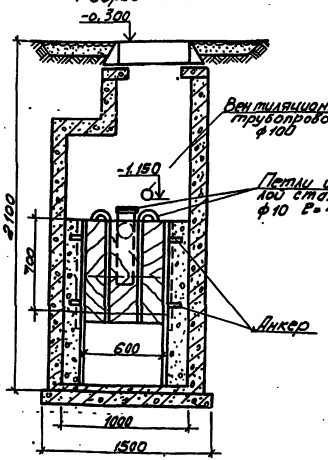

Гидрозатвор

Разрез 1-1

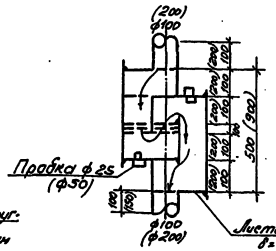

Выпуск на рельеф

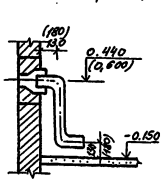

План

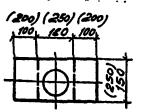

1. За относительную отметку 0.000 принята отметка чистого пола производственного корпуса.
2. Очистка колодца производится илососом и.-980в.
3. Отметки в скобках даны для труб ф200.

Привязан

Инв. №

ГИП	Никитин			503-1-43.86	-ВК
Нач.отд.	Лазикович			Автотранспортное предприятие на 150 грузовых автомобилей для южных районов	
Гл.спец.	Кучумова		11.86		
Рук.гр.	Бульба		11.86	Производственный корпус	Стадия: РП; Лист: 9; Листов:
Ст.инж.	Иванова		11.86		
				План кровли. Схема системы. Чертежи выпуска водостока на рельеф. Отстойный колодец с маслоуловителем.	СИПРОАВТОТРАНС Новосибирский филиал

Альбом III

Типовой проект 503

Колодец-нейтрализатор

План

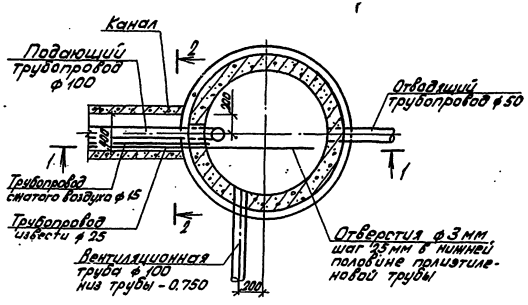

Колодец с задвижкой

План

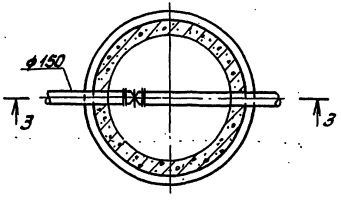

Разрез 2-2

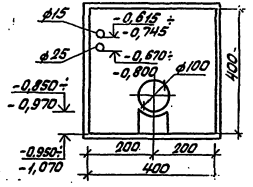

1. За относительную отметку 0,000 принята отметка чистого пола производственного корпуса.

Разрез 1-1

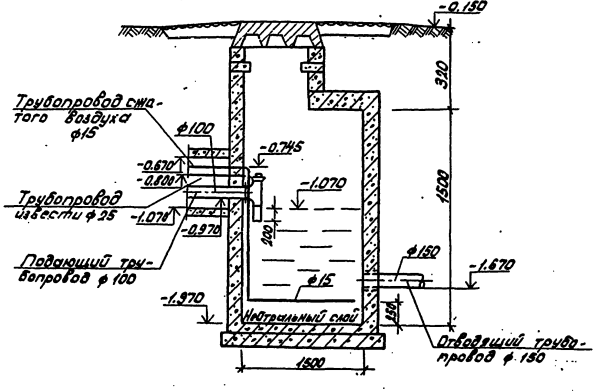

Разрез 3-3

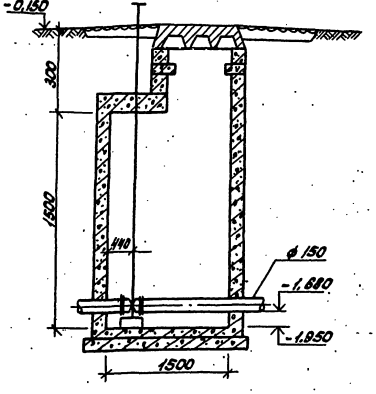

Привязан:

Инв. №

ГИП	Никитин		503-1-43.86 ВК	
Нач.отд.	Алексеев		Автотранспортное предприятие на 150 грузовых автомобилей для южных районов	
Гл.спец.	Кучинов		Производственный корпус	Стадия / Лист / Листов: РП / 10
Рук.гр.	Булыга		Колодец-нейтрализатор и колодец с задвижкой. Планы, разрезы	ГИПРОАВТОТРАНС Новосибирский филиал
Ст.инж.	Шенова			

Инв. № подл. | Подп. и дата | Взам. инв. №

Альбом III

Типовой проект 503

План

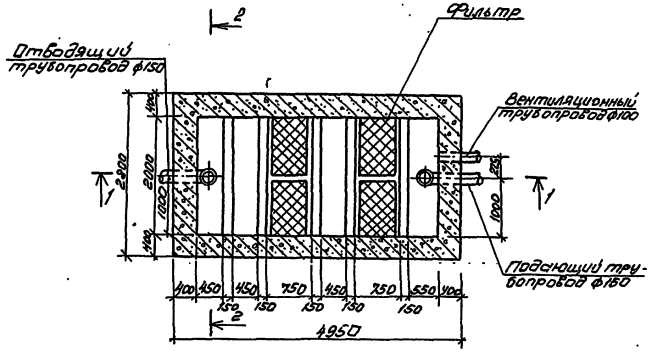

Разрез 2-2

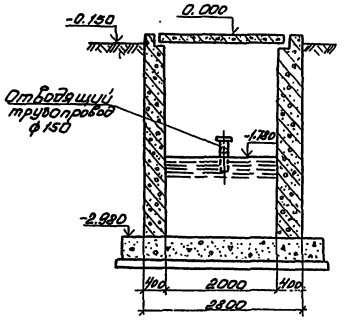

Разрез 1-1

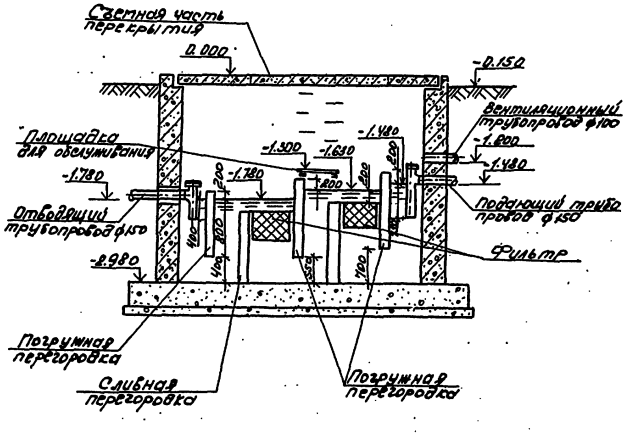

1. За относительную отметку 0.000 принята отметка чистого пола производственного корпуса.
2. В качестве заполнителя фильтра использовать сипрон с поролоном.

Привязан

Инв. №

ГИП	Никитин			503-1-43.86		ВК	
Нач. отд.	Лозицкий			Автотранспортное предприятие на 150 грузовых автомобилей для южных районов			
Гл. спец.	Сучкова						
Рук. гр.	Сулейко			Производственный корпус	Стадия	Лист	Листов
Ст. инж.	Шакова				РП	11	
				Камера с фильтром №1	ГИПРОАВТОТРАНС Новосибирский филиал		