КОМПЛЕКСНАЯ СЕРИЯ ТИПОВЫХ ПРОЕКТОВ 167А КРУПНОПАНЕЛЬНЫХ ЖИЛЫХ И ОБЩЕСТВЕННЫХ ЗДАНИЙ, ИЗГОТОВЛЯЕМЫХ НА СУЩЕСТВУЮЩИХ ЗАВОДАХ С ПОТОЧНО-АГРЕГАТНЫМ, КОНВЕЙЕРНЫМ И АВТОКЛАВНЫМ ПРОИЗВОДСТВАМИ

ТИПОВОЙ ПРОЕКТ
1 - 467А - 17

ПЯТИЭТАЖНЫЙ ЖИЛОЙ ДОМ НА 90 КВАРТИР

АЛЬБОМ 0

ЧАСТЬ 1

АРХИТЕКТУРНО-СТРОИТЕЛЬНЫЕ ЧЕРТЕЖИ НИЖЕ ОТМЕТКИ ±0,00 (ВАРИАНТ С ТЕХПОДПОЛЬЕМ)

ЦЕНТРАЛЬНЫЙ ИНСТИТУТ ТИПОВЫХ ПРОЕКТОВ

МОСКВА

9151-01
Цена 1-22

КОМПЛЕКСНАЯ СЕРИЯ ТИПОВЫХ ПРОЕКТОВ 467А КРУПНОПАНЕЛЬНЫХ ЖИЛЫХ И ОБЩЕСТВЕННЫХ ЗДАНИЙ, ИЗГОТОВЛЯЕМЫХ НА СУЩЕСТВУЮЩИХ ЗАВОДАХ С ПОТОЧНО-АГРЕГАТНЫМ, КОНВЕЙЕРНЫМ И АВТОКЛАВНЫМ ПРОИЗВОДСТВАМИ

ТИПОВОЙ ПРОЕКТ
1-467А-17

ПЯТИЭТАЖНЫЙ ЖИЛОЙ ДОМ НА 90 КВАРТИР

АЛЬБОМ 0

СОСТАВ АЛЬБОМА:

ЧАСТЬ 1	АРХИТЕКТУРНО-СТРОИТЕЛЬНЫЕ ЧЕРТЕЖИ НИЖЕ ОТМЕТКИ ±0,00 (ВАРИАНТ С ТЕХПОДПОЛЬЕМ)
ЧАСТЬ 1Д	ДОПОЛНЕНИЕ
ЧАСТЬ 2	САНИТАРНО-ТЕХНИЧЕСКИЕ ЧЕРТЕЖИ НИЖЕ ОТМЕТКИ ±0,00 (ВАРИАНТ С ТЕХПОДПОЛЬЕМ)
ЧАСТЬ 3	ЭЛЕКТРОТЕХНИЧЕСКИЕ ЧЕРТЕЖИ И СЛАБОТОЧНЫЕ УСТРОЙСТВА НИЖЕ ОТМЕТКИ ±0,00 (ВАРИАНТ С ТЕХПОДПОЛЬЕМ)
ЧАСТЬ 4	АРХИТЕКТУРНО-СТРОИТЕЛЬНЫЕ ЧЕРТЕЖИ НИЖЕ ОТМЕТКИ ±0,00 (ВАРИАНТ С ПОДВАЛОМ)
ЧАСТЬ 5	САНИТАРНО-ТЕХНИЧЕСКИЕ ЧЕРТЕЖИ НИЖЕ ОТМЕТКИ ±0,00 (ВАРИАНТ С ПОДВАЛОМ)
ЧАСТЬ 6	ЭЛЕКТРОТЕХНИЧЕСКИЕ ЧЕРТЕЖИ И СЛАБОТОЧНЫЕ УСТРОЙСТВА НИЖЕ ОТМЕТКИ ±0,00 (ВАРИАНТ С ПОДВАЛОМ)

ЧАСТЬ 1

АРХИТЕКТУРНО-СТРОИТЕЛЬНЫЕ ЧЕРТЕЖИ НИЖЕ ОТМЕТКИ ±0,00 (ВАРИАНТ С ТЕХПОДПОЛЬЕМ)

Разработан:
Конструкторским бюро по железобетону Госстроя РСФСР и ЦНИИЭП жилища Государственного комитета по гражданскому строительству и архитектуре при Госстрое СССР

Введен в действие приказом КБ по железобетону и ЦНИИЭП жилища от 10/II 1966г. приказ № 4/34

NN п. п.	Наименование листа	NN листа	NN стр.
1	Содержание альбома	С-1и	2
2	План фундаментов и стен техподполья	АС-1и	3
3	Сечения фундаментов и стен техподполья	АС-2	4
4	План техподполья	АС-3и	5
5	Разрезы I-I ÷ V-V. Узлы А, Б, В.	АС-4	6
6	Узлы с 1 по 13	АС-5	7
7	План перекрытия над техническим подпольем при ширине панели 2390 мм. План раскладки наружных стеновых панелей в уровне поясов.	АС-6и	8
8	План перекрытия над техническим подпольем при ширине панели 1190 мм. План раскладки наружных стеновых панелей в уровне поясов.	АС-7и	9
9	План перекрытия над техническим подпольем при ширине панели 1590 мм. План раскладки наружных стеновых панелей в уровне поясов.	АС-8и	10
10	Спецификация изделий ниже ± 0.00	АС-9и	11
11	План фундаментов и стен техподполья при толщине наружных стен 400 мм.	АС-10и	12
12	Сечения фундаментов и стен техподполья при толщине наружных стен 400 мм.	АС-11	13
13	Спецификация изделий ниже ±0.00 при толщине наружных стен 400 мм	АС-12и	14

В листах АС-1и, АС-3и, АС-6и, АС-7и, АС-8и, АС-9и, АС-10, АС-12 внесены изменения.

Ст. инж. Подпись

5ти этажный жилой дом на 90 квартир	Содержание альбома	Типовой проект 1-467А-17	Альбом 0 Часть 1	Лист С-1и	1966г.

9151-01 3

Гл. инж. КБ | Гл. конс. КБ | Нач. отд. | ГАП | Гл. инж. пр. | Ведущ. конст. | Ст. техн. | Инженер | Чертил | Гл. инж. проекта | Гл. конс. | Рук. отд. | Гл. инж. отд. | ГАП | Рук. гр. арх. | Инженер | Чертил | Согласовано | Инженер | Инженер | Инженер

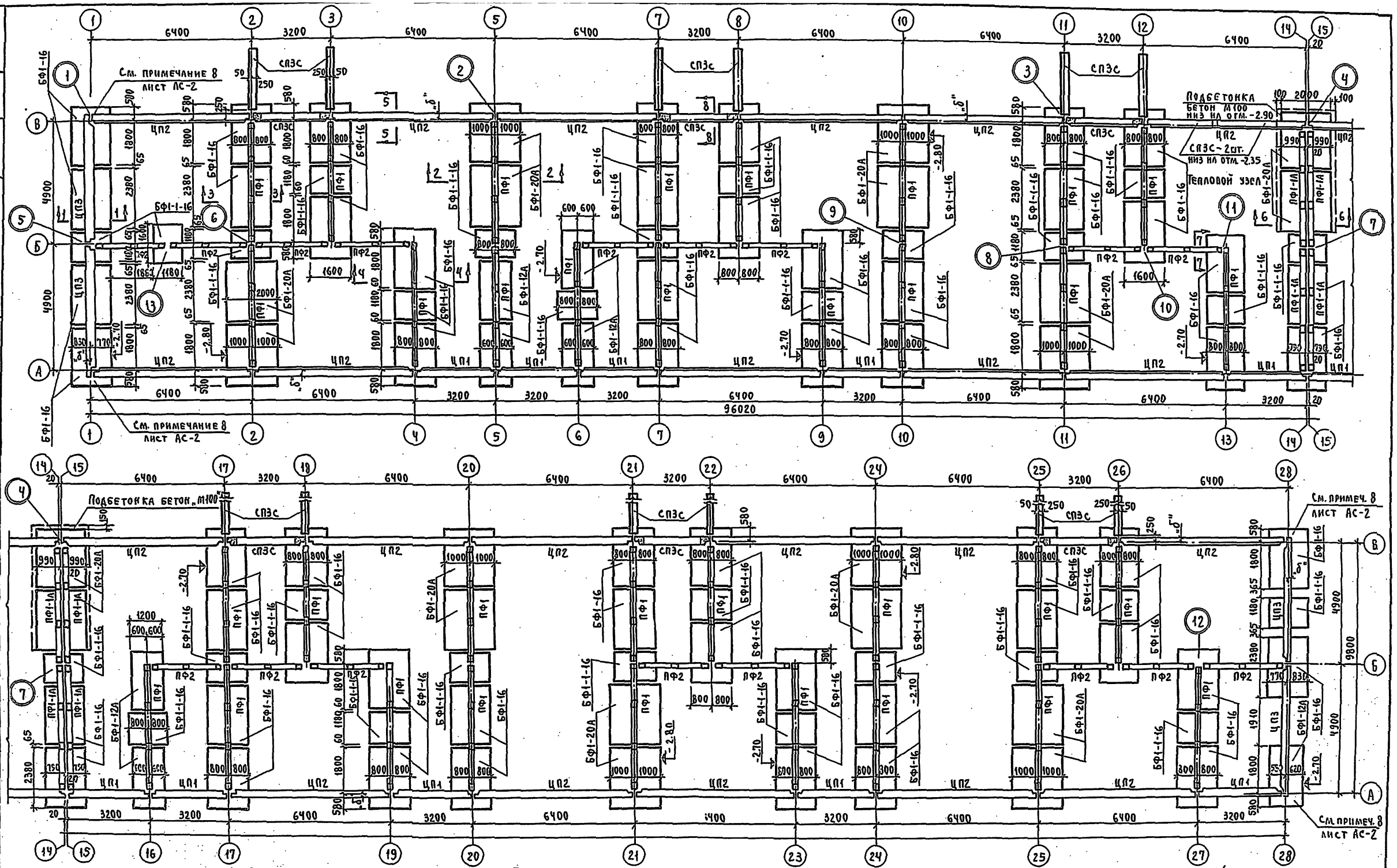

Таблица привязок цокольных панелей		
Привязка	Толщина наружных стен 0 мм	
	250	300; 350; 400
„б"	230	290

Примечание:
1. Общие примечания и сечения см. лист АС-2.
2. Привязки торцевых цокольных панелей при толщине наружных стен 400мм см. листы АС-10, АС-11.
3. При замене мешоконных вставок на наружные стеновые панели толщ. 350 мм γ= 1100 кг/м³ на пересечении оси В с осями 5, 10, 20, 24 под блоком БФ1-20А дать подбетонку (по аналогии с деформационным швом).
4. Раскладку фундаментных блоков по осям 1 и 28 см. альбом 1 дополнение лист 5 часть 1А.

5-ти этажный жилой дом на 90 квартир	План фундаментов и стен техподполья.	Типовой проект 1-467А-17	Альбом 0 Часть 1	Лист АС-1и	1966

Шифр: Полозов, Цуперович, Казенно
Рук. отд.: Гл. инж. отд.: Гап: Рук. гр. арх.: Шилица
Согласовано: Нач. сект.: Кучеровский, Карпинский; Нач. сект.: Сликрова, Красноиадов, Рудакова, Арнильев; Вед. конст.: Якушев, Ст. инж.: Фельман, Ст. инж.: Невешин, Пров.: Пачегцева, Гуцков; Гл. инж. КБ: Гап: Гл. конст. пр.: Гп. конст. КБ: Нач. отд.: Гап: Гл. конст. пр.: Госстроя РСФСР по железобетону
9151-01 4

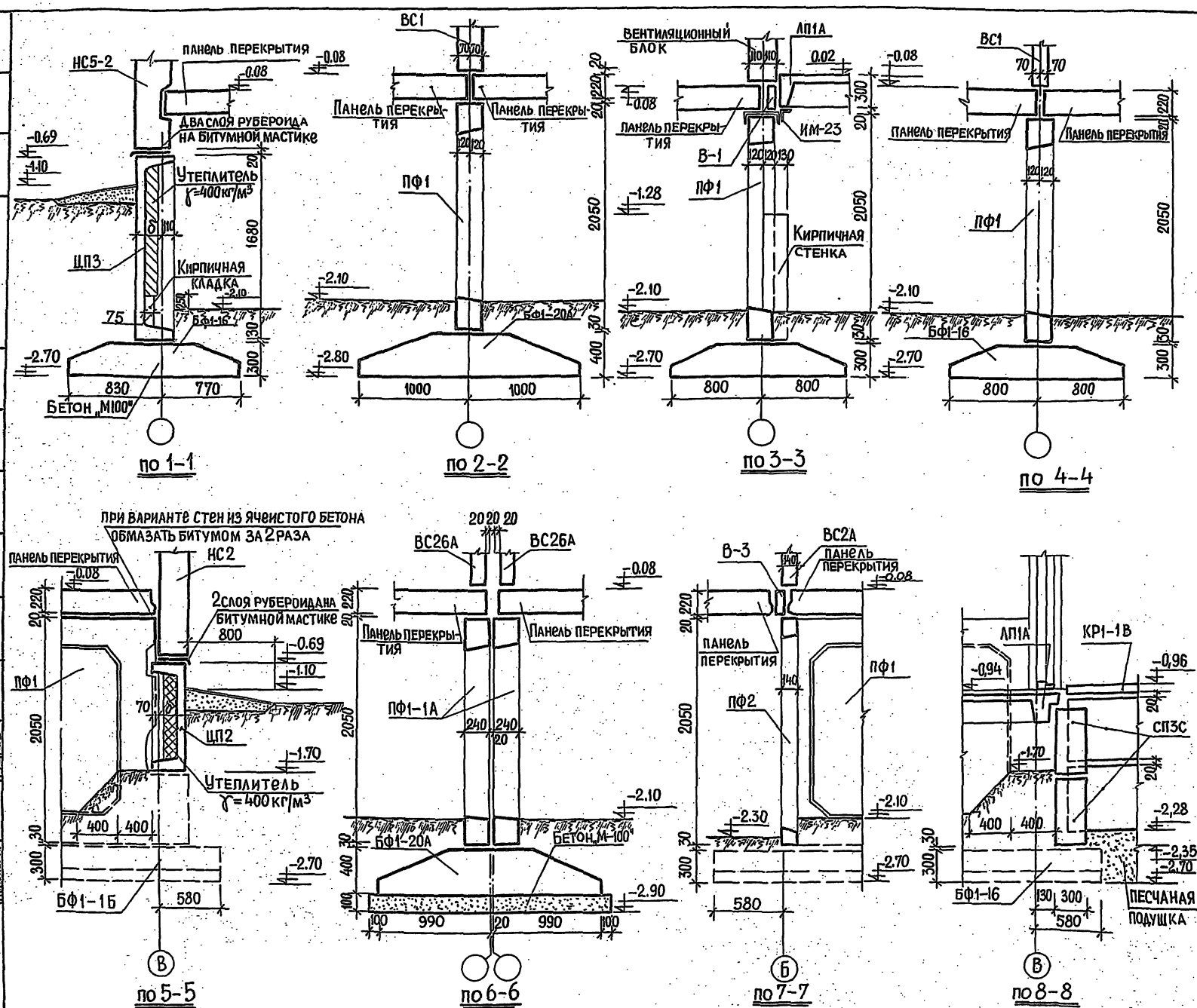

Примечания

1. Раскладка фундаментов дана из условия расчетного сопротивления основания 2,0кг/см².
2. Фундаментные подушки укладываются на выравненное песчаное основание (при песчаных грунтах) или песчаную подушку толщиной 5см.
3. Поверхности цокольных и фундаментных панелей, соприкасающиеся с землей, покрыть горячим битумом за 2 раза.
4. Горизонтальная гидроизоляция по фундаментным панелям состоит из слоя цементного раствора 1:2, гидроизоляция по цокольным панелям из 2х слоев рубероида на битумной мастике.
5. Засыпку пазух производить после выполнения вводов в здание всех сантехустройств и монтажа перекрытия над техподпольем.
6. Таблица привязок цокольных панелей дана на листе АС-1
7. Расположение сечений на плане дано на листе АС-1.
8. При применении торцовых цокольных панелей (ЦП3) по альбому III часть 4 выпуск 1963 года (толщиной 300 и 360мм) необходимо в углах здания под ЦП2 и ЦП1 установить столбики размером 250х380мм из бетона М-200

5ти этажный жилой дом на 90 квартир	Сечения фундаментов и стен техподполья	Типовой проект 1-467А-17 Альбом 0 часть 1	Лист АС-2 1966

9151-01 5

ЦНИИЭП жилища

КБ по железобетону Госстроя РСФСР

Согласовано: Ужгар, Полозов, Цыпкович, Крупенко; Рук. отдела, Гл. инж. отд., Гл. арх. пр., Рук. гр. арх.; Якушев, Фельман, Невенин, Панченко, Гуцков; Гл. инж. К.Б., Гл. конструктор, Нач. отдела, Гл. арх. пр., Гл. конст. пр.; Ужгар, Полозов, Цыпкович, Крупенко; Ульянова, Колесниченко, Рудакова, Афанасьев; Вед. конструктор, Ст. инженер, Ст. инженер, Проверил

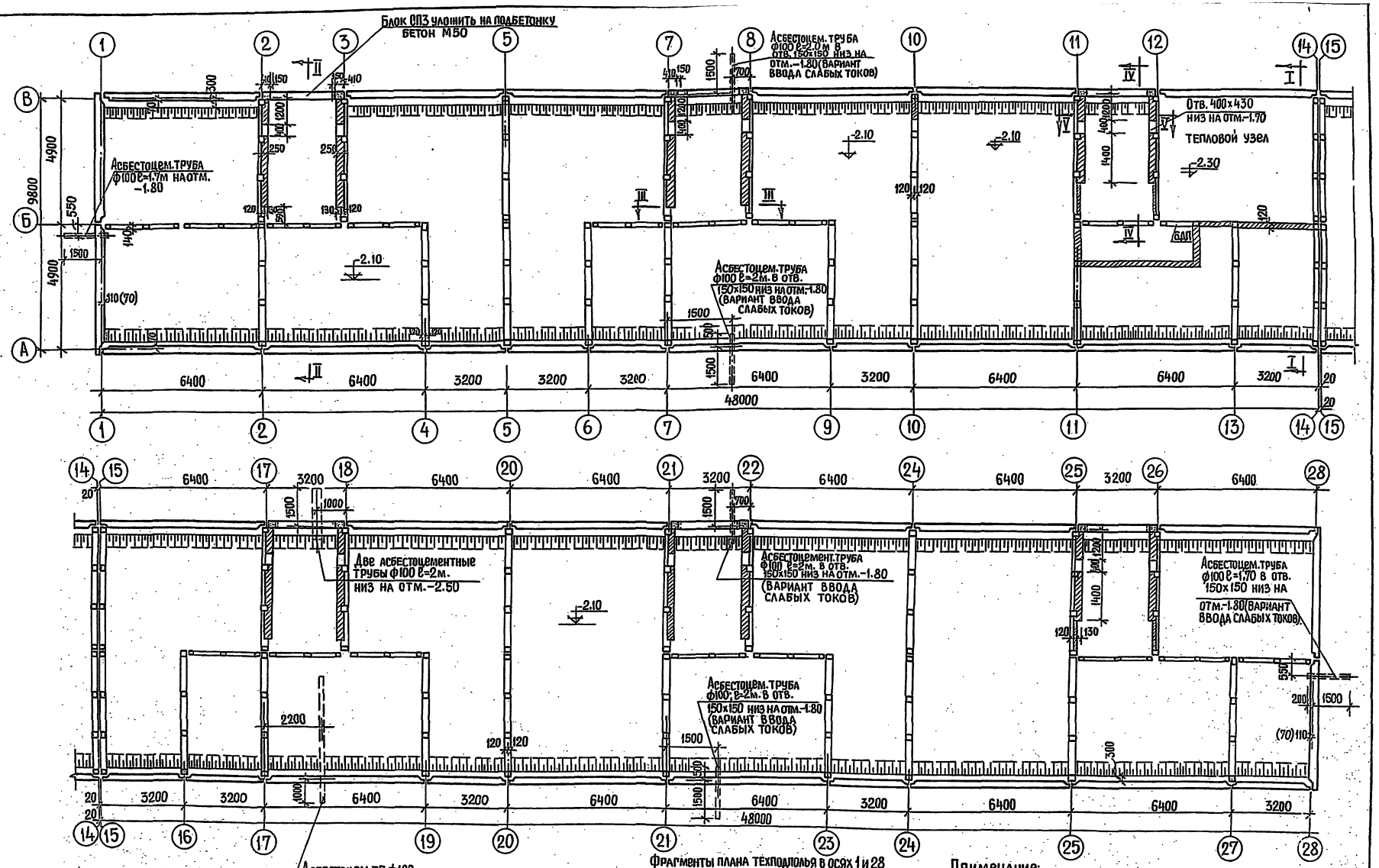

Фрагменты плана техподполья в осях 1 и 28 см. альбом 1 часть 1 дополнение лист 4
1. Вход в тепловой узел см. ал. 1 ч. 1 д дополнение л. 9

Примечание:

1. Примечания и разрезы см. лист АС-4
2. Размер в скобках дан для наружных стеновых панелей толщиной 400мм.

5-ти этажный жилой дом на 90 квартир	План техподполья.	Типовой проект 1-467А-17	Альбом 0 часть 1	Лист АС-3и 1966

9151-01 6

Хагар, Полозов, Шперович, Крупенко
Рук. отд. Гл. инж. отд., Гл. арх. пр., Рук. гр. арх.
Жилища
Согласовано: Кучеренко, Корнинский; Смирнова, Колоперщик, Нач. сектора; Рудакова, Нач. сектора; Аванасьев
Якушев, Фельман, Ведущ. конст., Гл. инж.; Новенин, Ст. инж.; Панкина, Проверил; Гл. инж. КБ, Гл. конст. гр.; Гл. конст. пр.; Нач. отдела; Гл. арх. пр.; Гл. конст. пр.; Гл. конст. ко; Рук. кол.
КБ по железобетону Госстроя РСФСР

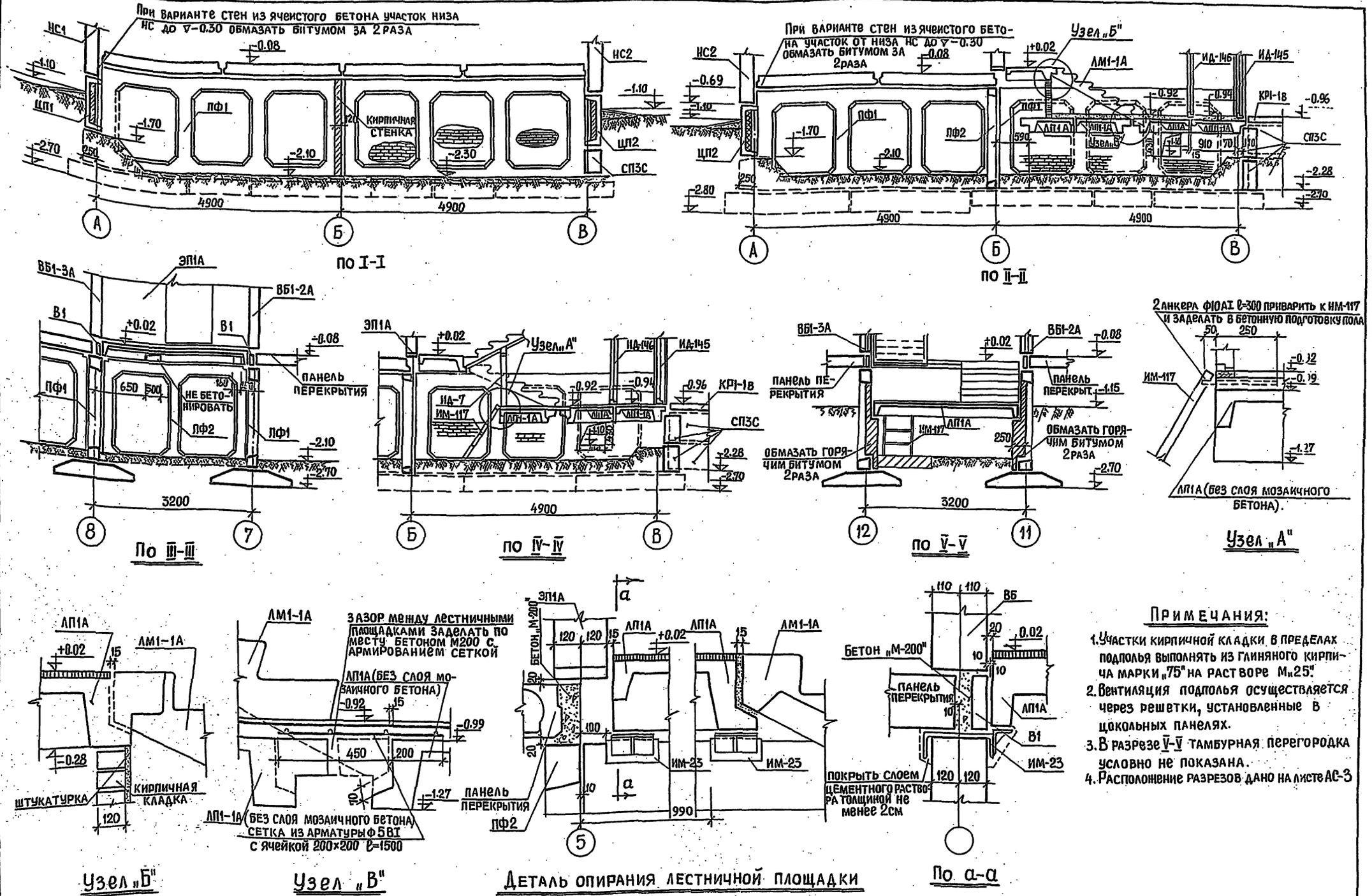

Примечания:

1. Участки кирпичной кладки в пределах подполья выполнять из глиняного кирпича марки „75" на растворе М„25".
2. Вентиляция подполья осуществляется через решетки, установленные в цокольных панелях.
3. В разрезе V-V тамбурная перегородка условно не показана.
4. Расположение разрезов дано на листе АС-3

5ти этажный жилой дом на 90 квартир	Разрезы I-I ÷ V-V. Узлы А, Б, В.	Типовой проект 1-467А-17	Альбом 0 часть 1	Лист АС-4	1966г.

9151-01 7

Госстрой РСФСР. Гипрокоммунстрой. Ленинградский Промстройпроект. Жилищно-гражданское отделение. Рабочие чертежи. Согласовано: Кочеровский, Хортицкий, Красноцвет, Коробицкий, Афанасьев, Проверил Ченцова, Якушев, Фельман, Ст. инженер Ханин, Нач. отдела Невзлин, Гл. инж. К.Б. Гл. конструктор Гл. арх. пр. Гл. конструктор Гл. инж. отд. Гл. арх. пр. Рук. гр. арх. Рук. гр. конст. Ж. Полуянов. Ц. Ленинград. Крупенников.

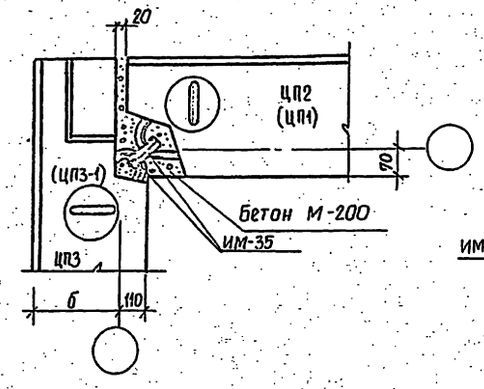

Узел 1

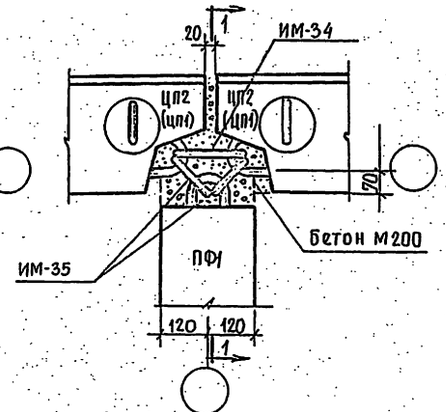

Узел 2

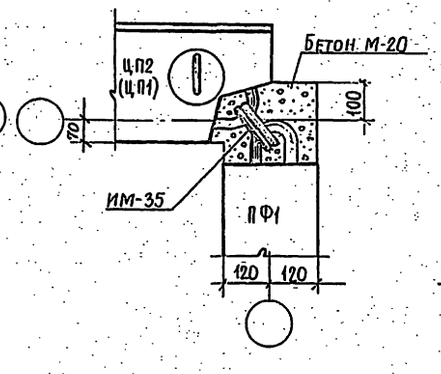

Узел 3

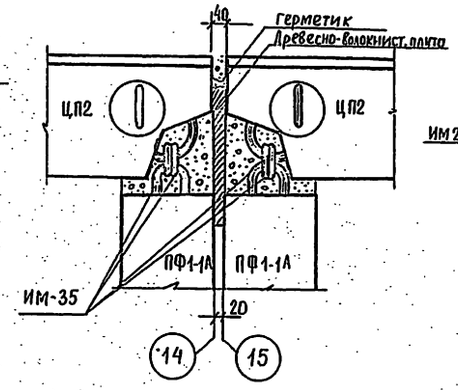

Узел 4

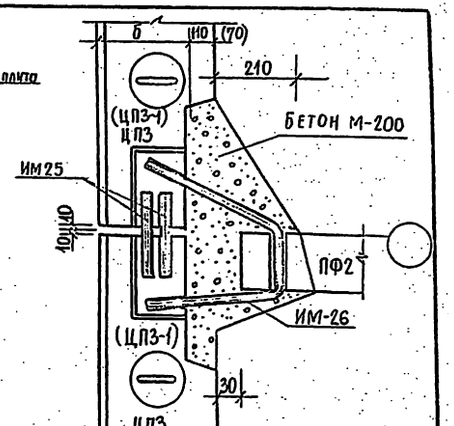

Узел 5

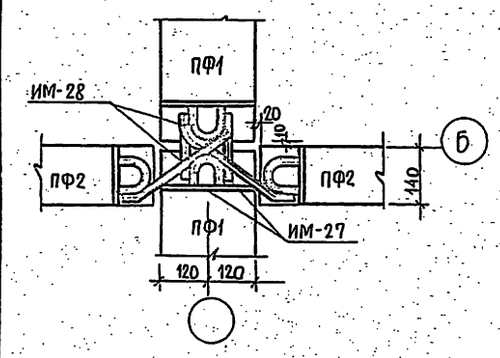

Узел 6

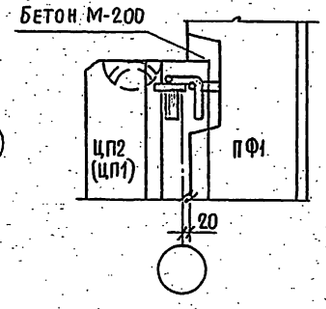

По 1-1

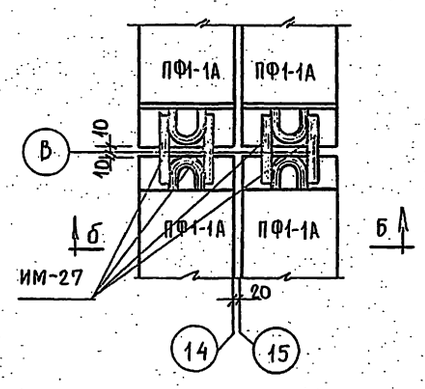

Узел 7

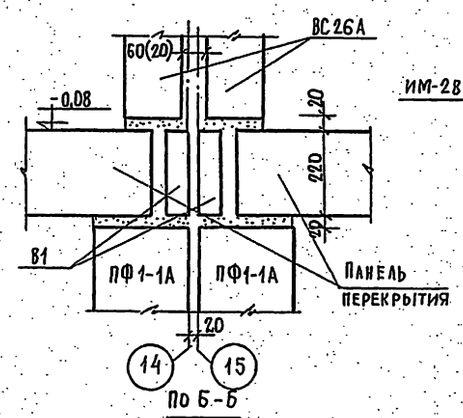

По Б-Б

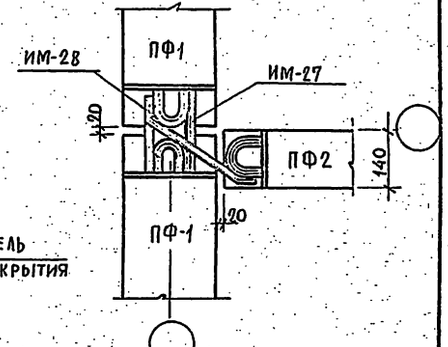

Узел 8

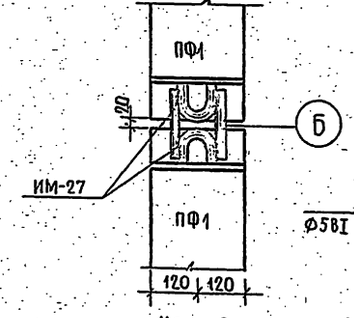

Узел 9

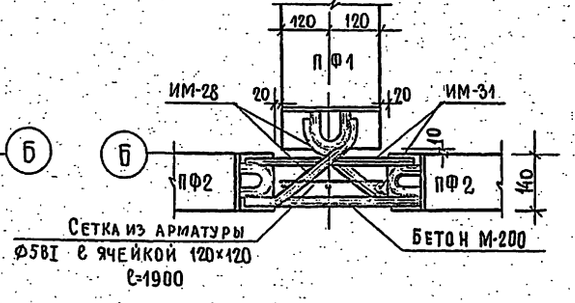

Узел 10

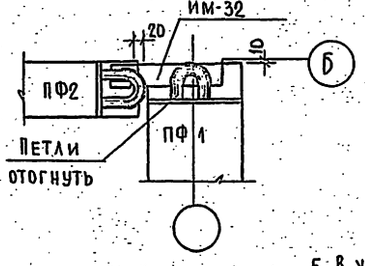

Узел 11

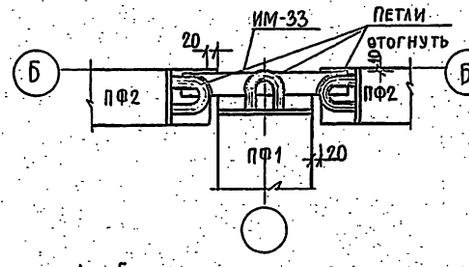

Узел 12

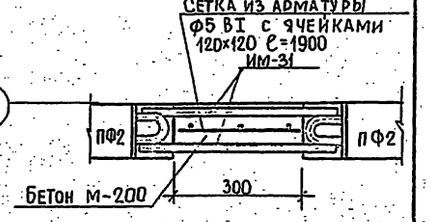

Узел 13

5. В узлах 1 и 5 марки и размеры в скобках даны для наружных стеновых панелей толщиной 400 мм.

Примечания:

1. Сварку производить электродами Э-42.
2. Длина шва не менее 60 мм, высота шва 6 мм.
3. Антикоррозийную защиту связей выполнять по соответствии с СН 206-62.
4. Расположение узлов дано на листе АС-1.

5-ти этажный жилой дом на 90 квартир	Узлы с 1 по 13.	Типовой проект 1-467А-17	Альбом 0 часть 1	Лист АС-5	1966

9151-01 8

ЦНИИЭП жилища

Госстроя РСФСР по железобетону

Согласовано

Жаглр, Полозов, Цыперович, Крупешко, Рук. отд., Гл. инж. отд., Гл. арх. пр., Рук. гр. арх., Смирнова, Крижановский, Рудакова, Афанасьев, Вед. конст., Гл. инж., Ст. инж., Проверил., Якушев, Фельман, Невезин, Ланченцева, Гуцков, Гл. инж. КБ, Гл. конст. КБ, Нач. отд., Гл. арх. пр., Гл. конст. пр.

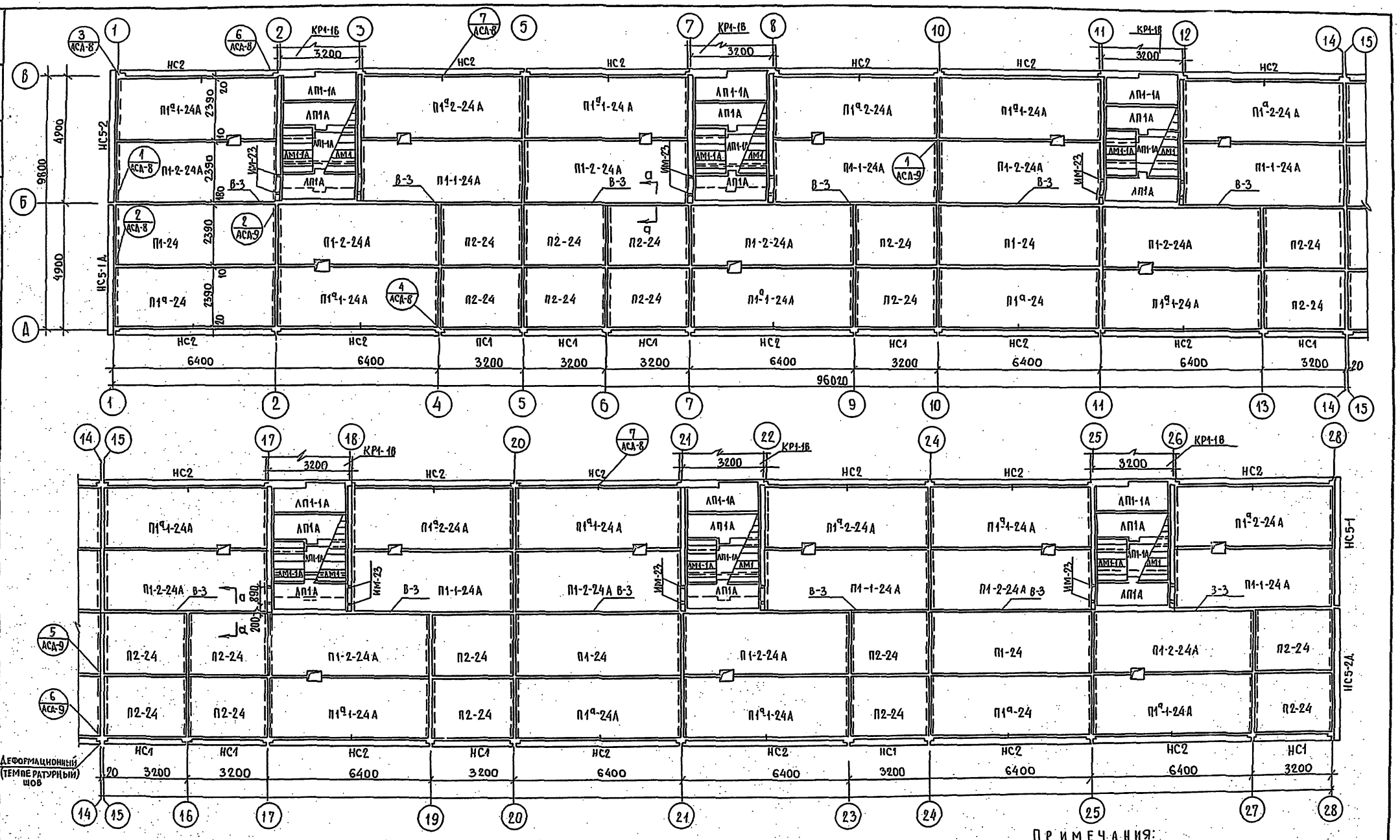

ПРИМЕЧАНИЯ:

1. Указания по монтажу панелей перекрытия и антикоррозийной защите связей даны в пояснительной записке и листах АСД-7; АСД-8 альбома II.
2. Зазоры между панелями перекрытий очистить от строительного мусора и заделать раствором М100.
3. Наружные стеновые панели первого ряда (низ на отм. -0.67) учтены в спецификации наружных стеновых панелей выше отм. ± 0.00.
4. Перед монтажом панелей перекрытий уложить ИМ-23 (см. лист АС-4).

5этажный жилой дом на 90 квартир	План перекрытия над техподпольем при ширине панели 2390мм. План раскладки панелей наружных стен в уровне пояса.	Типовой проект 1-467А-17	Альбом 0 часть 1	Лист АС-6И	1966

9151-01 9

Жагар, Полозов, Шиперович, Крупенко
Рук. отд., Гл. инж. отд., Гл. арх. пр., Рук. гр. арх.
Жилища
Согласовано: Кочеровский, Харитонов; Шлч. сект., Шлч. лект.
Смирнова, Корниловой, Рудакова, Афанасьев
Якушев, Отд. констр.; Фельман, Ст. инж.; Невежин, Ст. инж.; Пачешева, Проверил; Гучков
Гл. инж. КБ, Гл. конст. КБ, Нач. отд., Гл. арх. пр., Гл. конст. пр.
Госстрой РСФСР по железобетону

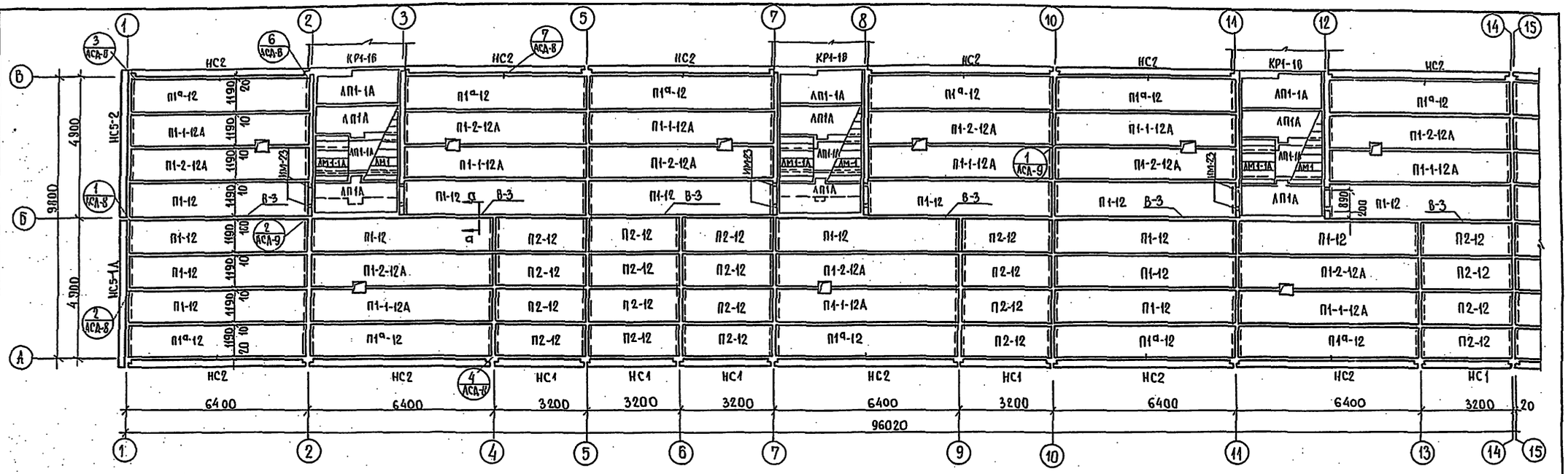

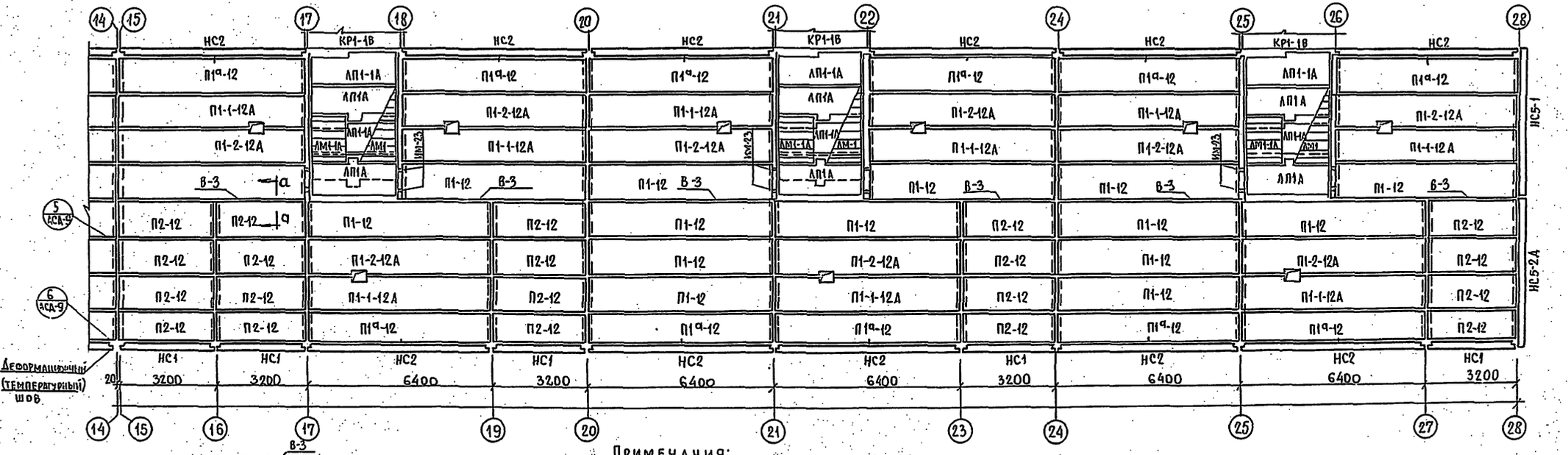

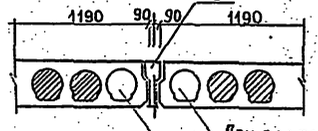

По а-а

При заделке швов между торцами панелей перекрытий отверстие оставить свободным (для прокладки магистралей электроосвещения по всей длине здания).

Примечания:

1. Указания по монтажу панелей перекрытия и антикоррозийной защите связей даны в пояснительной записке и листах АСД-7, АСД-8 Альбома II.
2. Зазоры между панелями перекрытий очистить от строительного мусора и заделать раствором М100.
3. Наружные стеновые панели первого ряда (низ на отм.-0.67) учтены в спецификации наружных стеновых панелей выше отм. ± 0.00.
4. Перед монтажом панелей перекрытий уложить им-23 (см. лист АС-4).

5этажный жилой дом на 90 квартир	План перекрытия над техподпольем при ширине панели 1190мм. План раскладки панелей наружных стен в уровне пояса.	Типовой проект 1-467А-17	Альбом 0. Часть 1	Лист АС-7и	1966

9151-01 10

Согласовано: Карпинский, Кучеровский. Нач. сект. Рудакова, Афанасьев. Гл. инж. КБ, Гл. конст. КБ, Нач. отд., Гл. арх. пр., Гл. конст. пр. По железобетону Госстроя РСФСР.

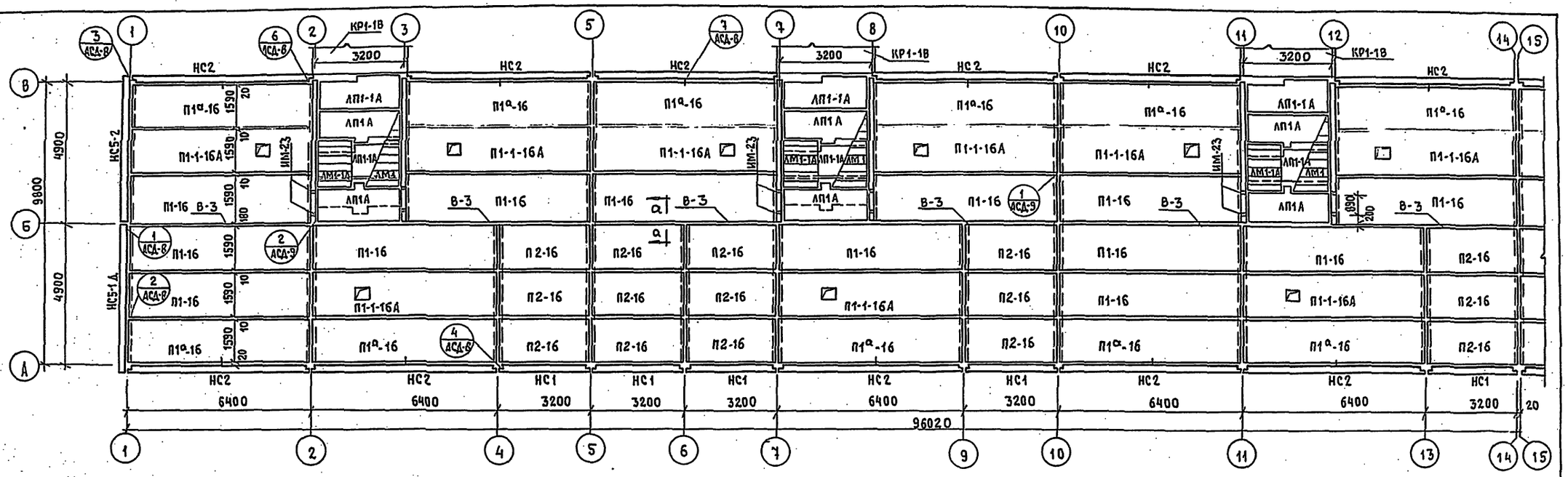

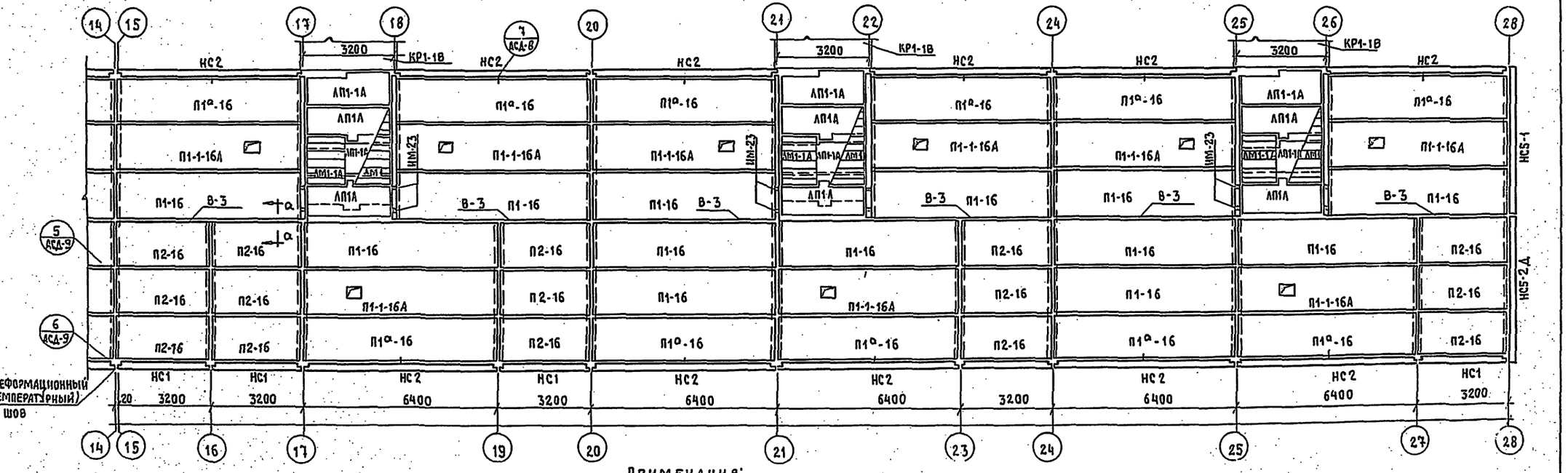

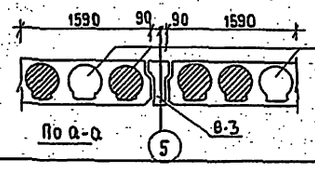

При заделке швов между торцами панелей перекрытий отверстие оставить свободным (для прокладки магистралей электроосвещения по всей длине здания)

Примечания:

1. Указания по монтажу панелей перекрытия и антикоррозийной защите связей даны в пояснительной записке и листах АСД-7, АСД-8 альбома III.
2. Зазоры между панелями перекрытий очистить от строительного мусора и заделать раствором М100.
3. Наружные стеновые панели первого ряда (низ на отм.-0.67) учтены в спецификации наружных стеновых панелей выше отм. ±0.00.
4. Перед монтажом панелей перекрытий уложить ИМ-23 (см. лист АС-4)

5этажный жилой дом на 90 квартир	План перекрытия над техподпольем при ширине панелей 1590 мм План раскладки панелей наружных стен в уровне пояса.	Типовой проект 1-467А-17	Альбом 0 Часть 1	Лист АС-8и 1966

Жагар, Полозов, Цилерович, Кочненко — Рук. отд. — Гл. инж. отд. — Гл. арх. пр. — Рук. гр. арх. — Жилища

Согласовано: Смирнова, Кордонович, Рудакова, Кочеровский, Карпинский, Андреев — Нач. сект. — Нач. сект.

Якушев, Фельман, Невежкин, Пачкнеда, Гуцков — Вед. конст. — Ст. инж. — Ст. инж. — Проверил

Гл. инж. КБ — Гл. конст. КБ — Нач. отдела — Гл. арх. пр. — Гл. конст. пр.

Госстроя РСФСР — Гпи по железобетону

9151-01 11

Спецификация железобетонных элементов

NN п/п	Наименов.	Типоразм.	Марка	Марка бетона	Размеры в мм: Длина ℓ	Высота h	Ширина в	Количество марок	Показатели на изделие: Бетон м³	Сталь кг	Вес кг	Показатели на дом: Бетон м³	Сталь кг	Вес кг	NN рабочих чертежей альбома III
1	Фундамент подушки	БФ1-12А	БФ1-12	150	2380	300	1200	7	0.74	19.55	1840	5.18	137	12880	Часть 4-1 N1
2		БФ1-16	БФ1-16	150	2380	300	1600	54	0.93	33.21	2320	50.22	1793	125280	" N1
3			БФ1-1-16	150	1180	300	1600	30	0.45	18.81	1150	13.5	564	34500	" N1
4		БФ1-20А	БФ1-20А	150	2380	400	2000	18	1.50	47.63	3750	27.00	857	67500	" N1
5	Фундам. панели	ПФ1	ПФ1	200	5140	2050	240	34	1.120	116.12	2800	38.08	3948	95200	" N14
6			ПФ1-1А	200	5140	2050	240	4	1.120	115.03	2800	4.48	460	11200	" N15
7		ПФ2	ПФ-2	200	2920	2050	140	17	0.275	29.78	690	4.68	506	11730	" N17
8	Цокольн. панели	ЦП1	ЦП1	200	3180	1000	300	10	0.470	20.76	1175	4.70	208	11750	" N4
9		ЦП2	ЦП2	200	6380	1000	300	22	0.900	45.89	2250	19.80	1010	49500	" N5
10		ЦП3	ЦП3	200	5120	1680	340	2	1.610	45.16	4025	3.22	90.3	805.0	" N7
11	Лестничн. марш	КР1А	КР1-18	200	3300	2150	120	6	0.710	30.88	1775	4.26	185	10650	" N31
12		ЛМ1	ЛМ1-1А	300	2247	1200	289	6	0.300	13.83	750	1.80	83	4500	" N24
13	Лестничн. площадки	ЛП1А	ЛП1А	300	2940	1170	300	16	0.352	18.22	880	5.63	292	14080	" N19
14			ЛП1-1А	300	2940	1170	300	12	0.407	21.55	1000	4.88	259	12000	" N20
15	Панели перекрытия	П1-24	П1-24	200	6380	220	2390	4	1.53	72.51	3850	6.12	290	15400	Часть 5-1 N1
16			П1а-24	200	6380	220	2390	4	1.53	73.79	3850	6.12	295	15400	" N2
17			П1-1-24А	200	6380	220	2390	18	1.52	75.05	3800	27.36	1351	68400	" N4
18			П1-2-24А	200	6380	220	2390	18	1.52	75.05	3800	27.36	1351	68400	" N6
19		П2-24	П2-24	200	3180	220	2390	20	0.83	26.36	2080	16.60	527	41600	" N15
20	Прочие	СП3С	СП3С	100	2380	580	300	44	0.407	1.46	975	17.91	64.2	42900	ИИ-03-02 4.I
21		В1	В1	200	4780	220	60	12	0.06	7.35	150	0.72	88	1800	Часть 4-1 N2
22		В3	В3	200	6380	220	190	12	0.25	19.16	625	4.00	306	10000	" N7
*	Итого:	16	22									298.36	14876.9	796,240	
	Вариант цокольных панелей при ширине наружных стен 300 и 350 мм														
1	Цокольн. панели	ЦП1	ЦП1	200	3180	1000	360	10	0.550	21.53	1380	5.50	215	13800	Часть 4-1 N9
2		ЦП2	ЦП2	200	6380	1000	360	22	1.060	48.78	2660	23.32	1073	58520	" N10
3		ЦП3	ЦП3	200	5120	1680	400	2	1.790	46.87	4475	3.58	93.7	8950	" N12
	Вариант панелей перекрытий шириной 1190 мм														
1	Панели перекрытия	П1-12	П1-12	200	6380	220	1190	30	0.830	39.36	2080	24.90	1181	62400	Часть 5-1 N32
2			П1а-12	200	6380	220	1190	22	0.830	40.64	2080	18.26	894	45760	" N33
3			П1-1-12А	200	6380	220	1190	18	0.82	44.20	2050	14.76	796	36900	" N35
4			П1-2-12А	200	6380	220	1190	18	0.82	44.20	2050	14.76	796	36900	" N36
5		П2-12	П2-12	200	3180	220	1190	40	0.40	15.98	1000	16.00	639	40000	" N43
	Вариант панелей перекрытий шириной 1590 мм														
1	Панели перекрытия	П1-16	П1-16	200	6380	220	1590	26	1.08	47.15	2700	28.08	1226	70200	Часть 5-1 N54
2			П1а-16	200	6380	220	1590	22	1.08	48.43	2700	23.76	1065	59400	" N55
3			П1-1-16А	200	6380	220	1590	18	1.07	63.82	2680	19.26	1149	48240	" N57
4		П2-16	П2-16	200	3180	220	1590	30	0.54	17.52	1350	16.20	526	40500	" N64
* 25	Прочие	ЦП3Д	ЦП3Д	200	5120	1680	340	2	1.60	51.34	4000	3.20	102.7	8000	Альбом I
26		КР33.13Д	КР33.13Д	200	3300	1250	160	2	0.66	53.01	1650	1.32	106.02	3300	Дополнение
27		СП3С	СП3С	100	780	580	300	4	0.128	0.91	305	0.512	3.64	1220	Каталоги ИИ-03

Спецификация металлических изделий

NN п/п	Наименование	Марка	Вес марки кг	Количество марок	Общий вес на дом кг	NN рабочих чертежей альбома III
1	Звено ограждения входного марша	ИМ-2	15.29	6	91.74	Часть 6-1 N2
2	Кронштейн для опирания лестничной площадки	ИМ-23	8.19	24	196.56	" N15
3	Стремянка для входа в подполье	ИМ-117	10.69	2	21.38	" N18
4	Монтажные связи и детали	ИМ-25	0.272	4	1.09	" N15
5	"	ИМ-26	0.90	2	1.80	" N15
6	"	ИМ-27	0.205	24	4.92	" N15
7	"	ИМ-28	0.50	21	10.50	" N15
8	"	ИМ-31	0.53	14	7.42	" N15
9	"	ИМ-32	0.504	7	3.53	" N15
10	"	ИМ-33	0.905	1	0.91	" N15
11	"	ИМ-34	0.285	22	6.27	" N15
12	"	ИМ-35	0.25	78	19.50	" N16
13	"	ИМ-38	0.19	68	12.92	" N16
14	"	ИМ-43	0.185	20	3.70	" N16
15	"	ИМ-46	0.11	110	12.10	" N16
16	"	ИМ-49	0.28	22	6.16	" N16
	Итого:				400.50	

Спецификация деревянных изделий

NN п/п	Наименование	Марка	Расход древесины на марку м³	Количество марок	Общий расход древесины м³	NN рабочих чертежей альбома III
1	Деревянный щит	ИДП-7	0.064	2	0.128	Часть 7-1 N42
2	Дверной блок	БДП	0.0547	1	0.0547	ИИ-03-01 4.I

Примечание

Лестничные площадки могут выполняться без мозаичного слоя.

5-ти этажный жилой дом на 90 квартир	Спецификация изделий. (ниже отм. ±0.00)	Типовой проект 1-467А-17	Альбом 0 Часть 1	Лист АС-9и	1966

9151-01 12

Жагар, Полозов, Акишев, Крупенко, Акишев; Рук. отд. Гл. инж. отд., Гл. инж. пр., Рук. гр. арх., Гл. техн. пр.; Жилища; Согласовано; Смирнова, Пузачев, Четверикова, Колесникова; Вед. констр., Ст. инженер, Ст. техник, Проверил; Якушев, Фельман, Нележин, Лапченцева, Гущков; Гл. инж. КБ, Гл. конст. КБ, Нач. отдела, Гл. архит. пр., Гл. констр. пр.; ЦНИИ; КБ по железобетону Госстроя РСФСР

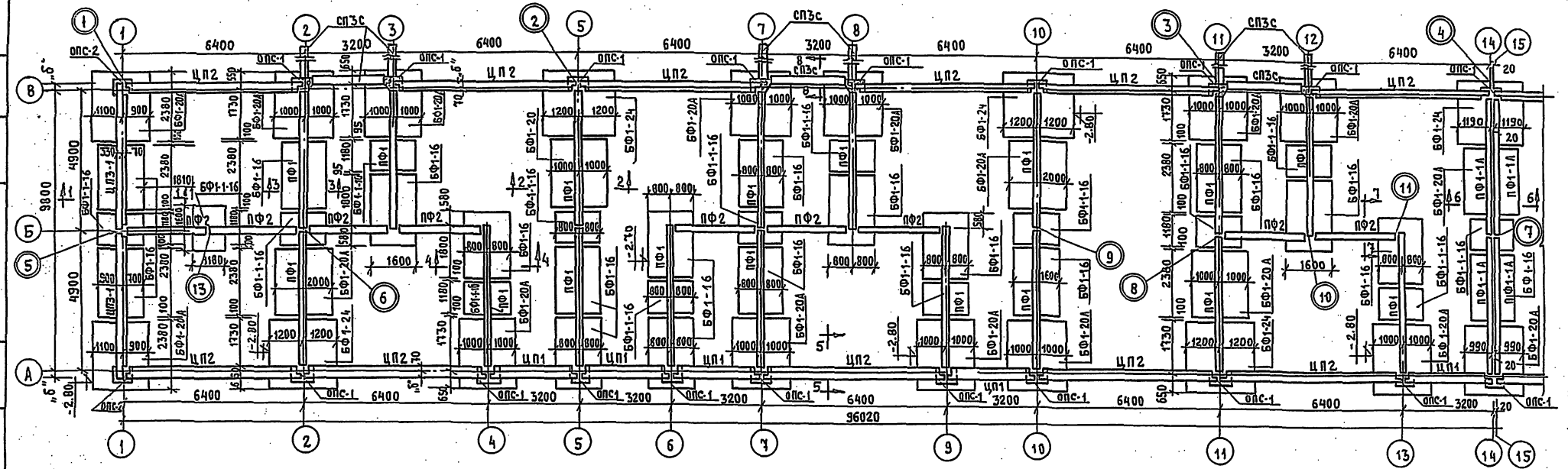

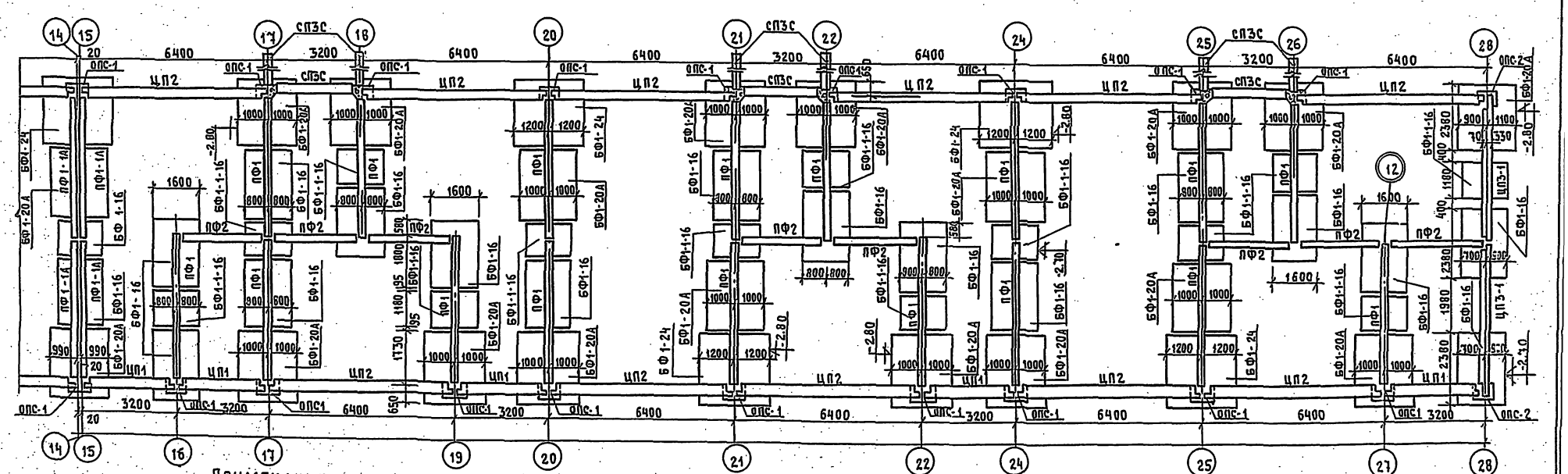

ПРИМЕЧАНИЕ 1. Общие примечания и сечения см. лист АС-11.

2. Фрагменты плана фундаментов и стен техподполья в оси 28 см. альбом 1 дополнение лист 5 часть 1Д.

5-ти этажный жилой дом на 90 квартир.	План фундаментов и стен техподполья при толщине наружных стен 400 мм	Типовой проект 1-467А-17	Альбом 0 Часть 1	Лист АС-10и 1966

9151-01 13

Гл. инж. КБ	Якушев	Вед. констр.	Ефимов
Гл. конст. КБ	Фельман	Ст. инжен.	Сысоева
Нач. отдела	Неоженкин	Ст. техн.	Вдовиевская
Гл. арх. пр.	Пичещева	Проверил	Склярнова
Гл. инж.	Гуцков		

Согласовано: Кучеревский, Карпинский — Нач. сектора; Нач. сектора

Рук. отдела	Жагар	Гл. инж. отд.	Полозов
Гл. арх. пр.	Циперович	Рук. гр. арх.	Крупенко

Жилищно-гражданское строительство

Ленинградское отделение Гипростроя РСФСР по железобетону

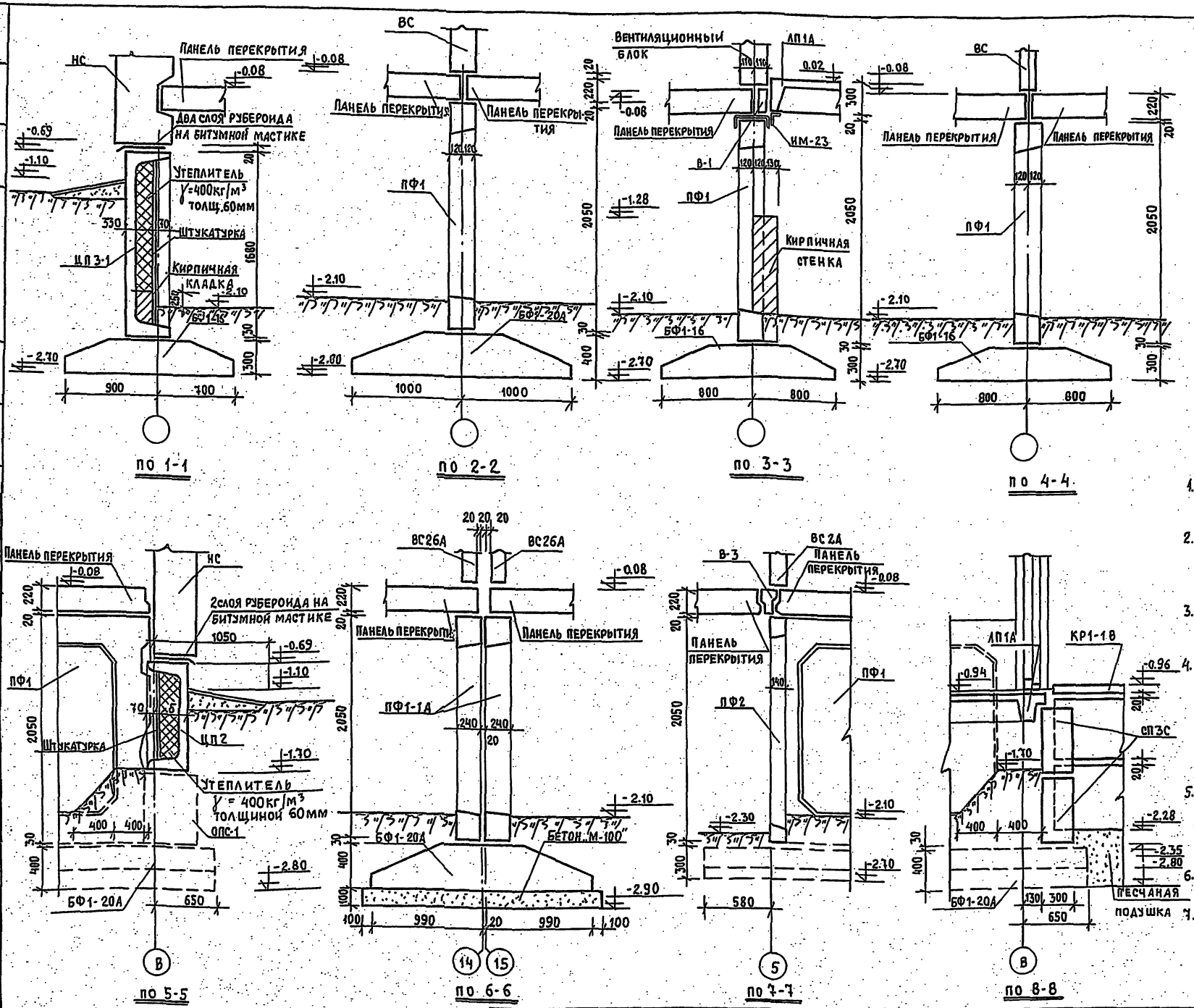

Примечания:

1. Раскладка фундаментов дана из условия расчетного сопротивления основания 2,0 кг/см².
2. Фундаментные подушки укладываются на выравненное песчаное основание (при песчаных грунтах) или песчаную подушку толщиной 5 см.
3. Поверхности цокольных и фундаментных панелей, соприкасающиеся с землей, покрыть горячим битумом за 2 раза.
4. Горизонтальная гидроизоляция по фундаментным панелям состоит из слоя цементного раствора 1:2, гидроизоляция по цокольным панелям из 2½ слоев рубероида на битумной мастике.
5. Засыпку пазух производить после выполнения вводов в здание всех сантехустройств и монтажа перекрытия над техподпольем.
6. Таблица привязок цокольных панелей дана на листе АС-1.
7. Расположение сечений на плане дано на листе АС-10.

5ти этажный жилой дом на 90 квартир	Сечения фундаментов и стен техподполья при толщине наружных стен 400мм	Типовой проект 1-467А-17	Альбом 0 Часть 1	Лист АС-11	1966

Жилищ. Гражданпроект Госстроя РСФСР

Согласовано: Ефимов, Сысоева, Василевский, Смирнова

Ответ. исп.: Якуцев, Фельдман, Невежкин, Пачесцева, Гуцков

Гл. инж. КБ, Гл. кон. КБ, Нач. отд., Гл. арх. пр., Гл. кон. пр.

Рук. отд., Гл. инж. отд., Гл. арх. пр., Рук. гр. арх.

Жаглар, Полозов, Шишелович, Крупенко

0151-01 14

Спецификация железобетонных элементов.

№№ п/п	Наименов.	Типоразм.	Марка	Марка бетона	Размеры в мм. Длина l	Высота h	Ширина b	Количество марок	Показатели на изделие: Бетон м³	Сталь кг	Вес кг.	Показатели на дом: Бетон м³	Сталь кг.	Вес кг.	№№ рабочих чертежей альбома III
1	Фундамент подушки	БФ1-16	БФ1-16	150	2380	300	1600	34	0.93	33.21	2320	31.62	1129	78880	часть 4-1 N1
2			БФ1-1-16	150	1180	300	1600	30	0.45	18.81	1150	13.50	56.43	3450	" N1
3		БФ1-20А	БФ1-20А	150	2380	400	2000	36	1.50	47.63	3750	42.00	1715	135000	" N1
4		БФ1-24	БФ1-24	150	2380	400	2400	9	1.780	80.94	4450	16.02	728	40050	" N115
5	Фундам. панели.	ПФ1	ПФ1	200	5140	2050	240	34	1.120	116.12	2800	38.08	3948	95200	" N14
6			ПФ1-1А	200	5140	2050	240	4	1.120	115.03	2800	4.48	460	11200	" N15
7		ПФ2	ПФ-2	200	2920	2050	140	17	0.276	29.78	690	4.68	506	11730	" N17
8	цокольн. панели	ЦП1	ЦП1	200	3180	1000	300	10	0.470	20.76	1175	4.70	208	11750	" N4
9		ЦП2	ЦП2	200	6380	1000	300	22	1.060	104.56	2650	23.32	2300	58300	" N116
10		ЦП3	ЦП3-1	200	5120	1680	340	2	1.820	55.16	4475	3.640	110.3	8950	" N117
11		КР1А	КР1-1В	200	3300	2150	120	6	0.710	30.88	1775	4.26	185	10650	" N31
12	лестничн. марш.	ЛМ1	ЛМ1.1А	300	2247	1200	289	6	0.300	13.83	750	1.80	83	4500	" N24
13	лестнич. площадки	ЛП1А	ЛП1А	300	2940	1170	300	16	0.352	18.22	880	5.63	292	14080	" N19
14			ЛП1-1А	300	2940	1170	300	12	0.407	21.55	1000	4.88	259	12000	" N20
15	панели перекрытия	П1-24	П1-24	200	6380	220	2390	4	1.53	72.51	3850	6.12	290	15400	часть 5-1 N1
16			П1а-24	200	6380	220	2390	4	1.53	73.79	3850	6.12	295	15400	" N2
17			П1-1-24А	200	6380	220	2390	18	1.52	75.05	3800	27.36	1351	68400	" N4
18			П1-2-24А	200	6380	220	2390	18	1.52	75.05	3800	27.36	1351	68400	" N6
19		П2-24	П2-24	200	3180	220	2390	20	0.83	26.36	2080	16.60	527	41600	" N15
20	Прочие	СП3С	СП3С	100	2380	580	300	44	0.407	1.46	975	17.91	64.24	3900	ИИ-03-02 4кл
21		В1	В1	200	4780	220	60	12	0.06	7.35	150	0.72	88	1800	часть 4-1 N2
22		В3	В3	200	6380	220	190	12	0.25	19.16	625	3.00	230	750	" N7
23		ОПС-1	ОПС-1	200	500	650	760	36	0.18	7.75	450	6.48	279	16200	" N115
24		ОПС-2	ОПС-2	200	600	650	920	4	0.19	7.78	475	0.76	31	1900	" N115
*	ИТОГО											316.17	16698.33	742010	

Вариант цокольных панелей при ширине наружных стен 300 и 350 мм.

1	цокольн. панели	ЦП1	ЦП1	200	3180	1000	360	10	0.550	21.53	1380	5.50	215	13800	часть 4-1 N9
2		ЦП2	ЦП2	200	6380	1000	360	22	1.060	48.78	2660	23.32	1073	58520	" N10
3		ЦП3	ЦП3	200	5120	1680	400	2	1.790	46.87	4475	3.58	937	8950	" N12

Вариант панелей перекрытий шириной 1190 мм.

1	Панели перекрытия	П1-12	П1-12	200	6380	220	1190	30	0.830	39.36	2080	24.90	1181	62400	часть 5-1 N32
2			П1а-12	200	6380	220	1190	22	0.830	40.64	2080	18.26	894	45760	" N33
3			П1-1-12А	200	6380	220	1190	18	0.82	44.20	2050	14.76	796	36900	" N35
4			П1-2-12А	200	6380	220	1190	18	0.82	44.20	2050	14.76	796	36900	" N36
5		П2-12	П2-12	200	3180	220	1190	40	0.40	15.98	1000	16.00	639	40000	" N43

Вариант панелей перекрытий шириной 1590 мм.

1	панели перекрытия	П1-16	П1-16	200	6380	220	1590	26	1.08	47.15	2700	28.08	1226	70200	часть 5-1 N54
2			П1а-16	200	6380	220	1590	22	1.08	48.43	2700	23.76	1066	59400	" N55
3			П1-1-16А	200	6380	220	1590	18	1.07	63.82	2680	19.26	1149	48240	" N57
4		П2-16	П2-16	200	3180	220	1590	30	0.54	17.52	1350	16.20	526	40500	" N64
* 25	прочие	ЦП3Д	ЦП3Д	200	5120	1680	340	2	1.60	51.34	4000	3.20	102.7	800	альбом I
26		КР33.13Д	КР33.13Д	200	3300	1250	160	2	0.66	53.01	1650	1.32	106.02	3300	дополнение
27		СП3Д3С	СП3Д3С	100	780	580	300	4	0.128	0.91	305	0.512	3.64	1220	каталог ИИ-05

Спецификация металлических изделий

№№ п/п.	Наименование	марка	вес марки кг	количество марок	общий вес на дом кг.	№№ рабочих чертежей альбома III
1	Звено ограждения входного марша	ИМ-2	15.29	6	91.74	часть 6-1 N2
2	кронштейн для опирания лестничной площадки	ИМ-23	8.19	24	196.56	" N15
3	стремянка для входа в подполье	ИМ-117	10.69	2	21.38	" N18
4	монтажные связи и детали.	ИМ-25	0.272	4	1.09	" N15
5	"	ИМ-26	0.90	2	1.80	" N16
6	"	ИМ-27	0.205	24	4.92	" N15
7	"	ИМ-28	0.50	21	10.50	" N15
8	"	ИМ-31	0.53	14	7.42	" N15
9	"	ИМ-32	0.504	7	3.53	" N15
10	"	ИМ-33	0.905	1	0.91	" N15
11	"	ИМ-34	0.285	22	6.27	" N15
12	"	ИМ-35	0.25	78	19.50	" N15
13	"	ИМ-38	0.19	68	12.92	" N16
14	"	ИМ-43	0.185	20	3.70	" N16
15	"	ИМ-46	0.11	110	12.10	" N16
16	"	ИМ-49	0.28	22	6.16	" N16
итого:					400.50	

Спецификация деревянных изделий.

№№ п.п.	Наименование	марка	Расход древесины на марку м³	Количество марок	Общий расход древесины м³	№№ рабочих чертежей альбома III
1	Деревянный щит	ИДП-7	0.064	2	0.128	часть 7-1 N42
2	Дверной блок	БДП	0.0547	1	0.0547	ИИ-03-014 I

Примечание.

Лестничные площадки могут выполняться без мозаичного слоя.

5ти этажный жилой дом на 90 квартир.	Спецификация изделий (ниже отм ±0.00). / При толщине наружных стен 400 мм /	Типовой проект 1-467А-17	Альбом 0 часть 1	Лист АС-12и	1966

9151-01 (15)