ИСПОЛНИТЕЛЬНЫЙ КОМИТЕТ ЛЕНИНГРАДСКОГО ГОРОДСКОГО СОВЕТА НАРОДНЫХ ДЕПУТАТОВ

ГЛАВНОЕ АРХИТЕКТУРНО-ПЛАНИРОВОЧНОЕ УПРАВЛЕНИЕ

ТИПОВЫЕ КОНСТРУКЦИИ И ДЕТАЛИ ЗДАНИЙ И СООРУЖЕНИЙ ДЛЯ СТРОИТЕЛЬСТВА В ЛЕНИНГРАДЕ

СЕРИЯ 1.232 КП-2

ПАНЕЛИ НАРУЖНЫХ СТЕН КЕРАМЗИТОБЕТОННЫЕ ОБЩЕСТВЕННЫХ ЗДАНИЙ СО СВЯЗЕВЫМ КАРКАСОМ

ВЫПУСК 1-1.1

ПАНЕЛИ НЕНЕСУЩИЕ ПОЛОСОВОЙ РАЗРЕЗКИ, АРМИРОВАННЫЕ КАРКАСАМИ ДЛЯ ЗДАНИЙ ВЫСОТОЙ ДО 40 М.

РЕДАКЦИЯ 1981 г.

РАЗРАБОТАНЫ ИНСТИТУТОМ ЛЕННИИПРОЕКТ

ВВЕДЕНЫ В ДЕЙСТВИЕ ПРИКАЗОМ № 280 от 22.12.78 г

1982

ЛЕННИИПРОЕКТ

Гл. инж. пр. ТЕРЕНТЬЕВ
Нач. Упр. № 5 ТИХОНЕНКО
Гл. спец. ин. та ЗАЛЕССКИЙ
Нач. ОКЭ ВЕЛИКИЙ

Гл. инж. пр. ТЕРЕНТЬЕВ
Рук. группы ТИХОНЕНКО
Рук. проекта ДЕВЕЛАЕВ
Расчетчик ЗАЛЕССКИЙ
Исполнил ВЕЛИКИЙ

Согласовано
Гл. инж. ЛЕНГИПРОГОРСТРОЙ ПОЛЯКОВА
Гл. инж. ЛЕНГИПРОГОРСТРОЙ ЛЕВИНА
Гл. инж. ЛЕНГИПРОГОРСТРОЙ ЛЕВЧЕНКО
Гл. инж. ЛЕНГИПРОГОРСТРОЙ ЛУЗИНА

Проверил
Нормоконтролер

Внесены изменения

Дата	Рег. №	Должность	Подпись	Фамилия

Номер и дата изменения	Краткое содержание изменения	№№ листов: Корректировка	Дополнение	Аннулирование
Н1 10.82	Изменена масса керамзитобетона в связи с письмом Госгражданстроя от 13.10.80 за № ГР-4-2832. Внесены изменения в связи с переходом на специализированные закладные детали серии 1.031 КЛ-2 вып. 1. Дополнены чертежи ризалитных панелей марок НР3 и панелей для температурных швов длиной 1200 мм. Панели марок НР-2 дополнены закладными деталями.	ИК-1и1 СС-1и1 С1и1÷С3и1 П-1и1; П-2и1 Н1и1÷Н5и1 1и1÷56и1 100и1÷115и1	 С-4 Н6 57÷75	ИК-1 СС-1 С1÷С-3 Н1÷Н5 1÷56 100÷115

Номер и дата изменения	Краткое содержание изменения	№№ листов: Корректировка	Дополнение	Аннулирование

Взамен листа ИК-1 10.81.

Редакция

КЛ	Панели несущие полосовой нарезки, армированные каркасами для зданий высотой до 40 м	серия 1.232 КЛ-2	
1981	Информационная карта	выпуск 1-1.1	лист ИК-1и1

ЛЕННИПРОЕКТ

ОКУ

Гл. инж. пр-та Рук. группы — Разработал — Рассчитал — Исполнил

Нач. ОКУ — Гл. инженер ОКУ

Проверил — Нормоконтролер

Согласовано

Изменения внесены

Дата	Уст. №	Допустимость	Подпись
10.82	Н1		

№ выпуска и год разработки	НАИМЕНОВАНИЕ ВЫПУСКА	ДАТА		
		корректировка	дополнения	аннулирования
0 - I.I 1978 г.	Общие материалы и унифицированные детали	1980, 1981, 1982 г.г.	1980 г.	
I - I.I 1979 г.	Панели несущие полосовой разрезки, армированные каркасами, для зданий высотой до 40 м.	1980 г; Редакция 1981 г; 1982 г.	1979 г; 1982 г.	I-I.I по техн. расп. I33-80
I - I.2 1980 г.	Панели самонесущие полосовой разрезки для малоэтажных зданий.	1982	—	
I - I.3 1980 г.	Панели самонесущие полосовой разрезки для зданий с перепадом высот.	1982	—	
I - 2 1980 г.	Панели простеночные и угловые.	1982	1982 г	
2 - I.I	Арматурные изделия			
1978 г.	Часть I.	1980 г; 1982 г; 1982 г.	1979 г.	
1980 г.	Часть 2.	1980 г; 1982	1982 г.	

Взамен листа СС-1
Редакция 1981 г.

КЛ	Панели несущие полосовой разрезки, армированные каркасами, для зданий высотой до 40 м.	серия I.232КЛ-2
1981	СОСТАВ СЕРИИ	выпуск I-I.I; лист СС-1

ЛЕННИИПРОЕКТ

Гл. инж. проекта — Рук. группы — Рук. группы — Разработал — Рассмотрел — Исполнил

ПЕКЕРСКИЙ — БУНИЧ

ЛЕНКОВА — ИОВЛЕВА — КРЕМНЕВА

СОГЛАСОВАНО

Нормоконтролер — Проверил

ВНОСИМЫЕ ИЗМЕНЕНИЯ

Дата — Подпись — Должность — Подпись — Расшифровка

ПОДПИСЬ — ДАТА — ИНВ. № ОРИГИНАЛА

Наименование	№ листа
Обложка	—
Титульный лист	—
Информационная карта	ИК-1 лист
Состав серии	СС-1 лист
Содержание	С-1 лист; С-2 лист; С-3 лист; С-4
Пояснительная записка	П-1 лист; П-2 лист
Номенклатура	Н-1 лист; Н-2 лист; Н-3 лист; Н-4 лист; Н-5 лист; Н-6
НР1-30.18.35 Опалубка и армирование	1 лист
НР1-30.15.35 Опалубка и армирование	2 лист
НР1-30.12.35 Опалубка и армирование	3 лист
НР1-30.6.35 Опалубка и армирование	4 лист
НР1-60.18.35 Опалубка и армирование	5 лист
НР1-60.15.35 Опалубка и армирование	6 лист
НР1-60.12.35 Опалубка и армирование	7 лист
НР1-60.6.35 Опалубка и армирование	8 лист

Наименование	№ листа
НР1-72.18.35 Опалубка и армирование	9 лист
НР1-72.15.35 Опалубка и армирование	10 лист
НР1-72.12.35 Опалубка и армирование	11 лист
НР1-90.18.35 Опалубка и армирование	12 лист
НР1-90.15.35 Опалубка и армирование	13 лист
НР1-90.12.35 Опалубка и армирование	14 лист
НР1-24.18.35 Опалубка и армирование	15 лист
НР1-24.15.35 Опалубка и армирование	16 лист
НР1-24.12.35 Опалубка и армирование	17 лист
НР1-24.6.35 Опалубка и армирование	18 лист
НР1-54.18.35 Опалубка и армирование	19 лист
НР1-54.15.35 Опалубка и армирование	20 лист
НР1-54.12.35 Опалубка и армирование	21 лист
НР1-54.6.35 Опалубка и армирование	22 лист
НР1-66.18.35 Опалубка и армирование	23 лист

Взамен листа С-1 Редакция 1984 г.

КП	Панели ненесущие полосовой разрезки, армированные каркасами для зданий высотой до 40 м	Серия 1.232 КА-2	
1987	Содержание	Выпуск 1-1.1	Лист С-1 лист

ЦЕНТРПРОЕКТ

Гл. инж. пр-та Мелкумян; Рук. группы Кременко; Согласовано: Ненькина, Кременко; Проверил Кременко; Нормоконтролер Кременко; Внесены изменения: Дата, Рег. №, Должность, Подпись, Фамилия; 10.89, Нач. гр., Ковтун

Разработал Чечевский; Рассмотрел Бунич; Утвердил Бурмистрович

Гл. спец. ОКУ; Гл. инж. ОКУ

Наименование		№ листа
НР1-66.15.35	Опалубка и армирование	24 шт
НР1-66.12.35	Опалубка и армирование	25 шт
НР1-84.18.35	Опалубка и армирование	26 шт
НР1-84.15.35	Опалубка и армирование	27 шт
НР1-84.12.35	Опалубка и армирование	28 шт
НР2-27.18.35	Опалубка и армирование	29 шт
НР2-27.15.35	Опалубка и армирование	30 шт
НР2-27.12.35	Опалубка и армирование	31 шт
НР2-27.6.35	Опалубка и армирование	32 шт
НР2-57.18.35	Опалубка и армирование	33 шт
НР2-57.15.35	Опалубка и армирование	34 шт
НР2-57.12.35	Опалубка и армирование	35 шт
НР2-57.6.35	Опалубка и армирование	36 шт
НР2-69.18.35	Опалубка и армирование	37 шт
НР2-69.15.35	Опалубка и армирование	38 шт

Наименование		№ листа
НР2-69.12.35	Опалубка и армирование	39 шт
НР2-87.18.35	Опалубка и армирование	40 шт
НР2-87.15.35	Опалубка и армирование	41 шт
НР2-87.12.35	Опалубка и армирование	42 шт
НР2-21.18.35	Опалубка и армирование	43 шт
НР2-21.15.35	Опалубка и армирование	44 шт
НР2-21.12.35	Опалубка и армирование	45 шт
НР2-21.6.35	Опалубка и армирование	46 шт
НР2-51.18.35	Опалубка и армирование	47 шт
НР2-51.15.35	Опалубка и армирование	48 шт
НР2-51.12.35	Опалубка и армирование	49 шт
НР2-51.6.35	Опалубка и армирование	50 шт
НР2-63.18.35	Опалубка и армирование	51 шт
НР2-63.15.35	Опалубка и армирование	52 шт
НР2-63.12.35	Опалубка и армирование	53 шт

Взамен листа С-2. Редакция 1981г.

КП	Панели ненесущие полосовой разрезки, армированные каркасами для зданий высотой до 40 м	серия 1.232 КА-2
1981	СОДЕРЖАНИЕ	выпуск 1-1.1 / лист С-2 шт

ЛЕННИИПРОЕКТ

Согласовано

Проверил — Нормоконтролер

Внесены изменения: Дата, Рег. №, Подпись, Дата, Рег. №, Подпись

Гл. инж. пр-та — Рук. группы — Разработал — Рассчитал — Исполнил

Гл. инж. ОКУ — Гл. спец. ОКУ

Наименование	№ листа
ИР2-81.18.35 ОПАЛУБКА И АРМИРОВАНИЕ	54 шт
ИР2-81.15.35 ОПАЛУБКА И АРМИРОВАНИЕ	55 шт
ИР2-81.12.35 ОПАЛУБКА И АРМИРОВАНИЕ	56 шт
ИР3-22.18.35н ОПАЛУБКА И АРМИРОВАНИЕ	57
ИР3-22.15.35н ОПАЛУБКА И АРМИРОВАНИЕ	58
ИР3-22.12.35н ОПАЛУБКА И АРМИРОВАНИЕ	59
ИР3-22.6.35н ОПАЛУБКА И АРМИРОВАНИЕ	60
ИР3-22.42.35н ОПАЛУБКА И АРМИРОВАНИЕ	61
ИР3-22.36.35н ОПАЛУБКА И АРМИРОВАНИЕ	62
ИР3-22.33.35н ОПАЛУБКА И АРМИРОВАНИЕ	63
ИР3-22.18.35л ОПАЛУБКА И АРМИРОВАНИЕ	64
ИР3-22.15.35л ОПАЛУБКА И АРМИРОВАНИЕ	65
ИР3-22.12.35л ОПАЛУБКА И АРМИРОВАНИЕ	66
ИР3-22.6.35л ОПАЛУБКА И АРМИРОВАНИЕ	67
ИР3-22.42.35л ОПАЛУБКА И АРМИРОВАНИЕ	68

Наименование	№ листа
ИР3-22.36.35л ОПАЛУБКА И АРМИРОВАНИЕ	69
ИР3-22.33.35л ОПАЛУБКА И АРМИРОВАНИЕ	70
ИР1-11.18.35 ИР1-11.15.35 ОПАЛУБКА И АРМИРОВАНИЕ	71
ИР1-11.12.35 ИР1-11.6.35 ОПАЛУБКА И АРМИРОВАНИЕ	72
ИР1-11.42.35 ОПАЛУБКА И АРМИРОВАНИЕ	73
ИР1-11.36.35 ОПАЛУБКА И АРМИРОВАНИЕ	74
ИР1-11.33.35 ОПАЛУБКА И АРМИРОВАНИЕ	75
ИР1-42.18.35 ОПАЛУБКА И АРМИРОВАНИЕ	100 шт
ИР1-42.15.35 ОПАЛУБКА И АРМИРОВАНИЕ	101 шт
ИР1-42.12.35 ОПАЛУБКА И АРМИРОВАНИЕ	102 шт
ИР1-42.6.35 ОПАЛУБКА И АРМИРОВАНИЕ	103 шт
ИР1-36.18.35 ОПАЛУБКА И АРМИРОВАНИЕ	104 шт
ИР1-36.15.35 ОПАЛУБКА И АРМИРОВАНИЕ	105 шт
ИР1-36.12.35 ОПАЛУБКА И АРМИРОВАНИЕ	106 шт
ИР1-36.6.35 ОПАЛУБКА И АРМИРОВАНИЕ	107 шт

Взамен листа С-3 Редакция 1984г

КП	ПАНЕЛИ НЕНЕСУЩИЕ ПОЛОСОВОЙ РАЗРЕЗКИ, АРМИРОВАННЫЕ КАРКАСАМИ ДЛЯ ЗДАНИЙ ВЫСОТОЙ ДО 40М		серия 1.232 КЛ-2
1982	СОДЕРЖАНИЕ	выпуск 1-1.1	лист С-3н

ЛЕННИПРОЕКТ

Гл.инж.пр-та Ленкова
Рук.группы
Разработал Рассчитал Исполнил Печерский Бунина
Нач.ОКУ
Гл.инж.ПС ОКУ

Согласовано

Проверил
Нормоконтролер

Внесены изменения
Дата Рег.№ Подпись Подпись Замечания

Наименование	№ листа
ИР2-39.18.35 ОПАЛУБКА И АРМИРОВАНИЕ	108 лл
ИР2-39.15.35 ОПАЛУБКА И АРМИРОВАНИЕ	109 лл
ИР2-39.12.35 ОПАЛУБКА И АРМИРОВАНИЕ	110 лл
ИР2-39.6.35 ОПАЛУБКА И АРМИРОВАНИЕ	111 лл
ИР2-33.18.35 ОПАЛУБКА И АРМИРОВАНИЕ	112 лл
ИР2-33.15.35 ОПАЛУБКА И АРМИРОВАНИЕ	113 лл
ИР2-33.12.35 ОПАЛУБКА И АРМИРОВАНИЕ	114 лл
ИР2-33.6.35 ОПАЛУБКА И АРМИРОВАНИЕ	115 лл

Наименование	№ листа

КЛ	ПАНЕЛИ НЕСЕУЩИЕ ВОЛОСОВОЙ РАЗРЕЗКИ, АРМИРОВАННЫЕ КАРКАСАМИ ДЛЯ ЗДАНИЙ ВЫСОТОЙ ДО 40М		СЕРИЯ 1.232 КЛ-2
1982	СОДЕРЖАНИЕ	ВЫПУСК А-1.1	ЛИСТ С-4

ЛЕННИИПРОЕКТ

Гл. инж. пр-та: Пенькова
Рук. группы: Кац
Разработал: Печерская
Рассчитал: Бучин
Исполнил:
Нач. ОКУ
Гл. констр. ОКУ

Согласовано
Проверил
Нормоконтролер
Внесены изготовителем
Дата Рег. №

I. ОБЩИЕ ПОЛОЖЕНИЯ.

I.I Настоящий выпуск содержит рабочие опалубочно-арматурные чертежи несущих рядовых панелей полосовой разрезки для наружных стен общественных зданий со связевым каркасом с шагом колонн 3,0; 4,2; 6,0; 7,2 и 9,0 м; высотами этажей 3,3; 3,6; 4,2 и 4,8 м. Общая высота зданий, ограничивающая область применения несущих панелей, должна быть не более 40 м.

I.2 Работа выполнена на основании программы работ над "Каталогом унифицированных изделий для жилищно- гражданского строительства в Ленинграде" на 1979-80 годы, утвержденной распоряжением ЛПИ № 1057-р от 07.09.79 года. и откорректирована в 1982 году.

I.3 Общие материалы, область применения, основные положения проектирования и расчета, принципы маркировки и др. помещены в выпуске 0 - I.I.

I.4 Арматурные изделия и указания по сборке пространственных каркасов даны в выпуске 2 - I.I.

I.5 Закладные детали, примененные в панелях, разработаны в серии I.03I КЛ-2, выпуск I, стропировочные детали - в серии I.05I КЛ-I вып.6-I.2

I.6 Указания по антикоррозийной защите закладных деталей даны в вып. 0-II настоящей серии.

2. ХАРАКТЕРИСТИКА КОНСТРУКЦИЙ.

2.I В зависимости от положения в плане здания, привязки к разбивочным осям и по конфигурации вертикальных бортов несущие панели, разработанные в выпуске подразделяются на 2 группы:

- панели группы НР1, рядовые, длиной ℓ - 280 мм и ℓ - 640 мм с симметричными вертикальными бортами, с номинальной высотой 600, 1200, 1500 и 1800 мм;
- панели группы НР2, рядовые поворотные длиной ℓ - 280 и ℓ - 900 имеющие подрезку с одной стороны (с несимметричными вертикальными бортами), панели этой группы имеют те же высоты, что и группы НР1

— панели группы НР3 — рядовые, длиной 1500 ± 350 с несимметричными вертикальными бортами с высотой равной высоте НР1.

2.2 Профиль боковых граней панелей запроектирован для устройства закрытого симметричного стыка, обеспечивающего герметизацию с наружной стороны панели и заполнение пазов керамзитобетоном с внутренней стороны.

2.3 Верхние и нижние грани панелей имеют профиль противодождевого барьера в виде гребня поверху и четверти понизу.

2.4 Панели разработаны однослойными толщиной 350 мм из плотного керамзитобетона марки 50, объемным весом 1200 кгс/м³.

Керамзитобетон должен иметь однородную слитную структуру с полным заполнением межзернового пространства раствором, при проценте межзерновых пустот в уплотненной бетонной смеси не выше 8 - 3

2.5 Панели имеют наружный и внутренний отделочные слои из цементного раствора марки I00 с объемным весом 2000 кгс/м³. Толщина наружного слоя 25 мм, внутреннего - I5 мм.
Марки по морозостойкости материалов должны быть: керамзитобетона - Мр-35, цементного раствора - Мр-50.

2.6 Панели армируются пространственными каркасами с расчетной рабочей арматурой. Пространственные каркаса собираются из плоских каркасов и отдельных стержней. Закладные детали не входят в пространственный каркас и фиксируются на форме.

3. ПРИНЦИПЫ МАРКИРОВКИ.

3.I Маркировка изделий открытая и состоит из буквенных и цифровых индексов.

Буквенные индексы в начале марки и первый цифровой означают вид панели по привязке к осям наружных колонн - НР1 и НР2; группа цифр после знака "-" означает округленную длину, номинальную высоту и толщину панели;

Пример маркировки:
НР1 - 60.18.35 ГС

- толщина панели 35 см
- номинальная высота панели I8 дм (I860 мм)
- длина панели 60 дм (5980 мм)
- рядовая панель с симметричными вертикальными бортами

Взамен листа П-1
Редакция 1981 г.

КЛ	ПАНЕЛИ НЕНЕСУЩИЕ ПОЛОСОВОЙ РАЗРЕЗКИ, АРМИРОВАННЫЕ КАРКАСАМИ ДЛЯ ЗДАНИЙ ВЫСОТОЙ ДО 40 М.	серия I.232КЛ-2	
1981	ПОЯСНИТЕЛЬНАЯ ЗАПИСКА	выпуск I-I.I	лист П-1нх

ЛЕНИНГРАДПРОЕКТ
Гл. инж. проекта Рыс
Гл. инж. группы Пенкина
Согласовано: Проверил Бунин; Ленгипроспецсантехмонтаж Кренкель
Разработал Печерский; Рассчитал Бунин; Исполнил
ОКУ
Внесены изменения: Дата, № протокола, Подпись

4. УКАЗАНИЯ ПО ИЗГОТОВЛЕНИЮ.

4.1 Изготовление панелей предусматривается в условиях специализированных заводов, в горизонтальных металлических формах с положением фасадной стороны к поддону формы.

4.2 Формовочное оборудование и технология изготовления должны обеспечивать проектное положение каркасов, закладных деталей и монтажных петель.

4.3 Подъем изделий из формы должен производиться за монтажные петли с поворотом вдоль длинной стороны.

5. УКАЗАНИЯ ПО ПРИЕМКЕ ИЗДЕЛИЙ, ИХ ХРАНЕНИЮ, ТРАНСПОРТИРОВКЕ И МОНТАЖУ.

5.1 Технический контроль качества изделий должны производиться в соответствии с требованиями ГОСТ 11024-72, указаниями настоящей серии, ГОСТ 13015.1-81 и ГОСТ 18105.1-80.

5.2 Поверхность изделий по качеству отделки в соответствии с требованиями ГОСТ 13015-75, ГОСТ 11024-72 приняты категории А2 под оклейку обоями.

5.3 Влажность изделий при отпуске не должна быть более 13%, масса изделия при отпуске потребителю не должна превышать проектную более чем на 7%.

5.4 Величина отпускной прочности в изделиях устанавливается заводом-изготовителем и должна составлять от проектной марки бетона не 80%. При этом завод-изготовитель обязан гарантировать достижение бетоном проектной марки в возрасте 28 суток со дня изготовления изделий.

5.5 Перед отправкой изделий на монтаж или открытый склад боковые и верхние плоскости должны быть обработаны герметизирующими составами или затиркой цементным раствором.

5.6 Погрузо-разгрузочные работы и монтаж изделий должен производиться с помощью специальных самобалансирующих траверс с захватом за все монтажные петли.

5.7 Хранение изделий на складе должно осуществляться в специальных стеллажах на прокладках с обеспечением устойчивости изделия, сохранности поверхностей, предохранения от трещин, сколов и поломок.

ПЕРЕЧЕНЬ

нормативно-технической литературы, обязательной для руководства при изготовлении и применении изделий.

ГОСТ 13015-75	Изделия железобетонные и бетонные.
ГОСТ 11024-72	Панели из легких бетонов для наружных стен жилых и общественных зданий.
ГОСТ 5781-75	Сталь горячекатанная для армирования железобетонных конструкций.
ГОСТ 10922-75	Арматурные изделия и закладные детали сварные для железобетонных конструкций.
ГОСТ 14098-68	Соединения сварные арматуры железобетонных изделий и конструкций.
СНиП II-21-75	Бетонные и железобетонные конструкции.
СНиП II-6-74	Нагрузки и воздействия.
СНиП II-28-73	Защита строительных конструкций от коррозии.
СН 393-78	Указания по сварке соединений арматуры и закладных деталей железобетонных конструкций.
СН 483-76	Инструкция по изготовлению конструкций и изделий из бетонов, приготовляемых на пористых заполнителях.
	"Руководство по проектированию бетонных и железобетонных конструкций из бетонов на пористых заполнителях.
ГОСТ 13015.1-81	Конструкция и изделия бетонные и железобетонные.
ГОСТ 18105-1-80	Правила контроля прочности на сжатие для сборных конструкций.

Взамен листа П-2
Редакция 1981г.

КЛ	Панели ненесущие полосовой разрезки, армированные каркасами для зданий высотой до 40м.	серия 1.232 КЛ-2	
1981	Пояснительная записка	выпуск 1-1.1	лист П-2.ПЗ

ЛЕННИПРОЕКТ

Гл.инж. пр-та Гинзбург | Рук. группы Ка... | Разработал Печерский | Рассчитал — | Исполнил Бунич

Нач. ОКУ | Гл.констр. ОКУ

Согласовано: Ленькова

Проверил | Нормоконтролер | Внесены из ... | Дата | Рег. № | Подпись

Бунич

№ п/п	№ черт	Марка изделия по каталогу	Марка изделия сокращенная	Габариты, мм ℓ	Габариты, мм в	Габариты, мм h	Масса, т	Площадь м² изделия	Площадь м² общ. слоя	Бетон вид	Бетон марка	Объем, м³	Расход цемента кг/м³	Арматурная сталь AI	AII	AIII	AIV	AtV	BI	BII	BrI	Итого	Закладные детали	Всего	Шифр расценки или № калькуляции	Ед. изм.	Стоимость	Шифр расценки	Ед. изм.
1	2	4	5	6	7	8	9	10	11	12	13	14	15	16	17	18	19	20	21	22	23	24	25	26	27	28	29	30	31
1	1 шт	НР1-30.18.35		2980	350	1860	2.23	5.53	5.30	КЕРАМЗИТОБЕТОН γ=0,9 т/м³	50	1.80	405	19.95		1.24					12.04	33.23	14.66	47.89					
2	2 шт	НР1-30.15.35		2980	350	1560	1.86	4.64	4.41		50	1.49	335	9.94		1.24					13.25	24.43	14.66	39.09					
3	3 шт	НР1-30.12.35		2980	350	1260	1.51	3.74	3.62		50	1.19	268	8.51		1.24					9.19	18.94	14.30	33.68					
4	4 шт	НР1-30.6.35		2980	350	660	0.79	1.96	1.73		50	0.59	133	4.30		3.72					4.45	12.47	18.10	30.57					
5	5 шт	НР1-60.18.35		5980	350	1860	4.47	11.11	10.64		50	3.67	826	40.97		21.92					11.98	74.87	25.74	100.61					
6	6 шт	НР1-60.15.35		5980	350	1560	3.76	9.32	8.85		50	3.05	686	31.49		19.36					11.26	62.11	25.74	87.85					
7	7 шт	НР1-60.12.35		5980	350	1260	3.04	7.53	7.06		50	2.43	547	27.89		25.38					10.15	63.42	25.74	89.16					
8	8 шт	НР1-60.6.35		5980	350	660	1.60	3.94	3.47		50	1.19	268	12.09		28.24					7.87	48.20	32.82	80.82					
9	9 шт	НР1-90.18.35		8980	350	1860	5.39	13.34	12.78		50	4.41	992	53.14		38.64					13.69	105.49	36.82	142.29					
10	10 шт	НР1-90.15.35		8980	350	1560	4.52	11.19	10.63		50	3.63	817	40.70		33.12					12.88	86.70	36.82	123.52					
11	11 шт	НР1-90.12.35		8980	350	1260	3.66	9.03	8.47		50	2.93	659	30.50		30.78					11.59	72.79	36.82	109.61					
12	12 шт	НР1-90.18.35		8980	350	1860	6.80	11.69	15.98		50	5.54	1247	84.31		85.40					14.32	181.03	36.82	217.85					
13	13 шт	НР1-90.15.35		8980	350	1560	5.69	14.00	13.29		50	4.60	1035	67.87		74.56					14.08	153.51	36.82	190.33					
14	14 шт	НР1-90.12.35		8980	350	1260	4.60	11.30	10.60		50	3.67	826	52.20		58.96					10.33	121.49	36.82	158.31					

Расход стали (натуральной), кг

Эскиз изделия

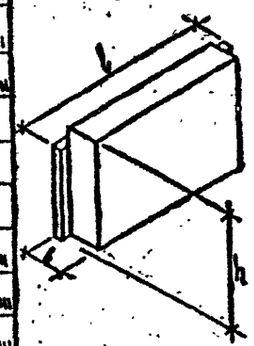

Редакция 1981г.

Взамен листа Н-1

КП	Панели ненесущие полосовой разрезки армированные каркасами для зданий высотой до 40м	серия 1.232 КЛ-2	
1981	Номенклатура	выпуск 1-1.1	лист Н1 шт

Ленниипроект

Гл. инж. пр-та Кремнева; Рук. группы —; Разработал Печерский; Рассчитал —; Исполнил Бунич

Проверил —; Нормоконтролер —; Согласовано Пенькова, Кремнева; Утв. Кулина

Внесены изменения: Рег № Дата Должность Подпись Фамилия

Рег №

№ п/п	№ черт.	Марка изделия по каталогу	Марка изделия сокращенная	Габариты, мм l	b	h	Масса, т	Площадь, м² изделия	Площадь, м² общ. слоя	Бетон вид	Бетон марка	Объем, м³	Расход цемента кг/м³	Расход стали (натуральной), кг: Арматурная сталь AI	AII	AIII	AIV	AtV	BI	BII	Bp I	Итого	Закладные детали	Всего	Изделие: Шифр расценки или калькуляции	Ед. изм.	Стоимость	Монтаж: Шифр расценки	Ед. изм.
1	2	3	4	5	6	7	8	9	10	11	12	13	14	15	16	17	18	19	20	21	22	23	24	25	26	27	28	29	30	31
15	15м		НР1-24.18.35		2360	350	1860	1.76	4.38	4.20	Керамзитобетон $\gamma = 0{,}9$ т/м³	50	1.41	317	15.27		0.96					9.71	25.94	14.66	40.60					
16	16м		НР1-24.15.35		2360	350	1560	1.47	3.67	3.49		50	1.17	263	8.70		0.96					8.66	18.32	14.66	32.98					
17	17м		НР1-24.12.35		2360	350	1260	1.18	2.96	2.78		50	0.94	212	6.29		0.96					7.40	14.65	14.66	29.31					
18	18м		НР1-24.6.35		2360	350	660	0.63	1.55	1.37		50	0.46	104	3.00		2.88					3.62	9.50	18.10	27.60					
19	19м		НР1-54.18.35		5360	350	1860	3.98	9.96	9.54		50	3.28	738	40.97		19.66					11.03	71.66	25.74	97.40					
20	20м		НР1-54.15.35		5360	350	1560	3.38	8.35	7.93		50	2.73	614	31.49		17.36					10.37	59.22	25.74	84.96					
21	21м		НР1-54.12.35		5360	350	1260	2.94	6.74	6.32		50	2.17	488	27.89		22.68					9.32	59.89	25.74	85.63					
22	22м		НР1-54.6.35		5360	350	660	1.44	3.53	3.11		50	1.07	241	12.09		25.20					7.16	44.45	32.62	77.07					
23	23м		НР1-66.18.35		6560	350	1860	4.93	12.19	11.68		50	4.03	907	50.44		35.44					12.48	98.06	25.74	123.80					
24	24м		НР1-66.15.35		6560	350	1560	4.13	10.22	9.71		50	3.35	754	38.48		30.12					11.73	80.33	25.74	106.07					
25	25м		НР1-66.12.35		6560	350	1260	3.33	8.25	7.74		50	2.67	601	28.76		27.92					10.56	67.24	25.74	92.98					
26	26м		НР1-84.18.35		8360	350	1860	6.35	15.58	14.92		50	5.16	1161	80.69		79.54					10.54	170.77	36.52	207.29					
27	27м		НР1-84.15.35		8360	350	1560	5.32	13.06	12.48		50	4.29	965	64.87		69.44					10.30	144.61	36.52	181.13					
28	28м		НР1-84.12.35		8360	350	1260	4.29	10.55	9.89		50	3.42	770	49.81		54.92					9.61	114.34	36.52	150.86					

Эскиз изделия

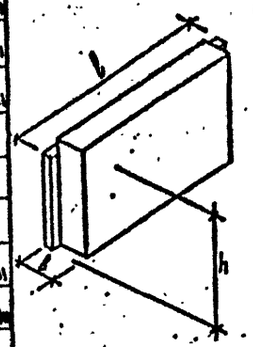

ЛЕННИПРОЕКТ

ОКУ

Гл. инж. пр-ва Рук. группы — Разработал — Рассчитал — Исполнил

Нач. ОКУ — Гл. констр. ОКУ

Проверил — Нормоконтролер — Согласовано — Утверждено

Внесены изменения. Дата Рег.№ Подпись Подпись

1989 НХ Рук.гр.

ВЗАМЕН ЛИСТА Н-9

КП 1981

ПАНЕЛИ НЕНЕСУЩИЕ ПОЛОСОВОЙ РАЗРЕЗКИ АРМИРОВАННЫЕ КАРКАСАМИ ДЛЯ ЗДАНИЙ ВЫСОТОЙ ДО 40М

Номенклатура

Серия 1.232 КЛ-2 | Выпуск 1-1.1 | Лист Н-2м

РЕДАКЦИЯ 1981г

№ п/п	№ черт	Марка изделия по каталогу	Марка изделия сокращенная	Габариты, мм ℓ	в	h	Масса, т	Площадь, м² изделия	облиц. слоя	Бетон вид	марка	Объем, м³	Расход цемента кг/м³	Расход стали (натуральной), кг Арматурная сталь AI	AII	AIII	AIV	AtV	BI	BII	BpI	Итого	Закладные детали	Всего	Изделие Шифр расценки или № калькуляции	Ел. изм.	Стоимость	Монтаж Шифр расценки	Ел. изм.
1	2	3	4	5	6	7	8	9	10	11	12	13	14	15	16	17	18	19	20	21	22	23	24	25	26	27	28	29	30	31
29	29м		НР2-27.18.35		2720	350	1860	1.97	5.02	4,43	Керамзитобетон γ=0,9 т/м³	50	1.61	362	14.65		1.47					10,40	28,22	15.74	43.96					
30	30м		НР2-27.15.35		2720	350	1560	1.65	4.22	3.69		50	1.34	302	9.34		1.47					9.29	19.80	15.74	35.54					
31	31м		НР2-27.12.35		2720	350	1260	1.34	3.44	2.94		50	1.07	241	8.83		1.47					7.92	17.12	15.74	32.86					
32	32м		НР2-27.6.35		2720	350	660	0.70	1.77	1.44		50	0.52	117	4.18		3.51					3.69	11.30	19.18	30.48					
33	33м		НР2-57.18.35		5720	350	1860	4.24	10.61	9.77		50	3.48	783	39.69		21.38					10.74	71.77	26.92	98.69					
34	34м		НР2-57.15.35		5720	350	1560	3.54	8.90	8.13		50	2.89	650	30.41		18.88					18.15	59.44	26.92	86.39					
35	35м		НР2-57.12.35		5720	350	1260	2.85	7.18	6.48		50	2.30	518	22.41		24.70					9.18	56.27	26.92	83.19					
36	36м		НР2-57.6.35		5720	350	660	1.50	3.75	3.18		50	1.13	254	11.73		27.49					7.21	46.43	33.80	80.23					
37	37м		НР2-69.18.35		6920	350	1860	5.14	12.89	11.95		50	4.22	950	54.82		37.80					12.49	102.11	37.90	140.01					
38	38м		НР2-69.15.35		6920	350	1560	4.30	10.77	9.90		50	3.51	790	39.62		32.40					11.81	83.83	37.90	121.73					
39	39м		НР2-69.12.35		6920	350	1260	3.48	8.69	7.89		50	2.80	630	29.66		30.03					10.66	70.35	37.90	108.25					
40	40м		НР2-87.18.35		8720	350	1860	6.55	16.13	15.11		50	5.35	1204	63.52		115.62					10.14	189.28	37.90	227.18					
41	41м		НР2-87.15.35		8720	350	1560	5.48	13.58	12.57		50	4.44	999	50.11		100.98					10.02	161.11	37.90	199.01					
42	42м		НР2-87.12.35		8720	350	1260	4.41	10.96	10.02		50	3.54	797	37.46		79.77					9.40	126.63	37.90	164.53					

Эскиз изделия

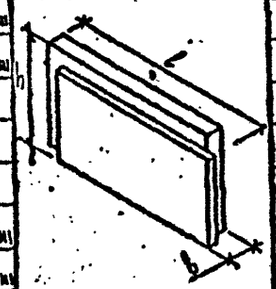

Расход стали (натуральной), кг — Изделие — Монтаж

Согласовано: Крючкова, Пенкурова, Крючкова, Гл. инж. пр-та, Рук. группы

Разработал: Аудина. Рассчитал: Аудина. Исполнил: Печерский, Бунич

Проверил: Норм.контролер. Внесены изменения. Дата Рег.№ Должность Подпись Замечания 10.87 Рук.гр.

ЛЕННИИПРОЕКТ. ОКУ. Нач. ОКУ. Гл. конструктор ОКУ

КП 1981

ПАНЕЛИ НЕНЕСУЩИЕ ПОЛОСОВОЙ РАЗРЕЗКИ, АРМИРОВАННЫЕ КАРКАСАМИ ДЛЯ ЗДАНИЙ ВЫСОТОЙ ДО 40М

Номенклатура

Серия 1.232 КЛ-2. Выпуск 1-1.1. Лист Н-3м

Редакция 1981г

Взамен листа Н-3

№ п/п	№ черт	Марка изделия по каталогу	Марка изделия сокращенная	Габариты, мм l	b	h	Масса, т	Площадь, м² изделия	опалуб. слоя	Бетон вид	марка	Объем, м³	Расход цемента кг/м³	Расход стали (натуральной), кг: Арматурная сталь AI	AII	AIII	AIV	AtV	BI	BII	Bp I	Итого	Закладные детали	Всего	Изделие: Шифр расценки № калькуляции	Ед. изм.	Стоимость	Монтаж: Шифр расценки	Ед. изм.
1	2	4	5	6	7	8	9	10	11	12	13	14	15	16	17	18	19	20	21	22	23	24	25	26	27	28	29	30	31
43	43м	КР2-21.18.35		2100	350	1860	1.57	3.90	3.33	Керамзитобетон γ=0,9 т/м³	50	1.28	288	13.95		0.89					8.15	22.99	15.74	38.73					
44	44м	КР2-21.15.35		2100	350	1560	1.31	3.27	2.77		50	1.06	239	8.10		0.89					7.27	16.26	15.74	32.00					
45	45м	КР2-21.12.35		2100	350	1260	1.06	2.64	2.21		50	0.85	191	5.81		0.89					6.19	12.89	15.74	28.73					
46	46м	КР2-21.6.35		2100	350	660	0.56	1.38	1.08		50	0.42	95	3.66		2.67					2.88	9.21	18.82	28.03					
47	47м	КР2-51.18.35		5100	350	1860	3.82	9.48	8.67		50	3.15	709	33.77		19.05					10.02	62.84	26.82	89.66					
48	48м	КР2-51.15.35		5100	350	1560	3.19	7.95	7.21		50	2.62	590	30.41		16.82					9.46	56.69	26.82	83.51					
49	49м	КР2-51.12.35		5100	350	1260	2.59	6.42	5.75		50	2.09	470	22.41		21.98					8.52	52.94	26.82	79.76					
50	50м	КР2-51.6.35		5100	350	660	1.36	3.36	2.82		50	1.03	232	11.73		24.46					6.61	42.80	33.70	76.50					
51	51м	КР2-63.18.35		6300	350	1860	4.73	11.71	10.80		50	3.90	878	41.80		34.30					11.50	86.80	26.82	113.64					
52	52м	КР2-63.15.35		6300	350	1560	3.92	9.82	8.98		50	3.24	729	37.48		29.40					10.85	77.65	26.82	104.47					
53	53м	КР2-63.12.35		6300	350	1260	3.18	7.93	7.16		50	2.58	581	27.92		27.26					9.79	64.97	26.82	91.81					
54	54м	КР2-81.18.35		8100	350	1860	6.13	15.06	14.01		50	5.02	1130	79.02		74.95					9.39	163.36	37.90	201.26					
55	55м	КР2-81.15.35		8100	350	1560	5.13	12.63	11.65		50	4.17	938	63.49		65.44					9.27	138.20	37.90	176.10					
56	56м	КР2-81.12.35		8100	350	1260	4.14	10.20	9.29		50	3.33	749	48.72		51.74					8.71	109.17	37.90	147.07					

Эскиз изделия

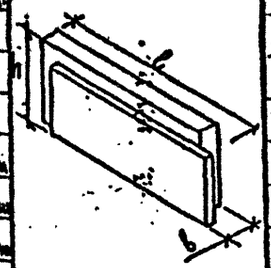

Согласовано: Пенкова, Кремнева

Гл. инж. проекта — Кремнева; Рук. гр. — Кремнева; Разработал — Лукина; Рассчитал — Лукина; Исполнил — Лукина

ЛЕННИПРОЕКТ

ОКУ

Нач. ОКУ — Печерский; Гл. констр. ОКУ — Бунич

Изм. | Кол.уч. | Лист | № док. | Подпись | Дата

Взамен листа И-4

КЛ	Панели ненесущие полосовой разрезки армированные каркасами для зданий высотой до 40м	Серия 1.232КА-2
1981	Номенклатура	Выпуск 1-1.1 Лист И4

Редакция 1981 г

№ п/п	№ черт	Марка изделия по каталогу	Марка изделия сокращенная	Габариты, мм ℓ	в	h	Масса, т	Площадь, м² изделия	облиц. слоя	Бетон вид	марка	Объем, м³	Расход цемента кг/м	Расход стали (натуральной), кг: Арматурная сталь AI	AII	AIII	AIV	AtV	BI	BII	Вр1	Итого	Закладные детали	Всего	Изделие: Шифр расценки или № калькуляции	Ел. изм.	Стоимость	Монтаж: Шифр расценки	Ел. изм.
1	2	3	4	5	6	7	8	9	10	11	12	13	14	15	16	17	18	19	20	21	22	23	24	25	26	27	28	29	30	31
57	100	НР1-42.18.35		4180	350	1860	3.32	7.76	7.44		50	2.54	592	26.32		1.76					15.84	43.92	25.74	69.66	✓				
58	101	НР1-42.15.35		4180	350	1560	2.61	6.51	6.19		50	2.12	477	13.78		1.76					14.14	29.68	25.74	55.42					
59	102	НР1-42.12.35		4180	350	1260	2.07	5.25	4.93		50	1.69	380	11.96		1.76					12.08	25.80	25.74	51.54					
60	103	НР1-42.6.35		4180	350	660	1.14	2.74	2.42		50	0.83	187	4.96		8.44					5.70	19.10	32.62	51.72					
61	104	НР1-36.18.35		3760	350	1860	2.66	6.61	6.34		50	2.16	486	22.65		1.50					13.80	37.95	25.74	63.69					
62	105	НР1-36.15.35		3760	350	1560	2.22	5.54	5.27		50	1.79	403	13.16		1.50					12.82	27.48	25.74	53.22					
63	106	НР1-36.12.35		3760	350	1260	1.80	4.49	4.20		50	1.43	322	9.49		1.50					10.51	21.50	25.74	47.24					
64	107	НР1-36.6.35		3760	350	660	0.96	2.33	2.06		50	0.78	158	4.74		7.44					4.95	16.83	32.63	49.46					
65	108	НР2-39.18.35		3920	350	1860	2.79	7.27	6.57		50	2.28	513	24.03		1.70					14.61	40.34	26.26	66.60					
66	109	НР2-39.15.35		3920	350	1560	2.34	6.09	5.46		50	1.89	425	13.80		1.70					13.27	28.77	26.26	55.03					
67	110	НР2-39.12.35		3920	350	1260	1.88	4.91	4.39		50	1.50	338	9.99		1.70					11.15	22.84	26.26	49.10					
68	111	НР2-39.6.35		3920	350	660	0.99	2.56	2.14		50	0.74	167	4.98		8.12					5.14	18.24	33.14	51.38					
69	112	НР2-33.18.35		3300	350	1860	2.42	6.11	5.46		50	1.97	443	21.33		1.43					12.35	35.09	26.26	61.35					
70	113	НР2-33.15.35		3300	350	1560	2.08	5.12	4.54		50	1.64	369	10.58		1.43					11.03	23.04	26.26	49.30					
71	114	НР2-33.12.35		3300	350	1260	1.64	4.13	3.62		50	1.31	295	9.01		1.43					9.41	19.85	26.26	46.11					
72	115	НР2-33.6.35		3300	350	660	0.85	2.15	1.78		50	0.64	144	4.54		6.82					4.36	15.72	33.34	48.85					

Эскиз изделия

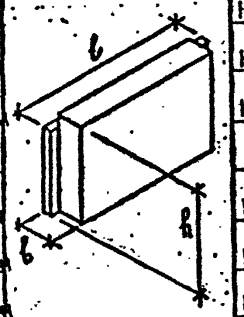

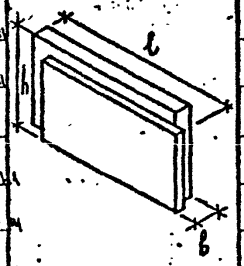

КЕРАМЗИТОБЕТОН γ=0,9 т/м³

РЕДАКЦИЯ 1981г

КП	ПАНЕЛИ НЕНЕСУЩИЕ ПОЛОСОВОЙ РАЗРЕЗКИ, АРМИРОВАННЫЕ КАРКАСАМИ ДЛЯ ЗДАНИЙ ВЫСОТОЙ ДО 40 М	серия	
1981	НОМЕНКЛАТУРА	1.232 КЛ-2	
		выпуск 1-1.1	лист Н-5

ЛЕННИПРОЕКТ

Гл. инж. пр-та: КРЕМНЕВА; Рук. группы: ПЕНКИНА, КРЕМНЕВА; Разработал: АУДИНА; Рассчитал: АУДИНА; Исполнил: ПЕЧЕРСКИЙ, БУНИЧ; Нач. ОКУ: ОКУ; Гл. инж. ОКУ: ОКУ; Проверил: —; Нормоконтролер: —; Согласовано: —

Внесены изменения: Дата 10.89; Рег. № 111; Должность; Подпись; Фамилия; Лук. ГП

Взамен листа Н-5

№ п/п	№ черт	Марка изделия по каталогу	Марка изделия сокращенная	Габариты, мм l	b	h	Масса, кг	Площадь изделия, м² лицевая	общая	Бетон вид	марка	Объем, м³	Расход цемента кг/м	Расход стали (натуральная), кг: Арматурная сталь AI	AII	AIII	AIV	AtV	BpI	BII	Итого	Закладные детали	Всего	Изделие: Шифр расценки или № калькуляции	Ел. изм.	Стоимость	Монтаж: Шифр расценки	Ел. изм.
73	57	КРЗ-22.18.35п		2150	350	1860	1.72	4.86	4.29	Керамзитобетон γ=1.0 т/м³	50	1.41	317	18.66	—	1.15	—	—	8.91	—	29.02	16.97	45.99					
74	58	КРЗ-22.15.35п		2150	350	1560	1.44	4.21	3.71		50	1.18	266	10.26	—	1.38	—	—	8.03	—	19.67	16.97	36.64					
75	59	КРЗ-22.12.35п		2150	350	1260	1.14	3.39	2.96		50	0.94	212	7.52	—	1.31	—	—	6.83	—	15.66	16.97	32.63					
76	60	КРЗ-22.6.35п		2150	350	660	0.58	1.74	1.45		50	0.46	104	4.42	—	3.09	—	—	3.22	—	10.73	20.44	31.17					
77	61	КРЗ-22.42.35п		2150	350	4260	4.06	11.59	10.47		50	3.32	747	44.70	—	2.01	—	—	17.88	—	64.54	16.97	81.51					
78	62	КРЗ-22.36.35п		2150	350	3660	3.41	9.95	8.97		50	2.84	639	39.29	—	1.87	—	—	15.77	—	56.93	16.97	73.90					
79	63	КРЗ-22.33.35п		2150	350	3360	3.14	9.14	8.22		50	2.61	587	36.53	—	1.80	—	—	14.54	—	52.87	16.97	69.84					
80	64	КРЗ-22.18.35л		2150	350	1860	1.72	4.86	4.29		50	1.41	317	18.66	—	1.15	—	—	8.91	—	29.02	16.97	45.99					
81	65	КРЗ-22.15.35л		2150	350	1560	1.44	4.21	3.71		50	1.18	266	10.26	—	1.38	—	—	8.03	—	19.67	16.97	36.64					
82	66	КРЗ-22.12.35л		2150	350	1260	1.14	3.39	2.96		50	0.94	212	7.52	—	1.31	—	—	6.83	—	15.66	16.97	32.63					
83	67	КРЗ-22.6.35л		2150	350	660	0.58	1.74	1.45		50	0.46	104	4.42	—	3.09	—	—	3.22	—	10.73	20.44	31.17					
84	68	КРЗ-22.42.35л		2150	350	4260	3.97	11.59	10.47		50	3.32	747	44.7	—	2.01	—	—	17.88	—	64.54	16.97	81.51					
85	69	КРЗ-22.36.35л		2150	350	3660	3.42	9.95	8.97		50	2.84	639	39.29	—	1.87	—	—	15.77	—	56.93	16.97	73.90					
86	70	КРЗ-22.33.35л		2150	350	3360	3.14	9.14	8.22		50	2.61	587	36.53	—	1.80	—	—	14.54	—	52.87	16.97	69.84					
87	71	КР1-11.18.35		1200	350	1860	0.94	2.32	2.23		50	0.78	164	9.9	—	0.5	—	—	6.1	—	16.5	7.33	23.83					
88	72	КР1-11.15.35		1200	350	1550	0.77	1.95	1.85		50	0.61	137	8.7	—	0.5	—	—	5.4	—	14.6	7.33	21.93					
89	72	КР1-11.12.35		1200	350	1260	0.62	1.58	1.48		50	0.48	108	4.4	—	0.5	—	—	4.0	—	8.9	7.33	16.23					
90	72	КР1-11.6.35		1200	350	660	0.37	0.82	0.73		50	0.27	61	2.1	—	1.4	—	—	1.9	—	5.4	7.33	12.73					
91	73	КР1-11.42.35		1200	350	4260	2.13	5.33	5.23		50	1.68	378	5.1	—	16.5	—	—	12.7	—	34.3	7.33	41.63					
92	74	КР1-11.36.35		1200	350	3660	1.82	4.6	4.3		50	1.44	324	5.1	—	14.5	—	—	10.8	—	30.4	7.33	37.73					
93	75	КР1-11.33.35		1200	350	3360	1.68	4.2	4.1		50	1.33	299	3.12	—	13.3	—	—	9.8	—	26.21	7.33	33.54					

ЛЕННИПРОЕКТ

Гл. инж. пр-та; Рук. группы; Разработал; Рассчитал; Исполнил; Нач. ОКУ; Гл. констр. ОКУ; Проверил; Нормоконтролер; Согласовано; Внесены изменения; Дата; Рег. №; Подпись; Фамилия

КЛ 1982

ПАНЕЛИ НЕНЕСУЩИЕ ПОПОСОВОЙ РАЗРЕЗКИ АРМИРОВАННЫЕ КАРКАСАМИ для ЗДАНИЙ ВЫСОТОЙ до 40 м

НОМЕНКЛАТУРА

серия 1.232 КЛ-2

выпуск 1-1.1 лист Н-6

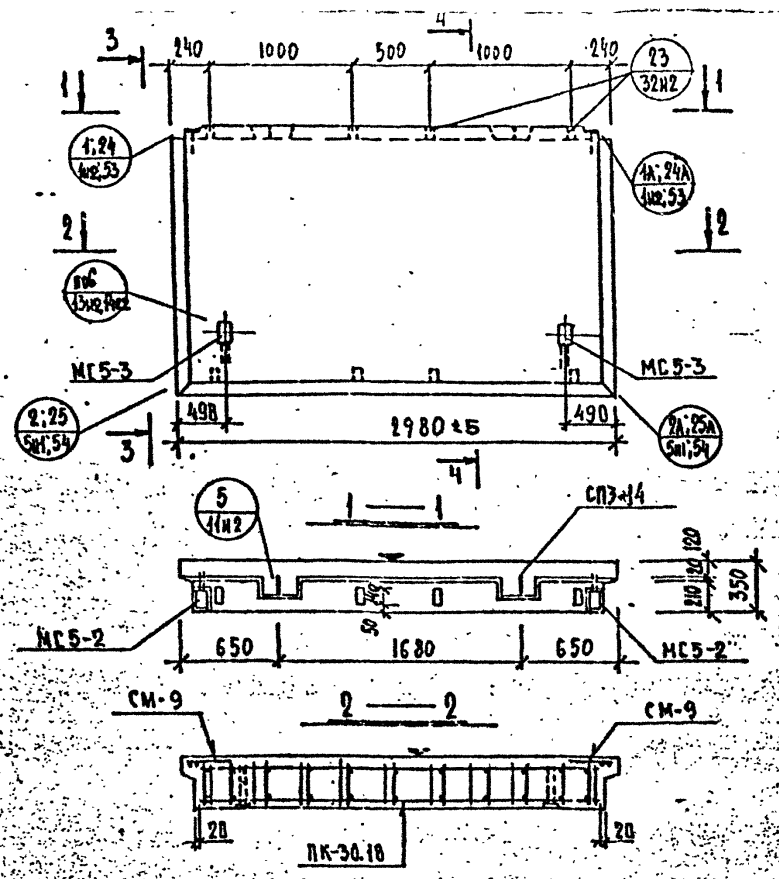

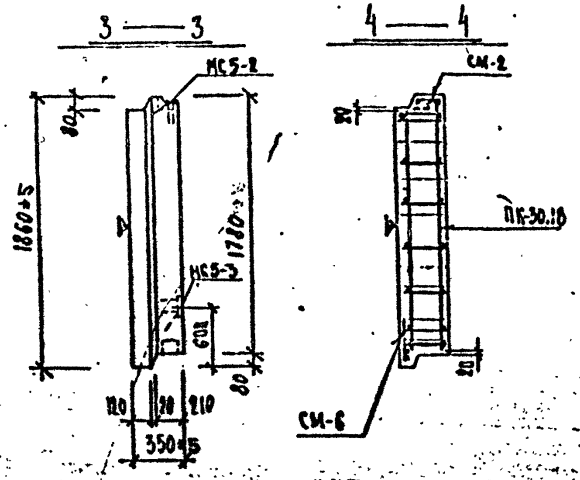

Общие указания по изготовлению даны в пояснительной записке
Детали см. в выпуске П-1.1.

ХАРАКТЕРИСТИКА ИЗДЕЛИЯ

Взамен листа 2

Марка	Размеры, мм: l	в	h	Площадь, м²: изделия	облицовочного слоя	Объем, м³: изделия	бетона: м 50 γ=0,90 т/м³	м 75 γ=	раствора: м 100 γ=2,0 т/м³	Масса, т	Расход стали, кг: всего	в т.ч. на закладные детали: металлизованные: под стыс	для самомонтажа	без металлизации: простые	для самомонтажа	Выборка стали, кг: арматурные изделия: 6727-80 Вр-I	5781-81 А-I	А-III	всего	закладные детали: 103-76 Ст.6	Ст.10	5781-81 А-II ⌀10	А-II ⌀14	Расход комплектующих деталей, шт.: В.2-1.1: п.1И1 ПК-30.18	п.221 СМ-2	СМ-6	п.225 СМ-9	1.031 КЛ-2 в.1: МС5-2	МС5-3	Дерево-бетонные пробки: К-во шт. / объем м³	1.131 вып. 6-12: СП3-14
НР1-30.18.35	2980	350	1860	5,53	5,30	1,80	1,46	—	0,34	2,23	47,89	3,58	—	11,08	—	12,04	19,95	1,24	33,23	2,30	7,32	2,80	2,24	1	1	1	2	2	2	8 / 0,008	2

Редакция 1981г

КЛ	ПАНЕЛИ НЕНЕСУЩИЕ ПОЛОСОВОЙ РАЗРЕЗКИ, АРМИРОВАННЫЕ КАРКАСАМИ ДЛЯ ЗДАНИЙ ВЫСОТОЙ ДО 40М		серия 1.232 КЛ-2
1981	НР1-30.18.35	ОПАЛУБКА И АРМИРОВАНИЕ	выпуск 1-1.1 / лист 1

ЛЕНИНГРАДПРОЕКТ

Гл.инж.проект. Крикеева; Рук.гр. Кренева; Разработал Аданина; Рассчитал Кренева; Исполнил Аданина

Согласовано: Прочаев; Нормоконтролер Кренева; Внесены изменения по акту 10-52; Дата; Рук.гр.; Н.контр.; Гл.инж.ОКУ; Гл.инж.ОКУ Печерский; Бунин

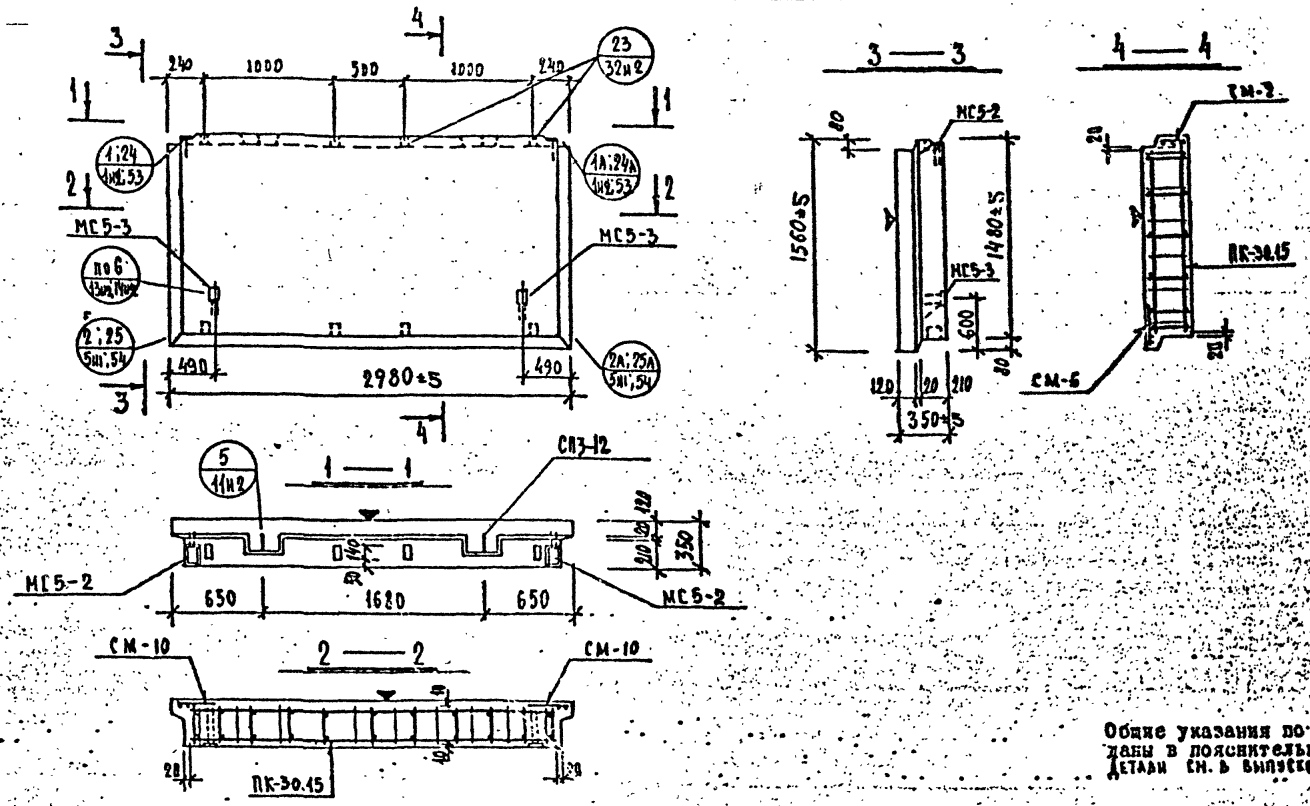

Общие указания по изготовлению даны в пояснительной записке. Детали см. в выпуске 0-1.1.

ХАРАКТЕРИСТИКА ИЗДЕЛИЯ

Взамен листа 2

Марка	Размеры, мм			Площадь, м²		Объем, м³				Масса, т	Расход стали, кг					Выборка стали, кг								Расход комплектующих деталей, шт.								
																арматурные изделия				закладные детали				1.432-1.1				1.031КА-2			1.131КА	
																6727-80	5781-81			103-76		5781-81										
												в т.ч. на закладные детали																				
												металлизационные																				
	l	B	h	изделия	облицовочного слоя	изделия	бетона м 50	бетона γ=0,090 т/м³	γ=0,100 т/м³	γ=0,20 т/м³		всего	простые	сложные	простые	сложные	Вр-I	А-I	АIII	итого		∅-8	∅-10	А-II ∅10	А-I ∅14	ПК-30.15	СМ-2	СМ-6	СМ-10	МС5-2	МС5-3	1.431КА-2 в.6-1.2
НР1-30.15.35	2980	350	1560	4,64	4,41	1,49	1,20	–	0,29	1,86	32,09	3,58	–	11,08	–	13,25	9,94	4,24	24,43		2,30	2,32	2,80	2,24	1	1	1	2	2	2	8 / 0,008	2

Редакция 1981г

КП	ПАНЕЛИ ВЕНЕСУЩИЕ ПОЛОСОВОЙ РАЗРЕЗКИ, АРМИРОВАННЫЕ КАРКАСАМИ ДЛЯ ЗДАНИЙ ВЫСОТОЙ ДО 40 М		серия 1.232КА-2
1981	НР1-30.15.35	ОПАЛУБКА И АРМИРОВАНИЕ	выпуск 1-1.1 / лист 2

ЦНИИПРОЕКТ

Гл. инж. проекта Пенкина; Рук. гр. Кремчева; Разработал Аулина; Рассчитал Кремнева; Исполнил Аулина; Проверил Кремнева; Нормоконтролер —; Внесены изменения; Согласовано; Утверждено; Рук. гр. Кремнева; Гл. инж. проекта Пенкина; Рук. гр. Кремчева; Разработал Аулина; Рассчитал Кремнева; Исполнил Аулина; Нормоконтролер Бучин; Утверждено Печерский

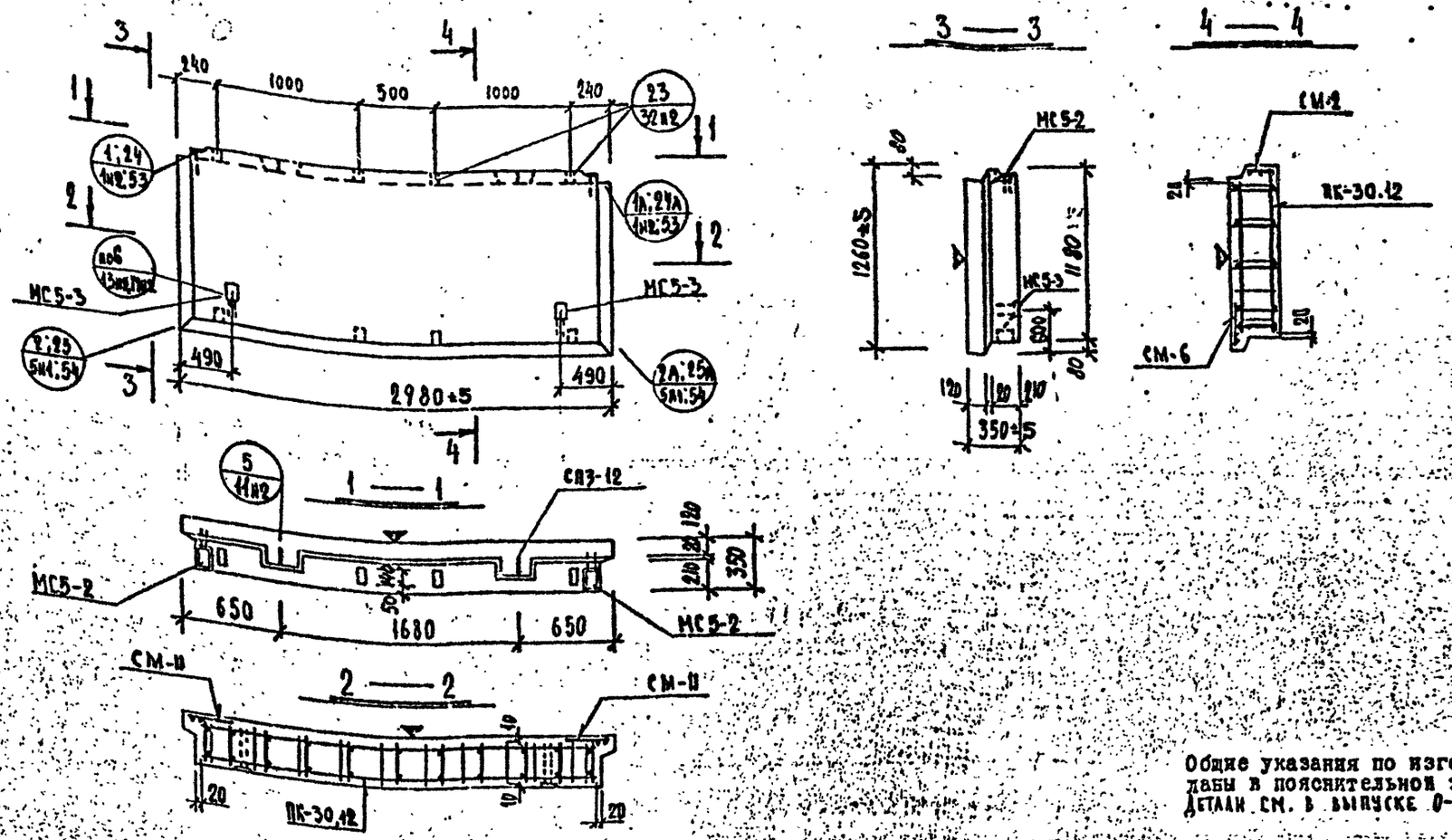

Общие указания по изготовлению даны в пояснительной записке
Детали см. в выпуске 0-1.1

ХАРАКТЕРИСТИКА ИЗДЕЛИЯ

ВЗАМЕН ЛИСТА 3

Марка	Размеры, мм l	b	h	Площадь, м² изделия	облицовочного слоя	Объем, м³ изделия	Керамзитобетона		цем. р-ра	Масса, т	Расход стали, кг всего	в т.ч. на закладные детали: металлизованные простые	металлизованные для сборно-монолитных	без металлизации простые	без металлизации для сборно-монолитных	Выборка стали, кг: арматурные изделия ВСТ3сп5	6727-80 Вр-I	5781-81 А-I	А-III	ВСТ0	закладные детали 103-76 Ст.3	Ст.0	5781-81 А-II ⌀10	А-II ⌀14	Расход комплектующих деталей, шт.: В.2-1.1 А.3м1	А.221	А.225	1.031КА-2 в-1	ПК-30.12	СМ-2	СМ-6	СМ-11	МС5-2	МС5-3	Детали закладные пробки К=80 шт. / объем м³	СП3-12	1.131КА-2 вып. 6-1.2
	2980	350	1260	3,74	3,52	1,19	0,95	—	0,25	1,51	33,60	3,58	—	11,04	—	9,19	8,51	1,24	18,94		2,30	7,32	2,80	2,24	1	1	1	2	2	2	8 / 0,008	2					

Редакция 1981г

КП	ПАНЕЛИ НЕНЕСУЩИЕ ПОЛОСОВОЙ РАЗРЕЗКИ, АРМИРОВАННЫЕ КАРКАСАМИ ДЛЯ ЗДАНИЙ ВЫСОТОЙ ДО 40М	серия 1.232КА-2	
1981	НР1-30.12.35 ОПАЛУБКА И АРМИРОВАНИЕ	выпуск 1-1.1	лист 3м1

Согласовано

Гл. инж. проекта Пенкова
Рук. гр. Кремнева
Разработал Лудина
Рассчитал Кремнева
Исполнил Лудина

Внесены изменения по ГОСТ
Дата 1.08.82 Утв. и введены в действие
Инженер Инженер-конструктор
Рук. гр. Рук. гр.
Гл. инж. проекта Гл. инж. проекта

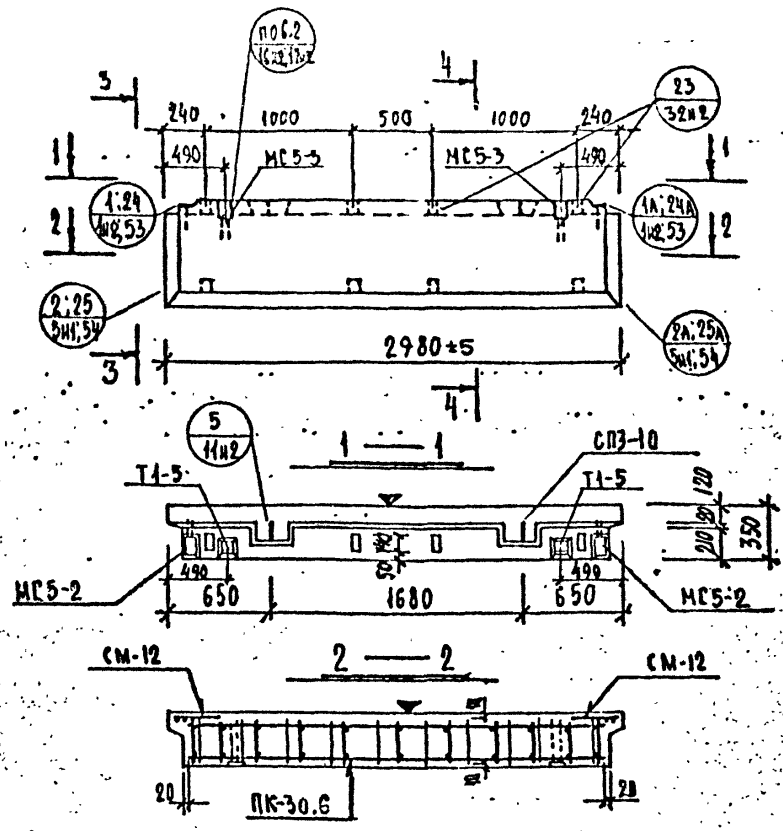

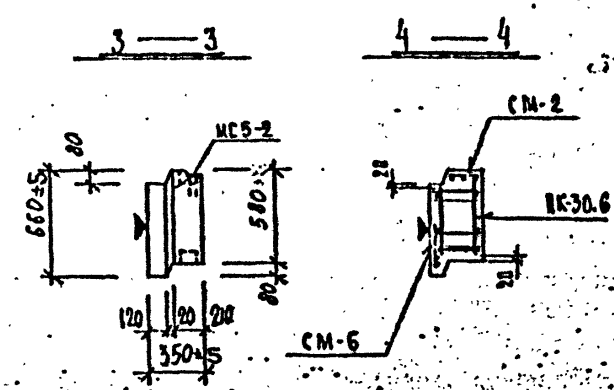

Общие указания по изготовлению даны в пояснительной записке
Детали см. в выпуске 0-1.1

ХАРАКТЕРИСТИКА ИЗДЕЛИЯ

ВЗАМЕН ЛИСТА 4

Марка	Размеры, мм			Площадь, м²		Объем, м³				Масса, т	Расход стали, кг					Выборка стали, кг									Расход конструктивных деталей, шт.									
																арматурные изделия					закладные детали				в. 2-1.1				1.031 КЛ-2		1.031 КЛ-1		1.131 КЛ-1 вып. 6-1.9
												в т.ч. на закладные детали				6727-90	5781-81				103-76		5781-81											
												металлизированные		безметаллизации																				
	l	в	h	изделия	облицовочного слоя	изделия	кераму-зито-бетона γ=0,90 т/м³ м 50	γ=1,0 т/м³ м 75	цем. р-ра γ=2,0 т/м³ м 100		всего	простые	для самомонтажа	простые	для самомонтажа	Вр-I	А-I	А-II	итого		⌀8	⌀10	А-I ⌀10	А-I ⌀14	ПК-30.6	СМ-2	СМ-6	СМ-12	МС5-2	МС5-3	Т1-5	К-во шт. / всего м³	СП3-10
НР1-30.6.35	2980	350	660	1,96	1,73	0,59	0,43	–	0,16	0,79	30,57	9,02	–	11,03	–	4,45	4,30	3,72	12,47		23,0	9,00	2,80	3,92	1	1	1	2	2	2	2	8 / 0,008	2

Редакция 1981г

КП	ПАНЕЛИ НЕНЕСУЩИЕ ПОЛОСОВОЙ РАЗРЕЗКИ АРМИРОВАННЫЕ КАРКАСАМИ ДЛЯ ЗДАНИЙ ВЫСОТОЙ ДО 40 М		серия 1.232 КЛ-2
1981	НР1-30.6.35	ОПАЛУБКА И АРМИРОВАНИЕ	выпуск 1-1.1 / лист 4 м1

ЛЕНИНИПРОЕКТ ОКБ

Гл. инж. проекта Пенкина; Рук. р-в. Кремнева; Разработал Дудина; Рассчитал Кремнева; Исполнил Дудина; Проверил Кренкель; Нормоконтролер Бучич; Гл. спец. Печерский; Нач. ОКУ; Рук. гр. ОКУ

Согласовано

Внесены изменения Дата Рег. № 10.81 № 1

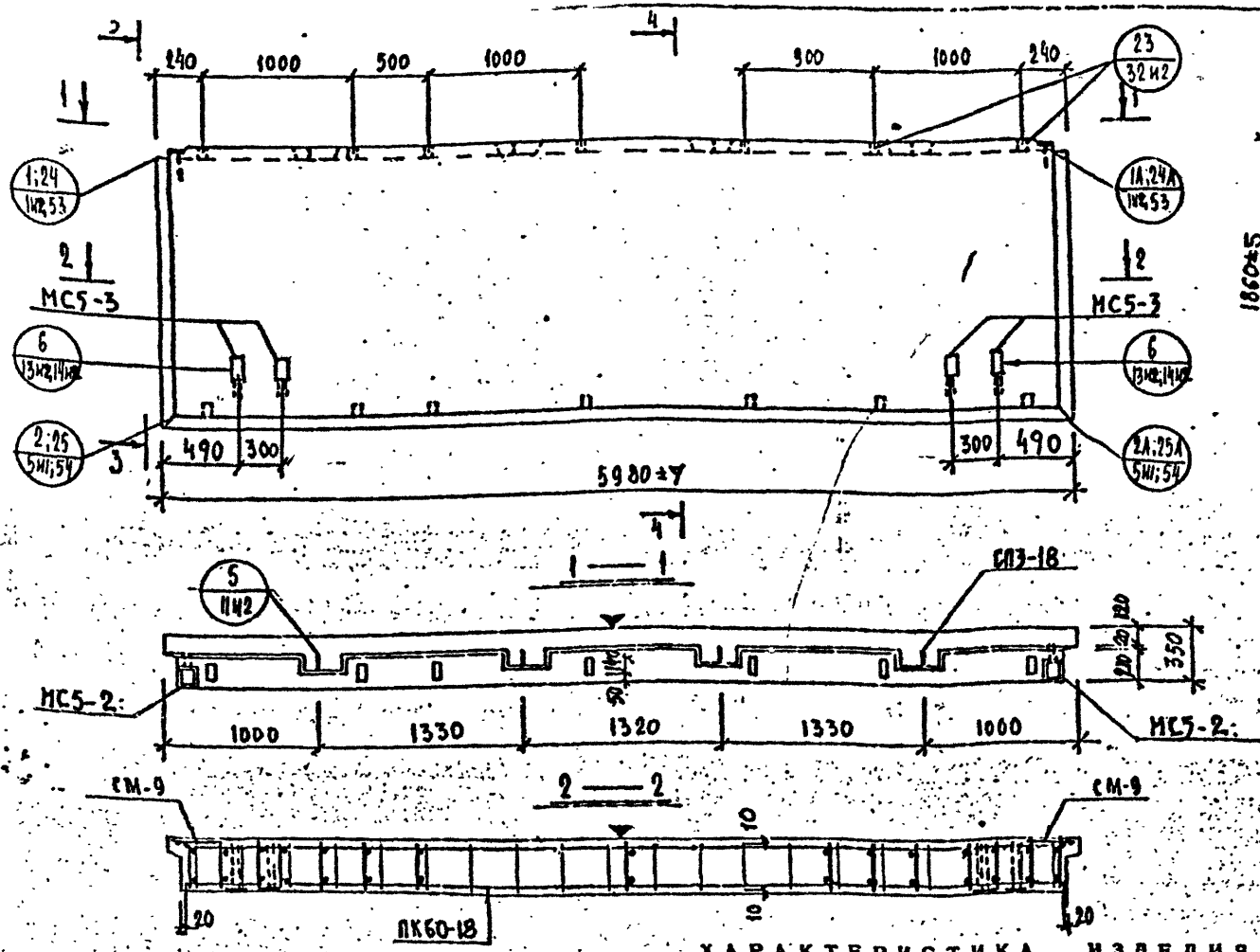

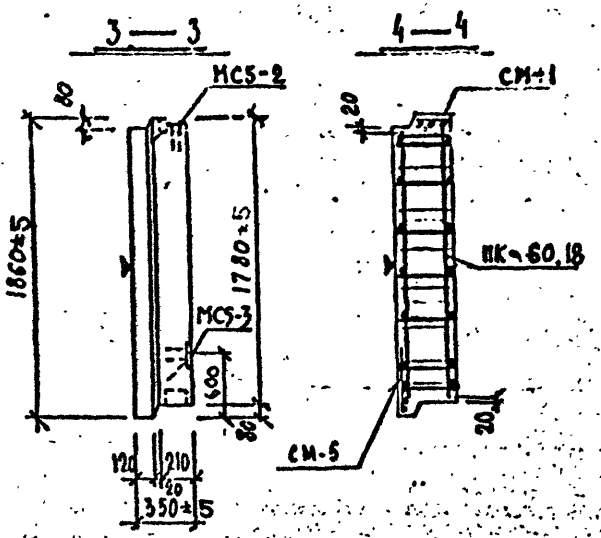

Общие указания по изготовлению даны в пояснительной записке. Детали см. в выпуске 0-1.1.

ХАРАКТЕРИСТИКА ИЗДЕЛИЯ

ВЗАМЕН ЛИСТА 5

Марка	Размеры, мм l	Размеры, мм b	Размеры, мм h	Площадь, м² изделия	Площадь, м² облицовочного слоя	Объем, м³ изделия	Объем, м³ керамзитобетона γ=0,90 т/м³	Объем, м³ керамзитобетона γ=1 т/м³	Объем, м³ цем. р-ра γ=2,0 т/м³	Масса, т	Расход стали, кг всего	в т.ч. на закладные детали: металлизованные: простые	металлизованные: для самонапряжения	без металлизации: простые	без металлизации: для самонапряжения	Выборка стали, кг: арматурные изделия 6727-90 Вр-I	5781-81 А-I	А-III	Итого	закладные детали 103-76 δ=8	δ=10	5781-81 ф10 А-III	ф14 А-II
НР1-60.18.35	5980	350	1860	11,11	10,64	3,67	3,04	—	0,62	4,47	100,81	3,58	—	22,16	—	11,93	40,97	21,92	74,87	2,30	14,64	4,32	4,48

Марка	Расход комплектующих деталей, шт. Вып. 2-4.1 Л.5И1 ПК-60.18	Л.221 СМ-1	Л.221 СМ-5	Л.221 СМ-9	Л.225 МС5-2	Л.225 МС5-3	Серия 1.031 КЛ-2 Вып.1 СП3-18	Деревянные пробки К-60 шт. / объем м³	Вып. 6-1.2
НР1-60.18.35	1	1	1	2	2	4	4	14 / 0,04	4

КП	Панели несущие полносвойные разрезные, армированные каркасами для зданий высотой до 60 м.	Серия 1.232 КЛ-2
1981	НР1-60.18.35 Опалубка и армирование	Выпуск 1-1.1, Лист 5

Редакция 1981г

ЛЕНИНГРАДПРОЕКТ ОКБ

Согласовано: Проверил Норсконтроль; Гл. инж. проекта Руч. гр.; Разработал; Рассмотрел; Исполнил; Гл. инж. ОКУ; Гл. арх. ОКУ

Внесены изменения: Дата, Ст. инж. Шевчук, Подпись; 10.82 М1 Руч. гр.

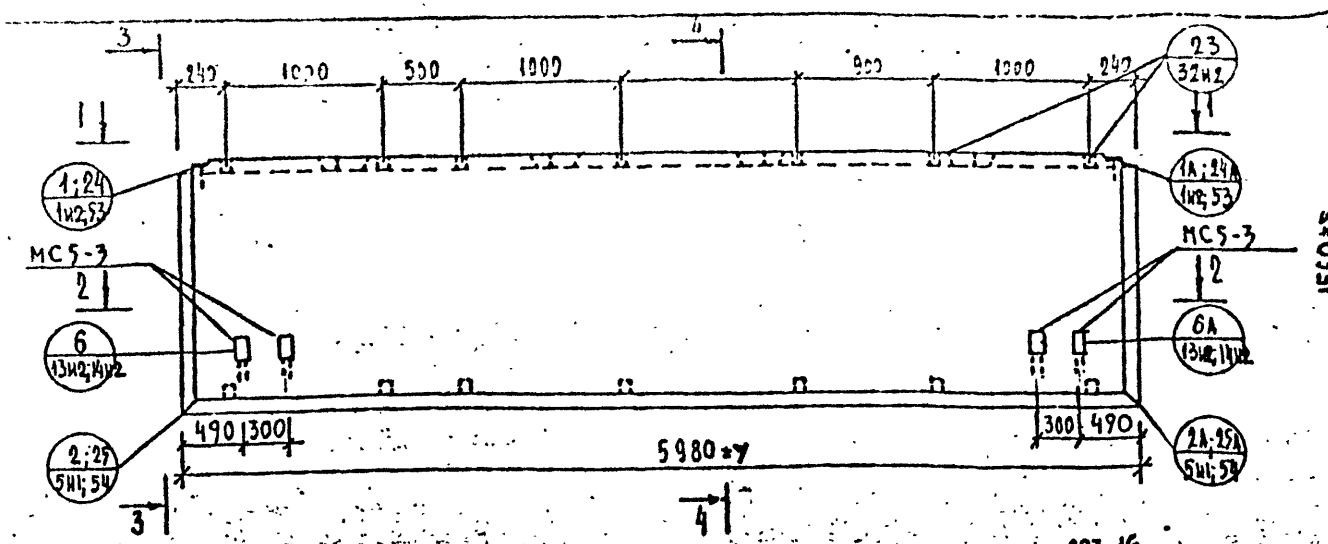

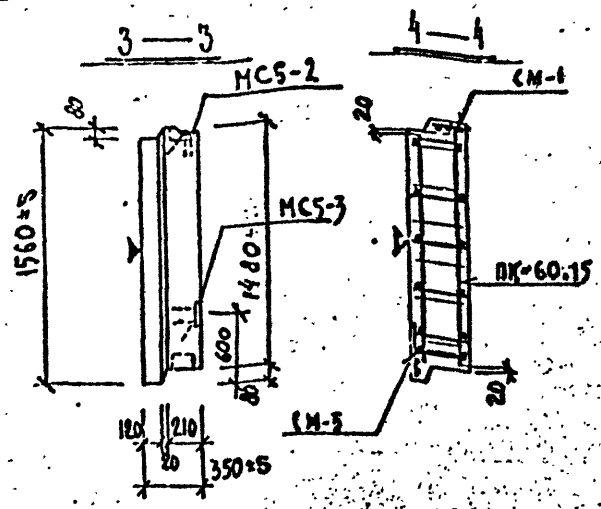

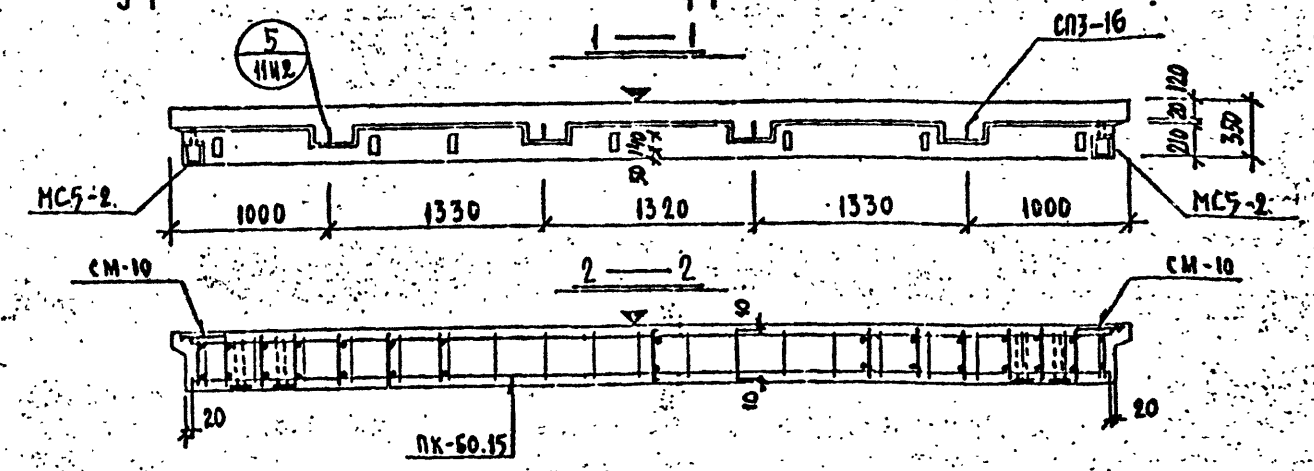

Общие указания по изготовлению - табы в пояснительной записке.
Детали см. в выпуске 0-1.1

ХАРАКТЕРИСТИКА ИЗДЕЛИЯ

ВЗАМЕН ЛИСТА 6

Марка	Размеры, мм l	B	h	Площадь, м² изделия	облицовочного слоя	Объем, м³ изделия	конструктивного бетона ж 50 γ=0.90 т/м³	ж γ= т/м³	дем. р-ра ж 100 γ=2.0 т/м³	Масса, т	Расход стали, кг всего	в т.ч. на закладные детали: металлизованные простые	металлизованные для сборно-монолитных стыков	без металлизации простые	без металлизации для сборно-монолитных стыков	Выборка стали, кг: арматурные изделия 6727-80 Вр-I	5781-81 А-I	А-III	Итого	закладные детали 103-76 δ=8	δ=10	5781-81 ф10	ф14	Расход комплектующих деталей, шт.: Вып. 2-1.1 А.6И1 ПК-60.15	А.221 СМ-1	А.225 СМ-5	Серия 1.031 КА-2 вып. 1 СМ-10	МС5-2	МС5-3	Дерево-взяные вробки К-во шт. / объем м³	1.131 КА-1 вып. 6-1.2 СП3-16
НР1-60.15.35	5980	350	1560	9.32	8.85	3.05	2.51	–	0.54	3.46	87.85	3.58	–	22.16	–	11.26	31.49	19.36	62.11	3.30	14.64	4.32	4.48	1	1	1	2	2	4	14 / 0.014	4

РЕДАКЦИЯ 1981г.

КП	ПАНЕЛИ НЕНЕСУЩИЕ ПОЛОСОВОЙ РАЗРЕЗКИ, АРМИРОВАННЫЕ КАРКАСАМИ ДЛЯ ЗДАНИЙ ВЫСОТОЙ ДО 40 М		Серия 1.232 КА-2
1981	НР1-60.15.35	ОПАЛУБКА И АРМИРОВАНИЕ	Выпуск 1-1.1 / Лист 6

ЛЕННИПРОЕКТ ОКУ

Согласовано: Перцова, Кремнева, Снегодская, Кремнева, Снегодская

Главный проектировщик, Рук. гр. — Разработал — Рассчитал — Исполнил — Нач. ОКУ — Гл. конструктор ОКУ

Проверил — Нормоконтролер — Внесены изменения — Дата разработки 1982 — Рук. гр.

Кремнева, Тверский, Бунич

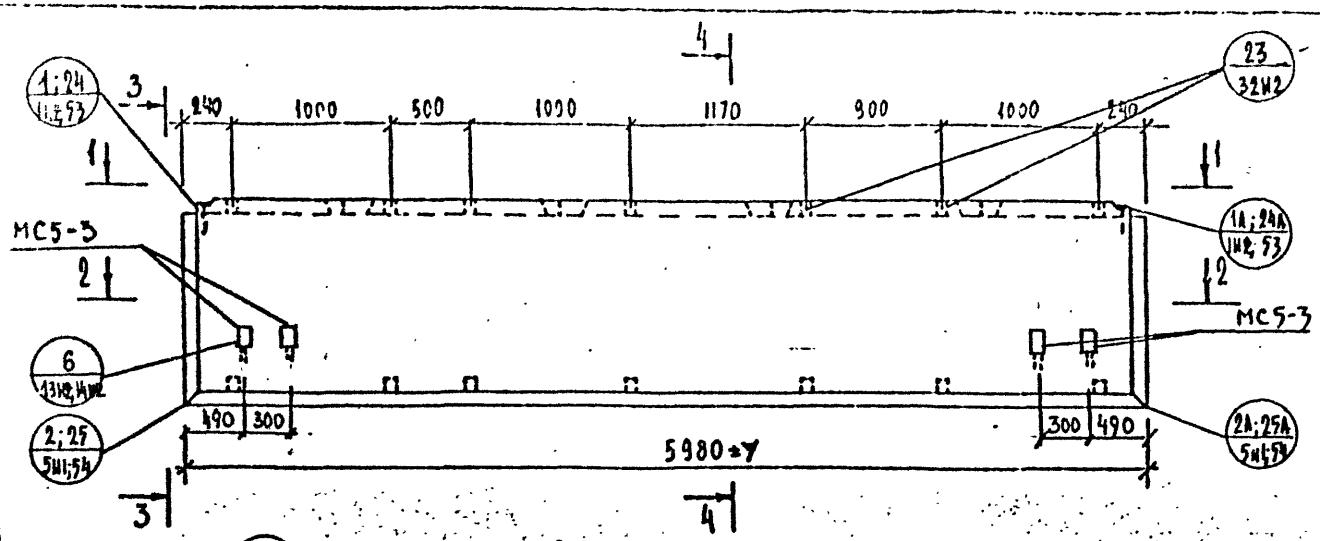

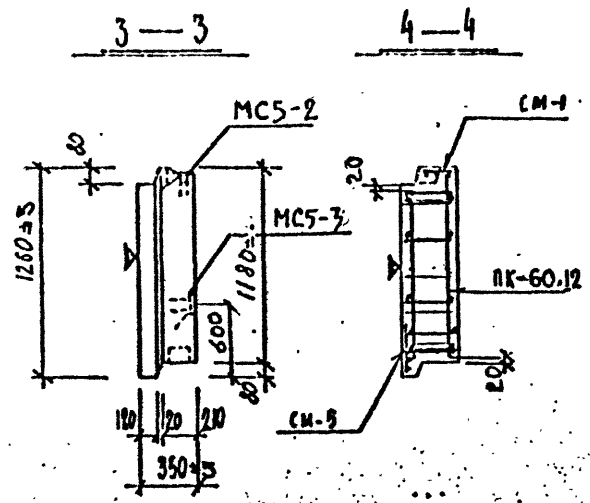

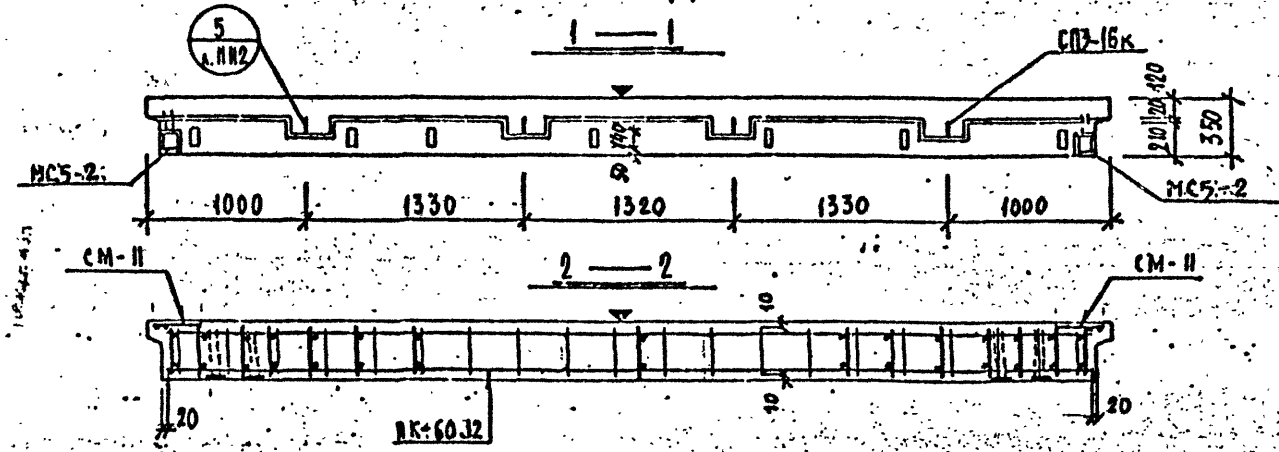

Общие указания по изготовлению даны в пояснительной записке
Детали см. в выпуске 0-1.1

ХАРАКТЕРИСТИКА ИЗДЕЛИЯ

ВЗАМЕН ЛИСТА 7

Марка	Размеры, мм l	Размеры, мм b	Размеры, мм h	Площадь, м² изделия	Площадь, м² облицовочного слоя	Объем, м³ изделия	Объем, м³ керам-авто бетона м 50 γ=0,90 т/м³	Объем, м³ керам-авто бетона м 75 γ=1,0 т/м³	Объем, м³ цем. р-ра м 100 γ=2,0 т/м³	Масса, т	Расход стали, кг всего	Расход стали, кг в т.ч. на закладные детали металлизованные простые	Расход стали, кг в т.ч. на закладные детали металлизованные для самонапряжения	Расход стали, кг в т.ч. на закладные детали без металлизации простые	Расход стали, кг в т.ч. на закладные детали без металлизации для самонапряжения	Выборка стали, кг арматурные изделия 6727-80П Вр-I	Выборка стали, кг арматурные изделия 5781-81 А-I	Выборка стали, кг арматурные изделия 5781-81 А-III	Выборка стали, кг арматурные изделия ИТОГО	Выборка стали, кг закладные детали 103-76 δ=8	Выборка стали, кг закладные детали 103-76 δ=10	Выборка стали, кг закладные детали 5781-81 ф10 А-II	Выборка стали, кг закладные детали 5781-81 ф14 А-II	Расход комплектующих деталей, шт. вып. 2-1.1 А.7Н1 ПК-60.12	Вып. 2-1.1 А.22-1 СМ-1	Вып. 2-1.1 А.22-1 СМ-5	Вып. 2-1.1 А.22-5 СМ-11	Серия 1.031 КА-2 вып. 1 МС5-2	Серия 1.031 КА-2 вып. 1 МС5-3	Деревянные пробки К-60 шт / объем м³	1.131 КА-1 вып. 6-1.2 СП7-16
НРI-60.12.35	5980	350	1260	7.53	7.06	2.43	1.97	-	0.46	3.04	89,16	3,58	—	22,16	—	10,15	27,89	25,38	63,42	2,30	14,64	4,32	4,48	1	1	1	2	2	4	14 / 0.014	4

РЕДАКЦИЯ 1981г

КП	ПАНЕЛИ НЕНЕСУЩИЕ ПОЛОСОВОЙ РАЗРЕЗКИ, АРМИРОВАННЫЕ КАРКАСАМИ ДЛЯ ЗДАНИЙ ВЫСОТОЙ ДО 40 М		серия 1.232 КА-2
1981	НРI-60.12.35	ОПАЛУБКА И АРМИРОВАНИЕ	выпуск 1-1.1 / лист 7нс

ЛЕНИНГРАДПРОЕКТ

Согласовано: Пеньева, Кремнева, Чепецкая, Кремнева, Чепецкая

Внесены изм. по ГОСТ 10.82 Н.Контр. Руководитель Кравцов

Гл. инж. проекта Руководитель Разработал Рассчитал Исполнил Печерский Бунич

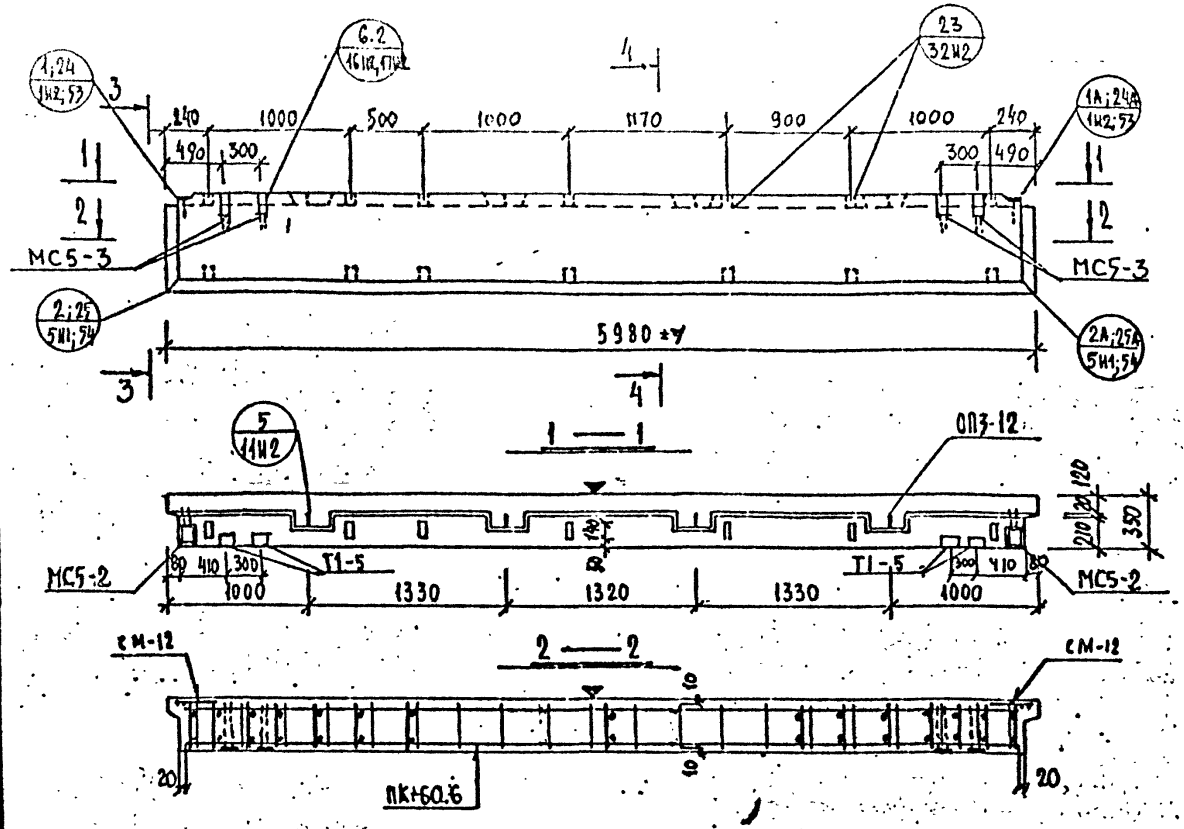

Общие указания по изготовлению даны в пояснительной записке.
Детали см. в выпуске 0-1.1

ХАРАКТЕРИСТИКА ИЗДЕЛИЯ

ВЗАМЕН ЛИСТА 8

Марка	Размеры, мм l	B	h	Площадь, м² изделия	лицовочного слоя	Объем, м³ изделия	конструктивного бетона м 50 γ=0,90 т/м³	к γ=	цем. р-ра м 100 γ=2,0 т/м³	Масса, т	Расход стали, кг всего	в т.ч. на закладные детали: металлизованные простые	для самонесущей	без металлизации простые	для самонесущей
НР1-60.6.35	5980	350	660	3.94	3.47	1.19	0.89		0.30	1.60	80,92	10,46	—	22,46	—

Марка	Выборка стали, кг: арматурные изделия 6727-80 Вр-I	5781-81 А-I	А-III	Итого	закладные детали 103-76 Ст3	Ст10	5781-81 ф10 А-II	ф14 А-II
НР1-60.6.35	7,87	12,09	28,24	48,20	2,30	18,16	4,32	7,84

Марка	Расход комплектующих деталей, шт.: вып. 2-1.1 А.8М1	А.224	А.225	1.031КА-1 вып.2-1	Серия 1.031КА-2 в.1	Деревянные пробки к-во шт.	объем м³	1.131КА-1 вып. 6-1.2
	ПК-60.6	СМ-1	СМ-5	СМ-12	Т1-7	МС5-2	МС5-3	СП7-12
НР1-60.6.35	1	1	1	2	4	2	4	14 / 0,014	4

РЕДАКЦИЯ 1981г

КЛ	ПАНЕЛИ НЕНЕСУЩИЕ ПОЛОСОВОЙ РАЗРЕЗКИ, АРМИРОВАННЫЕ КАРКАСАМИ ДЛЯ ЗДАНИЙ ВЫСОТОЙ ДО 40М		Серия 1.232 КА-2
1981	НР1-60.6.35	ОПАЛУБКА И АРМИРОВАНИЕ	выпуск 1-1.1 / лист 8нг

ЛЕНИНИПРОЕКТ ОКУ

Согласовано: Проверил Моорэлектропроект; Гл. инж. проекта Пенкина; Рук. гр. Кремнева; Разработал Снегодская; Рассчитал Кремнева; Исполнил Снегодская; Н.м. ОКУ Печерский; Гл. спец. ОКУ Бычин

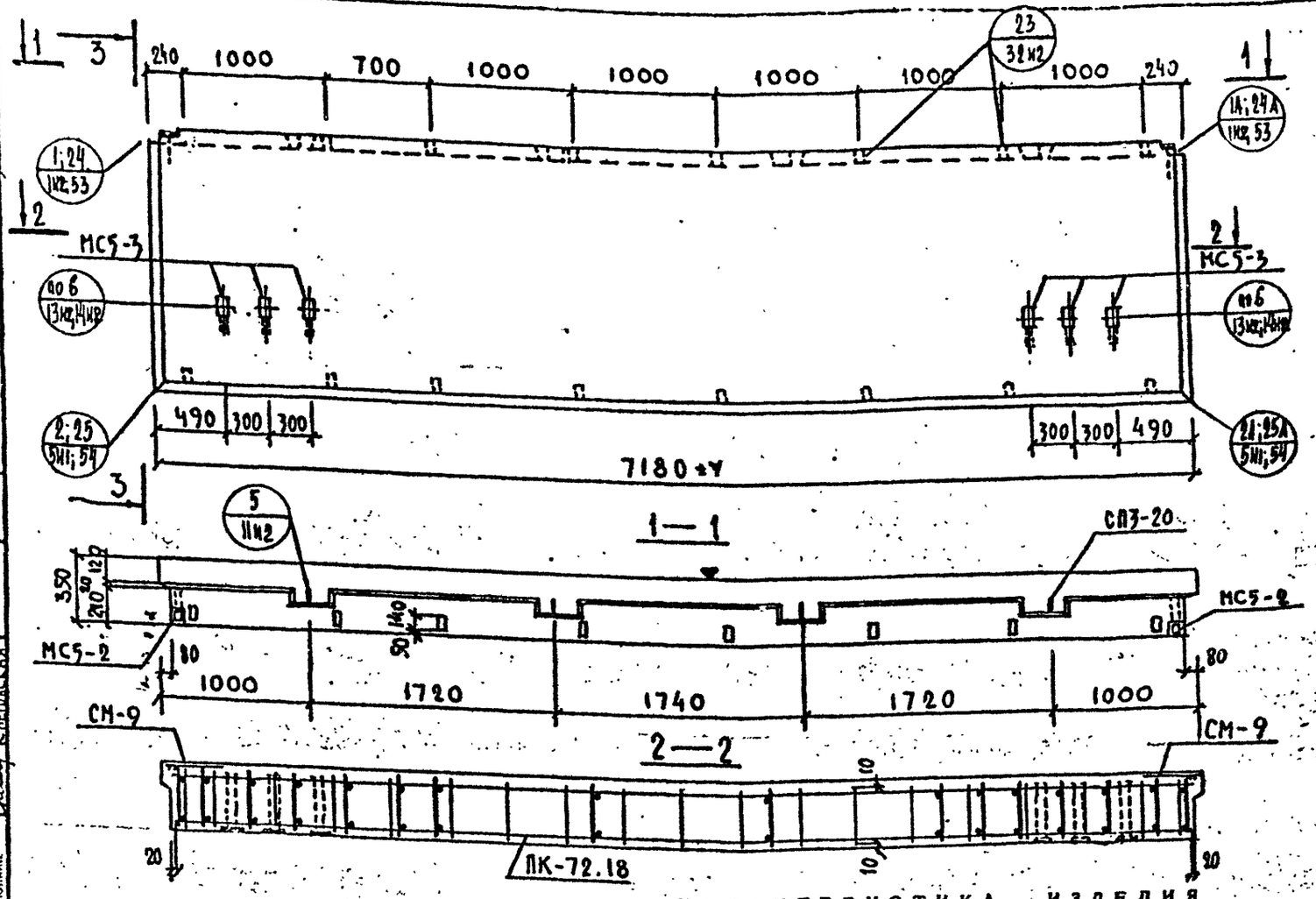

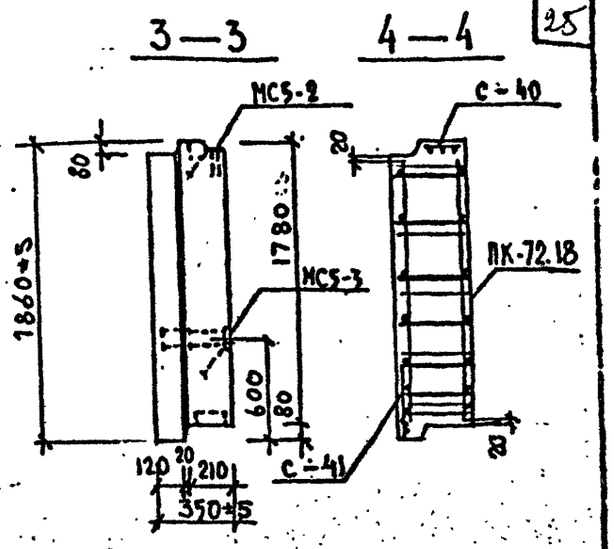

Общие указания по изготовлению даны в пояснительной записке
Детали см. в выпуске 0-1.1

ВЗАМЕН ЛИСТА 9

ХАРАКТЕРИСТИКА ИЗДЕЛИЯ

Марка	Размеры, мм l	в	h	Площадь, м² изделия	облицовочного слоя	Объем, м³ изделия	бетона М 50 γ=2400 кг/м³	керамзитобетона М 35 γ=1800 кг/м³	цем. р-ра М 100 γ=2,0 кг/м³	Масса, т	Расход стали, кг всего	в т.ч. на закладные детали: металлизированные: общие стыки	для самонапряжения	без металлизации: простые	для самонапряжения
НР1-72.18.35	7180	350	1860	13.34	12.78	4.41	3.68	–	0.73	5.39	142.29	3.58	–	33.24	–

Марка	Выборка стали, кг: арматурные изделия Вр-I	А-I	А-III	Итого	закладные детали 103-76		5781-81		Расход комплектующих деталей, шт. вып. 2-1.1			серия 1.031.КА-2 вып.1		Деревянные пробки	1.131.КА-1 вып. 6-1.2
					δ=8	δ=10	ф10 А-II	ф14 А-II	А.9И1 ПК-72.18	СМ-9	С-40	С-41	МС5-2	МС5-3	СП3-20
НР1-72.18.35	13.69	53.14	38.64	105.47	2.30	21.96	5.84	6.72	1	2	1	1	2	6	4

К-во шт / объем м³: 16 / 0.016

РЕДАКЦИЯ 1981г

КЛ	ПАНЕЛИ НЕНЕСУЩИЕ ПОЛОСОВОЙ РАЗРЕЗКИ, АРМИРОВАННЫЕ КАРКАСАМИ ДЛЯ ЗДАНИЙ ВЫСОТОЙ ДО 40 м.		серия 1.232 КА-2
1981	НР1-72.18.35	ОПАЛУБКА И АРМИРОВАНИЕ	выпуск 1-1.1 / лист 9

ЛЕННИПРОЕКТ

Гл. инж. проекта Пеньковский; Рук. гр. Кремнева; Разработал Чиодская; Рассчитал Кремнева; Исполнил Смедская

Гл. инж. ОКУ Печевский; Гл. арх. ОКУ Бунчук

Согласовано: Проверил Кремнева; Нормоконтролер –; Внесены изменения: Дата, Рег. №, Подпись, Фамилия; 10.82 Ж.Д. Рыж. тр. Кац

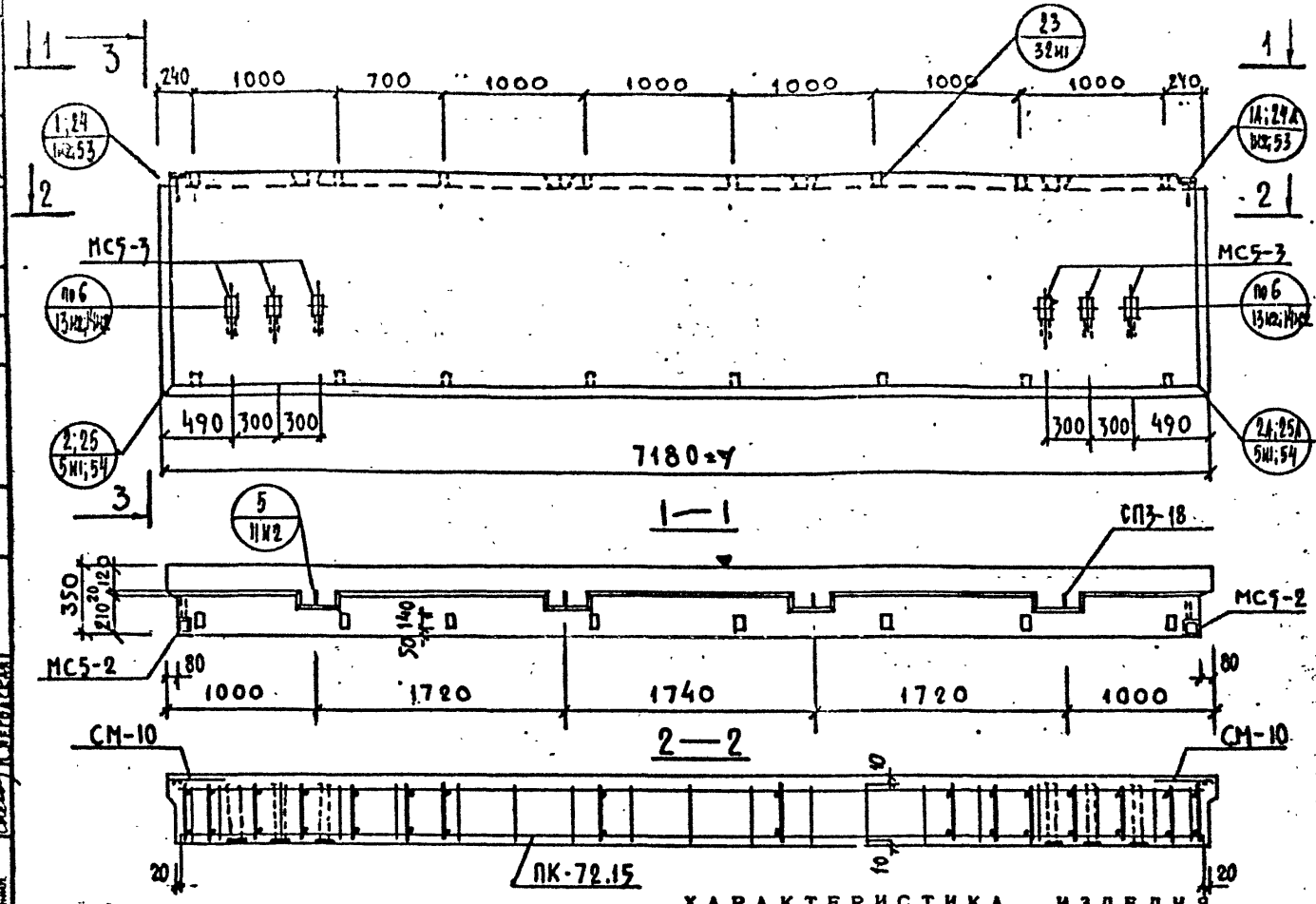

ХАРАКТЕРИСТИКА ИЗДЕЛИЯ

Взамен листа 10

Марка	Размеры, мм l	b	h	Площадь, м² изделия	лицевого слоя	Объем, м³ изделия	керамзитобетона м 50 γ=0,90 т/м³	м γ= т/м³	цем. р-ра м 100 γ=2,0 т/м³	Масса, т	Расход стали, кг всего	в т.ч. на закладные детали: металлизованные простые	для самомонтажа	без металлизации простые	для самомонтажа	Выборка стали, кг: арматурные изделия Вр-I	А-I	А-III	Итого	закладные детали 103-76 Ст.3	Ст.10	5781-81 ф10 А-II	ф14 А-II
НР1-72.15.35	7180	350	1560	11.19	10.63	3.63	3.03		0.64	4.52	123.52	3.58	—	33.24	—	12.88	40.70	33.12	86.70	2.30	21.96	5.84	6.72

Марка	Расход комплектующих деталей, шт. 6.2-1.1 А.10.141 ПК-72-15	А.225 СМ-10	А.170-1 С-40	С-41	Серия 1.031 КА-2 вып.1 МС5-2	МС5-3	Деревянные пробки К-80 шт / объем м³	1.131.КА-1 вып. 6-1.2 СП3-18
НР1-72.15.35	1	2	1	1	2	6	16 / 0.016	4

Редакция 1981г

КП	Панели несущие полосовой разрезки, армированные каркасами для зданий высотой до 40 м.		Серия 1.232 КА-2
1981	НР1-72.15.35	Опалубка и армирование	Выпуск 1-1.1 / Лист 10 м1

ЛЕННИПРОЕКТ ОКУ

Гл. инж. проекта Кремнева; Рук. гр. Кремнева; Разработал Снегольская; Рассчитал Снегольская; Исполнил Снегольская; Проверил Демкова; Нормоконтролер Кремнева; Гл. спец. Печерский; Гл. инж. ОКУ Бынич; Нач. ОКУ Кремнева; Рук. гр. Кремнева; Согласовано; Внесены изменения; Дата 10.82; Инв. № 1; Рук. гр. Кремнева

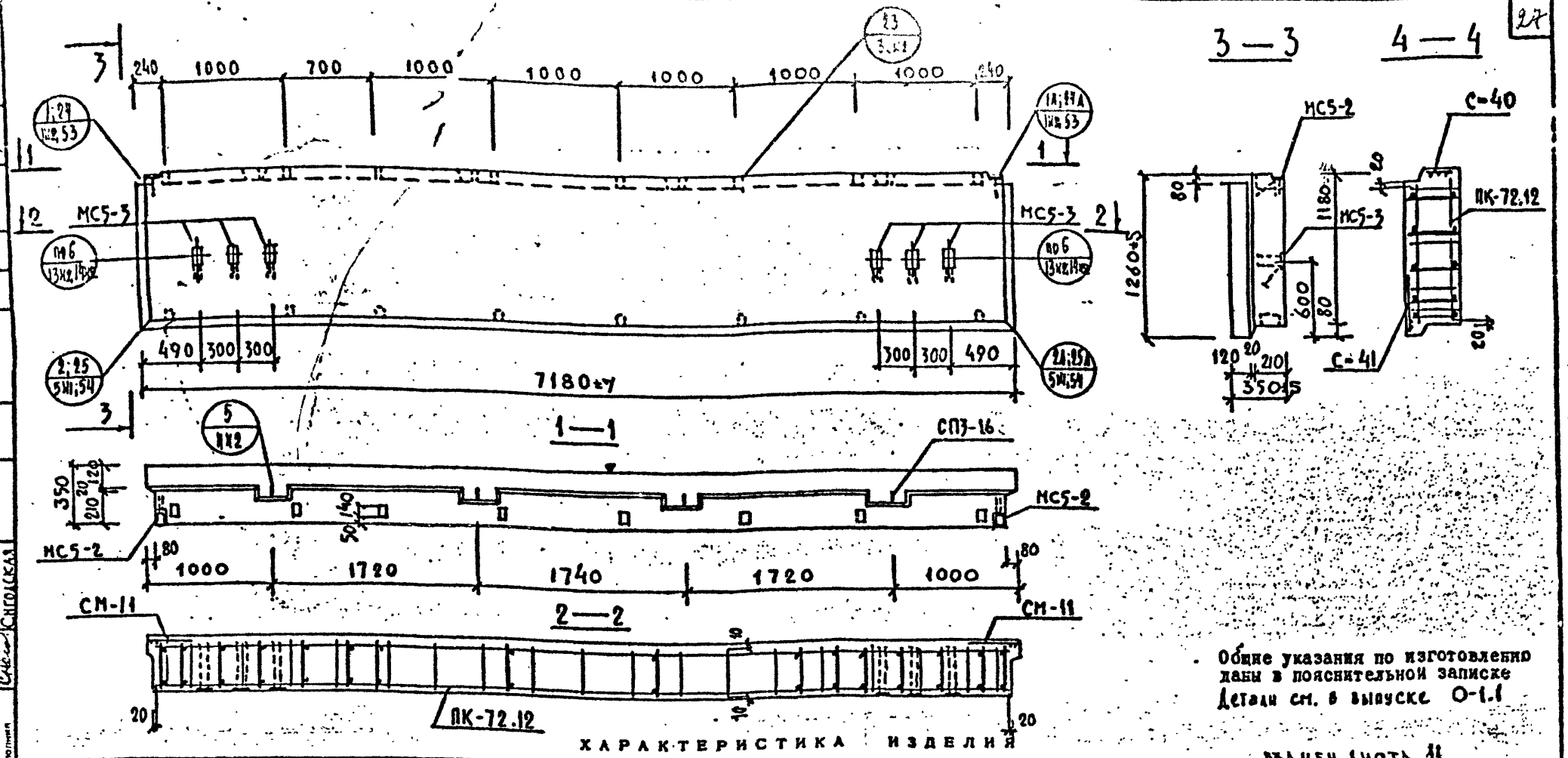

ХАРАКТЕРИСТИКА ИЗДЕЛИЯ

взамен листа 11

Марка	Размеры, мм l	B	h	Площадь, м² изделия	облицовочного слоя	Объем, м³ изделия	керамзитобетона м 50 γ=890 кг/м³	м γ=	цем. р-ра м 100 γ=2.0 т/м³	Масса, т	Расход стали, кг всего	в т.ч. на закладные детали: металлизированные простые	для самонесгаемых	без металлизации простые	для самонесгаемых	Выборка стали, кг арматурные изделия 6727-80	5781-85			закладные детали 103-76		5781-81		Расход комплектующих деталей, шт. вып. 2-1.1 А.НИ1	А.225	А.170-1		серия 1.031 КА-2 вып.1		Деревянные пробки К-80 шт / объем м³	1.131 вып. 6-1.2
																Вр-I	А-I	А-III	Итого	∫=8	∫=10	ф10 А-II	ф14 А-II	ПК-72-12	СМ-11	С-40	С-41	МС5-2	МС5-3		СП7-16
НР1-72.12.35	7180	350	1260	9.03	8.47	2.93	2.38	—	0.55	3.66	109.61	3.58	—	33.24	—	11.53	33.50	30.70	72.75	3.30	21.96	5.84	6.72	1	2	1	1	2	6	16 / 0.016	4

Редакция 1981г

КЛ	ПАНЕЛИ НЕНЕСУЩИЕ ПОЛОСОВОЙ РАЗРЕЗКИ, АРМИРОВАННЫЕ КАРКАСАМИ ДЛЯ ЗДАНИЙ ВЫСОТОЙ ДО 40 М		серия 1.232 КА-2
1981	НР1-72.12.35	ОПАЛУБКА И АРМИРОВАНИЕ	выпуск 1-1.1 лист 11

ЛЕННИПРОЕКТ

Главный инженер проекта Пенькова; Гл. инж. пр. Кремнева; Разработал Снегирская; Рассмотрел Кремнева; Исполнил Снегирская; Гл. инж. пр. Пенский; Гл. инж. пр. Бунич

Согласовано: Проверил Кремнева; Нормоконтролер Ж; Внесены изменения: Дата, № изменения, Подпись, Расчет, Рисунок, Ж

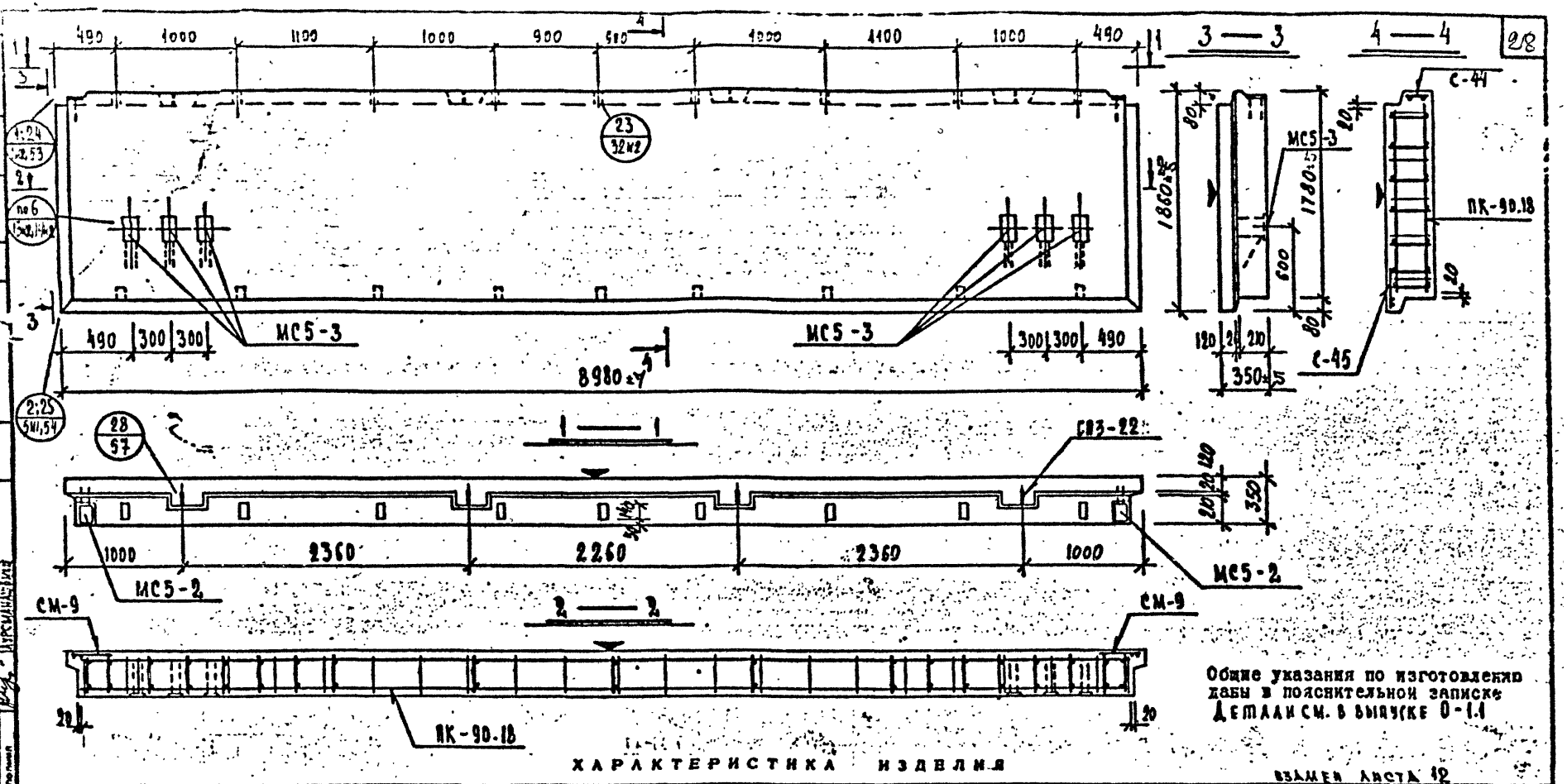

ХАРАКТЕРИСТИКА ИЗДЕЛИЯ

Взамен листа 12

Марка	Размеры, мм l	Размеры, мм b	Размеры, мм h	Площадь, м² изделия	Площадь, м² облицовочного слоя	Объем, м³ изделия	Объем, м³ керамзитобетона γ=50	Объем, м³ керамзитобетона γ=0,80 т/м³	Объем, м³ керамзитобетона γ=1 т/м³	Объем, м³ цем. р-ра γ=100 т/м³	Масса, т	Расход стали, кг всего	Расход стали, кг в т.ч. на закладные детали: металлизированные простые	металлизированные для самонапряжения	без металлизации простые	без металлизации для самонапряжения	Выборка стали, кг: арматурные изделия 6Вр-I	4I	4II	итого	закладные детали 103-76	8-8	8-10	5781-85 ф10АII	ф14АII
НР1-90.18.35	8980	350	1860	11,69	15,98	5,54	4,62	-	0,91	0,80	217,86	3,58	—	33,24	—	11,32	84,31	35,9	181,03		2,30	21,96	5,84	6,72

Марка	Расход комплектующих деталей, шт. Выпуск 2-1.1: л.12м1	л.225	л.170-1	серия 1.031КА-2 вып.1: ПК-90.18	СМ-9	С-44	С-45	1.131КА-1 вып.6-1.2: МС5-2	МС5-3	СВ3-22	Деревянные пробки: С-30 шт. / м³ объем
НР1-90.18.35	1	2	1	1	2	1	1	2	6	4	14

Редакция 1981

КЛ	Панели ненесущие полосовой разрезки, армированные каркасами для зданий высотой до 40 м		Серия 1.232КА-2
1981	НР1-90.18.35	Опалубка и армирование	Выпуск 1-1.1 Лист 12

ЛЕННИИПРОЕКТ ОКУ

Согласовано

Проверил Нормоконтролер Внесены изменения Дата 10.82

Гл. инж. проекта Пенькова; Рук. гр. Кремнева; Разработал Кремнева; Рассчитал Кремнева; Исполнил Кремнева

Гл. инж. ОКУ Чернецкий; Гл. спец. ОКУ Бурич

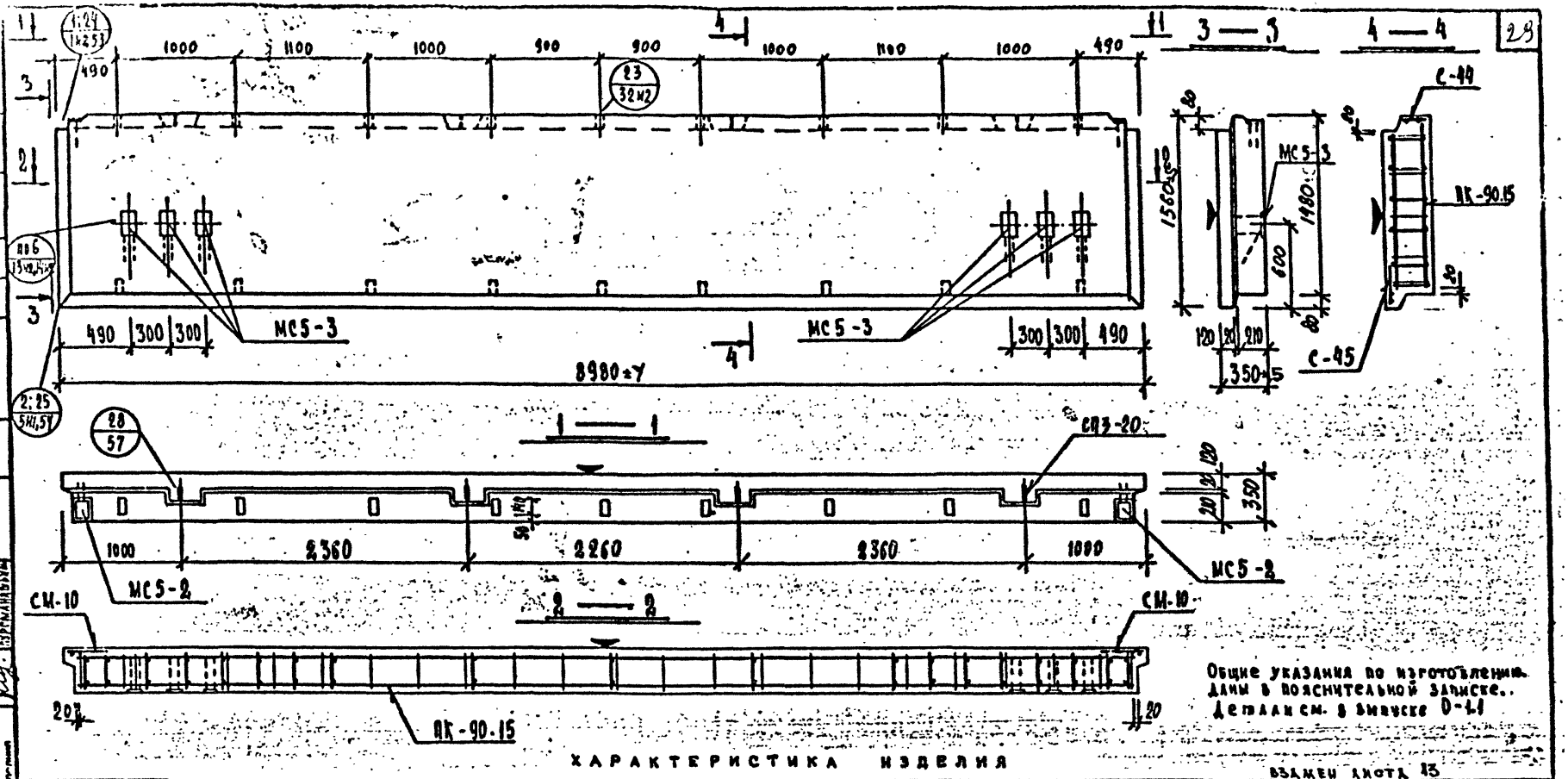

ХАРАКТЕРИСТИКА ИЗДЕЛИЯ

ВЗАМЕН ЛИСТА 13

Марка	Размеры, мм l	в	h	Площадь, м² изделия	облицовочного слоя	Объем, м³ изделия	керамзитобетона м 50 γ=0,90 т/м³	керамзитобетона γ= т/м³	цементного р-ра м 100 γ=2,0 т/м³	Масса, т	Расход стали, кг всего	в т.ч. на закладные детали: металлизированные: прокатные	металлизированные: для самонесущих	без металлизации: прокатные	без металлизации: для самонесущих	Выборка стали, кг: арматурные изделия 6727-80 Вр-I	5781-86 А-I	5781-82 А-III	5781-82 Ат-IV	закладные детали 103-76		5781-82		Расход комплектующих деталей, шт.: Вып. 2-1.1 А.13 М1	А.225	А.170-1		Серия 1.031.КА-2 Вып. 1		1.131.КА-1 Вып. 6-1.2	Адресные отобки К-10 шт. / м3 объем.
																								ПК-90.15	СМ-10	С-44	С-45	МС5-2	МС5-3	СП3-20		18
НР1-90.15.35	8980	350	1560	14,0	13,25	4,60	3,81	—	0,79	5,69	190,33	3,58	—	33,24	—	11,08	67,87	74,56	153,51		3,30	21,96	5,84	6,72	1	2	1	1	2	6	4	

Редакция 1981г.

КЛ	ПАНЕЛИ НЕНЕСУЩИЕ ПОЛОСОВОЙ РАЗРЕЗКИ, АРМИРОВАННЫЕ КАРКАСАМИ ДЛЯ ЗДАНИЙ ВЫСОТОЙ ДО 40 М		серия 1.232КА-2
1981	НР1-90.15.35	ОПАЛУБКА И АРМИРОВАНИЕ	выпуск 1-1.1 / лист 13

ЛЕНИНИПРОЕКТ ОКУ

Согласовано: Пенкина, Кремнев

Главный инж. проекта Пенкина; Рук. гр. Кремнев; Разработал Нечаевский; Рассчитал Бунин; Нормоконтролер Кремнев; Проверил Кремнев; Гл. инж. пр. ОКУ; Рук. отд. ОКУ; Гл. спец. ОКУ

Внесены изменения по акту 10.82 ПК

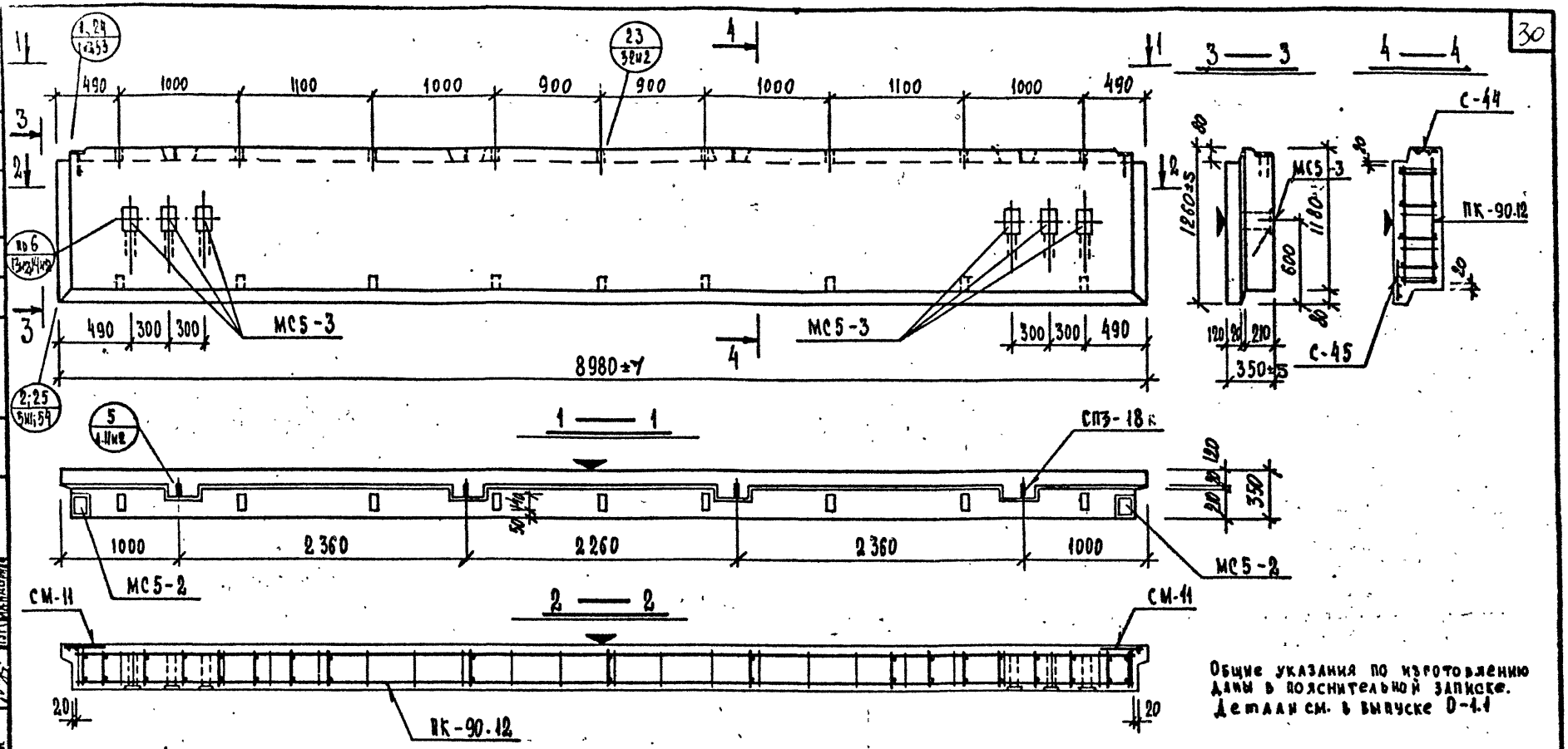

Общие указания по изготовлению даны в пояснительной записке.
Детали см. в выпуске 0-4.1

ХАРАКТЕРИСТИКА ИЗДЕЛИЯ

ВЗАМЕН ЛИСТА 14

Марка	Размеры, мм			Площадь, м²		Объем, м³				Масса, т	Расход стали, кг					Выборка стали, кг								Расход комплектующих деталей, шт.									
												в т.ч. на закладные детали				арматурные изделия				закладные детали				Выпуск 2-1.1				серия 1.031 КЛ-2 вып. 1		1.131 КД-1 вып. 6-1.2	Деревянные пробки
												металлизованные		без металлизации																			
	ℓ	в	h	изделия	облицовочного слоя	изделия	керамзитобетона γ=0.8 т/м³	керамзитобетона γ=1 т/м³	цем. раств. γ=2.0 т/м³		всего	простые	для самонапряжения	простые	для самонапряжения	Вр-I	А-I	А-III	итого	8=8	8=10	ф10АII	ф14АII	ПК-90.12	СМ-11	С-44	С-45	МС5-2	МС5-3	СП3-18	К-90 шт. / м³ объем
НР1-90.12.35	8980	350	1260	11.30	10.60	3.67	2.99	—	0.68	4.80	158.35	3.58	—	53.24	—	10.33	52.2	58.96	121.49	2.30	21.96	5.84	6.72	1	2	1	1	2	6	4	18 / 4.018

Редакция 1981г.

КЛ	ПАНЕЛИ НЕНЕСУЩИЕ ПОЛОСОВОЙ РАЗРЕЗКИ, АРМИРОВАННЫЕ КАРКАСАМИ ДЛЯ ЗДАНИЙ ВЫСОТОЙ ДО 40 М	серия 1.232 КЛ-2	
1981	НР1-90.12.35 ОПАЛУБКА И АРМИРОВАНИЕ	выпуск 1-1.1	лист 14

ЛЕННИПРОЕКТ

ОКУ

Согласовано

Внесены изменения

Проверил — Кремнева; Нормоконтролёр — Кремнева; Гл. инженер проекта — Кремнева; Рук. гр. — Кремнева; Разработал — Куприянова; Рассчитал — Кремнева; Исполнил — Куприянова; Нач. ОКУ — Печерский; Гл. инж. ОКУ — Бунич

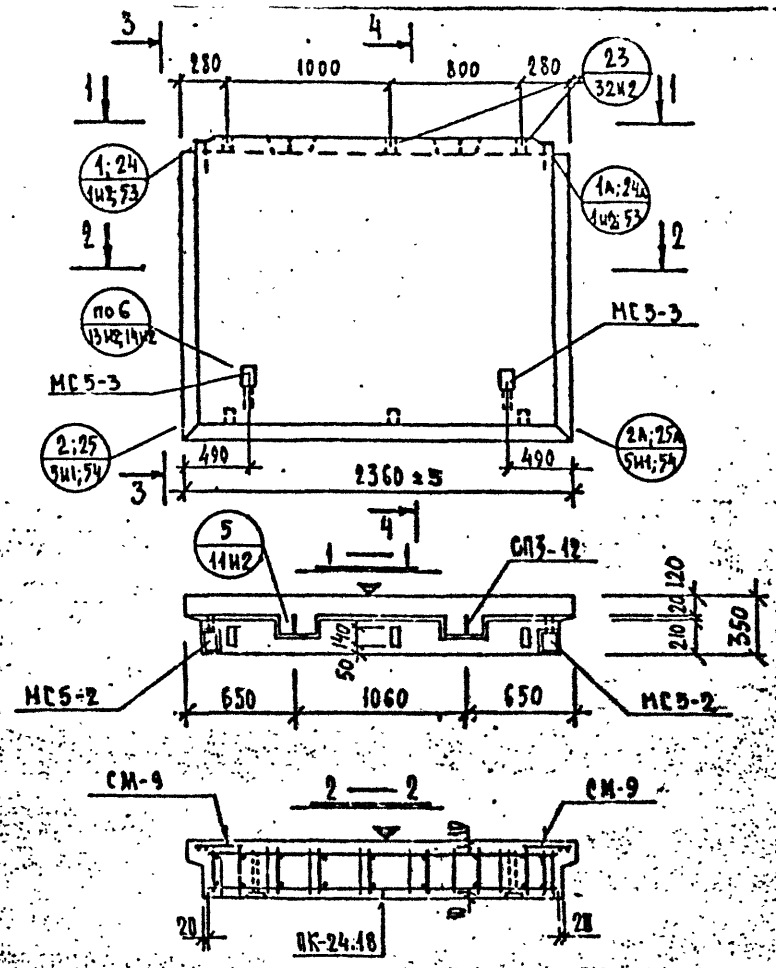

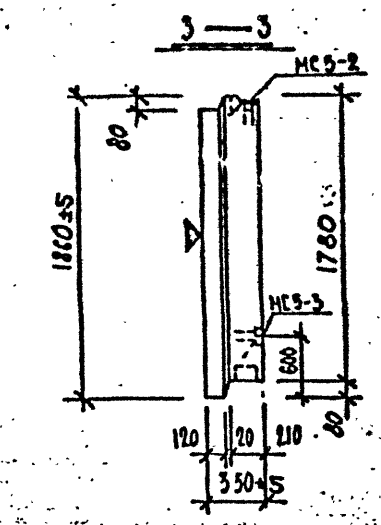

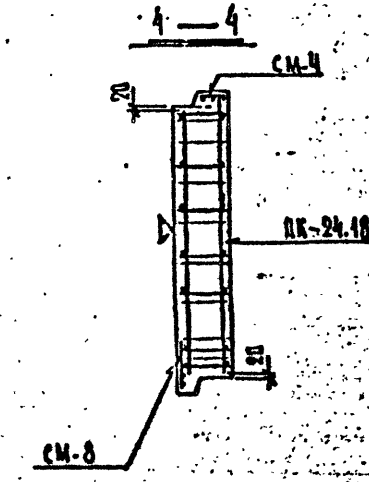

Общие указания по изготовлению даны в пояснительной записке. Детали см. в выпуске 0-1.1

ХАРАКТЕРИСТИКА ИЗДЕЛИЯ

ВЗАМЕН ЛИСТА 15

Марка	Размеры, мм			Площадь, м²		Объем, м³				Масса, т	Расход стали, кг				Выборка стали, кг								Расход комплектующих деталей, шт.								
							керамзитобетона		бетона			в т.ч. на закладные детали			арматурные изделия				закладные детали				Вып. 2-1.1				Серия 1.031КА-2 вып. 1		Деревянные пробки	1.131КА-1 вып. 6-1.2
															6727-80	5781-81			103-76		5781-81		А.15И4	А.221		А.225				
	ℓ	в	h	изделия	облицовочного слоя	изделия	γ=0,9 т/м³	γ= т/м³	γ=2,0 т/м³		всего	прокатные	металлизованные	прокатные	Вр-I	А-I	А-II	итого	δ=8	δ=10	⌀10 А-II	⌀14 А-II	ПК-24.18	СМ-4	СМ-8	СМ-9	МС5-2	МС5-3	К-во шт / объем м³	СП3-12
НР1-24.18.35	2360	350	1860	4,33	4,20	1,41	1,13	–	0,28	4,76	40,60	3,58	–	11,88	9,71	15,27	0,96	27,94	2,30	7,32	2,80	2,24	1	1	1	2	2	2	6 / 0,006	2

Редакция 1981г.

КП	ПАНЕЛИ НЕНЕСУЩИЕ ПОЛОСОВОЙ РАЗРЕЗКИ, АРМИРОВАННЫЕ КАРКАСАМИ ДЛЯ ЗДАНИЙ ВЫСОТОЙ ДО 40 М		серия 1.232 КА-2
1981	НР1—24.18.35	ОПАЛУБКА И АРМИРОВАНИЕ	выпуск 1-1.1 / лист 15

ЛЕНИНГРАДПРОЕКТ

ОКУ

Гл. инж. проекта Рук. гр. Разработал Рассчитал Исполнил

Согласовано: Пенкова, Кремнева, Рудина, Кремнева, Рудина

Утверждено: Печерский, Бунич

Внесены изменения: Дата 10.82, Рук. гр.

Согласовано: Протопопов, Нормоконтролер

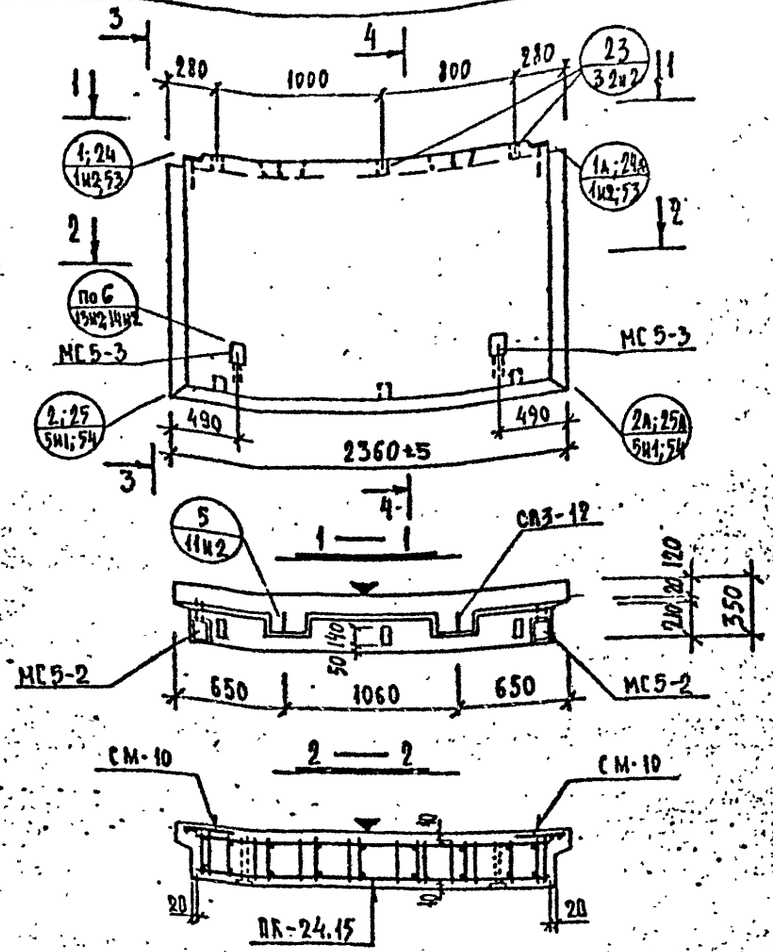

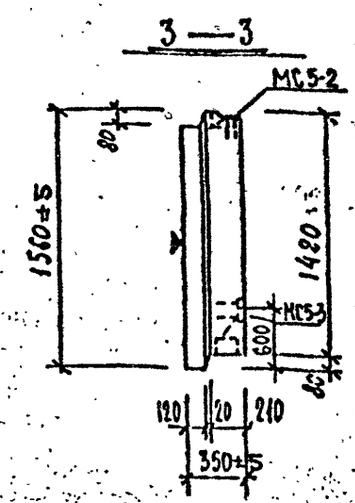

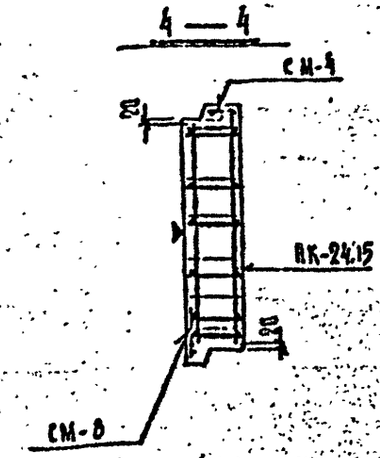

Общие указания по изготовлению даны в пояснительной записке
Детали см. в выпуске 0-1.1

ХАРАКТЕРИСТИКА ИЗДЕЛИЯ

ВЗАМЕН ЛИСТА 16

Марка	Размеры, мм l	Размеры, мм b	Размеры, мм h	Площадь м² изделия	Площадь м² облицовочного слоя	Объем, м³ изделия	Объем, м³ керамзитобетона м 50 γ=0.9 т/м³	Объем, м³ керамзитобетона м γ= т/м³	Объем, м³ цем. р-ра м 100 γ=2.0 т/м³	Масса, т	Расход стали, кг всего	в т.ч. на закладные детали металлизированные простые	в т.ч. на закладные детали металлизированные для самонесущей	в т.ч. на закладные детали без металлизации простые	в т.ч. на закладные детали без металлизации для самонесущей	Выборка стали, кг арматурные изделия ГОСТ 6727-80П Вр-I	5781-82 АI	5781-82 АIII	Итого	Закладные детали 103-76	δ=8	δ=10	5781-82 ф10 А-II	ф14 А-II	Расход комплектующих деталей, шт. вып. 2-1.1 А.16н1 ПК-24.15	А.221 СМ-4	А.221 СМ-8	А.225 СМ-10	Серия 1.031 КЛ-2 вып. 1 МС5-2	МС5-3	Дерев. пробки К-80 шт. / объем м³	Серия 1.131 КЛ-вып. 6-1.2 СВ3-12
НР1-24.15.35	2360	350	1560	3.67	3.49	1.17	0.93	—	0.24	1.47	32.78	3.58	—	11.08	—	8.66	8.70	0.96	18.32		2.30	7.32	2.80	2.24	1	1	1	2	2	2	6 / 0.006	2

Редакция 1981

КП	ПАНЕЛИ НЕНЕСУЩИЕ ПОЛОСОВОЙ РАЗРЕЗКИ АРМИРОВАННЫЕ КАРКАСАМИ ДЛЯ ЗДАНИЙ ВЫСОТОЙ ДО 40 м		серия 1.232 КЛ-2
1981	НР1—24.15.35 ОПАЛУБКА И АРМИРОВАНИЕ	выпуск 1-1.1	лист 16

ЛЕННИПРОЕКТ

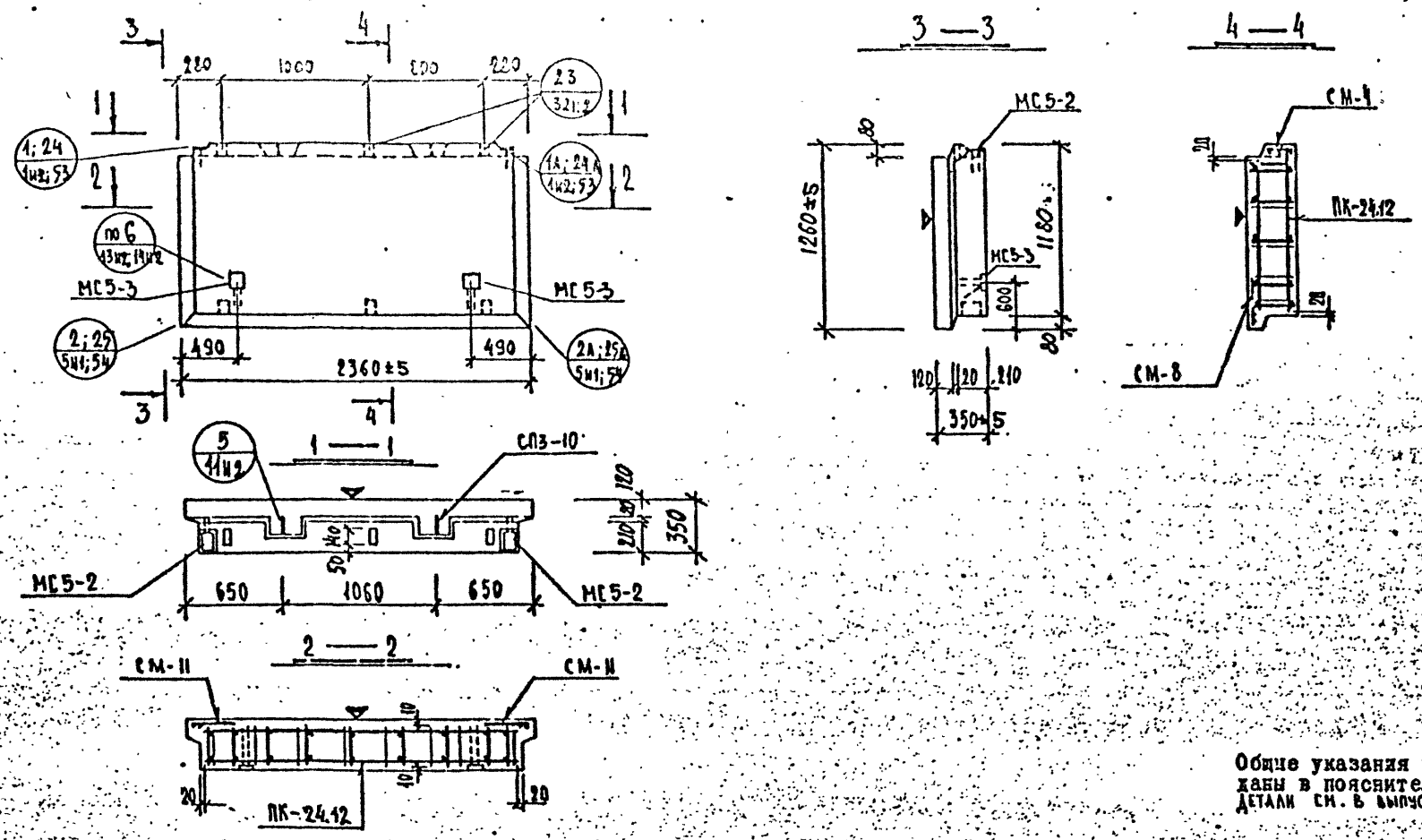

Общие указания по изготовлению даны в пояснительной записке
Детали см. в выпуске 0-1.1

ХАРАКТЕРИСТИКА ИЗДЕЛИЯ

ВЗАМЕН ЛИСТА 17

Марка	Размеры, мм l	b	h	Площадь, м² изделия	облицовочного слоя	Объем, м³ изделия	бетона γ=0.9 т/м³	γ= т/м³	цементного γ=2.0 т/м³	Масса, т	Расход стали, кг всего	в т.ч. на закладные детали металлизованные простые	для сомоникания	без металлизации простые	для сомоникания	Выборка стали, кг арматурные изделия Вр-I	А-I	А-III	итого	закладные детали	∅8	∅10 А-II	∅14 А-II
НР1-24.12.35	2360	350	1260	2.96	2.78	0.94	0.73	—	0.20	1.18	29.31	3.58	—	11.08	—	7.40	6.29	0.96	14.65		2.30	7.32	2.80	2.24

Марка	Расход комплектующих деталей, шт. вып. 2-1.1 АТ7м1 ПК-24.12	А.221 СМ-4	СМ-8	СМ-11	А.225	Серия 1.031 КА-2 вып.1 МС5-2	МС5-3	Деревянные пробки к-во шт. / объем м³	1.131 кр-м вып. 6-1.2 СП3-10
НР1-24.12.35	1	1	1	2		2	2	6 / 0,006	2

Редакция 1981

КП	ПАНЕЛИ НЕНЕСУЩИЕ ПОЛОСОВОЙ РАЗРЕЗКИ, АРМИРОВАННЫЕ КАРКАСАМИ ДЛЯ ЗДАНИЙ ВЫСОТОЙ ДО 40м		Серия 1.232 КА-2
1981	НР1—24.12.35 ОПАЛУБКА И АРМИРОВАНИЕ	Выпуск 1-1.1	Лист 17м

ЛЕННИПРОЕКТ

Гл. инж. проекта Рук. гр. Ковалева
Проверил Норм-контролер Кравченко
Разработал Рисовал Исполнил Дьяина Кремнева Ажажа
Нач. ОКУ Гл. инж. ОКУ Печерский Бунич

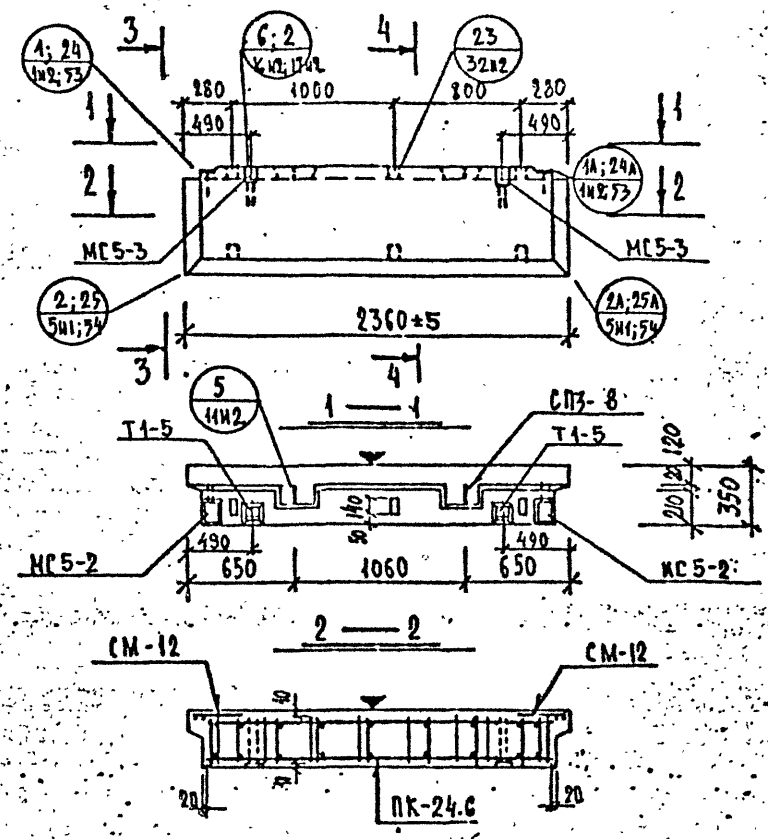

Общие указания по изготовлению даны в пояснительной записке
Детали см. в выпуске 0-1.1.

ХАРАКТЕРИСТИКА ИЗДЕЛИЯ

ВЗАМЕН ЛИСТА 18

Марка	Размеры, мм l	Размеры, мм b	Размеры, мм h	Площадь, м² изделия	Площадь, м² облицовочного слоя	Объем, м³ изделия	Объем, м³ конструктивного бетона м 30 γ=0,9 т/м³	Объем, м³ конструктивного бетона м 100 γ=2,0 т/м³	Объем, м³ доп. р-ра м 100 γ=2,0 т/м³	Масса, т	Расход стали, кг всего	Расход стали, кг в т.ч. на закладные детали: металлизованные простые	Расход стали, кг в т.ч. на закладные детали: металлизованные для самонапряжения	Расход стали, кг в т.ч. на закладные детали: безметализационные простые	Расход стали, кг в т.ч. на закладные детали: безметализационные для самонапряжения	Выборка стали, кг: арматурные изделия 6727-80 Вр-I	Арматурные изделия 5781-81 А-I	Арматурные изделия 5781-81 А-III	Арматурные изделия ИТОГО	Закладные детали 103-76 ...	Закладные детали 103-76 δ=8	Закладные детали 103-76 δ=10	Закладные детали 5781-81 ф10 А-II	Закладные детали 5781-81 ф14 А-II	Расход комплектующих деталей, шт. Вып. 2-1.1 А.18ИН ПК-24.6	Вып. 2-1.1 А.221 СМ-4	Вып. 2-1.1 А.221 СМ-8	Вып. 2-1.1 А.225 СМ-12	1.031 КА-2 вып. 1 МС5-2	1.031 КА-2 вып. 1 МС5-3	1.031 КА-1 в.2-1 Т1-5	Деревянные пробки К-80 шт. / объем м³	1.131-1 вып. 6-1.2 СП3-8
НР1-24.6.35	2360	350	660	1,55	1,37	0,46	0,33	–	0,13	0,63	27,60	3,58	–	14,32	–	3,62	3,00	2,88	9,50		2,30	9,08	2,80	3,92	1	1	1	2	2	2	2	6 / 0,005	2

Редакция 1981г

КП	ПАНЕЛИ НЕНЕСУЩИЕ ПОЛОСОВОЙ РАЗРЕЗКИ, АРМИРОВАННЫЕ КАРКАСАМИ ДЛЯ ЗДАНИЙ ВЫСОТОЙ ДО 40 м.	СЕРИЯ 1.232 КА-2	
1981	НР1-24.6.35 ОПАЛУБКА И АРМИРОВАНИЕ	ВЫПУСК 1-1.1	ЛИСТ 18м

ЛЕННИИПРОЕКТ ОКУ

Гл. инж. проекта Петрова; Рук. гр. Кренцева; Разработал Аулина; Рассчитал Кренцева; Исполнил Аулина; Нач. ОКУ Чесеский; Гл. констр. СКУ Бунич

Согласовано

Внесены изменения по акту Госстроя Рег. № ... Проверил Ю.В. Рук. гр. Кренцева; Н. контроль Аулина; Гл. инж. Кренцева; Гл. инж. проекта Петрова

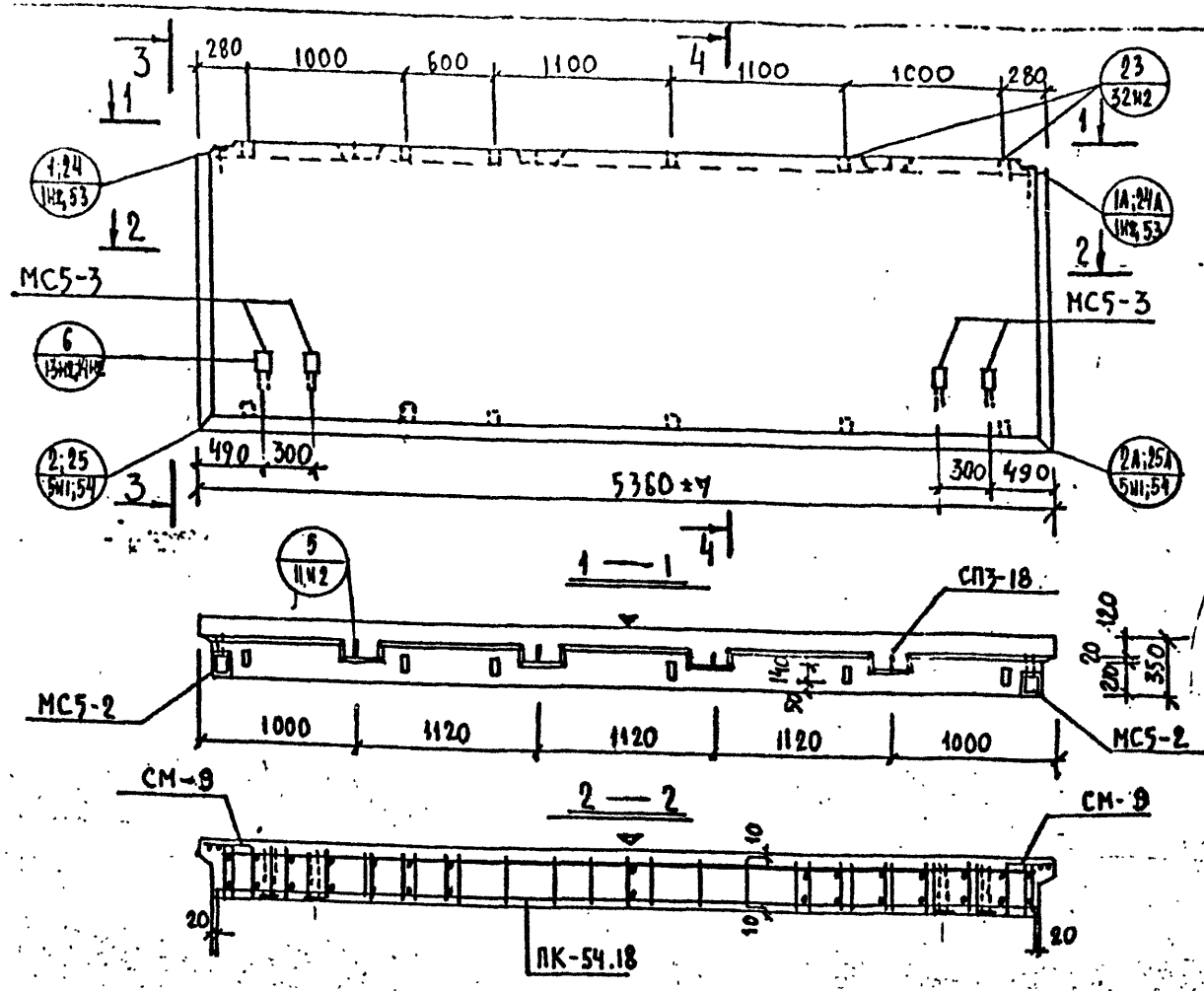

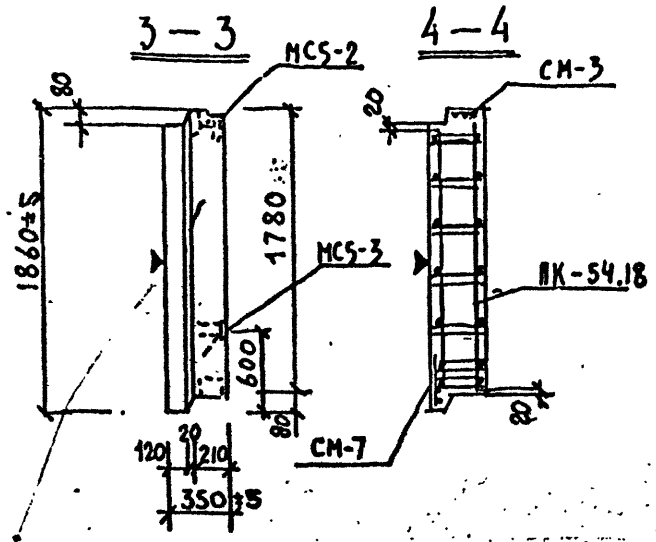

Общие указания по изготовлению даны в пояснительной записке
Детали см. в выпуске 0-1.1

ХАРАКТЕРИСТИКА ИЗДЕЛИЯ

ВЗАМЕН ЛИСТА 19

Марка	Размеры, мм l	Размеры, мм b	Размеры, мм h	Площадь, м² изделия	Площадь, м² облицовочного слоя	Объем, м³ изделия	Объем, м³ керамзитобетона М50 γ=1.8 т/м³	Объем, м³ керамзитобетона ж γ=1.8 т/м³	Объем, м³ цем. р-ра М100 γ=2.0 т/м³	Масса, т	Расход стали, кг всего	Расход стали, кг в т.ч. на закладные детали: металлизованные простые	металлизованные для самофиксации	без металлизации простые	без металлизации для самофиксации	Выборка стали, кг арматурные изделия 6727-80 Вр-I	А-I	А-III	Итого	закладные детали 103-76	5781-83			5781-83	Расход комплектующих деталей, шт. Вып. 2-1.1 А.19М1 ПК-54.18	А.221 СМ-3	А.225 СМ-7	СМ-9	1.031.КА-2 Вып.1 МС5-2	МС5-3	Деревянные пробки К-60 шт/объем м³	1.131.КА-1 Вып. 6-1.2 СП3-18
																						⌀8	⌀10	⌀10 А-II	⌀14 А-II								
НР1-54.18.35	5360	350	1860	9.96	9.54	3.28	2.71	—	0.51	8.93	97.40	3.58	—	22.16	—	11.03	40.97	19.66	71.66		2.30	1464	4.32	4.48	1	1	1	2	2	4	12 / 0.012	4

РЕДАКЦИЯ 1981г.

КП	ПАНЕЛИ НЕНЕСУЩИЕ ПОЛОСОВОЙ РАЗРЕЗКИ, АРМИРОВАННЫЕ КАРКАСАМИ ДЛЯ ЗДАНИЙ ВЫСОТОЙ ДО 40 м	серия 1.232 КА-2	
1981	НР1-54.18.35 ОПАЛУБКА И АРМИРОВАНИЕ	выпуск 1-1.1	лист 19

ЦНИИПРОЕКТ ОКУ

Согласовано: Проверил Норенко-Тропер; Гл. инж. проекта Рук. гр. Дельрва Крепнева; Разработал Рассчитал Исполнил Снегодская Крепнева Снегодская; Гл. инж. ОКУ Гл. арх. т. ОКУ Печерский Бунич

Внесены изменения: Дата Рег. № Подпись Рук. гр. 10.82 ЦИ

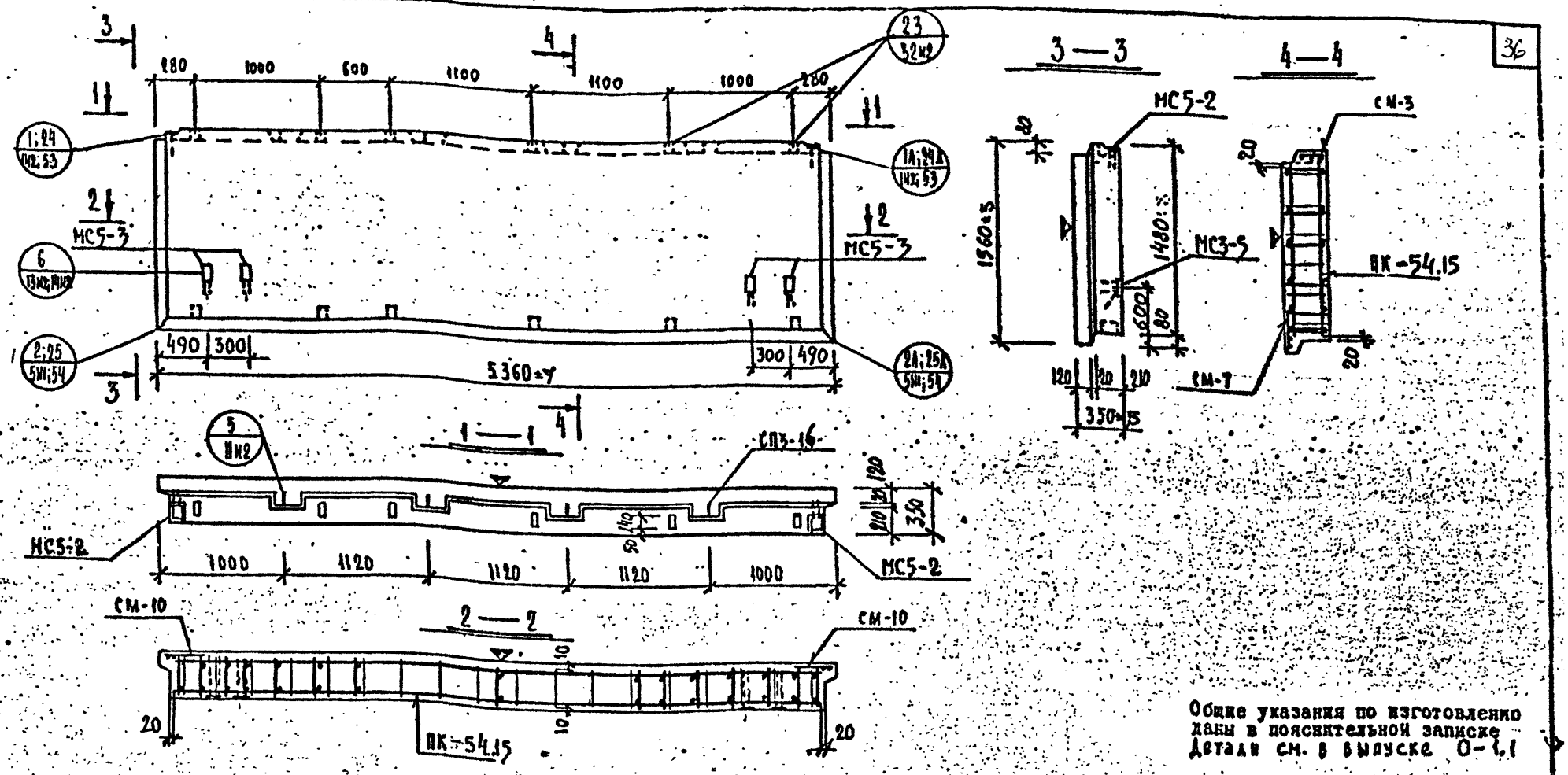

Общие указания по изготовлению даны в пояснительной записке.
Детали см. в выпуске 0-1.1

ХАРАКТЕРИСТИКА ИЗДЕЛИЯ

ВЗАМЕН ЛИСТА 20

Марка	Размеры, мм l	B	h	Площадь, м² изделия	опалубочного слоя	Объем, м³ изделия	конструкт. бетона М 50 γ=0.9 т/м³	цем. р-ра М 100 γ=2.0 т/м³	Масса, т	Расход стали, кг всего	в т.ч. на закладные детали металлизованные простые	металлизованные для самонесущей стены	без металлизации простые	без металлизации для самонесущей стены	Выборка стали, кг арматурные изделия 6727-80 Вр-I	5781-81 А-I	А-III	Итого	103-76 закладные детали	5781-81 ∅8	∅10	∅10 А-I	∅14 А-II	Расход комплектующих деталей, шт. Вып. 2-1.1 А.20И1 ПК-54.15	А.221 СМ-3	СМ-7	А.225 СМ-10	Серия 1.0М КЛ-2 Вып.1 МС5-2	МС5-3	Деревянные пробки К-60 шт. / объем м³	Серия 1.131.1-1 Вып. 6-1.2 СП3-16
НР1-54.15.35	5360	350	1560	8.35	7.93	2.73	2.24	–	0.49	3.38	84.96	3.58	–	22.16	–	10.37	31.49	17.36	59.22		2.30	14.64	4.32	4.48	1	1	1	2	2	4	10 / 0.012	4

РЕДАКЦИЯ 1981 г.

КП	ПАНЕЛИ НЕНЕСУЩИЕ ПОЛОСОВОЙ РАЗРЕЗКИ, АРМИРОВАННЫЕ КАРКАСАМИ ДЛЯ ЗДАНИЙ ВЫСОТОЙ ДО 40 М.		Серия 1.232 КЛ-2
1981	НР1-54.15.35	ОПАЛУБКА И АРМИРОВАНИЕ	Выпуск 1-1.1 / Лист 20

ЛЕНИНГИПРОЕКТ ОКУ

Согласовано: Проверил Кремнева; Нормоконтролер; Гл. инж. проекта Пенежкин; Рук. гр. Кремнева; Гл. инж. ОКУ; Гл. конструктор ОКУ

Разработал Снегодская; Рассчитал Кремнева; Исполнил Снегодская; Нач. ОКУ Пенежкин; Гл. конструктор ОКУ Бунин

Внесены изменения: Дата, Фамилия, Подпись, Должность

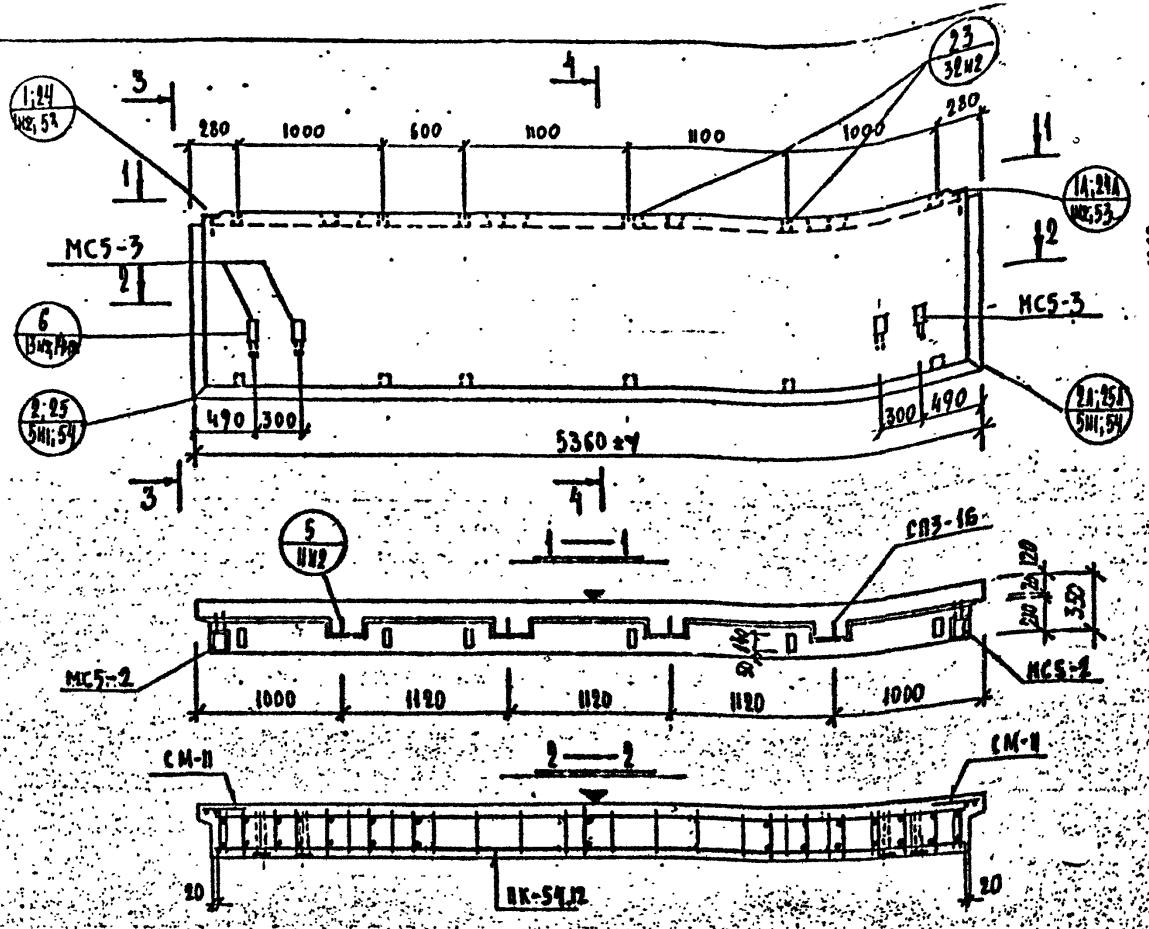

Общие указания по изготовлению даны в пояснительной записке
Детали см. в выпуске 0-1.1

ХАРАКТЕРИСТИКА ИЗДЕЛИЯ

ВЫЛЕЧ ЛИСТА 21

Марка	Размеры, мм l	Размеры, мм b	Размеры, мм h	Площадь, м² изделия	Площадь, м² опалубочной стороны	Объем, м³ изделия	Объем, м³ керамзитобетона м 50 γ=0,8 т/м³	Объем, м³ керамзитобетона	Объем, м³ цем. р-ра м 100 γ=2,0 т/м³	Масса, т	Расход стали, кг всего	в т.ч. на закладные детали: металлизация простые	металлизация для алюминиевых сплавов	без металлизации простые	без металлизации для алюминиевых сплавов	Выборка стали, кг: арматурные изделия 6727-80 Вр-I	5781-82 А-I	А-III	Итого	закладные детали 103-76	6781-80	Ø8	Ø10	Ø14
НР1-54.12.35	5360	350	1260	6.74	6.32	2.17	1.76	-	0.42	2.74	85,63	3.58	-	22.16	-	9.32	27.89	22,68	59,89	2.30	14.64	4.32	4.48	

Марка	Расход комплектующих деталей, шт. вып. 2-1.1 А.24И1 ПК-54.12	А.241 СМ-3	А.241 СМ-7	А.241 СМ-11	1.031 КА-2 вып. 1 МС5-2	МС5-3	Деревянные пробки К-60 шт	объем м³	1.15КА-1 В.6-1.2 СП3-16
НР1-54.12.35	1	1	1	2	2	4	12	0,012	4

РЕДАКЦИЯ 1981г.

КП	ПАНЕЛИ НЕНЕСУЩИЕ ПОЛОСОВОЙ РАЗРЕЗКИ, АРМИРОВАННЫЕ КАРКАСАМИ ДЛЯ ЗДАНИЙ ВЫСОТОЙ ДО 40 м.		серия 1.232 КА-2
1931	НР1-54.12.35	ОПАЛУБКА И АРМИРОВАНИЕ	выпуск 1-1.1 лист 21

ЛЕНИНГРАДСКОЕ ОТДЕЛЕНИЕ ЦИТП ЛЕНИНГРАДСКОГО ГРАЖДАНСКОГО ПРОЕКТНОГО ИНСТИТУТА

Гл. инж. проекта Кремнева; Рук. гр. Кремнева; Разработал Светозарская; Рассчитал Кремнева; Исполнил Светозарская; Нач. ОКУ Печерский; Гл. инж. ОКУ Бунина

Согласовано: Протерия; Нормоконтролер; Внесены изменения: Дата Рег. № Подпись; Ст. инж. Кремнева; Ст. инж. Кац; Нач. ОКУ Нуклер

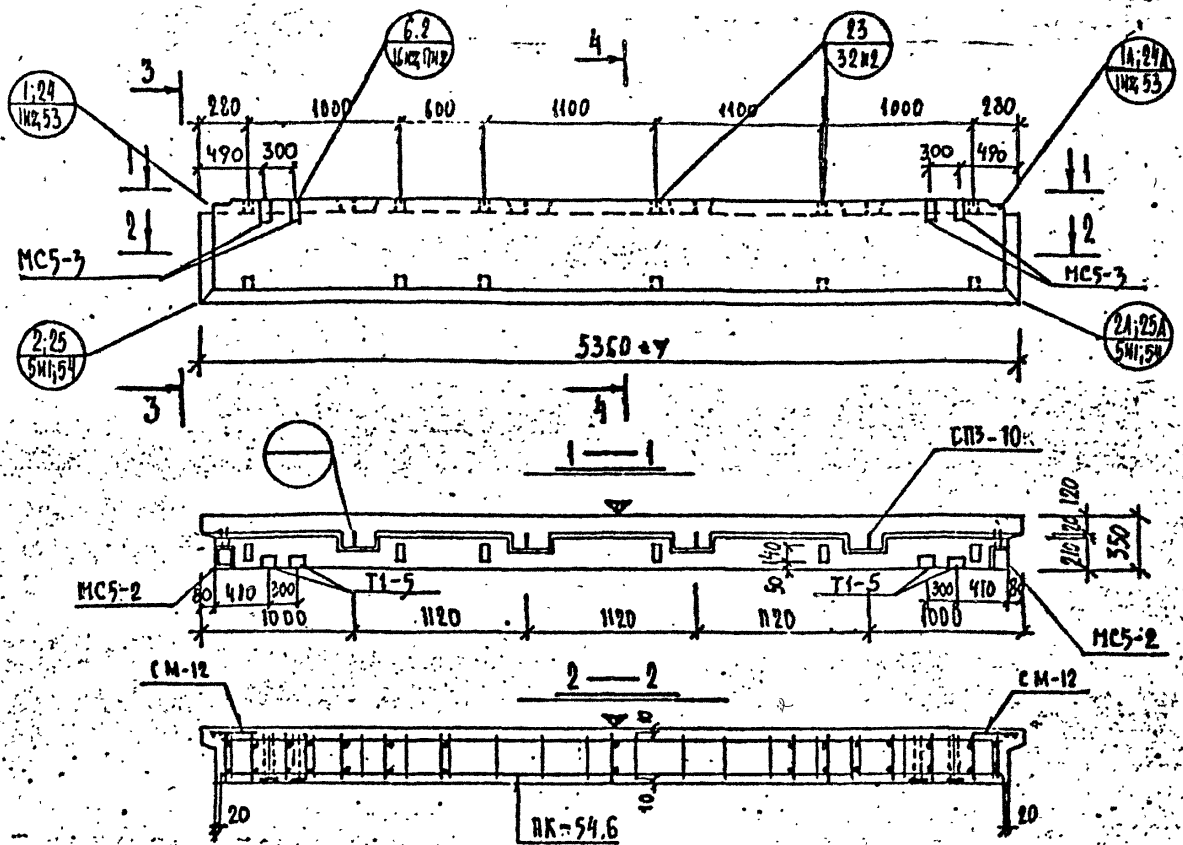

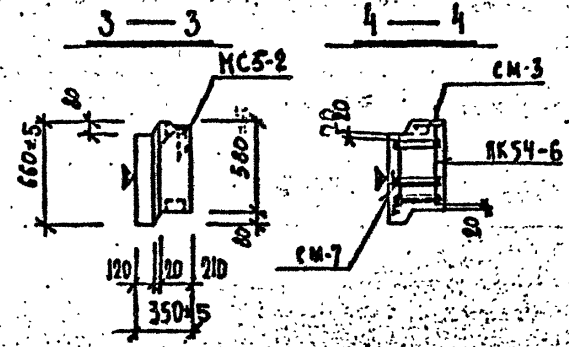

Общие указания по изготовлению даны в пояснительной записке
Детали см. в выпуске 0-1.1.

ХАРАКТЕРИСТИКА ИЗДЕЛИЯ

ВЗАМЕН ЛИСТА 20

Марка	Размеры, мм l	B	h	Площадь м² изделия	облицовочного слоя	Объем, м³ изделия	бетона м 50 γ=0,9 т/м³	γ= т/м³	цем. р-ра м 100 γ=2,0 т/м³	Масса, т	Расход стали, кг всего	в т.ч. на закладные детали простые	для соединения сварки	металлизированные простые	для соединения сварки	Выборка стали, кг арматурные изделия Вр-I	АI	А-III	Итого	закладные детали 6707-80	5781-81	103-76		5781-81	
НРI-54.6.35	5360	350	660	353	3.11	1.07	0.80	–	0.27	1.44	77.07	3.58	–	29.04	–	7.16	12.09	25.20	44.45		2.30	18.16	4.32	7.84	

Марка	Расход комплектующих деталей, шт. Вып. 2-4.1 А.22М1	А.221	А.225	1.031КМ В-2-1	1.031 КА-2 вып.1		Деревянные пробки К-во шт / объем м³	1.131КА-1 вып. 6-1.2
	ПК-54.6	СМ-3	СМ-7	СМ-12	Т1-5	МС5-2	МС5-3	СП3-10
НРI-54.6.35	1	1	1	2	4	2	4	12 / 0.012	4

РЕДАКЦИЯ 1981г

КП	ПАНЕЛИ НЕНЕСУЩИЕ ПОЛОСОВОЙ РАЗРЕЗКИ, АРМИРОВАННЫЕ КАРКАСАМИ ДЛЯ ЗДАНИЙ ВЫСОТОЙ ДО 40 м.		серия 1.232 КА-2
1981	НРI-54.6.35	ОПАЛУБКА И АРМИРОВАНИЕ	выпуск 1-1.1 / лист 22

ЛЕННИИПРОЕКТ ОКУ

Согласовано: Гл. инж. проекта Кремнева; Рук. гр. Кремнева; Разработал Снегодская; Рассчитал Кремнева; Исполнил Снегодская; Гл. инж. ОКУ Печерский; Гл. конструктор ОКУ Бунин

Внесены изменения: Дата, Рег. №, Подпись, Фамилия; 10.89 Ит Рук. гр. Кам

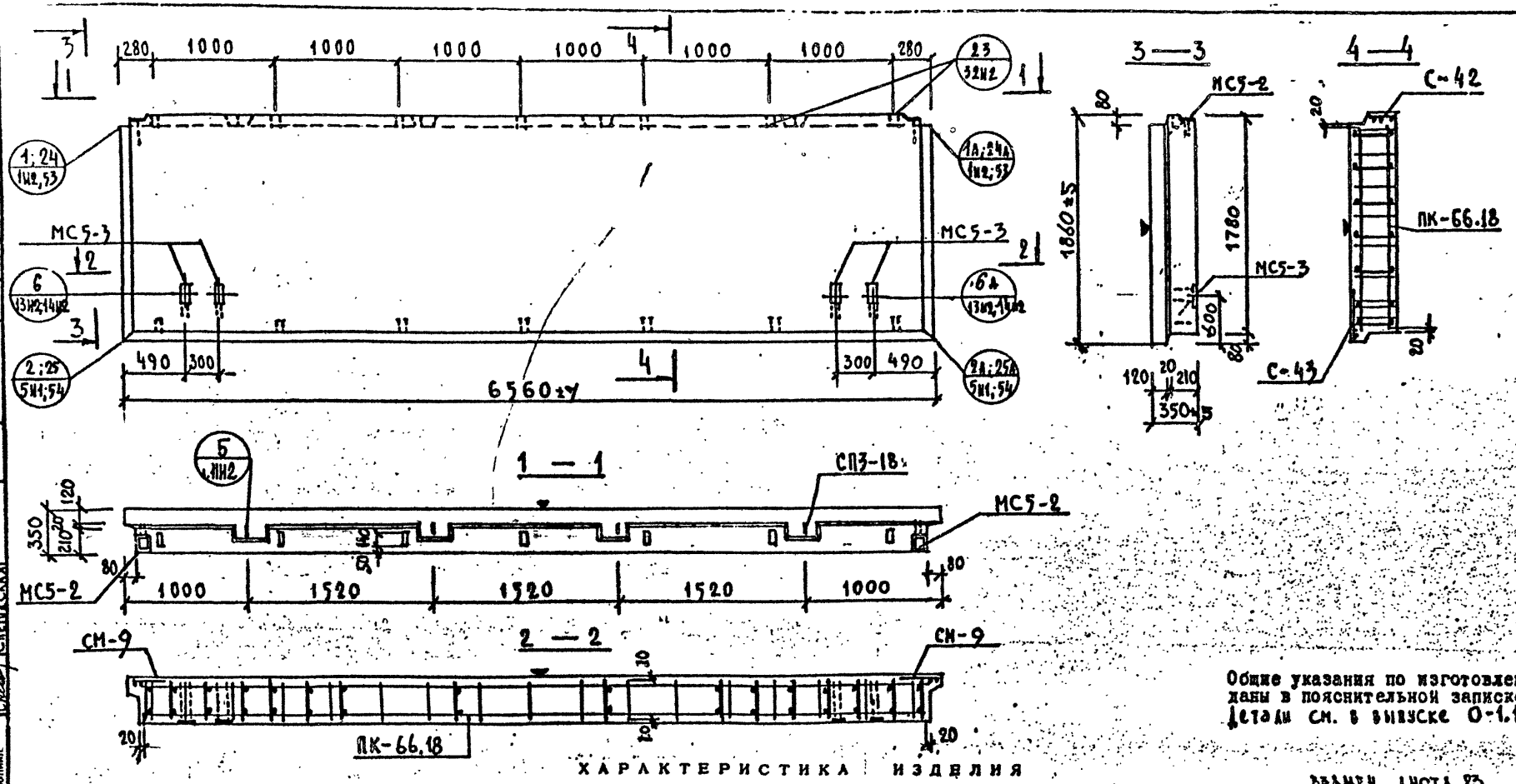

Общие указания по изготовлению даны в пояснительной записке
Детали см. в выпуске 0-1.1

ХАРАКТЕРИСТИКА ИЗДЕЛИЯ

ВЗАМЕН ЛИСТА 23

Марка	Размеры, мм l	Размеры, мм b	Размеры, мм h	Площадь, м² изделия	Площадь, м² облицовочного слоя	Объем, м³ изделия	Объем, м³ керамзитобетона м 50 γ=0.9 т/м³	Объем, м³ керамзитобетона м 75 γ= т/м³	Объем, м³ цем. р-ра м 100 γ=2.0 т/м³	Масса, т	Расход стали, кг всего	в т.ч. на закладные детали: металлизованные простые	металлизованные для самонесущей кладки	без металлизации простые	без металлизации для самонесущей кладки	Выборка стали, кг: арматурные изделия 6727-80 Вр-I	5781-81 А-I	А-II	Итого	закладные детали 103-76 Ст.8	Ст.10	5781-81 ф10 А-II	ф14 А-II
НР1-66.18.35	6560	350	1860	12.19	11.68	4.03	3.35	–	0.68	4.93	123,80	3,58	–	22.16	–	12.43	50,44	35.14	98.06	2.30	14.64	4.32	4.48

Марка	Расход комплектующих деталей, шт. Вып. 2-1.1 А.23И1 ПК-66.18	А.225 СМ-9	А.170-1 С-42	С-43	Серия 1.031.КА-2 вып.1 МС5-2	МС5-3	Дверные пробки К-во шт / объем м³	Серия 1.131.1-4 вып. 6-1.2 СП3-18
НР1-66.18.35	1	2	1	1	2	4	14 / 0.014	4

Редакция 1981г

КП	ПАНЕЛИ НЕНЕСУЩИЕ ПОЛОСОВОЙ РАЗРЕЗКИ, АРМИРОВАННЫЕ КАРКАСАМИ ДЛЯ ЗДАНИЙ ВЫСОТОЙ ДО 40 М		серия 1.232.К1-2
1981	НР1-66.18.35 ОПАЛУБКА И АРМИРОВАНИЕ	выпуск 1-1.1	лист 23

ЛЕННИПРОЕКТ

Гл. инж. проекта Пенкова; Рук. гр. Кремнева; Разработал Снегодская; Рассчитал Кремнева; Исполнил Снегодская

Проверил Нерпоконтроттер; Внесены изменения; Согласовано

Нач. ОКУ Печерский; Гл. констр. СКУ Бычич

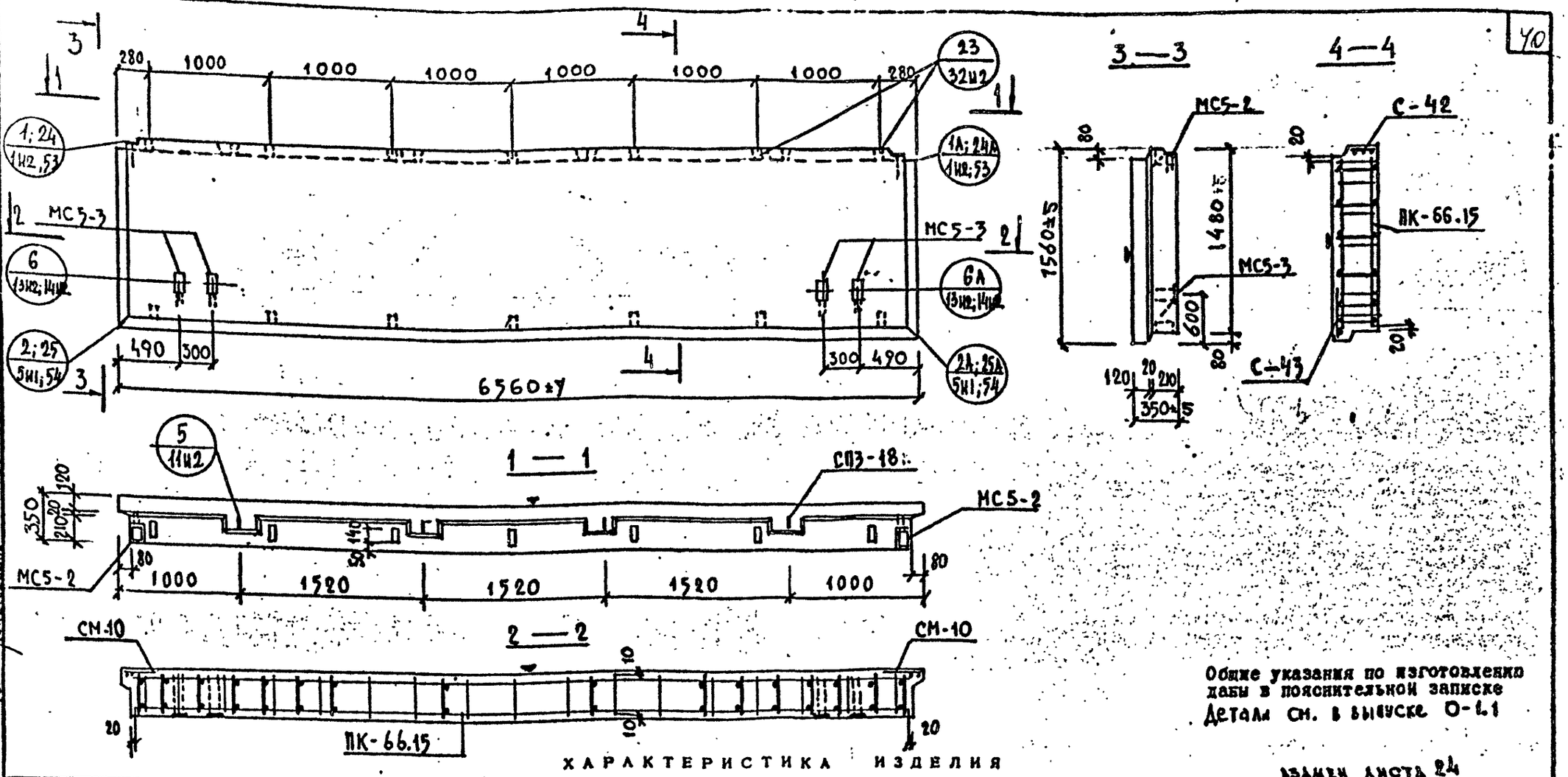

Общие указания по изготовлению даны в пояснительной записке

Детали см. в выпуске 0-1.1

ВЗАМЕН ЛИСТА 24

ХАРАКТЕРИСТИКА ИЗДЕЛИЯ

Марка	Размеры, мм l	B	h	Площадь, м² изделия	обтаскивочного слоя	Объем, м³ изделия	керамзитобетона м50 γ=0,9 т/м³	γ=1,2 т/м³	цем. р-ра м100 γ=2,0 т/м³	Масса, т	Расход стали, кг всего	в т.ч. на закладные детали металлизированные простые	для самонесущей	без металлизации простые	для самонесущей
НР1-66.15.35	6560	350	1560	10.22	9.71	3.35	2.76	—	0.59	4.13	106.07	3.58	—	22.16	—

Марка	Выборка стали, кг: арматурные изделия 6727-80 Вр-I	А-I	А-III	Итого	закладные детали 103-76	5781-82		5781-82	Расход комплектующих деталей, шт. Вып. 2-1.1 А 24И1 ПК-66.15	А. 225 СМ-10	А. 170-1 С-42	С-43	Серия 4.031 КА-2 Вып. 4 МС5-2	МС5-3	Деревянные пробки К-80 шт / объем м³	Вып. 6-1.82 СП3-18
						S-8	S=10	ф10 А-II	ф14 А-I							
НР1-66.15.35	11.73	38.48	30.32	80.33	2.30	14.64	4.32	4.48	1	2	1	1	2	4	14 / 0.016	4

Редакция 1981г

КП	ПАНЕЛИ НЕНЕСУЩИЕ ПОЛЬСОВОЙ РАЗРЕЗКИ, АРМИРОВАННЫЕ КАРКАСАМИ ДЛЯ ЗДАНИЙ ВЫСОТОЙ ДО 40 М	Серия 1.232 КА-2	
1981	НР1-66.15.35 ОПАЛУБКА И АРМИРОВАНИЕ	выпуск 1-1.1	лист 24

ЛЕННИПРОЕКТ ОКЧ

Гл. инж. проекта Пенькова; Рук. гр. Кремнева; Разработал Чеподская; Рассчитал Кремнева; Исполнил Чеподская; Нач. ОКУ Печерский; Гл. инж. ОКУ Бунич

Согласовано: Пенькова, Кремнева, Чеподская, Кремнева, Чеподская

Проверил; Нормоконтролер; Внесены изменения; Дата; Рег. № Должность; Подпись; Фамилия; Рук. гр.; 10.82; И.Н.

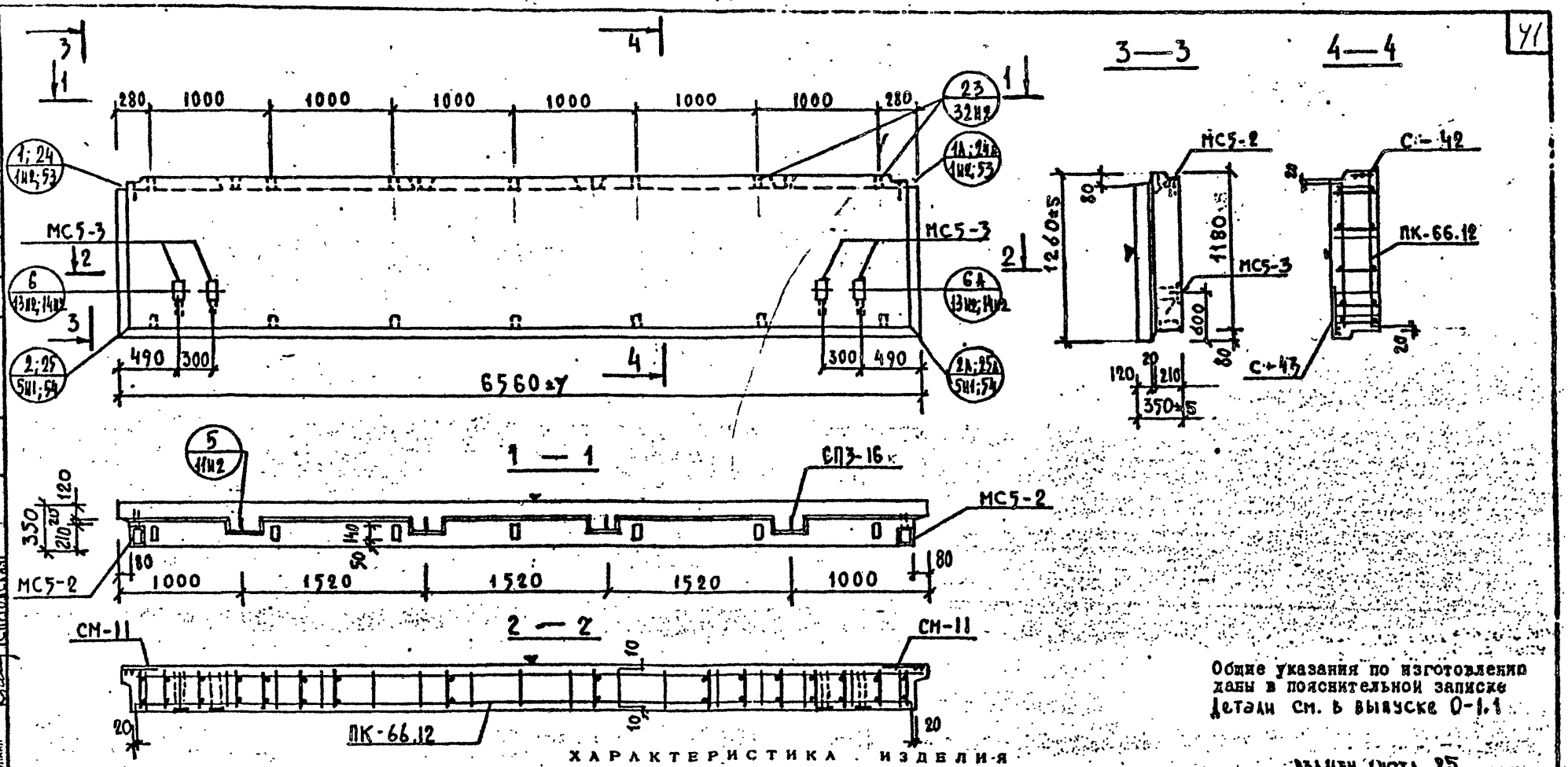

ХАРАКТЕРИСТИКА ИЗДЕЛИЯ

ВЗАМЕН ЛИСТА 25

Марка	Размеры, мм l	b	h	Площадь м² изделия	облицовочного слоя	Объем, м³ изделия	керамзитобетона м 50 γ=0.9 т/м³	м γ=1.8 т/м³	цем. р-ра м 100 γ=2.0 т/м³	Масса, т	Расход стали, кг всего	в т.ч. на закладные детали: металлизованные простые	для самофиксации	без металлизации простые	для самофиксации	Выборка стали, кг арматурные изделия: Вр-I	А-I	А-III	Итого	закладные детали:	С-8	С-10	ф10 А-II	ф14 А-I	Расход комплектующих деталей, шт. вып. 2-1.1: А.25.141 ПК-66.12	А.225 СМ-11	А.170-1 С-42	С-43	серия 1.031 КЛ-2 вып. 1: МС5-2	МС5-3	Дереевянные пробки К-во шт / объем м³	1.131-2 вып. 6-1.2: СП3-16
																6727-80	5781-84			103-76			5781-80										
НР1-66.12.35	6560	350	1260	8.25	7.74	2.67	2.17	–	0.50	3.33	92.98	3.58	–	22.16	–	10.56	28.76	27.92	67.24		2.30	14.54	4.32	4.48	1	2	1	1	2	4	14 / 0.014	4

Редакция 1981г.

КЛ	ПАНЕЛИ НЕНЕСУЩИЕ ПОЛОСОВОЙ РАЗРЕЗКИ, АРМИРОВАННЫЕ КАРКАСАМИ ДЛЯ ЗДАНИЙ ВЫСОТОЙ ДО 40м		серия 1.232 КЛ-2
1981	НР1-66.12.35	ОПАЛУБКА И АРМИРОВАНИЕ	выпуск 1-1.1 / лист 25

ЛЕННИПРОЕКТ ОКУ

Гл. инж. проекта Пемзова; Гл. инж. пр. Кремнева; Разработал Чечевский; Рассчитал Неполская; Исполнил Бычкина

Согласовано: Проверил Кремнева; Нормоконтролер; Внесены изменения: Дата, Рег. №, Должность, Подпись, Фамилия; 10.82 №1 Рук. гр. Кав.

Гл. инж. ОКУ; Гл. инж. проекта ОКУ

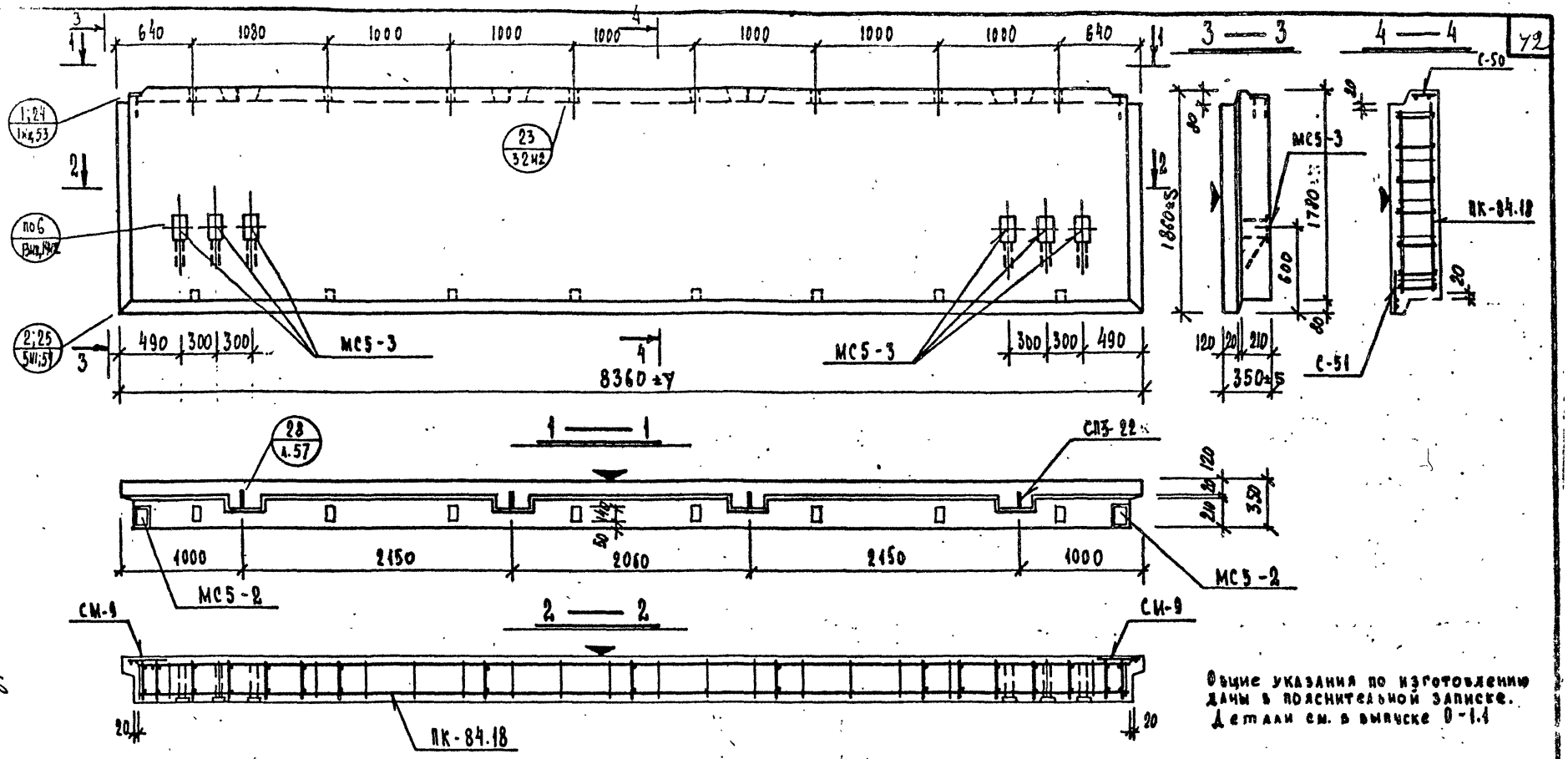

Общие указания по изготовлению даны в пояснительной записке. Детали см. в выписке 0-1.4

ХАРАКТЕРИСТИКА ИЗДЕЛИЯ

ВЗАМЕН ЛИСТА 26

Марка	Размеры, мм l	b	h	Площадь, м² изделия	облицовочного слоя	Объем, м³ изделия	керамзитобетона м 50 γ=0,9 т/м³	м γ= т/м³	пенобетона м 100 γ=2,0 т/м³	Масса, т	Расход стали, кг всего	в т.ч. на закладные детали металлоизделия прокатные	для сборно-монолитных стыков	без металлоизделия прокатные	для сборно-монолитных стыков	Выборка стали, кг арматурные изделия 6727-80 Вр I	5781-82 АI	5781-82 АIII	итого	закладные детали 103-76	8-8	8-10	5781-82 ФюАII	ФюАIII
НР1-84.18.35	8380	350	1860	15,58	14,92	5,16	4,31	—	0,85	6,35	207,59	3,58	—	33,24	—	10,54	80,69	79,51	170,77		2,30	21,96	5,84	6,72

Марка	Расход комплектующих деталей, шт. выпуск 2-1.1 л.26м1 ПК-84.18	л.225 СМ-9	л.171-1 С-50	С-51	серия 1.031КА-2 вып.1 МС5-2	МС5-3	0,13м-1 вып. 6-1,2 СП3-22	Деревянные пробки к-во шт.	м³ объем
НР1-84.18.35	1	2	1	1	2	6	4	16	0,016

Редакция 1981г.

КП	ПАНЕЛИ НЕНЕСУЩИЕ ПОЛОСОВОЙ РАЗРЕЗКИ, АРМИРОВАННЫЕ КАРКАСАМИ ДЛЯ ЗДАНИЙ ВЫСОТОЙ ДО 40 М		серия 1.232КА-2
1981	НР1-84.18.35 ОПАЛУБКА И АРМИРОВАНИЕ	выпуск 1-1.1	лист 26м1

ЛЕННИПРОЕКТ ОКУ

Гл. инж. проекта Рук. гр. Разработал Рассчитал Исполнил

Проверил Нормоконтролер Гл. инж. ОКУ

Печерский Бучич

Согласовано

Внесены изменения

Дата	Рег. №	Положение	Подпись
10.82	11	Рук. тр.	

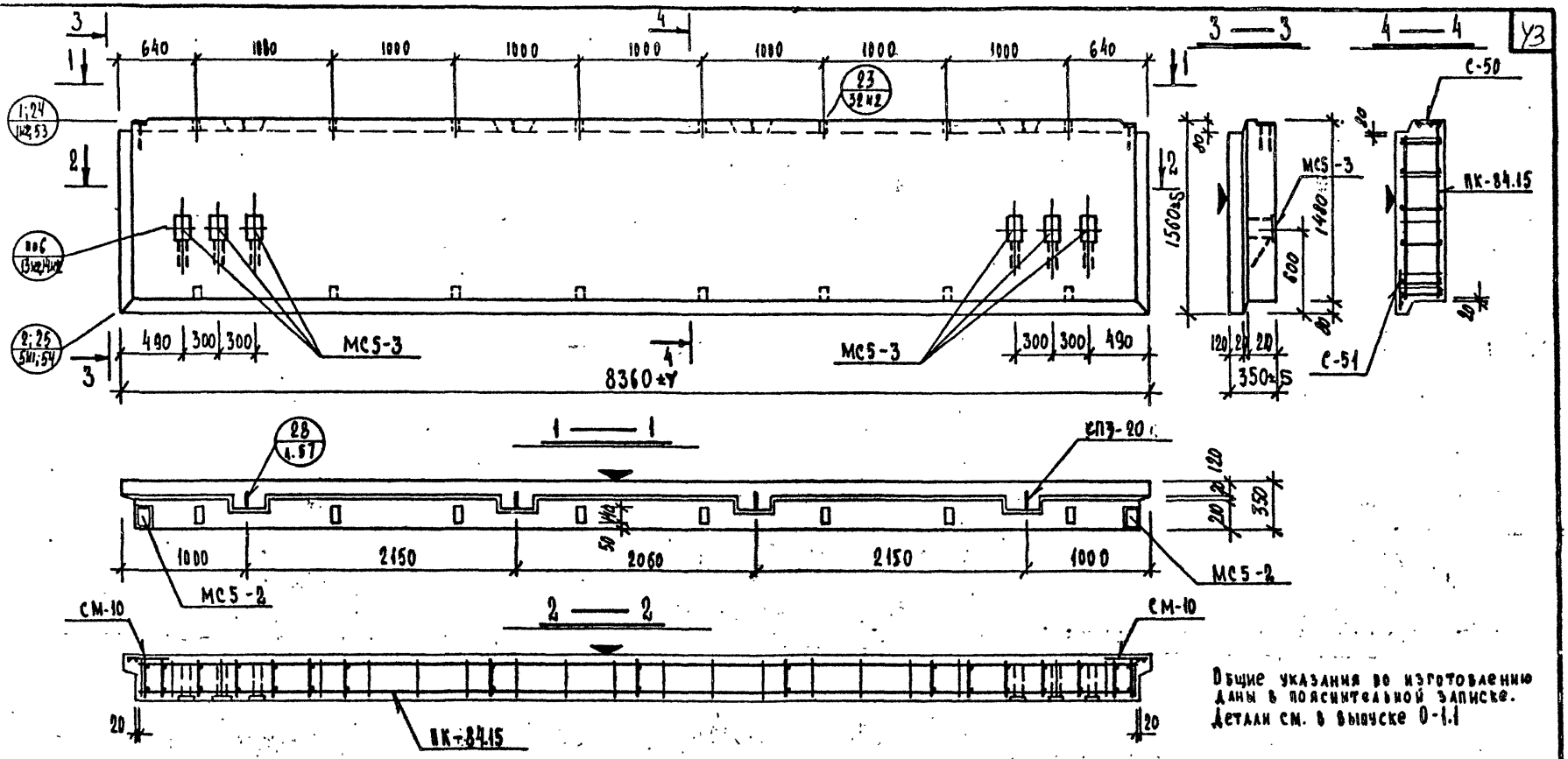

Общие указания по изготовлению даны в пояснительной записке.
Детали см. в выпуске 0-1.1

ХАРАКТЕРИСТИКА ИЗДЕЛИЯ

ВЗАМЕН ЛИСТА 27

Марка	Размеры, мм l	в	h	Площадь, м² изделия	облицовочного слоя	Объем, м³ изделия	бетона марки М 50 γ=0.9 т/м³	керамзитобетона γ=	ном. р-ра М 100 γ=2.0 т/м³	Масса, т	Расход стали, кг всего	в т.ч. на закладные детали: металлизованные: простые	для самофиксации	безметаллизации: простые	для самофиксации	Выборка стали, кг: арматурные изделия: 6727-80 Вр-I	5781-81 А-I	А-III	итого	закладные детали: 103-76	5781-81			Расход комплектующих деталей, шт. Выпуск 2-1.1: А.27и1	А.225	А.171-1		серия 1.031 КА-9 вып. 1		1.231КА-1 вып. 6-1.2	Деревянные пробки К-80 шт. / м³ объем
																								ПК-84.15	СМ-10	С-50	С-51	МС5-2	МС5-3	СП3-20		
НР1-84.15.35	8380	350	1560	13.06	12.40	4.29	3.55	—	0.74	5.32	181.43	3.58	—	33.24	—	10.30	62.87	69.44	194.60		2.30	21.96	5.84	6.72	1	2	1	1	2	6	4	16 / 0.016

Редакция 1981г.

КЛ	ПАНЕЛИ НЕНЕСУЩИЕ ПОЛОСОВОЙ РАЗРЕЗКИ, АРМИРОВАННЫЕ КАРКАСАМИ ДЛЯ ЗДАНИЙ ВЫСОТОЙ ДО 40М		серия 1.232 КА-2
1981	НР1-84.15.35 ОПАЛУБКА И АРМИРОВАНИЕ	выпуск 1-1.1	лист 27и1

ЛЕННИПРОЕКТ

Оку

Гл. инж. проекта Кремко; Рук. гр. —; Проверил —; Нормоконтролер —; Согласовано: Пемзова, Кремнева; Разработал Кусмавицкий; Рассчитал Кремнева; Исполнил Куприянцева; Нач. СКУ Пемерский; Гл. инж. СКУ Бунич

Внесены изменения: Дата, Рег. №, Должность, Подпись, Фамилия, Стр.

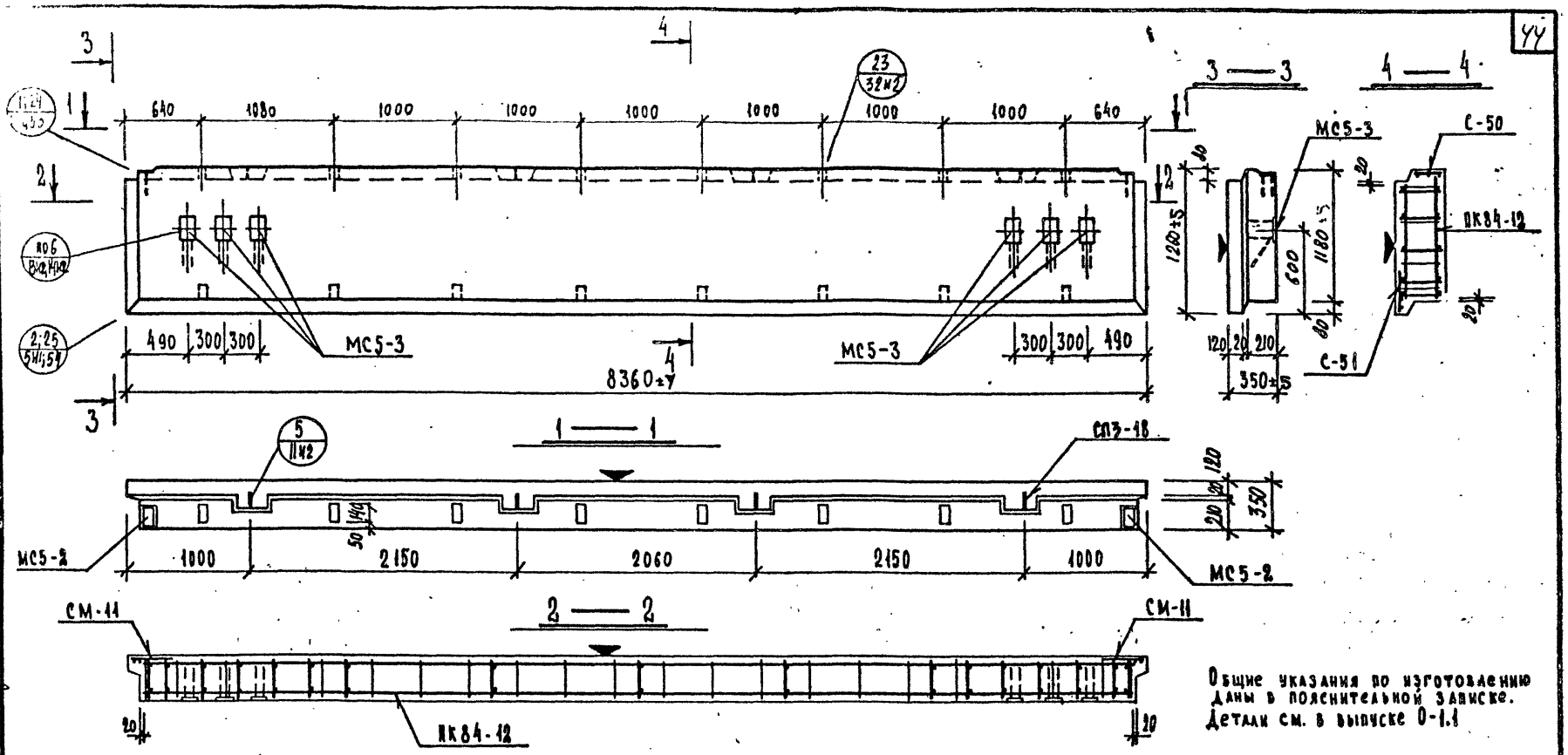

Общие указания по изготовлению даны в пояснительной записке.
Детали см. в выпуске 0-1.1

ХАРАКТЕРИСТИКА ИЗДЕЛИЯ

взамен листа 28

Марка	Размеры, мм l	Размеры, мм b	Размеры, мм h	Площадь, м² изделия	Площадь, м² облицовочного слоя	Объем, м³ изделия	Объем, м³ керамзитобетона м 50 γ=0,9 т/м³	Объем, м³ керамзитобетона м 75 γ= т/м³	Объем, м³ пенобетона м 100 γ=2,0 т/м³	Масса, т	Расход стали, кг: всего	в т.ч. на закладные детали: металлизованные простые	металлизованные для сборки-сварки	безметаллизация простые	безметаллизация для сборки-сварки	Выборка стали, кг: арматурные изделия 6781-80 ВрI	5781-82 АI	5781-82 АIII	5781-82 Итого	закладные детали 103-76	103-76	5781-82	5781-82	Расход комплектующих деталей, шт.: Вып. 2-1.1 А.28ИГ1 ПК-84.12	А.225 СМ-11	А.171-1 С-50	А.171-1 С-51	серия 1.031КА-2 вып.1 МС5-2	МС5-3	СП3-18	1.131КА-1 вып. 6-1.2	Деревянные пробки К-90 шт.	м³ объем
НР1-84.12.35	8380	350	1260	10,55	9,89	3,42	2,79	—	0,63	4,29	151,16	3,58	—	33,24	—	9,61	49,81	54,92	114,34		2,30	21,96	5,84	6,72	1	2	1	1	2	6	4		16	0,016

Редакция 1981г.

КЛ	ПАНЕЛИ НЕНЕСУЩИЕ ПОЛОСОВОЙ РАЗРЕЗКИ, АРМИРОВАННЫЕ КАРКАСАМИ ДЛЯ ЗДАНИЙ ВЫСОТОЙ ДО 40 М.	серия 1.232 КА-2	
1981	НР1-84.12.35 ОПАЛУБКА И АРМИРОВАНИЕ.	выпуск 1-1.1	лист 28ИГ

ЛЕННИПРОЕКТ

Гл. инж. проекта Крамарь; Рук. гр. —; Проверил —; Нормоконтролер —; Согласовано: Рук. гр. Тетерова, Кремнева; Гл. инж. ОКУ; Нач. ОКУ; Гл. инж. ОКУ; Разработал; Рассчитал; Исполнил; Внесены изменения; Дата; Рег. №; Подпись; Гук тр.

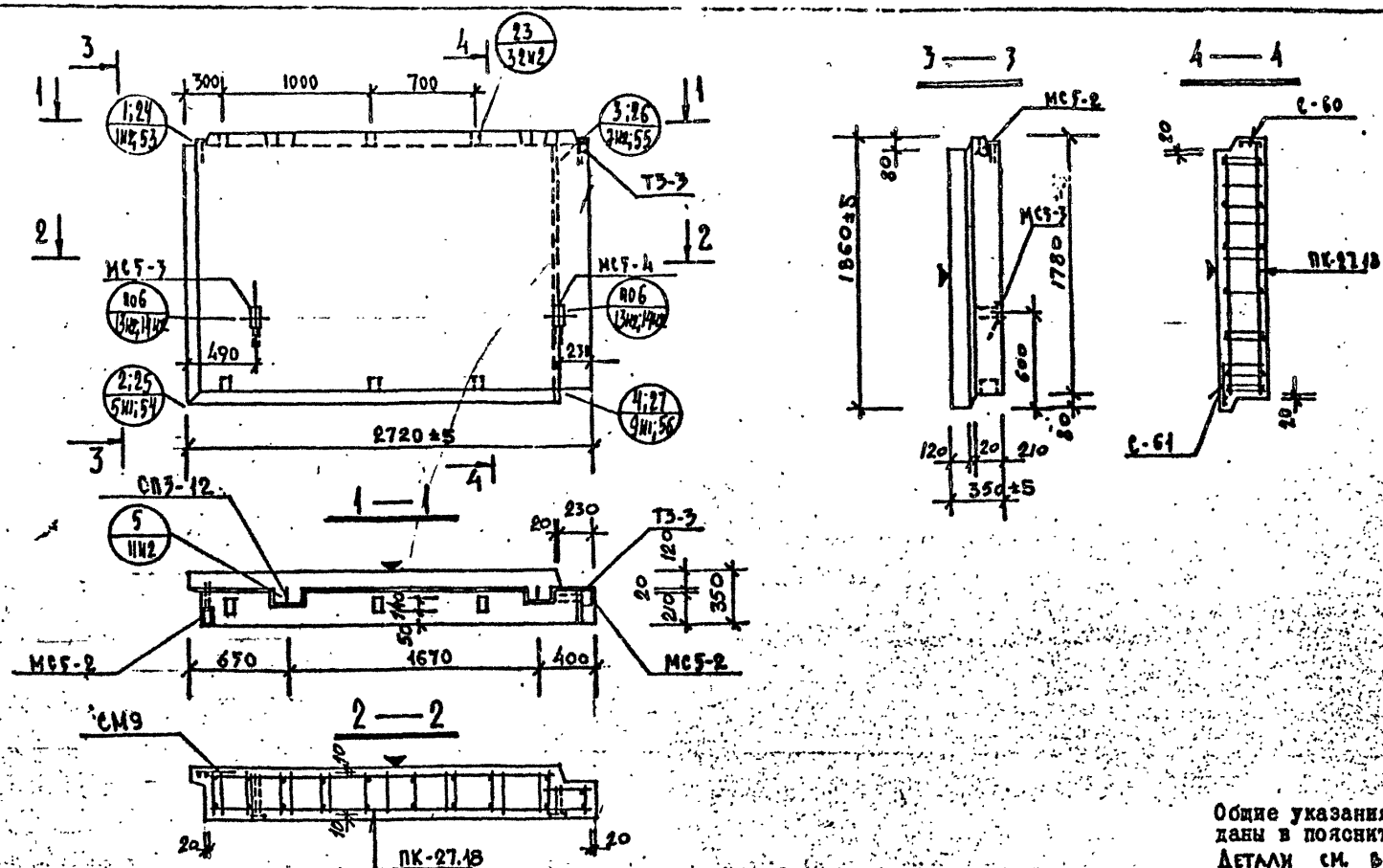

Общие указания по изготовлению даны в пояснительной записке
Детали см. в выпуске 0-1.1

ХАРАКТЕРИСТИКА ИЗДЕЛИЯ

ВЗАМЕН ЛИСТА 29

Марка	Размеры, мм: l	в	h	Площадь, м²: изделия	облицовочного слоя	Объем, м³: изделия	керамзитобетона м 50 γ=0.9 т/м³	м γ= т/м³	цем. р-ра м 100 γ=2.0 т/м³	Масса, т	Расход стали, кг: всего	в т.ч. на закладные детали: металлизованные: простые	для самонапряжения	без металлизации: простые	для самонапряжения	Выборка стали, кг: арматурные изделия: Вр-I	А-I	А-III	итого	закладные детали: ...103-76: δ=8	δ=10	...5781-81: ф10	ф14	Расход комплектующих деталей, шт.: вып. 2-1.1: А.29М1	А.172-1	1.131КА-1 вып. 6-1.2	1.031КА-1 В.2-1	серия 1.031 КА-2 в. 1: МС5-2	МС5-3	МС5-4	деревянные пробки: К-60 шт.	объем м³	В.2-1.1 А.225 СМ9
НР2-27.18.35	2720	350	18.60	5.02	4.43	1.61	1.33		0.28	1.97	43.96	3.58	—	12.16	—	10.40	16.65	1.17	28.22	2.80	7.88	2.22	2.84	1	1/1	2	1	2/1	1	6	0.006	1

Редакция 1981г

КП	ПАНЕЛИ НЕНЕСУЩИЕ ПОЛОСОВОЙ РАЗРЕЗКИ АРМИРОВАННЫЕ КАРКАСАМИ ДЛЯ ЗДАНИЙ ВЫСОТОЙ ДО 40м		серия 1.232 КА-2
1981	НР2-27.18.35	ОПАЛУБКА И АРМИРОВАНИЕ	выпуск 1-1.1 / лист 29

ЛЕННИПРОЕКТ ОКК

Гл. инж. проекта КРЕЙНЕВА; Рук. гр. —; Разработал ЕСЕЛЬСОН; Рассчитал КРЕЙНЕВА; Исполнил ЕСЕЛЬСОН; Н. ОКУ ПЕЧЕРСКИЙ; Гл. инж. ОКУ БУНИЧ

Согласовано: ПЕНЧКОВА, КРЕЙНЕВА

Проверил —; Нормоконтролер —; Знаменский; Дата 10.82; Рецензент; Утв. КАЧ

Изм. Кол. Лист № док. Подп. Дата

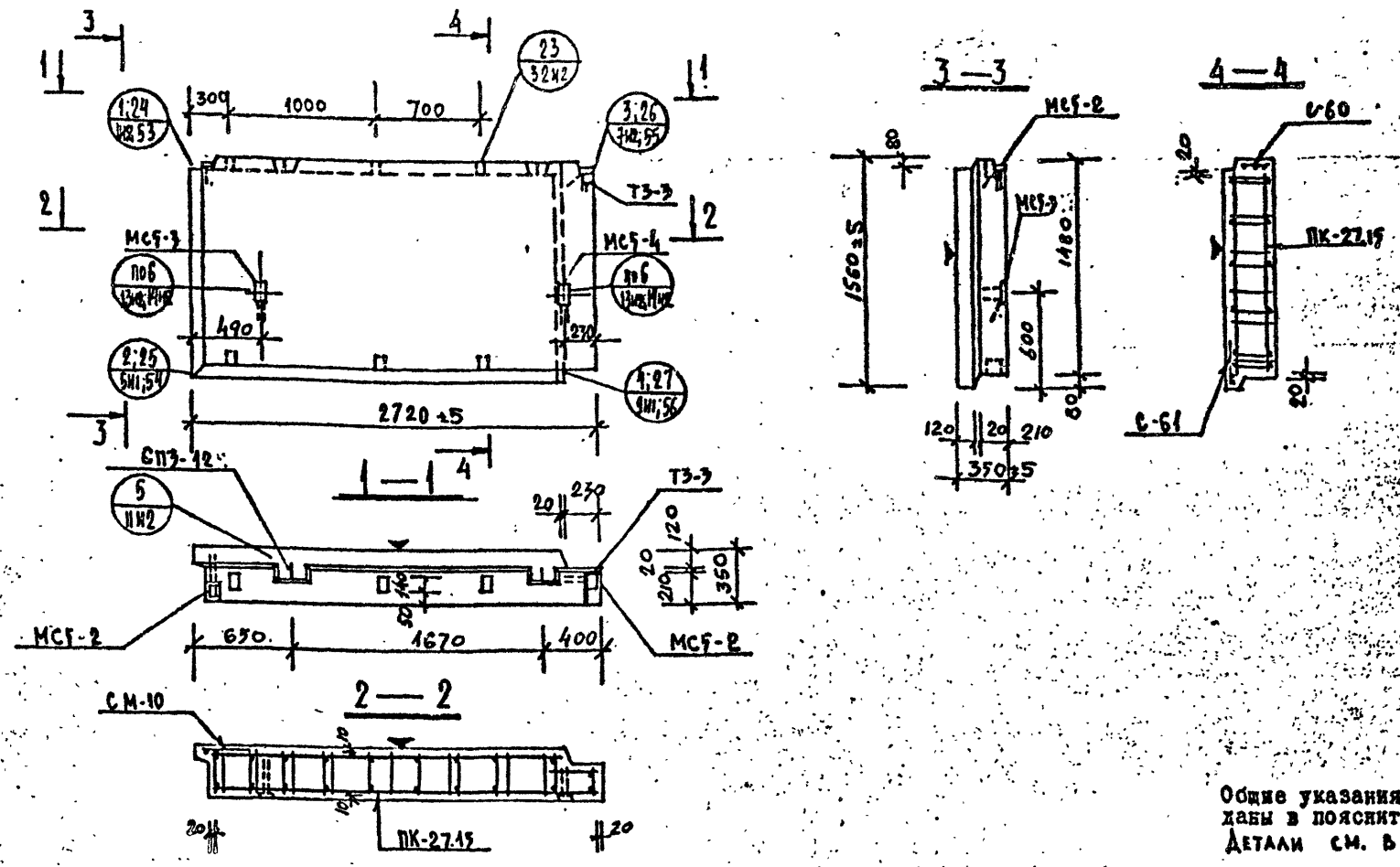

Общие указания по изготовлению даны в пояснительной записке
Детали см. в выпуске 0-1.1

ХАРАКТЕРИСТИКА ИЗДЕЛИЯ

взамен листа 30

Марка	Размеры, мм l	b	h	Площадь, м² изделия	облицовочного слоя	Объем, м³ изделия	керамзитобетона м 50 γ=0.9 т/м³	м γ= т/м³	цем. р-ра м 100 γ=2.0 т/м³	Масса, т	Расход стали, кг всего	в т.ч. на закладные детали металлизованные простые	для самомонтажа	без металлизации простые	для самомонтажа	Выборка стали, кг арматурные изделия 6127-80 Вр-I	5781-82 А-I	А-III	итого	закладные детали 103-76	5781-82 δ=8	δ=10	ф10 А-I	ф14 А-II
НР2-27.15.35	2720	350	1560	4,22	3,69	1,34	1,09		0,25	1,66	35,54	3,58	—	12,16	—	9,29	9,34	1,17	19,80		2,88	7,88	2,28	2,84

Марка	Расход комплектующих деталей, шт. вып. 2-1.1 А.30И1	А.172-1	1.131 КА-1 вып. 6-2.2	серии 1.031 КА-1 в. 2-1	1.031 КА-2 в. 1	деревянные пробки	в. 2-1.1 А.225
	ПК-27.15	С-60 / С-61	СПЗ-12	ТЗ-3	МСТ-2 / МСТ-3	МСТ-4	К-80 шт. / объем м³	СМ-10
НР2-27.15.35	1	1 / 1	2	1	2 / 1	1	6 / 0.006	1

РЕДАКЦИЯ 1981г

КП 1981	ПАНЕЛИ И НЕНЕСУЩИЕ ПОЛОСЕВОЙ КАРКАСАМИ ДЛЯ ЗДАНИЙ РАЗРЕЗКИ, АРМИРОВАННЫЕ ВЫСОТОЙ ДО 40м		серия 1.232 КА-2
	НР2-27.15.35	ОПАЛУБКА И АРМИРОВАНИЕ	выпуск 1-1.1 / лист 30ш

ЛЕННИПРОЕКТ

Гл. инж. проекта Гук. гр. — Разработал Рассмотрел Исполнил

Согласовано: Проверил Нормоконтролер — Пенькова, Кремнева, Есельсон, Кремнева, Есельсон

Внесены изменения: Дата 10.82, Рег. № 11, Должность Нач. гр., Подпись, Расшифровка Кач.

Кремнева

Н.к.у. Печерский, Гл. инж. ОКУ Бучич, Нач. ОКУ

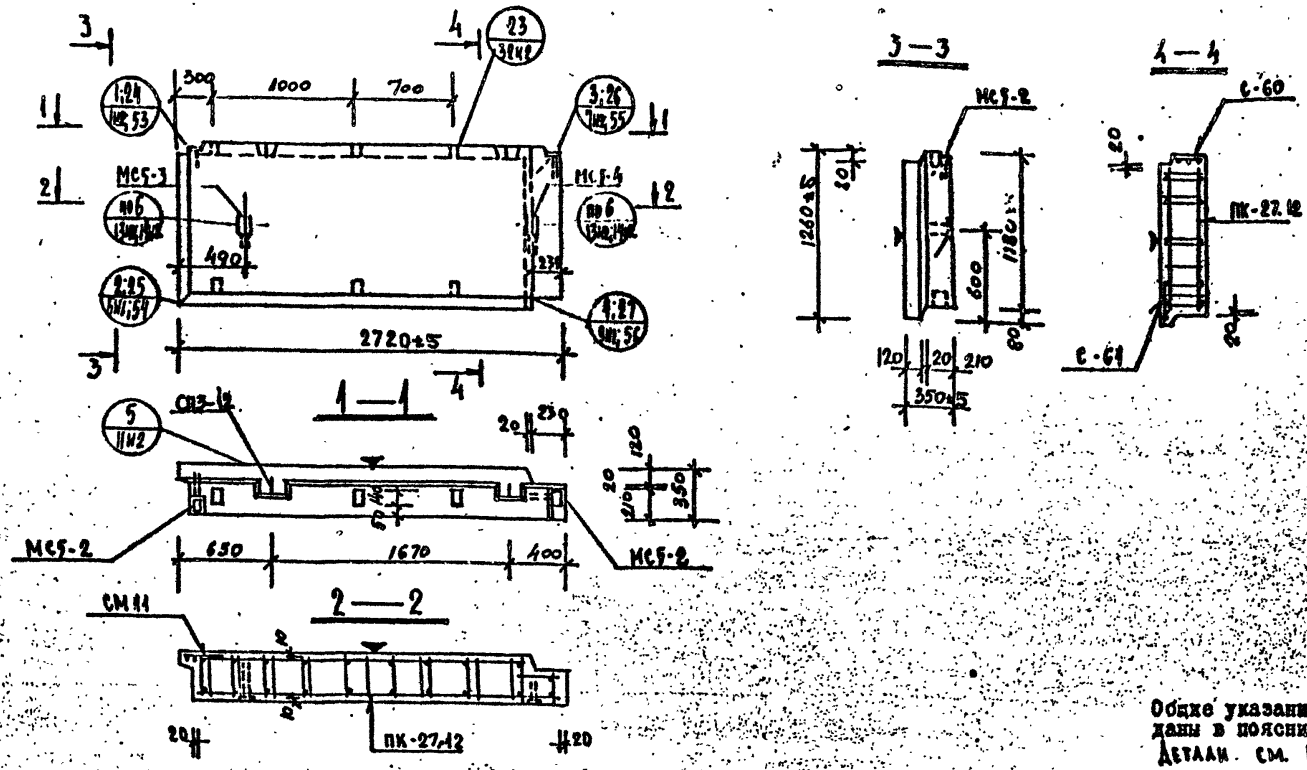

ХАРАКТЕРИСТИКА ИЗДЕЛИЯ

ВЗАМЕН ЛИСТА 31

Марка	Размеры, мм l	b	h	Площадь, м² изделия	облицовочного слоя	Объем, м³ изделия	конструктивного бетона		цем. раствора	Масса, т	Расход стали, кг всего	в т.ч. на закладные детали: металлизованные простые	металлизованные для самонесущей стены	без металлизации простые	без металлизации для самонесущей стены	Выборка стали, кг: арматурные изделия 6727-80 Вр-I	5781-82 АI	АIII	итого	закладные детали 103-76 б=8	б=10	5781-82 ф10	ф14	Расход комплектующих деталей, шт. Серия 1.031.1-1 ПК-27.12	С-60 / С-61	1.031.1-1 СВ3-12	1.031.1-1 ТЗ-3	1.031 КА-2 в.1 МС5-2 / МС5-3	МС5-4	Деревянные пробки К-во шт. / объем м³	Серия 1.232.1-1 С М11
НР2-27.12.35	2720	350	1260	3,44	2,94	1,07	0,86		0,21	1,34	32,86	3,58	—	12,16	—	7,92	8,03	1,17	17,12	2,80	7,86	2,22	2,84	1	1 / 1	2	1	2 / 1	1	6 / 0,006	1

Серия 1.031.1-1 в.6-1.2; в.2-1; 1.031 КА-2 в.1; Серия 1.232.1-1 — Деревянные пробки

РЕДАКЦИЯ 1981г

КП	ПАНЕЛИ НЕНЕСУЩИЕ ПОЛОСОВОЙ РАЗРЕЗКИ, АРМИРОВАННЫЕ КАРКАСАМИ ДЛЯ ЗДАНИЙ ВЫСОТОЙ ДО 40 м		серия 1.232 КА-2
1981	НР2-27.12.35	ОПАЛУБКА И АРМИРОВАНИЕ	выпуск 1-1.1 / лист 31

Гл. инж. проекта Пенцерова; Рук. гр. Кремнева; Разработал Есельсон; Разработал Кремнева; Разработал Есельсон; Исполнил Есельсон

ЦЕННИПРОЕКТ

Гл. инж. проекта Кремнева; Рук. гр. —; Проверил Норкевич; Согласовано; Внесены изменения: Дата 10.82; Рук. гр. Кац

Гл. инженер проекта Печерский; Рук. отдела Бунич; Главный инженер проекта ОКУ

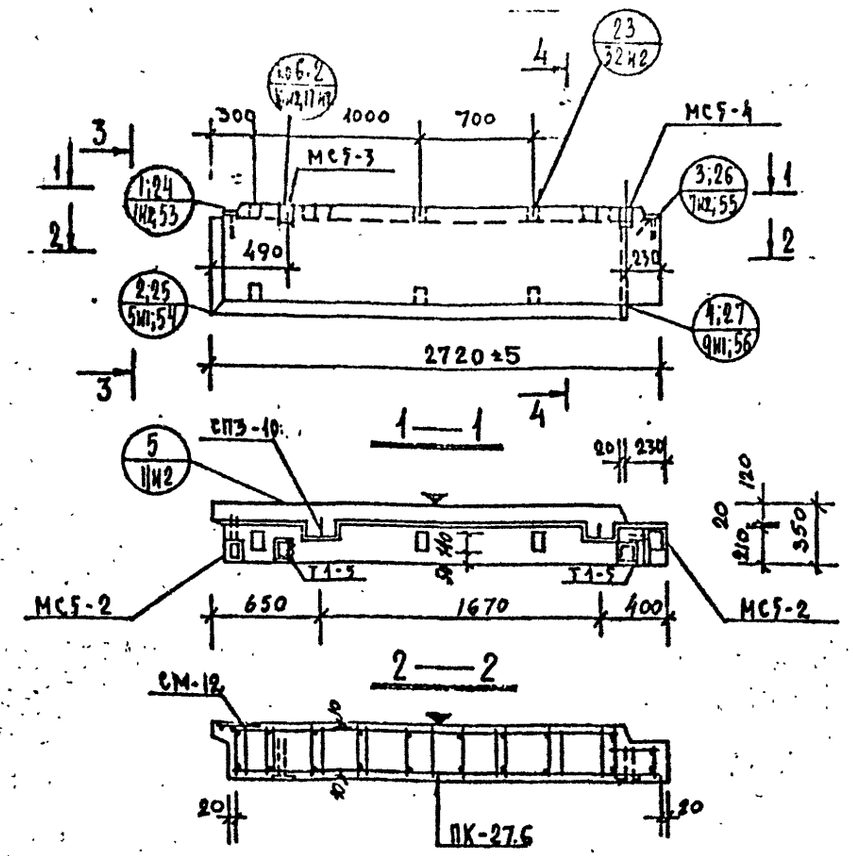

Общие указания по изготовлению даны в пояснительной записке
Детали см. в выпуске 0-1.1

ХАРАКТЕРИСТИКА ИЗДЕЛИЯ

ВЗАМЕН ЛИСТА 32

Марка	Размеры, мм l	Размеры, мм b	Размеры, мм h	Площадь, м² изделия	Площадь, м² облицовочного слоя	Объем, м³ изделия	Объем, м³ керамзитобетона м 50 γ=1,8 т/м³	Объем, м³ керамзитобетона м γ= т/м³	Объем, м³ цем. р-ра м 100 γ=2,0 т/м³	Масса, т	Расход стали, кг всего	в т.ч. на закладные детали металлизованные простые	в т.ч. на закладные детали металлизованные для самонесущей	в т.ч. на закладные детали без металлизации простые	в т.ч. на закладные детали без металлизации для самонесущей	Выборка стали, кг арматурные изделия Вр-I	арматурные изделия А-I	арматурные изделия А-III	арматурные изделия Итого	закладные детали 103-76	103-76 δ=8	103-76 δ=10	5781-81 ф10 А-II	5781-81 ф14 А-II
НР2-27.6.35	2720	350	660	1,77	1,44	0,52	0,40		0,13	0,70	30,48	3,52	—	15,60	—	3,69	4,10	3,51	11,30		2,80	9,64	2,22	4,52

Марка	Расход комплектующих деталей, шт. вып. 2-1.1 А.32м1	А.172-1	А.235-1 / А.235-1м	1.031 КА-1 вып. 2-1	серия 1.031 КА-2 в.1		1.031 КА-1 в.2-1	Деревянные пробки
	ПК-27.6	С-60 / С-61	СМ-12 / СП7-10	Т3-3	МС5-2 / МС5-3	МС5-4	Т1-5	К-60 шт / м³
НР2-27.6.35	1	1 / 1	1 / 2	1	2 / 1	1	2	6 / 0,036

РЕДАКЦИЯ 1981г

КП	ПАНЕЛИ НЕНЕСУЩИЕ ПОЛОСОВОЙ РАЗРЕЗКИ, АРМИРОВАННЫЕ КАРКАСАМИ ДЛЯ ЗДАНИЙ ВЫСОТОЙ ДО 40 М.	серия 1.232 КА-2	
1981	НР2-27.6.35 ОПАЛУБКА И АРМИРОВАНИЕ	выпуск 1-1.1	лист 32м1

ЛЕННИПРОЕКТ

Гл. инж. проекта — Рук. гр. — Разработал — Рассчитал — Исполнил

Гл. инж. ОКУ — Нач. ОКУ — ОКУ

Согласовано: Норконтроль — Проверил

Внесены изменения: Дата — Рег. № — Должность — Подпись — Рук. гр.

КРЕМНЕВА — ЕСЕЛЬСОН — КРЕМНЕВА — ЕСЕЛЬСОН — ПЕЧЕРСКИЙ — БУНИЧ

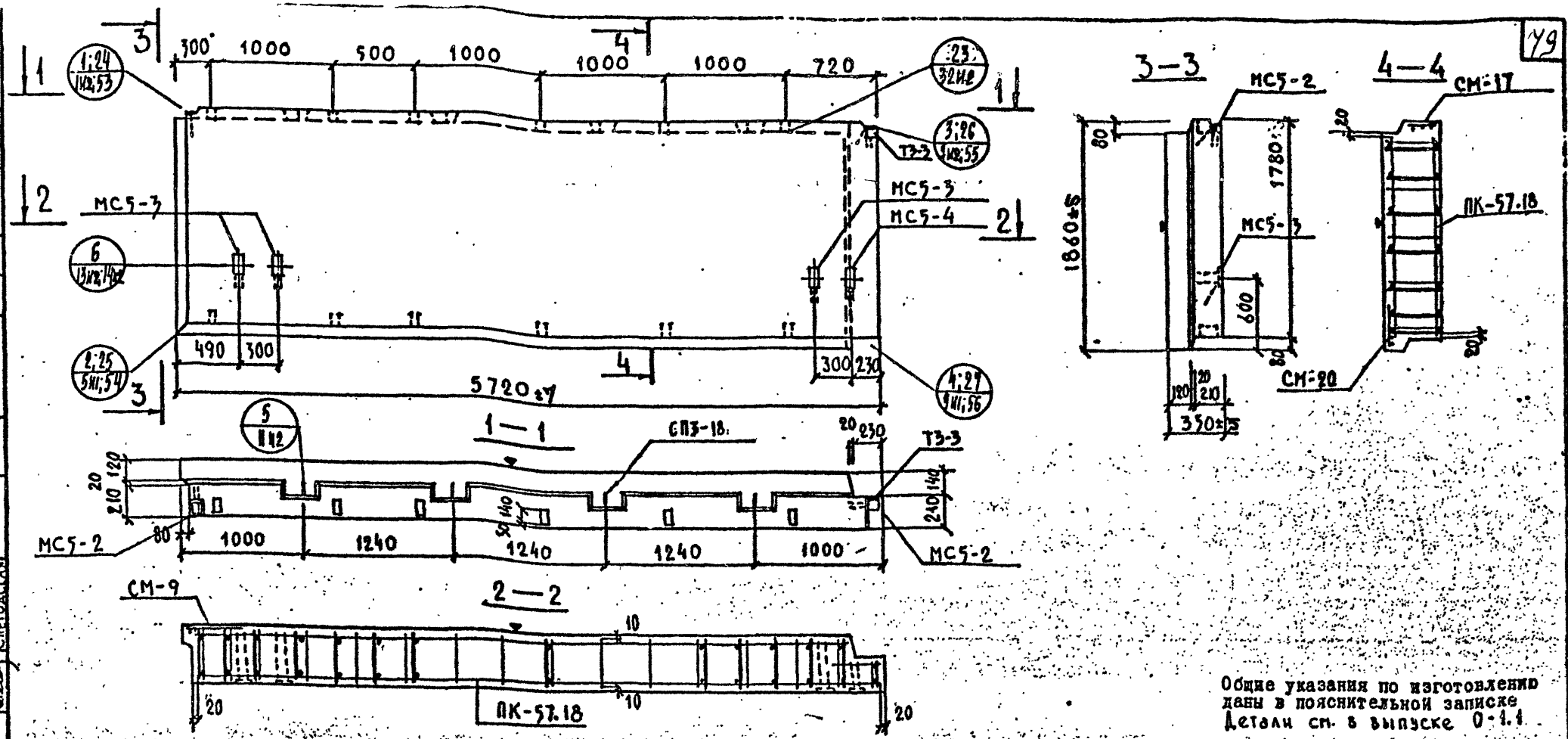

Общие указания по изготовлению даны в пояснительной записке
Детали см. в выпуске 0-1.1

ХАРАКТЕРИСТИКА ИЗДЕЛИЯ

ВЗАМЕН ЛИСТА 33

Марка	Размеры, мм l	Размеры, мм b	Размеры, мм h	Площадь, м² изделия	Площадь, м² облицовочного слоя	Объем, м³ изделия	Объем, м³ керамзитобетона м 50 γ=0.9 т/м³	Объем, м³ керамзитобетона γ=γ т/м³	Объем, м³ цем. р-ра м 100 γ=2.0 т/м³	Масса, т	Расход стали, кг всего	в т.ч. на закладные детали: металлизованные простые	металлизованные для самофиксации	без металлизации простые	без металлизации для самофиксации
НР2-57.18.35	5720	350	1860	10.61	9.77	3.48	2.91	–	0.57	4.24	92.58	3.58	–	23.24	–

Марка	Выборка стали, кг: арматурные изделия 6727-80 Вр-I	5781-81 А-I	5781-81 А-III	Итого	закладные детали 103-76			5781-81	Расход комплектующих деталей, шт.: 1.832 КЛ-2 вып. 1 А.33м1	1.031 КЛ-1 В.2-1	Серия 1.031 КЛ-2 В.1 МС5-2/МС5-3	МС5-4	1.832 КЛ-2 вып. 1 А.225	А.226	А.225	Деревянные пробки К-во шт / объем м³	1.131 КЛ-1 вып. 6-1.2 СПЗ-18
					∅8	∅10	∅10	∅14	ПК-57.18	ТЗ-3			СМ-17	СМ-20	СМ-9		
НР2-57.18.35	10.74	39.65	21.38	71.77	2.80	15.20	3.74	5.08	1	1	2/3	1	1	1	1	12/0.012	4

Редакция 1981г

КП	ПАНЕЛИ НЕНЕСУЩИЕ ПОЛОСОВОЙ РАЗРЕЗКИ, АРМИРОВАННЫЕ КАРКАСАМИ ДЛЯ ЗДАНИЙ ВЫСОТОЙ ДО 40М		Серия 1.232 КЛ-2 вып. 1
1981	НР2—57.18.35 ОПАЛУБКА И АРМИРОВАНИЕ	Выпуск 1-1.1	Лист 33и1

ЛЕННИИПРОЕКТ ОКУ

Согласовано

Гл. инж. проекта Рук. гр. КРЕМНЕВА

Разработал СНЕГОВСКАЯ Рассмотрел КРЕМНЕВА Исполнил СНЕГОВСКАЯ

Нач. ОКУ ПЕЧЕРСКИЙ Гл. констр. ОКУ БУНИЧ

Проверил КРЕМНЕВА Нормоконтролер

Внесены изменения

Дата Рег.№ Должность Подпись Фамилия

10.83 ИТ

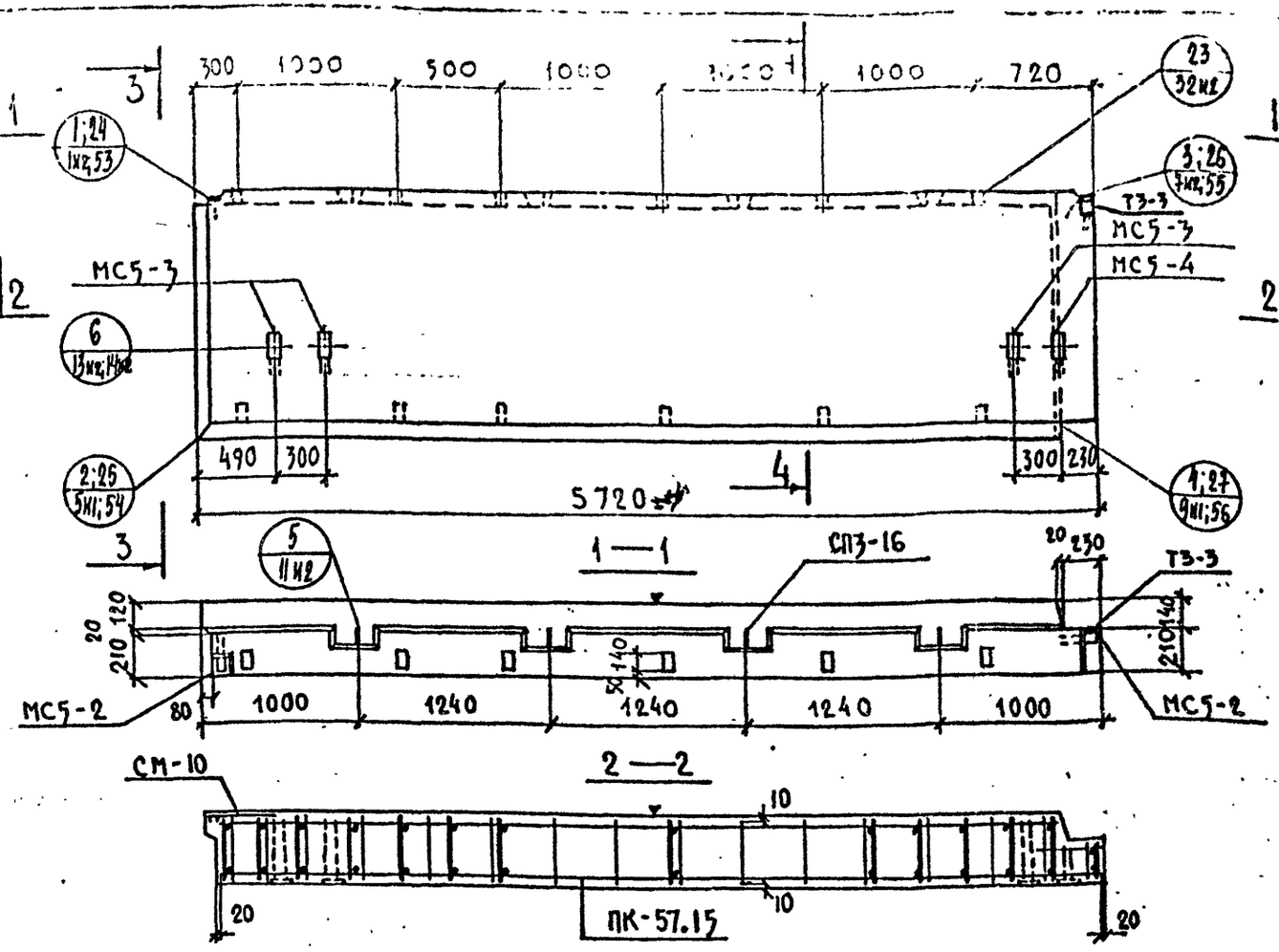

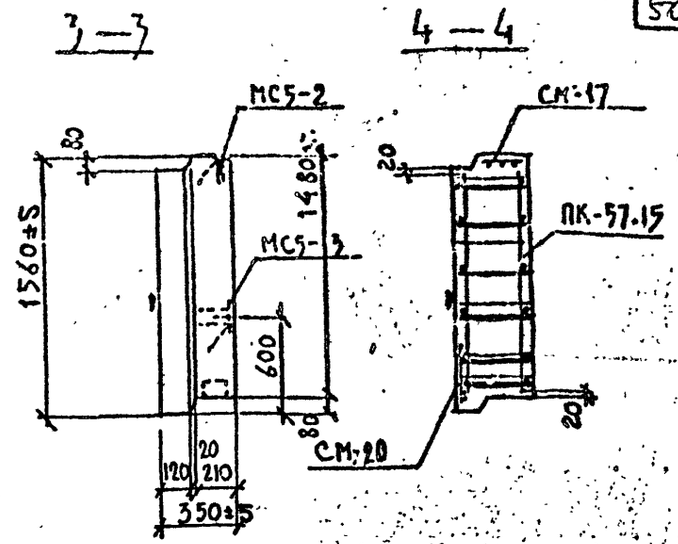

Общие указания по изготовлению даны в пояснительной записке
Детали см. в выписке 0-1.1

ХАРАКТЕРИСТИКА ИЗДЕЛИЯ

ВЗАМЕН ЛИСТА 34

Марка	Размеры, мм l	Размеры, мм b	Размеры, мм h	Площадь, м² изделия	Площадь, м² облицовочного слоя	Объем, м³ изделия	Объем, м³ керамзитобетона М50 γ=0.8 т/м³	Объем, м³ керамзитобетона М35 γ=1 т/м³	Объем, м³ цем. р-ра М100 γ=2.0 т/м³	Масса, т	Расход стали, кг всего	Расход стали, кг в т.ч. на закладные детали металлизированные про-стые	Расход стали, кг в т.ч. на закладные детали металлизированные для самофиксации	Расход стали, кг в т.ч. на закладные детали без металлизации про-стые	Расход стали, кг в т.ч. на закладные детали без металлизации для самофиксации	Выборка стали, кг арматурные изделия 6727-80 Вр-I	5781-82 А-I	А-III	Итого	103-76	5781-82	Расход комплектующих деталей, шт. В.2-1.1 А-34м1	Серии 1.031кл-1 В.2-1	1.031кл-2 В.1 МС5-2/МС5-3	МС5-4	В.2-1.1 А.225	А.226	А.225	Деревянные пробки К-20 шт/м³	1.131кл-1 вып. 6-1.2
																					⌀8	⌀10	А-II ⌀10	А-II ⌀14	ПК-57.15	ТЗ-3			СМ-17	СМ-20	СМ-10		СП3-16
НР2-57.15.35	5720	350	1560	8.90	8.13	2.89	2.40	—	0.49	3.54	86.26	3.58	—	23.24	—	10.15	30.49	18.89	59.44		2.80	15.20	3.74	5.08	1	1	2/3	1	1	1	1	12/0.012	4

Редакция 1984

КЛ	ПАНЕЛИ НЕНЕСУЩИЕ ПОЛОСОВОЙ РАЗРЕЗКИ, АРМИРОВАННЫЕ КАРКАСАМИ ДЛЯ ЗДАНИЙ ВЫСОТОЙ ДО 40 М		серия 1.232 КЛ-2
1981	НР2-57.15.35 ОПАЛУБКА И АРМИРОВАНИЕ	выпуск 1-1.1	лист 34м1

ЛЕНИНГРАДСКИЙ ПРОМСТРОЙПРОЕКТ

Согласовано: Гражданпроект, Кремнева; Гражданпроект, Кремнева; Гражданпроект, Кремнева;

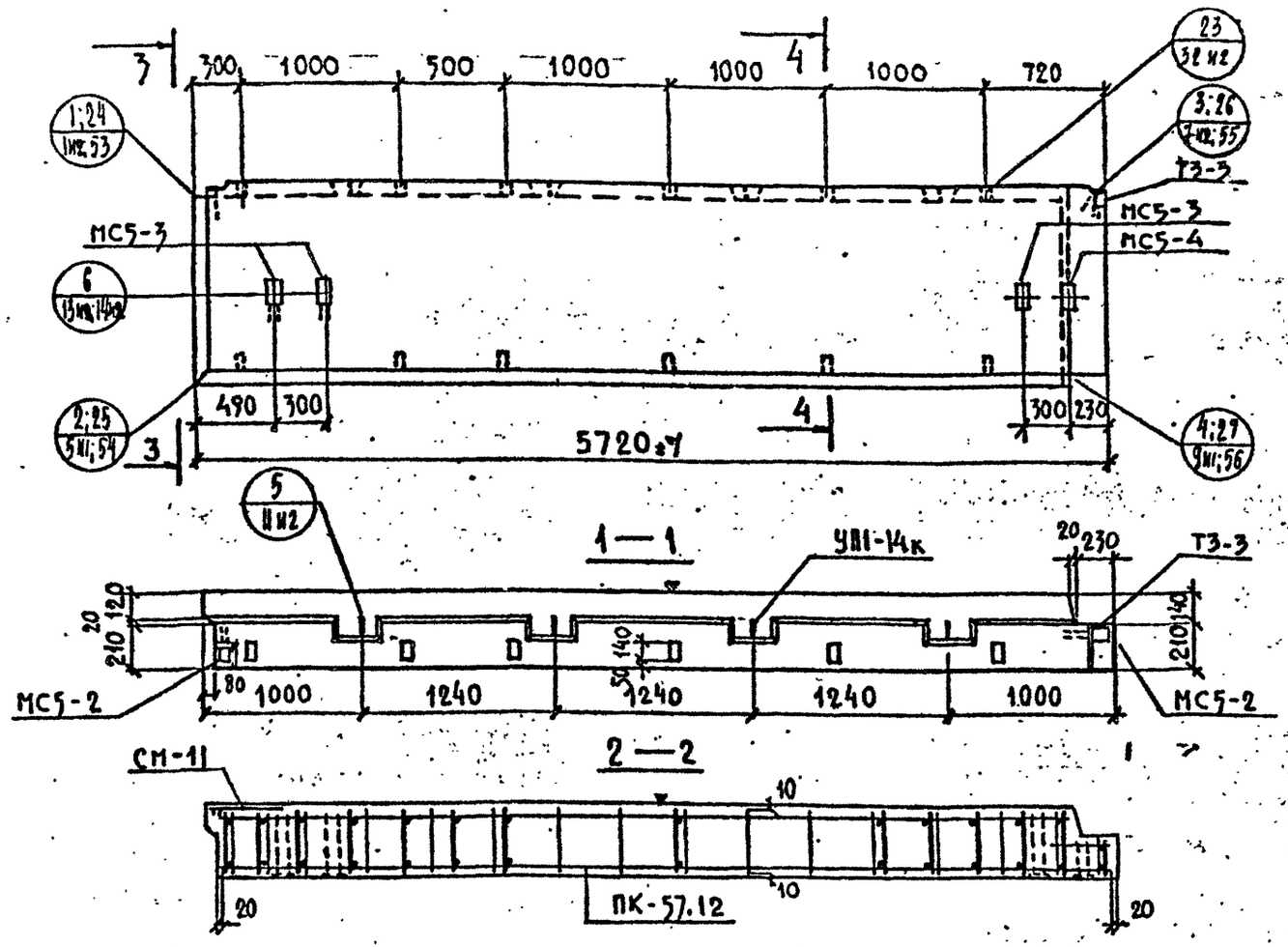

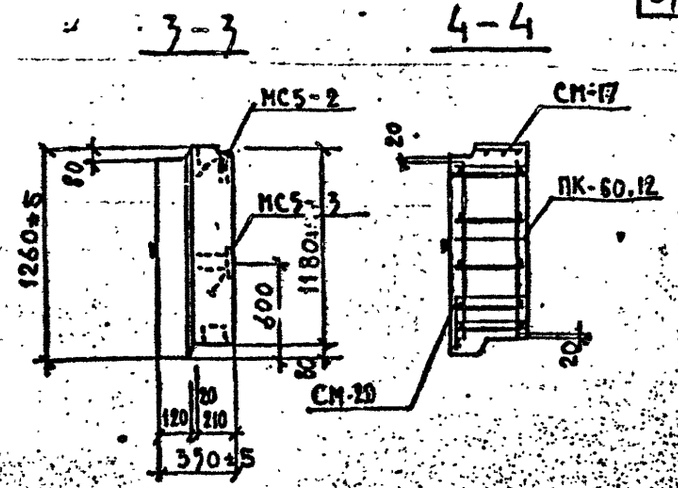

Общие указания по изготовлению даны в пояснительной записке
Детали см. в выпуске 0-1.1

ХАРАКТЕРИСТИКА ИЗДЕЛИЯ

ВЗАМЕН ЛИСТА 35

Марка	Размеры, мм			Площадь, м²		Объем, м³				Масса, т	Расход стали, кг				Выборка стали, кг								Расход комплектующих деталей, шт.								
							керамзитобетона		щем. р-ра			в т.ч. на закладные детали			арматурные изделия					закладные детали			В.2-1.1	серии			В.2-1.1			дерев. пробки	1.131КА-1 вып.-6-1.2
												металлизованные		без металлизации	6727-80	5781-81			103-76			5781-81		1.031КА-1 В.2-1	1.031КА-2 В.1						
	l	b	h	изделия	облицовочного слоя	изделия	м 50 γ=0.9 т/м³	γ= т/м³	м 100 γ=2.0 т/м³		всего	простые	для самофиксации	простые	для самофиксации	Вр-I	А-I	А-III	Итого		ρ=8	ρ=10	А-II ф10	А-II ф14	ПК-57.12	Т3-3	МС5-2 / МС5-3	МС5-4	СМ-17	СМ-20	СМ-11	К-во шт / объём м³	СП3-14
НР2-57.12.35	5720	350	1260	7.18	6.48	2.30	1.89	—	0.41	2.85	83.05	5.58	—	23.24	—	9.18	22.41	24.7	56.27		2.80	15.20	3.74	5.08	1	1	2 / 3	1	1	1	1	12 / 0.012	4

Редакция 1981г.

КП	ПАНЕЛИ НЕСУЩИЕ ПОЛОСОВОЙ РАЗРЕЗКИ АРМИРОВАННЫЕ КАРКАСАМИ ДЛЯ ЗДАНИЙ ВЫСОТОЙ ДО 40М		серия 1.232КА-2
1981	НР2—57.12.35 ОПАЛУБКА И АРМИРОВАНИЕ	выпуск 1-1.1	лист 35 нг

ЛЕННИПРОЕКТ

Гл. инж. проекта Рутк. г.р. — Разработал Рассчитал Исполнил

Гл. инж. ОКУ — Нач. ОКУ

Проверил — Нормоконтролер — Внесены изменения — Согласовано

Дата | Рег № | Должность | Подпись | Фамилия
10.82 | 41 | Рук. т.р. | | КАЧ

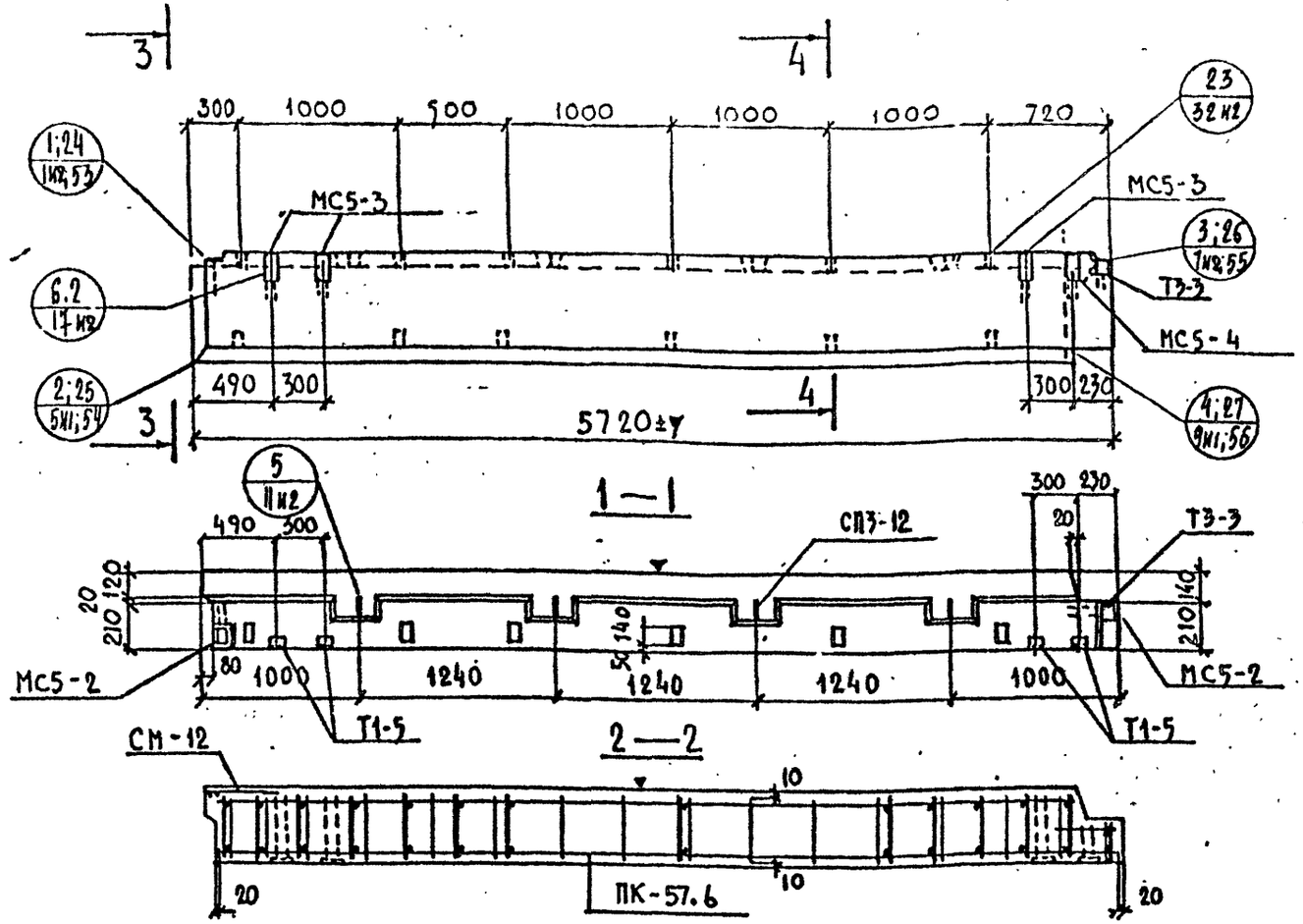

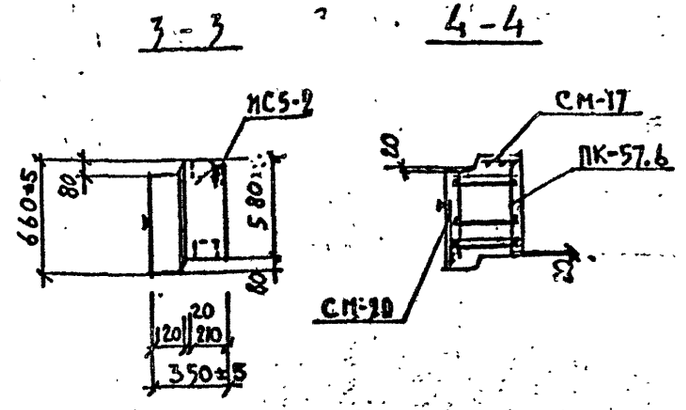

Общие указания по изготовлению даны в пояснительной записке. Детали см. в выпуске 0-1.1

ХАРАКТЕРИСТИКА ИЗДЕЛИЯ

ВЗАМЕН ЛИСТА 36

Марка	Размеры, мм			Площадь, м²		Объем, м³				Масса, т	Расход стали, кг					Выборка стали, кг								Расход комплектующих деталей, шт.										
							бетона		цем. р-ра			в т.ч. на закладные детали				арматурные изделия				закладные детали				1.2-1.1	1.031.1-1	серия 1.031 КА-2			1.2-1.1			Деревянные пробки	1.131 КА-1 вып. 6-1.2
												металлизованные		без металлизации										1.36 вып	1.2-1	1			1.225	1.226	1.223		
												просты	для самомаскировки	просты	для самомаскировки	Вр-I	А-I	А-III	Итого	∅8	∅10	∅10	∅14	ПК-57.6	Т1-5 / Т3-3	МС5-2	МС5-3	МС5-4	СМ-17	СМ-20	СМ-12	К-60 шт / объем м³	СП3-12
	l	b	h	изделия	облицовочного слоя	изделия	$\gamma=0.9$	$\gamma=$	$\gamma=2.0$		всего																							
НР2-57.6.35	5720	350	660	3.75	3.18	1.13	0.87	—	0.26	1.50	80.13	3.58	—	30.12	—	7.21	11.73	27.49	46.43	2.80	18.72	3.74	8.44	1	4 / 1	2	3	1	1	1	1	12 / 0.012	4

Редакция 1981г

КП	ПАНЕЛИ НЕНЕСУЩИЕ ПОЛОСОВОЙ РАЗРЕЗКИ, АРМИРОВАННЫЕ КАРКАСАМИ ДЛЯ ЗДАНИЙ ВЫСОТОЙ ДО 40 М.		серия 1.232 КА-2
1981	НР2—57.6.35	ОПАЛУБКА И АРМИРОВАНИЕ	выпуск 1-1.1 / лист 36 вып.1

ЛЕННИИПРОЕКТ ОКУ

Гл. инж. проекта Пенькова; Рук. гр. Кремнева; Разработал Снегодская; Рассчитал Кремнева; Исполнил Снегодская; Нач. ОКУ Печерский; Гл. констр. ОКУ Бунин

Согласовано: Проверил Кремнева; Нормоконтролер —; Внесены изменения: Дата 10.82; Утв. № Дополнения; Руководитель КА-4

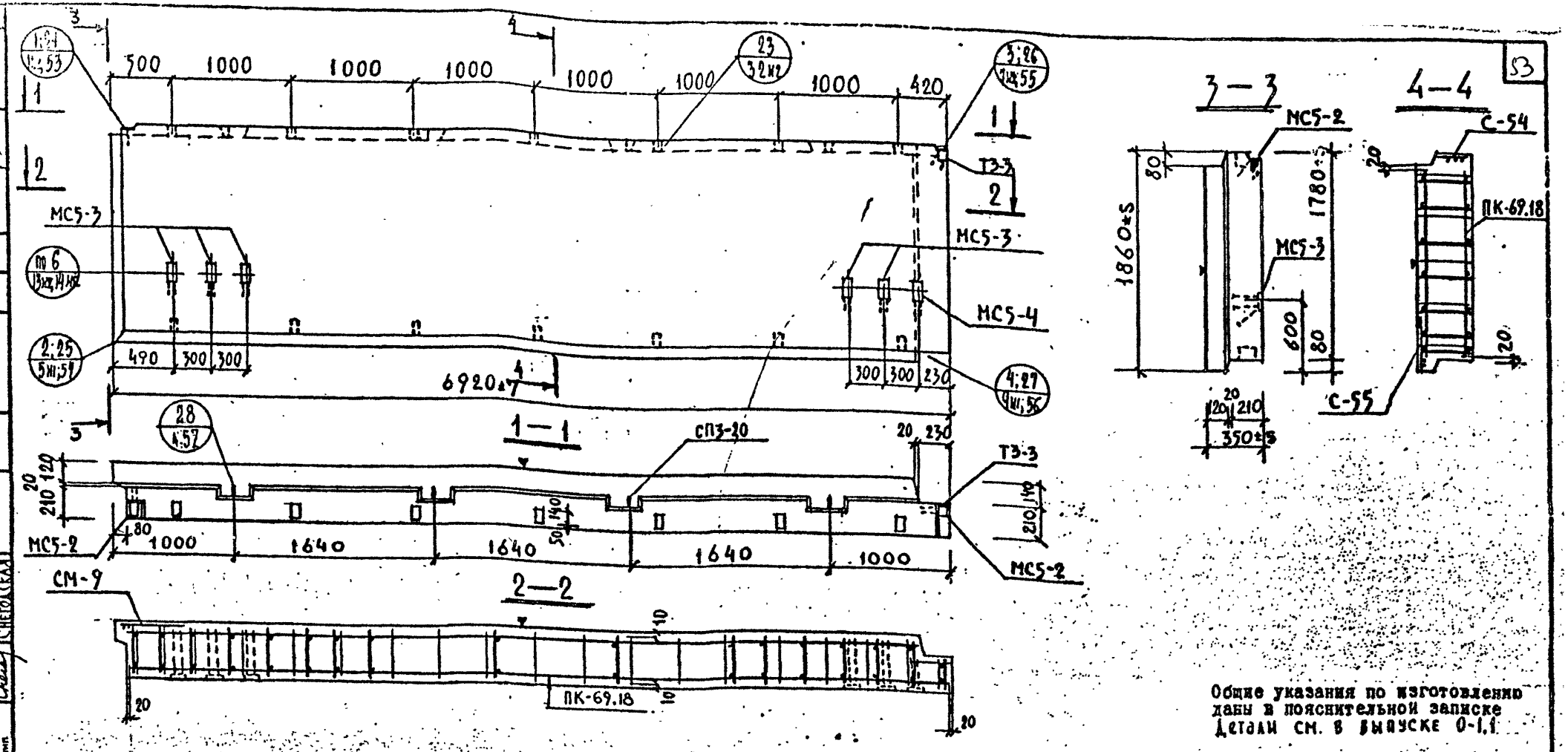

Общие указания по изготовлению даны в пояснительной записке
Детали см. в выпуске 0-1.1

ХАРАКТЕРИСТИКА ИЗДЕЛИЯ

ВЗАМЕН ЛИСТА 37

Марка	Размеры, мм l	b	h	Площадь, м² изделия	облицовочного слоя	Объем, м³ изделия	керамзитобетона м 50 γ=0.9 т/м³	цем. р-ра м 100 γ=2.0 т/м³	Масса, т	Расход стали, кг всего	в т.ч. на закладные детали: металлизованные простые	металлизованные для самонапряжения	без металлизации простые	без металлизации для самонапряжения	Выборка стали, кг: арматурные изделия ВР-I	А-I	А-III	Итого	закладные детали Ст3	⌀10	⌀14
НР2-69.18.35	6920	350	1860	12.89	11.95	4.22	3.55	–	0.67	5.14	40.01	3.58	–	34.32	–	12.49	51.82	37.80	102.11	2.80	22.52	5.26	7.32

Расход комплектующих деталей, шт.

Марка	1.432-1.4 в.2 ст.39	ПК-69.18	1.432-1.4 в.2 ст.39	ТЗ-3	Серии 1.031КА-1 в.2-1	1.031КА-2 в.1	МС5-2 / МС5-3	МС5-4	1.432-1.1 ст.171-1	С-54 / С-55	ст.225	СМ-9	Деревянные пробки	К-во шт / объем м³	1.131КА-1 вып.6-1.2	СП3-20
НР2-69.18.35	1		1		2	5		1	1	1		1	14	0.014	4	

Редакция 1981г.

КП	ПАНЕЛИ НЕНЕСУЩИЕ ПОЛОСОВОЙ РАЗРЕЗКИ, АРМИРОВАННЫЕ КАРКАСАМИ ДЛЯ ЗДАНИЙ ВЫСОТОЙ ДО 40м		серия 1.232КА-2
1981	НР2-69.18.35	ОПАЛУБКА И АРМИРОВАНИЕ	выпуск 1-1.1 / лист 37

ЛЕННИИПРОЕКТ

Гл.инж.проекта Руц. гр. — Разработал — Рассчитал — Исполнил

Н.ОКУ — Гл.констр. ОКУ

Согласовано: Проверил — Нормоконтролер — Гл.инж. — Гл.инж. — Гл.инж.

Внесены изменения: Дата — Рег.№ — Подпись — Фамилия

Рис 1:

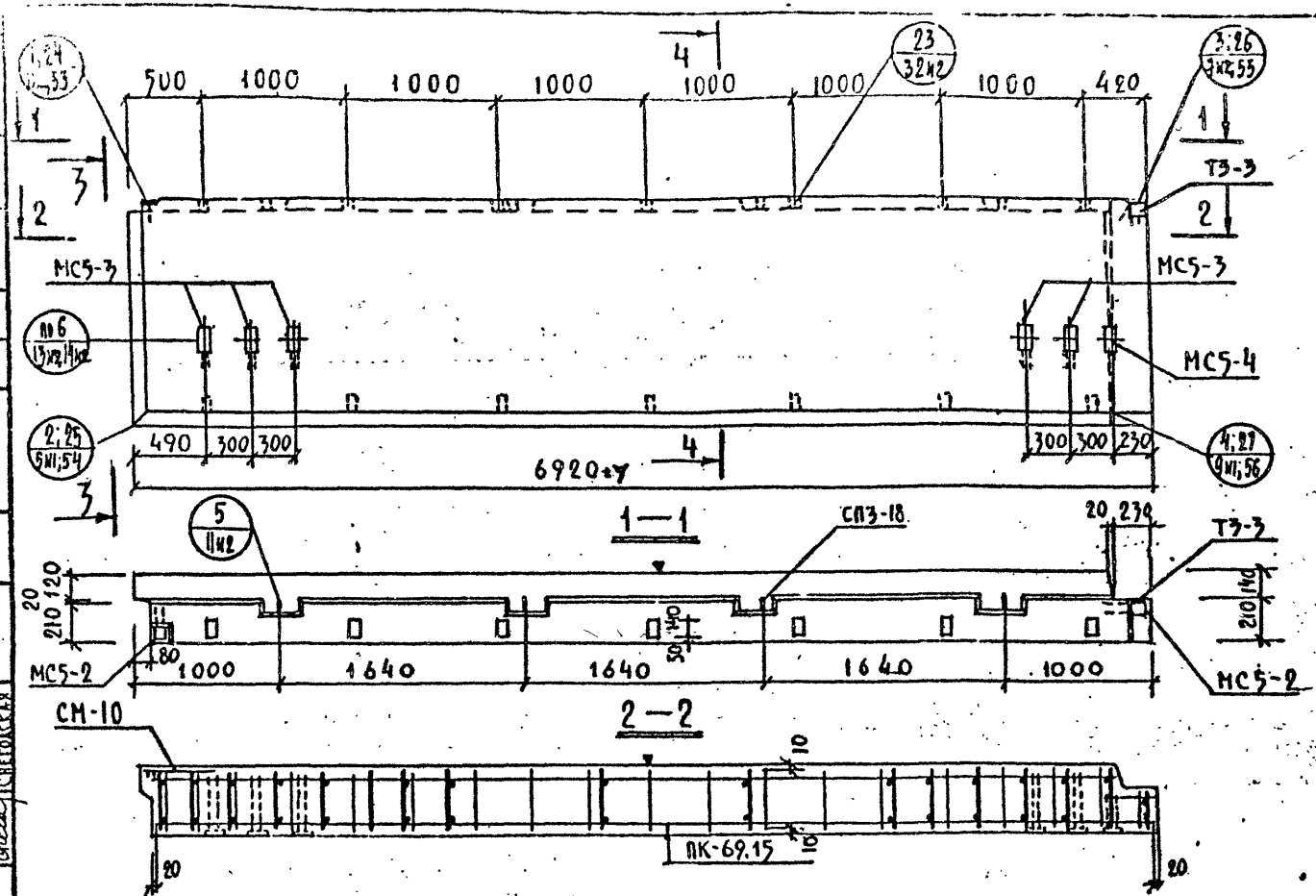

Общие указания по изготовлению даны в пояснительной записке
Детали см. в выпуске 0-1.1

ХАРАКТЕРИСТИКА ИЗДЕЛИЯ

ВЗАМЕН ЛИСТА 38

Марка	Размеры, мм l	b	h	Площадь, м² изделия	облицовочного слоя	Объем, м³ изделия	керамзитобетона м 50 γ=0.9 т/м³	м	γ=	цем. р-ра м 100 γ=2.0 т/м³	Масса, т	Расход стали, кг всего	в т.ч. на закладные детали металлизованные простые	для самонарезания	без металлизации простые	для самонарезания	Выборка стали, кг арматурные изделия 6727-80 Вр-I	5781-81 А-I	А-III	Итого	закладные детали 103-76		5781-81		Расход комплектующих деталей, шт. 8.2-1.1 л.38 вып	Серии 1.831 КЛ-1 в.2-1	1.831 КЛ-2 в.1		в.2-1.1 л.171-1	л.225	Дерев. пробки К-80 шт	объем м³	1.131 кж-1 вып. 6-1.2
																							⌀8	⌀10	⌀14				МС5-2	МС5-3	МС5-4	С-54	С-55	СМ-10			СП3-18
НР2-69.15.35	6920	350	1560	10.77	9.90	3.51	2.93	–	0.58	4.30	121.73	3.58	–	34.33	–		11.81	39.62	32.90	83.83			2.80	22.52	5.26	7.32	1	1	4	5	1	1	1	1	14	0.014	4

Редакция 1981г

КП	ПАНЕЛИ НЕНЕСУЩИЕ ПОЛОСОВОЙ РАЗРЕЗКИ, АРМИРОВАННЫХ КАРКАСАМИ ДЛЯ ЗДАНИЙ ВЫСОТОЙ ДО 40м		серия 1.232 КЛ-2
1981	НР2-69.15.35	ОПАЛУБКА И АРМИРОВАНИЕ	выпуск 1-1.1 / лист 38 вып

ЛЕННИПРОЕКТ ОКУ

Гл. инж. проекта ПЕНЬКОВА; Рук. гр. КРЕННЕВА; Разработал СНЕГОДСКАЯ; Рассчитал КРЕННЕВА; Исполнил СНЕГОВСКАЯ; Н.к. ОКУ ПЕЧЕРСКИЙ; Гл. констр. ОКУ БУНИЧ

Согласовано: Проверил КРЕННЕВА; Нормоконтролер; Внесены изменения: Дата 10.81; Рег. № Подпись; Инв. № подл. К.34; Инв. № 1; Инв. № 1

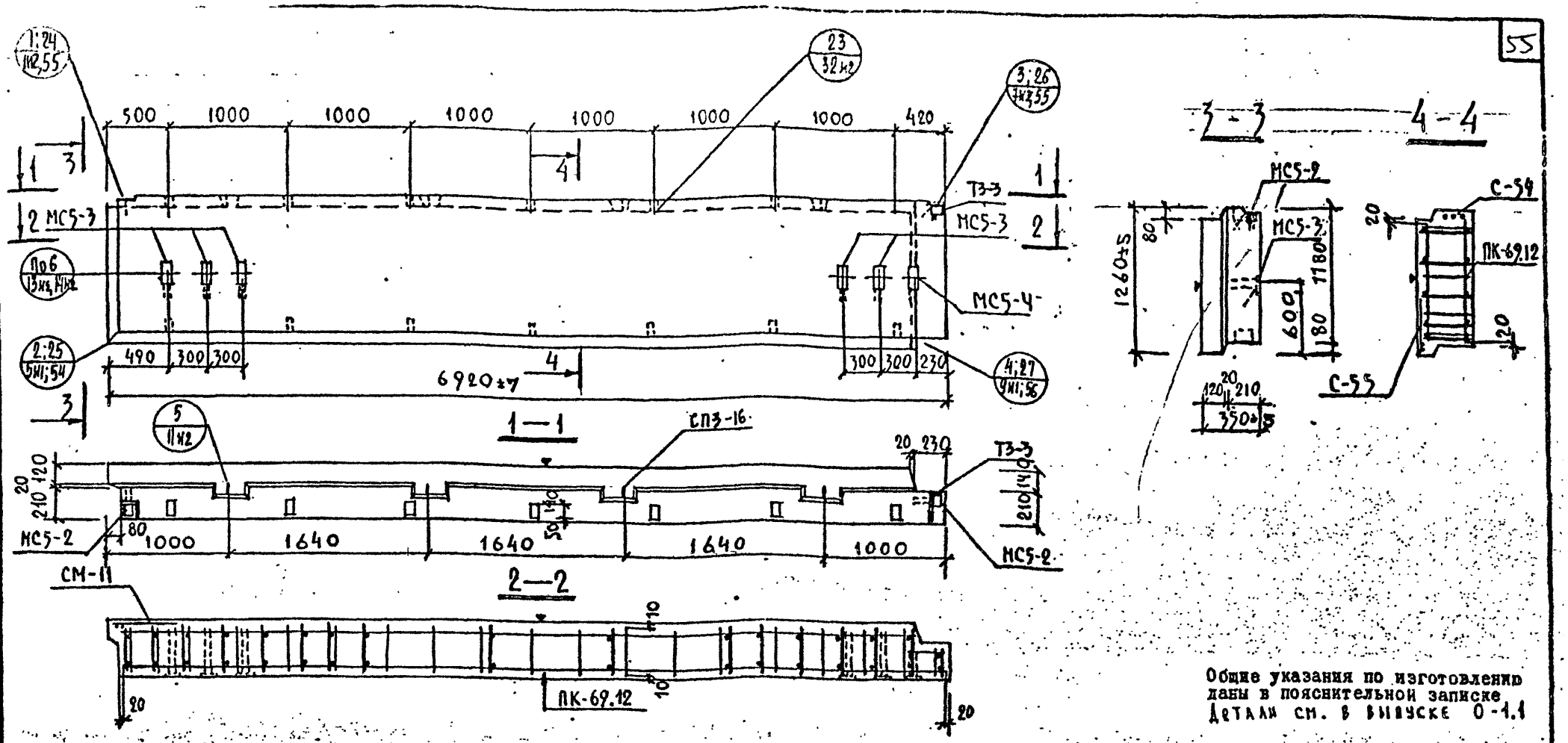

Общие указания по изготовлению даны в пояснительной записке.
Детали см. в выпуске 0-1.1

ХАРАКТЕРИСТИКА ИЗДЕЛИЯ

ВЗАМЕН ЛИСТА 39

Марка	Размеры, мм			Площадь, м²		Объем, м³				Масса, т	Расход стали, кг				Выборка стали, кг								Расход комплектующих деталей, шт.								
							керамзитобетона		цем. р-ра			в т.ч. на закладные детали			арматурные изделия				закладные детали				В.2-1.1	Серия			В.2-1.1		Деревянные пробки	1.131 вып. 6-1.2
												металлизованные		без металлизации	6727-80	5781-81			103-76			5784-83	А.39 вып	1.031 КА-1 В.2-1	1.031 КА-2 В.1		А.171-1	А.225		
	l	b	h	изделия	облицовочного слоя	изделия	γ=0,9 т/м³	γ=1,4 т/м³	γ=2,0 т/м³		всего	простые	для самофиксации	простые	для самофиксации	Вр-I	А-I	А-III	Итого		δ=8	δ=10	ф10	ф14	ПК-69.12	ТЗ-3	МС5-2 / МС5-3	МС5-4	С-54 / С-55	СМ-11	К-10 шт / объем м³	СП3-16
НР2-69.12.35	6920	350	1260	8,69	7,89	2,80	2,30	—	0,50	3,48	108,25	3,58	—	34,33	—	10,86	29,66	30,03	70,35		2,80	22,52	5,26	7,32	1	1	2 / 5	1	1 / 1	1	14 / 0,04	4

Редакция 1981г

КЛ	ПАНЕЛИ НЕНЕСУЩИЕ ПОЛОСОВОЙ РАЗРЕЗКИ, АРМИРОВАННЫЕ КАРКАСАМИ ДЛЯ ЗДАНИЙ ВЫСОТОЙ ДО 40М.		серия 1.232 КА-2
1981	НР2-69.12.35 ОПАЛУБКА И АРМИРОВАНИЕ	выпуск 1-1.1	лист 39 вып

ЛЕННИПРОЕКТ ОКУ

Согласовано: Проверил Норжонтович; Гл. инж. проекта Рук. гр. Кремнева; Разработал Снегодская; Рассчитал Кремнева; Исполнил Снегодская; Нач. ОКУ Чечевский; Гл. констр. ОКУ Бунина

Внесены изменения: Дата 10.82; Рег. № 141; Допущено; Рук. гр.; Согласовано Кальф

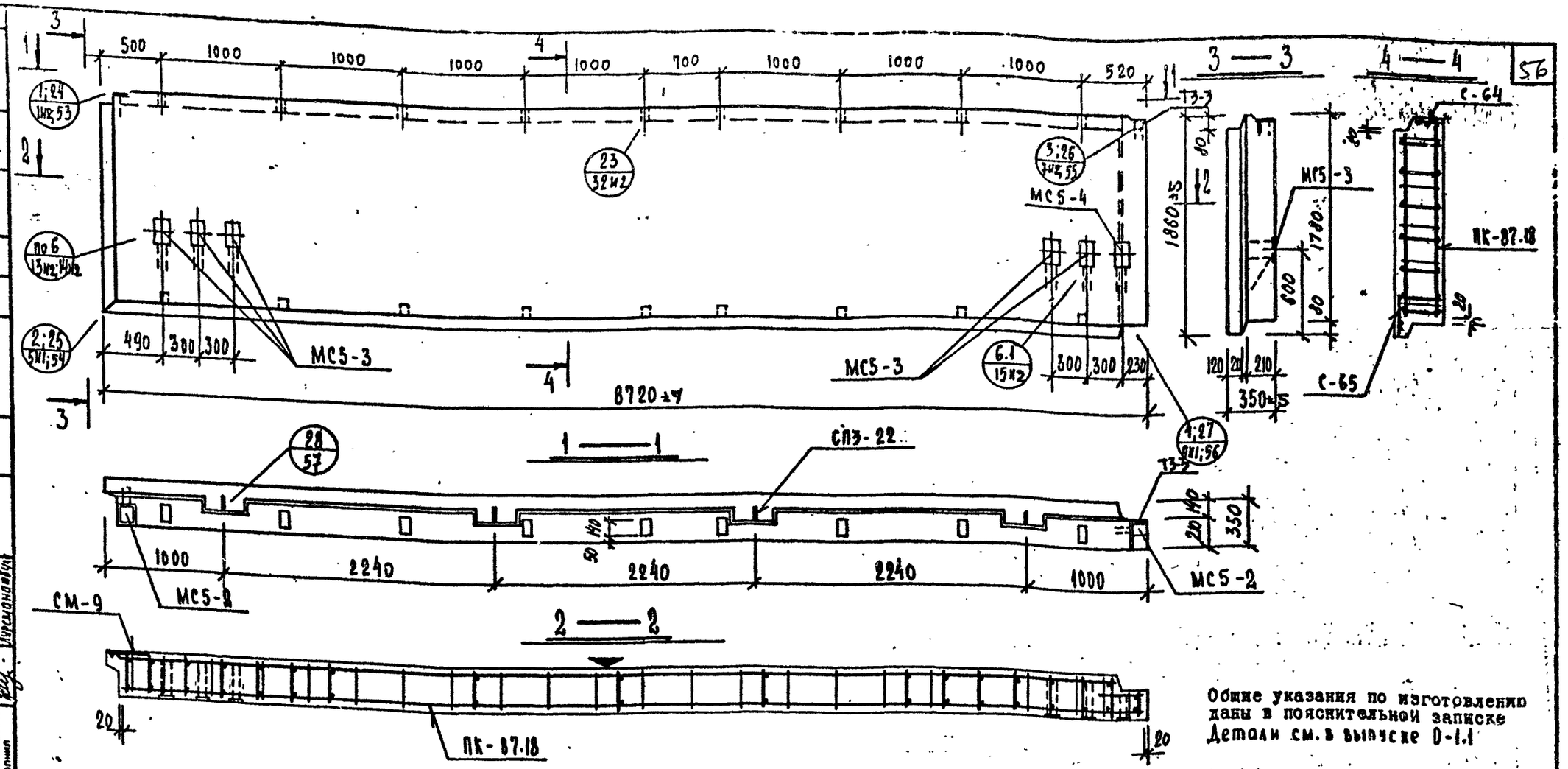

Общие указания по изготовлению даны в пояснительной записке
Детали см. в выпуске 0-1.1

ХАРАКТЕРИСТИКА ИЗДЕЛИЯ

Взамен листа 40

Марка	Размеры, мм l	b	h	Площадь, м² изделия	общающего слоя	Объем, м³ изделия	керамзитобетона		цем. р-ра	Масса, т	Расход стали, кг всего	в т.ч. на закладные детали: металлизованные простые	металлизованные для самомаскировки	без металлизации простые	без металлизации для самомаскировки	Выборка стали, кг: арматурные изделия ВрI	АI	АIII	итого	закладные детали 103-76 δ=8	δ=10	5781-82 Ф10АII	Ф14АII
							м 30 γ=0,9 т/м³	м γ= т/м³	м 100 γ=2,0 т/м³														
НР2-87.18.35	8720	350	1860	16.19	15.11	5.35	4.50	—	0.84	6.55	226.98	35	—	34.32	—	10.34	63.52	115.62	189.28	2.30	22.52	5.26	7.32

Марка	Расход комплектующих деталей, шт. Вып. 2-1.1 А.40ИI	А.225	А.173-1	1.031КА-2 В.-1		1.031КА-1 В.2-1	1.131КА-1 вып. 6-1.2	Деревянные пробки
	ПК-87.18	СМ-9	С-64 / С-65	МС5-4	МС5-3 / МС5-2	ТЗ-3	СП3-22	К-во шт. / м³ объем
НР2-87.18.35	1	1	1 / 1	1	2 / 5	1	4	18 / 0.018

Редакция 1981г

КП	ПАНЕЛИ НЕНЕСУЩИЕ ПОЛОСОВОЙ РАЗРЕЗКИ, АРМИРОВАННЫЕ КАРКАСАМИ ДЛЯ ЗДАНИЙ ВЫСОТОЙ ДО 40 М	серия 1.232 КА-2
1981	НР2-87.18.35 ОПАЛУБКА И АРМИРОВАНИЕ	выпуск 1-1.1 / лист 40

ЛЕННИПРОЕКТ ОКБ

Гл. инж. проекта Гальченко; Рук. гр. Кремнева; Разработал Мурсмановский; Рассчитал Кремнева; Исполнил Мурсмановский

Согласовано: Проверил Кремнева; Нормоконтролер; Внесены изменения: Дата, Рег №, Должность, Подпись, Фамилия; 10.83 ИТ Гук.гр. КАЧ

Печерский; Бунина; Нач. ОКУ; Гл. инж. ОКУ

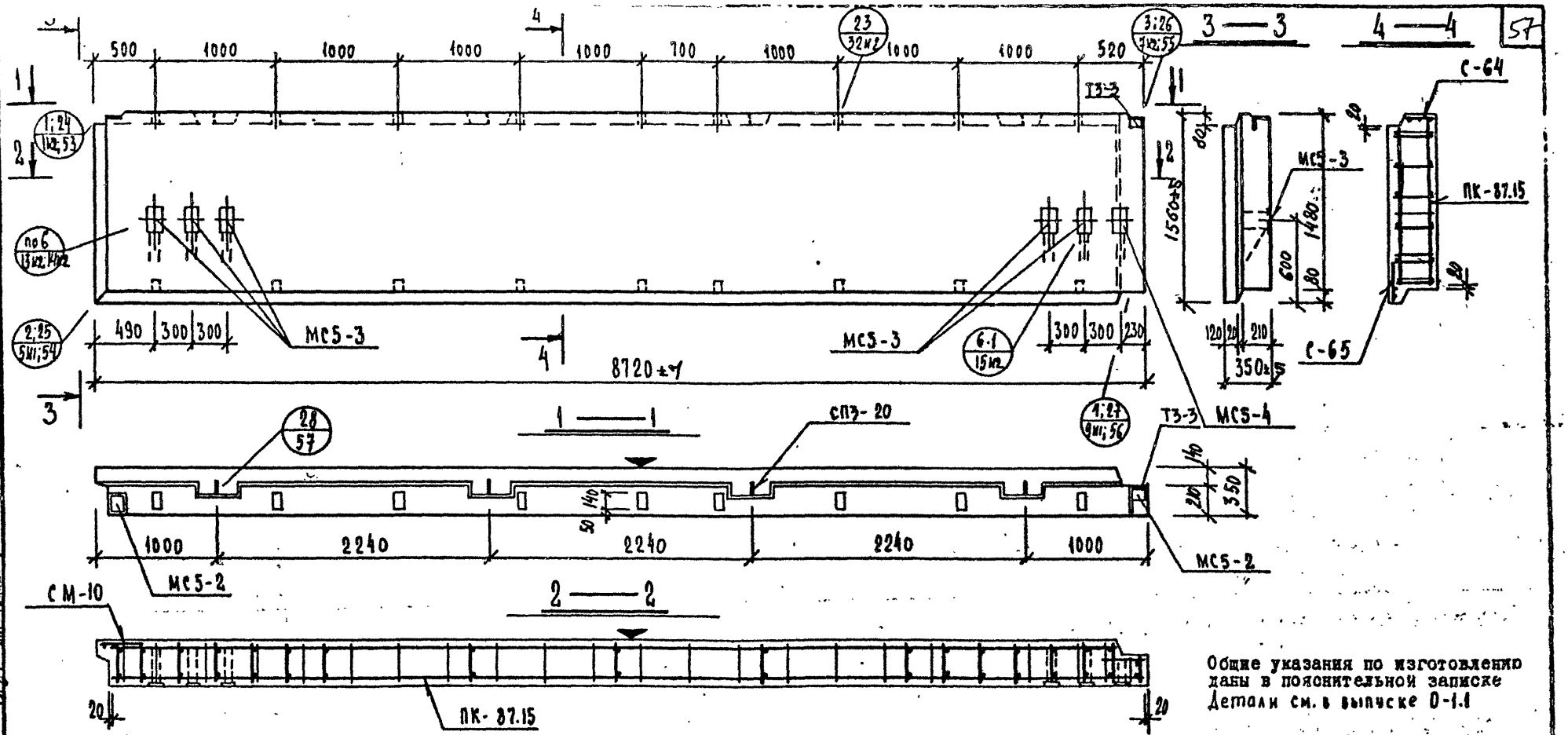

Общие указания по изготовлению даны в пояснительной записке
Детали см. в выпуске 0-1.1

ХАРАКТЕРИСТИКА ИЗДЕЛИЯ

ВЗАМЕН ЛИСТА 41

Марка	Размеры, мм l	b	h	Площадь, м² изделия	облицовочного слоя	Объем, м³ изделия	керамзитобетона м 50 γ=0,9 т/м³	м γ= т/м³	бетона м 100 γ=2,0 т/м³	Масса, т	Расход стали, кг всего	в т.ч. на закладные детали: металлизованные простые	для самофиксации	без металлизации простые	для самофиксации
НР2-87.15.35	8720	350	1560	13,58	12,57	4,44	3,71	—	0,73	5,48	199,21	3,58	—	34,32	—

Марка	Выборка стали, кг: арматурные изделия 6727-80 Вр-I	5781-81 АI	5781-81 АIII	5781-81 АIII ВСТ3ПС2	закладные детали 103-76 δ=8	δ=10	5781-81 ф10АI	ф14АI
НР2-87.15.35	10,02	50,11	100,98	161,11	2,80	22,52	5,26	7,32

Марка	Расход комплектующих деталей, шт.: Вып. 2-1.1 А.41.1 ПК-87.15	А.225 СМ-10	А.173-1 С-64/С-65	серия 1.031 КА-2 вып. 1 МС5-4	МС5-2/МС5-3	1.031 КА-1 вып. 2-1 ТЗ-3	1.131 КА-1 вып. 6-1.2 СП3-20	деревянные пробки К-80 шт./м³
НР2-87.15.35	1	1	1/1	1	2/5	1	4	18/0,018

Редакция 1981г.

КЛ	ПАНЕЛИ НЕНЕСУЩИЕ ПОЛОСОВОЙ РАЗРЕЗКИ, АРМИРОВАННЫЕ КАРКАСАМИ ДЛЯ ЗДАНИЙ ВЫСОТОЙ ДО 40 М		серия 1.232 КА-2
1981	НР2-87.15.35. ОПАЛУБКА И АРМИРОВАНИЕ	выпуск 1-1.1	лист 41	

ЛЕННИПРОЕКТ ОКУ

Гл. инж. проекта Ленькова; Рук. гр. Кремнева; Разработал Инсманович; Рассчитал Кремнева; Исполнил Инсманович; Нач. ОКУ Печерский; Гл. констр. ОКУ Бунич

Проверил; Нормоконтролер; Согласовано

Дата	Рег. №	Должность	Подпись	Фамилия
10.82	141	Рук. гр.		Кр.

внесены изменения

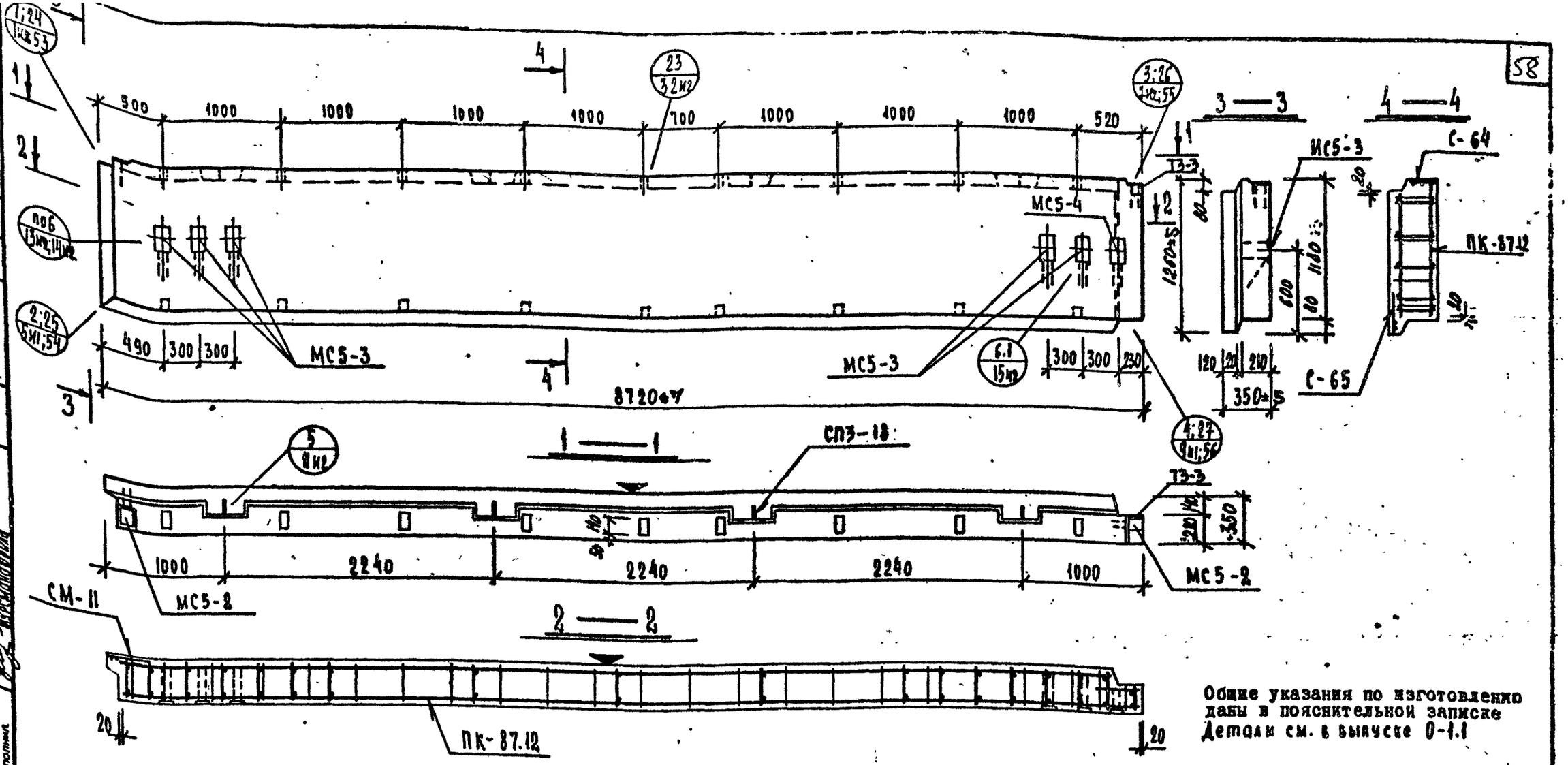

Общие указания по изготовлению даны в пояснительной записке
Детали см. в выпуске 0-1.1

ХАРАКТЕРИСТИКА ИЗДЕЛИЯ

ВЗАМЕН ЛИСТА 42

Марка	Размеры, мм l	B	h	Площадь, м² изделия	облицовочного слоя	Объем, м³ изделия	бетона м 50 γ=0,9 т/м³	м γ=	цем. р-ра м 100 γ=2,0 т/м³	Масса, т	Расход стали, кг всего	в т.ч. на закладные детали: металлизованные простые	для самоизоляции	без металлизации простые	для самоизоляции	Выборка стали, кг: арматурные изделия Вр-I	АI	6Т8 АII	5Т8 АIII	закладные детали 103-76 В-8	В-10	5781-82 ф10 АII	ф14 АII	Расход комплектующих деталей, шт.: вып. 2-1.1 А-42 ИI	А-225	А-173-1	серия 1.031.1-2 вып. 1 МС5-4	МС5-2 / МС5-3	1.031.1-1 вып. 8.2-1 ТЗ-3	1.231.1-1 вып. 6-1.2 СПЗ-18	деревянные пробки С-60 шт / м³ объем
НР2-87.12.35	8720	350	1260	10,96	10,02	3,54	2,92	—	0,62	4,41	164,53	8,56	—	34,32	—	9,40	37,46	79,77	126,63	2,84	22,52	5,26	7,32	1	1	1 / 1	1	2 / 5	1	4	16 / 0,018

Редакция 1981г.

Кл	ПАНЕЛИ НЕНЕСУЩИЕ ПОЛОСОВОЙ РАЗРЕЗКИ, АРМИРОВАННЫЕ КАРКАСАМИ ДЛЯ ЗДАНИЙ ВЫСОТОЙ ДО 40 М		серия 1.232 КА-2
1981	НР2-87.12.35 ОПАЛУБКА И АРМИРОВАНИЕ	выпуск 1-1.1	лист 42 на

ЛЕННИПРОЕКТ

Гл. инж. проекта Гедеонов; Рук. гр. Шрам; Разработал Курсиновский; Рассчитал Кремнева; Исполнил Кремнева; Нач. ОКУ Петерский; Гл. инж. ОКУ Бунич

Согласовано: Проверил Нормоконтролер

Внесены изменения: Дата, Рег. №, Должность, Подпись, Фамилия

КА4

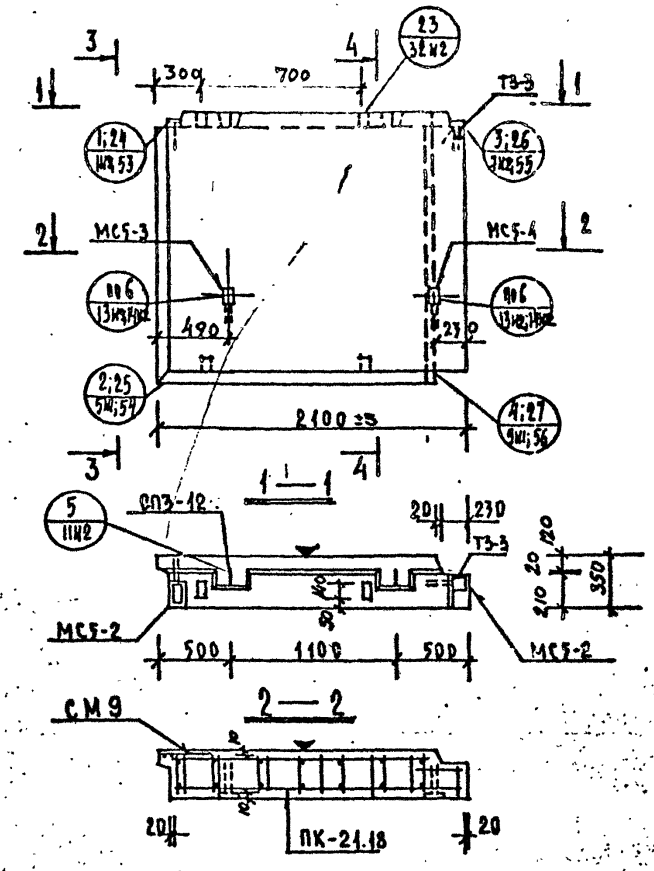

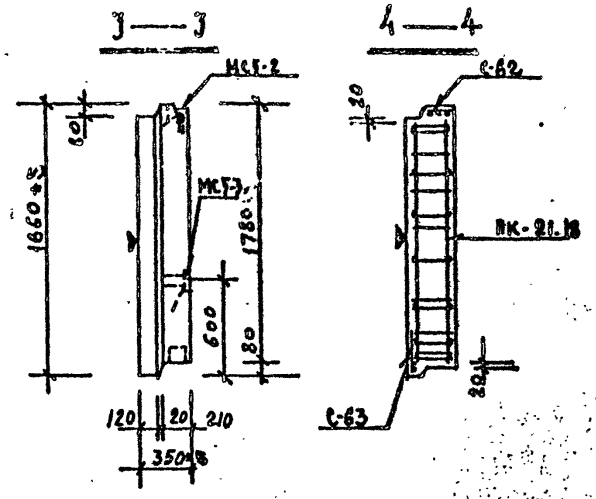

Общие указания по изготовлению даны в пояснительной записке

Детали см. в выпуске 0-1.1

ХАРАКТЕРИСТИКА ИЗДЕЛИЯ

ВЗАМЕН ЛИСТА 43

Марка	Размеры, мм l	Размеры, мм b	Размеры, мм h	Площадь, м² изделия	Площадь, м² облицовочного слоя	Объем, м³ изделия	Объем, м³ керамзитобетона м 50 γ=0.9 т/м³	Объем, м³ керамзитобетона м γ= т/м³	Объем, м³ цем. р-ра м 100 γ=2.0 т/м³	Масса, т	Расход стали, кг всего	Расход стали, кг в т.ч. на закладные детали металлизованные простые	Расход стали, кг в т.ч. на закладные детали металлизованные для самонесущей	Расход стали, кг в т.ч. на закладные детали без металлизации простые	Расход стали, кг в т.ч. на закладные детали без металлизации для самонесущей	Выборка стали, кг арматурные изделия 6727-80 Вр-I	Выборка стали, кг арматурные изделия 5781-82 АI	Выборка стали, кг арматурные изделия 5781-82 АIII	Выборка стали, кг арматурные изделия ИТОГО	Выборка стали, кг закладные детали 103-76 δ=8	Выборка стали, кг закладные детали 103-76 δ=10	Выборка стали, кг закладные детали 5781-82 ф10 А-II	Выборка стали, кг закладные детали 5781-82 ф14 А-II	Расход комплектующих деталей, шт. Вып. 2-1.1 ПК-21.18	Вып. 2-1.1 С-62/С-63	1.131 КЖ-вып. 6-1.2 СП3-12	Серия 1.031 КЖ-2 в.1 МС5-2/МС5-3	Серия 1.031 КЖ-2 в.1 МС5-4	1.031 КЖ-1 в.2-1 ТЗ-3	1.031 КЖ-1 в.2-1 СМ-9	в.2-1.1 л.125	Деревянные пробки К-во шт/объем м³
НР2-21.18.35	2100	350	1860	3,90	3,33	1,28	1,06	–	0,22	1,57	38,73	3,58	–	12,16	–	8,15	13,95	0,89	22,99		2,80	7,88	2,22	2,84	1	1/1	2	2/1	1	1	1		4/0,064

РЕДАКЦИЯ 1984

КП	ПАНЕЛИ НЕНЕСУЩИЕ ПОЛОСОВОЙ РАЗРЕЗКИ, АРМИРОВАННЫЕ КАРКАСАМИ ДЛЯ ЗДАНИЙ ВЫСОТОЙ ДО 40м.		серия 1.232 КА-2
1981	НР2-21.18.35	ОПАЛУБКА И АРМИРОВАНИЕ	выпуск 1-1.1 / лист 43

ЦНИИПРОЕКТ

Согласовано

Гл. инж. проекта Кремнева; Рук. гр. Кремнева; Разработал Сельсон; Рассмотрел Кремнева; Исполнил Сельсон

Проверил; Нормоконтролер; Внесены изменения; Утв. Кр.; Рук. гр. Кр.; Гл. инж. ОКУ Бунич; Нач. ОКУ Печерский

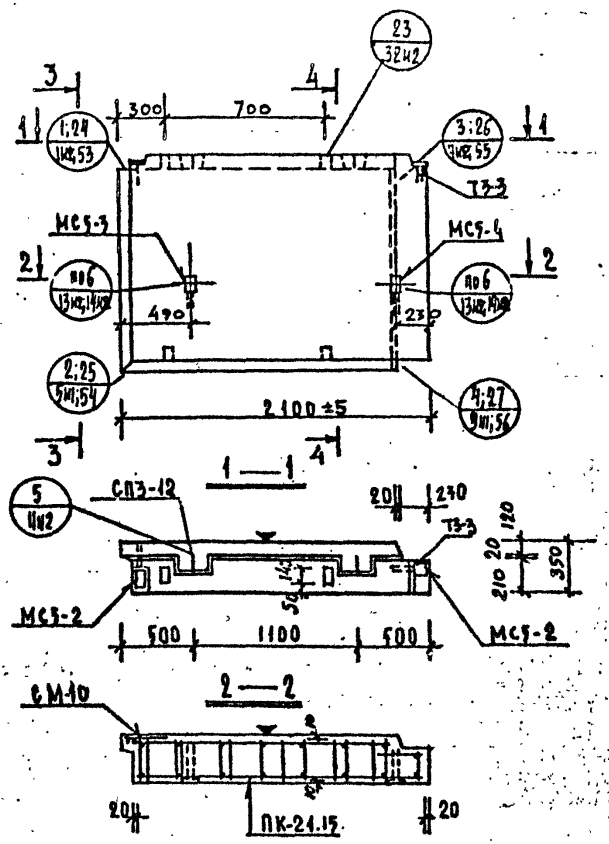

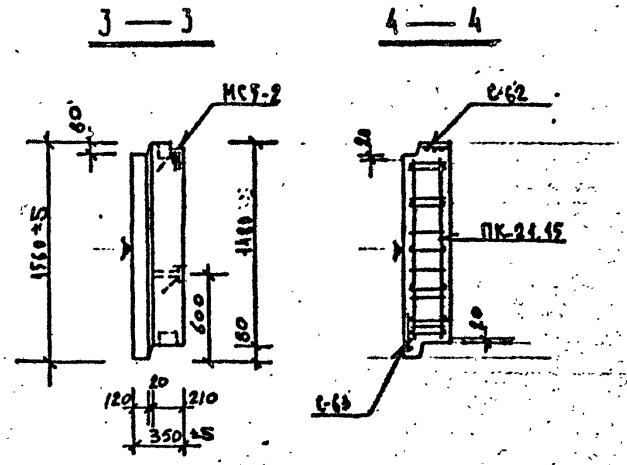

Общие указания по изготовлению даны в пояснительной записке
Детали см. в выпуске 0-1.1

ХАРАКТЕРИСТИКА ИЗДЕЛИЯ

ВЗАМЕН ЛИСТА 44

Марка	Размеры, мм			Площадь, м²		Объем, м³				Масса, т	Расход стали, кг				Выборка стали, кг								Расход комплектующих деталей, шт.								
							керамзитобетона		цем. р-ра			в т.ч. на закладные детали				арматурные изделия			закладные детали				Вып. 2 т.1.1		1.131кл-1 вып. 6-1.2	8.2-11 А.225	1.831кл-1 8.2-1	1.031кл-2 8.1			Деревянные пробки
	ℓ	в	h	изделия	облицовочного слоя	изделия	γ=50 γ=8,9 %	γ=%	γ=100 γ=2,0 %		всего	металлизованные: простые	для сборочной сварки	без металлизации: простые	для сборочной сварки	6727-80 Вр-I	5781-81 А-I	А-III	итого	103-76 δ=8	δ=10	5781-81 ф10 А-II	ф14 А-II	А.4411 ПК-24.15	А.172-1 С-62 / С-63	СП3-12	СМ-10	Т3-3	МС5-3 / МС5-2	МС5-4	К-во шт. / объем м³
НР2-21.15.35	2100	350	1560	3.27	2.77	1.06	0.87	—	0.19	1.31	32.06	3.56	—	12.16	—	7.27	8.10	0.89	16.26	2.80	7.66	2.20	2.84	1	1 / 1	2	1	1	2 / 1	1	1 / 0.004

РЕДАКЦИЯ 1981г

КЛ	ПАНЕЛИ НЕНЕСУЩИЕ ПОЛОСОВОЙ РАЗРЕЗКИ, АРМИРОВАННЫЕ КАРКАСАМИ ДЛЯ ЗДАНИЙ ВЫСОТОЙ ДО 40 м.		серия 1.232 КЛ-2
1981	НР2-21.15.35 ОПАЛУБКА И АРМИРОВАНИЕ	выпуск 1-1.1	лист 44

ЛЕННИИПРОЕКТ

Гл.инж.проекта Пельков; Рук. гр. Кремнева; Разработал Есельсон; Рассчитал Кремнева; Исполнил Есельсон

Проверил Кремнева; Нормоконтролер; Нач.ОКУ Печерский; Гл.инж.ОКУ Бунич

Внесены изменения: Дата, Гр. №, Подпись, Дата; 10.80 Н.Т. Ник.Тр.

СОГЛАСОВАНО

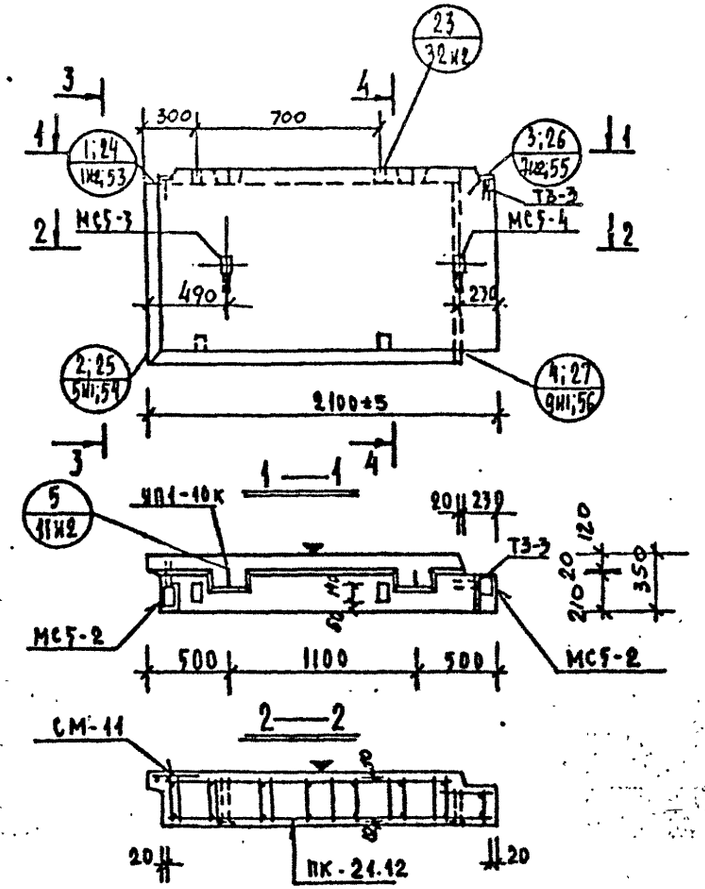

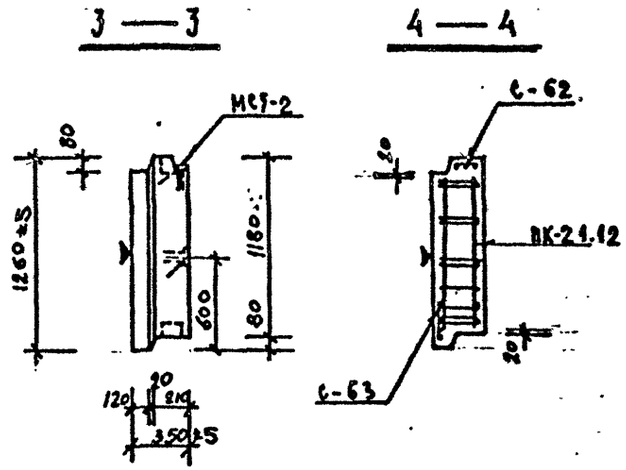

Общие указания по изготовлению даны в пояснительной записке

Детали см. в выпуске 0-1.1

ХАРАКТЕРИСТИКА ИЗДЕЛИЯ

Вес изделия 4,5 т

Марка	Размеры, мм l	Размеры, мм b	Размеры, мм h	Площадь, м² изделия	Площадь, м² облицовочного слоя	Объем, м³ изделия	Объем, м³ керамзитобетона м 50 γ=0,9 т/м³	Объем, м³ керамзитобетона м 75 γ= т/м³	Объем, м³ цем. р-ра м 100 γ=2,0 т/м³	Масса, т	Расход стали, кг всего	Расход стали, кг в т.ч. на закладные детали: металлизованные простые	Расход стали, кг в т.ч. на закладные детали: металлизованные для самонапряжения	Расход стали, кг в т.ч. на закладные детали: без металлизации простые	Расход стали, кг в т.ч. на закладные детали: без металлизации для самонапряжения
НР2-21.12.35	2100	350	1260	2,64	2,21	0,85	0,69	—	0,16	1,06	28,63	3,58	—	12,16	—

Марка	Выборка стали, кг: арматурные изделия 6727-88р Вр-I	А-I	А-III	итого	закладные детали 103-76 δ=8	δ=10	5781-83 ф10	ф14
НР2-21.12.35	6,19	5,81	0,89	12,89	2,80	1,88	2,22	2,84

Марка	Расход комплектующих деталей, шт.: вып. 2-1.1 ПК-21.12	С-62 / С-63	вып. 6-1.2 СП3-10	1.131 кл-1	1.232 кл-2 в.2-1 СМ-11	серии 1.038 кл-1 в.2-1 Т3-3	1.031 кл-2 в.1 МС5-2 / МС5-3	МС5-4	Деревянные пробки К-80 шт / объем м³
НР2-21.12.35	1	1 / 1	2		1	1	2 / 1	1	4 / 0,004

КП	ПАНЕЛИ НЕНЕСУЩИЕ ПОЛОСОВОЙ РАЗРЕЗКИ, АРМИРОВАННЫЕ КАРКАСАМИ ДЛЯ ЗДАНИЙ ВЫСОТОЙ ДО 40 М.		серия 1.232 КЛ-2
1981	НР2-21.12.35	ОПАЛУБКА И АРМИРОВАНИЕ	выпуск 1-1.1 / лист 45

ПЕННИПРОЕКТ

Согласовано

Проверил Норкосмотрочар

Внесены изменения

Гл. инж. проекта ПЕТРИЧЕНКО

Рук. гр. КРЕЙНИНА

Разработал ЕСЕЛЬСОН

Рассмотрел КРЕЙНИНА

Исполнил ЕСЕЛЬСОН

Н. ОКУ ПЕЧЕРСКИЙ

Гл. констр. ОКУ БУНИЧ

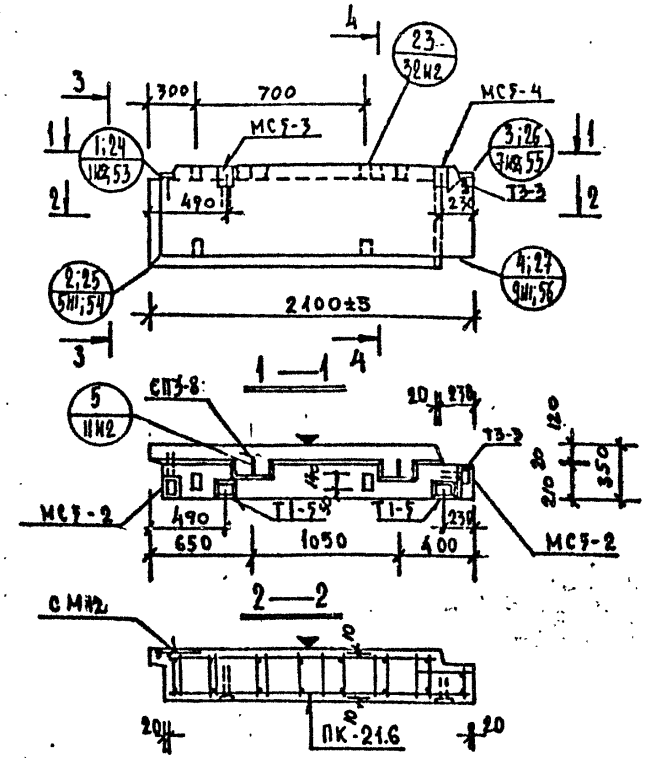

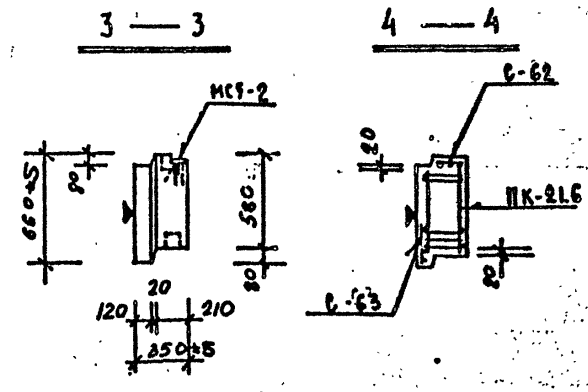

Общие указания по изготовлению даны в пояснительной записке
Детали см. в выпуске D-1.1

ХАРАКТЕРИСТИКА ИЗДЕЛИЯ

ВЗАМЕН ЛИСТА 46

Марка	Размеры, мм l	в	h	Площадь, м² изделия	опалубочного слоя	Объем, м³ изделия	бетона м 50 γ=0,9 т/м³	м 100 γ=2,0 т/м³	цем. р-ра м 100 γ=2,0 т/м³	Масса, т	Расход стали, кг всего	в т.ч. на закладные детали металлизированные: простые	для самонесущей	металлизации: простые	для самонесущей	Выборка стали, кг арматурные изделия: Вр-I	А-I	А-III	итого	закладные детали: 103-76	5781-81: Б-8	Б-10	ф10 А-II	ф14 А-II	Расход комплектующих деталей, шт. вып. 2-1.1: А.46м1 ПК-21.6	А172-1 С-62 / С-63	А.225 / 1.131КЛ1 СМ-18 / В.64 / УП1-8к	вып. 2-1 Т1-5 / Т3-3	1.031КА-1 вып. 2-1 МС5-2	1.031КА-2 вып. 1	Деревянные пробки К-90 шт / объем	серия 1.031 КА-2 в.1 МС5-3	МС5-4
НР2-21.6.35	2100	350	660	1.38	1.08	0,42	0,32	–	0,10	0,56	28,39	3,53	—	15.24	—	2.88	3,66	2,67	9,21		2.80	9,64	2,22	4,52	1	1 / 1	1 / 2	2 / 1	2	4 / 0,004	1	1

РЕДАКЦИЯ 1981г

КЛ	ПАНЕЛИ НЕНЕСУЩИЕ ПОЛОСОВОЙ РАЗРЕЗКИ, АРМИРОВАННЫЕ КАРКАСАМИ ДЛЯ ЗДАНИЙ ВЫСОТОЙ ДО 40 М.	серия 1.232 КЛ-2	
1981	НР2-21.6.35 ОПАЛУБКА И АРМИРОВАНИЕ	выпуск 1-1.1	лист 46м1

ЛЕННИПРОЕКТ

Согласовано

Проверил — Норм. контролер

Внесены изменения: Дата 10.82 Инв. № подлинника

Гл. инж. проекта Пенькова; Рук. гр. Кремнева; Разработал Есельсон; Рассмотрел Кремнева; Исполнил Есельсон

Нач. ОКУ Печерский; Гл. инж. ОКУ Бунич

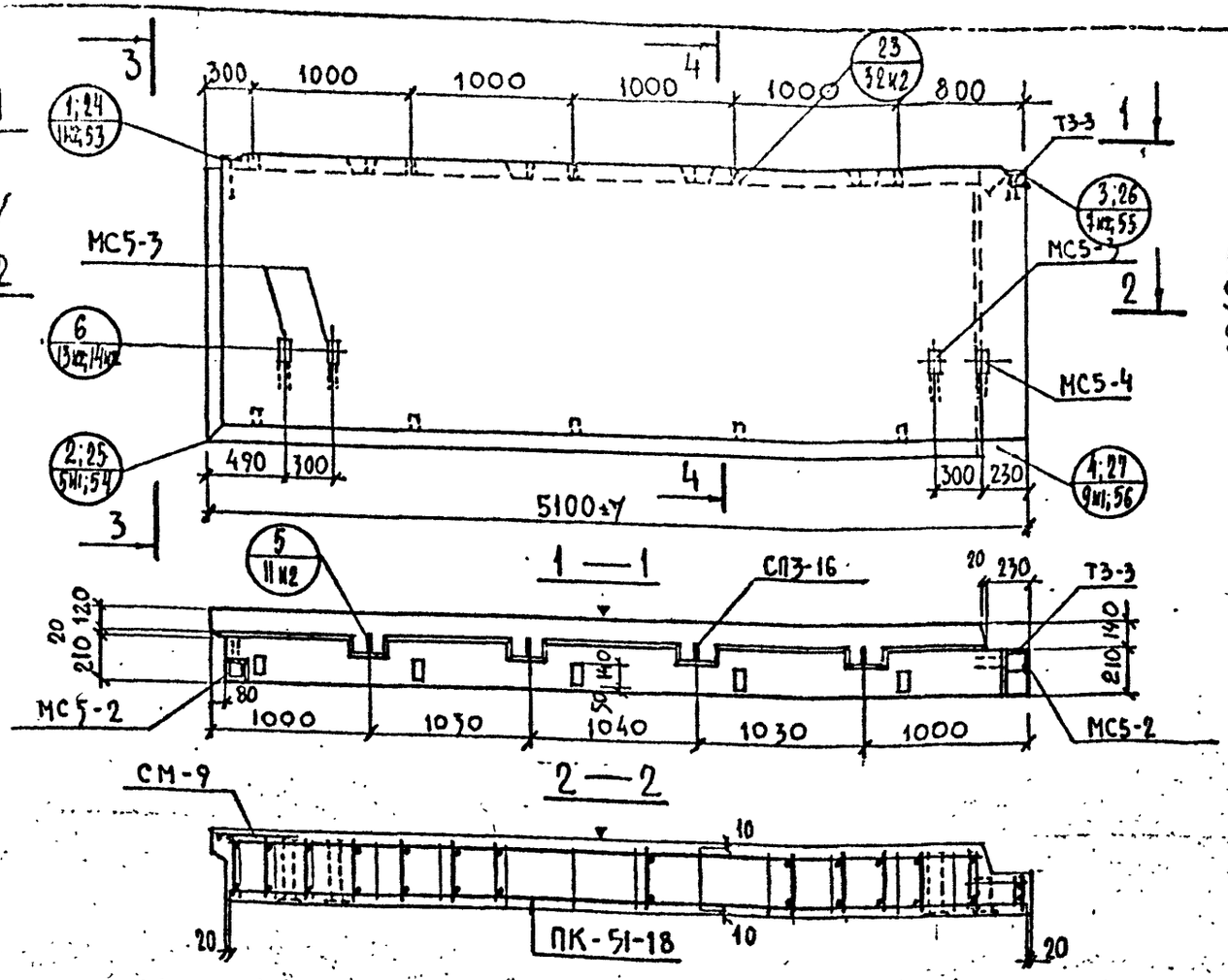

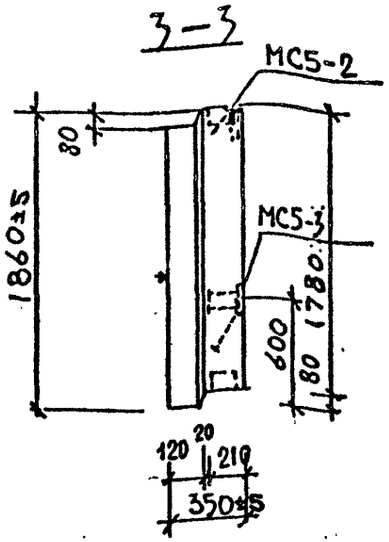

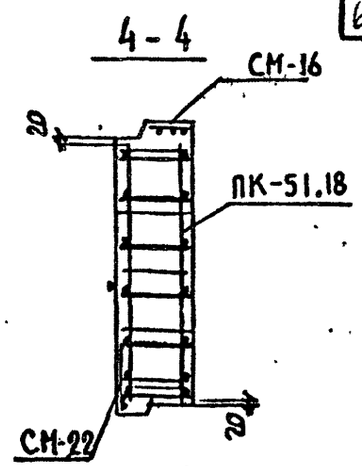

Общие указания по изготовлению даны в пояснительной записке
Детали см. в выпуске 0-1.1

ХАРАКТЕРИСТИКА ИЗДЕЛИЯ

ВЗАМЕН ЛИСТА 47

Марка	Размеры, мм l	Размеры, мм b	Размеры, мм h	Площадь, м² изделия	Площадь, м² облицовочного слоя	Объем, м³ изделия	Объем, м³ керамзитобетона м 50 γ=0.9 т/м³	Объем, м³ керамзитобетона м γ= т/м³	Объем, м³ цем. р-ра м 100 γ=2.0 т/м³	Масса, т	Расход стали, кг всего	Расход стали, кг в т.ч. на закладные детали: металлизованные простые	металлизованные для самофиксации	без металлизации простые	без металлизации для самофиксации	Выборка стали, кг арматурные изделия: 6727-80 Вр-I	5781-81 А-I	А-III	Итого	закладные детали: 103-76	5781-83 δ=8	δ=10	ф10	ф14
НР2-51.18.35	5100	350	1860	9.48	8.67	3.15	2.65	—	0.50	3.82	89.69	3.58	—	23.24	—	10.02	33.77	19.05	62.84		2.80	15.20	3.94	5.08

Марка	Расход комплектующих деталей, шт. В.2-1.1 л.47м4 ПК-51.18	1.031кл-1 вып.2-1 ТЗ-3	1.031кл-2 вып. 1 МС5-2/МС5-3	МС5-4	В.2-1.1 л.225 СМ-16	л.226 СМ-22	л.225 СМ-9	Деревянные пробки К-во шт / объем м³	1.131кл-4 вып. 6-1.2 СП3-16
НР2-51.18.35	1	1	2/3	1	1	1	1	10/0.01	4

Редакция 1981г

КП	ПАНЕЛИ НЕНЕСУЩИЕ ПОЛОСОВОЙ РАЗРЕЗКИ, АРМИРОВАННЫЕ КАРКАСАМИ ДЛЯ ЗДАНИЙ ВЫСОТОЙ ДО 40М		серия 1.232 КА-2
1981	НР2-51.18.35 ОПАЛУБКА И АРМИРОВАНИЕ	выпуск 1-1.1	лист 47м

ЛЕННИПРОЕКТ

Согласовано

Внесены изменения

Гл. инж. проекта Крепнева; Рук. гр. Крепнева; Разработал Снегодецкая; Рассчитал Крепнева; Исполнил Снегодецкая; Проверил; Нормоконтролер; Гл. спец. ОКУ Печерский; Рук. ОКУ Бунич; Гл. конст. ОКУ

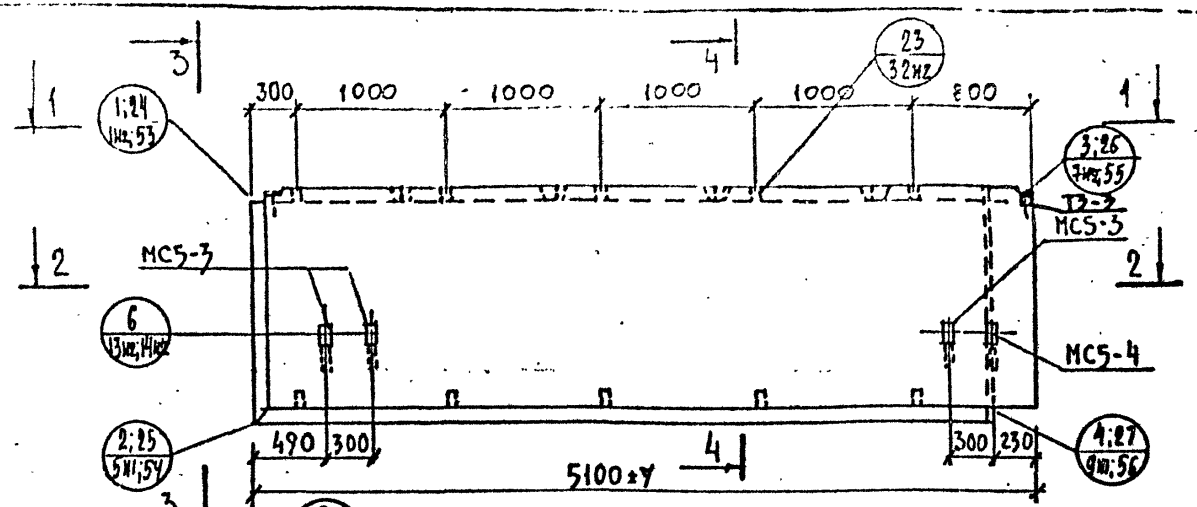

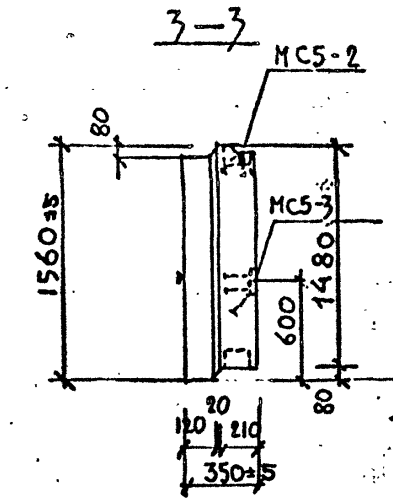

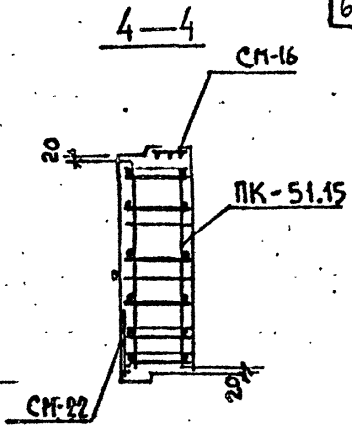

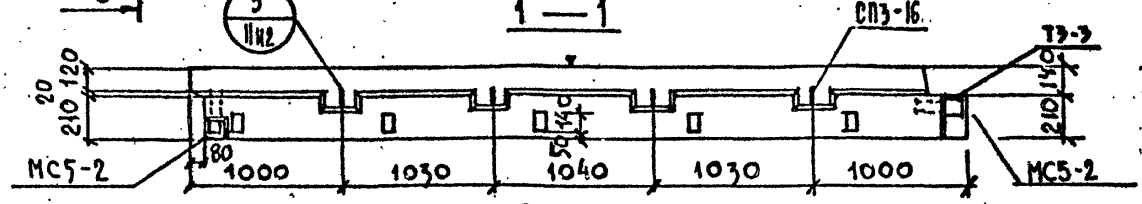

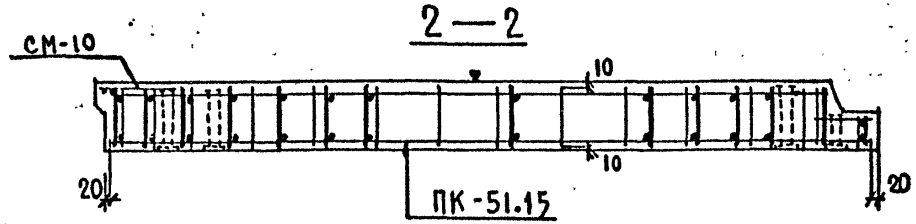

Общие указания по изготовлению даны в пояснительной записке
Детали см. в выпуске 0-1.1

ХАРАКТЕРИСТИКА ИЗДЕЛИЯ

ВЪАМЕН ЛИСТА 48

Марка	Размеры, мм l	B	h	Площадь, м² изделия	облицовочного слоя	Объем, м³ изделия	коражелезобетона м 50 γ=0.9 т/м³	γ= т/м³	цем. р-ра м 100 γ=2.0 т/м³	Масса, т	Расход стали, кг всего	в т.ч. на закладные детали металлизованные простые	для самоизоляции	без металлизации простые	для самоизоляции	Выборка стали, кг арматурные изделия Вр-I	А-I	А-III	Итого	закладные детали					Расход комплектующих деталей, шт.								
																6727-80	5781-83			103-76			5781-83		1.038.2-1.1	серия 1.031КА-2		1.038КА-1	1.038.2-1.1			Деревянные пробки	1.131КА-1 вып. 6-1.2
																									в.4вып	в.1		в.2-1	л.225	л.226	л.225	К-во шт / объем м³	
																									ПК-51.15	МС5-2	МС5-3 / МС5-4	Т3-3	СМ-16	СМ-22	СМ-10	10 / 0.01	СП3-16
НР2-51.15.35	5100	350	1560	7.95	7.21	2.62	2.18	–	0.43	3.19	89.57	3.58	–	23.24	–	9.46	30.44	16.82	56.68		2.80	15.20	3.64	5.08	1	2	3 / 1	1	1	1	1	10 / 0.01	4

Редакция 1981г

КЛ	ПЛИТЫ НЕНЕСУЩИЕ ПОЛОСОВОЙ РАЗРЕЗКИ, АРМИРОВАННЫЕ КАРКАСАМИ ДЛЯ ЗДАНИЙ ВЫСОТОЙ ДО 40м		серия 1.232КА-2
1981	НР2—51.15.35 ОПАЛУБКА И АРМИРОВАНИЕ	выпуск 1-1.1	лист 48

ЛЕННИПРОЕКТ

ОКУ

Согласовано

Гл. инж. проекта КРЕМНЕВА
Рук. гр. ПЕТЬКОВА
Разработал СНЕГОВСКАЯ
Рассчитал КРЕМНЕВА
Исполнил СНЕГОВСКАЯ
Нач. ОКУ ПЕЧЕРСКИЙ
Главн. спец. ОКУ БУНИЧ

Проверил КРЕМНЕВА
Нормоконтролер
Внесены изменения по акту Рс №
Дата 10.88
Рук. гр.

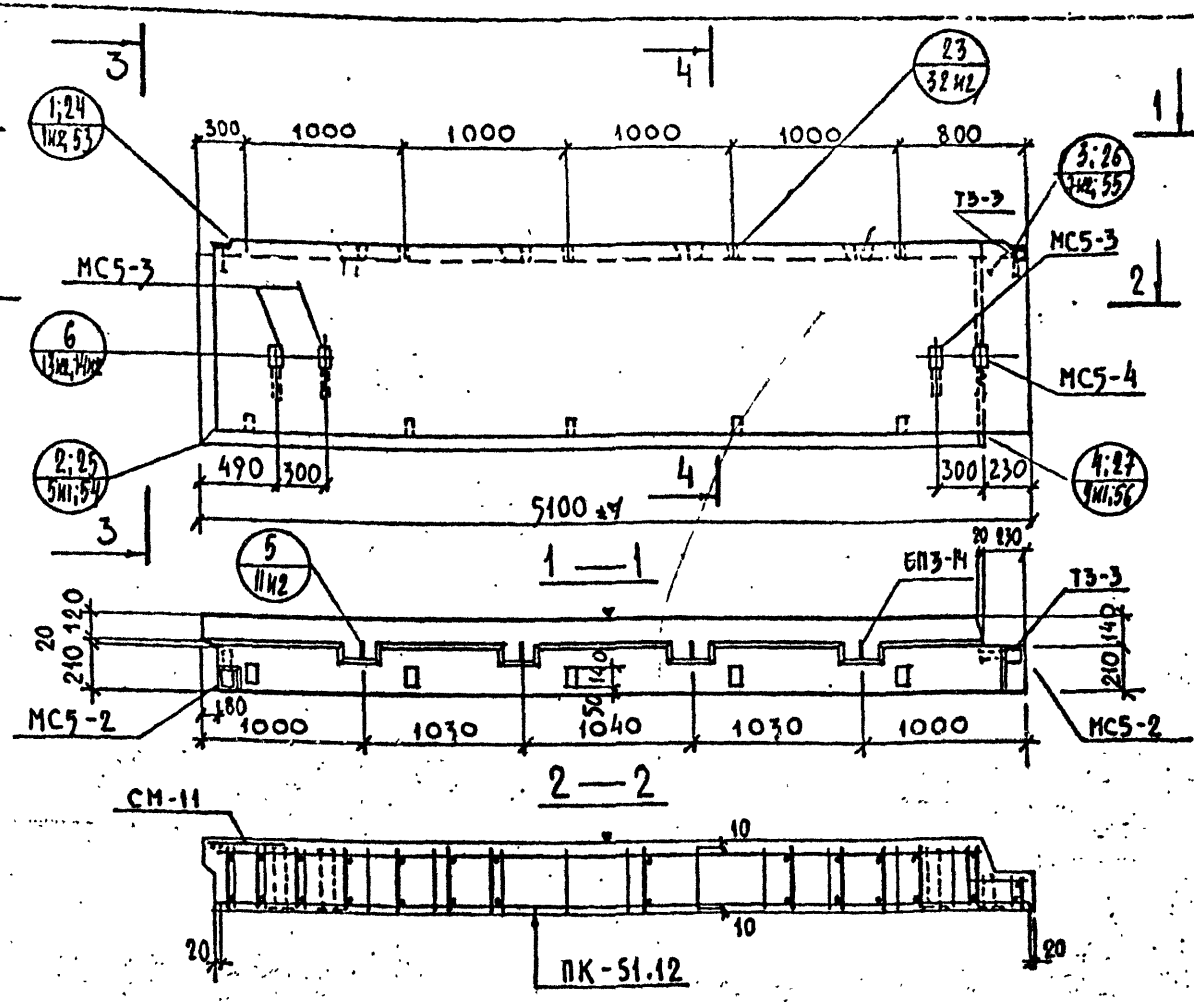

Общие указания по изготовлению даны в пояснительной записке
Детали см. в выпуске 0-1.1

ХАРАКТЕРИСТИКА ИЗДЕЛИЯ

ВЗАМЕН ЛИСТА 49

Марка	Размеры, мм l	Размеры, мм b	Размеры, мм h	Площадь, м² изделия	Площадь, м² облицовочного слоя	Объем, м³ изделия	Объем, м³ керамзитобетона γ=50 %	Объем, м³ керамзитобетона γ=0.5 %	Объем, м³ цем. р-ра γ=100 %	Объем, м³ цем. р-ра γ=2.0 %	Масса, т	Расход стали, кг всего	в т.ч. на закладные детали металлизованные простые	металлизованные для самонапряжения	без металлизации простые	без металлизации для самонапряжения	Выборка стали, кг арматурные изделия 6727-88 Вр-I	5781-85 А-I	А-III	Итого	закладные детали 103-71	5781-85	Расход комплектующих деталей, шт.								
																							в.2-1.1 в.49м1	серия 1.031КА-2 в.2-1	1.031КА-2 в.1		в.2-1.1 в.225	в.226	в.225	Дереванные пробки	1.131КА-5 в.6÷1.92
																							ПК-51.12	ТЗ-3	МС5-2 / МС5-3	МС5-4	СМ-16	СМ-22	СМ-11	К-80 шт / объем м³	СП3-14
НР2-51.12.35	5100	350	1260	6.42	5.75	2.09	1.72	—	0.37	2.59	79.73	3.58	—	23.24	—	8.52	22.41	21.38	52.51		2.80	15.20	3.14	5.08	1	1	2 / 3	1	1	1	1	10 / 0.01	4

Редакция 1981 г.

КЛ	ПАНЕЛИ НЕНЕСУЩИЕ ПОЛОСОВОЙ РАЗРЕЗКИ, АРМИРОВАННЫЕ КАРКАСАМИ ДЛЯ ЗДАНИЙ ВЫСОТОЙ ДО 40М		серия 1.232КА-2
1981	НР2—51.12.35 ОПАЛУБКА И АРМИРОВАНИЕ	выпуск 1-1.1	лист 49м1

ЛЕННИИПРОЕКТ

Согласовано

Гл.инж.проекта Пень К.Ф. Рук. гр. Кремнева

Разработал Снетинская Рассчитал Кремнева Исполнил Снетинская

Проверил Норкин Норконтролер

Внесены изменения Дата 10.82 Рег № Должность Подпись Стр. Рук. гр. Кремнева

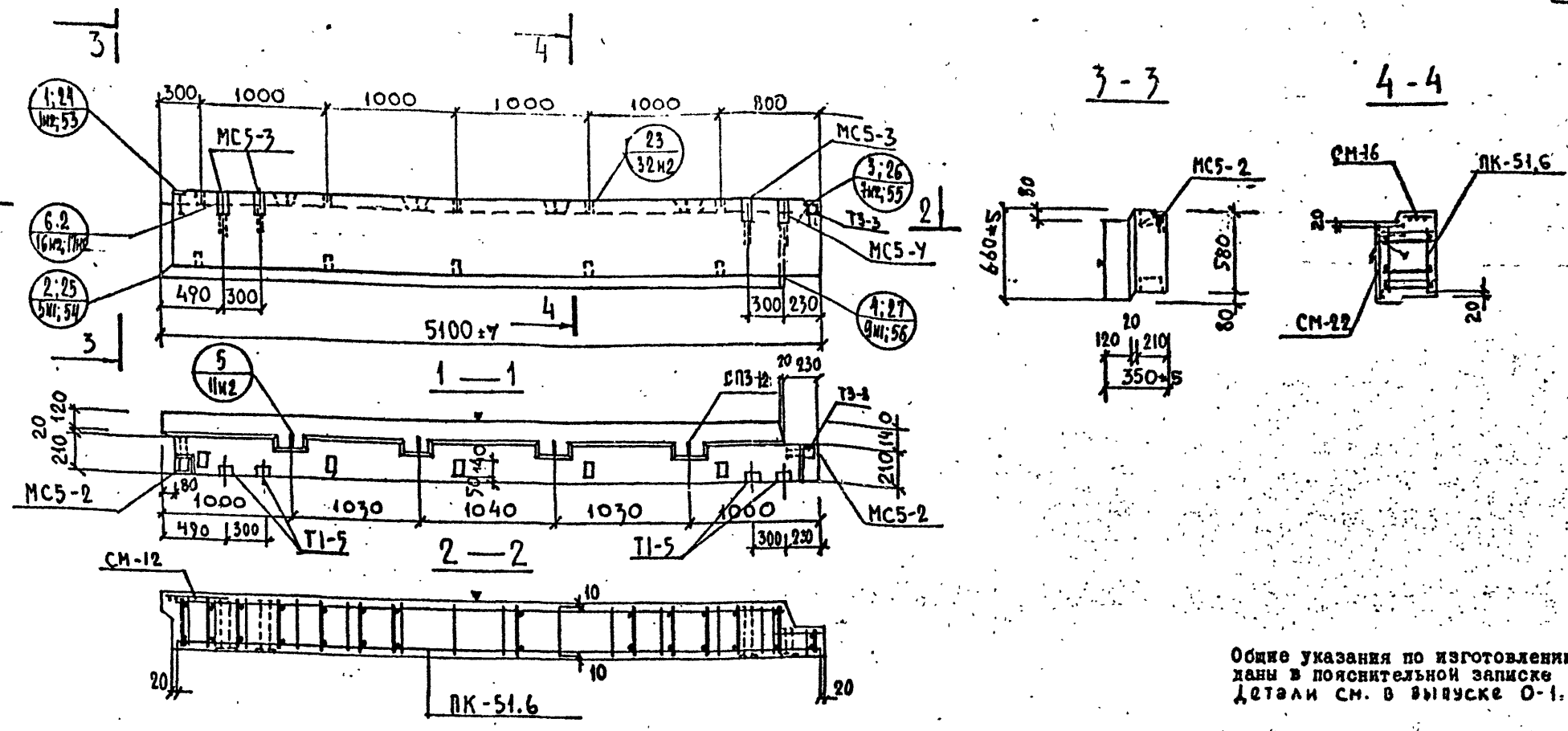

Общие указания по изготовлению даны в пояснительной записке
Детали см. в выпуске 0-1.1

ХАРАКТЕРИСТИКА ИЗДЕЛИЯ

Взамен листа 50

Марка	Размеры, мм l	b	h	Площадь, м² изделия	облицовочного слоя	Объем, м³ изделия	керамзитобетона γ=0.9 т/м³	γ= т/м³	цем. р-ра γ=2.0 т/м³	Масса, т	Расход стали, кг всего	в т.ч. на закладные детали металлизованные простые	для самомонтажа	без металлизации простые	для самомонтажа	Выборка стали, кг арматурные изделия 6727-80 Вр-I	5781-84 А-I	А-III	103-76 итого	закладные детали	5781-85 ⌀8	⌀10	⌀10	⌀14
НР2-51.6.35	5100	350	660	3.36	2.82	1.03	0.80	–	0.23	1.36	76.50	3.58	–	30.12	–	6.61	11.73	24.56	42.80		2.80	18.72	3.74	8.44

Марка	Расход комплектующих деталей, шт.												
	Б.2-1.1 Б.50м1	1.031КА-2 В.2-1	Серия 1.031КА-2 В.1			Б.2-1.1			Деревянные пробки К-во шт.	Объем м³	1.131КА-1 В.6-1.2
	ПК-51.6	ТI-5 / ТЗ-3	МС5-2	МС5-3	МС5-4	СМ-16	СМ-22	СМ-12			СП3-12
НР2-51.6.35	1	4 / 1	2	3	1	1	1	1	10	0.01	4

Редакция 1981г

КП	ПАНЕЛИ НЕНЕСУЩИЕ ПОЛОСОВОЙ РАЗРЕЗКИ, АРМИРОВАННЫЕ КАРКАСАМИ ДЛЯ ЗДАНИЙ ВЫСОТОЙ ДО 40М		Серия 1.232КА-2
1981	НР2-51.6.35 ОПАЛУБКА И АРМИРОВАНИЕ	Выпуск 1-1.1	Лист 50м1

Согласовано

Главный инженер проекта Кренкель
Главный специалист Светодольская
Руководитель группы Кренкель
Инженер Кренкель
Нормоконтролер Кренкель
Инженер Кренкель
Инженер Светодольская
Инженер Кренкель
Инженер Светодольская
Инженер Кренкель
Инженер Светодольская

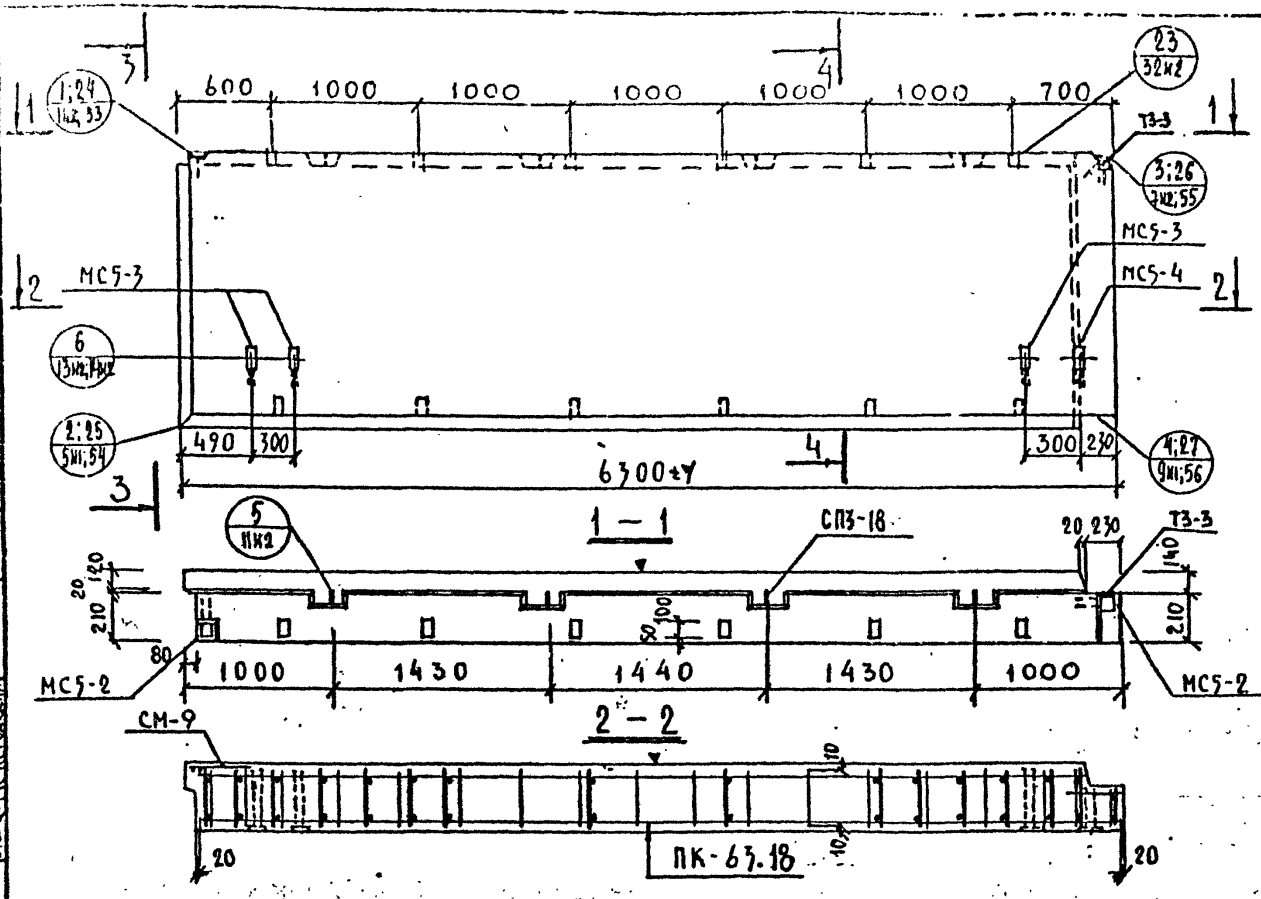

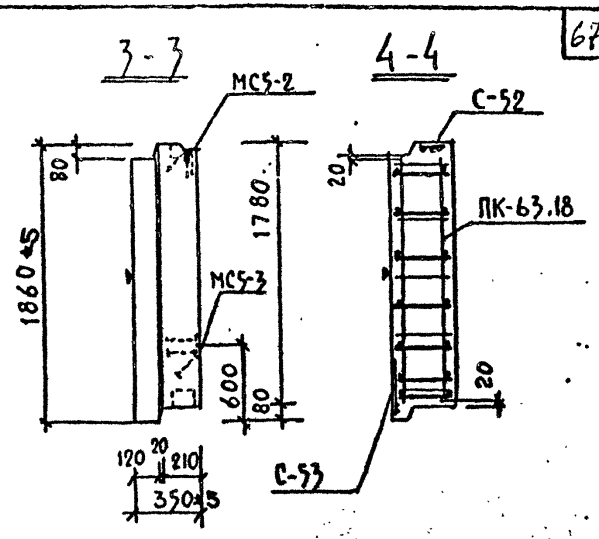

Общие указания по изготовлению даны в пояснительной записке
Детали см. в выпуске 0-1,1

ХАРАКТЕРИСТИКА ИЗДЕЛИЯ

ВЗАМЕН ЛИСТА 51

Марка	Размеры, мм l	Размеры, мм b	Размеры, мм h	Площадь м² изделия	Площадь м² облицовочного слоя	Объем, м³ изделия	Объем, м³ керамзитобетона м 50 γ=0.9 т/м³	Объем, м³ керамзитобетона γ= т/м³	Объем, м³ цем. р-ра м 100 γ=2.0 т/м³	Масса, т	Расход стали, кг всего	Расход стали, кг в т.ч. на закладные детали: металлизованные простые	Расход стали, кг в т.ч. на закладные детали: металлизованные для самонапряжения	Расход стали, кг в т.ч. на закладные детали: без металлизации простые	Расход стали, кг в т.ч. на закладные детали: без металлизации для самонапряжения	Выборка стали, кг: арматурные изделия ГОСТ 6727-80 Вр-I	Выборка стали, кг: арматурные изделия ГОСТ 5781-81 А-I	Выборка стали, кг: арматурные изделия ГОСТ 5781-81 А-III	Выборка стали, кг: арматурные изделия Итого	Выборка стали, кг: закладные детали ГОСТ 103-76	Выборка стали, кг: закладные детали ГОСТ 103-76 Ст.8	Выборка стали, кг: закладные детали ГОСТ 103-76 Ст.10	Выборка стали, кг: закладные детали ГОСТ 5781-81 А-II ф10	Выборка стали, кг: закладные детали ГОСТ 5781-81 А-II ф14	Расход комплектующих деталей, шт.: Б.2-1.1 л.51 вып.1 ПК-63.18	Серия 1.031КА-8 Б.2-1 Т3-3	Серия 1.031КА-8 Б.2-1 МС5-2/МС5-3	Серия 1.031КА-8 Б.2-1 МС5-4	Б.2-1.1 л.174-1 С-52/С-53	Б.2-1.1 л.225 СМ-9	Деревянные пробки К-во шт/объем м³	1.131шк-вып.6-1,2 СП3-18
НР2-63.18.35	6300	350	1860	11.71	10.80	3.90	3.28	—	0.62	4.73	113.09	3.58	—	23.24	—	11.50	44.00	34.30	89.80		2.80	15.20	3.74	5.08	1	1	2/3	1	1/1	1	12/0.012	4	

Редакция 1981г.

КЛ	ПАНЕЛИ НЕНЕСУЩИЕ ПОЛОСОВОЙ РАЗРЕЗКИ АРМИРОВАННЫЕ КАРКАСАМИ ДЛЯ ЗДАНИЙ ВЫСОТОЙ ДО 40М		серия 1.232КА-2
1981	НР2-63.18.35 ОПАЛУБКА И АРМИРОВАНИЕ	выпуск 1-1.1	лист 51

ЛЕННИПРОЕКТ

Гл.инж.проф. КРЕННЕВА
Рук.гр. КРЕННЕВА
Разработал СНЕГОДСКАЯ
Рассчитал КРЕННЕВА
Исполнил НЕГОДСКАЯ
Гл.инж.проекта ЧЕЧЕРСКИЙ
Гл.спец. БУНИЧ

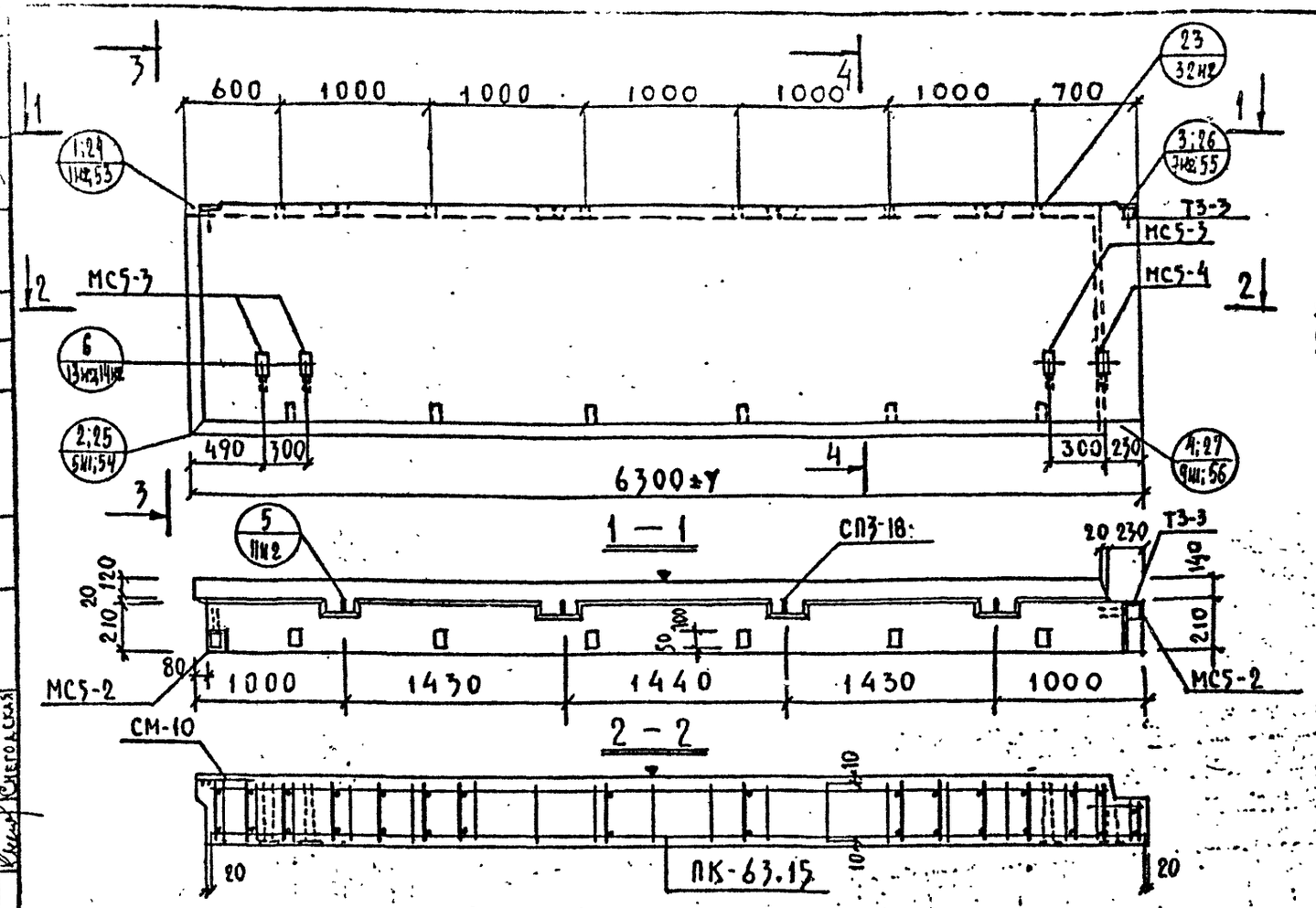

Общие указания по изготовлению даны в пояснительной записке
Детали см. в выпуске 0-1.1

ХАРАКТЕРИСТИКА ИЗДЕЛИЯ

ВЗАМЕН ЛИСТА 52

Марка	Размеры, мм			Площадь, м²		Объем, м³				Масса, т	Расход стали, кг					Выборка стали, кг									Расход комплектующих деталей, шт.							
							керамзитобетона		цем. р-ра			в т.ч. на закладные детали				арматурные изделия					закладные детали											
												металлизованные		без металлизации		6727-80	5781-81			103-86	5781-85											
	ℓ	в	h	изделия	облицовочного слоя	изделия	м 50 γ=0.9	γ	м 100 γ=2.0		всего	простые	для самофиксации	простые	для самофиксации	Вр-I	А-I	А-III	Итого		⌀8	⌀10	А-II ⌀10	А-II ⌀14	ПК-63.15	Т3-3	МС5-3 / МС5-4	МС5-4	С-52 / С-53	СМ-10	К-80 шт / объем м³	СП3-18
																									серия 1.031КА-1 в.2-1		серия 1.031КА-2 в.1		в.2-1.1			
																									в.2-1.1				л.171-1	л.225	деревянные пробки	л.131КА-1 в.6-1.2
НР2-63.15.35	6300	350	1560	9.82	8.98	3.24	2.71	—	0.53	3.92	10.53	3.56	—	23.24	—	10.85	32.40	29.40	77.65		2.80	15.20	3.74	5.06	1	1	2 / 3	1	1 / 1	1	12 / 0.012	4

Редакция 1981г

КП	ПАНЕЛИ НЕНЕСУЩИЕ ПОЛОСОВОЙ РАЗРЕЗКИ, АРМИРОВАННЫЕ КАРКАСАМИ ДЛЯ ЗДАНИЙ ВЫСОТОЙ ДО 40М		серия 1.232КА-2
1981	НР2-63.15.35	ОПАЛУБКА И АРМИРОВАНИЕ	выпуск 1-1.1 / лист 52

ЛЕННИИПРОЕКТ

Согласовано

Проверил Пенькова
Нормоконтролер Кренкева
Внесены изменения
Дата Рег. № Подпись
10.82 ИК Рук. гр.
Гл. инж. проекта Рук. гр. Кренкева
Разработал Снегодская
Рассчитал Кренкева
Исполнил Снегодская
Гл. инж. ОКУ Печерский
Гл. инж. ОКУ Бунич
Н. ОКУ

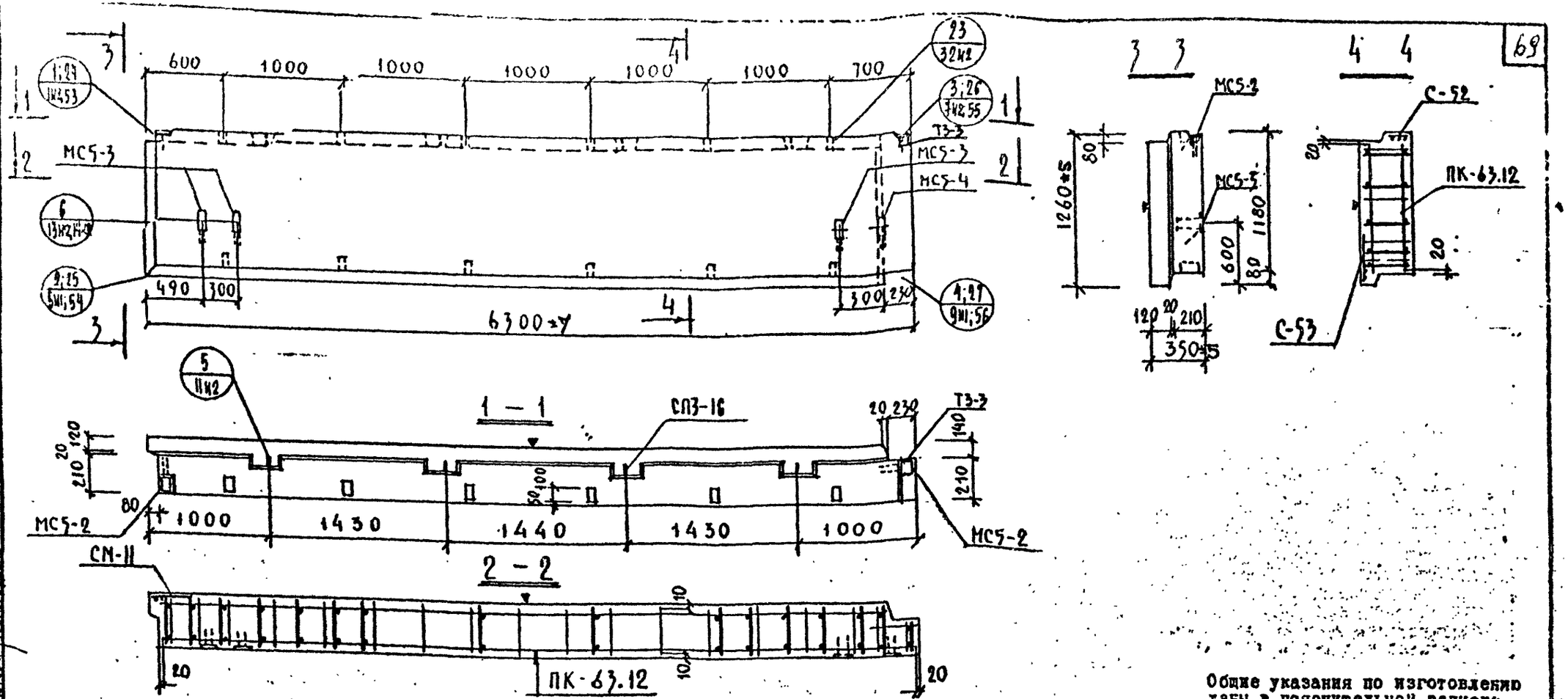

Общие указания по изготовлению даны в пояснительной записке
Детали см. в выпуске 0-1.1

ХАРАКТЕРИСТИКА ИЗДЕЛИЯ

ВЗАМЕН ЛИСТА 53

Марка	Размеры, мм l	Размеры, мм b	Размеры, мм h	Площадь, м² изделия	Площадь, м² облицовочного слоя	Объем, м³ изделия	Объем, м³ керамзитобетона м 50 γ=0.9 т/м³	Объем, м³ керамзитобетона м γ=1.8 т/м³	Объем, м³ цем. р-ра м 100 γ=2.0 т/м³	Масса, т	Расход стали, кг всего	Расход стали, кг в т.ч. на закладные детали металлизованные простые	Расход стали, кг в т.ч. на закладные детали металлизованные для самофиксации	Расход стали, кг в т.ч. на закладные детали без металлизации простые	Расход стали, кг в т.ч. на закладные детали без металлизации для самофиксации	Выборка стали, кг арматурные изделия ГОСТ 8240-72 Вр-I	Выборка стали, кг арматурные изделия 5781-81 А-I	Выборка стали, кг арматурные изделия 5781-81 А-III	Выборка стали, кг арматурные изделия Итого	Выборка стали, кг закладные детали 103-76 Ст.3	Выборка стали, кг закладные детали 103-76 Ст.3	Выборка стали, кг закладные детали 5781-81 А-II ф10	Выборка стали, кг закладные детали 5781-81 А-II ф14	Расход комплектующих деталей, шт. 1.232-1.1 л.53	Расход комплектующих деталей, шт. Серия 1.031 КЛ-1 в.2-1	Расход комплектующих деталей, шт. 1.031 КЛ-1 в.1	Расход комплектующих деталей, шт. 1.232-1.1 л.171-1	Расход комплектующих деталей, шт. 1.232-1.1 л.225	Расход комплектующих деталей, шт. Деревянные пробки	Расход комплектующих деталей, шт. 1.131 КЛ-1 в.16-1.2
																								ПК-63.12	Т3-3	МС5-2 / МС5-3	МС5-4	С-52 / С-53	СМ-11	К-80 шт / объем м³	СП3-16
НР2-63.12.35	6300	350	1260	7.93	7.16	2.58	2.13	—	0.45	3.18	91.39	3.58	—	23.24	—	9.19	29.92	27.26	64.97	2.80	15.20	3.74	5.08	1	2	2 / 3	1	1 / 1	1	12 / 0.012	4

Редакция 1981г

КЛ	ПАНЕЛИ НЕНЕСУЩИЕ ПОЛОСОВОЙ РАЗРЕЗКИ АРМИРОВАННЫЕ КАРКАСАМИ ДЛЯ ЗДАНИЙ ВЫСОТОЙ ДО 40М		серия 1.232 КЛ-2
1981	НР2-63.12.35	ОПАЛУБКА И АРМИРОВАНИЕ	выпуск 1-1.1 / лист 53

ЛЕННИПРОЕКТ

Гл. инж. проекта Пеньков
Рук. гр. Кремнева
Разработал Светловская
Рассчитал Кремнева
Исполнил Снегодская
Нач. ОКУ Петерский
Гл. спец. ОКУ Гунин
Проверил
Нормоконтролер
Согласовано
Внесены изменения
Дата

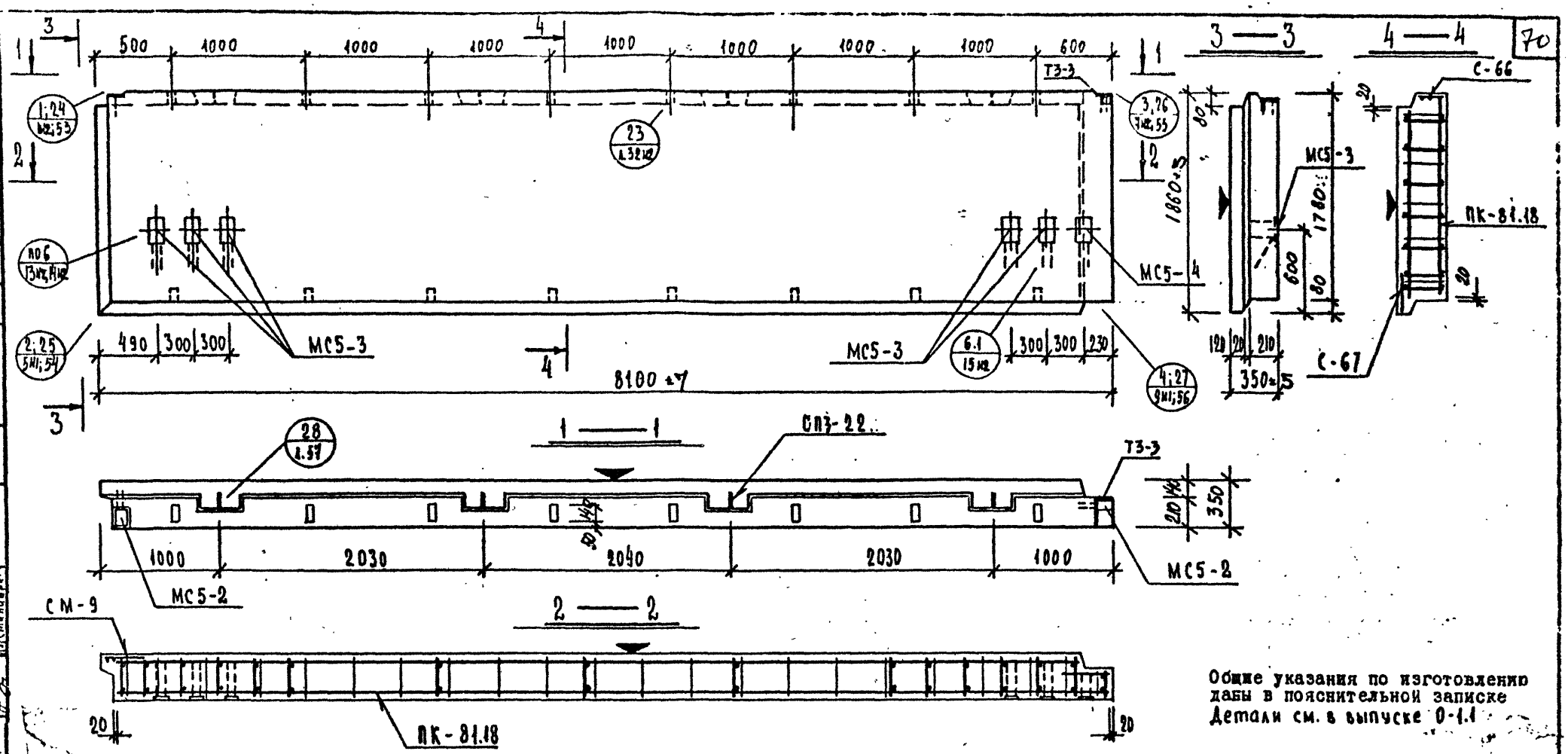

Общие указания по изготовлению дабы в пояснительной записке
Детали см. в выпуске 0-1.1

ХАРАКТЕРИСТИКА ИЗДЕЛИЯ

ВЗАМЕН ЛИСТА 54

Марка	Размеры, мм			Площадь, м²		Объем, м³				Масса, т	Расход стали, кг					Выборка стали, кг								Расход комплектующих деталей, шт.							
						керамзитобетона			цем. р-ра			в т.ч. на закладные детали				арматурные изделия				закладные детали				Вып. 2-1.1			серия 1.031 КА-1 вып. 2-1.4	1.031 КА-2 вып. 1		1.131 КА-1 вып. 6-1.2	Деревянные пробки
												металлизованные																			
	ℓ	в	h	изделия	облицовочного слоя	изделия	ж γ=0,9 т/м³	ж γ=1,8 т/м³	ж γ=2,0 т/м³		всего	простые	для самоизоляции	простые	для самоизоляции	Вр-I	А-I	А-III	итого	в=8	в=10	ф10 АII	ф14 АII	ПК-81.18	СМ-9	С-66 / С-67	ТЗ-3	МС5-2 / МС5-4	МС5-3	СП3-22	К-во шт / м³ объем
НР2-81.18.35	8100	350	1860	15,06	14,01	5,02	4,24	—	0,78	6,13	201,86	3,58	—	34,32	—	3,39	19,02	74,85	163,36	2,80	22,52	5,26	7,32	1	1	1 / 1	1	2 / 1	5	4	16 / 0,016

Редакция 1981г.

КЛ	ПАНЕЛИ НЕНЕСУЩИЕ ПОЛОСОВОЙ РАЗРЕЗКИ, АРМИРОВАННЫЕ КАРКАСАМИ ДЛЯ ЗДАНИЙ ВЫСОТОЙ ДО 40 М		серия 1.232 КА-2
1981	НР2-81.18.35 ОПАЛУБКА И АРМИРОВАНИЕ	выпуск 1-1.1	лист 54м

ЛЕННИПРОЕКТ

Гл. инж. проекта Кремнева; Рук. гр. Кремнева; Разработал Красноярский; Рассчитал Кремнева; Исполнил Красноярский; Гл. инж. ОКУ Кремнева; Гл. конструктор ОКУ Кремнева; Нач. ОКУ Кремнева; Проверил Кремнева; Нормоконтролер –; Согласовано Пенькова; Внесены изменения: Дата 10.82, Рег. № 141, Должность Нач. гр., Подпись, Расш. Кремнева

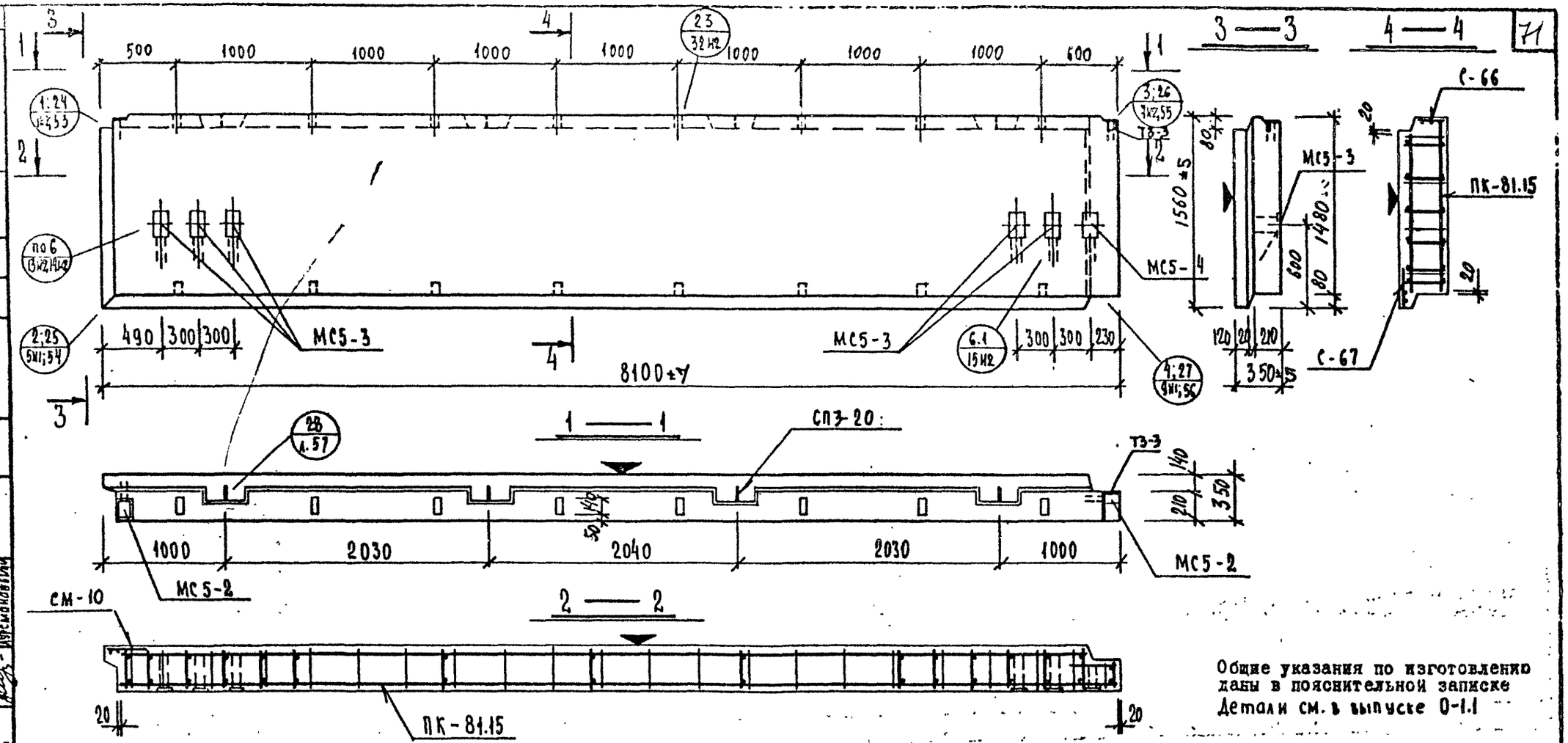

Общие указания по изготовлению даны в пояснительной записке

Детали см. в выпуске 0-1.1

ХАРАКТЕРИСТИКА ИЗДЕЛИЯ

ВЗАМЕН ЛИСТА-55

Марка	Размеры, мм			Площадь, м²		Объем, м³				Масса, т	Расход стали, кг					Выборка стали, кг									Расход комплектующих деталей, шт.								
							керамзитобетона		цем. р-ра			в т.ч. на закладные детали				арматурные изделия				закладные детали					вып. 2-1.1			серия 1.031 КЛ-2 вып. 1			1.131кл-1 в. 6+1.2	деревянные пробки
	ℓ	в	h	изделия	облицовочного слоя	изделия	М 50 γ=0,9 т/м³	М γ= т/м³	М 100 γ=2,0 т/м³		всего	металлизованные: простые	металлизованные: для самофиксации	без металлизации: простые	без металлизации: для самофиксации	6727-80 Вр-I	5781-81 А-I	5781-81 А-II	5781-81 АТ-IVС	103-76	103-76	5781-81	5781-81		А.5541 ПК-81.15	А.225 СМ-10	А.173-1 С-66 / С-67	серия 1.031кл-1 в. 2-1 ТЗ-3	МС5-2 / МС5-4	МС5-3	СП3-20	К-во шт / м³ объем
НР2-81.15.35	8100	350	1560	12,63	11,65	4,17	3,49	–	0,68	5,13	176,30	3,58	–	34,32	–	5,27	63,49	65,44	138,2	–	2,80	22,52	5,26	7,32	1	1	1 / 1	1	2 / 1	5	4	16 / 0,16

Редакция 1981г.

КП	ПАНЕЛИ НЕНЕСУЩИЕ ПОЛОСОВОЙ РАЗРЕЗКИ, АРМИРОВАННЫЕ КАРКАСАМИ ДЛЯ ЗДАНИЙ ВЫСОТОЙ ДО 40 М		серия 1.232 КЛ-2
1981	НР2-81.15.35 . ОПАЛУБКА И АРМИРОВАНИЕ	выпуск 1-1.1	лист 55

ЛЕННИИПРОЕКТ ОКБ

Гл. инж. проекта Пенькова; Рук. гр. Кренева; Разработал Кренева; Рассчитал Кренева; Исполнил Урсиманова; Проверил Кренева; Нормоконтролер Урсиманова; Гл. спец. ОКБ Печерский; Гл. конструктор ОКБ Бунич

Внесены изменения: Дата 10.82; Рег. № Должность; Подпись; Дата; Согласовано

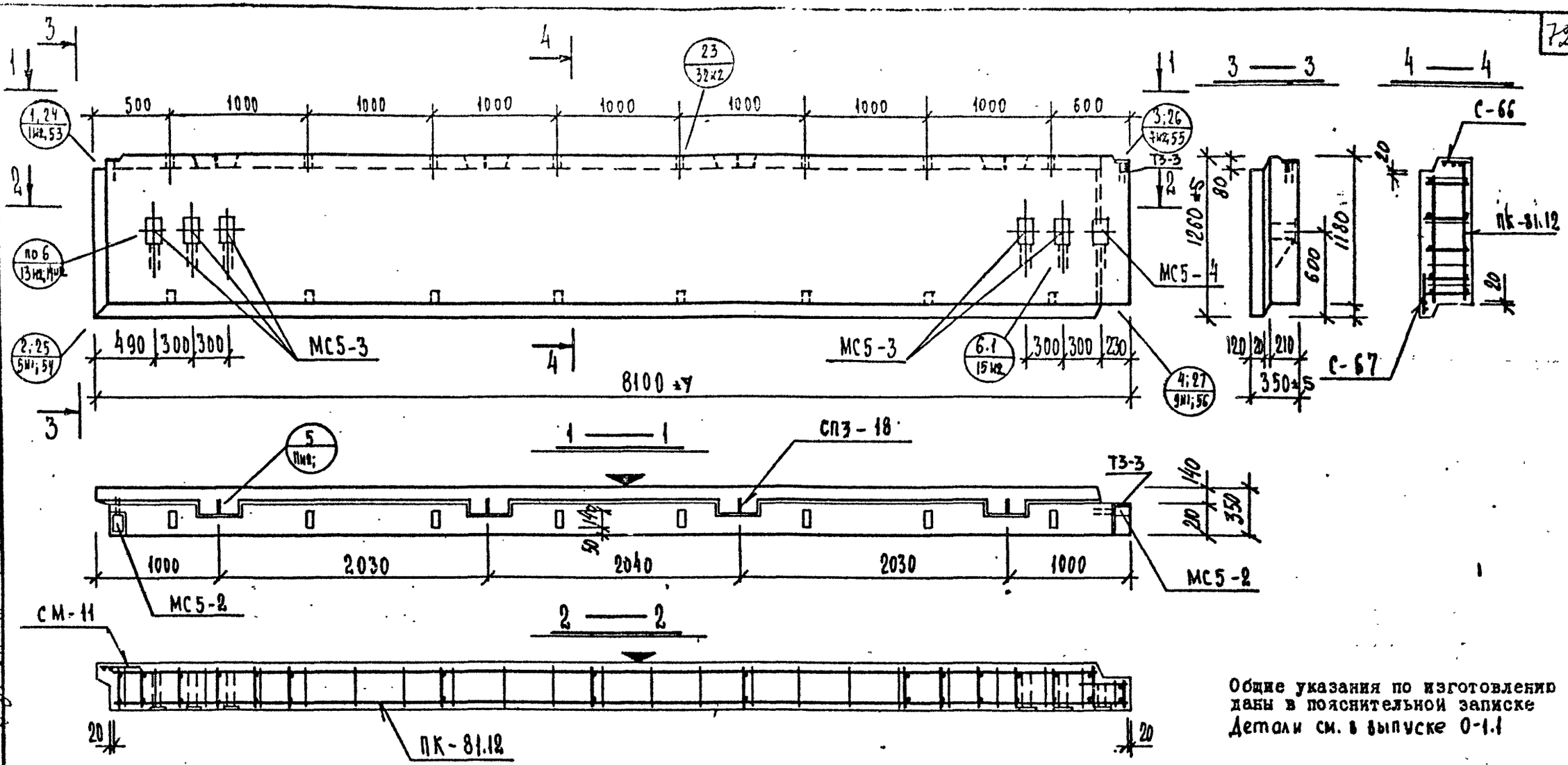

Общие указания по изготовлению даны в пояснительной записке
Детали см. в выпуске 0-1.1

ХАРАКТЕРИСТИКА ИЗДЕЛИЯ

ВЗАМЕН ЛИСТА 56

Марка	Размеры, мм			Площадь, м²		Объем, м³				Масса, т	Расход стали, кг					Выборка стали, кг									Расход комплектующих деталей, шт.							
							керамзитобетона					в т.ч. на закладные детали				арматурные изделия				закладные детали					Вып. 2-1.1			Серия 1.031 КА-1 в. 2-1	1.031 КА-2 в. 1		1.131 КА-1 в. 6-1.2	деревянные пробки
									цем. р-ра			металлизованные		без металлизации		6727-80	5781-81	5781-81		103-76		5781-81										
	l	b	h	изделия	облицовочного слоя	изделия	м 50 γ=0,9 т/м³	м γ= т/м³	м 100 γ=2,0 т/м³		всего	про-стые	для самофиксации	про-стые	для самофиксации	Вр-I	А-I	А-III	АТ-IIIС		δ=8	δ=10	ф10А-III	ф14А-III	ПК-81.12	СМ-11	C-66 / C-67	ТЗ-3	МС5-2 / МС5-4	МС5-3	СП3-18	К-80 шт. / м³ объем
НР2-81.12.35	8100	350	1260	10,20	9,29	3,33	2,75	—	0,58	4,14	147,03	3,58	—	34,32	—	8,71	48,72	51,74	109,17		2,80	22,52	5,26	7,32	1	1	1 / 1	1	2 / 2	5	4	16 / 0,016

Редакция 1981г.

КЛ	ПАНЕЛИ НЕНЕСУЩИЕ ПОЛОСОВОЙ РАЗРЕЗКИ, АРМИРОВАННЫЕ КАРКАСАМИ ДЛЯ ЗДАНИЙ ВЫСОТОЙ ДО 40 М		серия 1.232 КЛ-2
1981	НР2-81.12.35 ОПАЛУБКА И АРМИРОВАНИЕ	выпуск 1-1.1	лист 56

ЛЕННИПРОЕКТ

Гл. инж. проекта Пенькова; Рук. гр. Кремнева; Разработал Кремнева; Рассчитал Бунич; Проверил; Нормоконтролер; Гл. спец. ОКУ; Нач. ОКУ; Согласовано; Внесены изменения; Дата; Per. N; Подп.; Инв. N подл.; Взам. инв. N

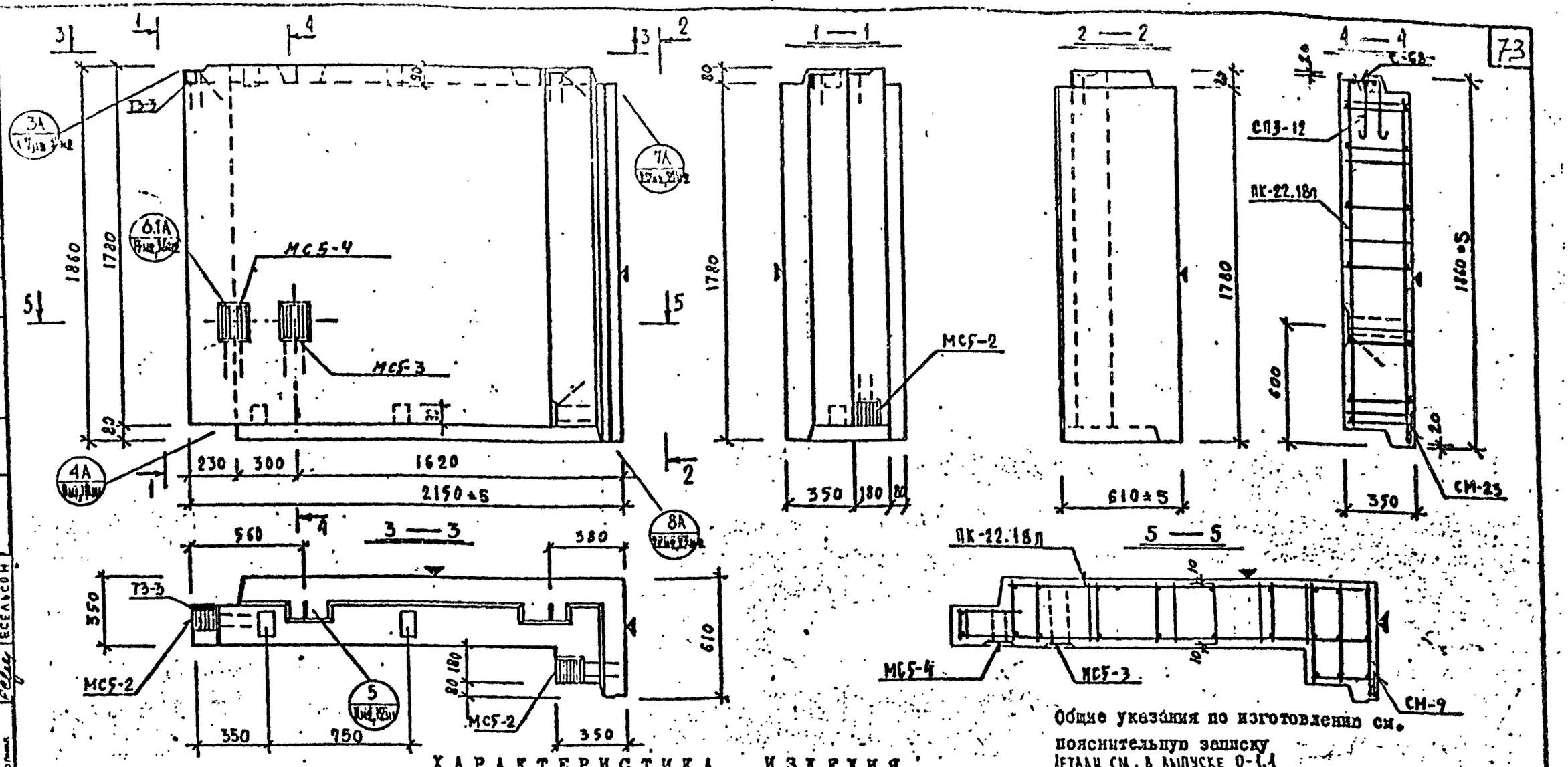

Общие указания по изготовлению см. пояснительную записку

Детали см. в выпуске 0-1.1

ХАРАКТЕРИСТИКА ИЗДЕЛИЯ

Марка	Размеры, мм l	b	h	Площадь, м² изделия	облицовочного слоя	Объем, м³ изделия	керамзитобетона м 50 γ=0,9 т/м³	м 75 γ= т/м³	бетона м 100 γ=2,0 т/м³	Масса, т	Расход стали, кг всего	в т.ч. на закладные детали металлизованные простые	для самонапряжения	без металлизации простые	для самонапряжения
НР3-22.18.35п	2150	350	1780	4,86	4,29	1,41	1,19		0,22	1,92	45,99	5,37	—	11,60	—

Марка	Выборка стали, кг: арматурные изделия ГОСТ 5781-82 Вр-I	А-I	А-III		Итого	закладные детали ГОСТ 103-76 δ=8	δ=10	Итого	ГОСТ 5781-82 ф10 А-I	ф14 А-II
НР3-22.18.35п	8,91	18,66	1,45		29,02	3,85	7,32	11,22	2,86	2,84

Марка	Расход комплектующих деталей, шт: Вып. 2-1.1 ГОСТ 27.1.57 ПК-22.18 п	ГОСТ 27.1.225 СМ-9 / СМ-23	ГОСТ 27.1.226 С-68 / СП3-12	Серия 1.031 КЛ2 в. 1-1 МС5-2	МС5-3	МС5-4	ГОСТ 27.1.173-1 ГОСТ 27.1.181-1 ТЗ-3	ГОСТ 13538-1 в. 2-1 К-60 шт.	Деревянные пробки объем м³
НР3-22.18.35п	1	1 / 1	1 / 2	3	1	1	1	4	0,004

КП	Панели ненесущие полосовой разрезки, армированные каркасами для зданий высотой до 40м		Серия I.232КЛ-2
1982	НР3-22.18.35п Опалубка и армирование	Выпуск I-II	Лист 97

ЦНИИПРОЕКТ

Согласовано

Главный инженер проекта Пенькова; Рук. гр. Кренева; Разработал Веселсон; Рассмотрел Кремнева; Исполнил Веселсон; Проверил Печерский; Нормоконтролер Бунин; Внесены изменения КАЦ; Утв. Госстрой СССР

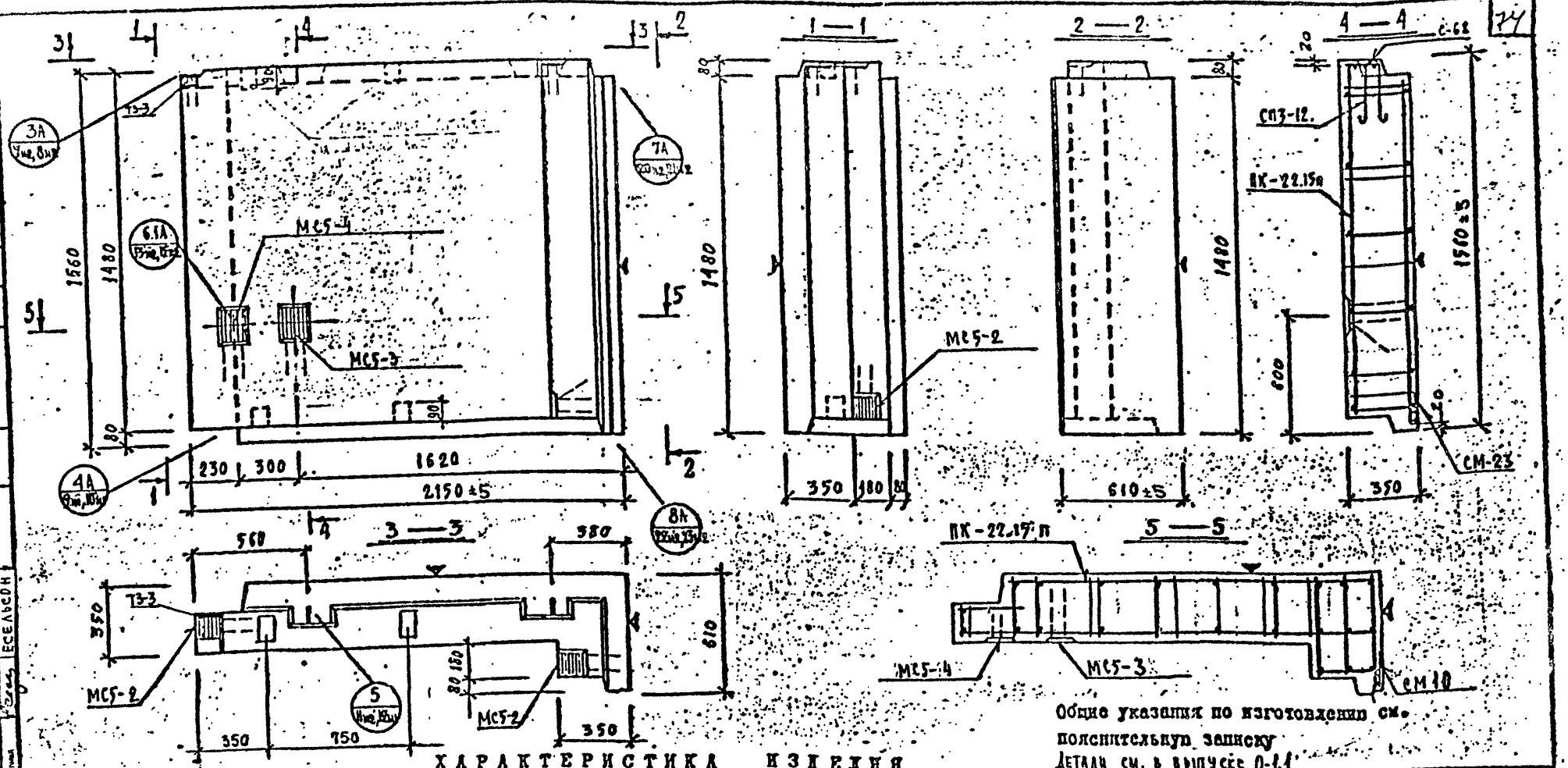

ХАРАКТЕРИСТИКА ИЗДЕЛИЯ

Марка	Размеры, мм l	b	h	Площадь, м² изделия	облицовочного слоя	Объем, м³ изделия	керамзитобетона γ=0,9	γ=1,0	γ=1,1	γ=1,0 γ=2,0	Масса, т	Расход стали, кг всего	в т.ч. на закладные детали металлизированные: простые	для сборно-монолитных стыков	сборные закладные: простые	для сборно-монолитных стыков
НРЗ-22.15.35п	2190	350	1480	4,21	3,71	1,16	0,99			0,19	1,44	36,84	5,32	—	11,60	—

Марка	Выборка стали, кг: арматурные изделия ГОСТ 6727-80 Вр-I	ГОСТ 5781-81 А-I	А-III	итого	закладные детали: ГОСТ 103-76 Ст3	Ст5	итого	ГОСТ 5781-81 ф10 А-II	ф14 А-II
НРЗ-22.15.35п	8,03	10,26	1,38	19,67	3,95	7,32	11,27	2,86	2,84

Марка	Расход комплектующих деталей, шт: вып. 2-1.1 ПК-22 15п	СМ-10	СМ-23	С-62	СП3-12	серия 1.031 КЛ-2 в.1 МС5-2	МС5-3	МС5-4	Т3-3	1.031КЛ-1 в.2-1	Закладные пробки К-60 шт	объем м³
НРЗ-22.15.35п	1	1	1	1	2	3	1	1	1		4	0,004

КП	Панели ненесущие полосовой разрезки, армированные каркасами для зданий высотой до 40 м		серия 1.232КЛ-2
1982	НРЗ-22.15.35п Опалубка и армирование	выпуск I-LI	лист 58

ЛЕНГИПРОЕКТ

Главный инженер проекта Пенькова
Нач. гр. Кремнева
Гл. конструктор Есельсон
Гл. инженер проекта Есельсон
Гл. инженер Бунин
Гл. конст. ОПУ
Гл. конст. ОКУ
Гл. конст. ОКУ
Гл. конст. ОКУ
Согласовано
Инженер-конструктор Кремнева
Внесены изменения
Дата Утв. № Подпись

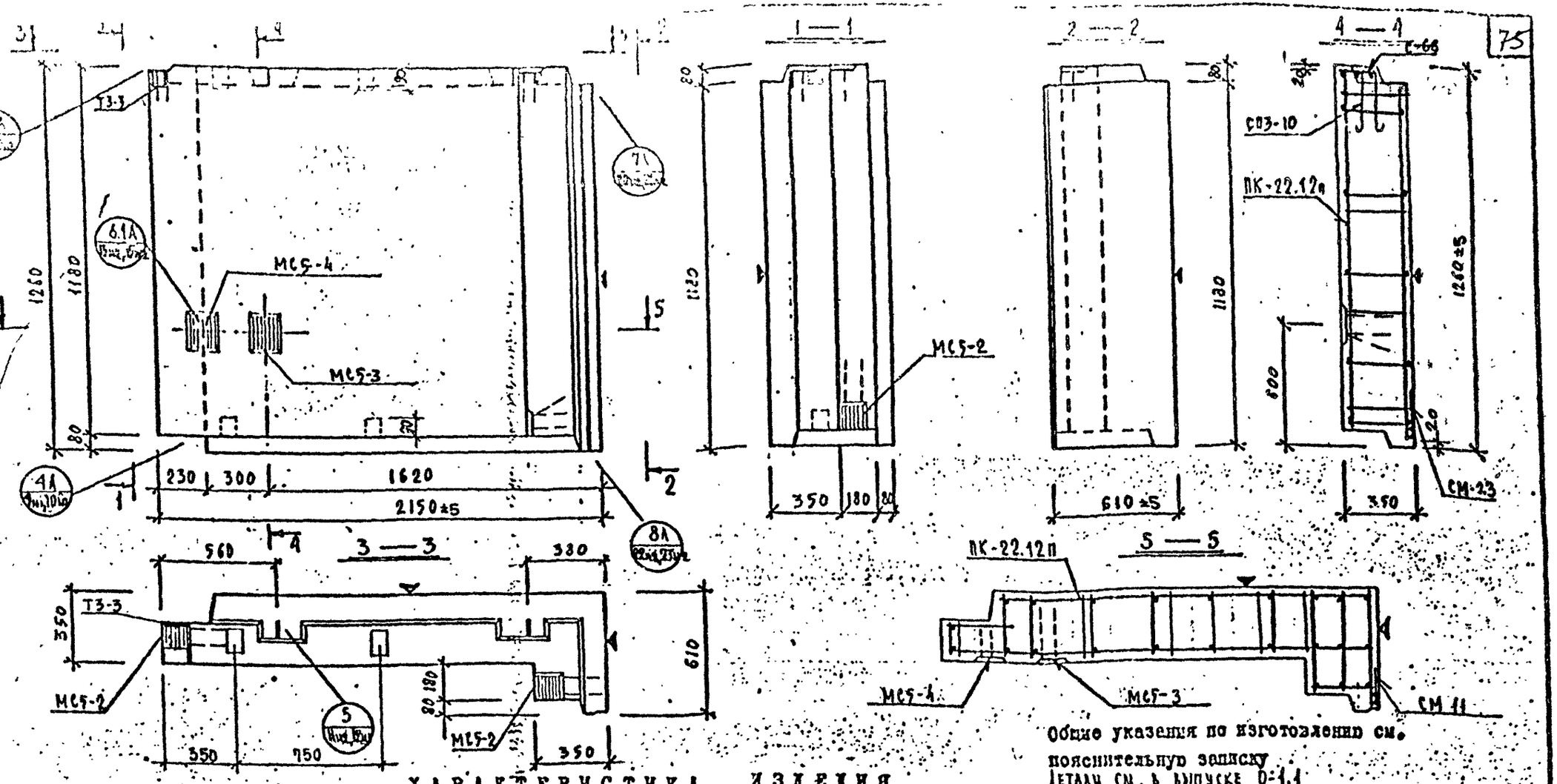

ХАРАКТЕРИСТИКА ИЗДЕЛИЯ

Марка	Размеры, мм l	b	h	Площадь, м² лицевая	облицовочного слоя	Объем, м³ изделия	керамзитобетона γ=0,9 т/м³	γ= т/м³	цементного γ=2,0 т/м³	Масса, т	Расход стали, кг всего	в т.ч. на закладные детали: металлизированные простые	металлизированные для самонапряжения	без металлизации простые	без металлизации для самонапряжения
НРЗ-22.12.35п	2150	350	1180	3,39	2,96	0,94	0,79		0,15	1,14	32,03	5,37	—	11,60	—

Марка	Выборка стали, кг: арматурные изделия 6727-80 Вр-I	5781-85 А-I	А-III		итого	закладные детали: Вст3кп2 δ=8	δ=10	итого	5781-85 ф10 А-II	ф14 А-II
НРЗ-22.12.35п	6,63	7,52	4,31		15,66	3,95	7,32	11,27	3,86	2,84

Марка	Расход комплектующих деталей, шт: Вып. 2-1.1 вып.59 ПК-22.12п	СМ-11	СМ-23	Серия 1.031 КЛ-2 в.4 Е-68	МС5-2	МС5-3	МС5-4	Т3-3	1.031КЛ-2 вып.-2-1	Деревянные проекты К-90 шт. / объем м³
НРЗ-22.12.35п	1	1	1	2	3	1	1	1	4	0,004

КП	Панели ненесущие полосовой разрезки, армированные каркасами для зданий высотой до 40 м	серия I.232КП-2	
1982	НРЗ-22.12.35п. Опалубка и армирование	выпуск I-II	лист 59

ЛЕНИНПРОЕКТ

Согласовано: Проверил Кравченко; Гл. инж. проекта Пенькова; Рук. гр. Кремнева; Разработал Есельсон; Рассмотрел Кремнева; Исполнил Есельсон

Утверждено: Гл. инж. Бунин; Гл. инж. мастерской Печерский

Согласовано: Гл. инж. ОКА Оссонин; Гл. инж. проекта Кравченко

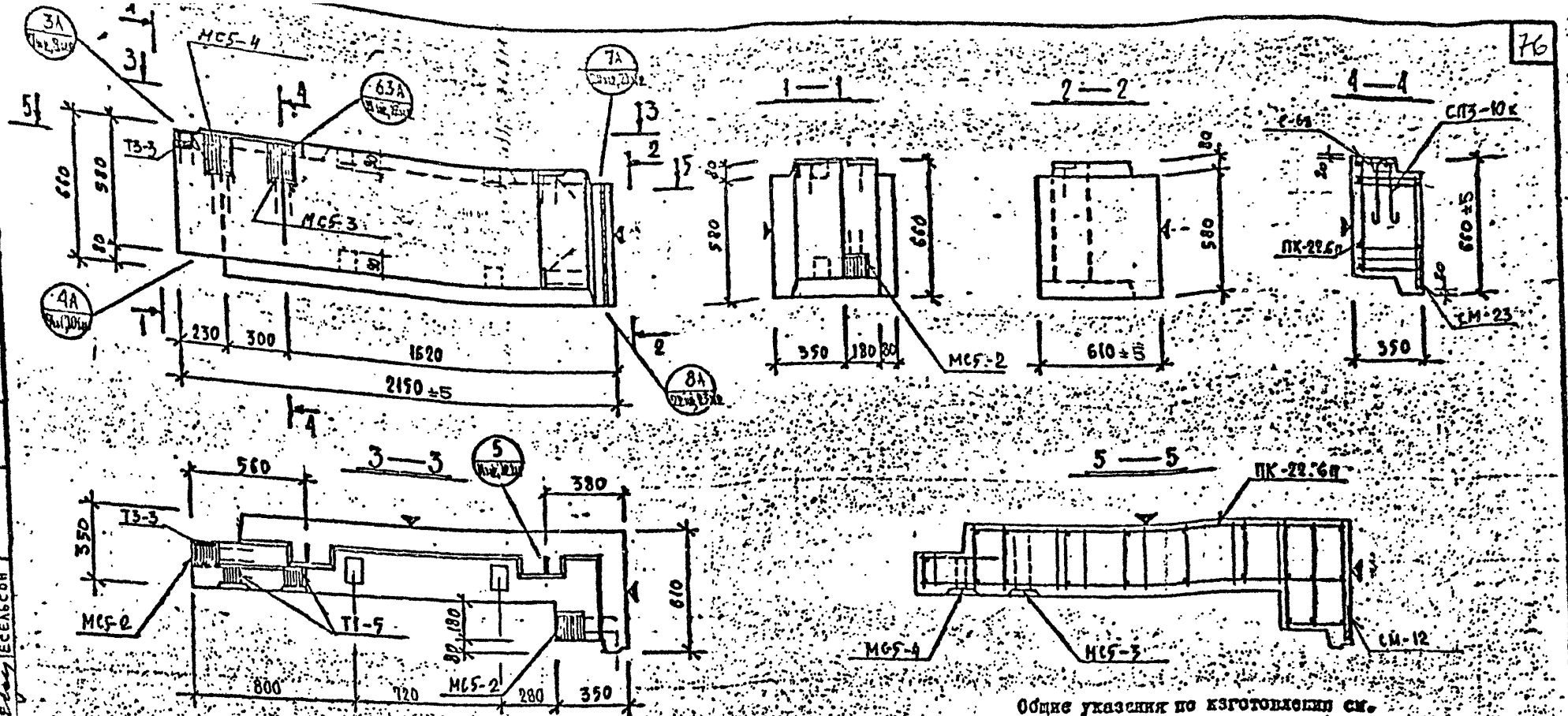

Общие указания по изготовлению см. пояснительную записку

Детали см. в выпуске 0-21

ХАРАКТЕРИСТИКА ИЗДЕЛИЯ

Марка	Размеры, мм l	b	h	Площадь м² изделия	облицовочного слоя	Объем, м³ изделия	керамзитобетона м 50 γ=0,9 т/м³	к γ=1,8 т/м³	цементного р-ра м 100 γ=2,0 т/м³	Масса, т	Расход стали, кг всего	в т.ч. на закладные детали металлоизделия: прокатные	монтажные	без металлоизделия: прокатные	монтажные
НРЗ-22.6.35п	2150	350	580	1,74	1,45	0,46	0,38		0,08	0,58	31,14	9,40	—	10,42	—

Марка	Выборка стали, кг: арматурные изделия 6727-88 Вр-I	5781-81 А-I	А-II	Итого	закладные детали: 103-76 δ=8	δ=10	Итого	5781-85 ф10 А-II	ф14 А-II
НРЗ-22.6.35п	3,22	4,42	3,09	10,73	3,95	9,08	13,03	2,86	4,54

Марка	Расход комплектующих деталей, кг: Дер. пробки	Вып. 2-1.1 ПК-22	СМ-12	С-68	Серия 1.031.КА-2 в. 1 МС5-2	МС5-3	МС5-4	Т3-3	Т1-5	1.031.КА-1 вып. 2-1	1.031.КА-1 в. 2-1
НРЗ-22.6.35п	4 шт. / 0,004	1	1	1	3	1	1	1	2		

КП	Панели ненесущие полосовой разрезки, армированные каркасами для зданий высотой до 40 м		Серия 1.232 КА-2
1982	НРЗ-22.6.35п ... Опалубка и армирование	Выпуск 1—11	Лист 60

ЛЕНИНГИПРОЕКТ

Согласовано

Главный инженер проекта Тенькова

Рук. гр. Кремнева

Разработал Есельсон

Ведущий инженер Кремнева

Инженер Есельсон

Внесены изменения

Дата Рег. № Подпись

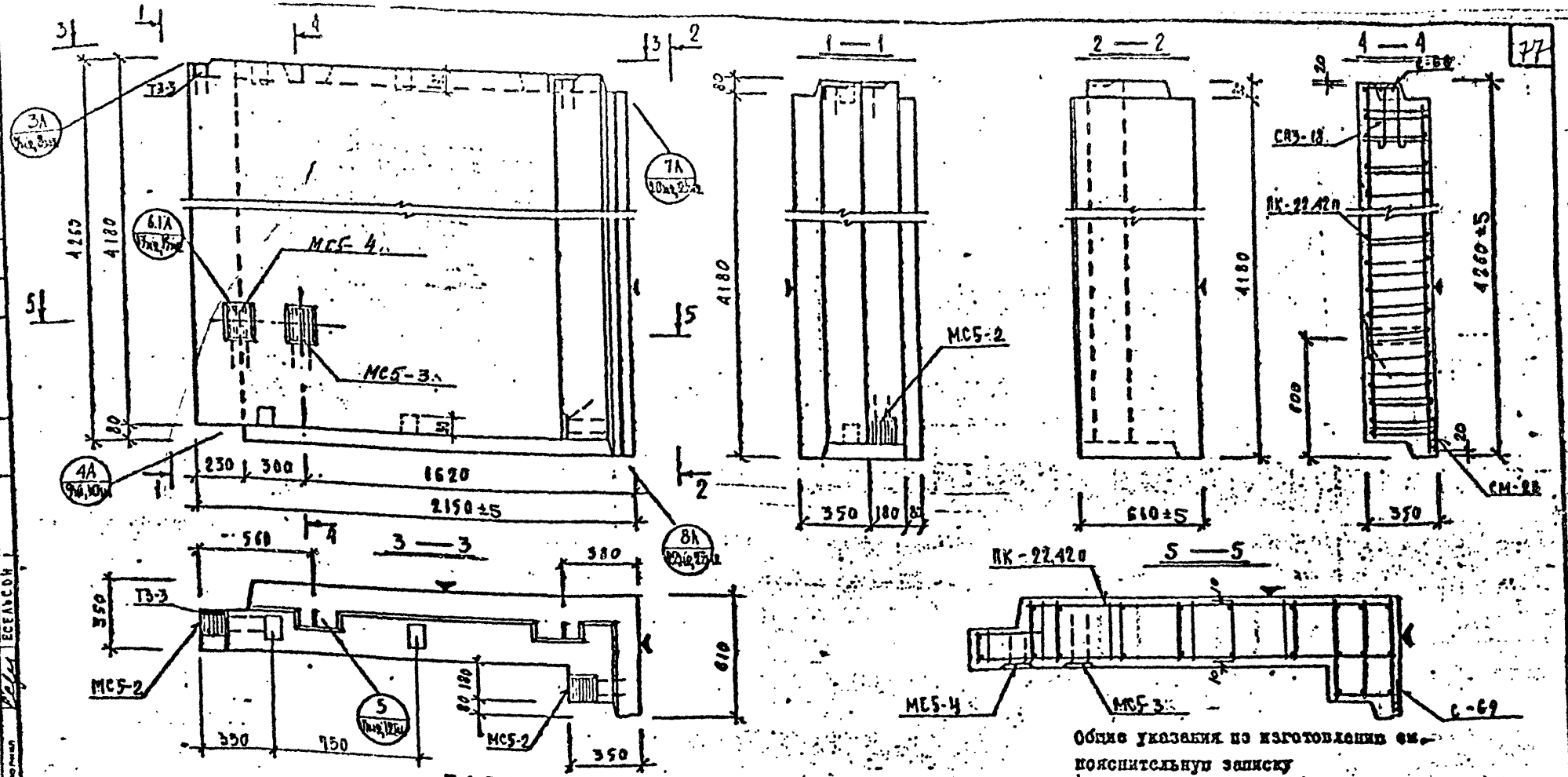

Общие указания по изготовлению см. пояснительную записку

Детали см. в выпуске 0-1.1

ХАРАКТЕРИСТИКА ИЗДЕЛИЯ

Марка	Размеры, мм l	b	h	Площадь м² изделия	лицевого слоя	Объем, м³ изделия	керамзитобетона		цементного р-ра	Масса, т	Расход стали, кг всего	в т.ч. на закладные детали: металлы прокатные	металлы кованые	бетон прокатные	бетон кованые
НРЗ-22.42.35п	2150	350	4180	11,59	10,47	3,32	2,83		0,49	3,98	81,9	5,37	—	11,60	—

Марка	Выборка стали, кг: арматурные изделия ГОСТ 6727-80 Вр-I	5781-81 А-I	А-III	итого	закладные детали ГОСТ 103-76	Б-8	Б-10	итого	5781-81 Э10 А-II	Э14 А-II
НРЗ-22.42.35п	17,83	44,70	2,01	64,54		3,95	7,32	11,27	2,86	2,84

Марка	Расход комплектующих деталей, шт: вып. 2-1.1 л.61 ПК-22 42п	л.111-1 вып. 2-2.4 с-69 / см-23	л.111-1 вып. 2-2.4 с-68 / ум-18	серия 1.031КЛ-2 в.4 МС5-2	МС5-3	МС5-4	ТЗ-3	ДЕТАЛИ-ПРОБКИ К-90 шт. / м³ объем
НРЗ-22.42.35п	1	1 / 1	1 / 2	3	1	1	1	4 / 0,009

КП	Панели ненесущие полосовой разрезки, армированные каркасами для зданий высотой до 40м	серия I.232КЛ-2	
1982	НРЗ-22.42.35п Опалубка и армирование	выпуск I-I.1	лист 61

ЛЕНИНГРАДПРОЕКТ

Согласовано

Главный инженер проекта Пенькова

Рук. гр. Кремнева

Разработал Есельсон

Рецензент Кремнева

Исполнил Есельсон

Главный инженер проекта Пенерский

Главный специалист Бунич

Изм. Кол.уч. Лист № док. Подпись Дата

Внесены изменения по акту № 1 от 1984 г.

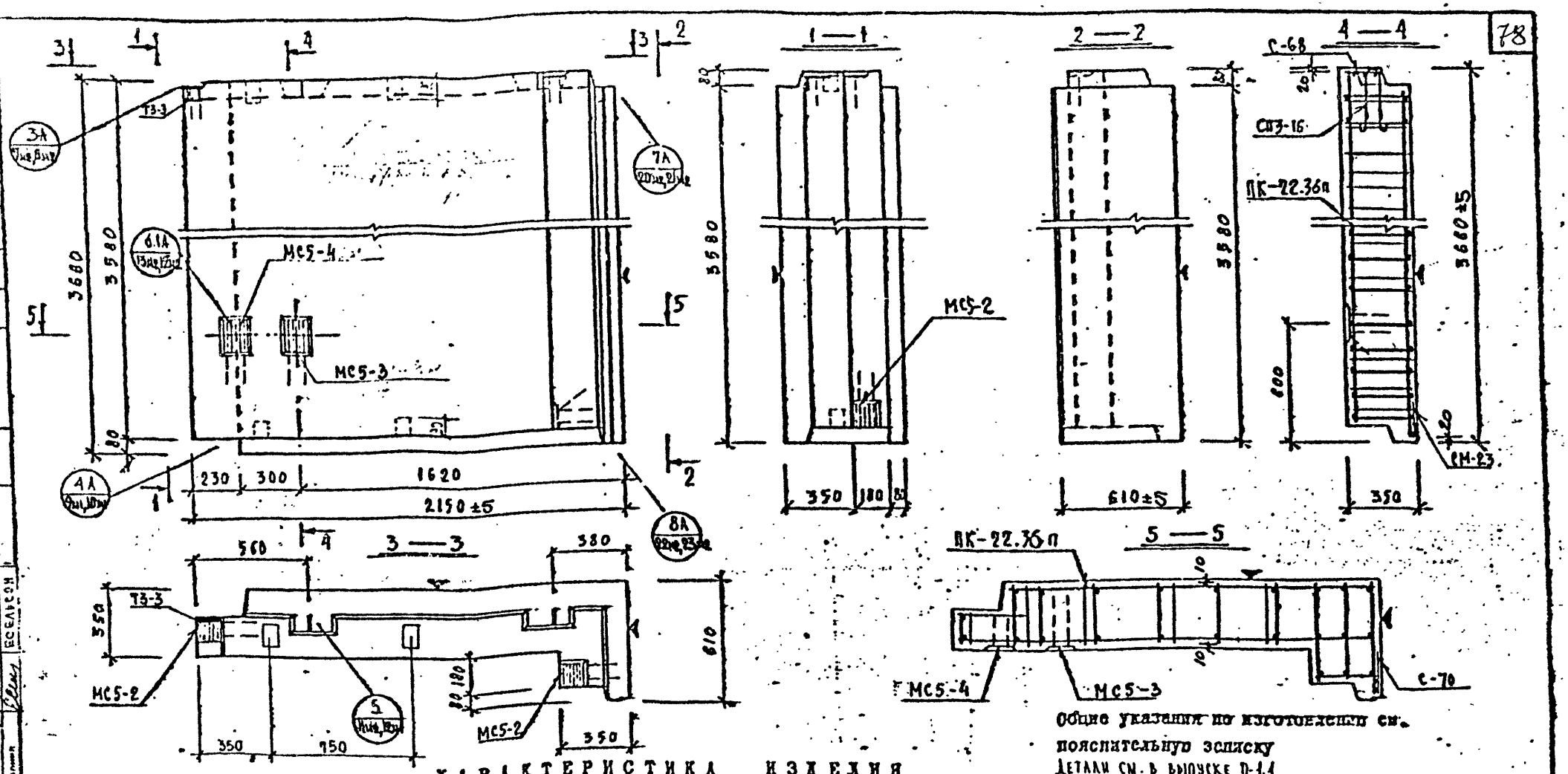

ХАРАКТЕРИСТИКА ИЗДЕЛИЯ

Марка	Размеры, мм l	b	h	Площадь, м² изделия	облицовочного слоя	Объем, м³ изделия	бетона М 50	бетона М 100	см. р-ра М 100	Масса, т	Расход стали, кг всего	в т.ч. на закладные детали: металлоизделия простые	металлоизделия сложные	арматурные изделия простые	арматурные изделия сложные
НРЗ-22.36.35п	2150	350	3580	9,95	8,97	2,84	2,42		0,42	3,41	73,90	5,36	—	11,60	—

Марка	Выборка стали, кг: арматурные изделия ГОСТ 6727-80 Вр-I	ГОСТ 5781-81 А-I	А-III	итого	закладные детали ГОСТ 103-76 Б-I	Б-II	итого	ГОСТ 5781-81 Ст3пс	Ст3сп
НРЗ-22.36.35п	15,77	39,29	1,87	56,93	3,95	7,32	11,27	2,86	2,84

Марка	Расход комплектующих деталей, шт: Серия 1.038КА-2 в.1 (Альбом 2 ч.1) ПК-22.36п	С-70	СМ-23	С-68	СП3-16	Серия 1.031КА-2 в.1 МС5-2	МС5-3	МС5-4	1.038КА-1 в.2-1 ТЗ-3	Демонтажные проемы К-80 шт	см³
НРЗ-22.36.35п	1	1	1	1	2	3	1	1	1	4	0,55

КП	Панели ненесущие полосовой разрезки, армированные каркасами для зданий высотой до 40м		Серия I.232.П-2
1982	НРЗ-22.36.35п Опалубка и армирование	Выпуск I-I.1	Лист 62

ЛЕННИПРОЕКТ

Согласовано

Главный инженер проекта Н. Новожилов

Главный инженер института Ю. Сенин

Главный специалист Е. Пенькова

Руководитель группы Н. Кремнева

Разработал Е. Селькон

Рецензент Н. Кремнева

Исполнил Е. Селькон

Н. контр. Е. Печерский

Гл. спец. ОКУ Г. Бунич

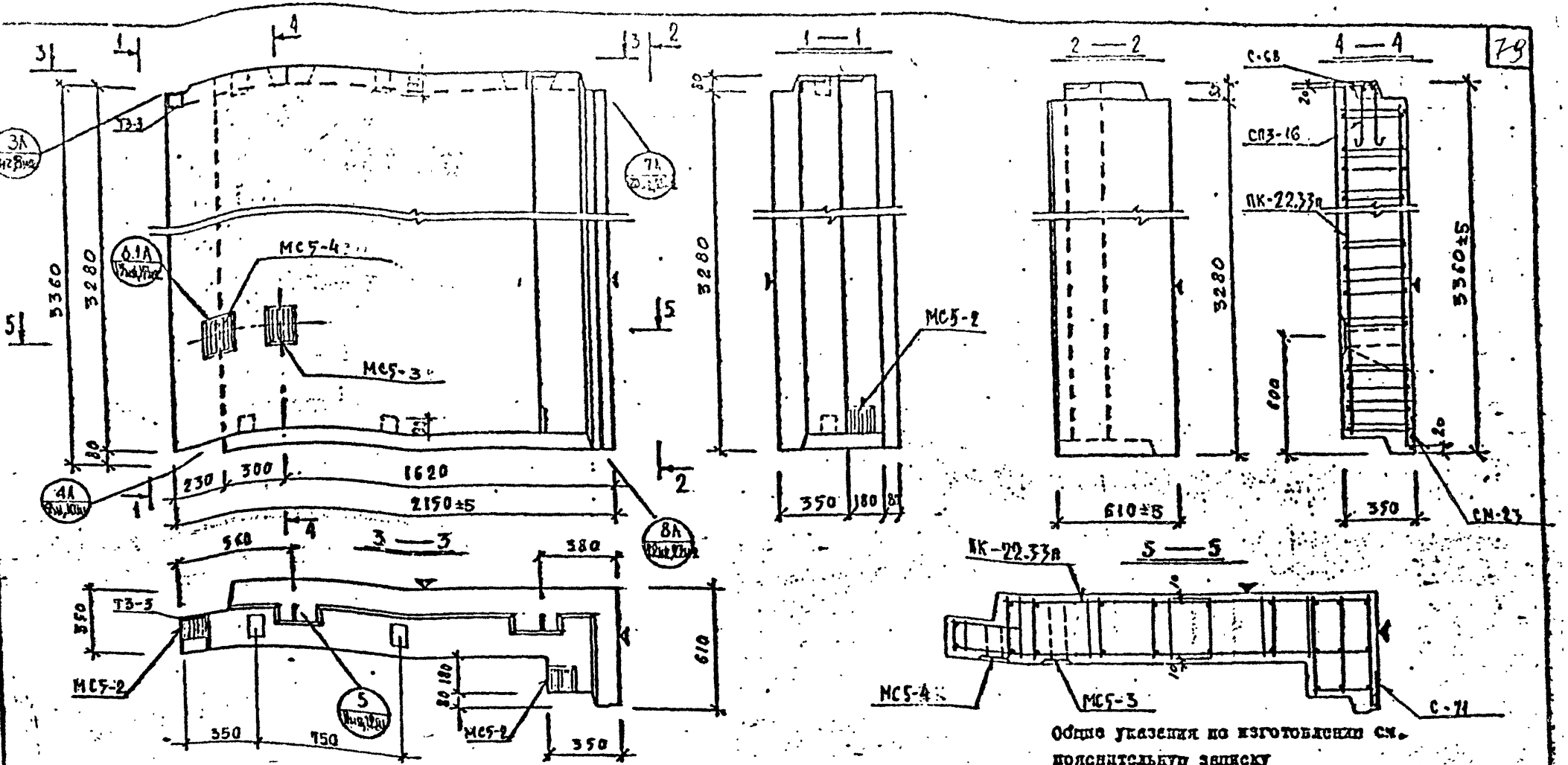

Общие указания по изготовлению см. пояснительную записку

Детали см. в выпуске 0-1.1

ХАРАКТЕРИСТИКА ИЗДЕЛИЯ

Марка	Размеры, мм l	b	h	Площадь м² изделия	облицовочного слоя	Объем, м³ изделия	бетона γ=0,9 т/м³ м 50	γ=1,0 т/м³	γ=1,2 т/м³	ЦСМ γ=2,0 т/м³ м 100	Масса, т	Расход стали, кг всего	в т.ч. на закладные детали: листовые прокатная сталь	листовые горячекатаная сталь	сортовые прокатная сталь	сортовые горячекатаная сталь	Выборка стали, кг: арматурные изделия ГОСТ 6727-80 Вр-I	ГОСТ 5781-81 А-I	А-III	итого	закладные детали ГОСТ 103-76	б=8	б=10	итого	ГОСТ 5781-85 ⌀10 А-II	⌀14 А-II	Расход комплектующих деталей, кг: Вып. 2-1.1	ПК-22.33п	С-71	С-68	СП3-16	СМ-23	СЕРИЯ 1.031 КА-2	МС5-2	МС5-3	МС5-4	1.031 КА-2	ТЗ-3	Дерев. пробки	К-18 шт.	Гвозди кг
НРЗ-22.33.35п	2150	350	3260	9,14	8,22	2,61	2.22			0,39	3,14	69,84	5,37	—	11,60	—	14,54	36,53	1,80	52,87		3,95	7,30	11,22	2,86	2,84	1	1	1	2		3	1	1	1	4		0,004

КП	Панели ненесущие полосовой разрезки, армированные каркасами для зданий высотой до 40м.	Серия 1.232.2П-2
1982	НРЗ-22.33.35п Спецуказ. к армированию	Выпуск I-1.1 Лист 63

ЛЕНИНГРАДСКИЙ ПРОЕКТ

Согласовано: Ленгипроинжпроект, Крымнефть, Есельсон, Кременев

Проверил: Пенькова, Крымнева, Есельсон

Главный инженер проекта: Рудницкий

Главный специалист: Печерский

Исполнил: Бунич

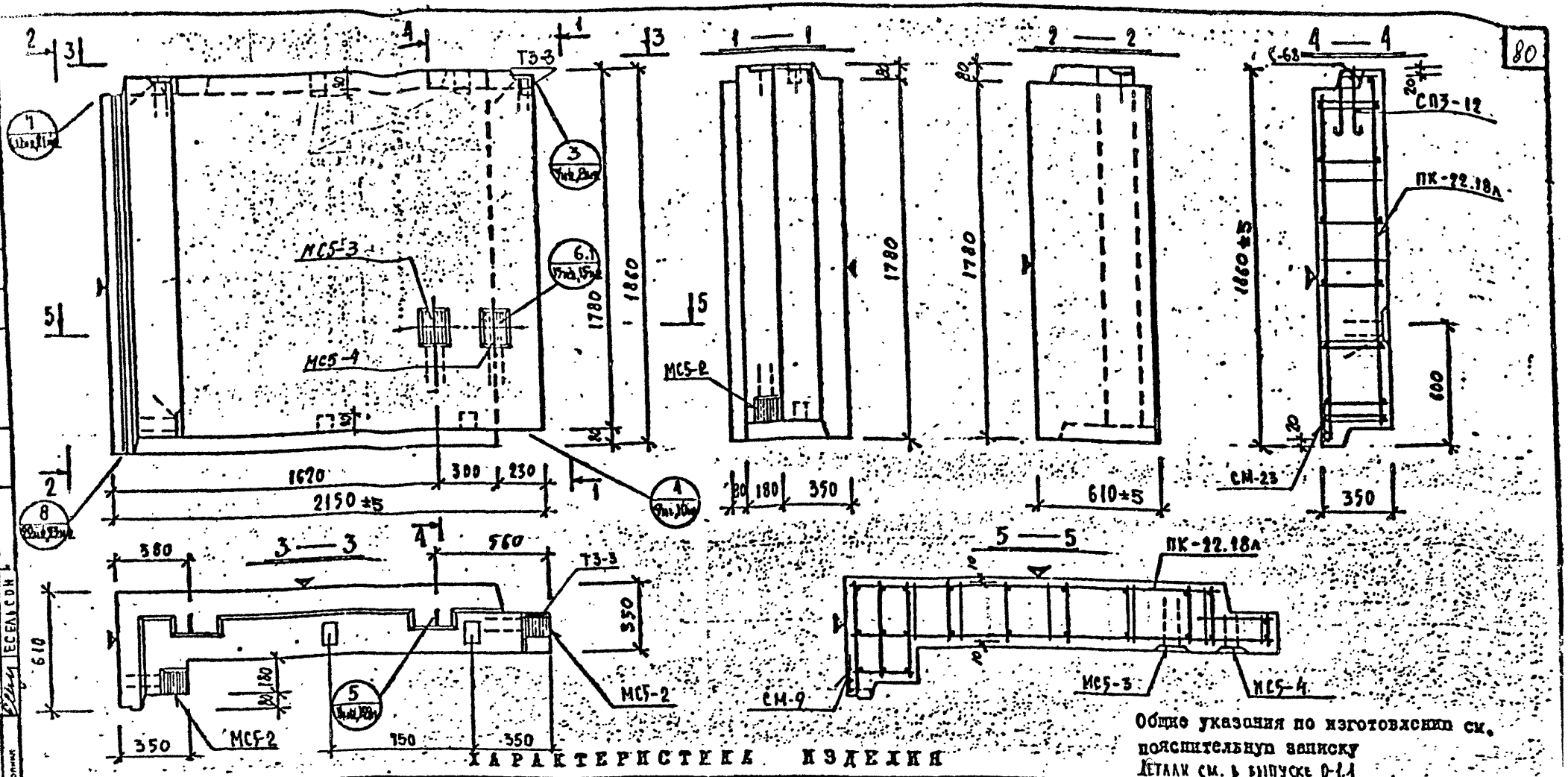

Общие указания по изготовлению см. пояснительную записку

Детали см. в выпуске 0-1.1

ХАРАКТЕРИСТИКА ИЗДЕЛИЯ

Марка	Размеры, мм l	Размеры, мм b	Размеры, мм h	Площадь м² изделия	Площадь м² облицовочного слоя	Объем, м³ изделия	Объем, м³ конструктивного бетона м 60 γ=0,9	Объем, м³ конструктивного бетона γ=	Объем, м³ чистого пр-ва м 100 γ=2,0	Масса, т	Расход стали, кг всего	Расход стали, кг в т.ч. на закладные детали: металлизированные простые	металлизированные сложные	Расход стали, кг в т.ч. на закладные детали: без металлизации простые	без металлизации сложные
НР3-22.18.35л	2150	350	1780	4,86	4,29	1,41	1,19		0,22	1,22	45,97	5,37	—	11,60	—

Марка	Выборка стали, кг: арматурные изделия ВрI	А-I	А-III	Итого	закладные детали 103-96 δ=8	δ=10	Итого	5781-81 Ф10 А-I	Ф14 А-I
НР3-22.18.35л	8,91	18,66	1,45	29,02	3,95	7,32	11,27	2,86	2,84

Марка	Расход комплектующих деталей, кг: вып. 2-1.1 ПК-22 18л	СМ-9 / СМ-23	С-68 / С-1.2 / СП3-12	Серия 1.031.КА-2 в. 1 МС5-2	МС5-3	МС5-4	1.031.КА-2 вып. 2-1 ТЗ-3	Детали для пробки К-во шт. / объем м³
НР3-22.18.35л	4	1 / 1	1 / 2	3	1	1	1	4 / 0,020

КП	Панели ненесущие полосовой разрезки, армированные каркасами для зданий высотой до 40м.		Серия 1.232.КТ-2
1982	НР3-22.18.35л	Спецификация и армирование	Выпуск I-II Лист 64

ЛЕНИНИПРОЕКТ

Согласовано: Проверил Мерзляков; Нормоконтролер Кремнева; Внесены изменения Ленинградским отделением Ленгипроинжпроекта; Дата введения 1982 г.

Главный инженер проекта Шлапченкова; Рук. гр. Кремнева; Разработал Есельсон; Проверил Кремнева; Исполнил Есельсон; Гл. спец. Печерский; Гл. конструктор Бунич

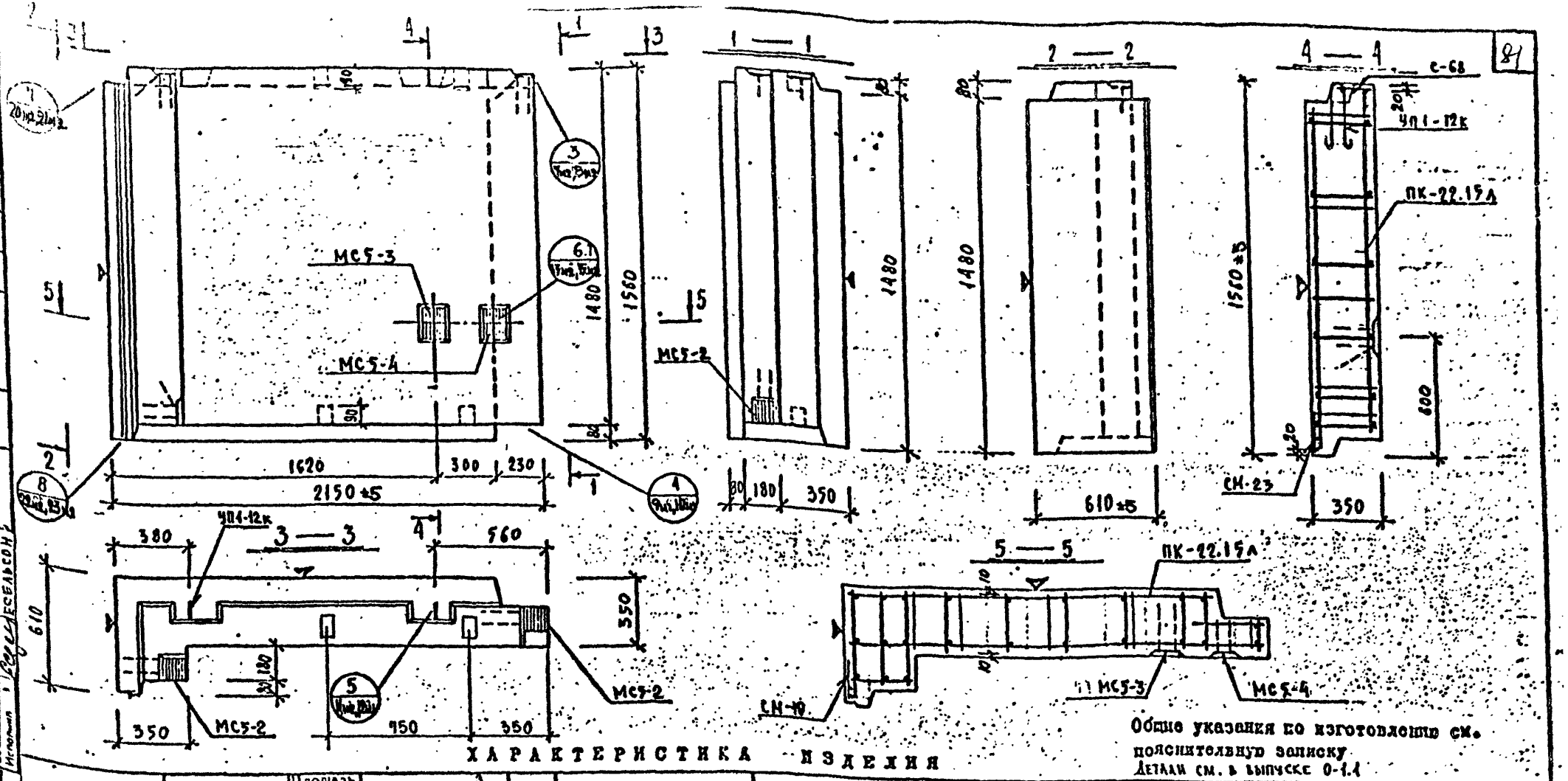

Общие указания по изготовлению см. пояснительную записку
Детали см. в выпуске 0-1.1

ХАРАКТЕРИСТИКА ИЗДЕЛИЯ

Марка	Размеры, мм l	B	h	Площадь м² изделия	облицовочного слоя	Объем, м³ изделия	бетона м 50 γ=0,9	γ=	ном р м 100 γ=2,0	Масса, т	Расход стали, кг всего	в т.ч. на закладные детали металлизированных простые	для самонесущей	безметаллизационных простые	для самонесущей	Выборка стали, кг арматурные изделия ВР-I	5781-85 А-I	А-II	итого	закладные детали 103-76 Ст.8	Ст.10	итого	5781-85 Ст10 А-II	Ст14 А-II	Расход комплектующих деталей шт. вып. 2-1.1 л.65 ПК-22 15Л	серия 1.031 КА-2 в.1 СН-10	СН-23	С-68	МС5-2	МС5-3	МС5-4	УП-3-3	Деревянные пробки
НР3-22.15.35Л	2150	350	1480	4,21	3,71	1,18	0,99		0,19	1,149	36,64	5,37	—	11,60	—	8,03	1926	1,38	19,67	3,25	7,32	11,28	2,86	2,84	1	1	1	2	3	1	1	1	4

КП	Панели ненесущие полосовой разрезки, армированные каркасами для зданий высотой до 40м		серия I.232.КЛ-2
1982	НР3-22.15.35Л	Опалубка и армирование	выпуск I-I.1 / лист 65

ЛЕНИНГРАДСКИЙ ПРОЕКТ

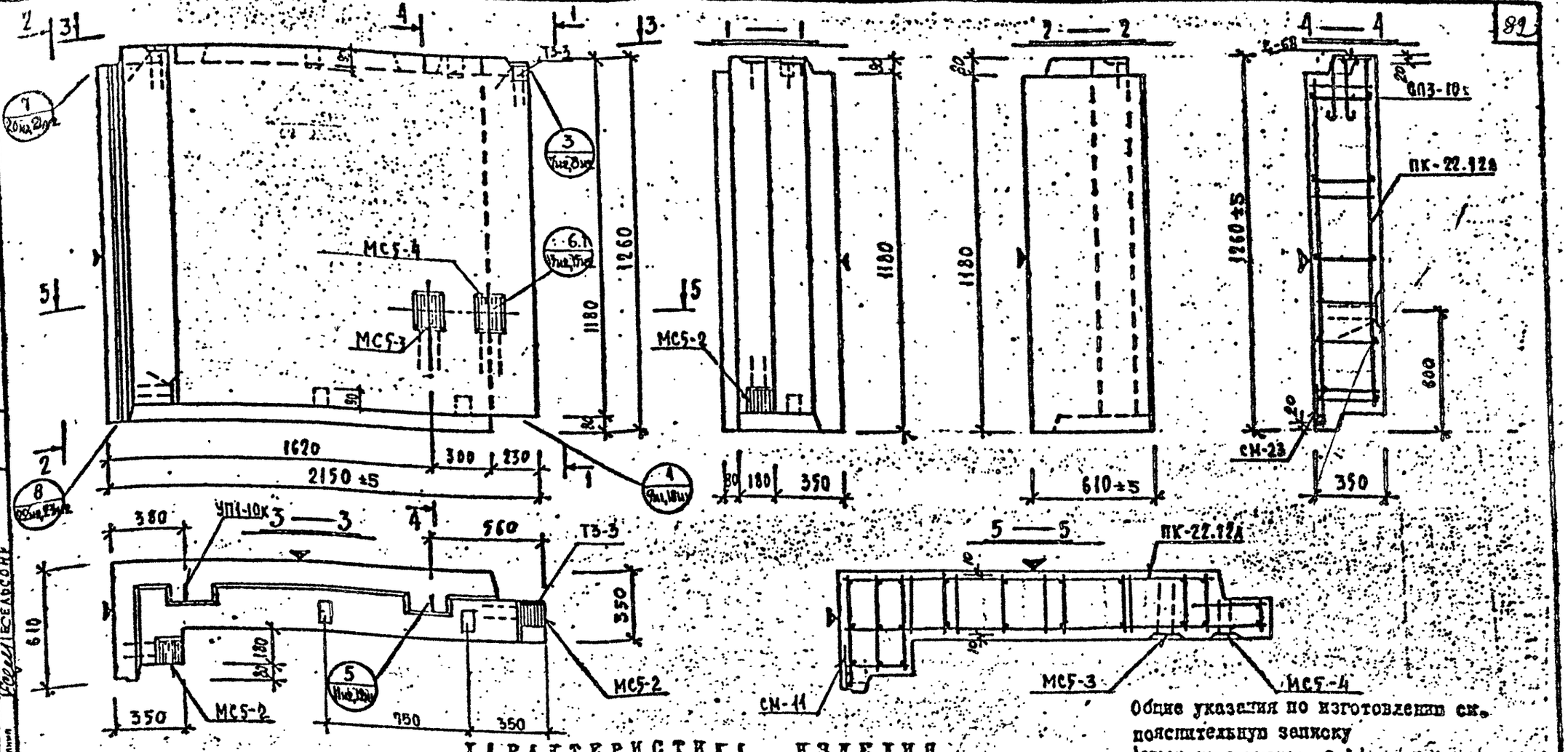

Общие указания по изготовлению см. пояснительную записку

Детали см. в выпуске 0-1.1

ХАРАКТЕРИСТИКА ИЗДЕЛИЯ

Марка	Размеры, мм l	B	h	Площадь м² изделия	облицовочного слоя	Объем, м³ изделия	керамзитобетона γ=0,9	γ=	цем. р-ра γ=2,0	Масса, т	Расход стали, кг всего	в т.ч. на закладные детали: простые	металлизированные	с морозостойкой сталью	безметаллизационные	простые	с морозостойкой сталью
НРЗ-22.12.35л	2150	350	1180	3,39	2,96	0,94	0,79		0,15	1,14	32,63	5,37	–		–	11,60	–

Выборка стали, кг: арматурные изделия	Вр-I	А-I	А-II		Итого	закладные детали	Ст3	Ст5	Итого	Ф10 А-II	Ф14 А-II
6727 80 / 5781-81	6,83	7,52	1,31		15,66	103-76	3,95	7,32	11,27	2,86	2,84

Расход комплектующих деталей, шт	вып. 2-1.1										
	1.66	1.225 / 1.226	1.115-1 / 1.131	серия 1.031 КЖ-2 в.1					1.031КЖ-1 вып. 2-1	Деревянные пробки
	ПК-22.12а	СМ-11 / СМ-23	С-68 / СМ-23	В 6-1.2 / СПВ-10	МС5-2	МС5-3	МС5-4	ТЗ-3	К-30 шт. / объем м³	
	1	1	1	2	3	1	1	1	1 / 0,004	

Подпись и дата

КЛ	ПАНЕЛИ НЕНЕСУЩИЕ ПОЛОСОВОЙ РАЗРЕЗКИ, АРМИРОВАННЫЕ КАРКАСАМИ ДЛЯ ЗДАНИЙ ВЫСОТОЙ ДО 40М	серия I.232КЖ-2
1982	НРЗ-22.12.35л Спецификация и армирование	выпуск I-II; лист 66

ЛЕНИНИПРОЕКТ

Согласовано: Проверил Нерсесов; Внесены изменения Пахомов, Одинцов; Главный проектировщик Кренева; Главный инженер проекта Кренева; Разработал Есельсон; Рассчитал Кренева; Исполнил Есельсон; Н.контр. Бунич; Гл. инж. проекта Бунич

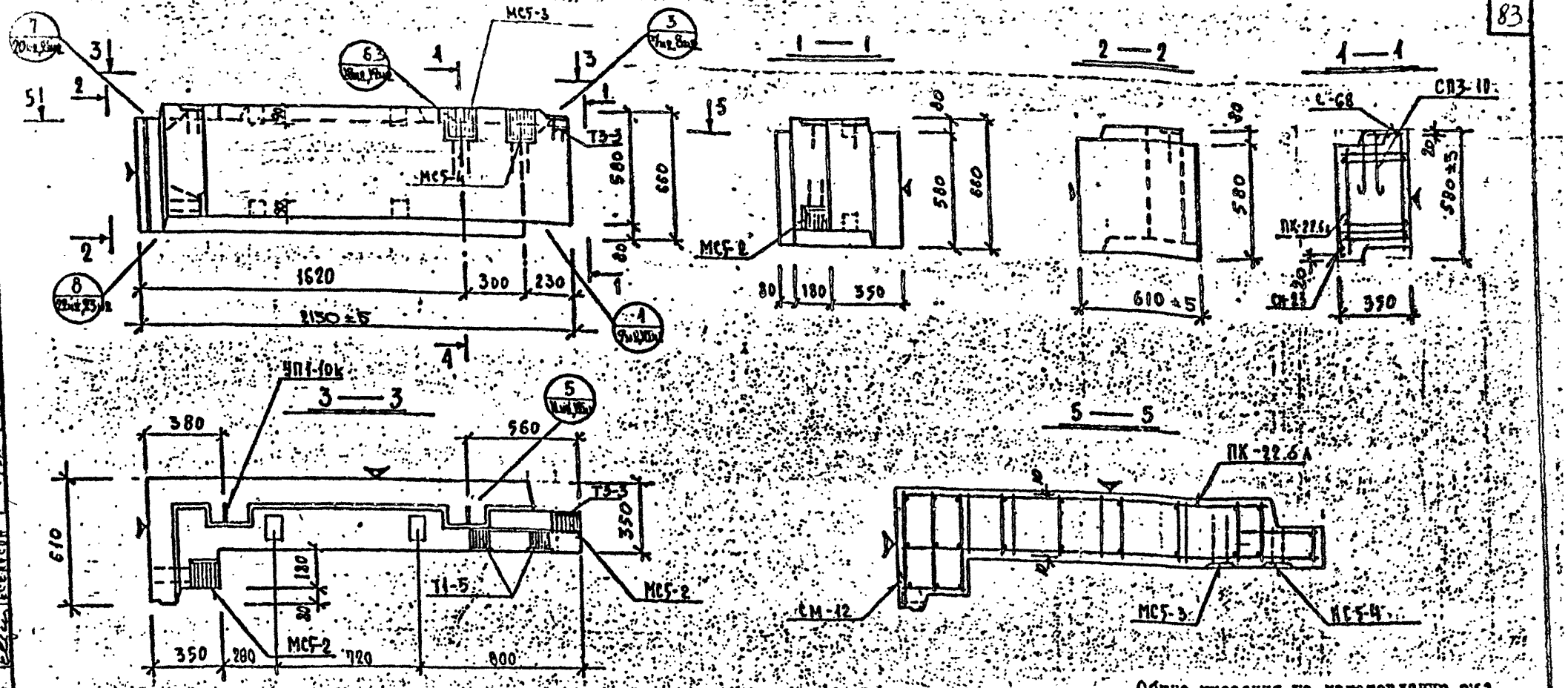

ХАРАКТЕРИСТИКА ИЗДЕЛИЯ

Общие указания по изготовлению см. пояснительную записку

Детали см. в выпуске 0-1.1

Марка	Размеры, мм l	b	h	Площадь, м² изделия	облицовочного слоя	Объем, м³ изделия	керамзитобетона γ=0,8 т/м³	γ= т/м³	бетона γ=2,0 т/м³	Масса, т	Расход стали, кг всего	в т.ч. на закладные детали: металлизированные простые	металлизированные для сборки-сварки	безметаллизационные простые	безметаллизационные для сборки-сварки
НР3-22.6.35л	2150	350	580	1,74	1,49	0,46	0,38		0,08	0,58	34,19	5,37	—	15,84	—

Марка	Выборка стали, кг: арматурные изделия 6727-80 Вр-I	5781-81 А-I	А-II	итого	закладные детали 103-76 Б-I	Б-II	Б-III	итого	5781-81 ф10 А-II	ф14 А-II
НР3-22.6.35л	3,22	4,42	3,09	10,73	3,95	9,08		13,03	2,86	4,54

Марка	Расход комплектующих деталей, шт: дер. пробка	вып. 2-1.1 ПК-22 6А	СМ-12 СМ-2	С-68 С-12	серия 1.031.КБ-2 МСГ-2	МСГ-3	МСГ-4	1.031.КБ-1 вып. 2-1 ТЗ-3	1.031.КБ-1 вып. 2-1 ТГ-5
НР3-22.6.35л	1	1	1	2	3	1	1	1	2

КП	Панели несущие полосовой разрезки, армированные каркасами для зданий высотой до 40м		серия 1.232 КД-2
1982	НР3-22.6.35л. опалубка и арматурные	выпуск 1-1.1	лист 67

ЦЕНТРИНИПРОЕКТ

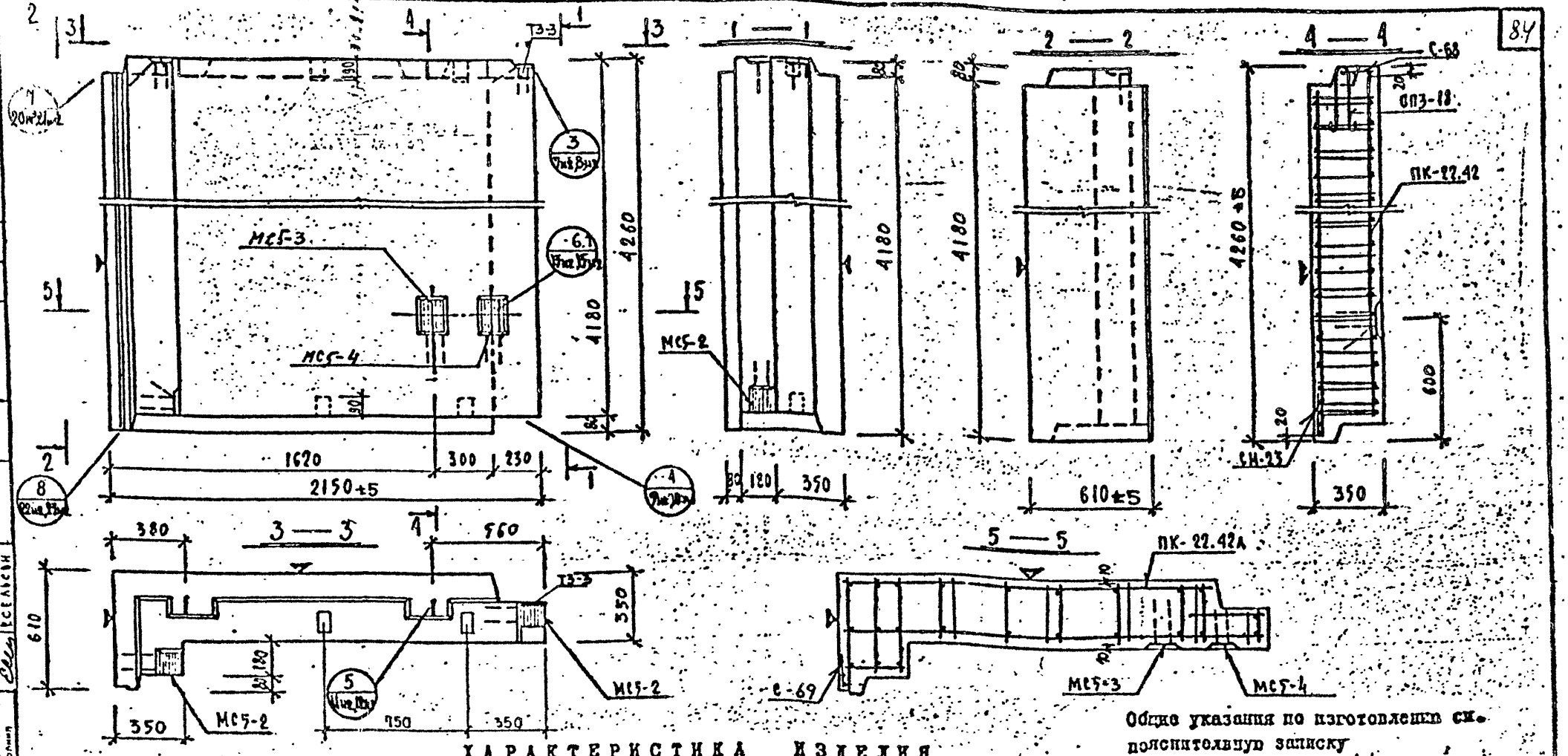

ХАРАКТЕРИСТИКА ИЗДЕЛИЯ

Марка	Размеры, мм ℓ	B	h	Площадь м² изделия	облицовочного слоя	Объем, м³ изделия	керамзитобетона м 50 γ=1.8 т/м³	м γ=	чистого бетона м 100 γ=2.0 т/м³	Масса, т	Расход стали, кг всего	в т.ч. на закладные детали металлизированные простые	для сборно-монолитных	Всего металла здания простые	для сборно-монолитных
НРЗ-22.42.35л	2150	350	4180	14,59	10,47	3,32	2,83		0,49	8,96	84,51	5,37	—	11,68	—

Марка	Выборка стали, кг: арматурные изделия 6727-80 Вр-I	А-I	А-III	Итого	закладные детали 103-76 Ст.6	Ст.10	Итого	5781-81 ф10А-I	ф14А-I
НРЗ-22.42.35л	17,83	44,70	2,01	64,54	3,95	7,32	11,27	2,86	2,84

Марка	Расход комплектующих деталей, шт: вып. 2-1.1 А.68 ПК-22.42л	серия 1.031 КА-2 в. 1 А-173-1 С-69 (СМ-23)	А-173-1 С-68 (СП3-18)	А-173-1 С-134	серия 1.031 КА-2 в. 1 МС5-2	МС5-3	МС5-4	Л.03кл-1 в.2-1 ТТ3-3	Деревянные пробки К-90 ш объем
НРЗ-22.42.35л	1	1	1	2	3	1	1	1	4

КП	Панели ненесущие полносвой разрезки, армированные каркасами для зданий высотой до 40 м		серия I.232.II-2
1982	НРЗ-22.42.35л Опалубка и армирование	выпуск I-II	лист 68

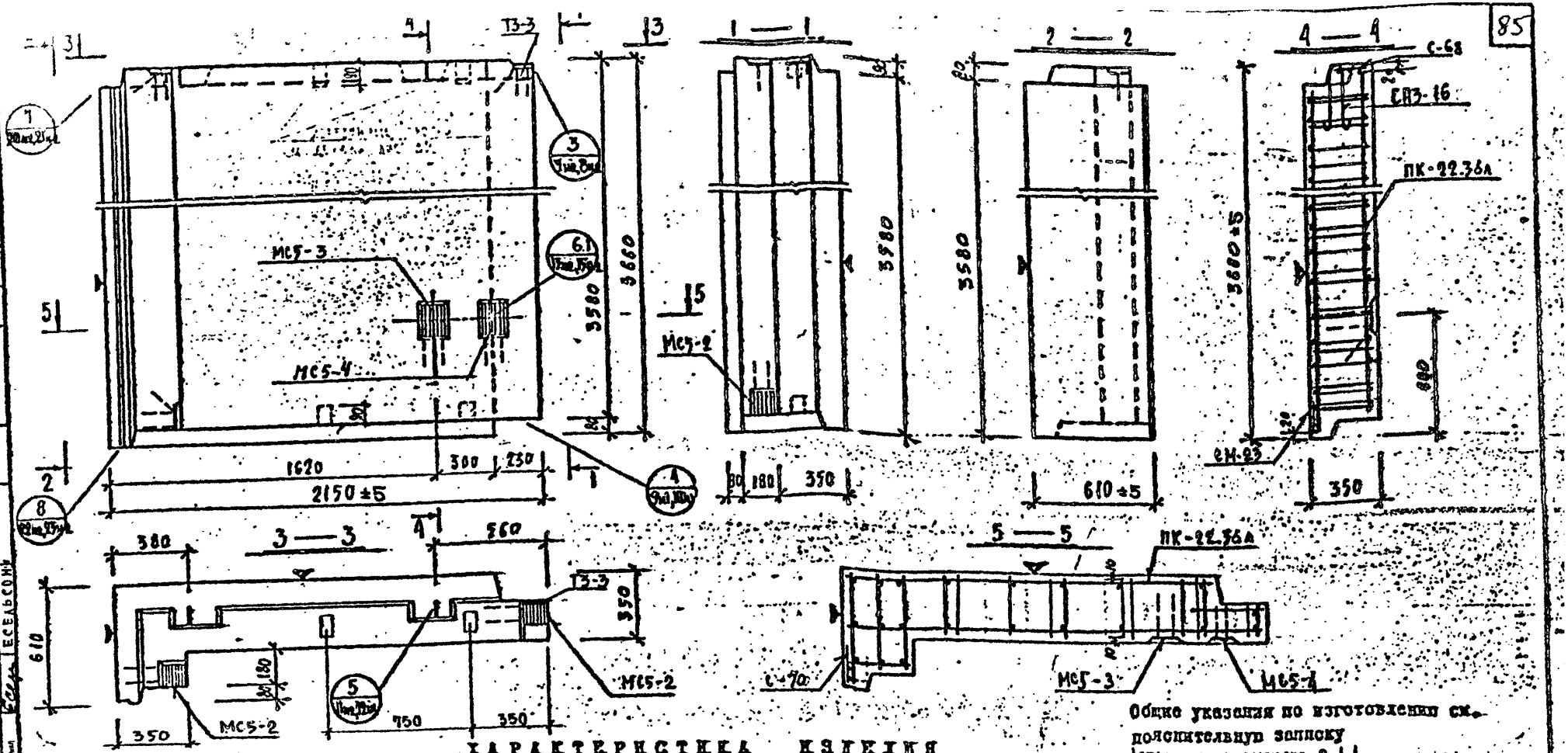

Общие указания по изготовлению см. пояснительную записку

Детали см. в выпуске 0-1.1

ХАРАКТЕРИСТИКА ИЗДЕЛИЯ

Марка	Размеры, мм L	B	h	Площадь м² изделия	облицовочного слоя	изделия	Объем, м³ бетона м 36	γ=0,9 т/м³	γ=1,0 т/м³	цем. раств. м 100	γ=1,0 т/м³	Масса, т	Расход стали, кг всего	в т.ч. на закладные детали: металлизированные: вр-стые	высокопрочные	металлизация: арм-е стали	пл. сборки-сварки
НР3-22.36.35А	2150	370	3580	9,95	8,97	2,84	2,42			0,42		3,44	73,90	5,37	—	11,60	—

Марка	Выборка стали, кг: арматурные изделия ГОСТ 22-88 Вр-I	5781-85 А-I	А-II	итого	закладные детали 103-76 Б-I	Б-II	итого	5781-81 ф10А-I	ф14А-I
НР3-22.36.35А	15,77	39,29	1,87	56,93	3,95	7,32	11,27	2,86	2,84

Марка	Расход комплектующих изд. шт. вып. 2-4.4 ПК-22.36А	С-70 / СМ-23	С-68 / СПЗ-16	серия 1.031 КЛ-2 в. 1 МСБ-2	МСБ-3	МСБ-4	1.031КЛ-1 в. 2-1 ТЗ-3	Цепельные пробки 1.820 / 4 / 0,022
НР3-22.36.35А	1	1 / 1	1 / 2	3	1	1	1	4 / 0,022

КП	Панели ненесущие полосовой разрезки, армированные каркасами для зданий высотой до 40 м.		серия I.232.1Л-2
1982	НР3-22.36.35А Опалубка и армирование	выпуск I-I.1	лист 69

ЛЕНИНГРАДПРОЕКТ

Согласовано: Главный инженер проекта Ленгипроинжпроект Ленинградский ПИ Госстроя СССР — Ленинградский ПИ Минсельстроя СССР

Внесены изменения: Ленинградский ПИ Минсельстроя СССР

Главный инженер проекта Ленгипроинжпроект Ленинградский ПИ Минсельстроя СССР — Ленинградский ПИ Минсельстроя СССР

Главный инженер проекта ОСУ — Ленинградский ПИ Минсельстроя СССР

Главный инженер ОСУ — Ленинградский ПИ Минсельстроя СССР

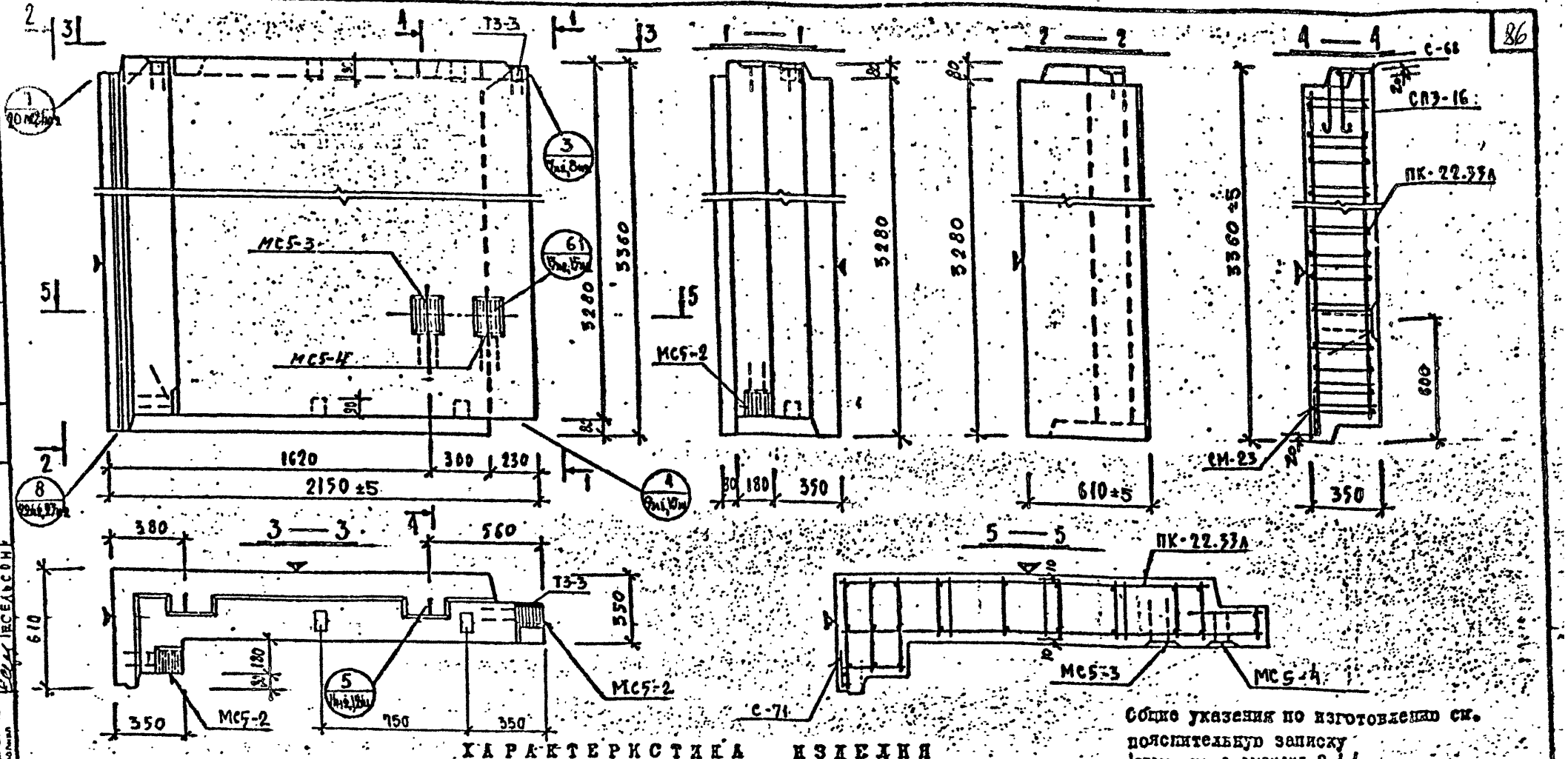

ХАРАКТЕРИСТИКА ИЗДЕЛИЯ

Марка	Размеры, мм l	Размеры, мм b	Размеры, мм h	Площадь, м² изделия	Площадь, м² облицовочного слоя	Объем, м³ изделия	Объем, м³ бетона м 50 γ=0,9 т/м³	Объем, м³ бетона м γ=	Объем, м³ цем. р-ра м 100 γ=2,0 т/м³	Масса, т	Расход стали, кг всего	в т.ч. на закладные детали: металлоизделия прокатные	в т.ч. на закладные детали: металлоизделия для самонапряжения	в т.ч. на закладные детали: арматура прокатная	в т.ч. на закладные детали: арматура для самонапряжения	Выборка стали, кг: арматурные изделия 6727-80 Вр-I	5781-85 А-I	5781-85 А-III	итого	закладные детали 103-76 δ=8	δ=10	итого	5781-85 ⌀10А-I	⌀14А-II
НР3-22.33.35А	2150	350	3280	9,14	8,22	2,61	2,22		0,39	3,14	69,84	5,37	—	11,60	—	14,54	36,53	1,80	52,87	3,95	7,32	11,27	2,86	2,84

Расход комплектующих деталей, шт												
Вып. 2-1.1						Серия 1.031 КД-2				1.031 КД-1 вып. 2-1	Деревянные пробки
л.70	ПК-22.33А	л.373-1 т.226 / С-71 / СМ-23	л.173-1 т.131 / С-68 / 6-1.2 / СП3-16	МС5-2	МС5-3	МС5-4	ТЗ-3	К-80 шт. / объем м³
	1	1 / 1	1 / 2	3	1	1	1	4 / 0,004

КП	Панели ненесущие полосовой разрезки, армированные каркасами для зданий высотой до 40 м.		Серия I.232.КУ-2
1982	НР3-22.33.35А	Опалубка и армирование	Выпуск I-II; Лист 70

ЛЕНИНПРОЕКТ

Согласовано: Ленпроектстальконструкция; Гл. инженер проекта Кремнева; Гл. инженер Есельсон; Гл. инженер Кремнева; Гл. инженер Есельсон

Разработал Печерский; Рассмотрел; Исполнил Бунич

Изм. Кол. Лист Nдок. Подпись Дата

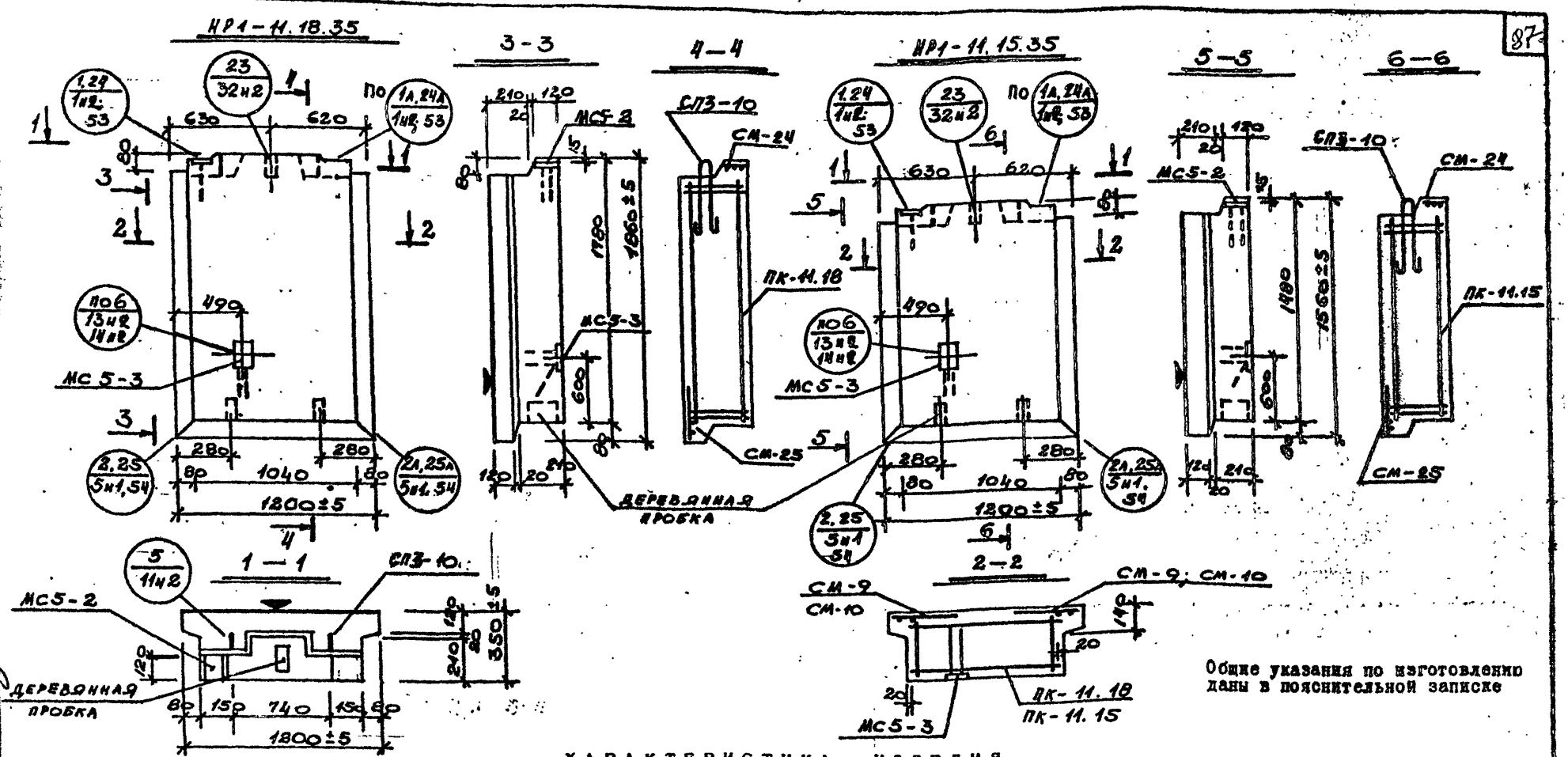

ХАРАКТЕРИСТИКА ИЗДЕЛИЯ

Марка	Размеры, мм l	Размеры, мм b	Размеры, мм h	Площадь, м² изделия	Площадь, м² облицовочного слоя	Объем, м³ изделия	Объем, м³ керамзитобетона м 50 γ=0.9 т/м³	Объем, м³ керамзитобетона м 75 γ=1 т/м³	Объем, м³ цем. р-ра м 100 γ=2.0 т/м³	Масса, т	Расход стали, кг всего	в т.ч. на закладные детали: металлизованные простые	металлизованные для самонапряжения	без металлизации простые	без металлизации для самонапряжения	Выборка стали, кг: арматурные изделия ГОСТ 6727-80 Вр-I	А I	ГОСТ 5781-81 А III	итого	закладные детали ГОСТ 103-76	δ=8	δ=10	ГОСТ 5781-81 ф10 АII	ф14 АII
НР1-11.18.35	1250	350	1860	2.36	2.23	0.73	0.55	–	0.16	0.90	23.83	1.76	–	5.54	–	6.1	9.9	0.5	16.5		1.15	3.66	1.40	1.12
НР1-11-15.35	1250	350	1560	1.95	1.85	0.61	0.46	–	0.13	0.74	21.93	1.70	–	5.54	–	5.4	8.7	0.5	14.6		1.15	3.66	1.40	1.12

Марка	Расход комплектующих деталей, шт. Вып. 2-1.1 А.227	А.228	А.236	А.225	1.131 ц-1 вып. 6-1.2	Серия 1.031 КЛ-2 вып. 1			Деревянные пробки
	ПК-11.18	ПК-11.15	СМ-24 / СМ-25	СМ-9 / СМ-10	СП3-10	МС5-2	МС5-3		м³ / объем м³
НР1-11.18.35	1	–	1 / 1	2 / –	2	1	1		3 / 0.003
НР1-11-15.35	–	1	1 / 1	– / 2	2	1	1		3 / 0.003

КП	ПАНЕЛИ НЕНЕСУЩИЕ ПОЛОСОВОЙ РАЗРЕЗКИ, АРМИРОВАННЫЕ КАРКАСАМИ ДЛЯ ЗДАНИЙ ВЫСОТОЙ до 40 м	серия 1.232 КЛ-2	
1982	НР1-11.18.35, НР1-11.15.35 ОПАЛУБКА И АРМИРОВАНИЕ	выпуск 1-1.1	лист 71

ЛЕННИИПРОЕКТ ОКУ

Согласовано: Пенькова, КАЧ

Гл. инж. проекта: КАЧ; Рук. гр.: Гордеева; Разработал: Гордеева; Рассчитал: Печерский; Исполнил: Бунин

Гл. инж. ОКУ: Гл. инж. ОКУ

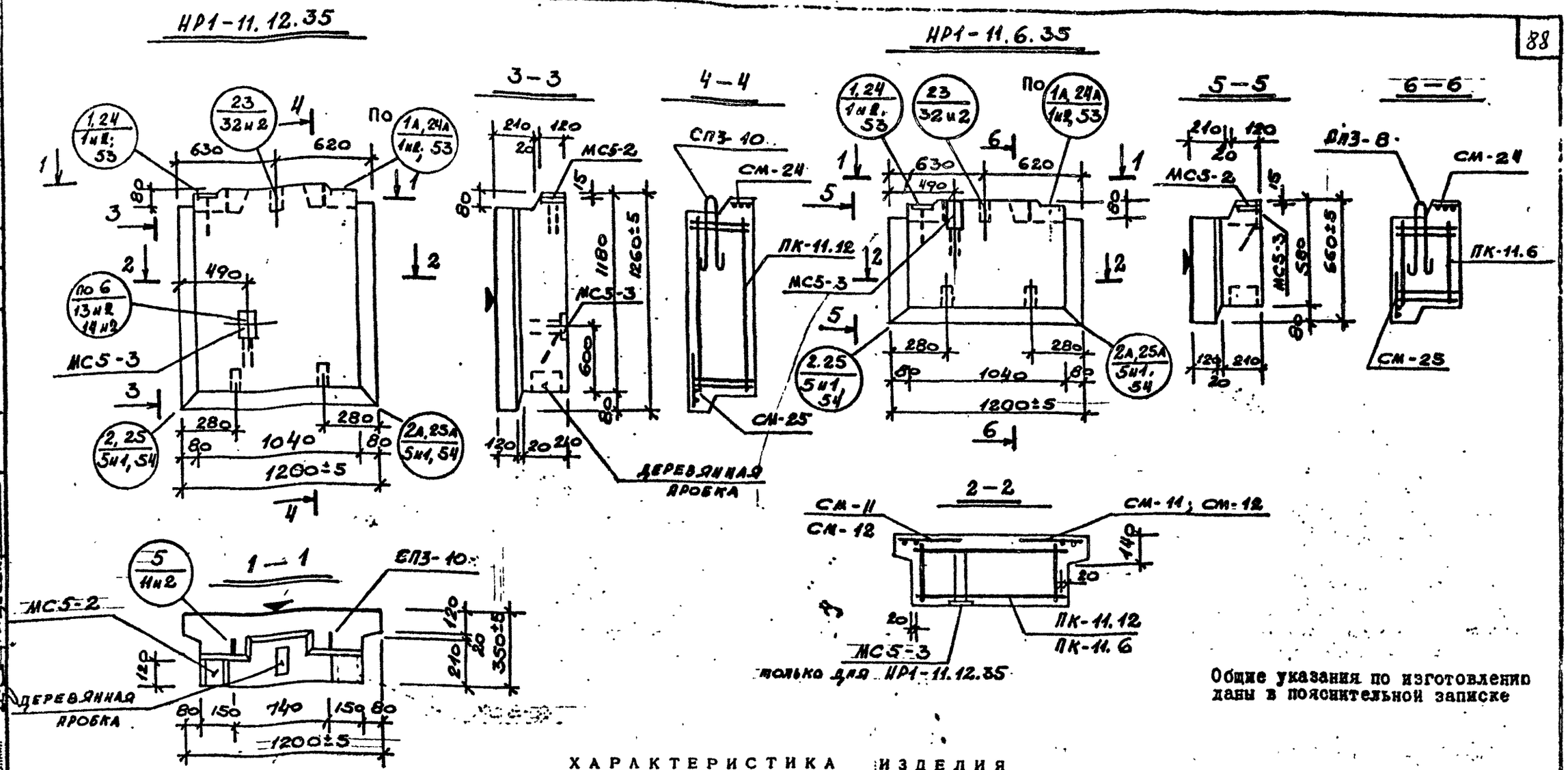

Общие указания по изготовлению даны в пояснительной записке

ХАРАКТЕРИСТИКА ИЗДЕЛИЯ

Марка	Размеры, мм l	b	h	Площадь, м² изделия	облицовочного слоя	Объем, м³ изделия	керамзитобетона γ=0,9 т/м³	γ=1,1 т/м³	цем. р-ра γ=2,0 т/м³	Масса, т	Расход стали, кг всего	в т.ч. на закладные детали: металлизованные простые	металлизованные для семофиксации	без металлизации простые	без металлизации для семофиксации	Выборка стали, кг: арматурные изделия ГОСТ 6727-80 Вр-I	АI	АIII	Итого	закладные детали ГОСТ 3781-81	ГОСТ 103-76 δ=8	δ=10	ГОСТ 5781-81 ф10 АII	ф14 АII	Расход комплектующих деталей, шт. Вып. 2-1.1 Л.229	Л.230	Л.236	Л.225	1.131 кл-1 вып. 6-1.2	Серия 1.031 кл-2 вып. 1		Деревянные пробки к-во шт/объем м³
НР1-11.12.35	1250	350	1260	1.58	1.48	0.48	0.36		0.11	0.59	16.23	1.79	–	5.54	–	4.0	4.4	0.5	8.9	–	1.15	3.66	1.48	1.12	1	–	1/1	2/–	2/–	6	1	3/0.003
НР1-11.6.35	1250	350	660	0.82	0.73	0.27	0.18		0.06	0.35	12.73	1.79	–	5.54	–	1.9	2.1	1.4	5.4	–	1.15	3.66	1.40	1.12	–	1	1/1	–/2	–/2	6	1	3/0.003

КЛ	Панели ненесущие полосовой разрезки, армированные каркасами для зданий высотой до 40 м.		Серия 1.232 КЛ-2
1982	НР1-11.12.35, НР1-11.6.35 Опалубка и армирование	Выпуск 1.-1.1	Лист 12

ЦНИИЭП ЖИЛИЩА

Согласовано

Проверил: Нормоконтролер

Внесены изменения: Дата, Рег. №, Должность, Подпись, Фамилия

Гл. инж. проекта: Шнякова; Рук. гр.: Гордеева; Разработал: Гордеева; Рассчитал: Печерский; Исполнил: Бунин; Гл. констр. ОКУ: Ю.Ку; Н.контр.: Ю.Ку

ЛИПРОЕКТ ОКУ

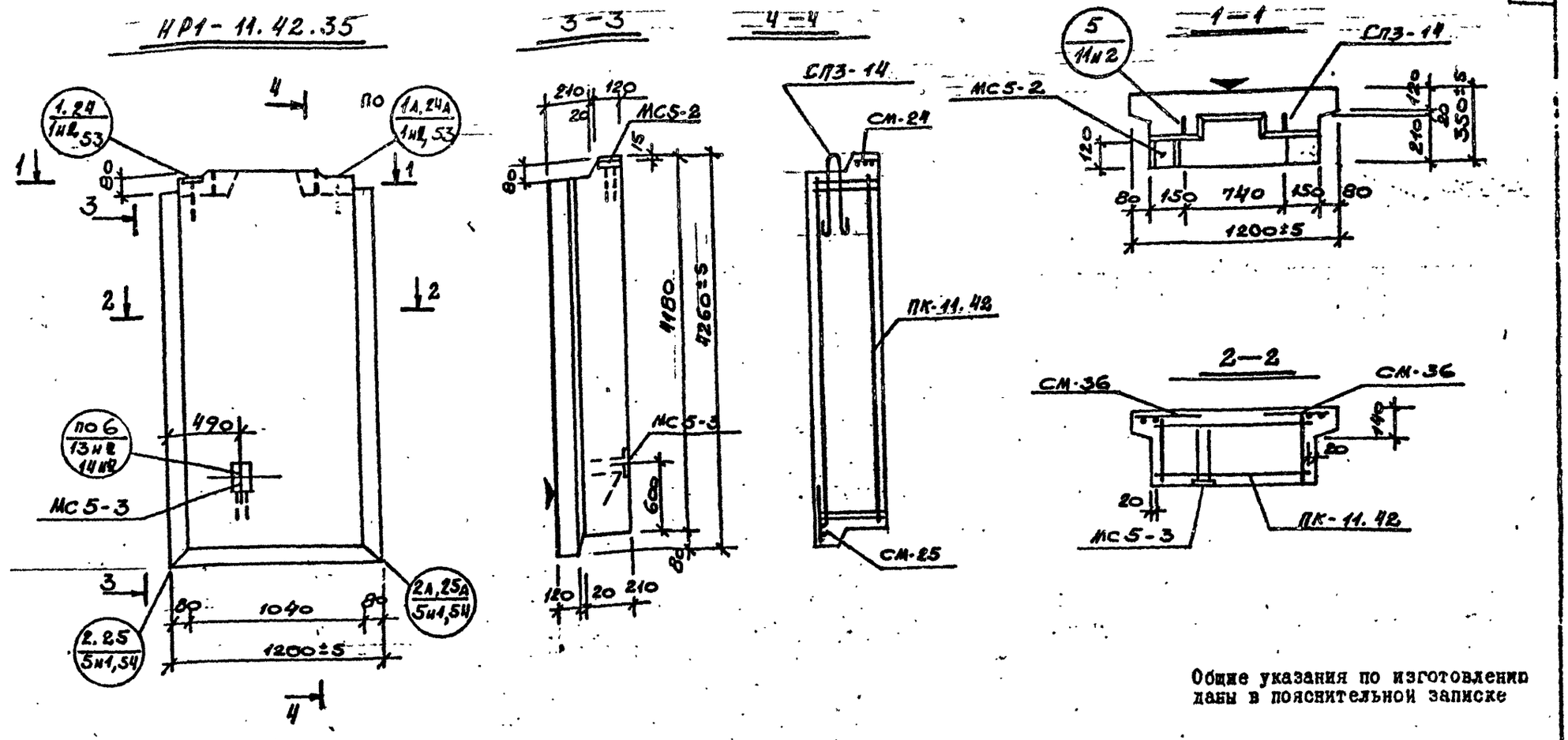

Общие указания по изготовлению даны в пояснительной записке

ХАРАКТЕРИСТИКА ИЗДЕЛИЯ

Марка	Размеры, мм l	Размеры, мм b	Размеры, мм h	Площадь, м² изделия	Площадь, м² облицовочного слоя	Объем, м³ изделия	Объем, м³ керамзитобетона м³ γ=0,9 т/м³	Объем, м³ керамзитобетона м γ= т/м³	Объем, м³ цем. р-ра м³ γ=2,0 т/м³	Масса, т	Расход стали, кг всего	в т.ч. на закладные детали металлизованные простые	в т.ч. на закладные детали металлизованные для самофиксации	в т.ч. на закладные детали без металлизации простые	в т.ч. на закладные детали без металлизации для самофиксации	Выборка стали, кг арматурные изделия ГОСТ 6727-80 Вр-I	арматурные изделия ГОСТ 6727-80 АI	арматурные изделия ГОСТ 5781-81 АIII	арматурные изделия ГОСТ 5781-81 АII	закладные детали ГОСТ 103-76	закладные детали ГОСТ 103-76	закладные детали ГОСТ 103-76	закладные детали ГОСТ 5781-81 ф10 АII	закладные детали ГОСТ 5781-81 ф14 АII	Расход комплектующих деталей, шт. Вып. 2-1.1 ПК-11.42	Вып. 2-1.1 СМ-24	Вып. 2-1.1 СМ-25	Вып. 2-1.1 СМ-36	1.131/ША-1 Вып 6-1.2 СП3-14	серия 1.031 КЛ-2 Вып.1 МС5-2	серия 1.031 КЛ-2 Вып.1 МС5-3
																									А.233	А.236	А.236	А.173и1			
НР1-11.42.35	1250	350	4260	5.33	5.23	1.68	1.27	—	0.36	2.04	41.63	1.79	—	5.54	—	12.7	5.1	16.5	34.3		1.15	3.66	1.40	1.12	1	1	1	2	2	1	1

КП	Панели ненесущие полосовой разрезки, армированные каркасами для зданий высотой до 40 м		серия 1.232 КЛ-2
1982	НР1-11.42.35 ОПАЛУБКА И АРМИРОВАНИЕ	выпуск 1-1.1	лист 13

ПЕННИПРОЕКТ ОКУ

Гл. инж. проекта Пенькова; Рук. гр. Кац; Разработал Горбеева; Рассчитал Горбеева; Исполнил Горбеева; Нач. ОКУ Печерский; Гл. инж. ОКУ Бунич; Проверил; Нормоконтролер; Согласовано; Внесены изменения; Дата; Рег. №; Подпись; Должность; Фамилия

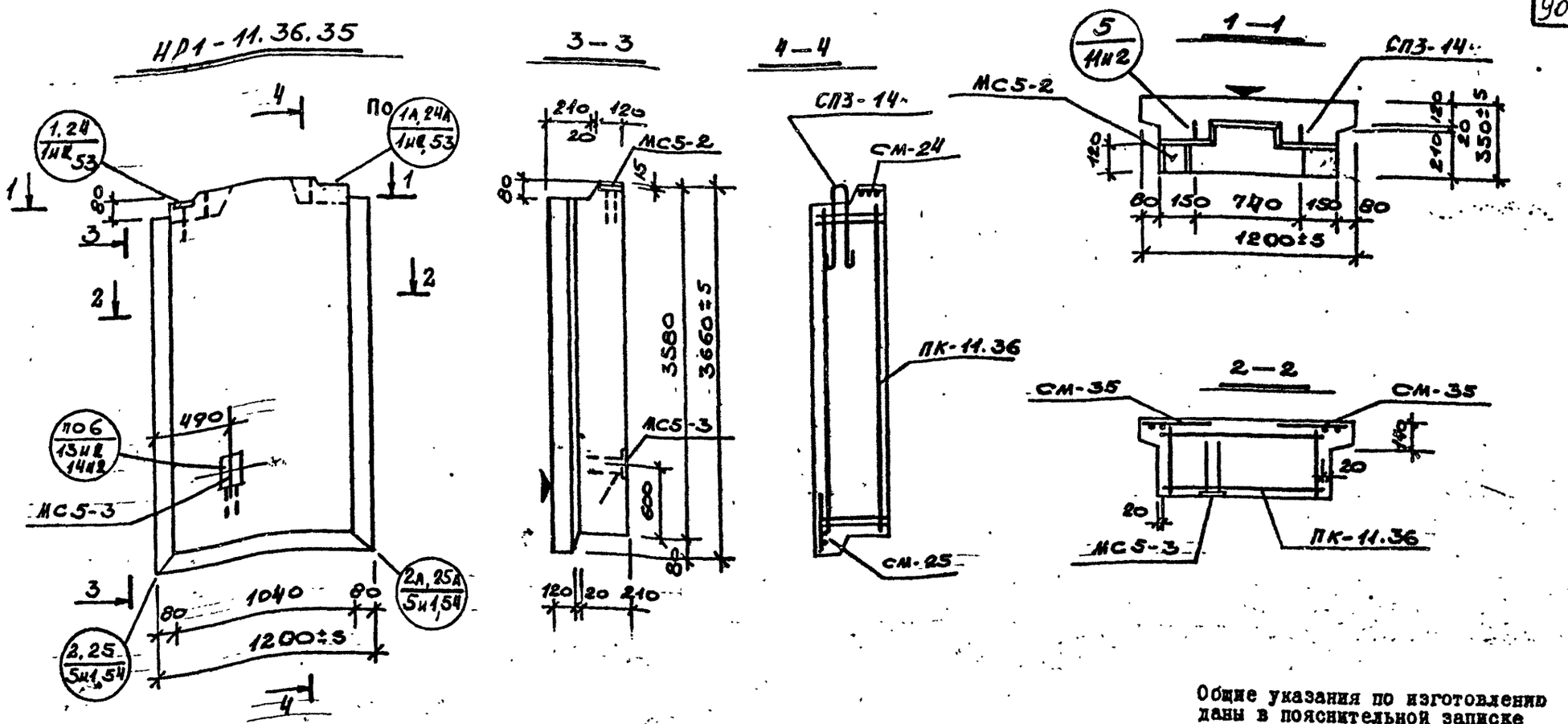

Общие указания по изготовлению даны в пояснительной записке

ХАРАКТЕРИСТИКА ИЗДЕЛИЯ

Марка	Размеры, мм l	Размеры, мм b	Размеры, мм h	Площадь, м² изделия	Площадь, м² облицовочного слоя	Объем, м³ изделия	Объем, м³ керамзитобетона γ=1,50	Объем, м³ керамзитобетона γ=0,7	Объем, м³ цем. р-ра γ=1,80	Объем, м³ цем. р-ра γ=2,0	Масса, т	Расход стали, кг всего	Расход стали, кг в т.ч. на закладные детали: металлизованные простые	металлизованные для самоизоляции	без металлизации простые	без металлизации для самоизоляции	Выборка стали, кг арматурные изделия ГОСТ 6727-80 Вр-I	АI	ГОСТ 5781-81 АIII	ВСт3кп2	закладные детали ГОСТ 103-76 d=8	d=10	ГОСТ 5781-81 ф10 АII	ф14 АII	Расход комплектующих деталей, шт. Вып. 2-1.1 А.232 ПК-11.36	А.236 СМ-24	А.236 СМ-25	А.173ИК СМ-35	1.131ИК-1 вып. 6-1.2 СП3-14	серия 1.031 КЛ-2 вып. 1 МС5-2	МС5-3
НР1-11.36.35	1250	350	3660	4.6	4.5	1.44	1.89		0.31		1.95	37.73	1.79	—	5,54	—	10.8	5.1	14.5	30.4		1.15	3.66	2.04	1.12	1	1	1	2	2	1	1

КЛ	Панели ненесущие полосовой разрезки, армированные каркасами для зданий высотой до 40 м	серия 1.232 КЛ-2	
1982	НР1-11.36.35 ОПАЛУБКА И АРМИРОВАНИЕ	выпуск 1-1.1	лист 74

ЛЕННИИПРОЕКТ ОКУ

Гл. инж. проекта Пенькова; Рук. гр. Кац; Разработал Гордеева; Рассчитал Гордеева; Исполнил Гордеева; Печерский; Бунич; Нач. ОКУ; Гл. инж. ОКУ

Согласовано: Проверил; Нормоконтролер

Внесены изменения: Дата; Рег. №; Должность; Подпись; Фамилия

Рег. №

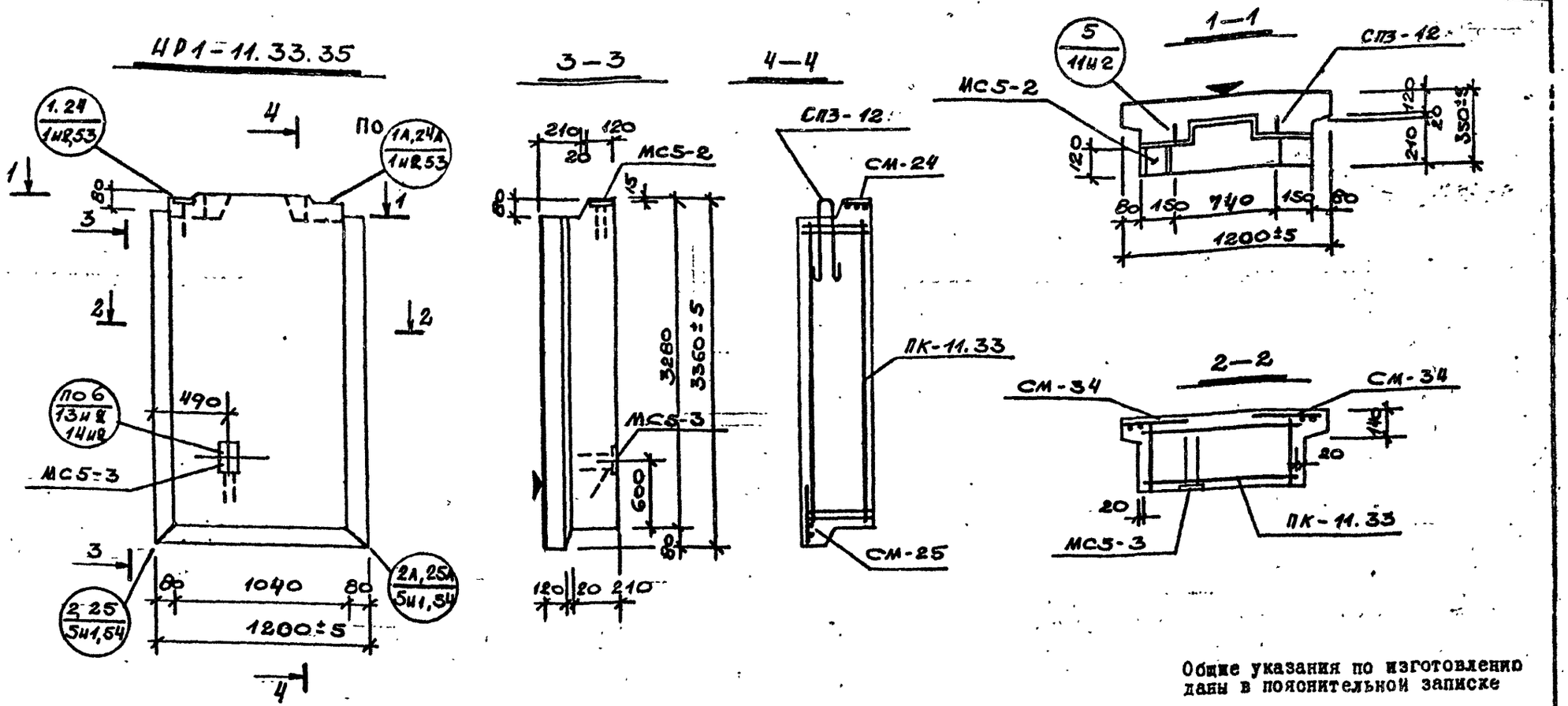

Общие указания по изготовлению даны в пояснительной записке

ХАРАКТЕРИСТИКА ИЗДЕЛИЯ

Марка	Размеры, мм l	Размеры, мм b	Размеры, мм h	Площадь, м² изделия	Площадь, м² облицовочного слоя	Объем, м³ изделия	Объем, м³ керамзитобетона м 30 γ=0,9 т/м³	Объем, м³ керамзитобетона м 100 γ=1,0 т/м³	Объем, м³ цем. р-ра м 100 γ=2,0 т/м³	Масса, т	Расход стали, кг всего	в т.ч. на закладные детали: металлизованные простые	металлизованные для самомаскировки	без металлизации простые	без металлизации для самомаскировки	Выборка стали, кг: арматурные изделия ГОСТ 6727-80 Вр-I	АI	АIII	итого	закладные детали ГОСТ 103-76 ⌀8	⌀10	ГОСТ 5781-81 ⌀10 АII	⌀14 АII	Расход комплектующих деталей, шт. Вып. 2-1.1 А.234 ПК-11.33	А.236 СМ-24	А.236 СМ-25	А.173И1 СМ-34	1.131КЛ-1 вып 6-1.2 СП3-12	серия 1.031 КЛ-2 вып. 1 МС5-2	МС5-3
НР1-11.33.35	1250	350	3360	4.2	4.1	1.33	1.05	—	0.28	1.61	33.53	6.79	—	5.54	—	9.8	3.12	13.3	26.2		1.15	3.66	2.04	1.12	1	1	1	2	2	1	1

КП	Панели ненесущие полосовой разрезки, армированные каркасами для зданий высотой до 40м	серия 1.232 КЛ-2	
1982	НР1-11.33.35 ОПАЛУБКА И АРМИРОВАНИЕ	выпуск 1-1.1	лист 45

ЛЕННИПРОЕКТ ОКУ

Гл. инж. проекта Пенькова; Рук. гр. К.Ц.; Разработал Гордеева; Рассчитал Гордеева; Исполнил Гордеева; Нач. ОКУ Печерский; Гл. констр. ОКУ Бунич

Согласовано: Проверил; Нормоконтролер

Внесены изменения: Дата; Рег. №; Подпись

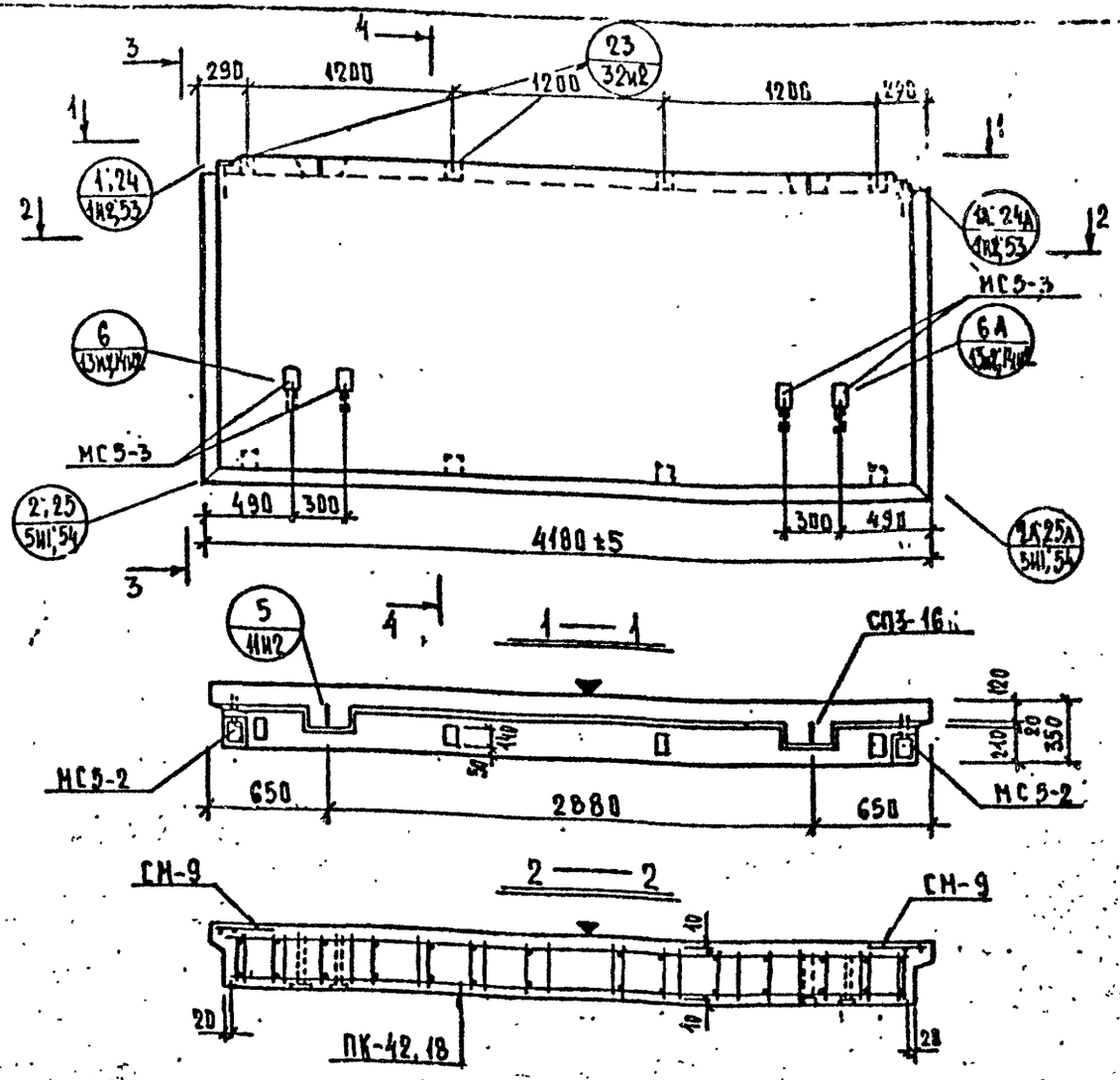

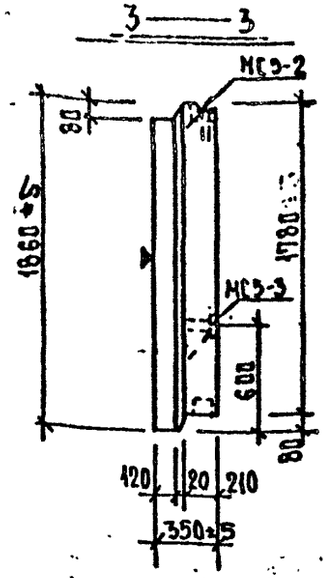

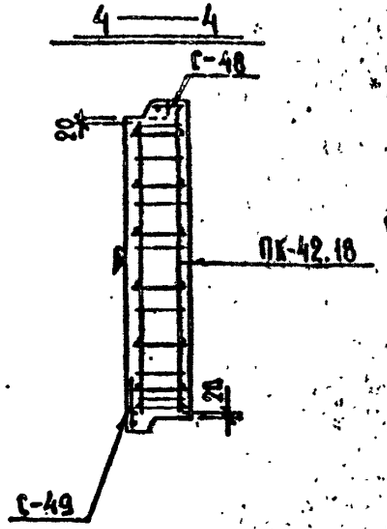

Общие указания по изготовлению даны в пояснительной записке.
Детали СМ, В выпуске В-1.1.

ХАРАКТЕРИСТИКА ИЗДЕЛИЯ

ВЗАМЕН Листа 100

Марка	Размеры, мм l	Размеры, мм b	Размеры, мм h	Площадь, м² изделия	Площадь, м² облицовочного слоя	Объем, м³ изделия	Объем, м³ керамзитобетона м 56 γ=0,9 т/м³	Объем, м³ керамзитобетона м	Объем, м³ керамзитобетона γ= т/м³	Объем, м³ цем. р-ра м 100 γ=2,0 т/м³	Масса, т	Расход стали, кг всего	Расход стали, кг в т.ч. на закладные детали металлизованные простые	Расход стали, кг в т.ч. на закладные детали металлизованные для самоизоляции	Расход стали, кг в т.ч. на закладные детали без металлизации простые	Расход стали, кг в т.ч. на закладные детали без металлизации для самоизоляции	Выборка стали, кг арматурные изделия ГОСТ 6727-80 Вр-I	Выборка стали, кг арматурные изделия 5781-82 А-I	Выборка стали, кг арматурные изделия А-III	Выборка стали, кг арматурные изделия АТ800	Выборка стали, кг закладные детали 103-76	Выборка стали, кг закладные детали 5781-82 Вр-I 8	Выборка стали, кг закладные детали 5781-82 Вр-I 10	Выборка стали, кг закладные детали 5781-82 А-II ø10	Выборка стали, кг закладные детали 5781-82 А-II ø14	Расход комплектующих деталей, шт. 5.2-1.1 ПК-42.18	5.2-1.1 СМ-9	5.2-1.1 С-48	5.2-1.1 С-49	серия 1.038.1 КА-2 в.1 МС5-2	серия 1.038.1 КА-2 в.1 МС5-3	1.831-4 вып. В-1.2 СП3-16	Скрытые работы Б-30 шт. / кг
НР1-42.18.35	4180	350	1860	7.76	7.44	2.54	2.09	–	–	0.45	3.12	69.66	3.58	–	28.16	–	15.84	26.32	1.76	43.92	–	2.30	14.64	4.32	4.48	1	2	1	1	2	1	2	8 / 0.033

Редакция 1981г

КЛ	ПАНЕЛИ НЕНЕСУЩИЕ ПОЛОСОВОЙ РАЗРЕЗКИ, АРМИРОВАННЫЕ КАРКАСАМИ ДЛЯ ЗДАНИЙ ВЫСОТОЙ ДО 40м		серия 1.232 КА-2
1981	НР1-42.18.35 ОПАЛУБКА И АРМИРОВАНИЕ	выпуск 1-1.1	лист 100

ЛЕННИПРОЕКТ

Гл. инж. проекта ПЕНЬКОВА
Рук. гр. КРЕЙНЕВА
Разработал ДУДИНА
Рассчитал КРЕЙНЕВА
Исполнил ДУДИНА
Проверил
Нормоконтролер
Согласовано
Внесены изменения
Дата Рег. № Должность Фамилия
19.82 Н1 Рук. гр. Кай
Н.инж. ОКУ БУКИН
Гл. констр. ОКУ ПЕЧЕРСКИЙ

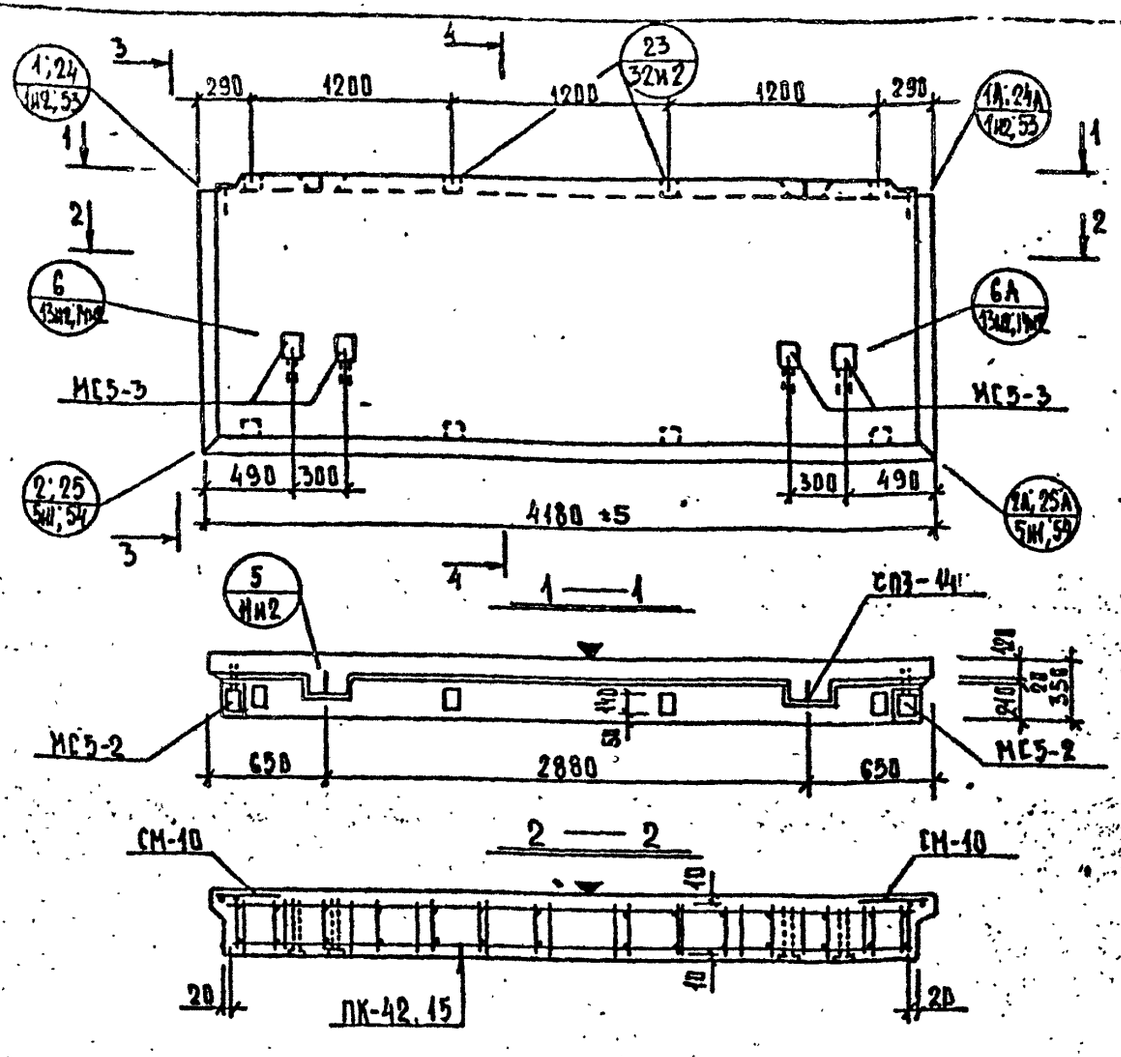

Общие указания по изготовлению даны в пояснительной записке
Детали см. в выпуске 0-1.1.

ХАРАКТЕРИСТИКА ИЗДЕЛИЯ

ВЗАМЕН ЛИСТА 101

Марка	Размеры, мм			Площадь, м²		Объем, м³				Масса, т	Расход стали, кг					Выборка стали, кг								Расход комплектующих деталей, шт.								
							бетона		цем. р-ра			в т.ч. на закладные детали				арматурные изделия				закладные детали				1.2-1.1				серия 1.031КА-2 в.1		1.131КА-1 вып. 6-1.2	Анкерные втулки
												металлизованные			без металлизации	6727-80	5781-81			103-76		5781-81									
	l	в	h	изделия	облицовочного слоя	изделия	м 50 γ=0.9 т/м³	м γ=	м 100 γ=2.0 т/м³		всего	просто	для самофиксации	просто	для самофиксации	Вр-I	А-I	А-II	Итого	Ст.3	Ст.10	А-III ø10	А-III ø14	ПК-42.15	СМ-10	С-48	С-49	МС5-2	МС5-3	СП3-44	К-50 шт. / объем м³
НР1-42.15.35	4180	1560	350	6.51	6.19	2.12	1.72	—	0.39	2.51	55.42	3.58	—	22.16	—	14.14	13.78	1.76	29.68	2.30	14.64	4.32	4.48	1	2	1	1	2	4	2	8 / 0.008

Редакция 1981г

КП	ПАНЕЛИ НЕНЕСУЩИЕ МОЛОСОВОЙ РАЗРЕЗКИ, АРМИРОВАННЫЕ КАРКАСАМИ ДЛЯ ЗДАНИЙ ВЫСОТОЙ ДО 40М	серия 1.232КА-2	
198:	НР1-42.15 35 ОПАЛУБКА И АРМИРОВАНИЕ	выпуск 1-1.1	лист 101

ЛЕННИИПРОЕКТ ОКЧ

Гл. инж. проекта ПЕНЬКОВА; Рук. гр. КРЕННЕВА; Разработал АЗАНИН; Рассчитал КРЕННЕВА; Исполнил ДУДИНА; Проверил Нормоконтролер; Рук. ТР; Гл. спец. ОКУ; Гл. инж. ОКУ

ПЕЧЕРСКИЙ; БУНИЧ

Согласовано

Внесены изменения

Дата	Рег. №	Подпись
10.82	И1	

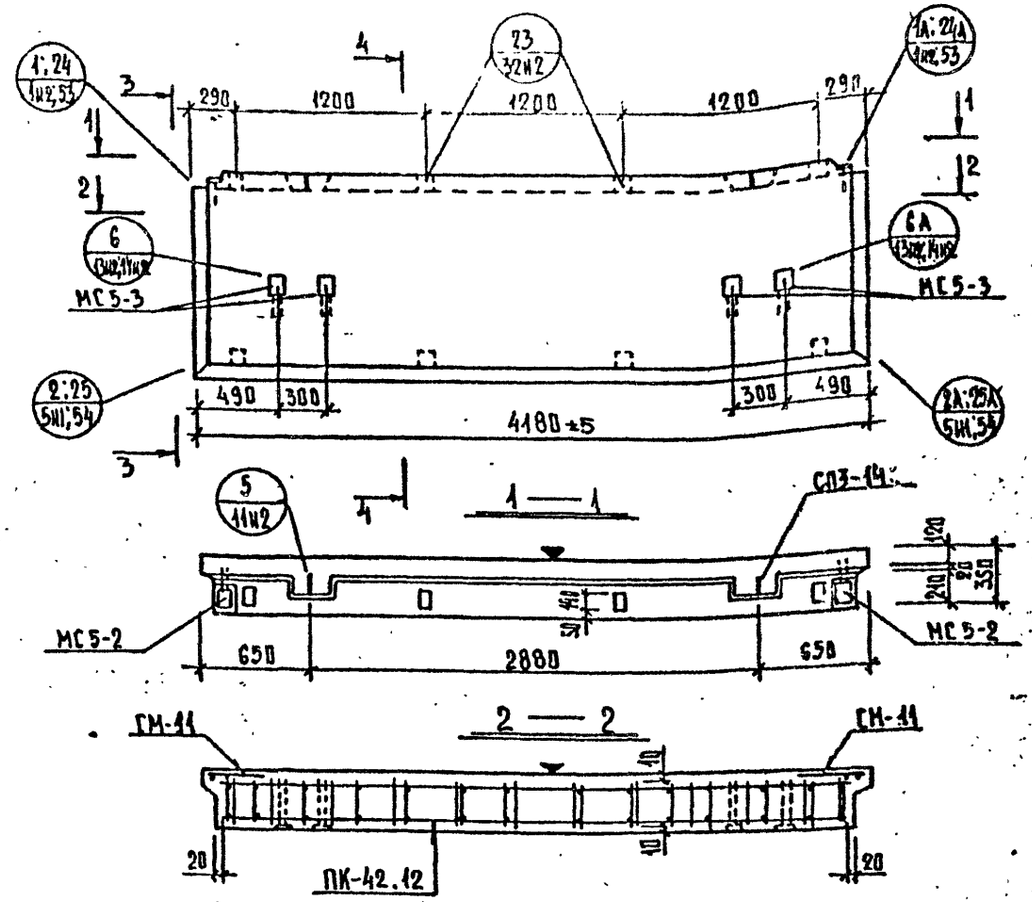

Общие указания по изготовлению даны в пояснительной записке
Детали см. в выпуске 0-1.1.

ХАРАКТЕРИСТИКА ИЗДЕЛИЯ

ВЗАМЕН ЛИСТА 102

Марка	Размеры, мм			Площадь, м²		Объем, м³				Масса, т	Расход стали, кг					Выборка стали, кг									Расход комплектующих деталей, шт.								
							керамзитобетона		цем. р-ра			в т.ч. на закладные детали				арматурные изделия				закладные детали					6.2-1.1				серия 1.031КА-2 в.1		1.131КА-1 вып. 6-1.2	Дополнительные проемы
												металлизованные		без металлизации		6727-80	3781-81			103-76			5781-81									
	ℓ	в	h	изделия	облицовочного слоя	изделия	м 50 γ=0,8 т/м³	м γ=1 т/м³	м 100 γ=2,0 т/м³		всего	простые	для самомаскировки	простые	для самомаскировки	Вр-I	А-I	А-III	итого	...	В-8	В-10	А-II ⌀10	А-III ⌀14	ПК-42.12	СМ-11	С-48	С-49	МС5-2	МС5-3	СП3-14	6-30 шт. / 1 т/м³
НР1-42.12.35	4180	350	1260	5.25	4.93	1.69	1.35	–	0.33	2.07	51.54	3.58	–	22.16	–	12.08	11.96	1.76	25.80	...	2.30	14.64	4.32	4.48	1	2	1	1	2	4	2	8 / 0.008

Редакция 1981г

КП	ПАНЕЛИ НЕНЕСУЩИЕ ПОЛОСОВОЙ РАЗРЕЗКИ, АРМИРОВАННЫЕ КАРКАСАМИ ДЛЯ ЗДАНИЙ ВЫСОТОЙ ДО 40М		серия 1.232 КА-2
1981	НР1-42.12.35	ОПАЛУБКА И АРМИРОВАНИЕ	выпуск 1-1.1 / лист 102

ЛЕННИПРОЕКТ ОКУ

Гл. инж. проекта Рук. гр. Разработал Рассчитал Исполнил

Гл. инж. ОКУ Гл. конст. ОКУ

Проверил Нормоконтролер Согласовано

Внесены изменения: Дата 10.82 Рег. № Допол. Рук. гр.

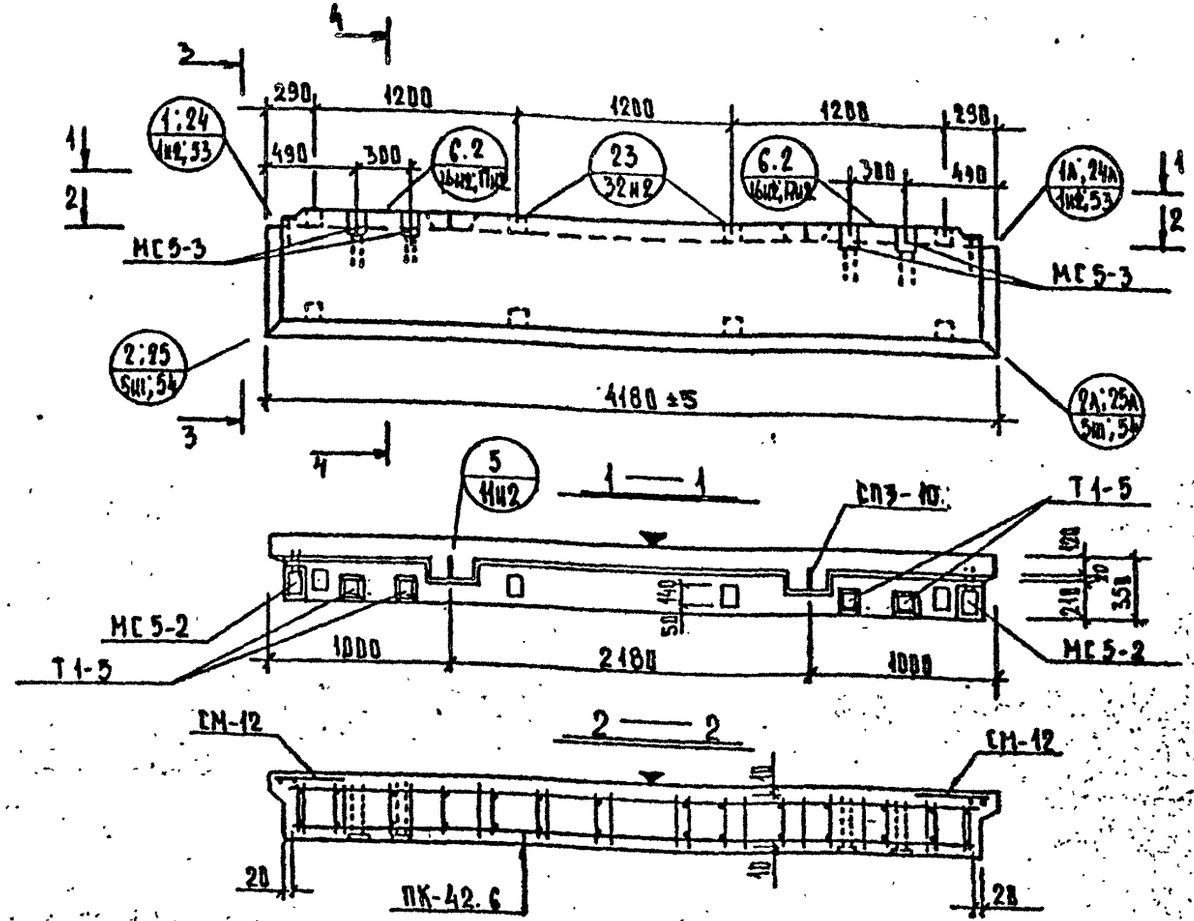

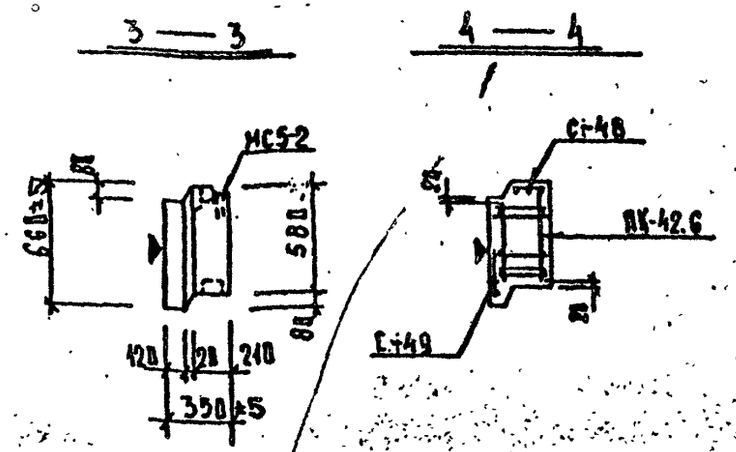

Общие указания по изготовлению даны в пояснительной записке
Детали см. в выпуске 0-1.1.

ХАРАКТЕРИСТИКА ИЗДЕЛИЯ

ВЗАМЕН · ЛИСТА 103

Марка	Размеры, мм l	B	h	Площадь, м² изделия	облицовочного слоя	Объем, м³ изделия	керамзитобетона м 30 γ=0,3 т/м³	м γ= т/м³	цем. р-ра м 100 γ=2,0 т/м³	Масса, т	Расход стали, кг всего	в т.ч. на закладные детали металлизованные простые	для самомонтажа	без металлизации простые	для самомонтажа	Выборка стали, кг арматурные изделия 6727-80 Вр-I	5781-81 А-I	А-III	итого	закладные детали 103-76		5781-81 А-II ⌀10	А-III ⌀14	Расход комплектующих деталей, шт. в.2-1.1 ПК-42.6	СП-12	С-48	С-49	1.031.КА-2 в.1 МС5-2	МС5-3	1.031.0 в.2-1 Т1-5	1.131.КА-1 вып. 6-1.2 СП3-10	деревянные пробки кол-во шт. / объем м³
																								в.2-1.1				1.031.КА-2 в.1		1.031.0 в.2-1	1.131.КА-1 вып. 6-1.2	
																								1.151.1Н1	1.225	1.171-1						
НР1-42.6.35	4180	350	660	2.74	2.42	0.83	0.62		0.21	1.11	51.72	3.58	–	29.04	–	5.70	4.96	8.44	19.10	...	2.30	18.16	4.32	7.89	1	2	1	1	2	4	4	2	8 / 0.008

КЛ	ПАНЕЛИ НЕНЕСУЩИЕ ПОЛОСОВОЙ РАЗРЕЗКИ, АРМИРОВАННЫЕ КАРКАСАМИ ДЛЯ ЗДАНИЙ ВЫСОТОЙ ДО 40 М		серия 1.232 КА-2
1981	НР1-42.6.35 . ОПАЛУБКА И АРМИРОВАНИЕ	выпуск 1-1.1	лист 103м1

Редакция 1981г

ЛЕННИИПРОЕКТ ОКБ

Гл. инж. проекта Пеньков; Рук. гр. Кренкева; Разработал Кудина; Рецензент Кренцева; Исполнил Кудина; Нач. ОКУ Печерский; Гл. констр. ОКУ Бунин

Согласовано: Проверил Крекнева; Нормоконтролер —

Внесены изменения: Дата 10.82; Рег. № Шопальский; Подпись; Рук. гр. Н1

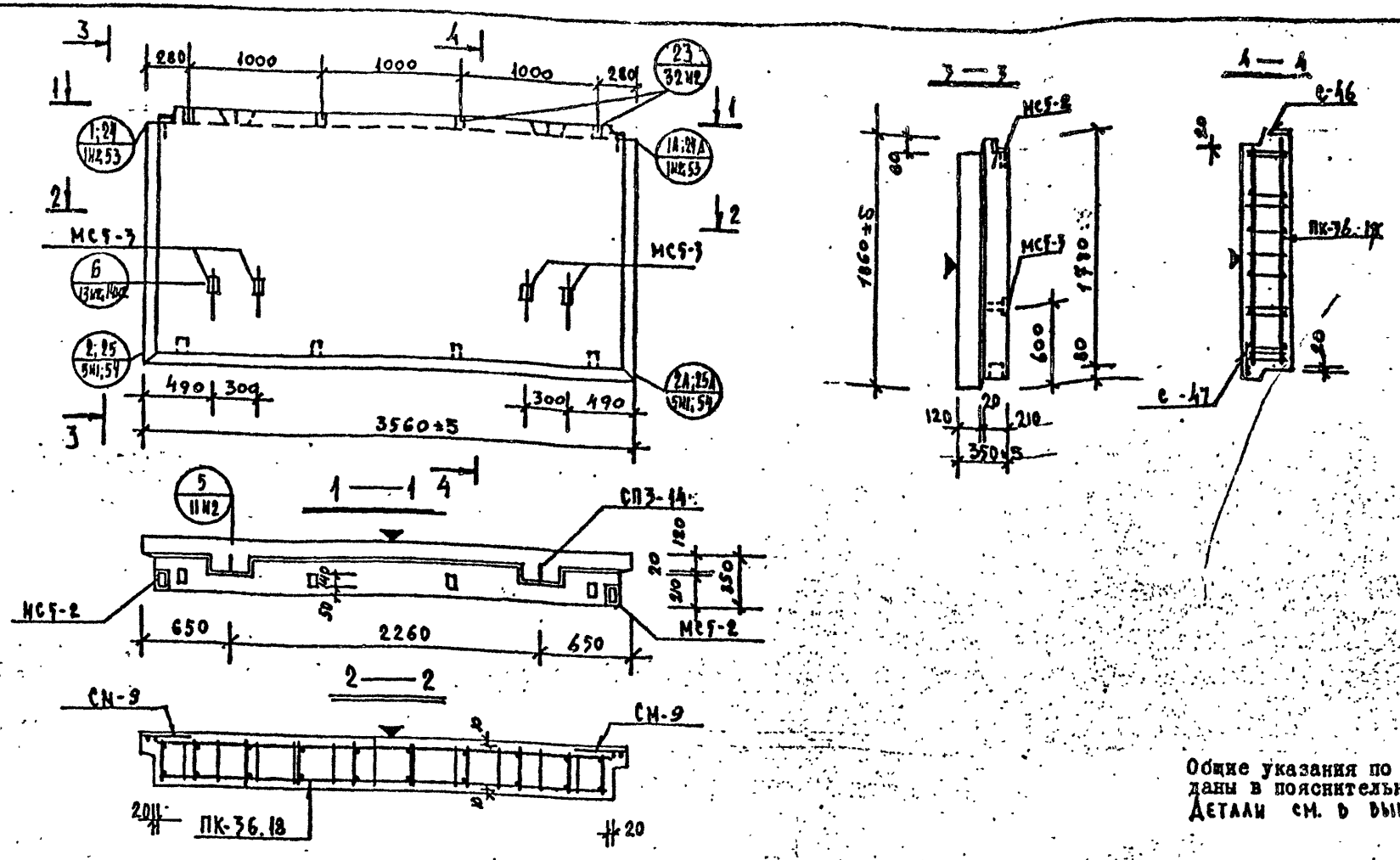

Общие указания по изготовлению даны в пояснительной записке
Детали см. в выпуске 0-1.1

ХАРАКТЕРИСТИКА ИЗДЕЛИЯ

ВЗАМЕН ЛИСТА 104

Марка	Размеры, мм l	Размеры, мм b	Размеры, мм h	Площадь, м² изделия	Площадь, м² обмазочного слоя	Объем, м³ изделия	Объем, м³ керамзитобетона м 50 γ=0,9 т/м³	Объем, м³ керамзитобетона γ= т/м³	Объем, м³ пем. р-ра м 100 γ=2,0 т/м³	Масса, т	Расход стали, кг всего	в т.ч. на закладные детали: металлизованные простые	металлизованные для самомаскировки	безметализации простые	безметализации для самомаскировки	Выборка стали, кг: арматурные изделия 6727-90 Вр-I	5781-82 А-I	5781-82 А-III	итого	закладные детали 103-76 Б-8	Б-10	5781-82 ф10 А-II	ф14 А-II
НР1-36.18.35	3560	350	1860	6,61	6,34	2,16	1,77		0,39	2,66	43,69	35,8	—	22,16	—	13,80	22,65	1,50	37,95	2,30	14,64	4,32	4,48

Марка	Расход комплектующих деталей, шт. Вып. 2-1.1 А.155И1	А.225	А.170-1		Серия 1.031 КА-2 вып. 1		Деревянные пробки К-60 шт	объем м³	1.131КА-1 вып. 6-1.2
	ПК-36.18	СМ-9	С-46	С-47	МСБ-2	МСБ-3	8	0,008	СП3-14
НР1-36.18.35	1	2	1	1	2	4			2

Редакция 1981г

КП	ПАНЕЛИ НЕНЕСУЩИЕ ПОЛОСОВЫЕ РАЗРЕЗКИ, АРМИРОВАННЫЕ КАРКАСАМИ ДЛЯ ЗДАНИЙ ВЫСОТОЙ ДО 40М		серия 1.232 КА-2
1981	НР1-36.18.35 ОПАЛУБКА И АРМИРОВАНИЕ	выпуск 1-1.1	лист 104нх

ЛЕННИИПРОЕКТ

Гл. инж. проекта Пенькова; Рук. гр. Кремнева; Разработал Есельсон; Рассчитал Кремнева; Исполнил Есельсон; Нач. отдела Печерский; Гл. специалист Бунич

Согласовано

Изм. | Кол. уч. | Лист | № Докум. | Подпись | Дата

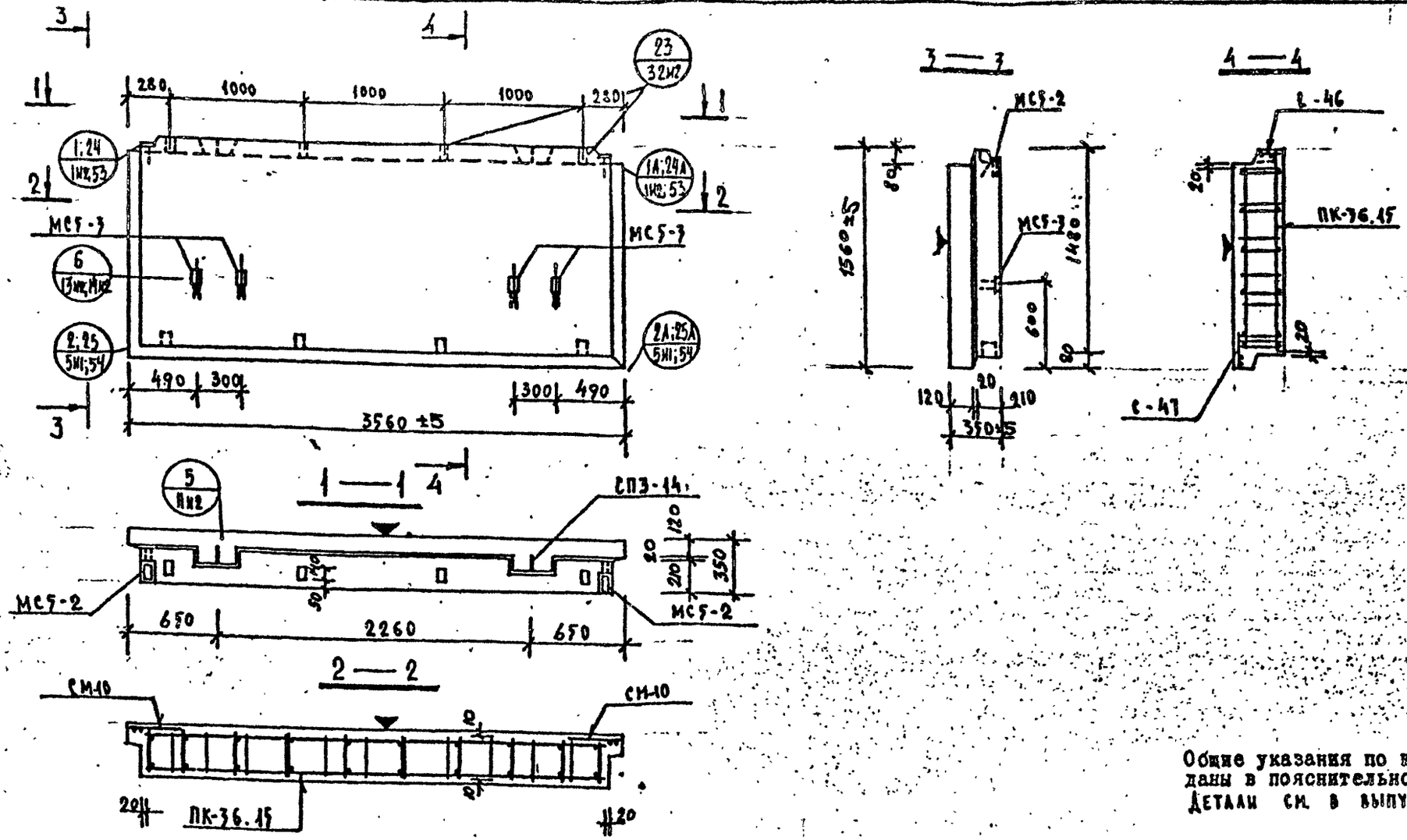

Общие указания по изготовлению даны в пояснительной записке
Детали см. в выпуске 0-1.1

ХАРАКТЕРИСТИКА ИЗДЕЛИЯ

ВЗАМЕН ЛИСТА 105

Марка	Размеры, мм l	Размеры, мм b	Размеры, мм h	Площадь, м² изделия	Площадь, м² облицовочного слоя	Объем, м³ изделия	Объем, м³ конструкт. бетона м 50 γ=0,9 т/м³	Объем, м³ конструкт. бетона м 75 γ=1,0 т/м³	Объем, м³ цем. р-ра м 100 γ=2,0 т/м³	Масса, т	Расход стали, кг всего	Расход стали, кг в т.ч. на закладные детали металлизованные простые	Расход стали, кг в т.ч. на закладные детали металлизованные для самонапряжения	Расход стали, кг в т.ч. на закладные детали без металлизации простые	Расход стали, кг в т.ч. на закладные детали без металлизации для самонапряжения	Выборка стали, кг арматурные изделия 6727-80 Вр-I	5781-81 АI	5781-81 АIII	итого	Выборка стали, кг закладные детали 103-76 δ=8	δ=10	5781-81 ф10 А-II	ф14 А-II	Расход комплектующих деталей, шт. вып. 2-1.1 л.156ИП ПК-36.15	л.225 СМ-10	л.170-1 с-46	с-47	серия 1.031КА-2 вып.1 МС5-2	МС5-3	деревянные пробки к-60 шт / объем м³	1.191КА-1 вып.6-1.2 СП3-14
НР1-36.15.35	3560	350	1560	5,54	5,27	1,79	1,45		0,34	2,22	53,22	3,56	—	22,16	—	12,82	13,16	1,50	27,48		2,30	14,64	4,32	4,48	1	2	1	1	2	4	8 / 0,008	2

Редакция 1981г

КП	ПАНЕЛИ НЕНЕСУЩИЕ ПОЛОСОВОЙ РАЗРЕЗКИ, АРМИРОВАННЫЕ КАРКАСАМИ ДЛЯ ЗДАНИЙ ВЫСОТОЙ ДО 40 м.		серия 1.232 КА-2
1981	НР1-36.15.35 ОПАЛУБКА И АРМИРОВАНИЕ	выпуск 1-1.1	лист 105ИП

ЛЕННИПРОЕКТ ОКУ

Гл. инж. проекта ПЕНЬКОВА; Рук. гр. КРЕМНЕВА; Разработал ЕСЕЛЬСОН; Рассчитал КРЕМНЕВА; Исполнил ЕСЕЛЬСОН; Нач. ОКУ ПЕЧЕРСКИЙ; Гл. инж. ОКУ БУНИЧ

Проверил КРЕМНЕВА; Нормоконтролер; Согласовано

Внесены изменения

Дата	Рег. №	Подпись	Дата
11.82	141		

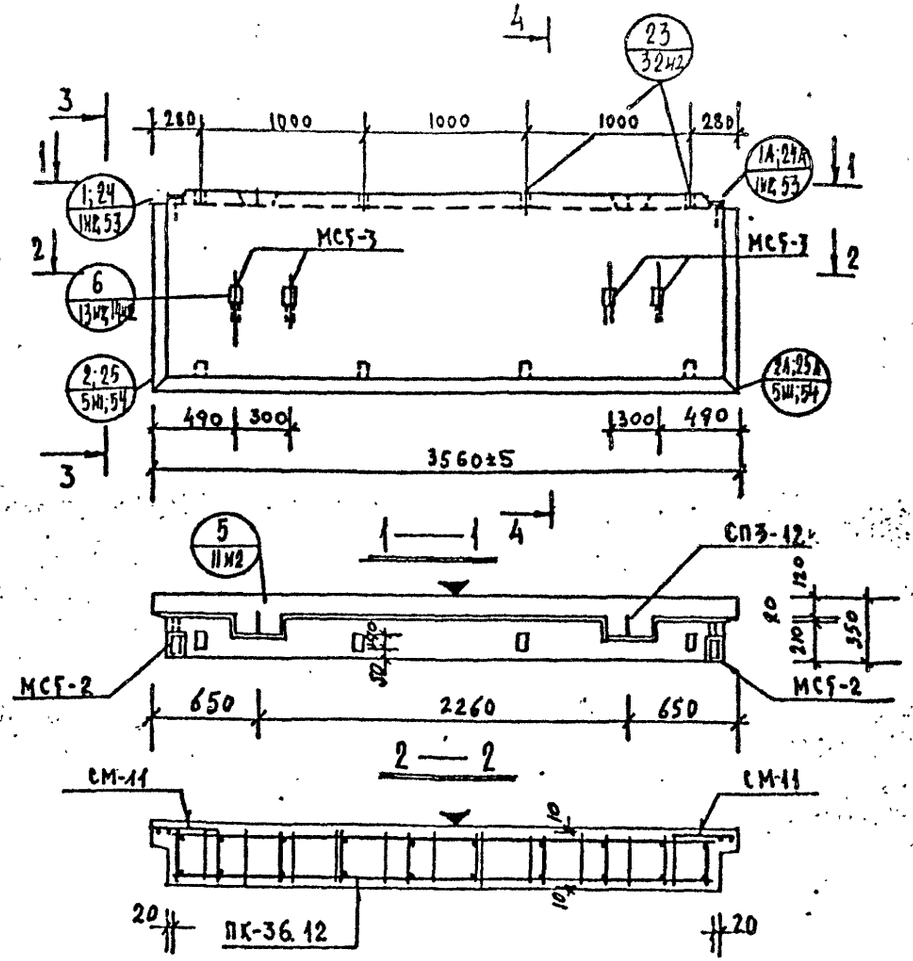

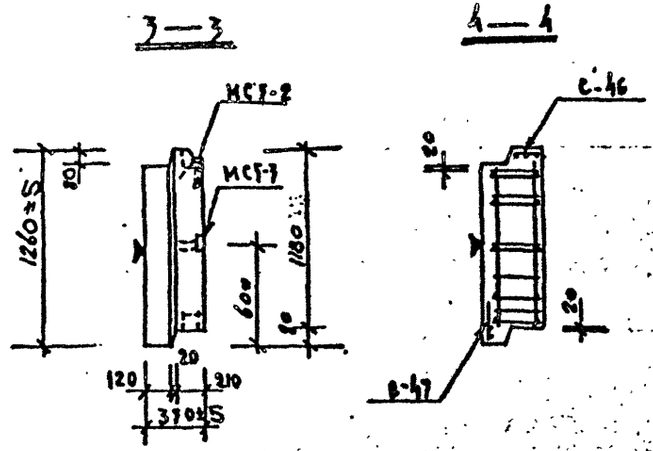

Общие указания по изготовлению даны в пояснительной записке
Детали см. в выпуске 0-1.1

ХАРАКТЕРИСТИКА ИЗДЕЛИЯ

ВЗАМЕН ЛИСТА 106

Марка	Размеры, мм l	B	h	Площадь, м² изделия	облицовочного слоя	Объем, м³ изделия	керамзитобетона γ=0,9 т/м³	γ= т/м³	цем. р-ра γ=2,0 т/м³	Масса, т	Расход стали, кг всего	в т.ч. на закладные детали: мотанные простые	мотанные для сборн. сборн.	гладкие простые	гладкие для сборн. сборн.
НР1-36.12.35	3560	350	1260	4,47	4,2	1,43	1,14	–	0,29	1,80	47,24	3,58	–	22,16	–

Марка	Выборка стали, кг: арматурные изделия Вр-I	А-I	А-III	итого	закладные детали 103-76	5781-81 δ=8	δ=10	ф10 А-5	ф14 А-6	Расход комплектующих деталей, шт.: Вып. 2-1.1 л.157н1 ПК-36.12	л.225 СМ-11	л.170-1 с-46	с-47	Серия 1.031 КА-2 вып.1 МСГ-2	МСГ-3	Деревянные пробки К-60 шт/объем м³	1.131.КА-1 в.6÷1.9 СП3-12
НР1-36.12.35	10,51	9,49	1,50	21,50		2,30	14,64	4,32	4,48	1	2	1	1	2	4	8 / 0,008	2

РЕДАКЦИЯ 1981г

КП	ПАНЕЛИ НЕНЕСУЩИЕ ПОЛОСОВОЙ РАЗРЕЗКИ, АРМИРОВАННЫЕ КАРКАСАМИ ДЛЯ ЗДАНИЙ ВЫСОТОЙ ДО 40 М	серия 1.232 КА-2
1981	НР1 - 36. 12. 35 ОПАЛУБКА И АРМИРОВАНИЕ	выпуск 1-1.1 / лист 106н1

ЛЕННИПРОЕКТ

ОКУ

Гл. инж. проекта Пенькова; Рук. гр. Кремнева; Разработал Есельсон; Рассчитал Кремнева; Исполнил Есельсон; Нач. ОКУ Печерский; Гл. инж. ОКУ Безич

Согласовано

Проверил; Нормоконтролер

Внесены изменения

Дата Рег. № Подпись

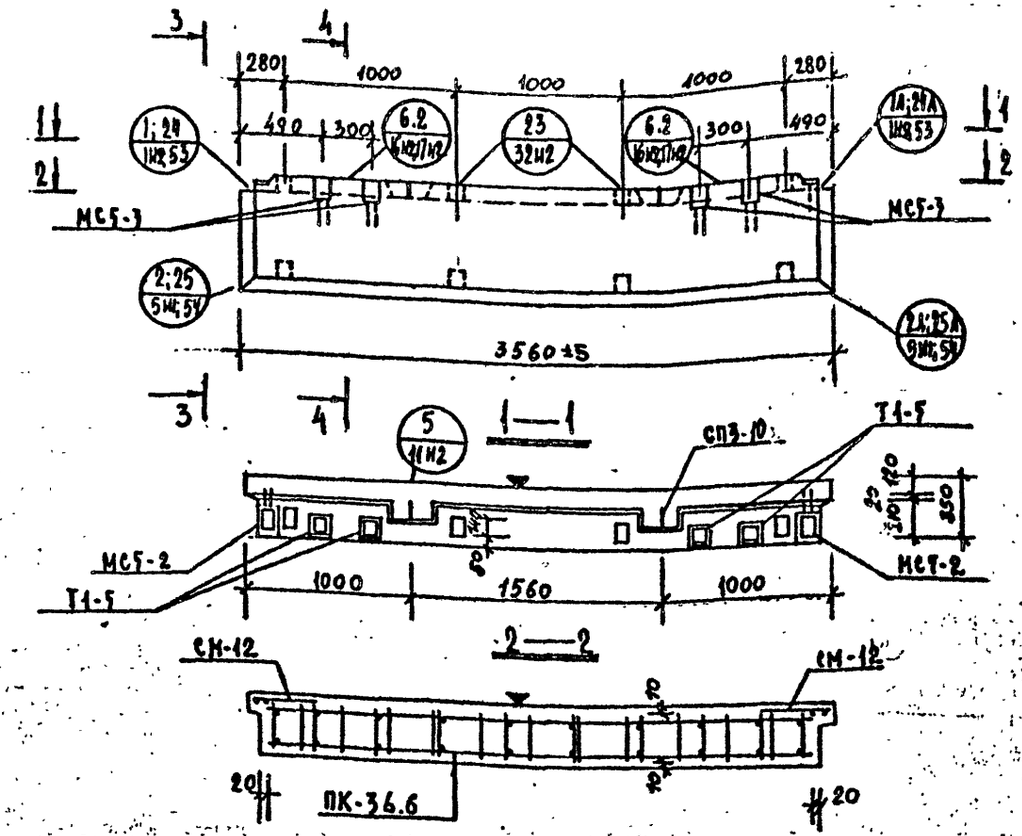

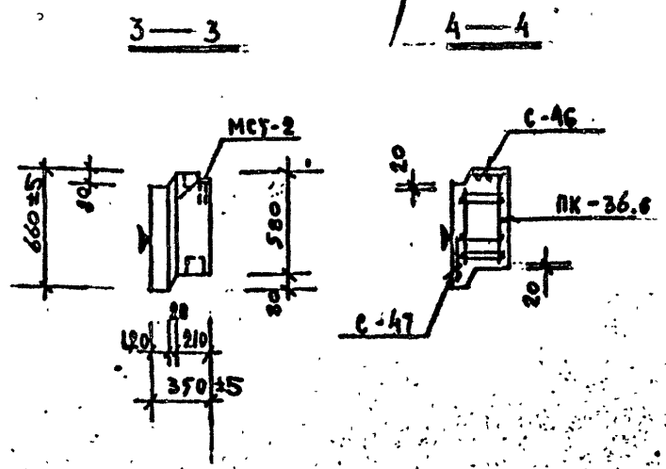

Общие указания по изготовлению даны в пояснительной записке
Детали см. в выпуске 0-1.1

ХАРАКТЕРИСТИКА ИЗДЕЛИЯ

ВЗАМЕН ЛИСТА 107

Марка	Размеры, мм l	Размеры, мм b	Размеры, мм h	Площадь, м² изделия	Площадь, м² облицовочного слоя	Объем, м³ изделия	Объем, м³ керамзитобетона м 50 γ=0.9 т/м³	Объем, м³ керамзитобетона м 75 γ= т/м³	Объем, м³ цем. р-ра м 100 γ=2.0 т/м³	Масса, т	Расход стали, кг всего	Расход стали, кг в т.ч. на закладные детали металлизованные простые	Расход стали, кг в т.ч. на закладные детали металлизованные для самофиксации	Расход стали, кг в т.ч. на закладные детали без металлизации простые	Расход стали, кг в т.ч. на закладные детали без металлизации для самофиксации	Выборка стали, кг арматурные изделия 6727-80 Вр-I	Выборка стали, кг арматурные изделия 5781-81 АI	Выборка стали, кг арматурные изделия 5781-81 А-III	Выборка стали, кг арматурные изделия 5781-81 Итого	Выборка стали, кг закладные детали 103-76 δ=8	Выборка стали, кг закладные детали 103-76 δ=10	Выборка стали, кг закладные детали 5781-81 ф10 А-II	Выборка стали, кг закладные детали 5781-81 ф14 А-II	Расход комплектующих деталей, шт. Вып. 2-1.1 А.158 И4 ПК-36.6	Вып. 2-1.1 А.225 СМ-12	Вып. 2-1.1 А.170-1 С-46/С-47	Серия 1.031 КА-2 Вып.1 МС5-2	Серия 1.031 КА-2 Вып.1 МС5-3	Серия 1.031 КА-2 Вып.2-1 Т1-5	Деревянные пробки К-50 шт/объем	1.131 КА-1 Вып.6-1.2 СП3-10
НР1-36.6.35	3560	350	660	2,33	2,06	0,70	0,52		0,18	0,94	49,45	3,58	—	29.05	—	4,95	4,74	7,14	16,83	2.30	18,16	4.32	7.84	1	2	1/1	2	4	4	8/0.008	2

Редакция 1981г

КП	ПАНЕЛИ НЕНЕСУЩИЕ ПОЛОСОВОЙ РАЗРЕЗКИ, АРМИРОВАННЫЕ КАРКАСАМИ ДЛЯ ЗДАНИЙ ВЫСОТОЙ ДО 40М.		Серия 1.232 КА-2
1981	НР1-36.6.35	ОПАЛУБКА И АРМИРОВАНИЕ	Выпуск 1-1.1 / Лист 107

ЛЕННИПРОЕКТ ОКУ

Гл.инж.проекта Пенькова; Рук. гр. Кремнева; Разработал Еселсон; Рассчитал Кремнева; Исполнил Еселсон; Нач.ОКУ Печерский; Гл.инж.пр. ОКУ Бунич

Согласовано: Проверил Кремнева; Нормоконтролер —; Внесены изменения: Дата 10.82; Рег. № 41; Подпись Рукуть; Согласовано Ка

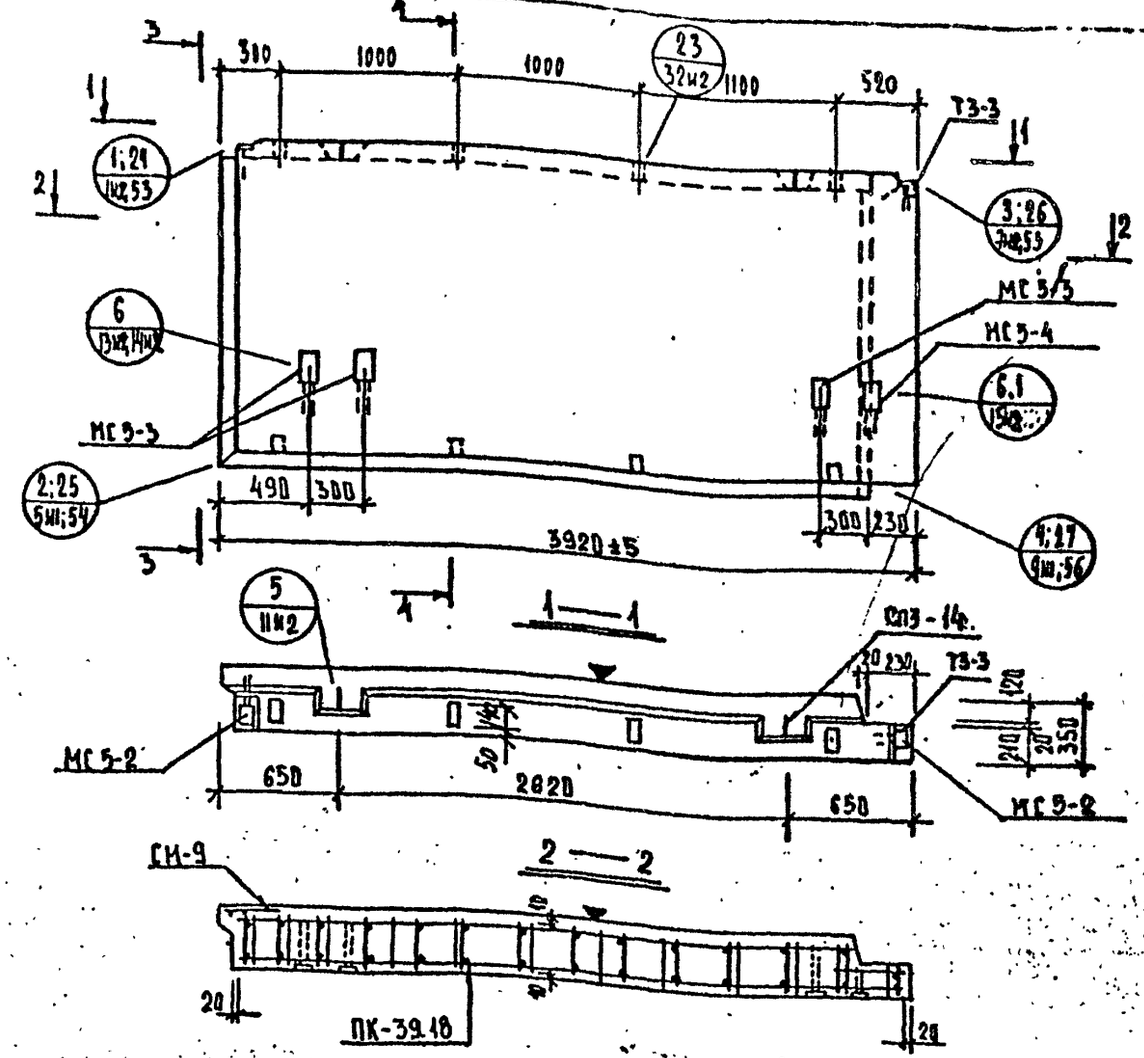

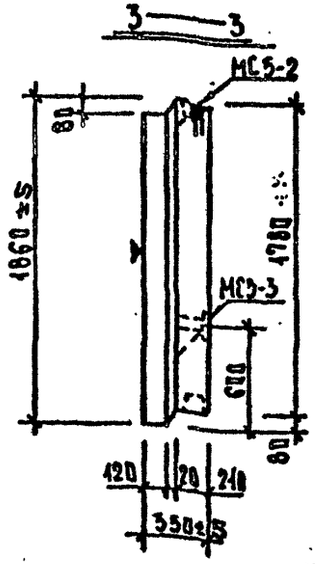

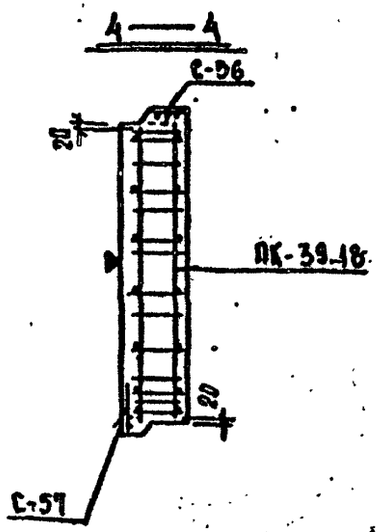

Общие указания по изготовлению даны в пояснительной записке
Детали см. в выпуске 0-1.1

ХАРАКТЕРИСТИКА ИЗДЕЛИЯ

ВЗАМЕН ЛИСТА 108

Марка	Размеры, мм l	B	h	Площадь, м² изделия	облицовочного слоя	Объем, м³ изделия	керамзитобетона м50 γ=0.9 т/м³	м	γ= т/м³	цем. р-ра м100 γ=2.0 т/м³	Масса, т	Расход стали, кг всего	в т.ч. на закладные детали: металлизованные простые	для самоизоляции	без металлизации простые	для самоизоляции	Выборка стали, кг арматурные изделия: Вр-I	А-I	А-III	итого	закладные детали: 103-76	5781-83			Расход комплектующих деталей, шт. 1.020-1.1			серия 1.031.1 КА-2 вып.1	1.031м-1 вып. 2-1	1.131кс-1 вып. 6-1/2	Дер. пробка
																						⌀8	⌀10	⌀14	А.159м1	А.225	А.172-1				К-20 шт. / объем м³
НР2-39.18.35	3920	350	1860	7.27	6.57	2.28	1.87			0.40	2.79	66.20	3.58	—	22.68	—	14.61	24.03	1.70	40.34	—	2.88	14.64	5.74	5.38	1	1	1 / 1	2	3 / 1	1	2	3 / 0.066

Редакция 1981г.

КП	ПАНЕЛИ НЕНЕСУЩИЕ ПОДОСОВОЙ РАЗРЕЗКИ, АРМИРОВАННЫЕ КАРКАСАМИ ДЛЯ ЗДАНИЙ ВЫСОТОЙ ДО 40М		серия 1.232 КА-2
1981	НР2-39.18.35 ОПАЛУБКА И АРМИРОВАНИЕ	выпуск 1-1.1	лист 108

ЛЕННИИПРОЕКТ

Гл. инж. проекта Пенькова; Рук. гр. Кенева; Разработал Аданина; Рассчитал Кенева; Исполнил Аданина; Проверил Кенева; Нормоконтролер Аданина; Рук. пр. Чечельский; Гл. инж. пр. Бычин; Н. отд. Гл. инж. отд.

Согласовано

Внесены изменения: Дата, Рег. №, Должность, Подпись, Фамилия

100

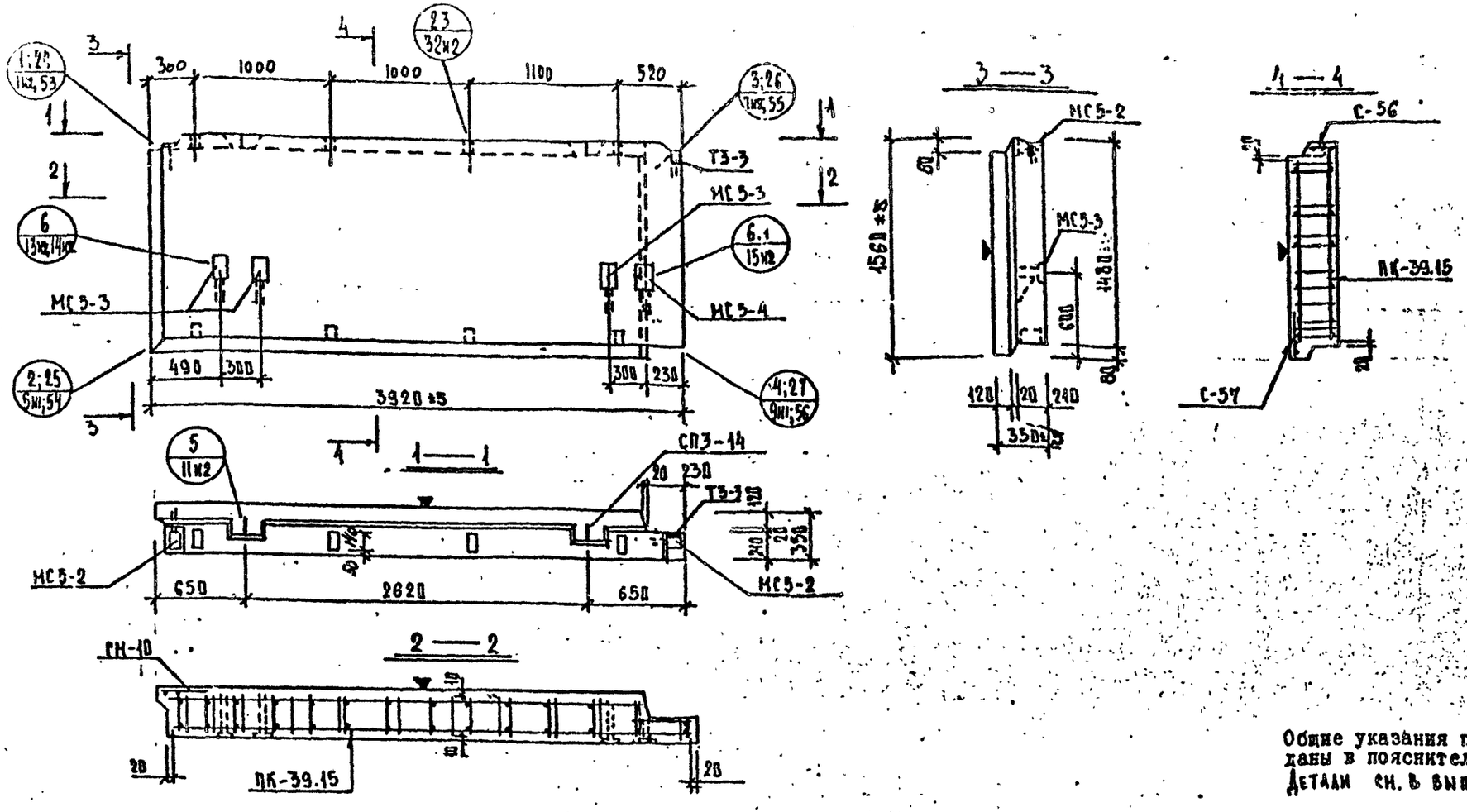

Общие указания по изготовлению даны в пояснительной записке
Детали см. в выпуске 0-1.1

ХАРАКТЕРИСТИКА ИЗДЕЛИЯ

Взамен листа 109

Марка	Размеры, мм l	b	h	Площадь, м² изделия	облицовочного слоя	Объем, м³ изделия	керамзитобетона ж=50 γ=0.9 т/м³	γ= т/м³	цем. р-ра ж=100 γ=2.0 т/м³	Масса, т
НР2-39.15.35	3920	350	1560	6.09	5.46	1.89	1.55	—	0.34	2.34

Марка	Расход стали, кг всего	в т.ч. на закладные детали: металлизованные простые	металлизованные для сомоффикации	без металлизации простые	без металлизации для сомоффикации	Выборка стали, кг: арматурные изделия 6727-80 Вр-I	5781-81 А-I	А-III	103-70	закладные детали 103-70	5781-81 А-II ⌀10	А-III ⌀14
НР2-39.15.35	55.03	3.58	—	22.68	—	13.27	13.80	1.70	28.77	2.80	14.64	3.74	5.08

Марка	Расход комплектующих деталей, шт. В.2-1.1 А.400и4	А.235	А.172-1	1.038кл-1 В.2-1	1.031КА-2 В.1		1.131кл-1 выпуск 2-1	Дер. пробки
	ПК-39.15	СН-10	С-56/С-57	ТЗ-3	МС5-2/МС5-3	МС5-4	СП3-14	К-20 шт./объем м³
НР2-39.15.35	1	1	1/1	1	2/3	1	2	8/0.008

Редакция 1981г.

КП	ПАНЕЛИ НЕНЕСУЩИЕ ПОЛОСОВОЙ РАЗРЕЗКИ, АРМИРОВАННЫЕ КАРКАСАМИ ДЛЯ ЗДАНИЙ ВЫСОТОЙ ДО 40М.		серия 1.232КА-2
1981	НР2-39.15.35	ОПАЛУБКА И АРМИРОВАНИЕ	выпуск 1-1.1 / лист 109

ЛЕННИПРОЕКТ

Гл. инж. проекта Пенькова; Рук. гр. Кренцеца; Разработал Азадна; Рассчитал Кренцеца; Исполнил Азадна; Нач. ОКУ Печерский; Гл. инж. ОКУ Бунин

Согласовано

Проверил; Нормоконтролер; Внесены изм. по Дополн. 1; Дата; Рег. №; Подпись; Инв. № подл.; Взам. инв. №

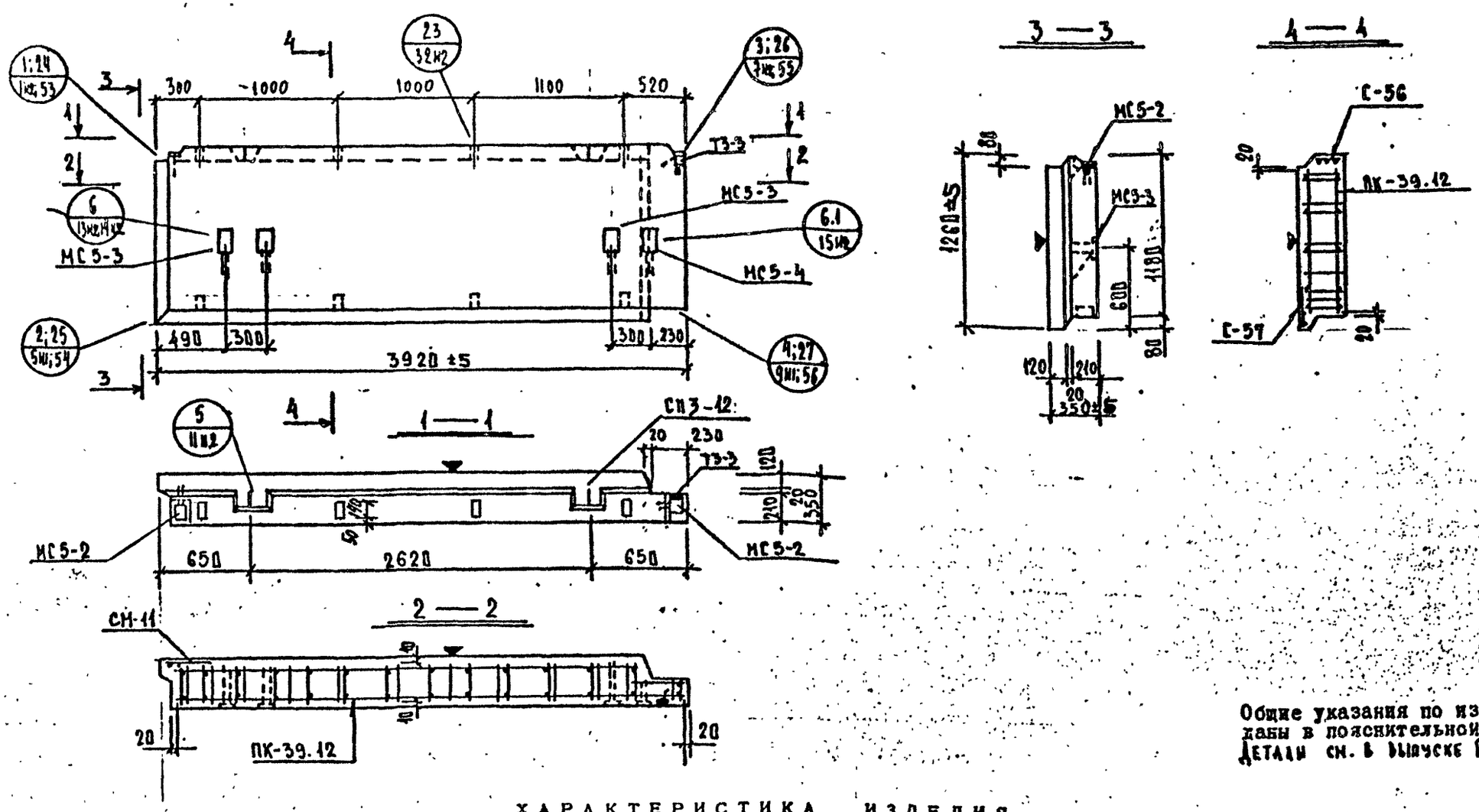

Общие указания по изготовлению даны в пояснительной записке
Детали см. в выпуске 0-1.1

ХАРАКТЕРИСТИКА ИЗДЕЛИЯ

взамен листа 110

Марка	Размеры, мм l	b	h	Площадь, м² изделия	облицовочного слоя	Объем, м³ изделия	керамзитобетона м 50 γ=0.9 т/м³		м 100 γ=0.9 т/м³	цем. р-ра	Масса, т	Расход стали, кг всего	в т.ч. на закладные деталь: металлизованные простые	для самоматериализации	без металлизации простые	для самоматериализации	Выборка стали, кг арматурные изделия: 6727-80 Вр-I	5781-82 А-I	А-III	итого	закладные детали: 103-76			57.81-83 А-II ⌀10	А-II ⌀14	Расход комплектующих деталей, шт.: 3.2-1.1 А-161 вып 1	А.225	А.172-1	1.031 вып 1 3.2-1	1.031.КА-2 3.1		3.2-1.1 А.149 вып 2	Дет. вробки
НР2-39.12.35	3920	350	1260	4.91	4.35	1.50	1.21	—		0.29	1.88	49.10	3.58	—	22.68	—	11.15	9.99	1.70	22.84		2.90	14.64	3.24	5.08	1	1	1/1	1	2/3	1	2	8/0.008

Редакция 1981г.

КП	ПАНЕЛИ НЕНЕСУЩИЕ ПОЛОСОВОЙ РАЗРЕЗКИ, АРМИРУЕМЫЕ КАРКАСАМИ ДЛЯ ЗДАНИЙ ВЫСОТОЙ ДО 40М		серия 1.232 КА-2
1981	НР2-39.12.35 ОПАЛУБКА И АРМИРОВАНИЕ	выпуск 1-1.1	лист 110

ЛЕННИПРОЕКТ

Гл. инж. проекта Пенькова; Рук. гр. Кремнева; Разработал Аудина; Рассчитал Кремнева; Исполнил Аудина; Проверил Кремнева; Нормоконтролер; Нач. ОКУ Печерский; Гл. инж. ОКУ Бянин

Согласовано

Внесены изменения

Дата 10.80

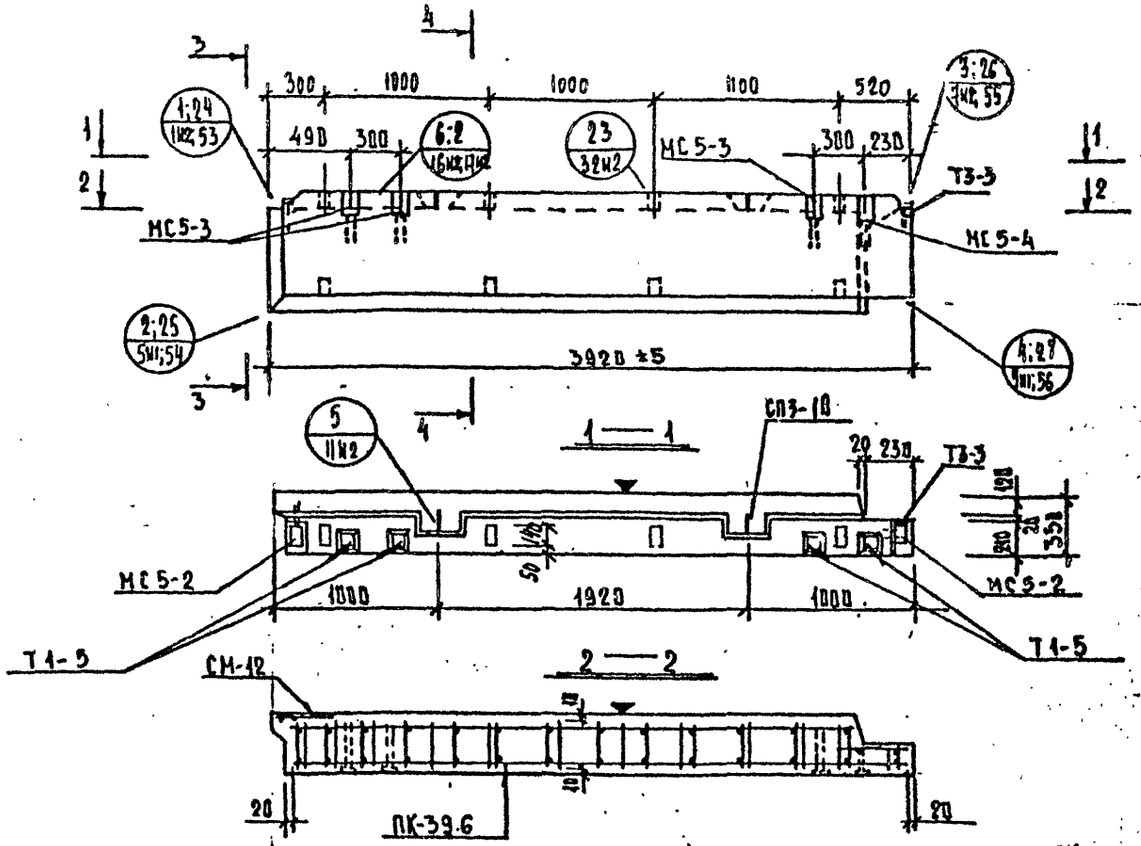

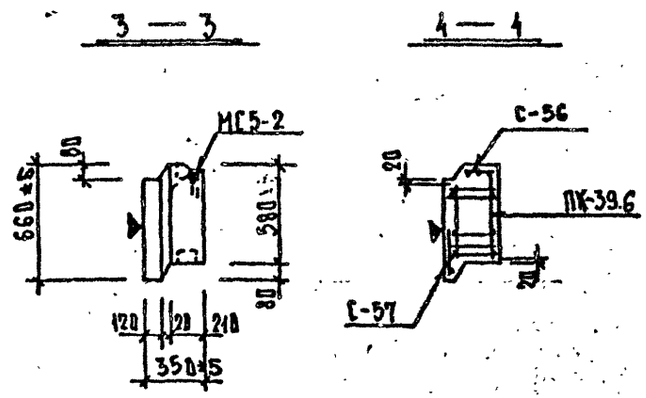

Общие указания по изготовлению даны в пояснительной записке
Детали см. в выпуске 0-1.1

ХАРАКТЕРИСТИКА ИЗДЕЛИЯ

ВЗАМЕН ЛИСТА 108

Марка	Размеры, мм l	b	h	Площадь, м² изделия	облицовочного слоя	Объем, м³ изделия	керамзитобетона м 50 γ=0.9	керамзитобетона м 75 γ=1	цем. р-ра м 100 γ=2.0	Масса, т	Расход стали, кг всего	в т.ч. на закладные детали: металлизованные простые	металлизованные для самонапряжения	без металлизации простые	без металлизации для самонапряжения	Выборка стали, кг: арматурные изделия 8727-80 Вр-I	5781-81 А-I	А-II	итого	закладные детали 103-76	8-8	8-10	5781-81 А-II ⌀10	А-II ⌀14	Расход комплектующих деталей, шт.: в. 2-1.1 ПК-39.6	СМ-12	С-56/С-57	серия 1.031КА-2 в. 1 МС5-2	МС5-3	МС5-4	1.031КА-1 в.2-1 Т1-5/Т3-3	1.031КА-1 вып. 6-1.2 СП3-10	Дет. привязки К-84 шт./объем м³
НР2-39.6.35	3920	350	660	2.56	2.14	0.74	0.56	—	0.18	0.99	51.38	35.4	—	29.56	—	5.14	4.98	8.12	18.24		2.80	18.16	3.74	8.44	1	1	1/1	2	3	1	4/1	2	8/0.009

Редакция 1981г

КП	ПАНЕЛИ НЕСЪЕМНЫЕ ПОЛОСОВОЙ РАЗРЕЗКИ, АРМИРОВАННЫЕ КАРКАСАМИ ДЛЯ ЗДАНИЙ ВЫСОТОЙ ДО 40М	серия 1.232 КА-2	
1981	НР2-39.6.35 ОПАЛУБКА И АРМИРОВАНИЕ	выпуск 1-1.1	лист 111

ЛЕНИНИПРОЕКТ

Гл. инж. проекта Перепкова; Рук. гр. Кремнева; Разработал Гудина; Рассчитал Кремнева; Исполнил Гудина; Гл. инж. ОКУ Кечерский; Гл. инж. ОКУ Бянич; Проверил Кремнева; Нормоконтролер —; Внесены изменения; Дата 10.82; Рукт. Кремнева; Согласовано

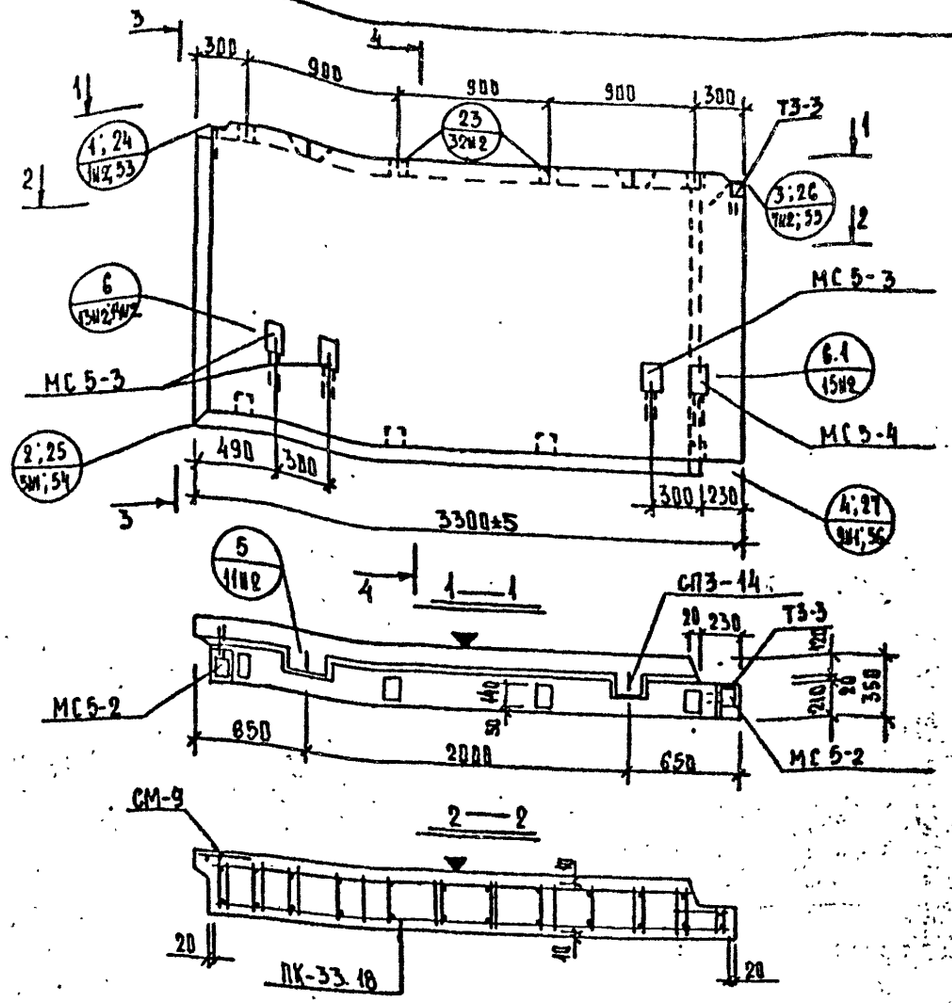

Общие указания по изготовлению даны в пояснительной записке
Детали см. в выпуске 0-1.1

ХАРАКТЕРИСТИКА ИЗДЕЛИЯ

ВЗАМЕН ЛИСТА 112

Марка	Размеры, мм l	b	h	Площадь, м² изделия	облицовочного слоя	Объем, м³ изделия	керамзитобетона м 50 γ=0.9 т/м³	γ= т/м³	цем. р-ра м 100 γ=2.0 т/м³	Масса, т	Расход стали, кг всего	в т.ч. на закладные детали: металлизованные простые	для самонесущей кладки	без металлизации простые	для самонесущей кладки	Выборка стали, кг: арматурные изделия 6727-80 Вр-I	5781-81 А-I	А-III	Итого	закладные детали 103-76	5781-81 Вст3	Вст10	А-II ⌀10	А-III ⌀14	Расход комплектующих деталей, шт.: 1.2-1.1 л.163 вып.	серия 1.131КА-1 вып. 0-1.1	1.031КА-2 вып. 0.1	1.2-1.1 л.225	л.472-1	1.131КА-1 вып. 6-1.2	Дер. вставки
																									ПК-33.18	Т3-3	МС5-2 / МС5-3	МС5-4	СМ-9	С-58 / С-59	СП3-14	х-во шт. / м³ объем
НР2-33.18.35	3300	350	1860	6.11	5.46	1.97	1.63	–	0.34	2.42	61.35	3.58	–	22.68	–	12.33	21.33	1.43	35.09		2.80	44.64	3.74	5.08	1	1	2 / 3	1	1	1 / 1	2	8 / 0.008

Редакция 1981г.

КП	ПАНЕЛИ НЕНЕСУЩИЕ ПОЛОСОВОЙ РАЗРЕЗКИ, АРМИРОВАННЫЕ КАРКАСАМИ ДЛЯ ЗДАНИЙ ВЫСОТОЙ ДО 40М		серия 1.232КА-2
1981	НР2-33.18.35 ОПАЛУБКА И АРМИРОВАНИЕ	выпуск 1-1.1	лист 112

ЛЕННИПРОЕКТ ОКУ

Гл.инж.проект Пенькова; Рук. гр. Кремнева; Разработал Дубина; Рассчитал Кремнева; Исполнил Фёдина; Нач.СКУ Печерский; Гл.инж.ОКУ Бунич

Согласовано

Проверил; Нормоконтролер

Внесены изменения: Дата 10.82; Рег. № документа; Подпись; Фамилия; Кремнева; Нач.тр.; Н1

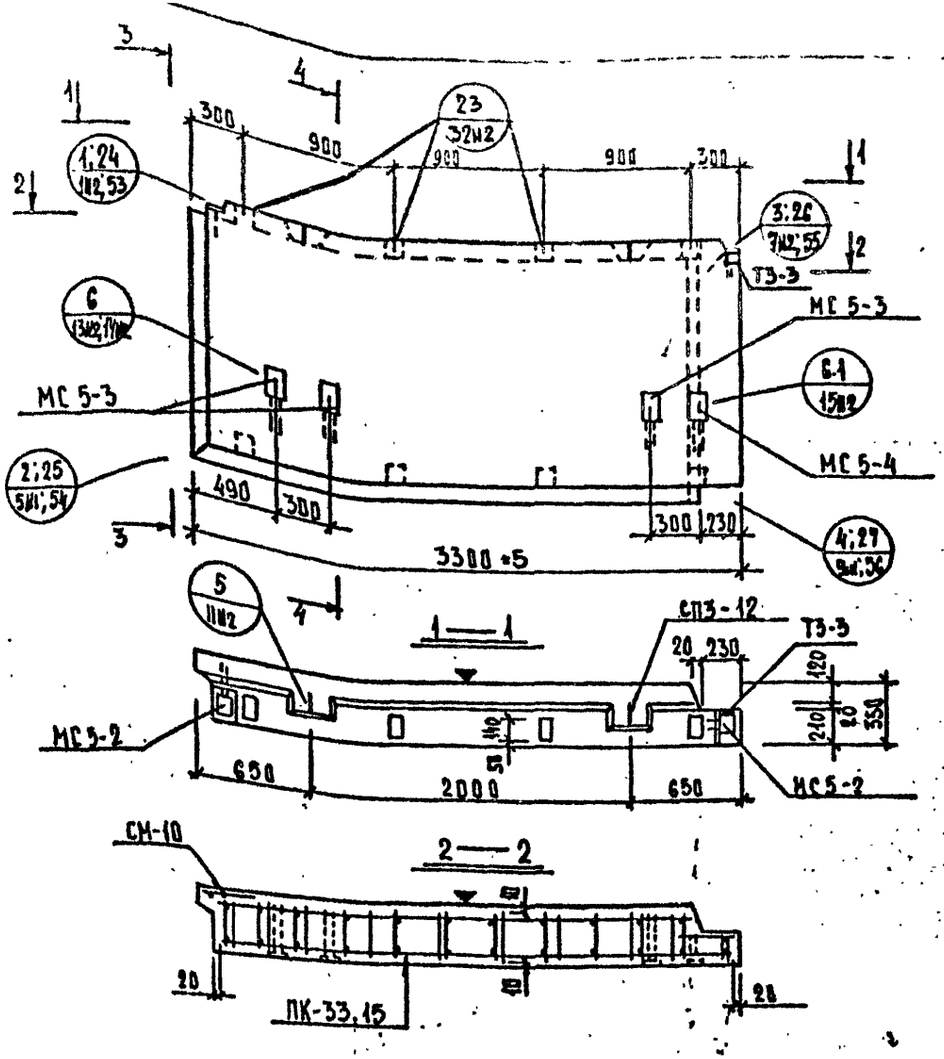

Общие указания по изготовлению даны в пояснительной записке
Детали см. в выпуске 0-1.1

ХАРАКТЕРИСТИКА ИЗДЕЛИЯ

Взамен листа 115

Марка	Размеры, мм l	b	h	Площадь, м² изделия	облицовочного слоя	Объем, м³ изделия	керамзитобетона γ=0.9 т/м³	γ= т/м³	цем. р-ра γ=100 т/м³	γ=2.0 т/м³	Масса, т	Расход стали, кг всего	в т.ч. на закладные детали: металлизованные простые	для самомаскировки	без металлизации простые	для самомаскировки
НР2-33.15.35	3300	350	1560	5.12	4.54	1.64	1.35	–	0.29	2.0	49.30	3.56	–	22.68	–

Марка	Выборка стали, кг: арматурные изделия ГОСТ 8240-80 Вр-I	5781-82 А-I	А-III	итого	закладные детали 103-76	Вр-8	Вр-10	5781-82 А-II ø10	А-III ø14
НР2-33.15.35	11.03	10.58	1.43	23.04		2.80	14.64	3.74	5.88

Марка	Расход комплектующих деталей, шт.: Б.2-1.1 л.164М1	Серия 1.031КА-1 в.2-1	1.031КА-2 в.1	Б.2-1.1 л.225	л.172-1	1.131КА-1 вып. 6-1.2	Дер. просуш.
	ПК-33.15	ТЗ-3	МС5-3	МС5-4	СМ-10	С-58/С-59	СП3-12	К-80 шт./объем м³
НР2-33.15.35	1	1	2/3	1	1	1/1	2	8/0.088

Редакция 1981г

КЛ	ПАНЕЛИ НЕНЕСУЩИЕ ПОЛОСОВОЙ РАЗРЕЗКИ, АРМИРОВАННЫЕ КАРКАСАМИ ДЛЯ ЗДАНИЙ ВЫСОТОЙ ДО 40М	серия 1.232 КА-2	
1981	НР2-33.15.35 ОПАЛУБКА И АРМИРОВАНИЕ	выпуск 1-1.1	лист 113м1

ЛЕННИПРОЕКТ

Гл. инж. проекта Ратц. гр. Разработал Рассчитал Исполнил Гл. инж. ОКУ Гл. констр. ОКУ Нач. ОКУ

Проверил Нормоконтролер Согласовано

Внесены изменения

Дата Рег. № Подпись Рук. гр. Рук. гр.

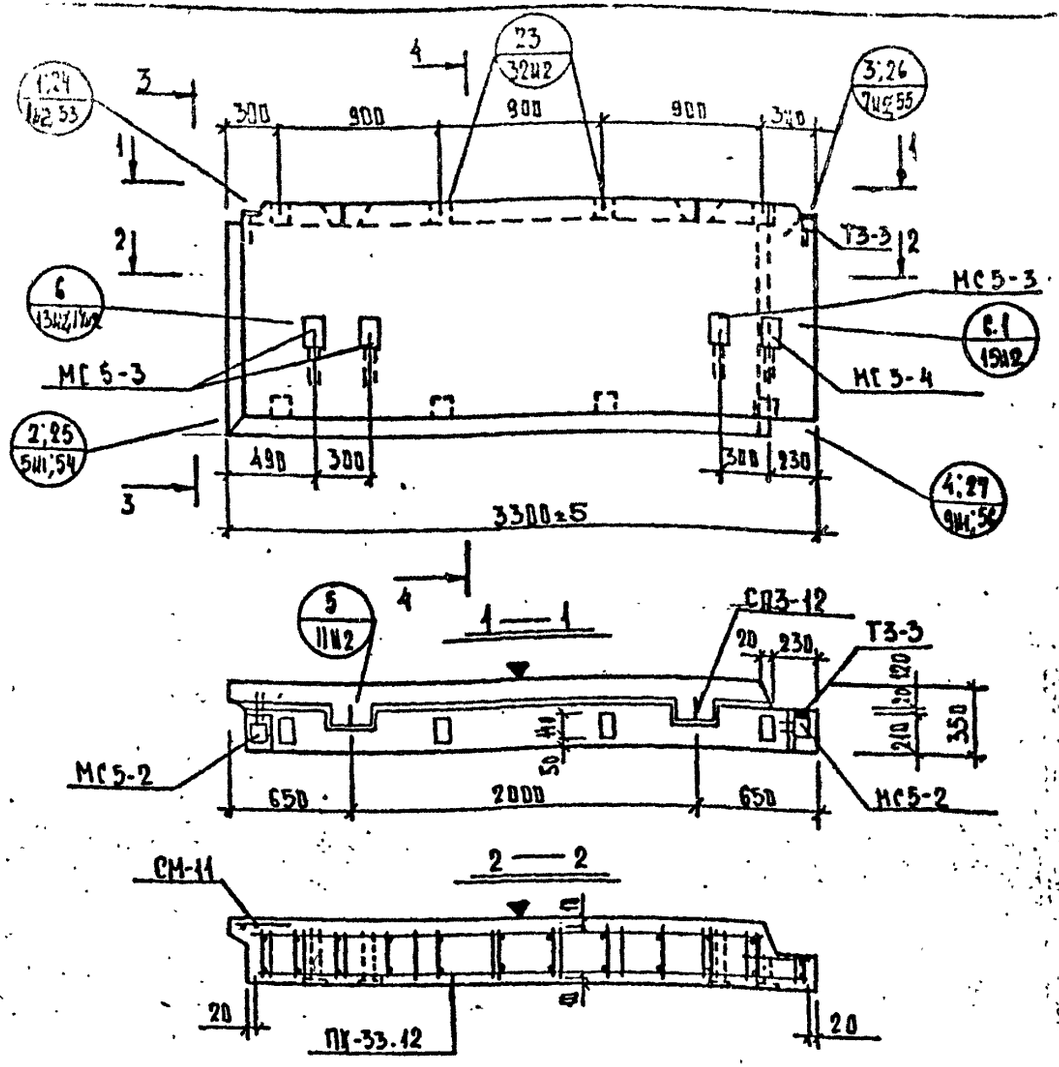

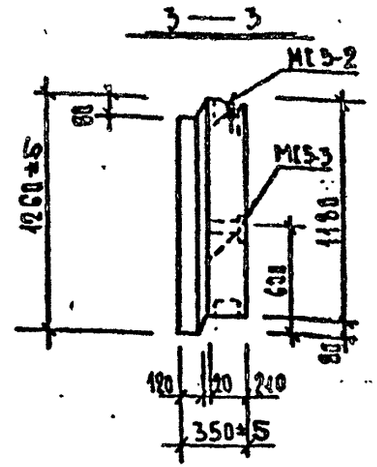

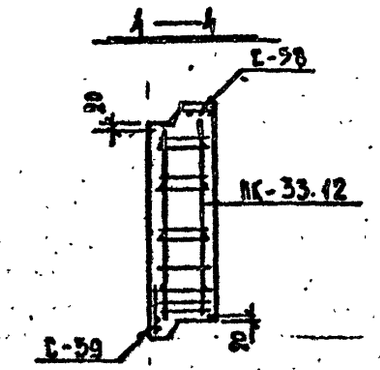

Общие указания по изготовлению даны в пояснительной записке
Детали см. в выпуске 0-1.1

ХАРАКТЕРИСТИКА ИЗДЕЛИЯ

Взамен листа 114

Марка	Размеры, мм l	b	h	Площадь, м² изделия	облицовочного слоя	Объем, м³ изделия	керамзитобетона γ=0.9 т/м³	γ= т/м³	цем. р-ра γ=2.0 т/м³	Масса, т	Расход стали, кг всего	в т.ч. на закладные детали металлизованные простые	Для самонесущей	без металлизации простые	Для самонесущей
НР2-33.12.35	3300	350	1200	4.13	3.62	1.31	1.06	–	0.25	1.64	46.33	3.58	–	22.68	–

Марка	Выборка стали, кг: арматурные изделия 6727-80 Вр-I	5781-81 А-I	А-III	итого	закладные детали 103-76	5781-81 Вр-I	А-I	А-II ⌀10	А-II ⌀14
НР2-33.12.35	9.41	9.01	1.43	19.85		2.80	14.64	3.74	5.08

Марка	Расход комплектующих деталей, шт.: В.2-1.1 А.165м1	Серия 1.031КД-2 В.2-1	1.031КД-2 В.1			В.2-1.1 А.225	А.172-1	1.131КД-1 вып. 6-1.2	Дер. проекты
	ПК-33.12	ТЗ-3	МС5-2 / МС5-3	МС5-4	СМ-11	С-58 / С-59		СП3-12	С-80 шт. / объем м³
НР2-33.12.35	1	1	2 / 3	1	1	1 / 1		2	8 / 0.009

Редакция 1981г

КЛ	ПАНЕЛИ НЕНЕСУЩИЕ ПОЛОСОВОЙ РАЗРЕЗКИ, АРМИРОВАННЫЕ КАРКАСАМИ ДЛЯ ЗДАНИЙ ВЫСОТОЙ ДО 40М		серия 1.232 КД-2
1981	НР2-33.12.35 ОПАЛУБКА И АРМИРОВАНИЕ	выпуск 1-1.1	лист 114

ЛЕНИНГРАДПРОЕКТ

Гл. инж. проекта Пенькова; Рук. гр. Кремнева; Разработал Лудина; Рассчитал Кремнева; Исполнил Лудина; Нормоконтролер Пенькова; Проверил Кремнева; Рук. гр. Лудина; Гл. спец. Печерский; Гл. инж. Сунич; Гл. арх. ОКУ; Гл. инж. ОКУ

Согласовано

Внесены изменения

Дата Рег. № Подпись
10.82 Лудина

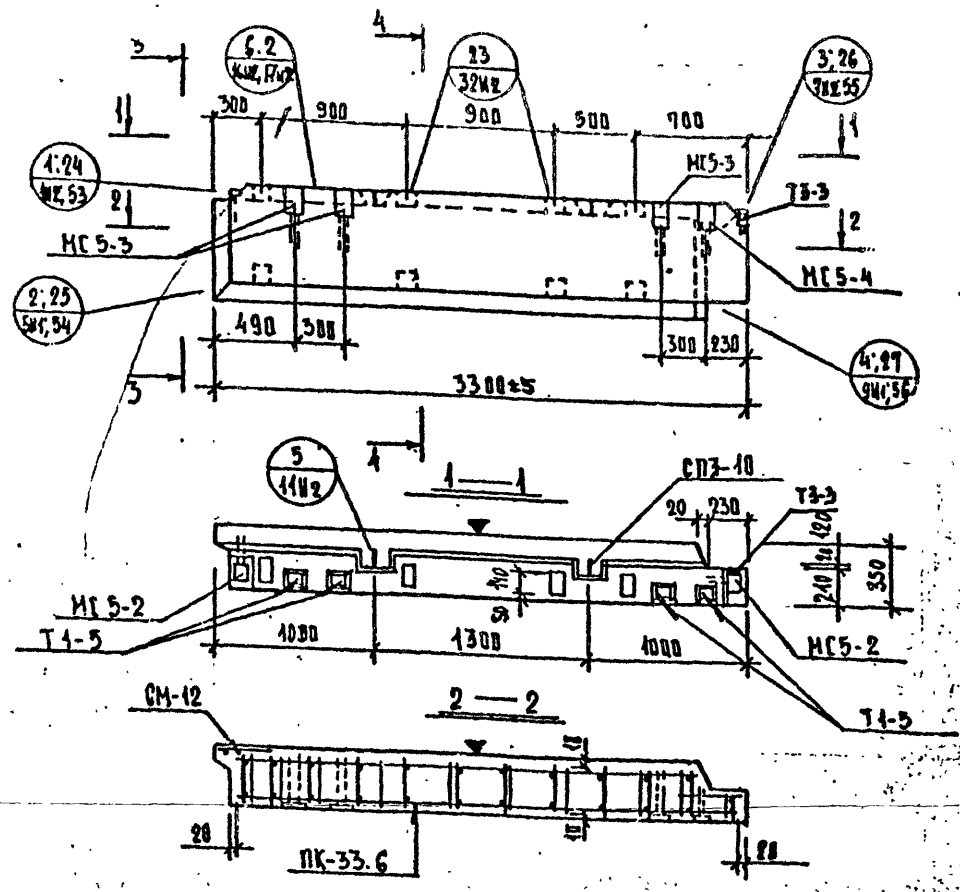

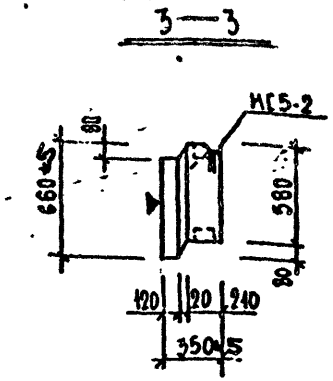

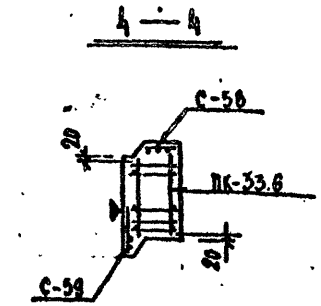

Общие указания по изготовлению даны в пояснительной записке
Детали см. в выпуске 0-1.1

ХАРАКТЕРИСТИКА ИЗДЕЛИЯ

Взамен листа 115

Марка	Размеры, мм l	b	h	Площадь, м² изделия	облицовочного слоя	Объем, м³ изделия	керамзитобетона м 3.0 γ=0.9 т/м³	м γ= т/м³	цем. р-ра м 100 γ=2.0 т/м³	Масса, т	Расход стали, кг всего	в т.ч. на закладные детали металлизованные про-стые	для самофикс-сации	без металлизации про-стые	для самофикс-сации
НР2-33.6.35	3300	350	650	2.15	1.78	0.64	0.49		0.15	0.85	48.86	3.58	–	29.56	–

Марка	Выборка стали, кг арматурные изделия 27772-80 Вр-I	5781-81 А-I	А-III	10070	закладные детали 103-76	5781-81			Расход комплектующих деталей, шт. в. 2-1.1			серия 1.031.КЛ-2 в. 1		1.031.КЛ-1 в. 2-1	1.131.КЛ-1 выпуск 1.6-1.2	Дер. пробки
									в.466.И4	в.225	в.172-1					
									ПК-33.6	СМ-12	С-58/С-59	Т3-3	МС5-2/МС5-3	МС5-4	Т1-5	СП3-10	К-10 шт/объем м³
НР2-33.6.35	4.36	4.54	6.82	15.72		2.80	18.16	3.74	8.44	1	1	1/1	1	2/3	1	4	2	8/0.088

Редакция 1981г

КЛ	Панели несущие полосовой разрезки, армированные каркасами для зданий высотой до 40м		серия 1.232 КЛ-2
1981	НР2-33.6.35	Опалубка и армирование	выпуск 1-1.1 лист 115

ГПИ ЦНИИПРОЕКТ

Согласовано: Гл. инж. проекта Рук. гр. Кремнева; Разработал Рассчитал Исполнил Звягина, Кремнева, Звягина; Проверил Нормоконтролер Кремнева; Внесены изменения по ЦНИИПРОЕКТ 10.88; Утверждены и введены в действие ЦНИИПРОЕКТ 4.07.77; Г. Бацков; Печерский; Звягина; Кремнева; Звягина; Кремнева; Звягина; Кремнева

ЦЕНТРАЛЬНЫЙ ИНСТИТУТ
ТИПОВОГО ПРОЕКТИРОВАНИЯ ГОССТРОЯ СССР
МИНСКИЙ ФИЛИАЛ

г Минск 220600 ул. К. Маркса 32
Сдано в печать 23.08 1984 г.
Заказ № 376 тираж 80 экз.
Инв. № 232 ц.-к. цена 4-10
6.1-1.1