КОМПЛЕКСНАЯ СЕРИЯ ТИПОВЫХ ПРОЕКТОВ ЖИЛЫХ И ОБЩЕСТВЕННЫХ ЗДАНИЙ

СЕРИЯ-125

ЧАСТЬ 10

ИЗДЕЛИЯ ЗАВОДСКОГО ИЗГОТОВЛЕНИЯ

РАЗДЕЛ 10. 3-7

МНОГОПУСТОТНЫЕ ПАНЕЛИ ПЕРЕКРЫТИЙ ШИРИНОЙ 2390 мм

1107Б-32

ЦЕНА 1-02

КОМПЛЕКСНАЯ СЕРИЯ ТИПОВЫХ ПРОЕКТОВ ЖИЛЫХ И ОБЩЕСТВЕННЫХ ЗДАНИЙ

СЕРИЯ -125

ЧАСТЬ 10

ИЗДЕЛИЯ ЗАВОДСКОГО ИЗГОТОВЛЕНИЯ

РАЗДЕЛ 10. 3-7

МНОГОПУСТОТНЫЕ ПАНЕЛИ ПЕРЕКРЫТИЙ ШИРИНОЙ 2390 мм

Разработан
конструкторским бюро по железобетону
Госстроя РСФСР

Введен в действие
приказом КБ по железобетону
Минстроя СССР от 30 марта 1970 г.

ШТБ-12 2

№ п/п	Наименование		№ стр.	№ листа
1	Содержание альбома, пояснит. записка		2	2-1 в-1
2	Панель перекрытия	ПК-64.24-25	3	1
3	—— " ——	ПК-64.24-26	4	2
4	—— " ——	ПК-64.24-27	5	3
5	—— " ——	ПК-64.24-28	6	4
6	—— " ——	ПК-64.24-29	7	5
7	—— " ——	ПК-64.24-30	8	6
8	—— " ——	ПК-64.24-31	9	7
9	—— " ——	ПК-64.24-32	10	8
10	—— " ——	ПК-64.24-33	11	9
11	—— " ——	ПК-64.12-12	12	10
12	—— " ——	ПК-64.12-13	13	11
13	—— " ——	ПК-32.24-16	14	12
14	—— " ——	ПК-32.24-17	15	13
15	—— " ——	ПК-32.24-18	16	14
16	—— " ——	ПК-32.24-19	17	15
17	—— " ——	ПР-64.15	18	16
18	—— " ——	ПР-32.15	19	17
19	План расположения	каркасов сварной арматуры	20	18
20	Сварные сетки 3-12-1 + 3-12-6; 3-10-1; 3-10-2	Каркасы 3-1к-1 + 3-1к-5.	21	19
21	Сварные сетки 3-7с-6 + 3-7с-11; 3-10-7.		22	20
22	Сварные сетки 3-12-12 + 3-12-16	Сетка 3-17-1, Каркасы 3-1к-1; 3-1к-8. Закладная деталь 3-7.24-1.	23	21
23	Панель перекрытия	ПК-32.24-24	24	22
24	—— " ——	ПК-32.24-21	25	23
25	—— " ——	ПК-32.24-22	26	24
26	—— " ——	ПК-32.24-23	27	25
27	—— " ——	ПК-32.12-11	28	26
28	Панель перекрытия	П-12.24-25	29	27
29	Деталь боковых щитов		30,31	28,29
30	Панель мусорокамеры	ПМ-32.12-2	32	30

Пояснительная записка.

В настоящем разделе 10.3.7 включены рабочие чертежи панелей перекрытий, разработанные для типового проекта 161-125-7 (5-ти этажное общежитие на 400 мест) дополнительно к разделам 10.3-1 и 10.4-4.

Общую пояснительную записку см раздел 10.3-1

Сваренные короткометражные панели перекрытий с ПК-64.24-25 по ПК-64.24-33 и ПК-64.12-12, ПК-64.12-13, с шарниром в средней части, предназначены для перекрытия двух пролетов одновременно (5.2м). Во время монтажа данные панели укладываются на 3 опоры одновременно. Рабочая арматура сваренной панели взята из расчета коротких пролетов и натягивается на всю длину изделия.

Натяжение технологическое, т.е. из условия образования защитного слоя бетона - 20мм. Напряжение натяжения для стали класса А-II (А-III) δ_0=2200 кг/см² с допускаемым отклонением P_{max}=1900 кг/см².

По концам изделия и в средней части устанавливаются вторые сетки. В средней части (шарнирной) с помощью центеля при формовании образуется паз. После устранения центеля в паз закладывается доска трапециидального сечения (3+2)×19см длиной на ширину панели, после чего изделие отправляется в термообработку

В следствие новизны технологии изготовления сваренных панелей необходимо до массового выпуска из заводов изготовить опытную партию и провести испытания. Доска служит для своевременного усилия смятия при подъеме изделия, препятствуя его скалыванию, одновременно она не является звукоизолирующей перегородкой между помещениями

Испытание сваренных панелей перекрытий с ПК-64,24-25 по ПК-64.24-33 и ПК-64.12-12, ПК-64.12-13 производить по схеме.

В средней части пустоты сваренных короткометражных панелей должны быть заделаны на заводе бетоном М200 путем вибрирования пустот сверху с местным вибрированием.

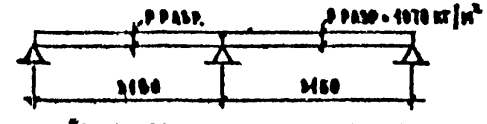

Рразр - разрушающая нагрузка без учета собств. веса

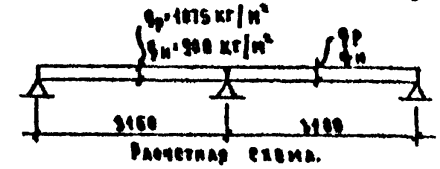

Расчетная схема.

Qр - расчетная нагрузка } включая
Qн - нормативная нагрузка } собств. вес панели

Панели размерами по пролету 3,160 мм армируются сварными сетками с рабочей арматурой класса А-II.

Сваренные короткометражные панели перекрытий приняты по предложению инженера тех. Афонина В.С. согласно решения технического совета КБ, как вариант для экспериментального применения.

1972	Содержание. Пояснительная записка.	Серия 125	Часть 10 / Раздел 10.3-7	Лист в-1 / в-1

КБ по железобетонным Гипростроймаш
АКВ-С
Гл. инж. проекта
Гл. конструктор
Рук. отдела
Гл. инж. проекта
Гл. конструктор
Гл. инж. проекта
Гл. инж. проекта
Гл. инж. проекта

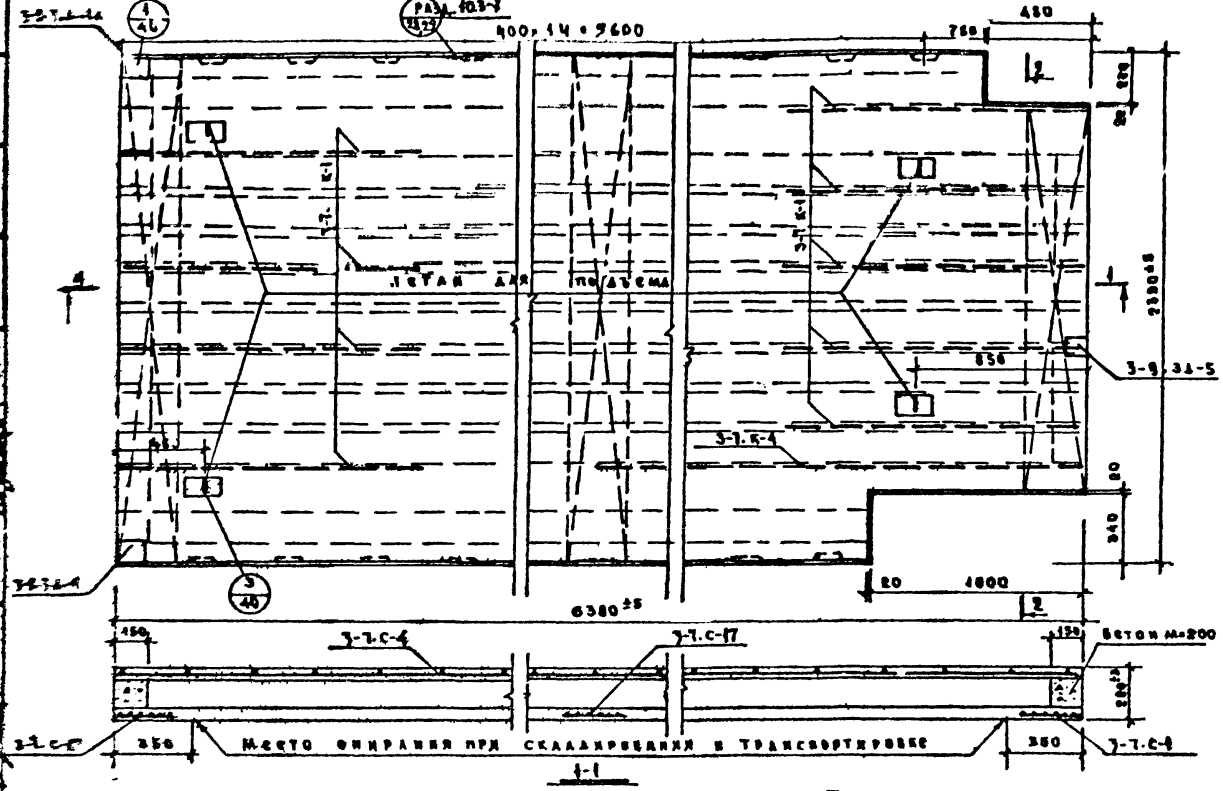

Спецификация металла

Марка изд.	Марка	К-во	Вес кг: марки	Вес кг: всего	№ листа	Лист разделка
ПК-64.24-25	3-7.К-1	3	0.46	4.14	19	Разд. 10.3-7
	3-7.К-4	1	1.86	1.86	20	
	3-7.С-1	1	1.26	1.26	19	
	3-7.С-17	2	1.78	3.56	19	
	3-7.С-4	1	7.72	7.72	19	
	Петля Ф18А-I	4	1.68	6.72	Разд. 10.3-9 А.I	
	Рабочая арматура Ф12А-III	8	5.68	45.44	18	
	3-9.ЗА-5	1	1.16	1.16	62	Разд. 10.3-9
	3-9.ЗА-14 / 3-9.ЗА-1	1 / 1	1.34	2.68	62	
	Итого:			74.54		

Характеристика изделия

Наименование	Ед. изм.	Кол-во
Вес	кг	5000
Объем бетона	м³	2.00
Вес металла	кг	74.54
Приведенная толщина бетона	см	13.5
Прив. вес. мет. на 1 м² изд.	кг	4.94
Расход мет. на 1 м² бет.	кг	36.47
Марка бетона	—	200
Передаточная прочность бетона к моменту перед. напряж.	—	≥140

Примечания:

1. Закладные детали 3-9.ЗА-1А; 3-9.ЗА-5; 3-1.ЗА-1, подъемную петлю и монтажные узлы см. альбом часть 10 разделка 10.3-9.
2. Закладную деталь 3-9.ЗА-5 см. альбом часть 10 разделка 10.3-9

Выборка металла

Сечение мм	30I	8I	8АⅢ	12АⅢ	22АⅢ	16АI	14АⅢ	10АⅢ
Длина м	158.0	27.8	7.12	4.78	51.2	4.93	0.54	—
Вес кг	7.72	2.59	1.27	4.56	45.44	5.72	0.66	1.60

1972	Панель перекрытия ПК-64.24-25	Серия 1.5	Часть 10 / Разделка 10.3-7	Лист 1

Гипростроммаш АКБ-1

11876-72 4

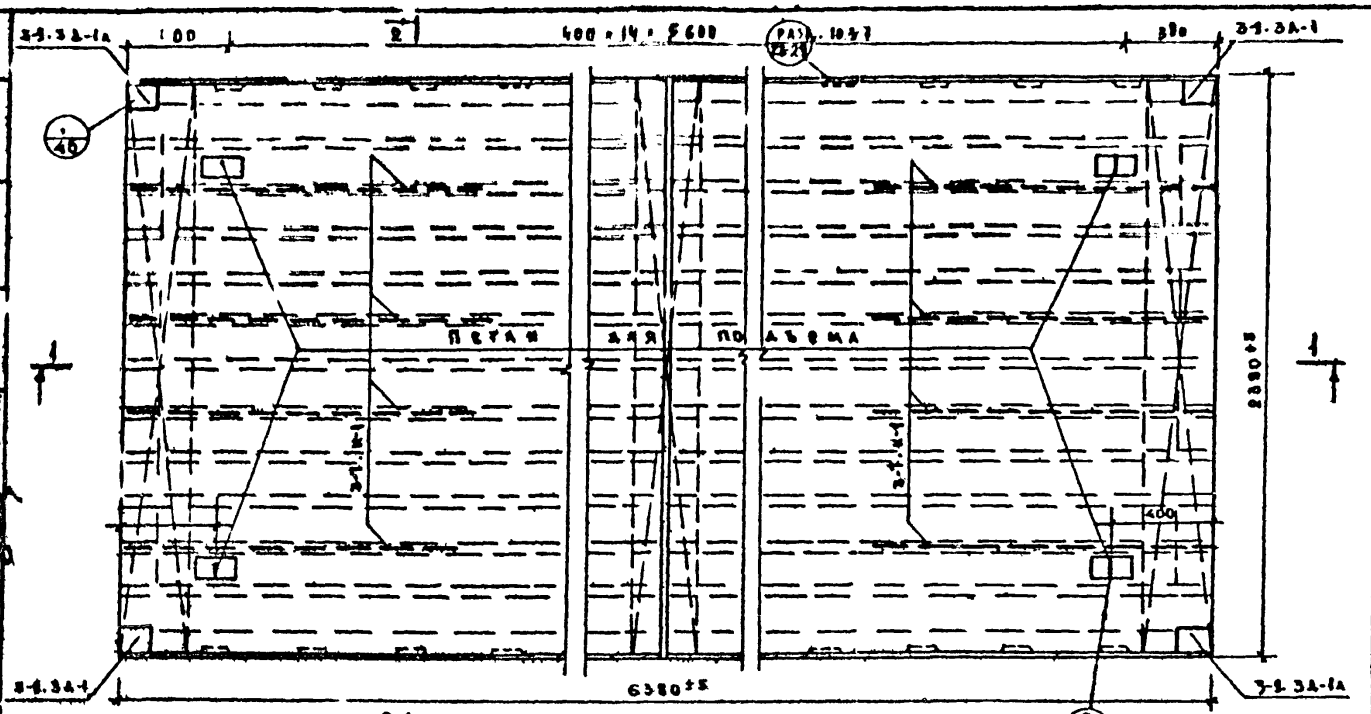

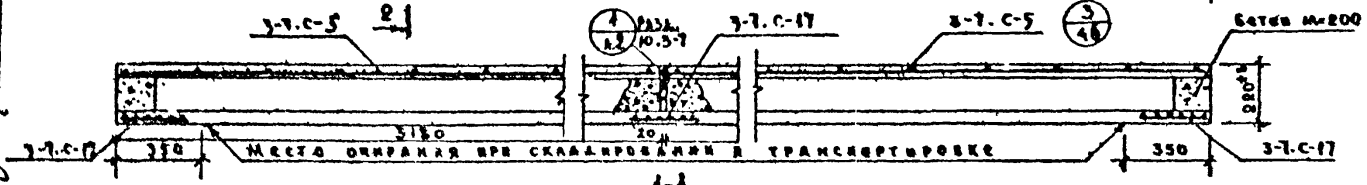

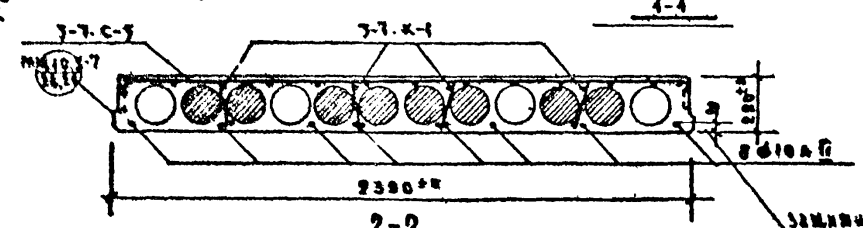

Заливочный слой до низа рабочей арматуры Рн-20мм

Спецификация металла

Наим. р.	Марка	К-во	Вес кг марки	Вес кг всего	№№ листа	Уч. раздела
ПК-64.24-26	3-7.К-1	8	0.46	3.68	49	10.3-7
	3-7.С-17	3	1.78	5.34	49	
	3-7.С-5	2	3.93	7.86	49	
	3-9.3А-1а	2	1.34	2.68	62	10.3-9
	3-9.3А-1	2	1.34	2.68	62	
	Петля фиксат.	4	1.28	5.12	61	
	Рабочая арм. Ф10АII	8	3.94	31.52	48	10.3-7
	Итого			58.88		

Характеристика изделия

Наименование	Ед. изм.	Кол-во
Вес	кг	4580
Объем бетона	м³	1.83
Вес металла	кг	58.88
Приведд. толщина бетона	см	12.0
Приведд. вес стали на 1м² изд.	кг	3.86
Расход мет. на 1м³ бетона	кг	32.2
Марка бетона	—	200
Кубиковая прочность бетона к моменту перед. напряж.	—	≥140

Выборка металла

Сечение мм	3ВI	4ВI	10АIII	12АII	14АI	190×8
Длина м	141.0	22.0	51.0	3.86	4.23	—
Вес кг	7.86	3.02	31.52	3.16	5.12	2.26

Примечания:

1. Закладные детали 3-9.3А-1а, 3-9.3А-1 подъемную петлю и монтажные узлы см. альбом часть 10. раздел 10.3-9.

На период изготовления и транспортировки установить доски сечением (50×20)×190 на ширину изделия

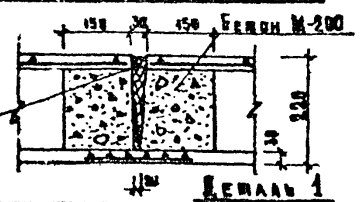

Гл. инж. КБ	Выпенский				
Гл. инж. пр.	Резьман				
Зав. отд.	Альтшулер				
Гл. инж. пр.	Вайнберг				
Отв. исп.	Взорова				
Рук. гр.	Зуев				
Ст. техник	Есеев				
Нач. отд.	Дорфман				

КБ по железобетону Госстроя РСФСР

АКО-1

1972

Панель перекрытия ПК-64.24-26.

Серия 125

Часть 10 Раздел 10.3-7

Лист 2

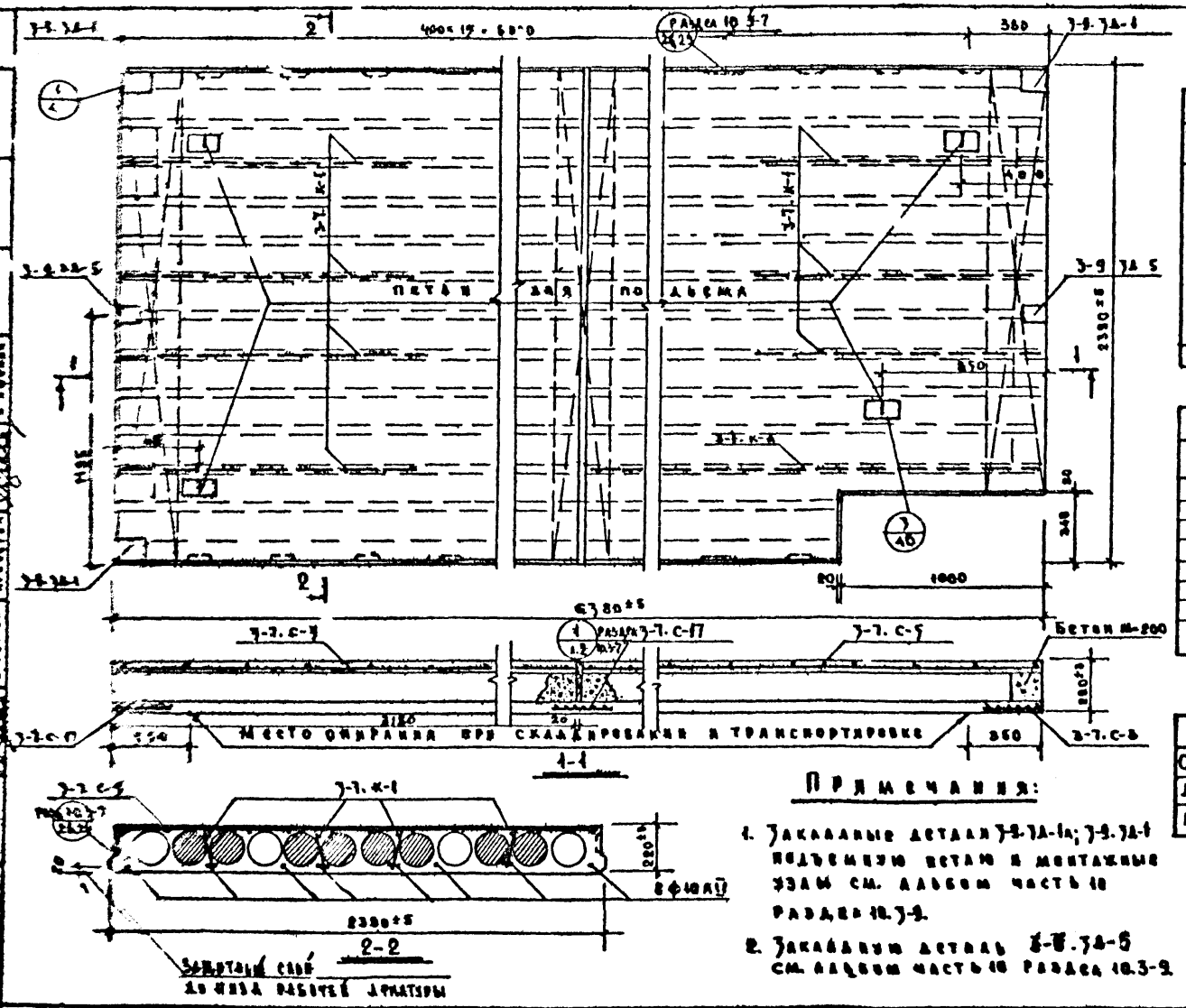

Спецификация металла

Наименование	Марка	К-во	Вес кг марки	Вес кг всего	№ листа	Серия разделы
ПК-64.24-27	3-7.К-1	7	0.46	3.22	19	10.3-7
	3-7.К-4	1	1.86	1.86	20	
	3-7.С-17	2	1.78	3.56	19	
	3-7.С-5	2	3.93	7.86	19	
	3-7.С-3	1	1.45	1.45	19	
	~~3-9.3А-1~~ 3-9.3А-1	~~1~~ 2	1.34	4.02	62	10.3-9
	3-9.3А-5	2	1.16	2.32	62	
	Петля 14А1	4	1.28	5.12	61	
	Рабочая арматура ⌀10А-III	8	3.94	31.52	18	10.3-7
Итого				60.51		

Характеристика изделия

Наименование	Ед. изм.	Кол-во
Вес	кг	4400
Объем бетона	$м^3$	1.76
Вес металла	кг	60.91
Приведенная толщина бетона	см	11.8
Прив. вес мет. на 1 $м^2$ изд.	кг	4.07
Расход мет. на 1 $м^3$ бетона	кг	34.5
Марка бетона	—	200
Кубиковая прочность бетона к моменту перед. пред. нагрузки	—	≥140

Выборка металла

Сечение мм	70 I	40 I	6А-I	10А-I	12А-I	14А-I	14А-II	10АС-II
Длина м	173.0	20.5	3.12	31.0	2.67	4.03	1.00	—
Вес кг	7.04	8.06	1.25	31.52	2.37	5.18	1.58	8.65

Примечания:

1. Закладные детали 3-9.3А-1а; 3-9.3А-1 подъемную петлю и монтажные узлы см. альбом часть 18 раздел 10.3-9.
2. Закладную деталь 3-9.3А-5 см. альбом часть 18 раздел 10.3-9.

1972	Панель перекрытия ПК-64.24-27.	Серия 125	Часть 18	Лист		
			Раздел 10.3-7	3		

АКВ-1

Госстрой РСФСР

Гл. инженер Б. Есаулов; Зав. отд. Гл. конструктор Б. Ковальский; Нач. отд. Гл. конструктор В. Ковнев; Гл. инженер проекта Б. Ковнев; Ст. техник Б. Ковнев; Проверил В. Ковнев; Инженер Ю. Ковнев; Инженер Ю. Ковнев

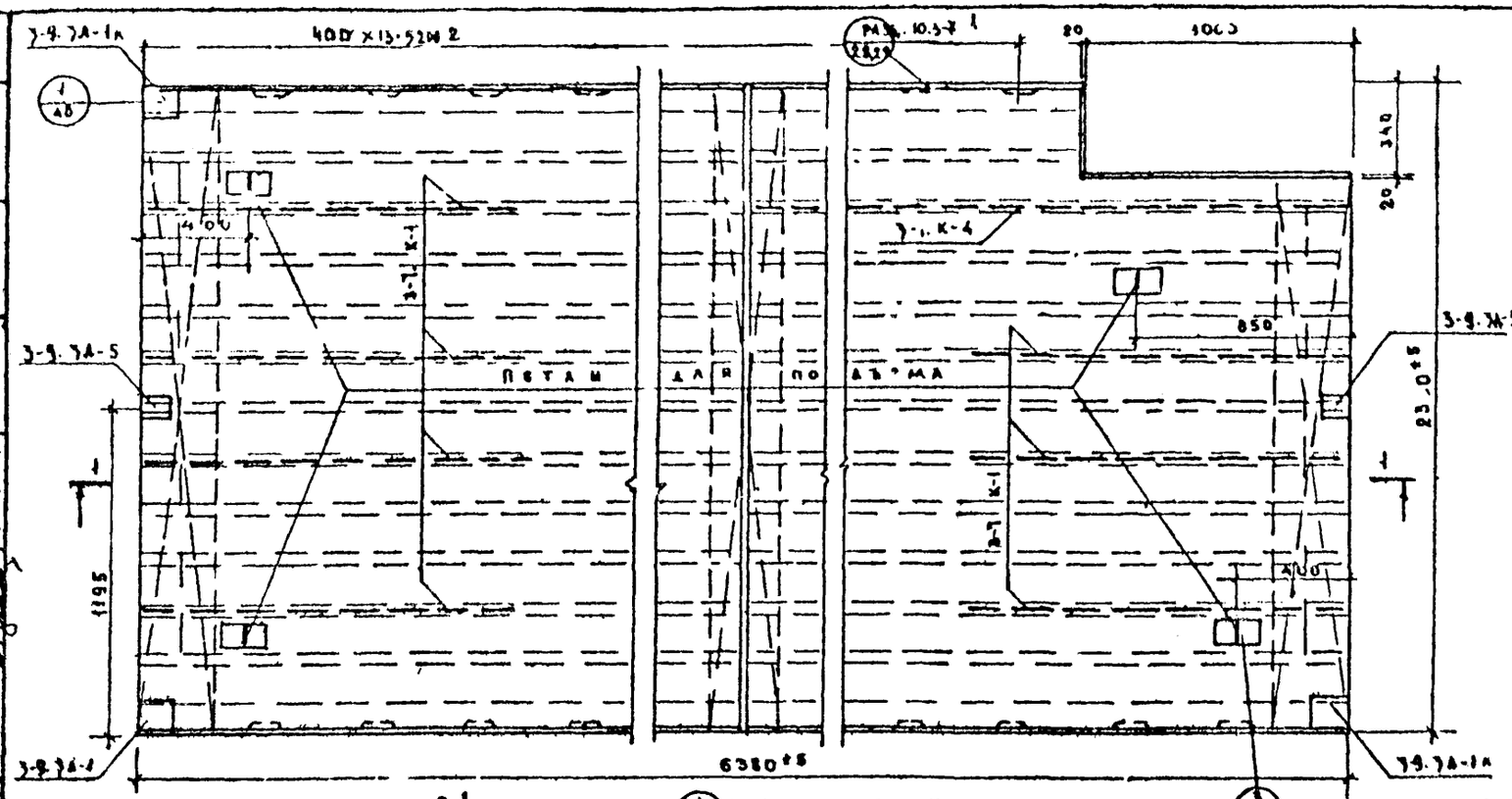

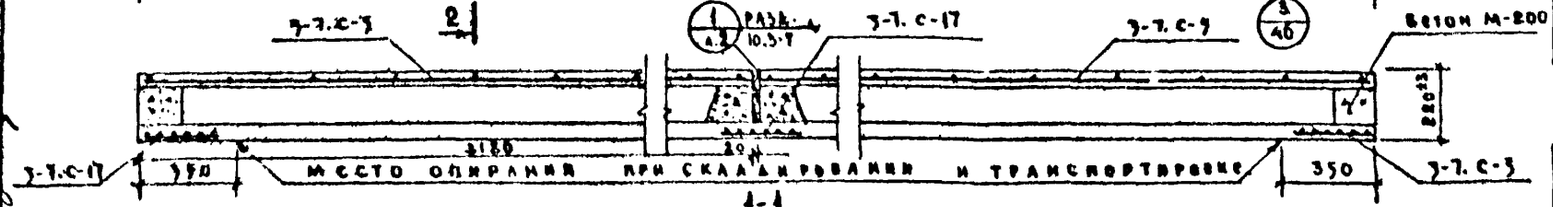

1-1

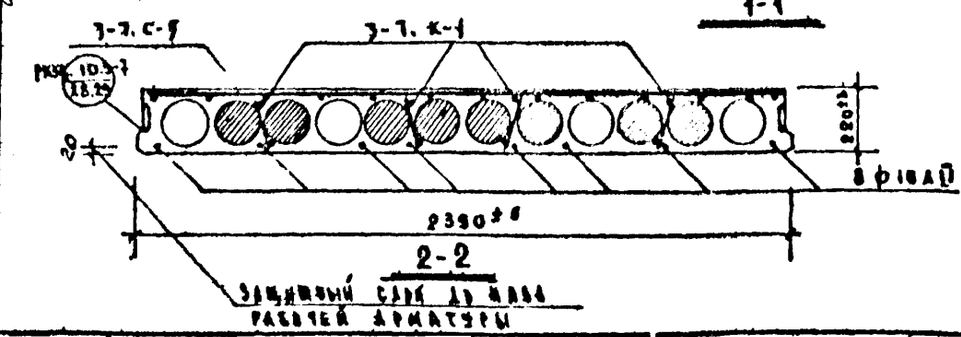

2-2

Примечания

Монтажные узлы см. часть 10 раздела 10.3-9

Спецификация металла

Наим. и а	Марка	Кол-во	Вес кг марки	Вес кг всего	№№ листа	№№ раздела
ПК-64.24-28	3-7. К-1	7	0.46	3.22	19	10.3-7
	3-7. К-4	1	1.86	1.86	20	
	3-7. С-17	2	1.78	3.56	19	
	3-7. С-9	2	3.93	7.86	19	
	3-7. С-3	1	1.45	1.45	19	
	3-9.3А-1к	2	1.34	4.02	62	10.3-9
	3-9.3А-5	2	1.16	2.32	62	
	Металл ф 14АI	4	1.28	5.12	61	
	Рабочая арм-ра ф 10АII	8	3.84	31.52	18	10.3-7
Итого				60.91		

Характеристика изделия

Наименование	Ед. изм	Кол-во
Вес	кг	4400
Объем бетона	м³	1.76
Вес металла	кг	60.91
Прив. средн. толщина бетона	см	11.8
Прив. расход мет. на 1 м² изд.	кг	4.87
Расход мет. на 1 м³ бетона	кг	34.5
Марка бетона	—	200
Кубиковая прочность бетона к моменту перед пред. напряж.	—	≥ 140

Выборка металла

Сечение мм	3 ВI	4 ВI	8 АIII	10 АIII	12 АIII	14 АIII	14 АI	100 АII
Длина м	139.0	90.5	3.12	51.0	2.67	4.23	1.09	—
Вес кг	7.84	8.46	1.23	31.52	2.37	5.10	1.32	2.65

Гл. инж. проекта	И. Пух				
Гл. конструктор	А. Есин				
Зав. отд.					
Гл. конструктор					
Вед. конструктор					
Вед. конструктор	А. Дротенко				
Ст. техник	А. Зельман				
Инж. I кат.					
Инж. I кат.	А. Дифанг				
Архитектор	В. Дифман				

Госстрой РСФСР

АКО-1

1972

Панель перекрытия ПК-64.24-28

Серия 125

Часть 10

Раздел 10.3-7

Лист 4

41075-32 2

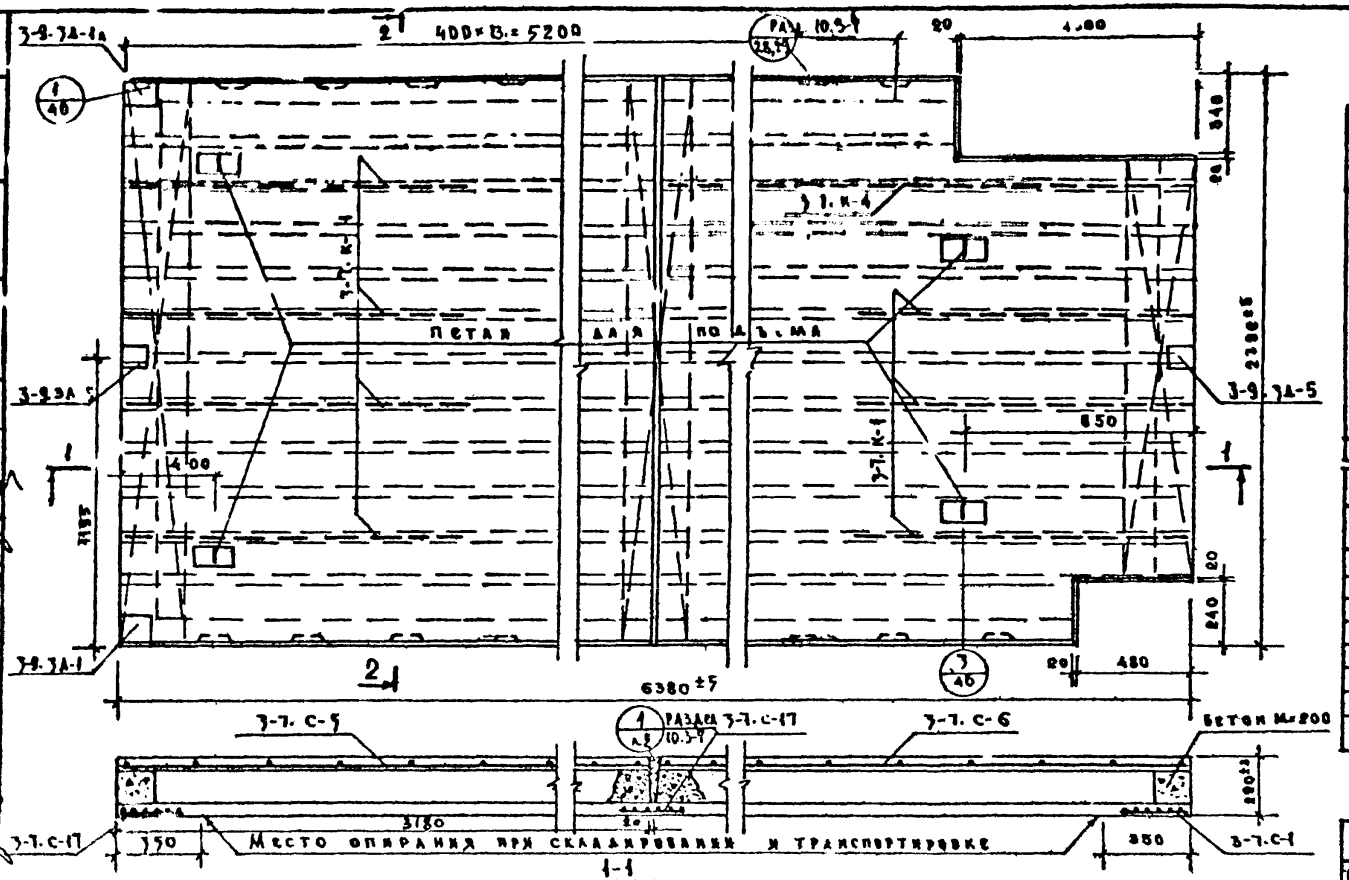

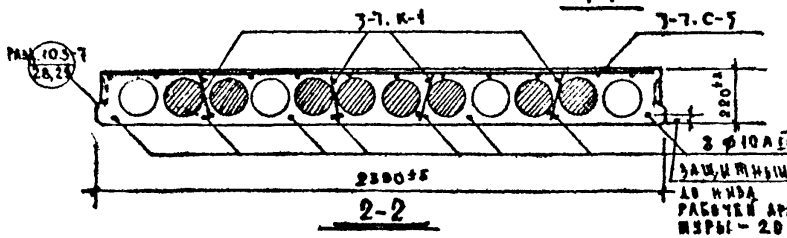

Спецификация металла

Наименование	Марка	N-80	Вес кг: марки	Вес кг: всего	Лист	Примечание
ПК-64.24-29	3-7.К-1	7	0.46	3.22	19	10.3-7
	3-7.К-4	1	1.86	1.86	20	
	3-7.С-17	2	4.78	9.56	19	
	3-7.С-1	1	4.26	4.26	19	
	3-7.С-5	1	3.93	3.93	19	
	3-7.С-6	1	3.84	3.84	20	
	3-7.ЗД-5	2	1.16	2.32	62	
	3-9.ЗД-1 / 3-9.ЗД-1	1 / 1	1.34	2.68	62	10.3-9
	Петля ф14АI	4	1.28	5.12	61	
	Рабочая арм. ф10АIII	8	3.94	31.52	48	10.3-7
Итого				58.28		

Характеристика изделия

Наименование	Ед. изм.	Кол-во
Вес	кг	4330
Объем бетона	м³	1.73
Вес металла	кг	58.28
Приведенная толщина бетона	см	11.8
Прив. расход. мет. на 1м² изд.	кг	1.82
Расход. мет. на 1м³ бетона	кг	34.7
Марка бетона	—	200
Кубиковая прочность бетона к моменту перед. напряж.	—	≥140

Выборка металла

Сечение мм	18 I	14 I	8 I	10 II	12 II	14 I	14 II	10 III
Длина м	179.0	88.5	3.12	51.0	4.78	4.23	4.09	—
Вес кг	1.74	8.67	1.23	31.72	4.58	5.12	1.32	2.18

Примечания:

1. Закладные детали 3-9.ЗД-1а, 3-9.ЗД-1 подъемную петлю и монтажные узлы см. данном части 10 раздела 10.3-9
2. Закладную деталь 3-9.ЗД-5 см. данном части 10 раздела 10.3-9

Защитный слой до низа рабочей арматуры – 20 мм

1972	Панель перекрытия ПК-64.24-29	Серия 1.5	Часть 10	Лист 5
			Раздел 10.3-7	

АКБ-1

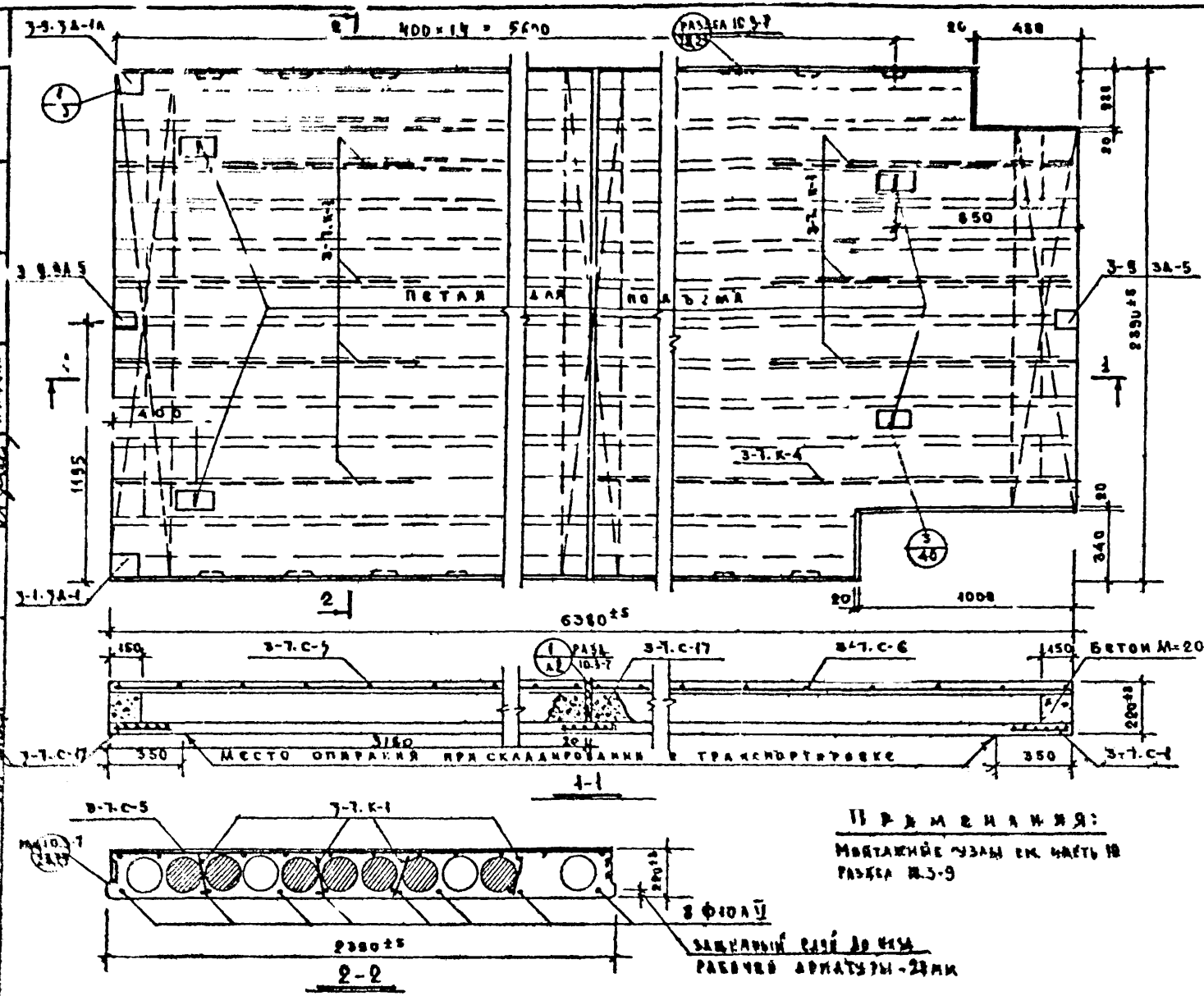

Спецификация металла

Наим. и А	Марка	К-во	Вес кг: марки	Вес кг: всего	№ листа	№ раздела
ПК-64.24-30	3-7.К-1	7	0.46	3.22	19	10.3-7
	3-7.К-4	1	1.86	1.86	20	
	3-7.С-17	2	1.78	3.57	19	
	3-7.С-1	1	1.26	1.26	19	
	3-7.С-5	1	3.93	3.93	19	
	3-7.С-6	1	3.81	3.81	20	
	3-9.3А-5	2	1.16	2.32	62	10.3-9
	3-9.3А-1А / 3-9.3А-4	1 / 1	1.34	2.68	62	
	Петля ф14АI	4	1.28	5.12	61	
	Рабочая арм-ра ф10АII	8	3.94	31.52	18	10.3-7
Итого				59.28		

Характеристика изделия

Наименование	Ед. изм.	Кол. во
Вес	кг	4330
Объем бетона	$м^3$	1.73
Вес металла	кг	59.28
Приведенная толщина бетона	см	11.8
Прив. расход. мет-ла на $1 м^2$ изд.	кг	4.02
Расход. мет. на $1 м^3$ бетона	кг	34.3
Марка бетона	—	200
Кубиковая прочность бетона к моменту перед. нагр. на нагрев	—	≥140

Выборка металла

Сечение мм	7	8	8	10	12	14	14	—
	АI	АI	АII	АII	АII	АII	АII	
Длина м	139.0	58.5	3.12	54.0	1.78	4.23	1.09	—
Вес кг	34.4	8.67	4.93	31.52	1.78	5.12	1.32	2.40

Гл. инж. КБ					
Гл. конструктор					
Зав. отд.					
Гл. конструктор					
Зав. лабор.					
Гл. инж.					
Гл. конструктор					
Зав. отд.					
Гл. конструктор					
Зав. лабор.					
Гл. инж.					
Гл. конструктор					
Зав. отд.					
Гл. конструктор					
Зав. лабор.					

Госстрой РСФСР

АКО-1

1972

Панель перекрытия ПК-64.24-30

Серия 125

Часть 10

Раздел 10.3-7

Лист 6

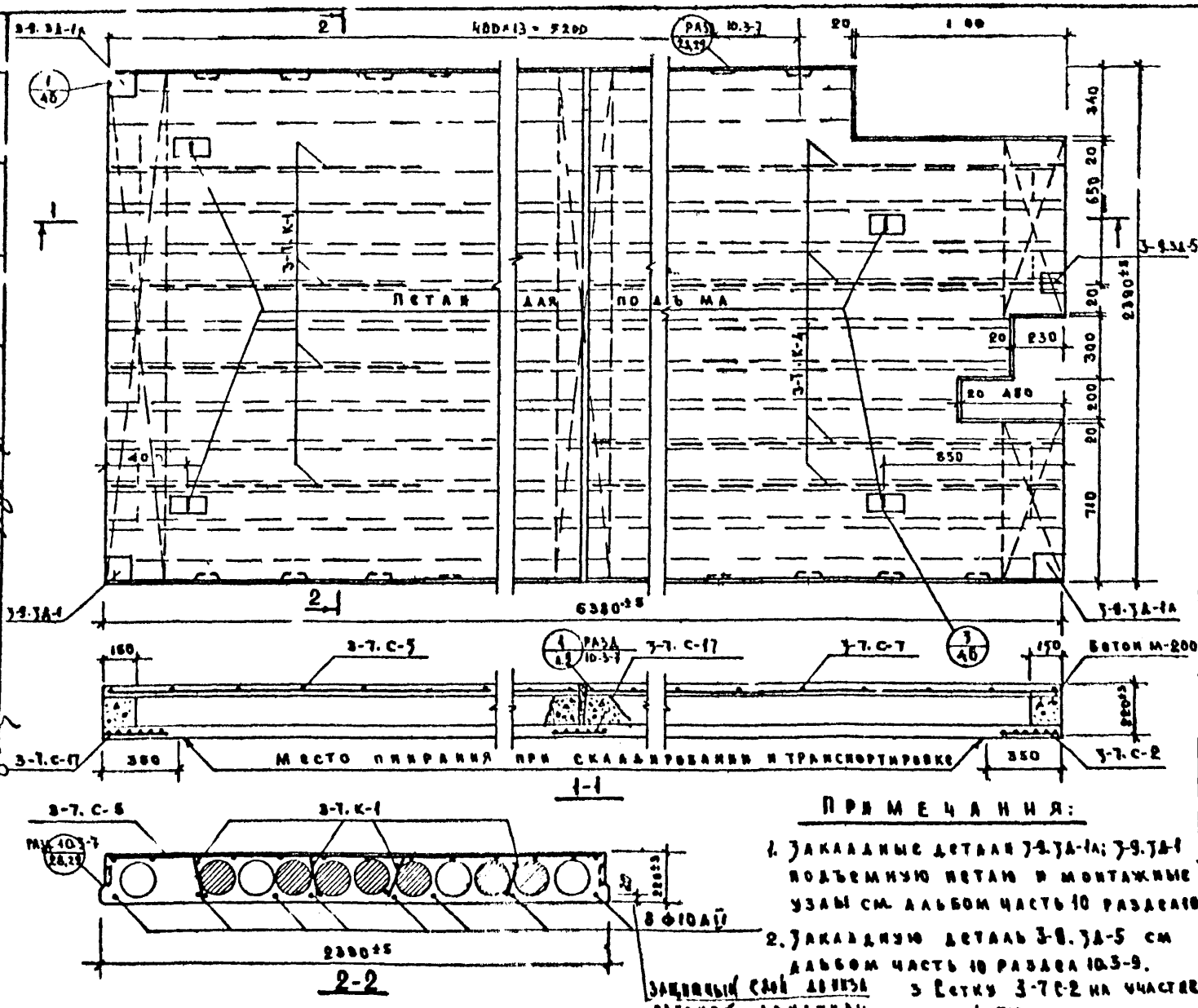

Спецификация металла

Наименование	Марка	К-во	Вес кг: марки	Вес кг: всего	№ листа	№ разделя
ПК-64.24-31	3-7.К-1	4	0.46	1.84	19	10.3-7
	3-7.С-17	2	1.78	3.56	19	
	3-7.С-2	2	0.56	1.12	19	
	3-7.К-4	4	1.86	7.44	20	
	3-7.С-5	1	3.93	3.93	19	
	3-9.М1 / 3-9.М1	2 / 1	1.34	4.02	62	10.3-9
	3-7.С-7	1	3.81	3.81	20	10.3-7
	3-9.3Д-5	1	1.16	1.16	62	10.3-9
	Петля фиг.1	4	1.28	5.12	61	
	Рабочая арм. ⌀10АIII	8	3.94	31.52	18	10.3-7
ИТОГО				63.52		

Характеристика изделия

Наименование	Ед. изм.	КВЛ-60
Вес	кг	4350
Объем бетона	м³	1.74
Вес металла	кг	63.52
Приведенная толщина бетона	см	11.9
Приведенный расход металла на 1 м² изд.	кг	4.31
Расход металла на 1 м² пол.	кг	36.5
Марка бетона	—	200
Кубиковая прочность бетона к моменту перед. пред. напряж.	—	≥140

Выборка металла

Сечение мм	18 I	4 I	8 AIII	10 AV	12 AII	14 AII	14 AIII	100 AII
Длина м	119.0	92.2	12.46	51.0	2.57	4.23	0.54	-
Вес кг	2.74	0.04	4.92	31.52	2.37	7.12	0.66	0.15

Примечания:

1. Закладные детали 3-9.3Д-1А; 3-9.3Д-1 подъемную петлю и монтажные узлы см. альбом часть 10 раздела 10.3-9
2. Закладную деталь 3-9.3Д-5 см. альбом часть 10 раздела 10.3-9.
3. Сетку 3-7.С-2 на участке длиной 710 мм втянуть по месту

1972	Панель перекрытия ПК-64.24-31	Серия 125	Часть 10 Раздел 10.3-7	Лист 7

КБ по железобетону Госстроя РСФСР

АКВ-1

Гл. инж. КБ | Гл. конструктор | Зав. отд. | Гл. конструктор | Нач. конст. | Нач. конст. | Ст. техник | Проверил | Н. контр. | Гл. инж. проекта

К. Пуз | А. Есин | Б. Афонин | К. Бутаевич | А. Фельман | Б. Афонин

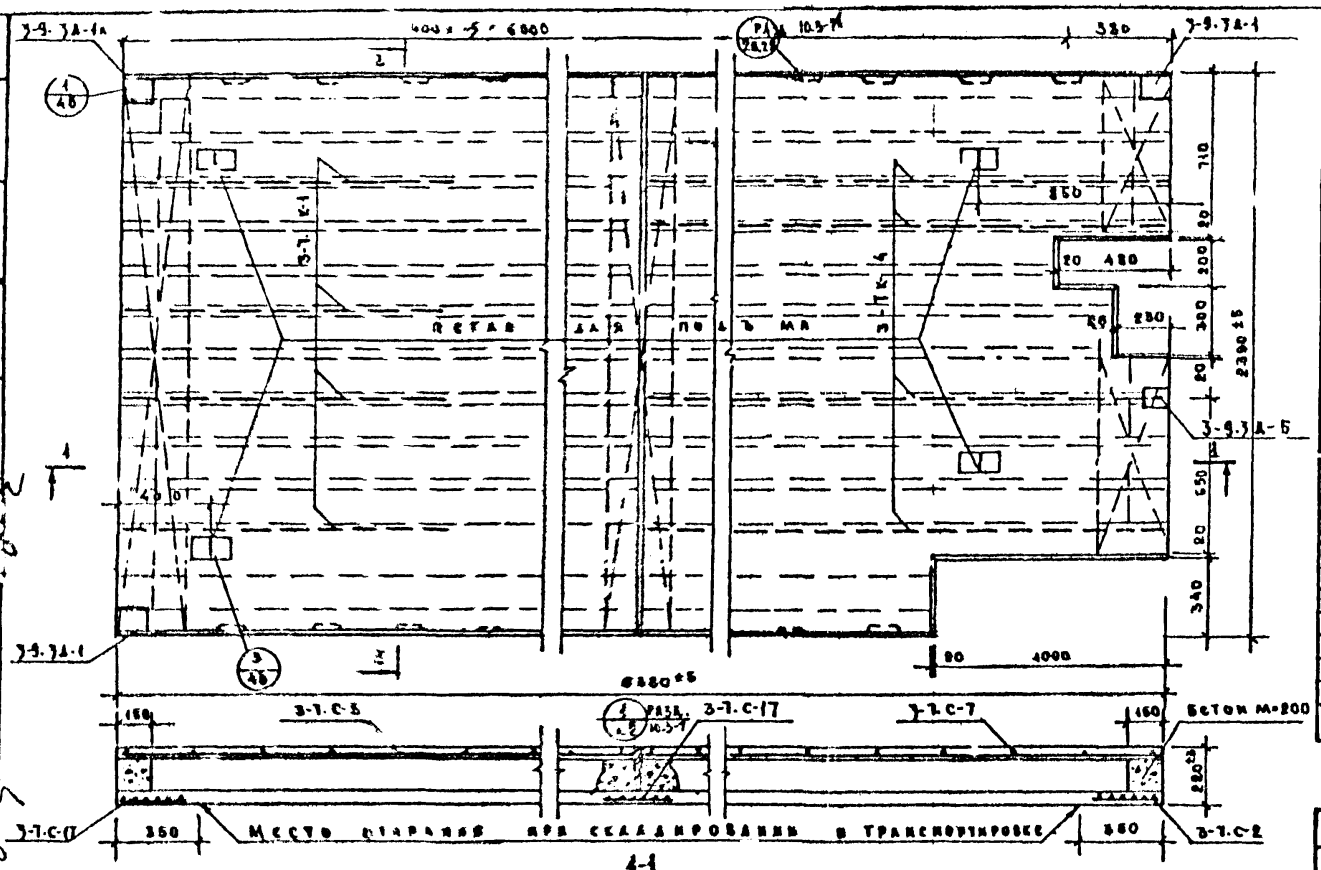

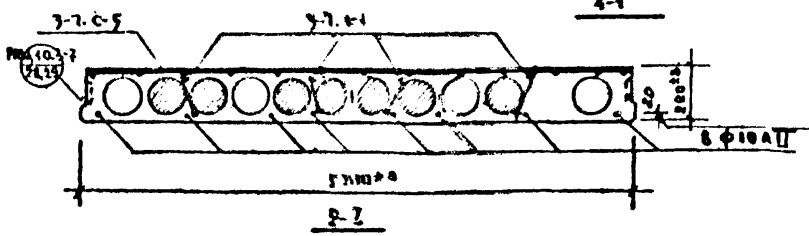

Спецификация арматуры

Наим. изд.	Марка	К-во	Вес кг: марки	Вес кг: всего	№ листа	Ч. Раздела
ПК-64.24-32	3-7.К-1	4	0.46	1.84	19	10.3-7
	3-7.К-4	4	1.86	7.44	20	
	3-7.С-17	2	1.78	3.56	19	
	3-7.С-2	2	0.56	1.12	19	
	3-7.С-5	1	3.93	3.93	19	
	3-7.С-7	1	3.81	3.81	20	
	3-9.3А-5	1	4.16	4.16	62	10.3-9
	~~3-9.3А-16~~ 3-9.3А-6	1/2	4.34	4.02	62	
	Петля Ф14 АI	4	1.28	5.12	61	
	Рабочая арм. Ф10 АII	8	3.94	31.52	18	10.3-7
Итого				63.52		

Характеристика изделия

Наименование	Ед. изм.	Кол-во
Вес	кг	4350
Объем бетона	м³	1.74
Вес металла	кг	63.52
Привед. толщина бетона	см	11.9
Прив. расход мет. на 1м² изд.	кг	4.51
Расход мет. на 1м³ бетона	кг	36.5
Марка бетона	—	200
Кубиковая прочность бетона к моменту перед. напряж.	—	≥140

Выборка металла

Сечение мм	36I	40I	12АII	14АI	14АII	16АI	16АII	—
Длина м	13.20	0.8	12.46	5.40	2.67	4.23	0.34	—
Вес кг	2.74	0.04	4.02	3.52	2.37	5.12	0.06	2.15

Примечания:

1. Монтажные узлы см. часть 10 разд. 10.3-9
2. Сетку 3-7С-2 на участке длиной 710мм отогнуть по месту
3. Защитный слой до низа рабочей арматуры

Гл. инж. пр.	Болтенский								
Гл. конст. пр.	Я. Фельман								
Зав. отд.									
Гл. конст. пр.									
Вед. конст.									

Госстрой РСФСР

АКВ-1

1972

Панель перекрытия ПК-64.24-32

Серия 1.225

Часть 10 Раздел 10.3-7

Лист 8

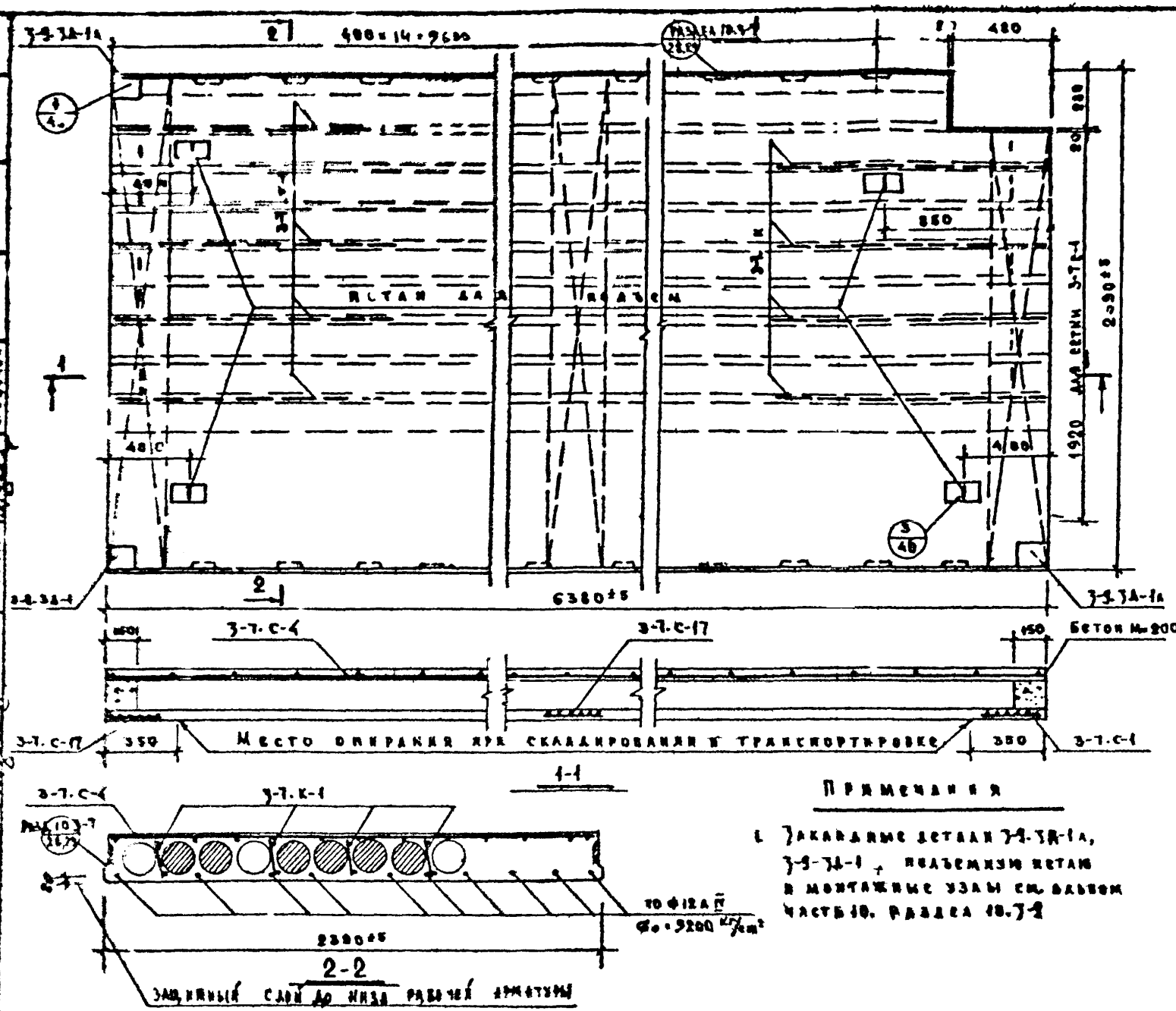

Спецификация арматуры

Наименование	Марка	К-во	Вес, кг: марки	Вес, кг: общий	Номер листа	Серия раздела
ПК-64.24-33	3-7.К-1	8	0.46	3.68	19	10.3-7
	3-7.С-17	2	1.78	3.56	19	
	3-7.С-1	1	4.26	4.26	19	
	3-7.С-4	1	7.72	7.72	19	
	3-1.3А-1а	2	4.34	8.68	62	10.3-9
	3-1.3А-1	1	4.34	4.34	62	
	Петля Ф16АI	4	1.88	7.52	61	10.3-7
	Рабочая арматура АIV	10	5.68	56.80	18	
	Итого			83.76		

Характеристика изделия

Наименование	Ед. изм.	К9А-80
Вес	кг	5480
Объем бетона	м³	2.19
Вес металла	кг	83.76
Приведенная толщина бетона	см	14.4
Приведенный расход мет. на 1м² изд.	кг	5.60
Расход мет. на 1м³ бет.	кг	37.5
Марка бетона	—	200
Кубиковая прочность бетона к моменту перед. пред. напряж.	—	≥140

Выборка металла

Сечение мм	38I	48I	12АII	12АIV	16АI	100х8
Длина м	138.0	86.7	2.67	64.0	4.23	—
Вес кг	7.72	8.50	2.37	56.80	6.72	4.65

Примечания

1. Закладные детали 3-1.3А-1а, 3-1.3А-1, неизъемлемые петли и монтажные узлы см. альбом части 10, раздела 10.3-1

| | | |

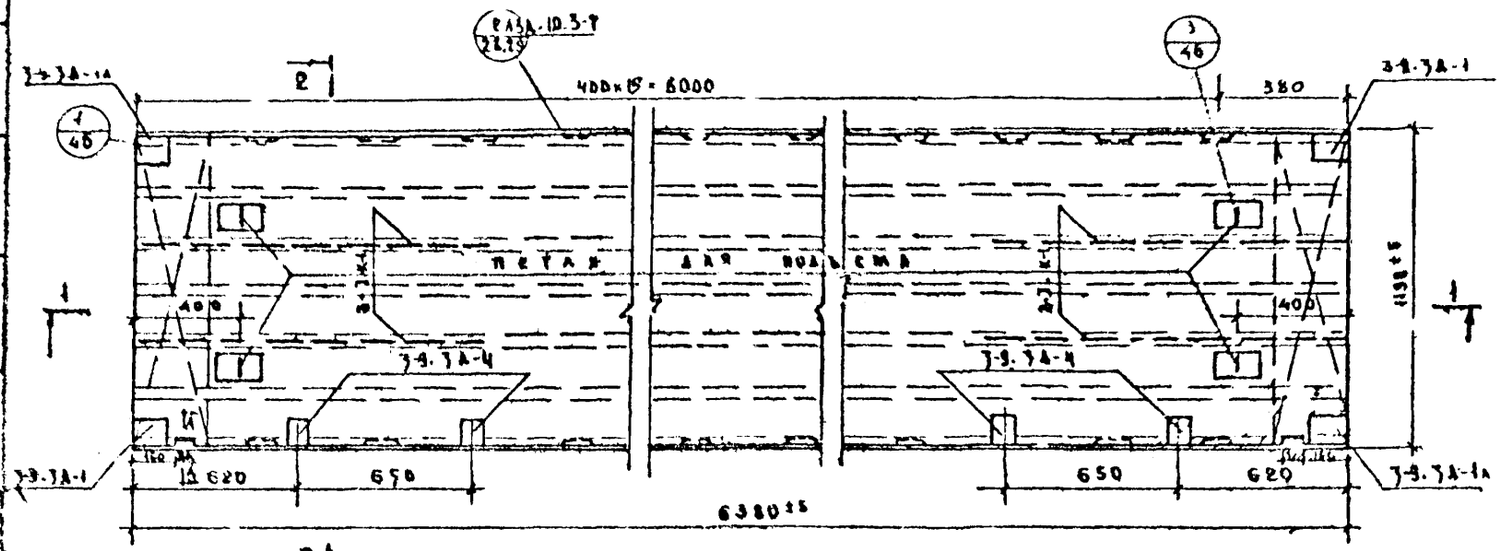

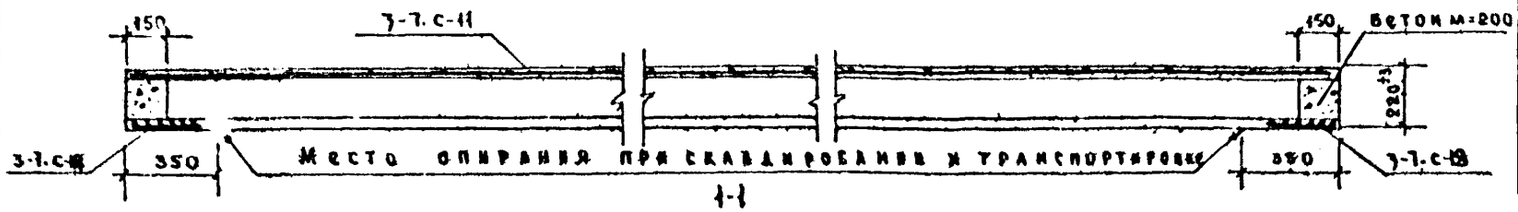

1-1

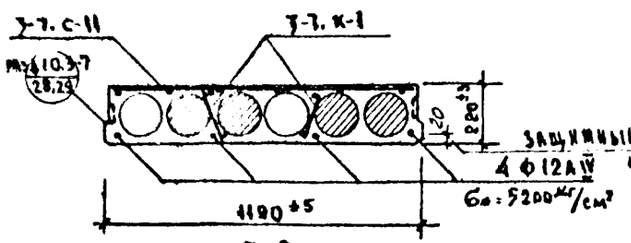

2-2

4 ф12АIV — низ рабочей арматуры

$б_0 = 5200$ кг/см²

Спецификация арматуры

Наим. изд.	Марка	К-во	Вес кг: марки	Вес кг: всего	№№ листа	№№ раздела
ПК-64.12-12	3-7.К-1	4	0.46	1.84	19	10.3-7
	3-7.С-11	1	3.94	3.94	20	
	3-7.С-18	2	1.02	2.04	19	
	3-9.3А-1А	2	1.34	2.68	62	10.3-9
	3-9.3А-1	2	1.34	2.68	62	
	3-9.3А-4	4	1.89	7.56	62	
	петля ф12АI	4	0.93	3.72	61	
	рабочая арм-ра ф12АIV	4	5.68	22.72	18	10.3-7
	Итого			47.18		

Характеристика изделия

Наименование	Ед. изм.	Кол-во
Вес	кг	2250
Объем бетона	м³	0.90
Вес металла	кг	47.18
Привед. толщина бетона	см	11.8
Привед. расход мет. на 1 м² изд.	кг	6.05
Расход мет. на 1 м³ бет.	кг	51.30
Марка бетона	—	200
Кубиковая прочность бетона к моменту перед. преднапр.	—	≥140

Выборка металла

Сечение мм	3АI	4АI	12АI	12АII	12АIV	14АII	100×8	120×8
Длина м	71.4	39.6	4.18	4.66	25.6	7.40	—	—
Вес кг	3.94	3.88	3.72	4.16	22.72	4.19	2.08	2.40

Примечания:

1. Закладные детали 3-9.3А-1А, 3-9.3А-1; 3-9.3А-4 подъемную петлю и монтажные узлы см. альбом часть 10. раздел 10.3-9.
2. Сечение. по Л А см. лист 11.

1972	Панель перекрытия ПК-64.12-12	Серия 125	Часть 10	Лист	
			Раздел 10.3-7	10	

Госстрой РСФСР. Ленжелезобетонпроект. АКВ-1

Гл. инж. КБ Гл. конст. КБ Зав. отд. Гл. конструктор Нач. конст. Бел. конст. Бобровский Фельман Кузнецов Шифрин Шуфутинский Бел. конст. Стр. техн. Проверил Ж. Пук А. Есин

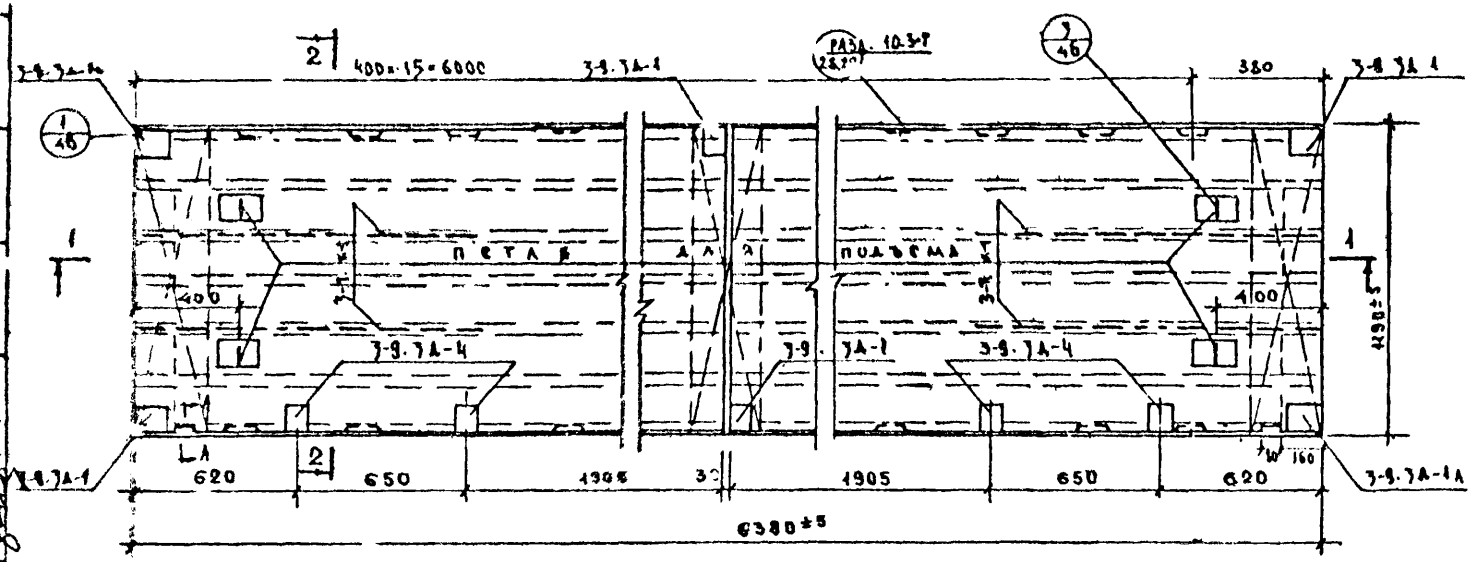

Спецификация арматуры

Наим. изд.	Марка	К-во	Вес кг: марки	Вес кг: всего	№ листа	№ раздела
ПК-64.12-13	3-7. К-1	4	0.46	1.84	19	10.3-7
	3-7. С18	3	1.02	3.06	19	
	3-7. С-20	2	1.98	3.96	20	
	3-9.3А-1А	2	1.34	2.68	62	10.3-9
	3-9.3А-1	4	1.34	5.36	62	
	3-9.3А-4	4	1.89	7.56	62	
	Петля Ф12АI	4	0.93	3.72	61	
	Рабочая арматура Ф10АII	4	3.94	15.76	18	10.3-7
	Итого			43.94		

Характеристика изделия

Наименование	Ед. изм.	Кол-во
Вес	кг	2250
Объем бетона	м³	0.90
Вес металла	кг	43.94
Приведенная толщина бетона	см	11.8
Прив. расход мет. на 1м² изд.	кг	5.63
Расход мет. на 1м³ бетона	кг	47.7
Марка бетона	—	200
Кубиковая прочность бетона к моменту перед. пред. напряж.	—	≥ 140

Выборка стали

Сечение мм	7ВI	4ВI	10АII	12АI	12АII	14АII	100АII	120АII
Длина м	74.4	58.0	25.5	4.18	10.14	—	—	—
Вес кг	3.96	4.98	15.76	3.72	8.84	—	3.70	3.46

Примечания:

| | | |

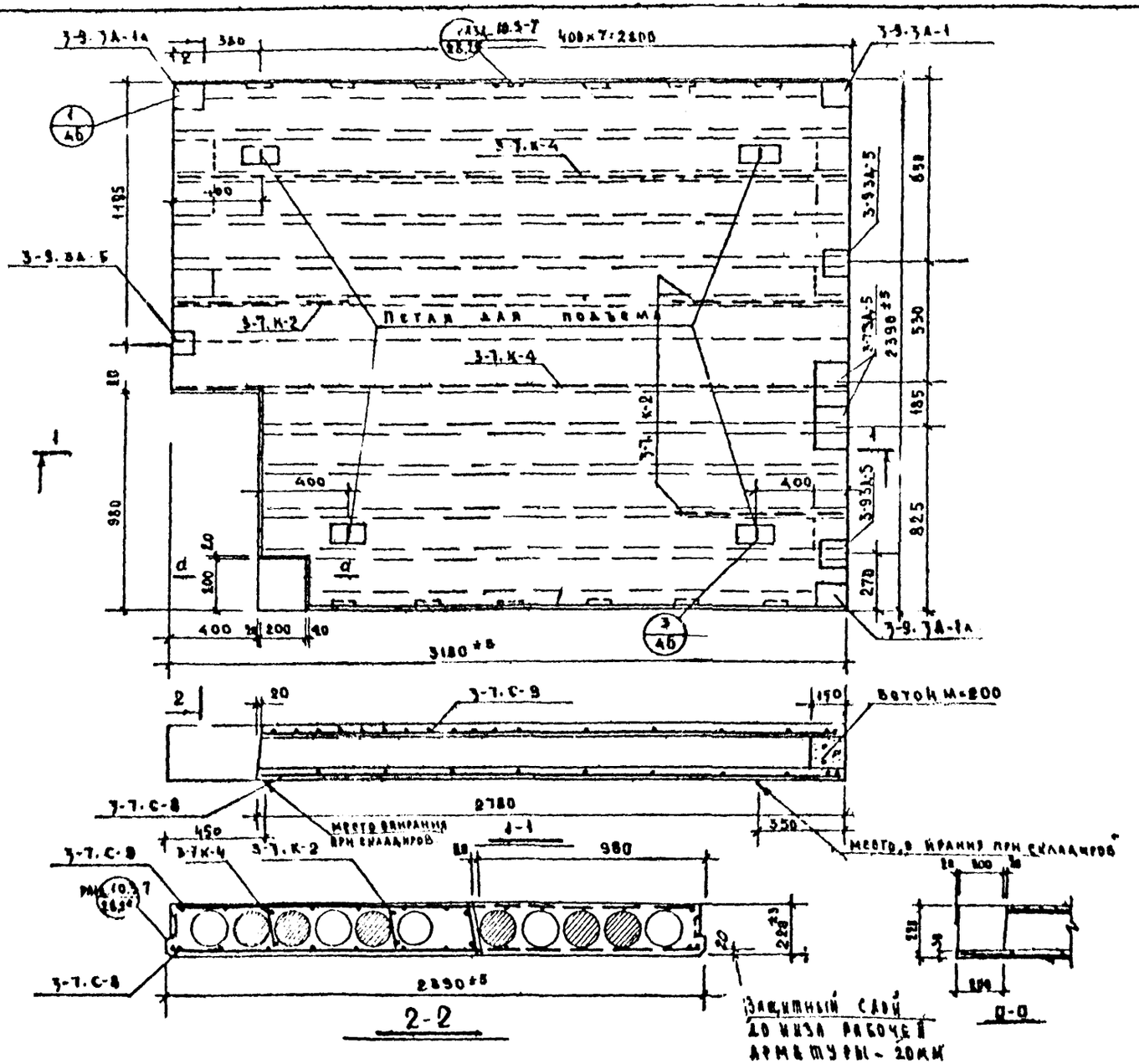

Спецификация арматуры						
Наим. р. д.	Марка	Т-во	Вес кг: марки	Вес кг: в го	№ листа	№ № разделов
ПК-32.24-16	3-7.К-2	3	0.82	0.66	19	10.3-7
	3-7.К-4	2	1.86	3.72	20	
	3-7.С-8	1	12.37	12.37	20	
	3-7.С-9	1	6.86	6.86	20	
	3-9.3А-1А	2	1.34	2.68	62	10.3-9
	3-9.3А-1	1	1.34	1.34	62	
	3-9.3А-5	3	1.16	3.48	62	
	Петля Ф12АI	4	0.93	3.72	61	
	3-7.3А-5	2	1.79	3.58	10.3-7 л.20	
				38.41		

Характеристика изделия		
Наименования	Ед. изм	Кол-во
Вес	кг	2130
Объем бетона	$м^3$	0.91
Вес металла	кг	38.41
Привед. толщина бетона	см	12.0
Привед. расход мет. на 1 $м^2$ изд.	кг	4.11
Расход мет. на 1 $м^3$ бетона	кг	33.30
Марка бетона	—	200
Кубиковая прочность бетона к моменту передачи пред. напряж.	—	≥ 140

Выборка стали								
Сечение мм	3АI	4АI	6АI	8АI	12АI	12АII	14АII	100АII
Длина м	41.88	79.5	46.0	6.23	4.48	9.67	3.7	—
Вес кг	2.26	3.77	9.12	2.46	3.72	2.37	3.3	5.44

Примечания:

1. Закладные детали 3-9.3А-1А; 3-9.3А-1, подъемную петлю и монтажные узлы см. альбом часть 10. раздел 10.3-9
2. Закладную деталь 3-7.3А-5 см. альбом часть 10. раздел 10.3-7.

КБ по железобетонным и бетонным конструкциям Госстроя РСФСР	1972	Панель перекрытия ПК-32.24-16	Серия 125	Часть 10 / Раздел 10.3-7	Лист 12

АКО-1

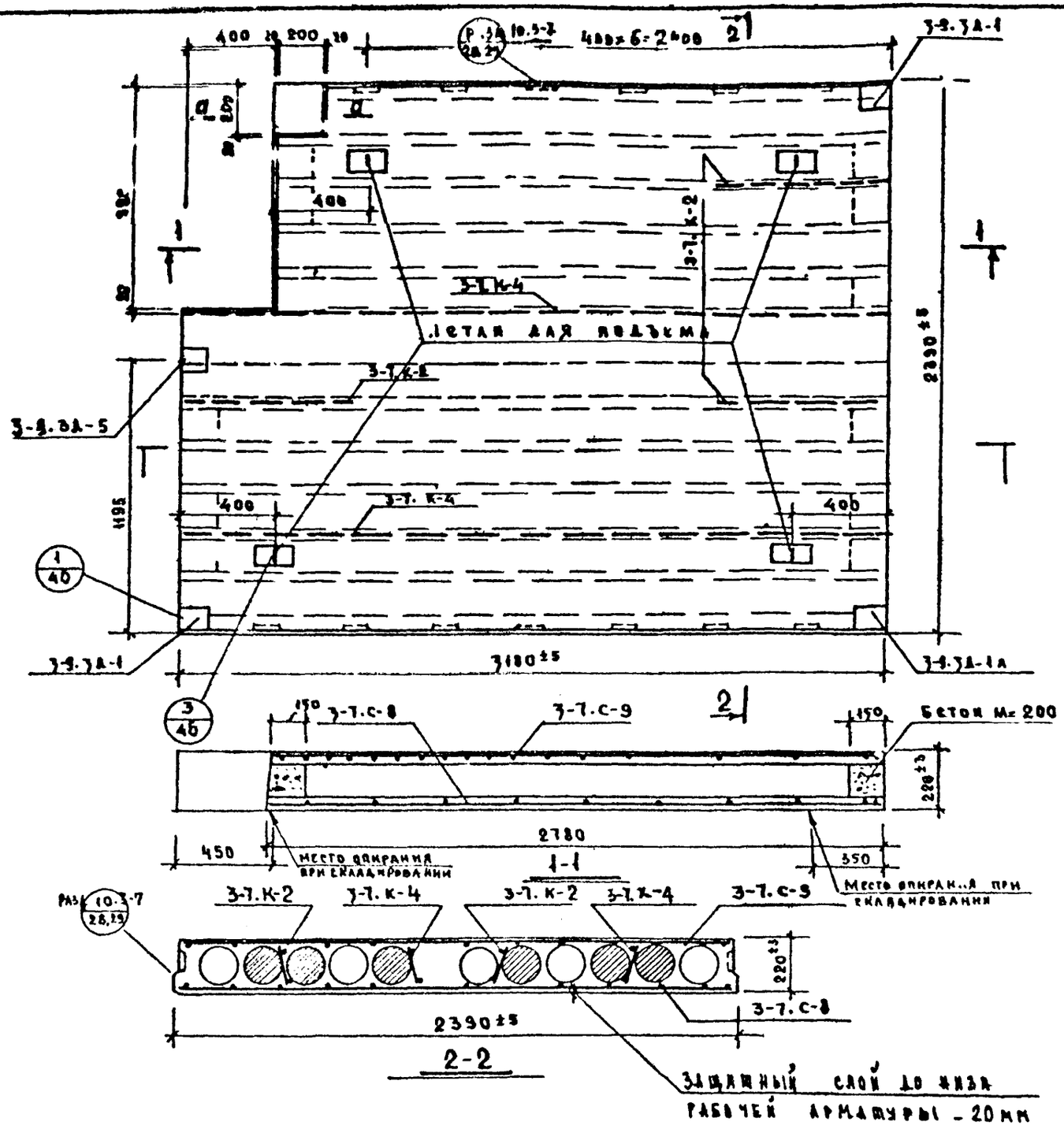

Спецификация арматуры						
Наим. изд.	Марка	Кол-во	Вес кг: Марки	Вес кг: Всего	Нм листа	Ук. раздела
ПК-32.24-17	3-7.К-2	3	0.22	0.66	19	10.3-7
	3-7.К-4	2	1.86	3.72	20	
	3-7.С-8	1	12.37	12.37	20	
	3-7.С-9	1	6.86	6.86	20	
	3-9.3А-1А	1	1.34	1.34	62	10.3-9
	3-9.3А-1	2	1.34	2.68	62	
	3-9.3А-5	1	1.16	1.16	62	
	Петля Ф12АI	4	0.93	3.72	61	
	Итого			32.51		

Характеристика изделия		
Наименование	Ед. изм.	Кол-во
Вес	кг	2130
Объем бетона	$м^3$	0.91
Вес металла	кг	32.51
Приведн. толщина бетона	см	12.0
Приведн. расход мет. на $1м^2$ изд.	кг	4.11
Расход мет. на $1м^3$ бетона	кг	33.30
Марка бетона	—	200
Кубиковая прочность бетона к моменту перед. пред. напряж.	—	≥140

Выборка стали								
Сечение мм	18I	16I	6АIII	8АIII	12АI	12АII	14АII	10ВI
Длина м	41.1	49.5	44.0	6.23	4.18	2.67	0.74	—
Вес кг	2.27	3.77	9.12	2.46	3.72	2.37	0.66	2.15

Примечания:

см. лист 12

Сечение а-а см. лист 12

КБ по железобетону Госстроя РСФСР	АКВ-1	1972	Панель перекрытия ПК-32.24-17	Серия 125	Часть 18, Раздел 10.3-7, Лист 17

Гл. инж. КБ Н. Язх; Гл. конструктор Д. Есин; Зав. отд. Гл. конструктор В. Адонин; Вед. конст. Д. Болтинский; Ст. техник Я. Фельдман; Проверил; Зав. сект. Ю. Гуськов; Вед. конструктор Г. Зевин; Зав. сект. Э. Дзяв. Сокр.

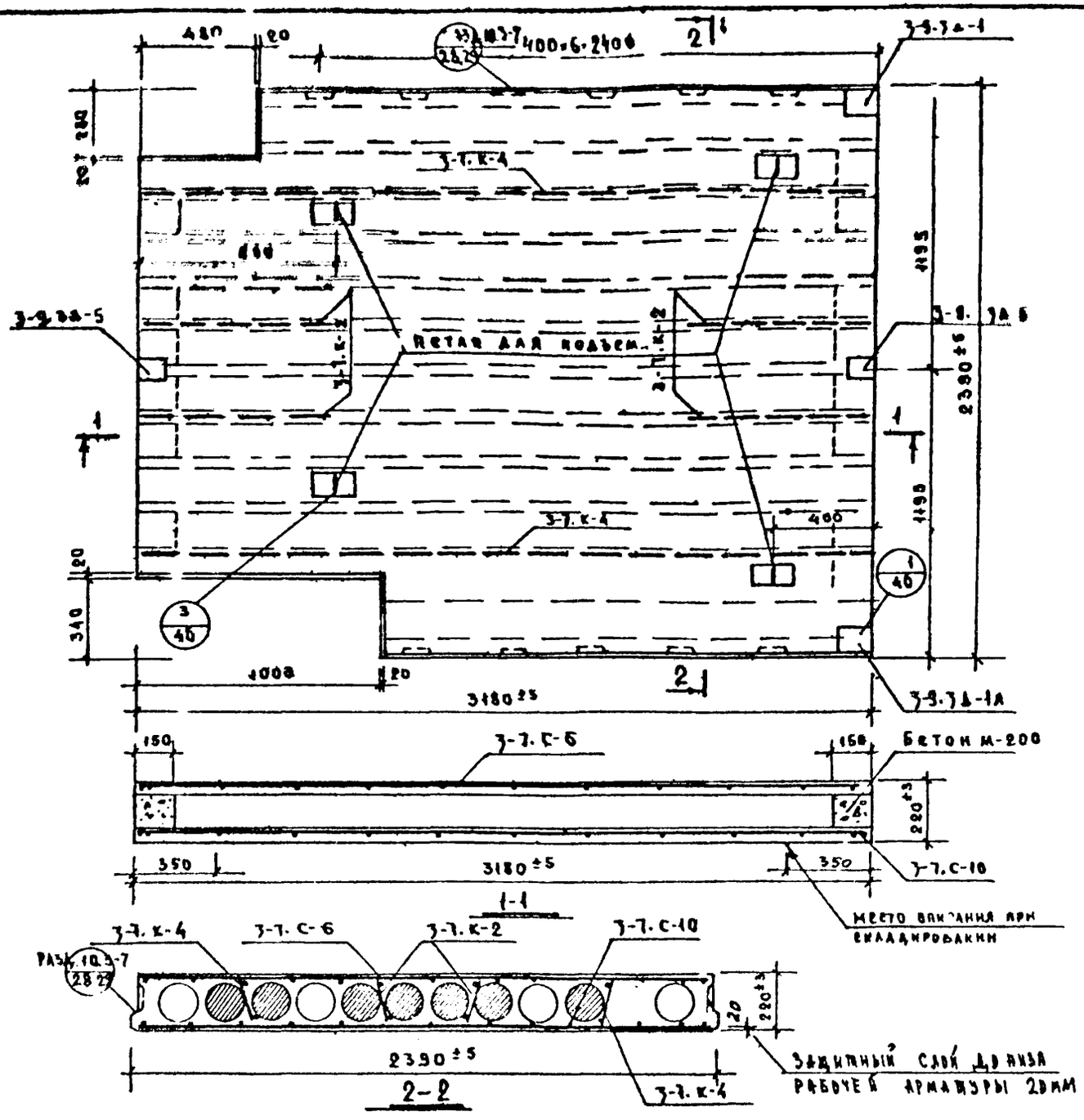

Спецификация арматуры						
Марка изд.	Марка	К-во	Вес кг: марки	Вес кг: всего	№ листа	№ раздела
ПК-32.24-18	3-7.К-2	4	0.22	0.88	19	10.3-7
	3-7.К-4	2	1.86	3.72	20	
	3-7.С-6	1	3.81	3.81	20	
	3-7.С-10	1	12.37	12.37	20	
	3-9.3А-1А	1	1.34	1.34	62	10.3-9
	3-9.3А-1	1	1.34	1.34	62	
	3-9.3А-5	2	1.16	2.32	62	
	Петля Ф12АI	4	0.93	3.72	61	
	Итого			29.50		

Характеристика изделия		
Наименование	Ед. изм.	Кол-во
Вес	кг	2080
Объем бетона	$м^3$	0.83
Вес металла	кг	29.50
Привед. толщина бетона	см	12.0
Привед. расход мет. на $1м^2$ изд.	кг	4.13
Расход. мет. на $1м^3$ бетона	кг	35.6
Марка бетона	—	200
Кубиковая прочность бетона к моменту перед. напряж.	—	≥140

Выборка стали								
Сечение мм	38I	48I	6АIII	8АIII	12АI	12АII	14АII	—
Длина м	69.7	57.0	44.0	6.23	4.18	1.38	1.49	—
Вес кг	3.81	5.39	9.12	2.46	3.72	1.58	1.32	2.10

Примечания:

Монтажные узлы см. часть 10 раздел 10.3-9

1972	Панель перекрытия ПК-32.24-18	Серия 125	Часть 10 / Раздел 10.3-7	Лист 14

Госстрой РСФСР, Гипрострой, Зав. отд., Гл. конструктор, Нач. конст. бюро, Ст. инж. Ст. техник, Инж. Проверил, Гл. инж. проекта, Гл. инж. мастерской, Гл. инж. института

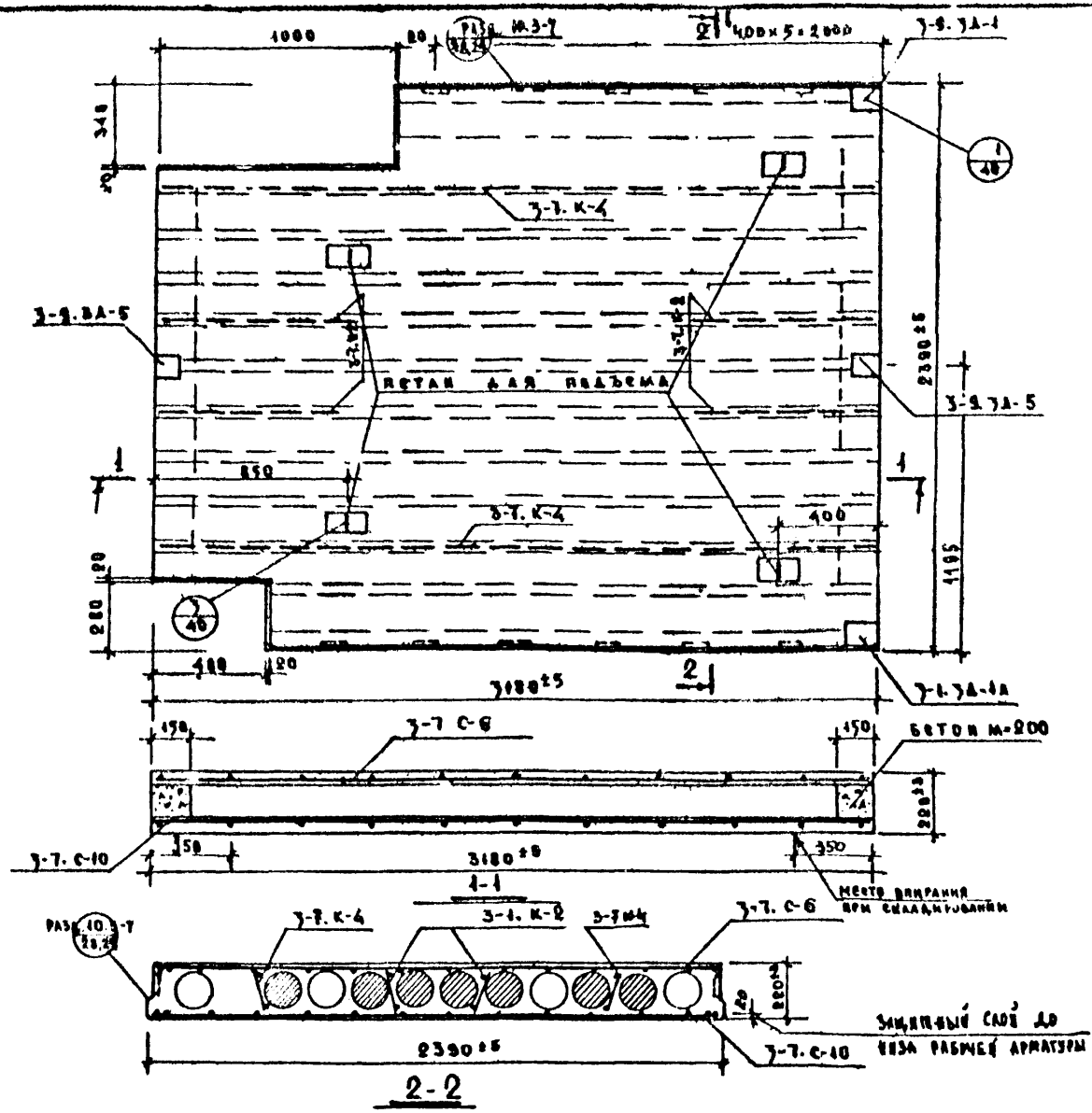

Спецификация арматуры						
Наим. изд.	Марка	Шт	Вес кг: Марки	Вес кг: Всего	№ листа	№ раздела
ПК-32.24-19	3-7.К-2	4	0.22	0.88	19	10.3-7
	3-7.К-4	2	1.86	3.72	20	
	3-7.С-6	1	3.81	3.81	20	
	3-7.С-10	1	12.37	12.37	20	
	3-9.3А-1а	1	4.34	4.34	62	10.3-9
	3-9.3А-1	1	4.34	4.34	62	
	3-9.3А-5	2	4.16	8.32	62	
	Деталь ФЛ21	4	0.93	3.72	61	
	Итого			29.50		

Характеристика изделия		
Наименование	Ед. изм.	Кол-во
Вес	кг	2080
Объем бетона	м³	0.83
Вес металла	кг	29.50
Привед. толщина бетона	см	12.0
Прив. вес мет. на 1м² изд.	кг	4.13
Расход мет. на 1м³ бетона	кг	35.6
Марка бетона	—	200
Кубиковая прочность бет. к моменту перед. нагр.	—	≥140

Выборка металла								
Сечение мм	3В1	4В1	5А-III	8А-III	12А1	12А-III	14А1	—
Длина м	69.2	57.9	41.0	6.03	4.18	1.88	1.49	—
Вес кг	3.84	5.39	9.12	2.46	3.72	1.58	1.32	2.10

Примечания:

1. Закладные детали 3-9.3А-1а; 3-9.3А-1, подъемную деталь и монтажные узлы см. альбом часть 10 раздела 10.3-9.
2. Зак. деталь 3-9.3А-5 см. альбом часть 10 раздела 10.3-9

Гл. инж. КБ		Гл. инж. КБ		Вед. конст.	
Гл. конст. КБ		Зав. отд.		Ст. техник	
Гл. конст.		Вед. конст.		Проверил	

Н. Пуц, А. Есин, В. Дрозин, Ю. Фельман, Ю. Красноярский, В. Давыдов, Б. Дрозин

КБ по железобетону Госстроя РСФСР

АКО-1

1972

Панель перекрытия ПК-32.24-19

Серия 125

Часть 10

Раздел 10.3-7

Лист 15

10.3-32.18

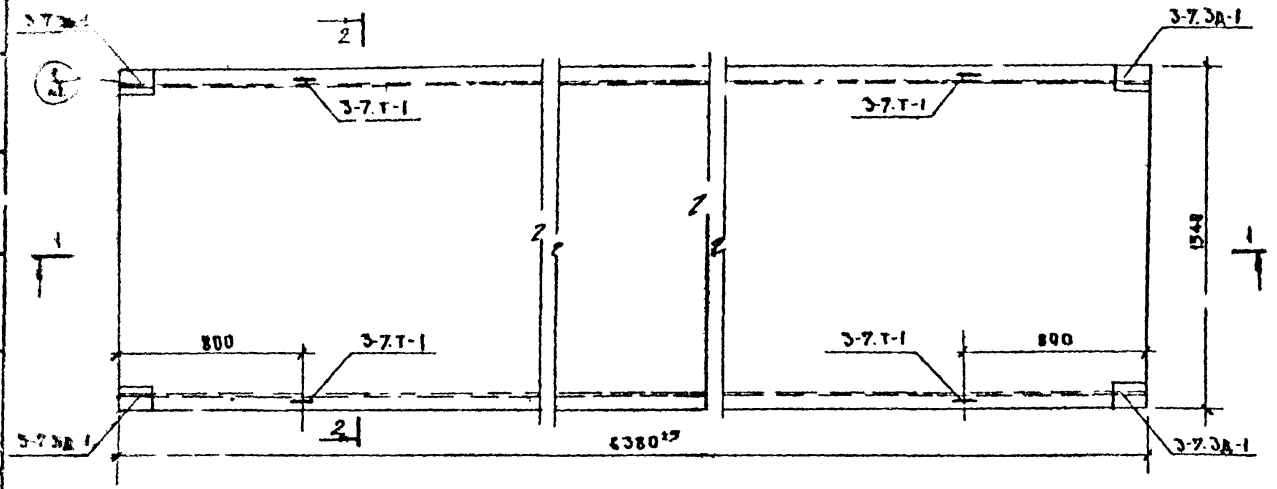

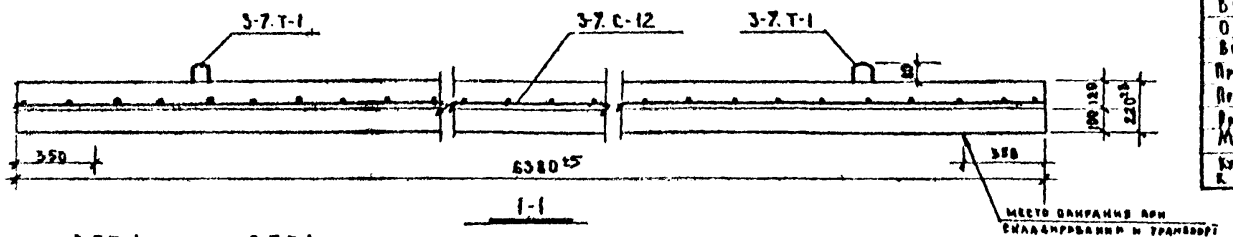

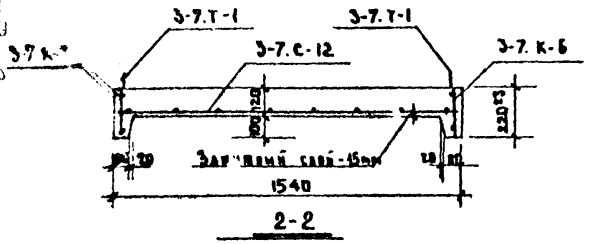

Спецификация арматуры

Поз.	Марка	К-во	Вес кг марки	Вес кг всего	Раздел 10.3-7 Лист
ПР-64.15	3-7.К-6	2	8.90	17.80	21
	3-7.С-12	1	12.50	12.50	21
	3-7.Т-1	4	0.62	2.48	21
	3-7.ЗД-1	4	1.34	5.36	21
	Итого			38.14	

Характеристика изделия

Наименование	Ед. изм.	Кол-во
Вес	кг	3250
Объем бетона	$м^3$	1.30
Вес металла	кг	38.14
Привед. толщина бетона	см.	13.2
Привед. расход мет. на $1м^2$ изд.	кг	3.88
Расход мет. на $1м^3$ бетона	кг	29.3
Марка бетона	—	200
Кубиковая прочность бетона к моменту перед пред. напряж.	—	>140

Выборка металла

Сечение мм	4ВI	5ВI	10АI	12АI	12АII	100×8
Длина м	51.0	62.0	25.5	2.80	3.20	0.4
Вес кг	5.00	9.56	15.74	2.48	2.84	2.52

Монтажные узлы см. раздел 10.3-9

Гл. инж. КБ			
Гл. конст. КБ			
Зав. отд.			
Гл. конст. пр.	Красновидов		
Вед. конст.	Гавриловский		
Вед. конст.	Ст. техник		
Проверил	Кочнин		
	Шорин		

КБ по железобетону Госстроя РСФСР

КО-1

1972

Панель перекрытия ПР-64.15

Серия 125

Часть 10

Раздел 10.3-7

Лист 16

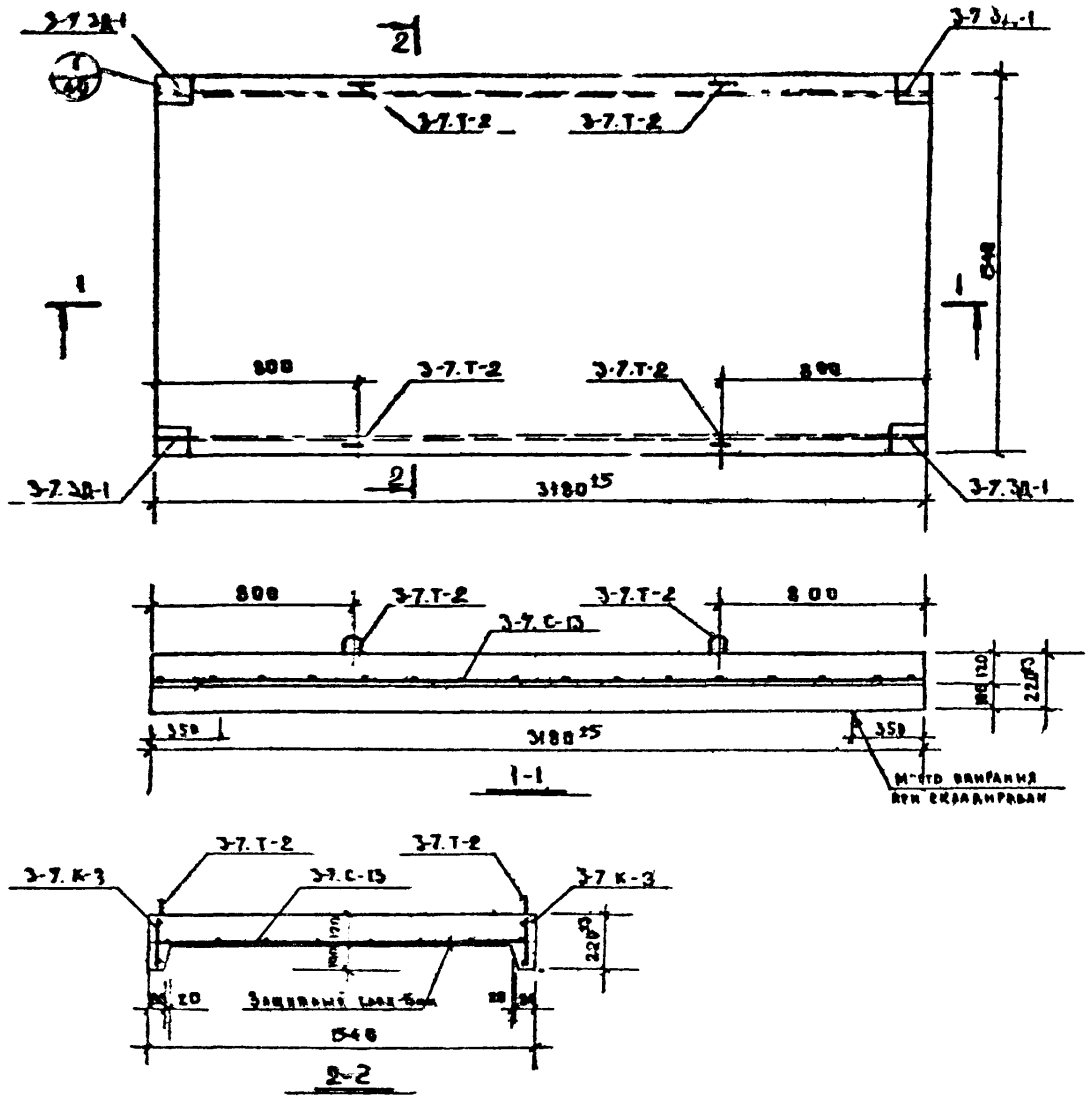

Спецификация арматуры

Марка изд.	Марка	Кол	Вес кг: Марки	Вес кг: Всего	Раздел 10.3-7 лист
ПР-32.15	3-7. К-3	2	4.43	8.86	21
	3-7. С-13	1	6.48	6.48	21
	3-7. Т-2	4	0.43	1.72	21
	3-7. Зд-1	4	1.34	5.36	21
	Итого			22.42	

Характеристика изделия

Наименование	Ед. изм.	Кол-во
Вес	кг	1630
Объем бетона	$м^3$	0.65
Вес металла	кг	22.42
Привед. толщина бетона	см	13.2
Прив. р. ход мет. на $1м^2$ изд.	кг	4.58
Расход мет. на $1м^3$ бетона	кг	34.5
Марка бетона	—	200
Кубиковая прочность бетона к моменту перед пред. напряж.	—	≥140

Выборка металла

Сечение мм	4ВI	5ВI	10АI	10АII	12АII	100х8
Длина м	25.3	32.7	2.30	12.67	3.20	0.4
Вес кг	2.48	5.04	1.72	7.82	2.84	2.52

Монтажные узлы см. раздела 10.3-9

1972	Панель перекрытия ПР-32.15	Серия 125	Часть 10 Раздел 10.3-7	Лист 17

АКБ-1

КБ по железобетону Госстроя РСФСР

Гл. инж. КБ Ч. Пуг
Гл. конструктор Е. Ежи
Зав. отд. конструктив. техник. И. Фельман
Гл. инженер проекта Б. Ивонин
Гл. конструктор проекта Б. Ивонин
Нач. отдела Б. Ивонин

1076-32 20

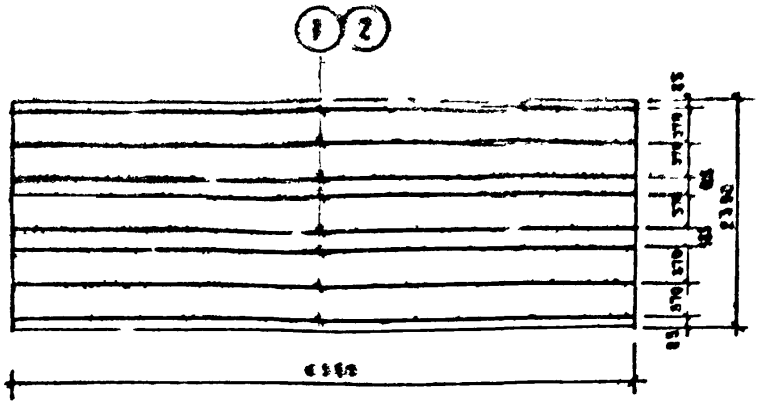

поз. 1 – для панелей перекрытия ПК-64.24-25

поз. 2 – для панелей перекрытия ПК-64.24-26 ÷ ПК-64.24-32

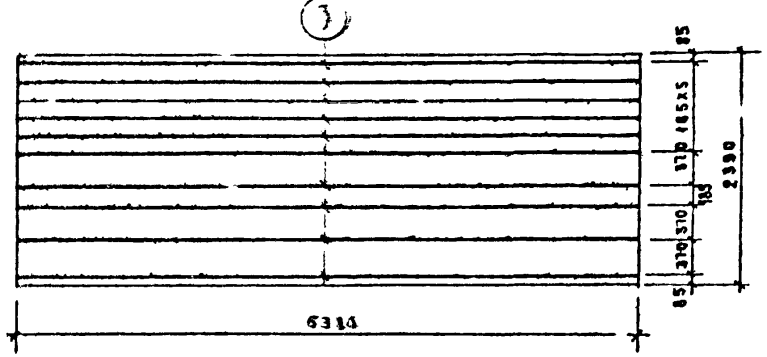

для панелей перекрытия ПК-64.24-33

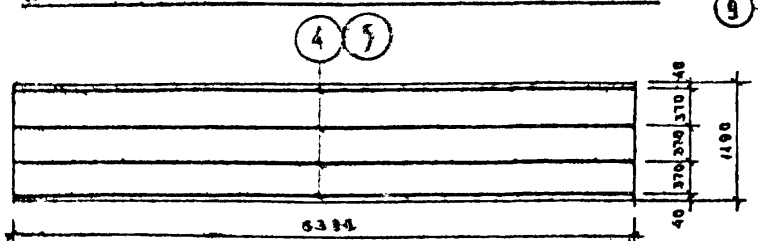

поз. 4 – для ПК-64.12-12; поз. 5 – для ПК-64.12-13

Спецификация металла							
Наименов	№ поз.	ф мм	с мм	n шт	bс м	Вес поз.	Вес всего
ст. 5 ГОСТ	1	12 AIV	6380	8	51.04	5.68	45.44
—"—	2	10 AII	6380	8	51.04	3.94	31.52
—"—	3	12 AIII	6380	10	63.80	5.68	56.80
—"—	4	12 AIII	6380	4	25.52	5.68	22.72
—"—	5	10 AII	6380	4	25.52	3.94	15.76

Напряжение натяжения рабочей арматуры класса A IV (поз. 1,3,4) $\sigma_0 = 5200$ кг/см²

Напряжение натяжения рабочей арматуры класса A II (поз. 2,5) $\sigma_0 = 2200$ кг/см²

Допускаемое отклонение натяжения для A II и A IV $P = \pm 800$ кг/см²

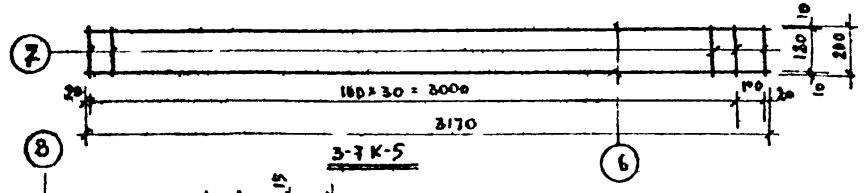

3-7К-5

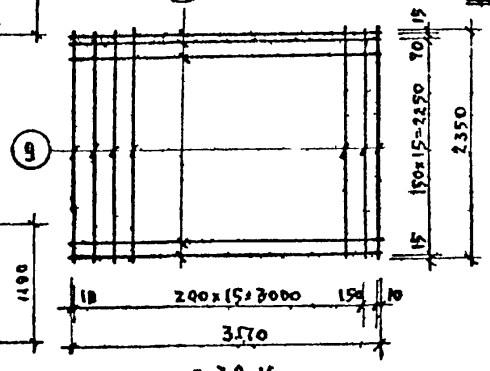

3-7С-16

Спецификация металла							
Марка	№ поз	ф мм	с мм	n шт	bс м	Вес кг поз	Вес кг марки
3-7К-5	6	12 AIII	3170	2	6.32	5.60	8.13
	7	8 AI	200	32	6.40	2.53	
3-7С-16	8	10 AII	3170	17	53.89	33.4	42.23
	9	6 AI	2350	17	40.0	8.83	

КО-1	1972	План расположения напрягаемой арматуры. Каркас 3-7К-5, сетка 3-7С-16	Серия 125	Часть 10 / Раздел 10.3-7	Лист 18

Госстрой РСФСР

Гл. инж. КБ В. Ник. | Гл. конструктор А. Есин | Зав. отд. | Гл. конструктор | Нач. конструктор | Гл. инж. проекта Ю. Фельдман | Ст. техник | Инженер | Проверил | Н. контролер

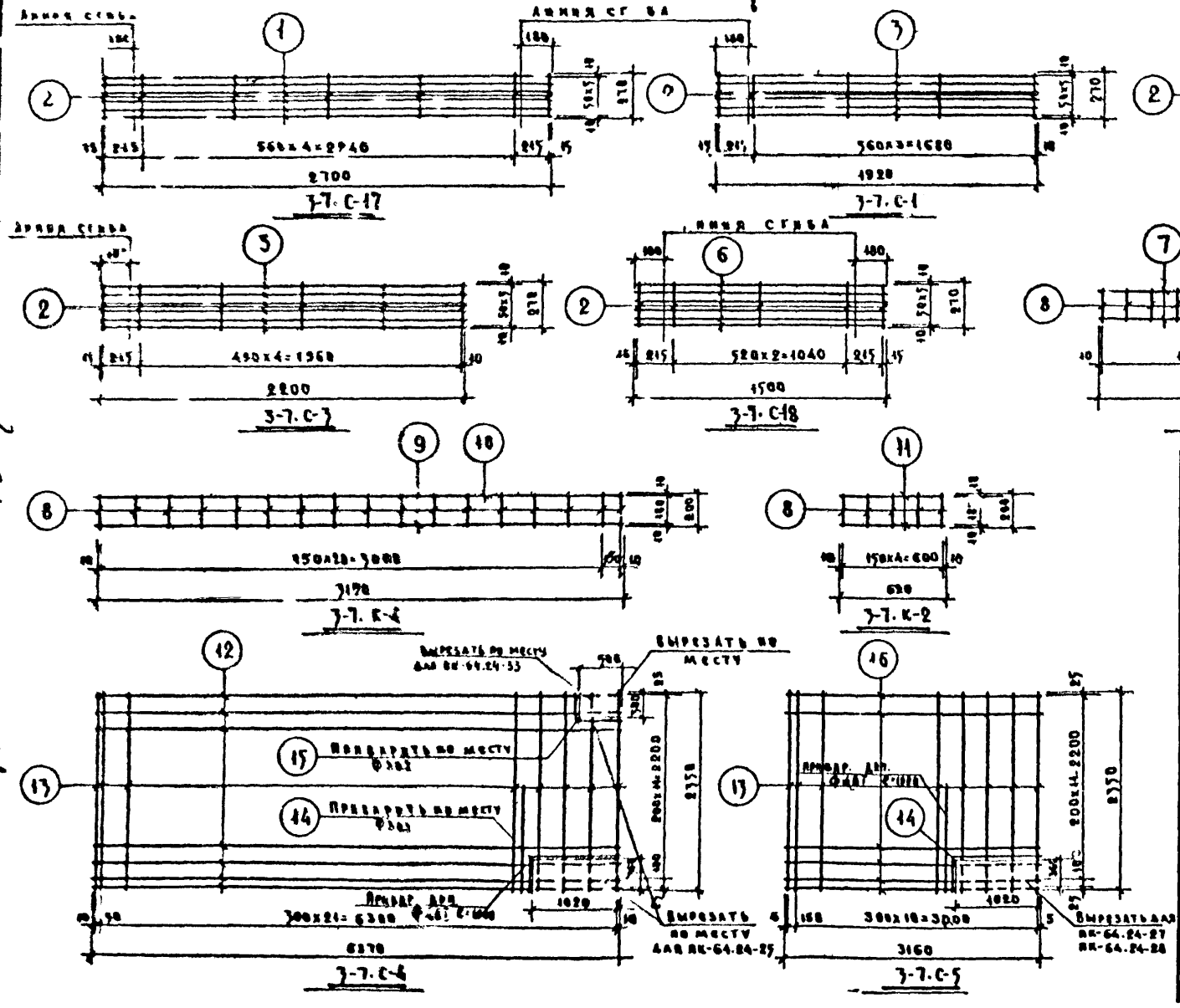

Спецификация металла

Марка	№ поз.	Ф мм	l мм	n шт	nl м	Вес кг поз.	Вес кг марка
3-7.С-17	1	4В1	2700	6	16.20	4.68	4.78
	2	4В1	270	7	1.89	0.48	
3-7.С-1	3	4В1	1920	6	11.52	1.13	1.26
	2	4В1	270	5	1.35	0.13	
3-7.С-2	4	4В1	780	6	4.68	0.46	0.56
	2	4В1	270	4	1.08	0.10	
3-7.С-3	5	4В1	2200	6	13.2	1.29	1.45
	2	4В1	270	6	1.62	0.16	
3-7.С-18	6	4В1	1500	6	9.00	0.89	1.02
	2	4В1	270	5	1.35	0.13	
3-7.К-1	7	4В1	1370	2	2.74	0.27	0.46
	8	4В1	200	10	2.00	0.19	
3-7.К-4	9	8АII	3170	1	3.17	1.23	1.86
	10	4В1	3170	1	3.17	0.31	
	8	4В1	200	22	4.40	0.42	
3-7.К-2	11	4В1	620	2	1.22	0.12	0.22
	8	4В1	200	5	1.00	0.10	
3-7.С-4	12	3В1	6370	13	82.81	4.60	7.72
	13	3В1	2350	23	54.05	3.00	
	14	3В1	1400	1	1.40	0.08	
	15	3В1	820	1	0.82	0.04	
3-7.С-5	16	3В1	3160	13	41.08	2.28	3.93
	17 / 18	3В1 / 3В1	2350 / 1400	17 / 1	28.5 / 1.40	1.58 / 0.08	

1972

Сварные сетки 3-7.С-1 ÷ 3-7.С-5; каркасы 3-1.К-1 ÷ 3-1.К-3. 3-1.С-1; 3-1.С-2

Серия 125

Часть 10

Разработ. 10-3-7

Лист 19

Госстроя РСФСР АКВ-1

1976-32 22

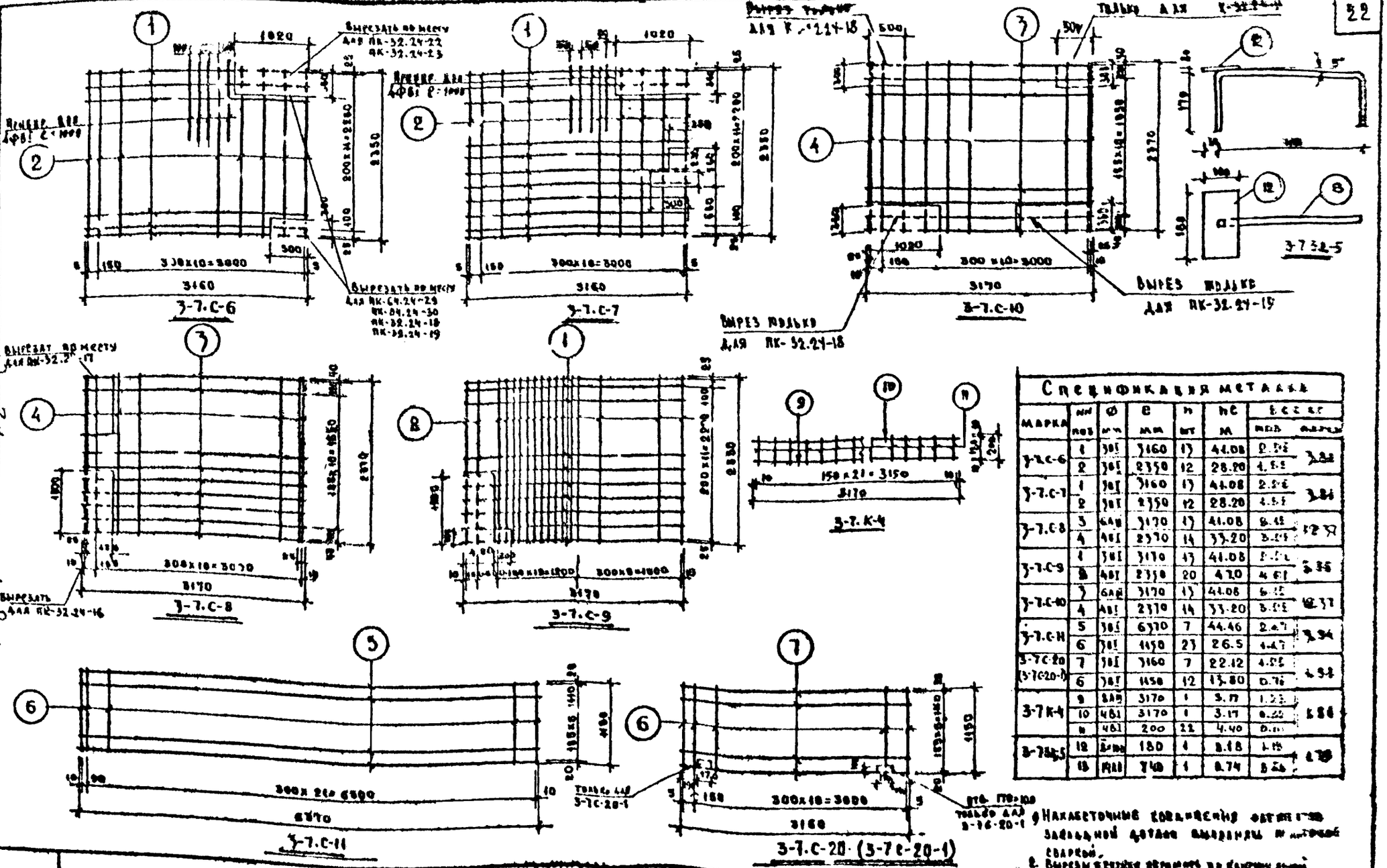

Спецификация металла

Марка	Поз.	Ø мм	Е мм	n шт	nЕ м	Вес кг: поз.	Вес кг: марки
3-7.С-6	1	3В1	3160	13	41.08	2.54	3.84
	2	3В1	2350	12	28.20	1.55	
3-7.С-7	1	3В1	3160	13	41.08	2.54	3.84
	2	3В1	2350	12	28.20	1.55	
3-7.С-8	3	6АII	3170	13	41.08	6.45	12.37
	4	4В1	2370	14	33.20	3.04	
3-7.С-9	1	3В1	3170	13	41.08	2.54	3.35
	2	4В1	2370	20	47.0	4.61	
3-7.С-10	3	6АII	3170	13	41.08	6.45	12.37
	4	4В1	2370	14	33.20	3.05	
3-7.С-11	5	3В1	6370	7	44.46	2.47	3.94
	6	3В1	1450	23	26.5	1.47	
3-7.С-20 (3-7.С-20-1)	7	3В1	3160	7	22.12	1.25	4.94
	6	3В1	1450	12	13.80	0.76	
3-7.К-4	9	6АII	3170	1	3.17	1.95	5.86
	10	4В1	3170	1	3.17	0.22	
	11	4В1	200	22	4.40	0.[illegible]	
3-7.Б.5	12	6АII	180	4	3.18	1.75	4.[illegible]
	13	4АII	740	1	0.74	0.24	

1. Накладочные соединения сетки заводской сварки.
2. Вырезы [illegible] по месту [illegible] сварки.

Гл. инж. пр.					
Гл. конструктор					
Зав. отд.					
Гл. инж. пр.					
Рук. конструктор					
Гл. инженер					
Ст. техник					
Инженер					
Проверил					
Нормоконтролер					
Гл. инженер					
Гл. конструктор					
Зав. отд.					
Гл. инж. пр.					
Рук. конструктор					

Всесоюзное объединение Госстроя СССР

АКБ-1

1972

Сварные сетки 3-7.С-6 ÷ 3-7.С-11; 3-1.С-7

Серия 125

Частный	Лист
Разработан	20

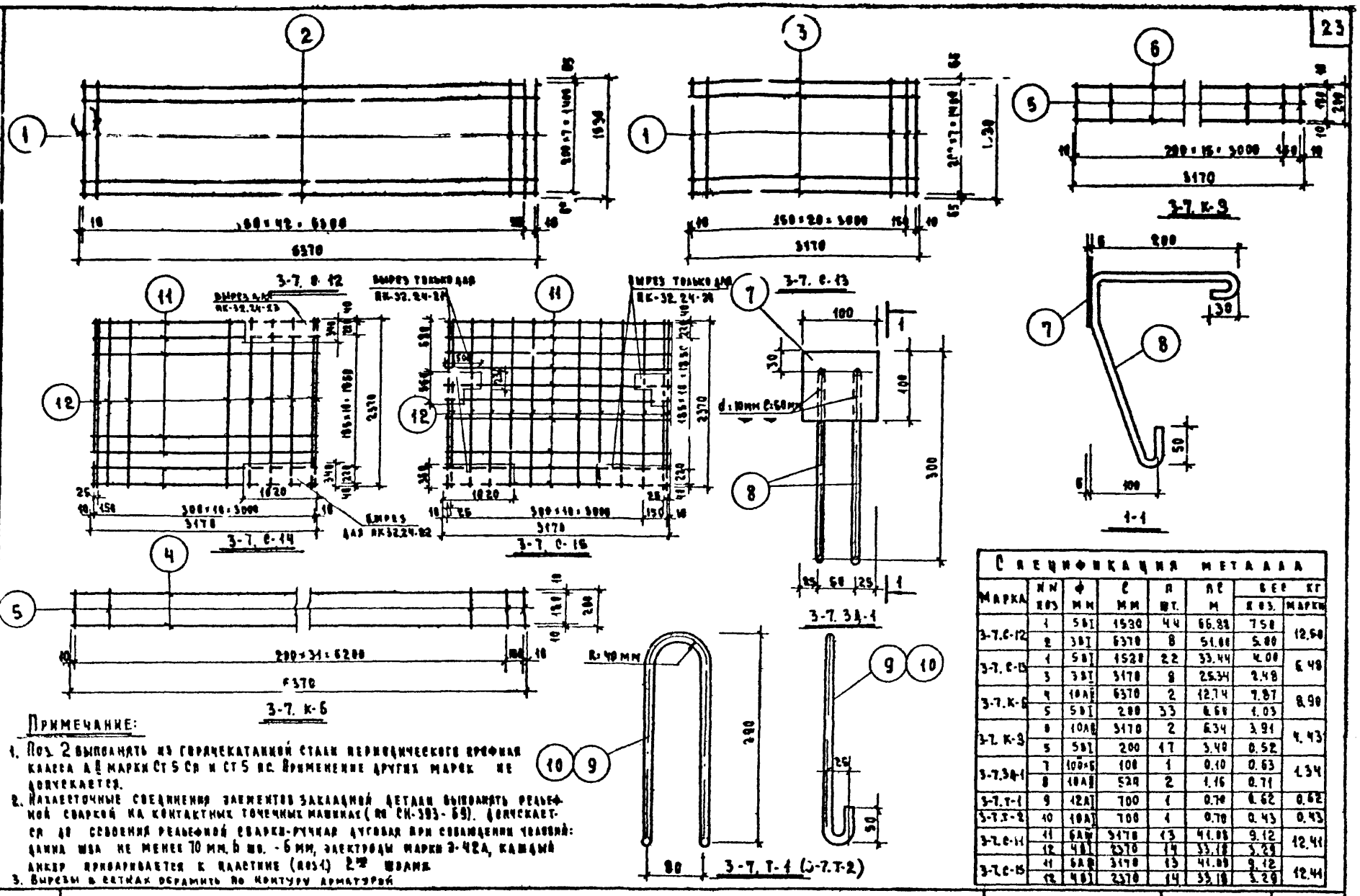

Спецификация металла

Марка	№№ поз.	⌀ мм	С мм	Л шт.	Л.С. м	Вес кг поз.	Вес кг марки
3-7.С-12	1	5ВI	1530	44	66.88	7.50	12.50
	2	3ВI	6370	8	51.00	5.00	
3-7.С-13	1	5ВI	1528	22	33.44	4.00	6.48
	3	3ВI	3170	8	25.34	2.48	
3-7.К-6	4	10АII	6370	2	12.74	7.87	8.90
	5	5ВI	200	33	6.60	1.03	
3-7.К-3	6	10АII	3170	2	6.34	3.91	4.43
	5	5ВI	200	17	3.40	0.52	
3-7.ЗД-1	7	100×6	100	1	0.10	0.63	1.34
	8	10АII	520	2	1.16	0.71	
3-7.Т-1	9	12АI	700	1	0.70	0.62	0.62
3-7.Т-2	10	10АI	700	1	0.70	0.43	0.43
3-7.С-14	11	6АIII	3170	13	41.08	9.12	12.44
	12	4ВI	2370	14	33.18	3.29	
3-7.С-15	11	6АIII	3170	13	41.08	9.12	12.44
	12	4ВI	2370	14	33.18	3.29	

Примечание:

1. Поз. 2 выполнять из горячекатанной стали периодического профиля класса А II марки Ст 5 Сп и Ст 5 пс. Применение других марок не допускается.
2. Нахлесточные соединения элементов закладной детали выполнять рельефной сваркой на контактных точечных машинах (по СН-393-69). Допускается до освоения рельефной сварки ручная дуговая при совпадении условий: длина шва не менее 70 мм, h шв. - 6 мм, электроды марки Э-42А, каждый анкер приваривается к пластине (поз.4) 2 швами.
3. Вырезы в сетках обрамить по контуру арматурой

Гл. инж. проекта	Жуковский	Проверил	Жуковский		
Гл. инж. отд.	Ковальский				
Нач. отд.	Ковальский	Гл. спец.	Ковальский		
Гл. инж.	Ковальский				

КБ по железобетону Госстроя РСФСР

АК 8-1

1972

Сварные сетки 3-7. С-12; 3-7. С-13; 3-7. С-14; 3-7. С-15; каркасы 3-7. К-1; 3-7. К-2; Закладная деталь 3-7. ЗД-1. Подъемная петля 3-7. Т-1.

Серия 125 | Часть 10 | Раздел 10.3-7 | Лист 21

11076-32 2

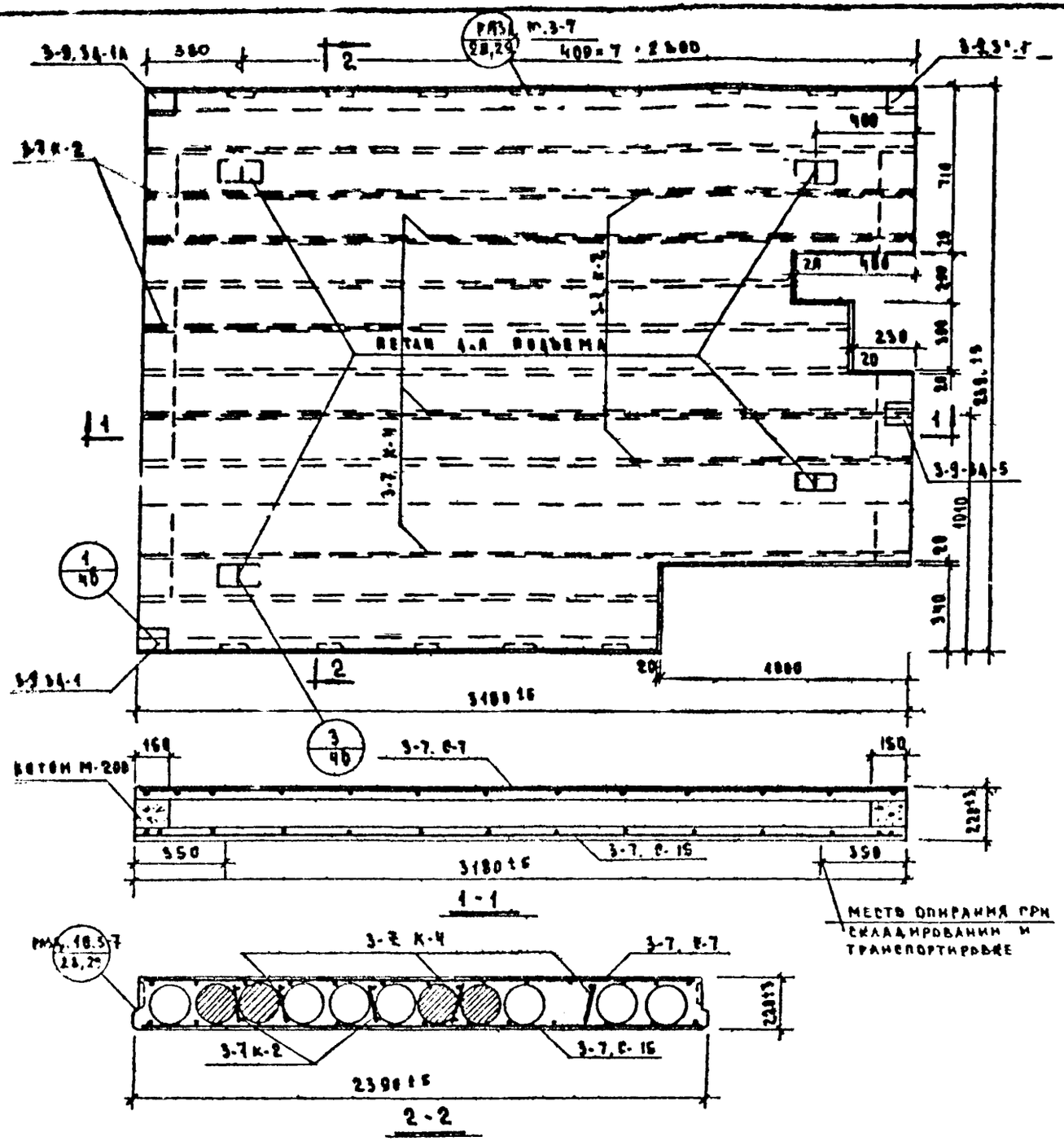

Спецификация арматуры							
На эл.	Марка	К-во	Вес в кг марки	Вес в кг всего	Раздел 10.3-8	Раздел 10.3-7
ПК-32.24-2ф	3-7. К-4	3	1.86	5.58		А.20
	3-7. К-2	1	0.22	0.88		А.19
	3-7. С-7	1	3.81	3.81		А.20
	3-7. С-15	1	12.41	12.41		А.21
	3-9. 34-1	2	1.34	2.68	А.62	
	3-9. 34-1А	1	1.34	1.34	А.62	
	3-9.34-5	1	1.16	1.16	А.62	
	Ветвь ф 12А-I	4	0.93	3.72	А.61	
				34.58		

Характеристика изделия		
Наименование	Ед. изм.	КОА-00
Вес	кг	2025
Объем	м³	0.81
Вес металла	кг	34.60
Приведенная толщина бетона	см	11.9
Приведенный расх. металла на 1 м³ бетона	кг	4.15
Расход металла на 1 м³ бетона	кг	39.9
Марка бетона	—	200
Кубиковая прочность бетона к моменту передачи предв. напряж.	—	≥ 140

Выборка металла									
Сечение мм	38-I	48-I	6А-II	8А-II	12А-I	14А-II	8А-I ГОСТ 380	12А-II
Длина м	592.8	88.79	41.08	9.56	4.20	0.74	—	2.79
Вес кг	3.81	5.06	9.12	3.69	3.74	0.66	2.15	2.37

1972	Панель перекрытия ПК-32.24-2ф	Серия 125	Часть 10 / Раздел 10.3-7	Лист 22

КБ по железобетону Госстроя СССР

АХО-1

Нач. отд. Н. Хомяковский; Гл. инж. проекта Ю. Ананьев; Гл. конструктор Л. Конорский; Инженер А. Снеев; Зам. нач. Ю. Резанцев; Гл. инж. проекта Л. Кочурова

Н078-32 25

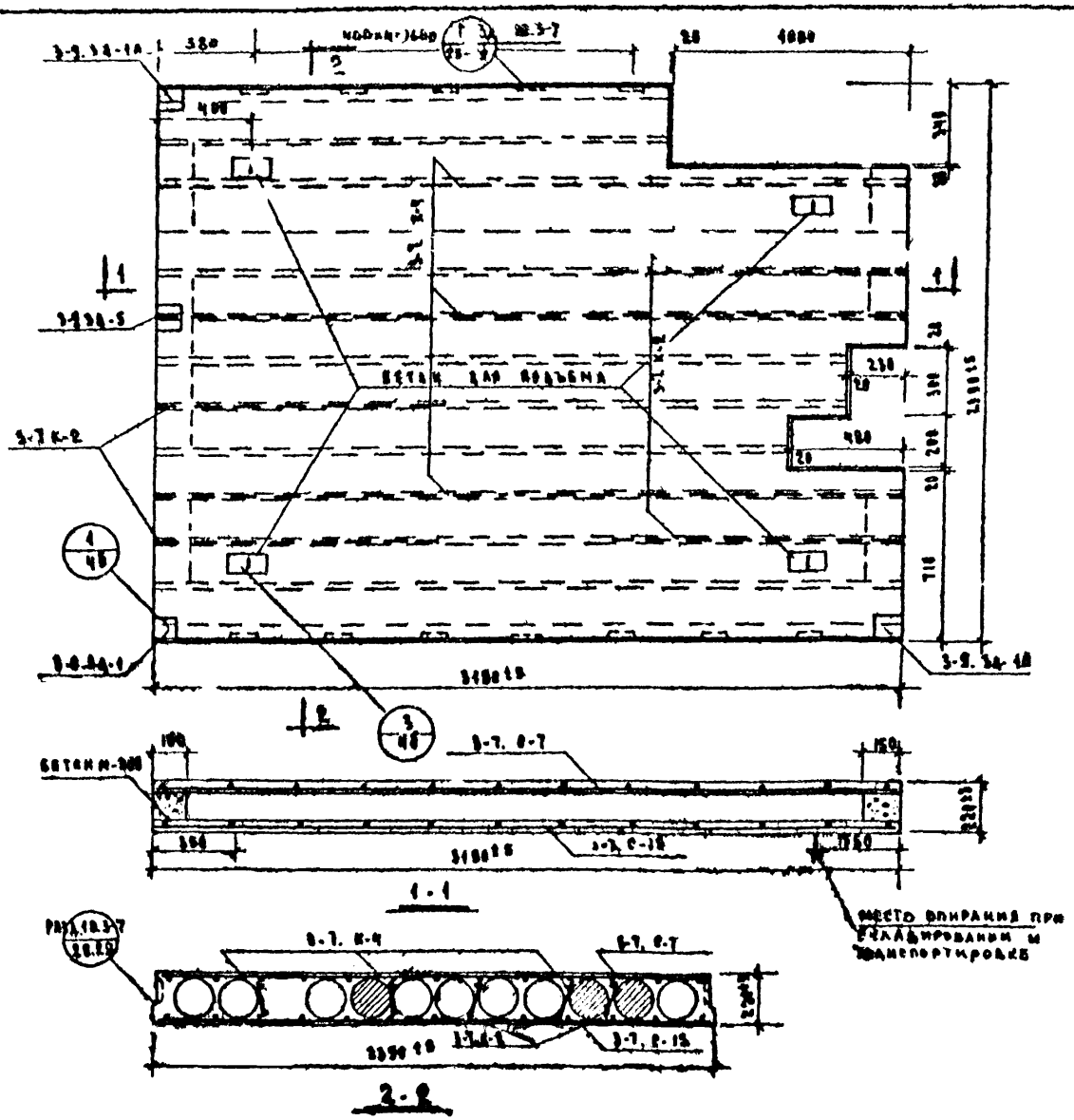

СПЕЦИФИКАЦИЯ МЕТАЛЛА						
Наим. изд.	Марка	Кол.	Вес в кг: Марки	Вес в кг: Всего	Разр. ГОСТ 18.3-9	Раздел 18.3-7
ИК-32.24-21	3-7. К-4	3	1.96	5.88		А.20
	3-7. К-2	2	0.22	0.88		А.19
	3-7. 0-7	1	3.81	3.81		А.20
	3-7. 0-1Б	1	12.41	12.41		А.21
	3-9.34-1А	2	1.34	2.68	А.62	
	3-9.34-1	1	1.34	1.34	А.62	
	3-9.34-5	1	1.16	1.16	А.62	
	Петля ⌀12 АI	4	0.93	3.72	А.61	
	Итого			31.58		

ХАРАКТЕРИСТИКА ИЗДЕЛИЯ		
Наименование	Ед. изм.	Кол-во
Вес	кг	2026
Объем	$м^3$	0.81
Вес металла	кг	31.58
Приведенная толщина бетона	см	11.9
Приведенный расх. мет. на 1 $м^2$ пола	кг	4.15
Расход металла на 1 $м^3$ бетона	кг	38.9
Марка бетона	—	200
Кубиковая прочность бетона к моменту передачи преднапряж.	—	140

ВЫБОРКА МЕТАЛЛА									
Сечение в мм	5В-I	8В-I	10В-I	12В-I	14В-I	16В-I	18В-I	20В-I	12АII
Длина в м	59.25	14.7	46.80	2.86	4.26	0.74	—		2.79
Вес в кг	5.83	5.86	9.18	2.69	3.79	0.66	2.15		2.37

1972	Вкладыш перекрытия ИК-32.24-21.	Серия 125	Часть 10 / Раздел 18.3-7	Лист 23

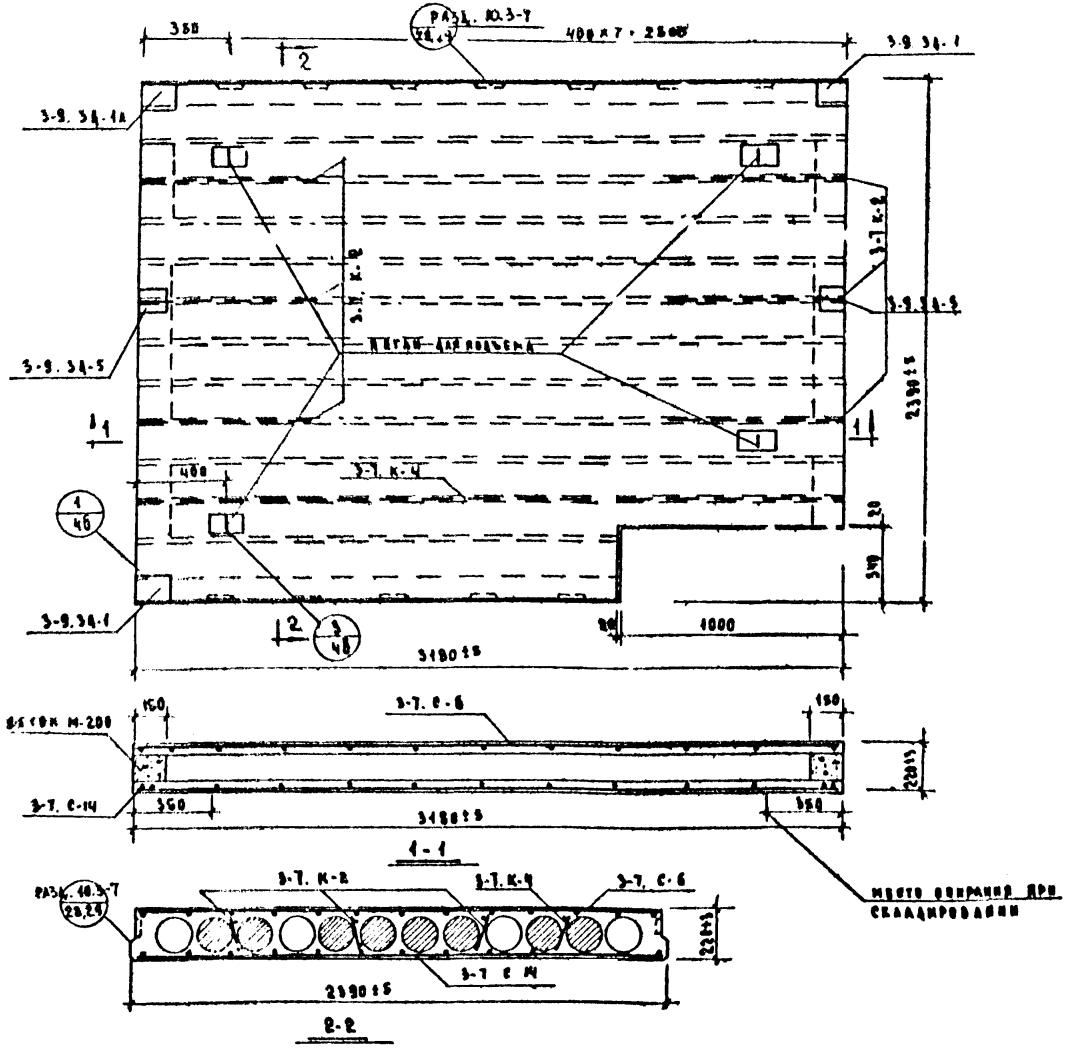

СПЕЦИФИКАЦИЯ АРМАТУРЫ

Наим. изд.	Марка	Кол-во	Вес в кг марки	Вес в кг всего	Раздел 10.3-9	Раздел 10.3-7
ПК-32.24-22	3-7. К-2	8	0.22	1.32		А. 19
	3-7. К-4	1	1.86	1.86		А. 20
	3-7. С-6	1	3.81	3.81		А. 20
	3-7. С-14	1	12.41	12.41		А. 21
	3-9. 34-1А	1	1.34	1.34	А. 62	
	3-9. 34-1	2	1.34	2.68	А. 62	
	3-9. 34-5	2	1.16	2.32	А. 62	
	Метал ф 12 А-I	4	0.93	3.72	А. 61	
	Итого:			29.46		

ХАРАКТЕРИСТИКА ИЗДЕЛИЯ

Наименование	Ед. изм.	КОА-90
Вес	кг	2150
Объем бетона	$м^3$	0.91
Вес металла	кг	29.46
Приведенная толщина бетона	см	12.0
Приведенный расход мет. на 1 $м^2$ изд.	кг	3.89
Расход металла на 1 $м^3$ бетона	кг	32.37
Марка бетона	—	200
Отпускная прочность бетона и моментуровщиками предел. направл.	—	7/140

ВЫБОРКА МЕТАЛЛА

Сечение мм	38-I	46-I	6А-I	8А-I	12А-I	14А-I	12АII	8-500
Длина м	69.28	53.59	41.00	3.12	4.20	1.46	2.73	—
Вес кг	3.81	6.24	9.12	1.23	3.72	1.32	2.37	2.65

КБ по железобетону Госстроя РСФСР	АКО-1	1972	Панель перекрытия ПК-32.24-22	Серия 125	Часть 10 Раздел 10.3-7	Лист 24

Зав. отделом Гл. констр. проекта — Ведущ. констр. — Инженер — Нач. отд. — Гл. инженер проекта — Чертили — Проверил — Н. контроль — Гл. конструктор проекта — Гл. инженер проекта — Инженер — Инженер — Инженер

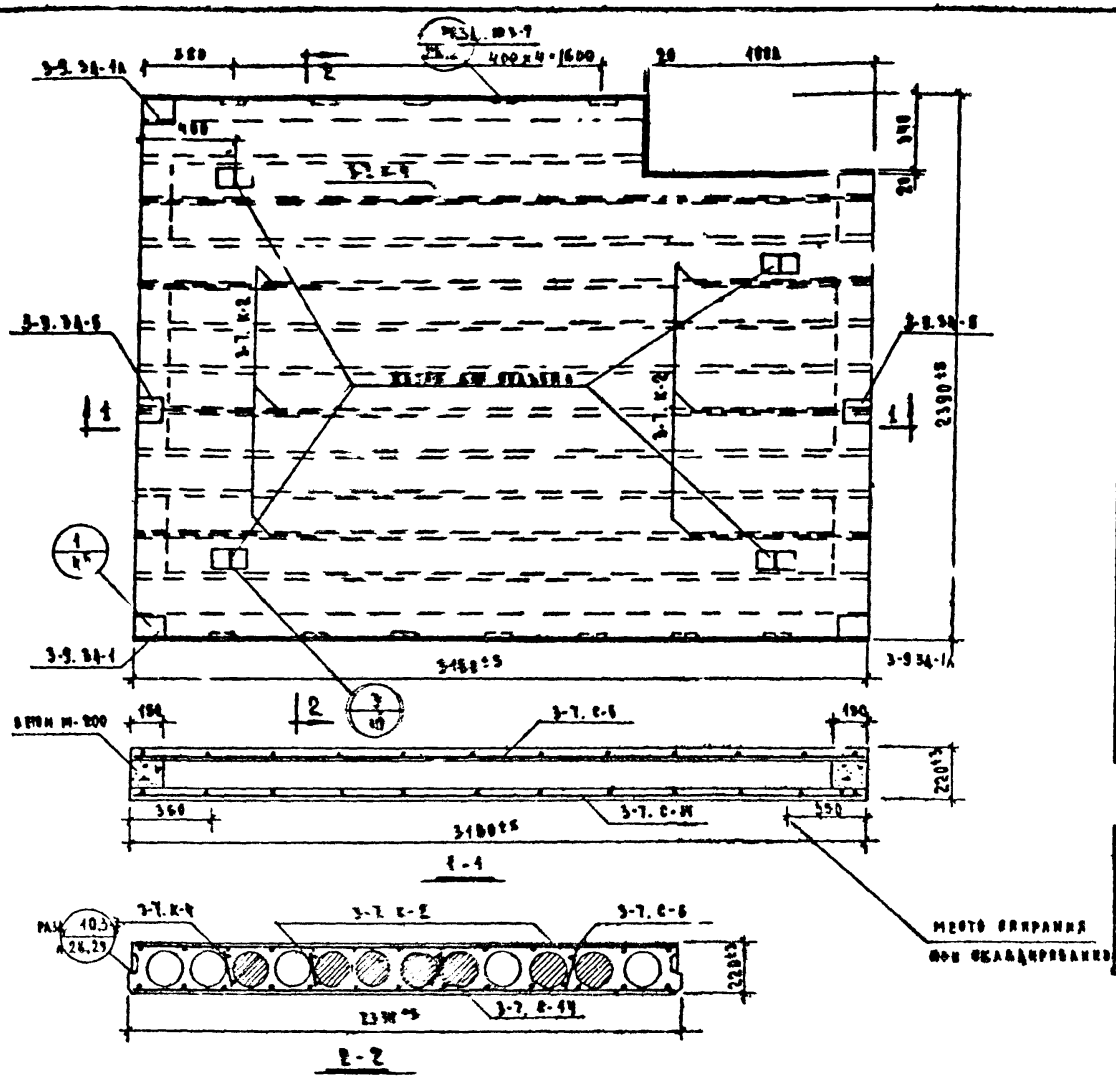

Спецификация металла

Наим. из.	Марка	Кол-во	Вес в кг марки	Вес в кг всего	Разделы 10.3-5	Разделы 10.3-7
ПК-32.24-23	3-7, К-8	6	0.22	1.32		А.19
	3-7, К-9	1	1.86	1.86		А.20
	3-7, С-8	1	3.84	3.84		А.80
	3-7, С-14	1	12.41	12.41		А.81
	3-9, 34-1А	2	1.34	2.68	А.62	
	3-9, 34-1	1	1.34	1.34	А.62	
	3-9, 34-5	2	1.16	2.32	А.62	
	Метал ф12А-I	4	0.93	3.72	А.61	
	Итого:			29.46		

Характеристика изделия

Наименование	Ед. изм.	Кол-во
Вес	кг	2430
Объем бетона	$м^3$	0.91
Вес металла	кг	29.46
Приведенная толщина бетона	см	12.0
Приведенный расход мет. на $1м^2$ пл.	кг	3.89
Расход металла на $1м^3$ бетона	кг	32.37
Марка бетона	—	200
Кубиковая прочность бетона к моменту передачи преднапряж. на обжатие	—	7/140

Выборка металла

Сечение в мм	3В-I	4В-I	6А-III	8А-III	12А-III	14А-III	12А-II	10А-II
Длина в м	69.72	59.94	41.08	3.12	4.28	1.48	2.78	—
Вес в кг	3.84	5.24	9.12	4.23	3.79	1.30	2.37	2.65

1972	Панель перекрытия ПК-32.24-23.	Серия 125	Часть 10	Разделы 10.3-7	Лист 25

Гл. инженер проекта Ю. Ивановский
Гл. конструктор проекта Р. Ефремов
Зав. отделом Гл. конструктор Ю. Ивановский
Нормоконтролер Л. Сычев
Чертежи Проверил Л. Кочурова
Инженер Л. Сычев
Зав. отделом Гл. конструктор Ю. Ивановский
Гл. конструктор проекта Р. Ефремов
Ю. Ивановский
Л. Кочурова
Л. Сычев

КБ по железобетону Госстроя РСФСР

АК 0-1

11078-32 28

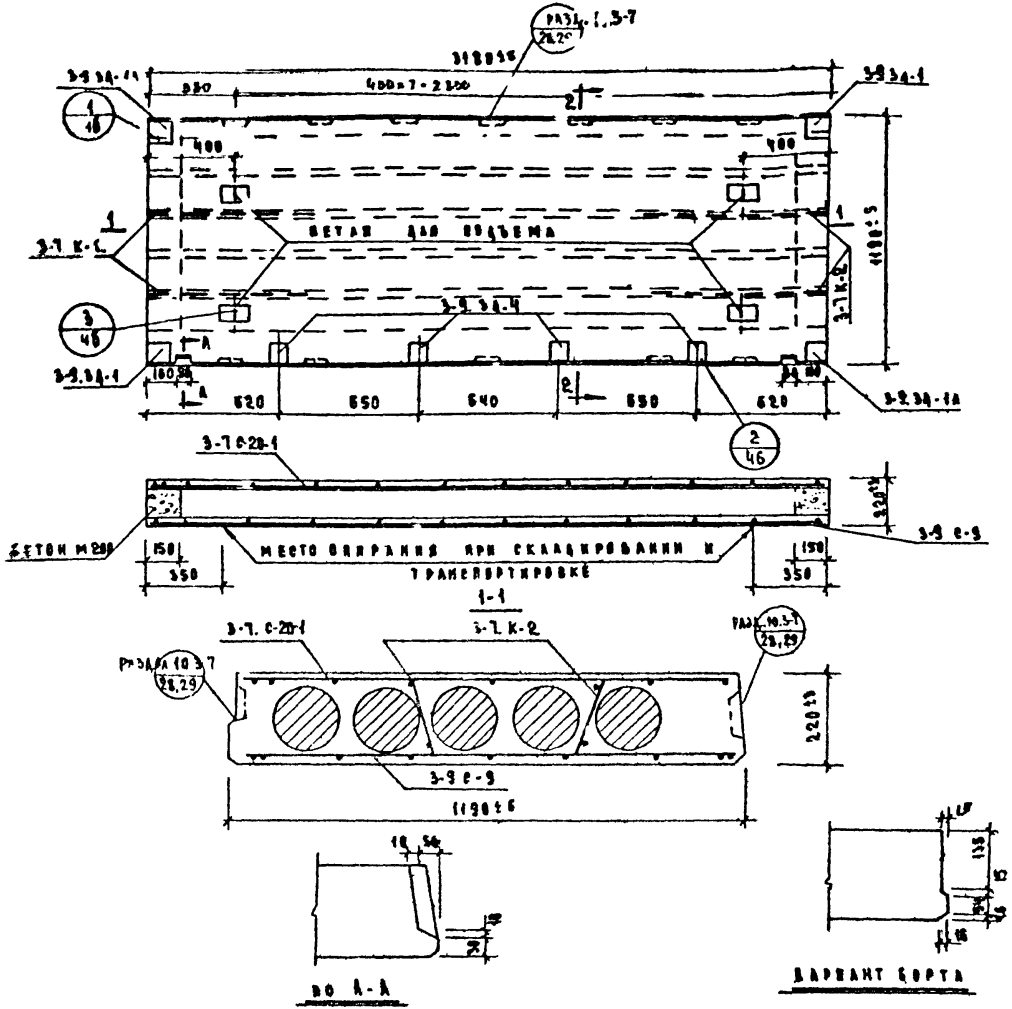

Спецификация металла

Поз. на изд.	Марка	К-во	Вес кг марки	Вес кг всего	Вес кг 18.5-5	Вес кг 18.37
ПК-32-12-11	3-7 К-2	4	0.22	0.88		0.19
	3-7 С20-1	1	1.98	1.98		0.20
	3-9 С-9	1	6.53	6.53	0.55	
	3-9 Э4-4	4	1.89	7.56	0.62	
	Петля 12 АI	4	0.93	3.72	0.61	
	3-9 Э4-1А	2	1.34	2.68	0.62	
	3-9 Э4-1	2	1.34	2.68	0.62	
			Итого:	26.03		

Характеристика изделия

Наименование	Ед. изм.	Кол-во
Вес	кг	1300
Объем бетона	м³	0.52
Вес металла	кг	26.03
Конд. толщина бетона	см	13.7
Прив. вес металла на 1 м² изд.	кг	5.7
Расход металла на 1 м³ бет.	кг	41.5
Марка бетона	—	200

Выборка металла

Сечение мм	3 ВI	4 ВI	6 АII	12 АI	8 С20-8 120	8 С20-8 100	12 АII
Длина м	25.99	25.34	22.19	4.24	—	8.4	8.32
Вес т	4.98	2.49	4.92	3.72	3.44	2.2	7.28

972	Изделия заводского изготовления	Панель перекрытия ПК-32-12-11	Серия 125	Часть 10 / Раздел 18.5-7	Лист 26

Ю.Хорановский, Ю.Кочкарев, Ю.Кочкарев, Ю.Кочкарев

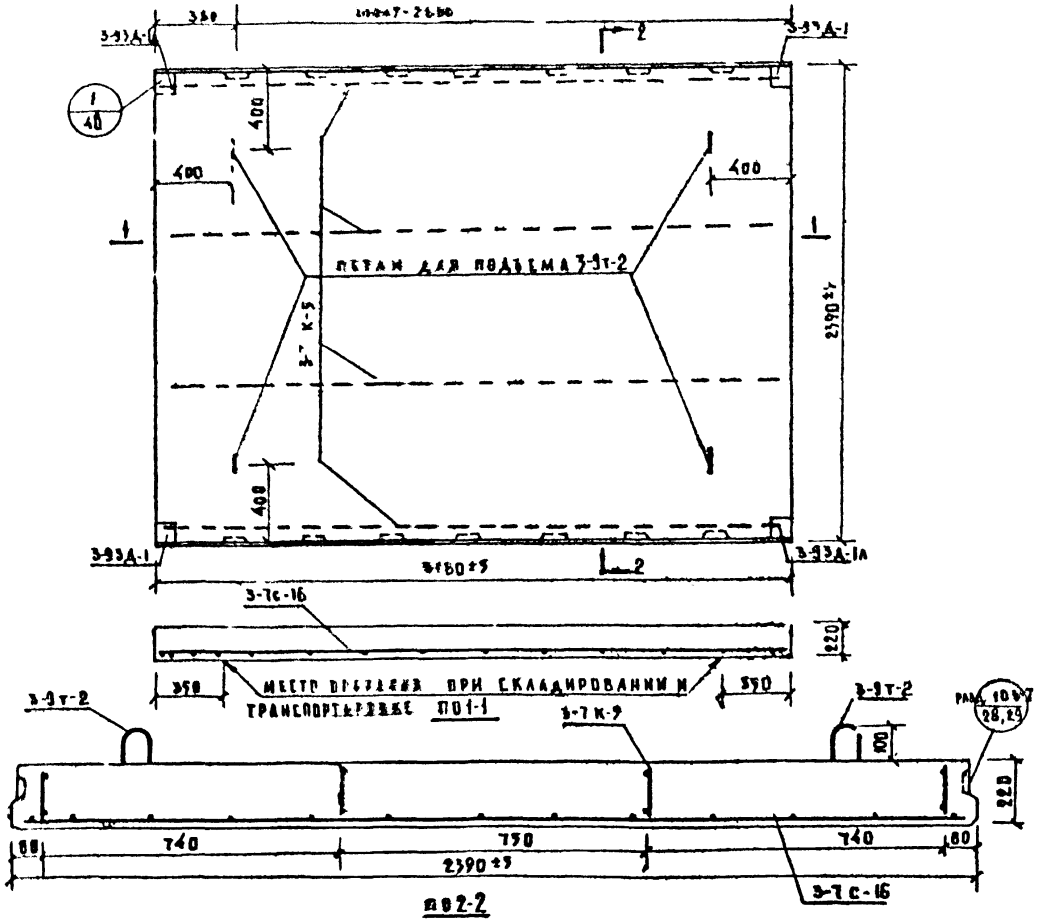

СПЕЦИФИКАЦИЯ АРМАТУРЫ						
НАИМ. ИЗД.	МАРКА	К-ВО	ВЕС В КГ МАРКИ	ВЕС В КГ ВСЕГО	РАЗДЕЛ 10.3-9	РАЗДЕЛ 10.3-7
П-32.24-25	3-7 К-5	4	8.13	32.52	—	А.18
	3-7 С-16	1	42.28	42.28	—	А.18
	3-93Д-1	2	1.34	2.68	А.62	—
	3-93Д-1А	2	1.34	2.68	А.62	—
	3-9Т-2	4	1.46	5.84	А.61	—
	ИТОГО:			86.0		

ХАРАКТЕРИСТИКА ИЗДЕЛИЯ		
НАИМЕНОВАНИЕ	ЕД. ИЗМ	КОЛ-ВО
ВЕС	КГ	3500
ОБЪЕМ БЕТОНА	М³	1.67
ВЕС МЕТАЛЛА	КГ	86.00
МАРКА БЕТОНА	—	200

ВЫБОРКА МЕТАЛЛА								
СЕЧЕНИЕ, ММ	10АШ	12АШ	6АII	14АI	12АI	8АI	100×100×8
ДЛИНА М	53.8	29.28	48.0	4.8	3.72	25.6	—
ВЕС КГ	33.4	22.40	8.88	5.84	3.16	10.12	2.20

1972	ПАНЕЛЬ ПЕРЕКРЫТИЯ П-32.24-25.	СЕРИЯ 125	ЧАСТЬ 10 / РАЗДЕЛ 10.3-7 / ЛИСТ 27

КБ по железобетону Госстроя РСФСР

АКО-1

Гл. инж. проекта Ю. Крагинский; Гл. инж. пр. Ю. Ковалев; Гл. конст. пр. Ю. Ковалев; Вед. констр. В. Афонин; Ст. инженер А. Сычев; Чертежи Ю. Ковалев; Проверил Ю. Ковалев

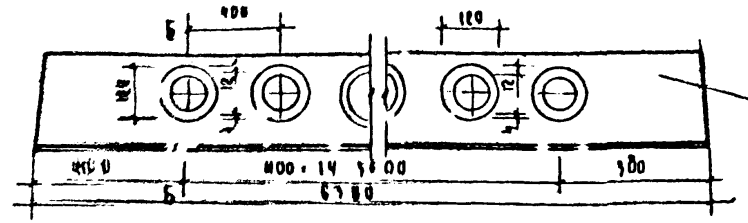

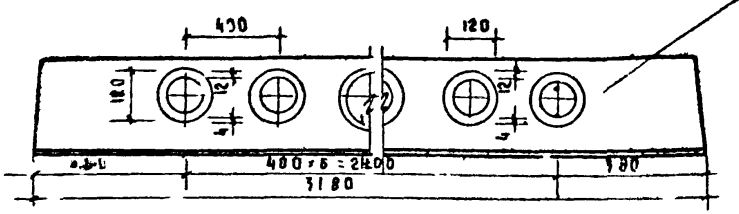

Продольная боковая грань панелей

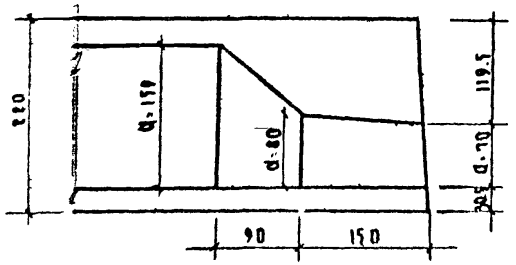

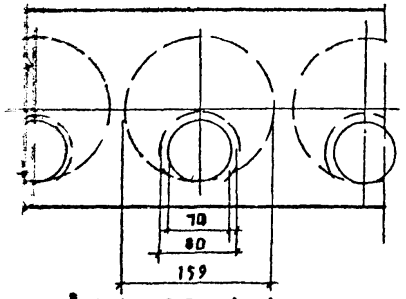

Вид по А-А

Возможный вариант торца с конусным пустотообразователем

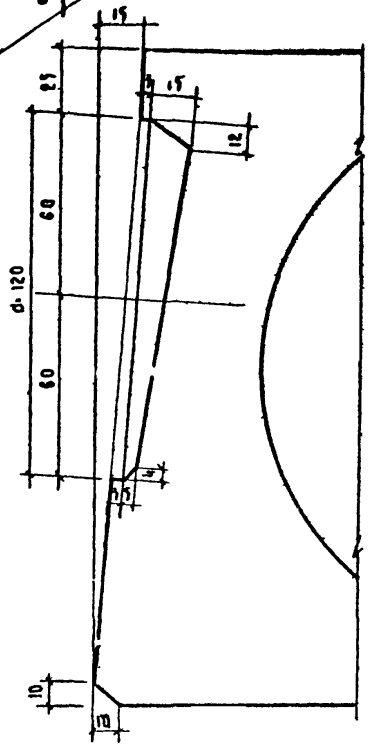

Профиль продольных боковых граней панели (сечение по Б-Б)

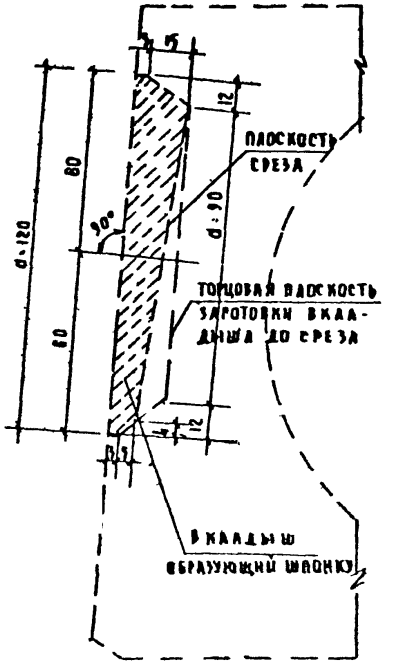

Деталь заготовки вкладыша образующего шпонку

1972	Детали боковых шпонок	Серия 125	Часть 10	Лист	
			Раздел 10.3-7	28	

Госстрой РСФСР АКО-1

Гл. инж. АКО
Гл. конструктор
Нач. отд.
Гл. конструктор
Инженер
Ведущий конструктор
Инженер-конструктор

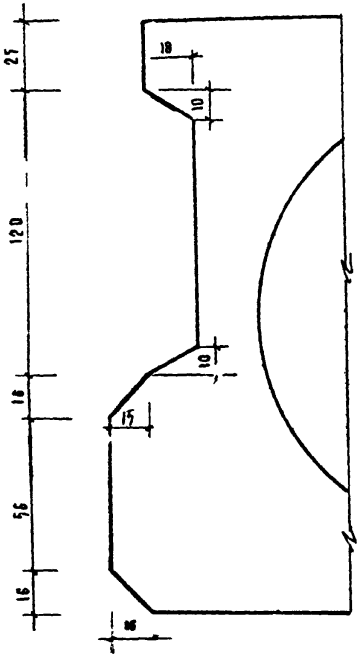

Профиль продольных боковых граней панели
/сечение по Б-Б/

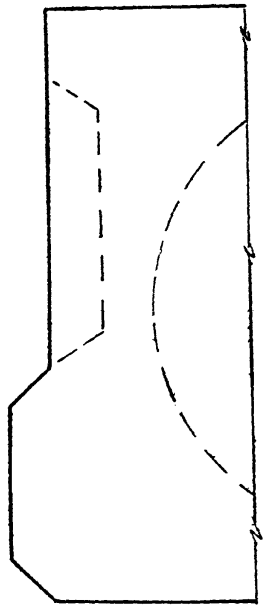

Деталь - вид с торца панели

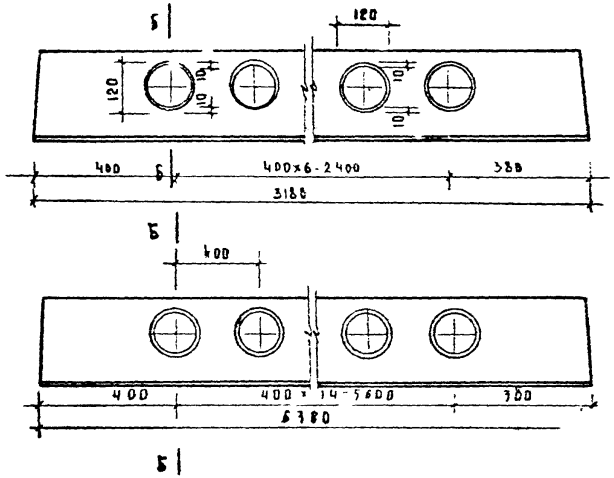

Продольная боковая грань панели.

ГИПИ					
ГИПИ					
ГИПИ					

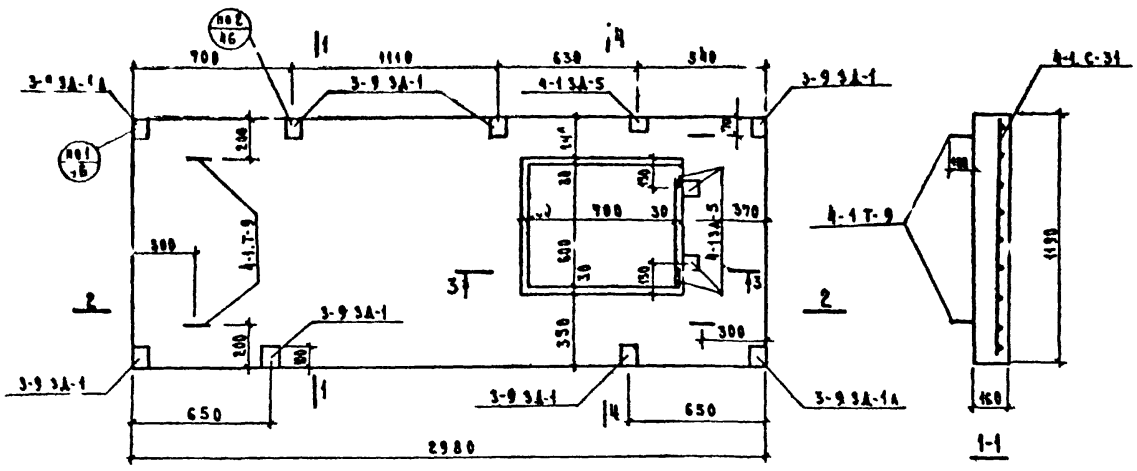

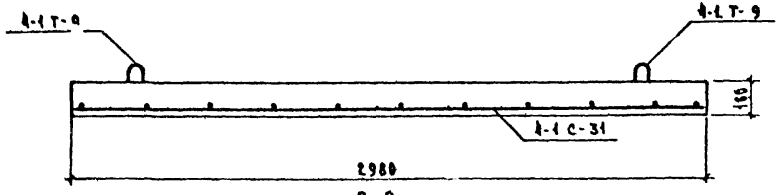

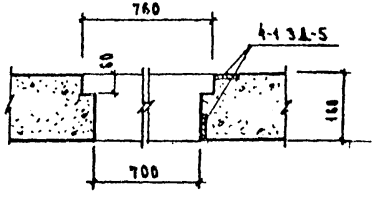

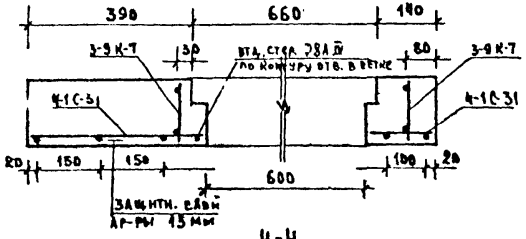

Спецификация арматуры

Наим. изд.	Марка	К-во	Вес кг. марки	Вес кг. всего	Вес кг. марки	Вес кг. всего
ПМ-30.12-2	4-1 С-31	4	10.17	10.17	[illegible]	5.3
	4-1 Т-9	4	0.30	1.20	[illegible]	5.8
	3-9 ЗД-1	6	1.34	8.04	[illegible]	6.2
	3-9 ЗД-1А	2	1.34	2.68	[illegible]	6.9
	4-1 ЗД 5	5	1.15	5.75	[illegible]	5.7
	3-9 К-7	2	2.73	5.46	[illegible]	5.6
Итого				33.3		

Характеристика изделия

Наименование	Ед. изм.	КВА-11
Вес	кг.	1250
Объем бетона	$м^3$	0.50
Вес стали	кг.	33.34
Марка бетона	—	200

Выборка металла

Сечение	4 В I	8 А I	8 А III	12 А I	[illegible]
Длина мм.	2127	6.40	38.36	[illegible]	[illegible]
Вес кг.	2.12	2.55	13.51	[illegible]	[illegible]

Примечания:

1. Сварную сетку, петлю и закладные детали см. раздела 10.4-1.12.3-9
2. Узлы см. раздела 10.3-9

Гл. инженер проекта	Жигалкина				
Гл. специалист	Ананьева				
Нач. отдела	Кокурова				
Гл. инженер	Ефимов				
Инженер	Мамкова				

КБ по железобетону Госстроя СССР

АКО-1

1972

Панта мусорокамеры ПМ-30.12-2.

Серия 125

Часть 18

Раздел 18.3-9

Лист 30