# ТИПОВОЙ ПРОЕКТ
# 901-1-90.87

ВОДОЗАБОРНЫЕ СООРУЖЕНИЯ ПРОИЗВОДИТЕЛЬНОСТЬЮ ОТ 0,02 ДО 1,5 $м^3/с$
ДЛЯ АМПЛИТУД КОЛЕБАНИЙ УРОВНЕЙ ВОДЫ ДО 6М

# НАСОСНАЯ СТАНЦИЯ ПРОИЗВОДИТЕЛЬНОСТЬЮ ОТ 0,66 ДО 1.5 $м^3/с$ С ЗАГЛУБЛЕНИЕМ МАШЗАЛА 5,4 М

## АЛЬБОМ VI

ЗАДАНИЯ ЗАВОДАМ-ИЗГОТОВИТЕЛЯМ НА КОМПЛЕКТНЫЕ ЭЛЕКТРОТЕХНИЧЕСКИЕ УСТРОЙСТВА

СО ЦИТП 620062 г. Свердловск, ул. Чебышева, 4
Зак. 2221 инв. 2167-С Тираж 700
Сдано в печать 12.11.1991 Цена 2-74+2-74

| | | | | ПРИВЯЗАН: | |
|---|---|---|---|---|---|
| | | | | | |
| | | | | | |
| | | | | | |
| | | | | | |
| | | | | | |

# ТИПОВОЙ ПРОЕКТ
# 901-1-90.87

ВОДОЗАБОРНЫЕ СООРУЖЕНИЯ ПРОИЗВОДИТЕЛЬНОСТЬЮ ОТ 0.02 ДО 1.5 $м^3/с$
ДЛЯ АМПЛИТУД КОЛЕБАНИЙ УРОВНЕЙ ВОДЫ ДО 8 м

# НАСОСНАЯ СТАНЦИЯ ПРОИЗВОДИТЕЛЬНОСТЬЮ ОТ 0.66 ДО 1.5 $м^3/с$ С ЗАГЛУБЛЕНИЕМ МАШЗАЛА 5.4 м

## АЛЬБОМ VI

ЗАДАНИЯ ЗАВОДАМ-ИЗГОТОВИТЕЛЯМ НА КОМПЛЕКТНЫЕ ЭЛЕКТРОТЕХНИЧЕСКИЕ УСТРОЙСТВА

## СОСТАВ ПРОЕКТА:

| | |
|---|---|
| АЛЬБОМ I | Пояснительная записка. |
| АЛЬБОМ II | Технологические решения. Внутренние водопровод и канализация. Отопление и вентиляция. Нестандартизированное оборудование. |
| АЛЬБОМ III | Архитектурно-строительные решения. |
| АЛЬБОМ IV | Индустриальные изделия. |
| АЛЬБОМ V | Электротехническая часть. |
| АЛЬБОМ VI | Задания заводам изготовителям на комплектные электротехнические устройства. |
| АЛЬБОМ VII | Спецификация оборудования. |
| АЛЬБОМ VIII | Ведомость потребности в материалах. |
| АЛЬБОМ IX | Сметы. |


РАЗРАБОТАН ГПИ УКРВОДОКАНАЛПРОЕКТ

ДИРЕКТОР В.Н. Якименко

ГЛАВНЫЙ ИНЖЕНЕР К.Т.Н. Н.В. Писанко

НАЧАЛЬНИК ОТДЕЛА М.Я. Волошин

ГЛАВНЫЙ ИНЖЕНЕР ПРОЕКТА И.Н. Новоминский



Утвержден и введен в действие
Главным управлением проектирования
Госстроя СССР протокол от 28 августа 1987г. N 57


| | | | | | |
|---|---|---|---|---|---|
| | | | | ПРИВЯЗАН: | |

Альбом VI

Типовой проект ТП901-1-90.87

| Обозначение | Лист | Наименование | Кол. листов | Стр. альб. |
|---|---|---|---|---|
| ТП901-1-90.87-ЭМН | | Ведомость чертежей выпуска | 1 | 2 |
| | | | | |
| **Задание заводу-изготовителю на НКУ по ОСТ 16 0.800.485-84** | | | | |
| ТП901-1-90.87-ЭМН | ПК | Перечень комплектных устройств | 1 | 24 |
| ТП901-1-90.87 -ЭМН1 | 1 | Щит станций управления ШЩ. Чертеж общего вида | 6 | 3÷6 |
| ТП901-1-90.87 -ЭМН1 | 2 | ШЩ. Технические данные аппаратов | 7 | 7,8 |
| ТП901-1-90.87-ЭМН1 | 3 | ШЩ. Таблица перечня надписей | 8 | 9,10 |
| ТП901-1-90.87 -ЭМН1 | 4 | ШЩ. Схема электрическая соединений | 18 | 11÷24 |
| ТП901-1-90.87-ЭМН2 | 1 | Ящик Я1(Я2; Я3; Я4) Чертеж общего вида | 1 | 25 |
| ТП901-1-90.87 -ЭМН2 | 2 | Ящик Я1 (Я2; Я3; Я4) Технические данные аппаратов | 1 | 25 |
| ТП901-1-90.87 -ЭМН2 | 3 | Ящик Я1(Я2; Я3; Я4) Таблица перечня надписей | 1 | 25 |
| ТП901-1-90.87 -ЭМН2 | 4 | Ящик Я1(Я2; Я3; Я4) Схема электрическая соединений | 1 | 26 |
| ТП901-1-90.87 -ЭМН3 | 1 | Ящик Я5. Чертеж общего вида | 1 | 27 |
| ТП901-1-90.87 -ЭМН3 | 2 | Ящик Я5. Технические данные аппаратов | 1 | 27 |
| ТП901-1-90.87-ЭМН3 | 3 | Ящик Я5. Таблица перечня надписей | 1 | 27 |
| ТП901-1-90.87 -ЭМН3 | 4 | Ящик Я5. Схема электрическая соединений | 1 | 28 |
| ТП901-1-90.87-ЭМН4 | 1 | Ящик Я7. Чертеж общего вида | 1 | 29 |
| ТП901-1-90.87 -ЭМН4 | 2 | Ящик Я7. Технические данные аппаратов | 1 | 29 |
| ТП901-1-90.87 -ЭМН4 | 3 | Ящик Я7. Таблица перечня надписей | 1 | 29 |
| ТП901-1-90.87 -ЭМН4 | 4 | Ящик Я7. Схема электрическая соединений | 1 | 30 |

| Обозначение | Лист | Наименование | Кол. листов | Стр. альб. |
|---|---|---|---|---|
| ТП901-1-90.87 -АТХН | | Ведомость чертежей выпуска | 1 | 2 |
| | | | | |
| **Задание заводу-изготовителю на щиты систем автоматизации технологических процессов по ОСТ 36. 13-76** | | | | |
| ТП901-1-90.87 -АТХН | СЩ | Спецификация щитов | 1 | 31 |
| ТП901-1-90.87 -АТХН | 1 | Щит КИП. Общий вид | 4 | 32 |
| ТП901-1-90.87 -АТХН | 2 | Щит КИП. Таблица соединений | 3 | 33 |
| ТП901-1-90.87 -АТХН | 3 | Щит КИП. Таблица подключений | 3 | 34 |
| **Принципиальные схемы ТП901- -АТХ альб. V** | | | | |
| ТП901-1-90.87 -АТХ | 2 | Схема функциональная технологического контроля | 1 | 34 |
| ТП901-1-90.87 -АТХ | 3 | Схема принципиальная электропитания щита КИП | 1 | 35 |
| ТП901-1-90.87 -АТХ | 3 | Схемы принципиальные технологических измерений | 1 | 35 |

## При привязке проекта:

1. Чертежи общих видов ШЩ (ЭМН1-1) и схем электрических соединений (ЭМН1-4) комплектовать в соответствии с мощностью электродвигателей.
2. Данные в рамках ▭ проставить в соответствии с ТП901-1-90.АТЭМ альбом V.
3. При комплектовании задания заводу-изготовителю на щиты систем автоматизации технологических процессов из альбома V приложить стр. 34; 35.

Привязан

Инв. №

Типовой проект разработан в соответствии с действующими нормами и правилами.
Главный инженер проекта Новотинский

| | | | |
|---|---|---|---|
| ГИП | Новотинский | | |
| Н. конт. | Студберг | | |
| Нач. отд. | Прелов | | |
| Гл. спец. | Студберг | | |
| Рук. гр. | Токешко | | |
| Инж. | Тимко | | |

ТП901-1-90.87 -ЭМН; -АТХН

Воздушные сооружения производительностью 4,0; 8,0 м³/с для отвода колебания уровней воды до 6 м

Насосная станция, производительностью от 0,66 до 1,5 м³/с с заглублением машзала 5,4 м

Ведомость чертежей выпусков

| Стадия | Лист | Листов |
|---|---|---|
| Р | 1 | 1 |

Госстрой СССР Укрводоканалпроект г. Киев

Инв. № подл. | Подпись и дата | Взам. инв. №

Альбом VI

Типовой проект 901-1-30.87

## Вид спереди
Двери не показаны

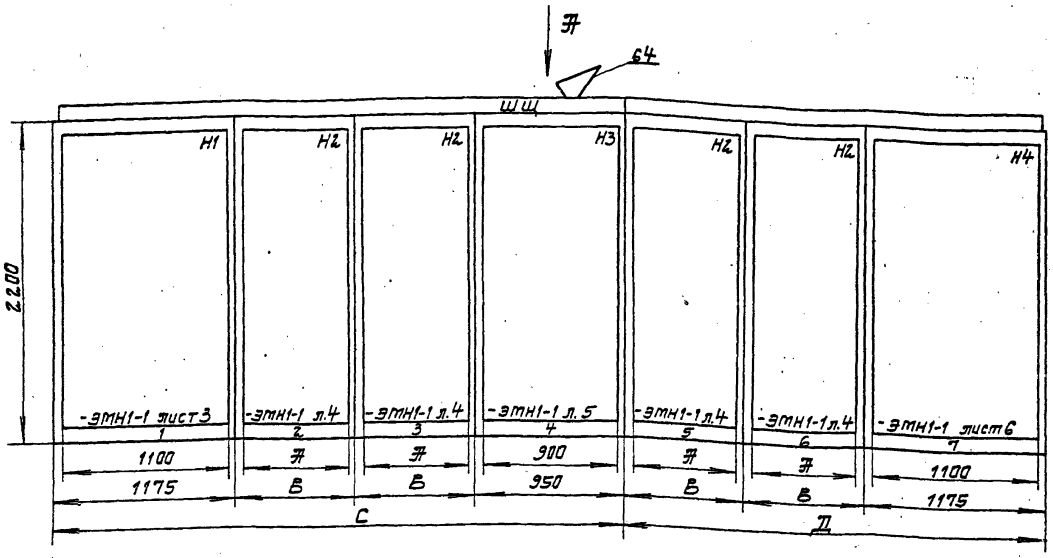


## Вид Ж
М 1:50

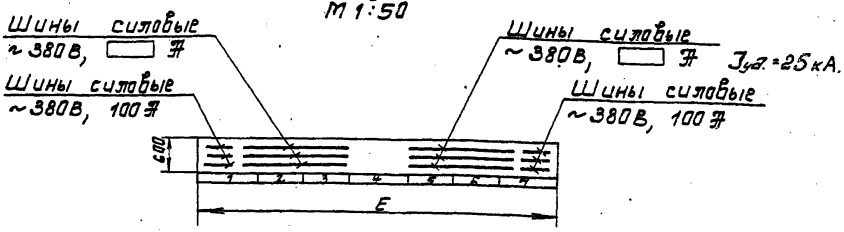


## Указания по привязке проекта

1. Для двигателей мощностью от 30 до 110 кВт Ж-600мм, В-650мм, С-3425мм, Д-2475мм, Е-5900мм.
2. Для двигателей мощностью от 132 до 200 кВт Ж-700мм, В-750мм, С-3625мм, Д-2675мм, Е-6300мм.

| | | | | | |
|---|---|---|---|---|---|
| Привязан | ГИП | Новотинский | | ТП 901-1-30.87 -ЭМН1-1 | |
| | Н.контр. | Глузберг | | Водозаборные сооружения производительностью до 1,5м³/с для амплитуд колебания уровня воды до 6м. | |
| | Нач.отд. | Тебеньков | | Насосная станция производительностью от 0,66 до 1,5м³/с с заглублением машзала 5,4м. | Стадия Р / Лист 1 / Листов 6 |
| | Гл.спец. | Глузберг | | Ш.Щ. Чертеж общего вида. | Госстрой СССР Укрводоканалпроект Киев |
| | Рук.гр. | Токошко | | | |
| Инв. № | Инж. | Гитко | | | |

Инв. № подл. | Подпись и дата | Взам. инв. №

Альбом VI

Типовой проект 901-1-90.87

## Двери шкафов
### Вид спереди

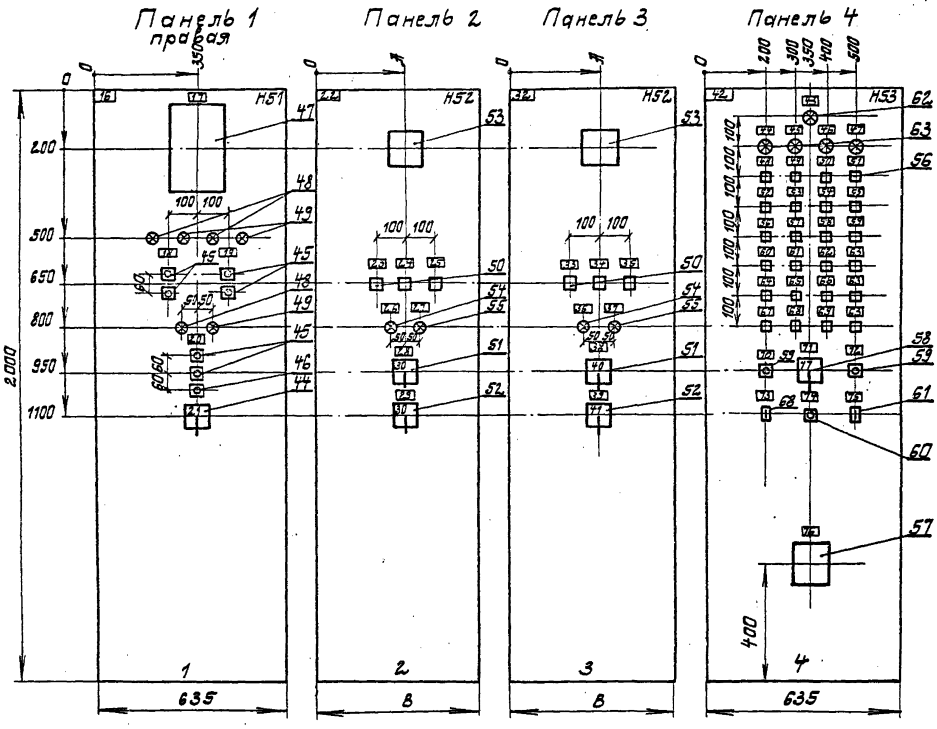


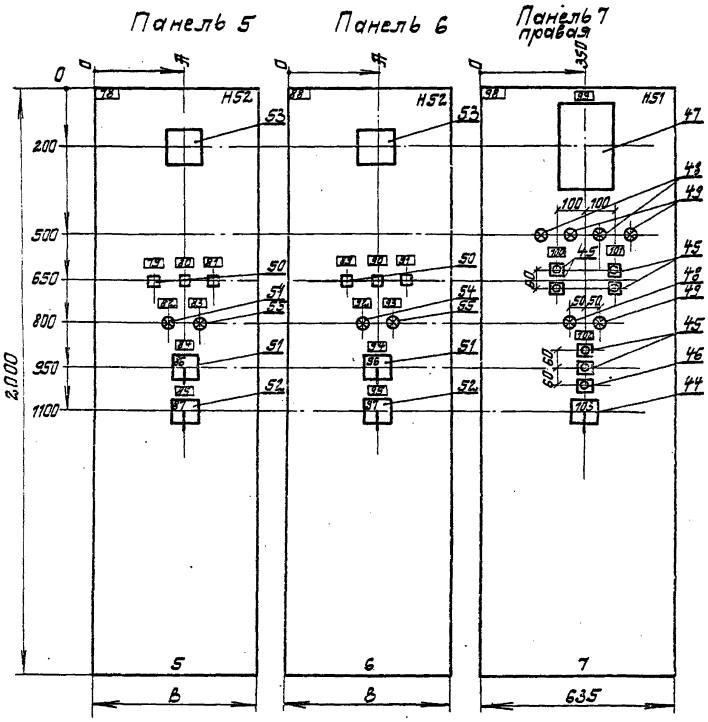


### Указания по привязке проекта

1. Для двигателей мощн. от 30 до 110 квт размер А-300 мм, В-535 мм
2. Для двигателей мощн. от 132 до 200 квт размер А-350 мм, В-635 мм
3. Счетчики поз. 47 при КТП-630 квт исключить.
4. При мощности электродвигателей насосов 75 квт и меньше амперметры поз. 53 исключить

| | | | | | | | |
|---|---|---|---|---|---|---|---|
| | | | | ТП 901-1-90.87 | | | -ЭМН1-1 |
| Привязан | | | | Водозаборные сооружения производительностью от 0,82 до 1,5 м³/с для амплитуд колебания уровней воды до 6 м | | | |
| | ГИП | Новгинский | | Насосная станция производительностью от 0,66 до 1,5 м³/с с заглублением машзала 5,4 м | Стадия | Лист | Листов |
| | Н. контр. | Глазберг | | | Р | 2 | 6 |
| | Нач. отд. | Терехов | | ШЩ. Чертеж общего вида | Госстрой СССР Укрводгипроект г. Киев | | |
| | Гл. спец. | Глазберг | | | | | |
| | Рук. гр. | Лакшико | | | | | |
| Инв. № | Инж. | Тимко | | | | | |

Инв. № подл. | Подпись и дата | Взам. инв. №

Альбом VI

Типовой проект 901-1-90.87

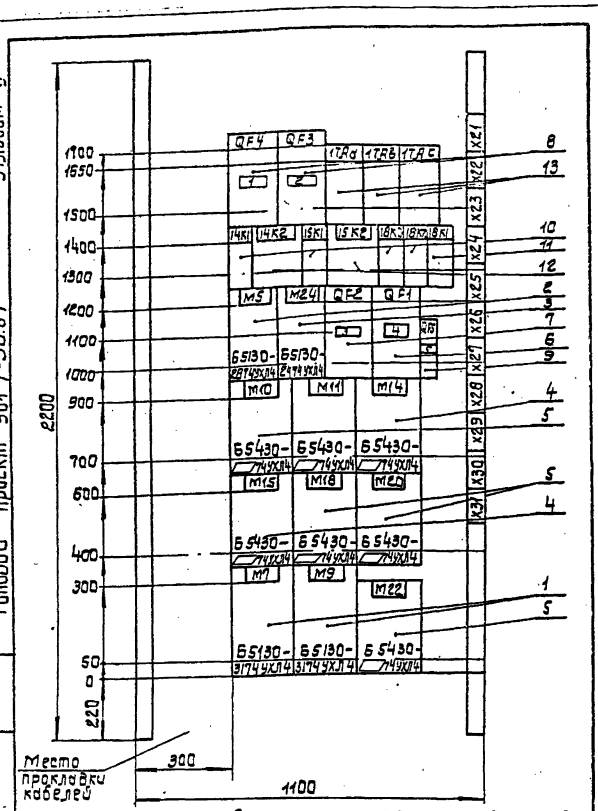


Вариант для двигателей 110 кВт.
Панель 1 (Набор Н1)

Привязан

Инв. № подл. | Подпись и дата | Взам. инв. №

Инв. №

ТП 901-1-90.87 -ЭМН1-1 Лист 3

Формат А4

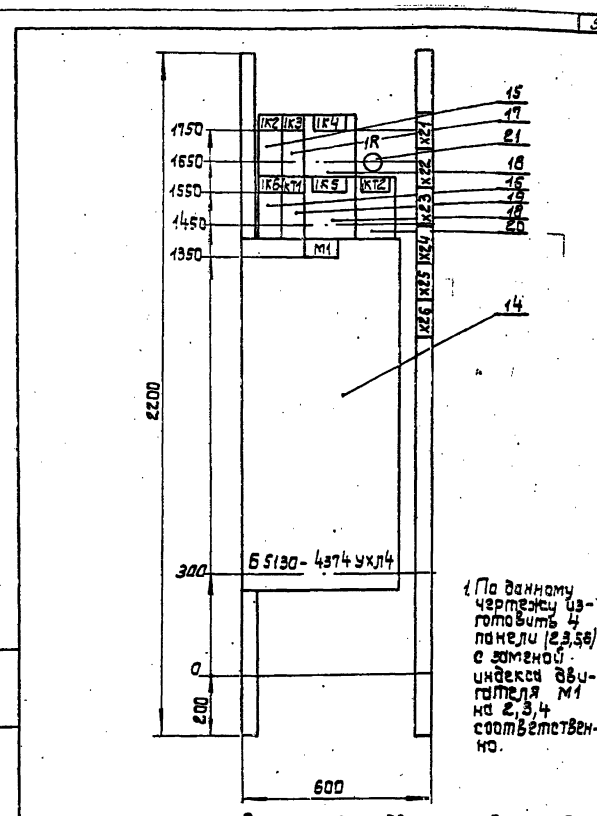


1. По данному чертежу изготовить 4 панели (2,3,5,6), с заменой индекса двигателя М1 на 2,3,4 соответственно.

Вариант для двигателей 110 кВт.
Панель 2 (Набор 2)

Привязан

Инв. № подл. | Подпись и дата | Взам. инв. №

Инв. №

ТП 901-1-90.87 -ЭМН1-1 Лист 4

Формат А4

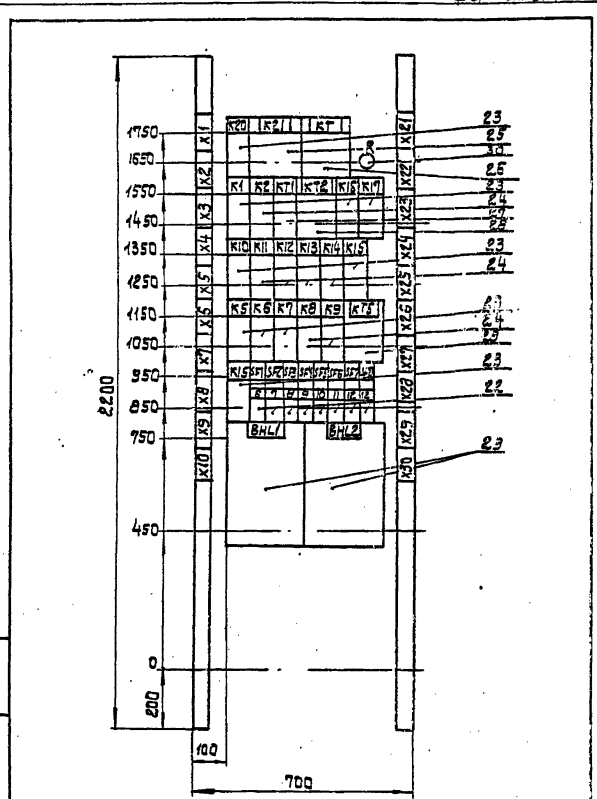


Вариант для двигателей 110 кВт.
Панель 4 (Набор Н3)

Привязан

Инв. № подл. | Подпись и дата | Взам. инв. №

Инв. №

ТП 901-1-90.87 -ЭМН1-1 Лист 5

Формат А4

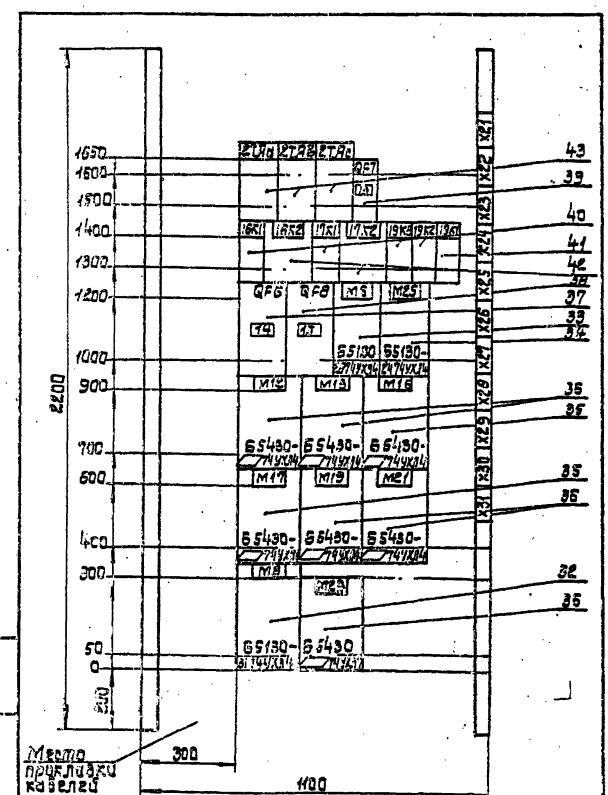


Вариант для двигателей 110 кВт.
Панель 7 (Набор Н4)

Привязан

Инв. № подл. | Подпись и дата | Взам. инв. №

Инв. №

ТП 901-1-90.87 -ЭМН1-1 Лист 6

Формат А4

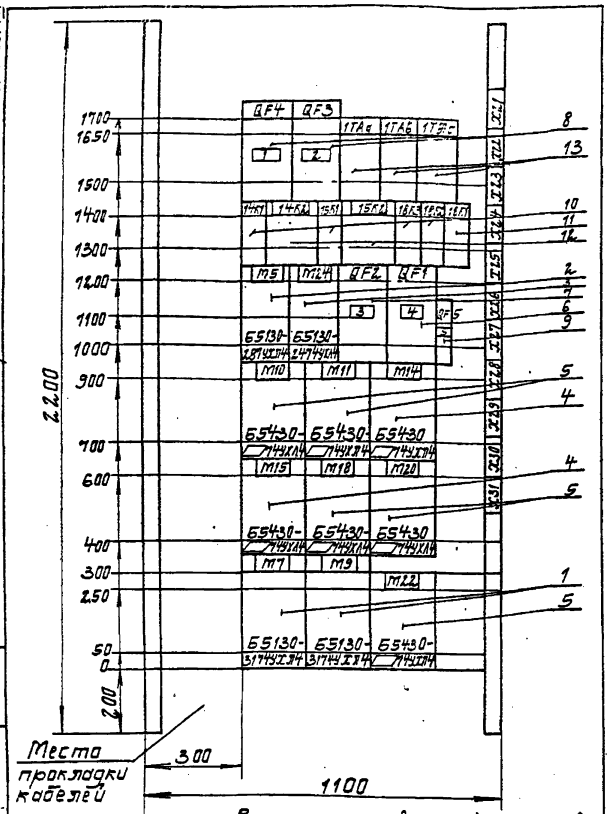


Вариант для двигателей 132÷200кВт.
Панель 1 (Набор Н1)

ТП 901-1-90.87 -ЭМН1-1

Лист 3

Привязан

Инв. №

Формат А4

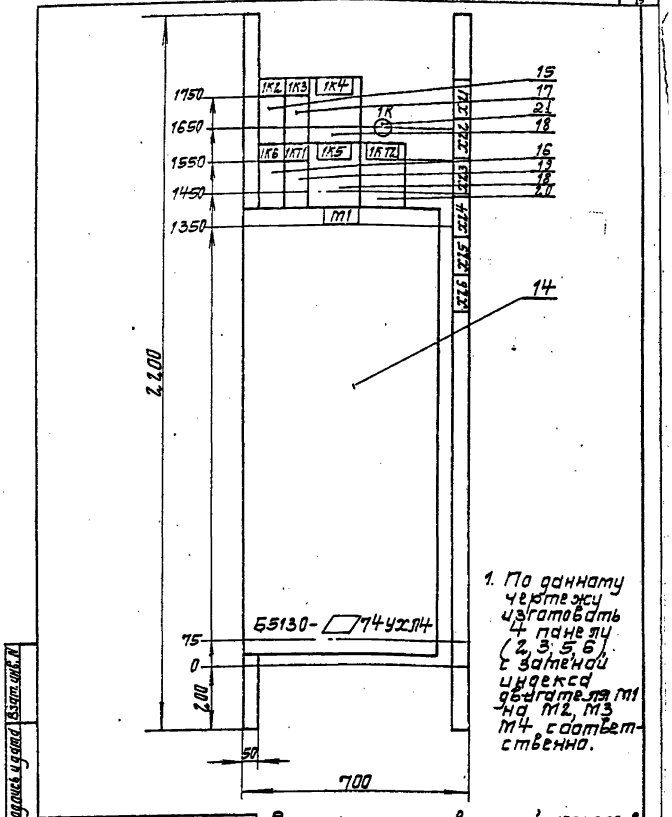


Вариант для двигателей 132÷200кВт
Панель 2,3,5,6 (Набор Н2).

ТП 901-1-90.87 -ЭМН1-1

Лист 4

Привязан

Инв. №

Формат А4

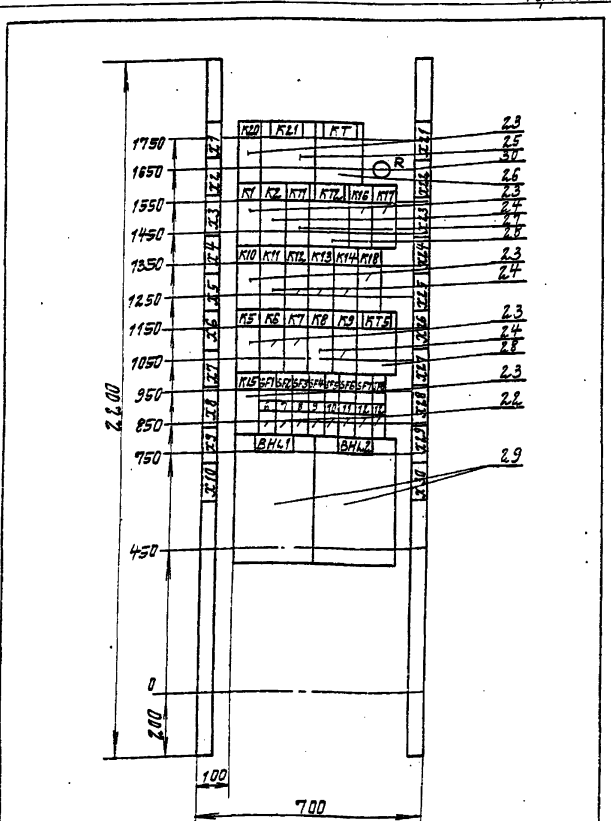


Вариант для двигателей 132÷200кВт
Панель 4 (Набор Н3)

ТП 901-1-90.87 -ЭМН1-1

Лист 5

Привязан

Инв. №

Формат А4

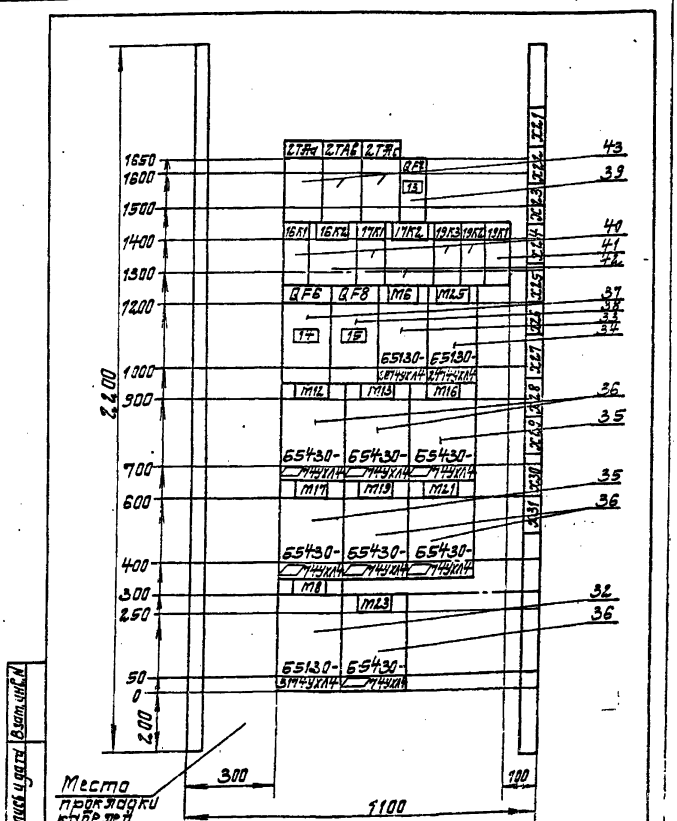


Вариант для двигателей 132÷200кВт
Панель 7 (Набор Н4)

ТП 901-1-90.87 -ЭМН1-1

Лист 6

Привязан

Инв. №

Альбом VI

Типовой проект 901-1-90.87

| Формат | Зона | Поз. | Обозначение | Наименование | Кол. | Примеч. |
|---|---|---|---|---|---|---|
| | | | | Документация | | |
| | | | -ЭМН1-1 | Чертеж общего вида | 6 | |
| | | | -ЭМН1-4 | Схема электрическая соединений | 18 | |
| | | | -ЭМН1-3 | Таблица перечня надписей | 8 | |
| | | | | Сборочные единицы | | |
| | | | | Панель 1 | 1 | |
| | | | | Блоки | | |
| | | 1 | | Б5130-3174 УХЛ4 | 2 | М3 М3 |
| | | 2 | | Б5130-2874 УХЛ4 | 1 | М5 |
| | | 3 | | Б5130-2474 УХЛ4 | 1 | М24 |
| | | 4 | | Б5430-□74 УХЛ4 | 2 | М14 М15 |
| | | 5 | | Б5430-□74 УХЛ4 | 5 | М10 М11 М12, М13 М22 |

Привязан

Инв. №

Инв. № подл. | Подпись и дата | Взам. инв. №

| | | | |
|---|---|---|---|
| ТП901-1-90 87 -ЭМН1-2 | | | |
| Водозаборные сооружения производительностью от 0,02 до 1,5 м³/с для амплитуд колебания уровней воды до 6 м. Насосная станция производительностью от 0,66 до 1,5 м³/с с заглублением машзала 5,4 м | Стадия | Лист | Листов |
| | Р | 1 | 7 |
| Ш Ш Технические данные аппаратов | Госстрой СССР Укрводоканалпроект Киев | | |

Формат А4

| Формат | Зона | Поз. | Обозначение | Наименование | Кол. | Примеч. |
|---|---|---|---|---|---|---|
| | | | | Н1 1 | | |
| | | | | Выключатель | | |
| | | 6 | | ВА5133-32001003 0УХЛ3 | 1 | QF1 |
| | | | | Ор 100А отс. 10 | | |
| | | 7 | | ВА5131-32001003 0УХЛ2 | 1 | QF2 |
| | | | | Ор 63А отс. 10 | | |
| | | 8 | | ВА5131-32001003 0УХЛ3 | 2 | QF3 |
| | | | | Ор 16А отс. 10 | | QF4 |
| | | 9 | | АЕ63-МУ3 | 1 | QF5 |
| | | | | Ор 16А отс. 5 | | |
| | | | | U ~ 380В | | |
| | | | | Реле | | |
| | | 10 | | ПЭ37-22У3 | 4 | 14К1 15К1 16К2 16К3 |
| | | | | U ~ 220В | | |
| | | 11 | | ПЭ37-42У3 | 1 | 18К1 |
| | | | | U ~ 220В | | |
| | | 12 | | РП-12У4 | 2 | 14К2 |
| | | | | U ~ 220В п.п | | 15К2 |
| | | 13 | | Тр-р тока | 3 | 17Ка |
| | | | | ТК-20 □/5А | | 17Кб |
| | | | | | | 17Кс |
| | | | | Панель 2 (3,5,6) | 4 | |
| | | | | Блоки | | |
| | | 14 | | Б5130-□74УХЛ4 | 1 | М1 (М2, М3 М4) |

ТП 901-1-90.87 -ЭМН1-2 Лист 2

Формат А4

| Формат | Зона | Поз. | Обозначение | Наименование | Кол. | Примеч. |
|---|---|---|---|---|---|---|
| | | | | Н2 4 | | |
| | | | | Реле | | |
| | | 15 | | ПЭ37-44У3 U~220В | 1 | К2 |
| | | 16 | | ПЭ37-22У3 U~220В | 1 | К6 |
| | | 17 | | РПЛ 122 04 U~220В | 1 | К3 |
| | | 18 | | РП 1244 U ~ 220В | 2 | К4 |
| | | | | п.п. | | К5 |
| | | 19 | | ВЛ43 U~220В | 1 | КТ1 |
| | | | | в.в 1÷10 сек | | |
| | | 20 | | РКВ 11-43-212 | 1 | КТ2 |
| | | | | U~220В | | |
| | | 21 | | Резистор ПЭВ.50 | 1 | R |
| | | | | R3,9 к Ом 10% | | |
| | | | | Панель 4 | 1 | |
| | | | | Н3 1 | | |
| | | 22 | | Выключатель | 8 | SF1÷ |
| | | | | АЕ63МУ3 Ор 2А | | SF8 |
| | | | | U~380В отс 5 | | |
| | | | | Реле | | |
| | | 23 | | ПЭ37-22У3 U~220В | 10 | К20 К5 К6, К7 К16 К20 К15÷К18 |
| | | 24 | | ПЭ37-42У3 U~220В | 7 | К8 К8 К9 К11÷К14 |
| | | 25 | | РП12У4 U~220В п.п. | 1 | К21 |
| | | 26 | | РВ238У4 U~220В п.п | 1 | КТ |
| | | 27 | | ВЛ43 U~220В | 1 | КТ1 |
| | | | | в.в 1÷10сек | | |

ТП901-1-90 87 -ЭМН1-2 Лист 3

| Формат | Зона | Поз. | Обозначение | Наименование | Кол. | Примеч. |
|---|---|---|---|---|---|---|
| | | | | Реле | | |
| | | 28 | | РКВ11-43-212 | 2 | КТ2 |
| | | | | U~220В | | КТ5 |
| | | 29 | | Сигнализатор | 2 | ВНL1 |
| | | | | ЭРСУ-4 комплект | | ВНL2 |
| | | | | датчики вертик | | |
| | | | | вариант 1 | | |
| | | | | длины 1,0м | | |
| | | 30 | | Резистор ПЭВР-100 | 1 | R |
| | | | | R 300 Ом 10% | | |
| | | | | Панель 7 | 1 | |
| | | | | Блоки | | |
| | | 32 | | Б5130-3174 УХЛ4 | 1 | М3 |
| | | 33 | | Б5130-2874 УХЛ4 | 1 | М5 |
| | | 34 | | Б5130-2474 УХЛ4 | 1 | М25 |
| | | 35 | | Б5430-□74 УХЛ4 | 2 | М16 М17 |
| | | 36 | | Б5430-□74 УХЛ4 | 5 | М12 М13 М19 М21 М23 |
| | | | | Н4 1 | | |
| | | | | Выключатель | | |
| | | 37 | | ВА5133-32001003 0УХЛ3 | 1 | QF6 |
| | | | | Ор 100А отс. 10 | | |
| | | 38 | | ВА5131-32001003 0УХЛ3 | 1 | QF8 |
| | | | | Ор 16А отс. 10 | | |
| | | 39 | | АЕ63МУ3 U~380В | 1 | QF7 |
| | | | | Ор 16А отс 5 | | |

ТП 901-1-90.87 -ЭМН1-2 Лист 4

Альбом VI

Типовой проект 901-1-90.87

| Формат | Зона | Поз. | Обозначение | Наименование | Кол. | Примеч. |
|---|---|---|---|---|---|---|
| | | | | Реле | | |
| | | 40 | | ПЭ 3722 УЗ U ~220 В | 4 | 15 K1<br>17 K1<br>19 K2<br>19 K3 |
| | | 41 | | ПЭ 3742 УЗ U ~220 В | 1 | 19 K1 |
| | | 42 | | РП 12 У4 U~220 В п.п. | 2 | 16 K2<br>17 K2 |
| | | 43 | | Тр-р тока | 3 | 2 TTa |
| | | | | ТК 20- ☐ /5 А | | 2 TTB |
| | | | | | | 2 TTC |
| | 5/7 | | | HS1 2 | | |
| | | 44 | | Переключатель | | 18-SA1 |
| | | | | УП 5312-С 86 УЗ | 1 | (19-SA1) |
| | | | | Кнопка | | |
| | | 45 | | КЕ011 УЗ исп.4 | 6 | 14,15 SB2<br>14,15 SB4<br>16,17 SB2<br>16,17 SB4<br>18 SB2, 2 SB3<br>19 SB2, 2 SB3 |
| | | 46 | | КЕ011 УЗ исп.5 толк.кр. | 1 | 18 SB1<br>(19 SB1) |
| | | 47 | | Счетчик СА4У-И672М | 1 | PI1 |
| | | | | кл.0,0 U~ 380/220 В | | (PI2) |
| | | | | ☐ /5 А | | |
| | | | | Арматура | | |
| | | 48 | | АС 12011 У2 U~220 В | 3 | 14,15 HL1<br>(16,17 HL1)<br>18 HL1,<br>(19 HL1) |
| | | 49 | | АС 12013 У2 U ~220 В | 3 | 14,15 HL3<br>(16,17, HL3)<br>18 HL2,<br>(19 HL2) |

Инв. N подл. | Подпись и дата | Взам. инв. N

ТП 901-1-90.87 -ЭМН1-2 Лист 5

Формат А4

| Формат | Зона | Поз. | Обозначение | Наименование | Кол. | Примеч. |
|---|---|---|---|---|---|---|
| | 5,6 | | | HS2 4 | | |
| | | 50 | | Реле РЭУ 11-110 УЗ | 3 | KH1÷ |
| | | | | Iср. ~ 0,5 А | | KH3 |
| | | | | Переключатель | | |
| | | 51 | | УП 5312-С 29 УЗ | 1 | SA2 |
| | | 52 | | УП 5312-А 89 УЗ | 1 | SA3 |
| | | 53 | | Амперметр Э365 | 1 | PA1 |
| | | | | кл.1,5 пр. измер. | | |
| | | | | ☐ А. тт ☐ /5 А | | |
| | | | | Арматура | | |
| | | 54 | | АС 12011 У2 U~220 В | 1 | HL1 |
| | | 55 | | АС 12013 У2 U~220 В | 1 | HL2 |
| | | | | | | |
| | | | | | | |
| | | | | HS3 1 | | |
| | | | | Реле | | |
| | | 56 | | РЭУ 11-110 УЗ | 24 | KH1÷ |
| | | | | Iср. ~ 0,5 А | | KH24 |
| | | 57 | | РП 9У4 U~220 В | 1 | K3 |
| | | 58 | | Переключатель | 1 | SA |
| | | | | УП 5311-У 95 УЗ | | |
| | | | | Кнопка | | |
| | | 59 | | КЕ011 УЗ исп.4 | 2 | SB1, SB2 |
| | | 60 | | КЕ011 УЗ исп.4 | 1 | SB1 |
| | | | | толк. красн. | | |
| | | 61 | | Тумблер ТВ1-1 | 2 | S1, S2 |
| | | | | Арматура | | |
| | | 62 | | АС 12015 У2 U~220 В | 1 | HL-W |
| | | 63 | | АС 12014 У2 U ~220 В | 4 | HLV1÷ |
| | | | | | | HLV4 |

Инв. N подл. | Подпись и дата | Взам. инв. N

ТП 901-1-90.87 -ЭМН1-2 Лист 6

Формат А4

| Формат | Зона | Поз. | Обозначение | Наименование | Кол. | Примеч. |
|---|---|---|---|---|---|---|
| | | | | | | |
| | | | | Над щитом | | |
| | | 64 | | Сирена СС 1У3 | 1 | YS |
| | | | | U ~220 В | | |
| | | | | | | |
| | | | | | | |
| | | | | Колодка из 10 | 70 | |
| | | | | зажимов на | | |
| | | | | ток 16 А | | |

Инв. N подл. | Подпись и дата | Взам. инв. N

ТП 901-1-90.87 -ЭМН1-2 Лист 7

Формат А4

Альбом VI

Типовой проект 901-1-90.87

| Панель | Строка | Надпись | Поз. обозначение | Место надписи | Текст | Кол. | Вид шрифта | Заготовка |
|---|---|---|---|---|---|---|---|---|
| | | | | | Панель | | | |
| 1 | | | | Табличка | М5 | 1 | | |
| | | | | —"— | М24 | 1 | | |
| | | | | —"— | М10 | 1 | | |
| | | | | —"— | М11 | 1 | | |
| | | | | —"— | М14 | 1 | | |
| | | | | —"— | М15 | 1 | | |
| | | | | —"— | М18 | 1 | | |
| | | | | —"— | М20 | 1 | | |
| | | | | —"— | М7 | 1 | | |
| | | | | —"— | М9 | 1 | | |
| | | | | —"— | М22 | 1 | | |
| | | 1 | QF4 | —"— | Щиток освещения | 1 | | |
| | | 2 | QF3 | —"— | Резерв | 1 | | |
| | | 3 | QF2 | —"— | Сварочный пост | 1 | | |
| | | 4 | QF1 | —"— | Групповой автомат | 1 | | |
| | | 5 | QF5 | —"— | Оперативные цепи | 1 | | |
| | | | | —"— | 1ТАа | 1 | | |
| | | | | —"— | 1ТАВ | 1 | | |
| | | | | —"— | 1ТАс | 1 | | |
| | | | | —"— | 14К1 | 1 | | |
| | | | | —"— | 14К2 | 1 | | |

Привязан

Инв. №

Взам. инв. № | Подпись и дата | Инв. № подл.

ТП 901-1-90.87 -ЭМН1-3

Водозаборные сооружения производительностью от 0,02 до 1,5 м3/с для амплитуд колебания уровней воды до 6 м.

Насосная станция производительностью от 0,66 до 1,5 м3/с с заглублением машзала 5,4 м.

| Стадия | Лист | Листов |
|---|---|---|
| Р | 1 | 8 |

Госстрой СССР Укрводоканалпроект Киев

ГИП Новгинский
Н.контр. Пузберг
Нач.отд. Терехов
Гл.спец. Пузберг
Рук.гр. Покрошка
Ст.техн. Мелемед

Шиц. Таблица перечня надписей

Формат А4



| Панель | Строка | Надпись | Поз. обозначение | Место надписи | Текст | Кол. | Вид шрифта | Заготовка |
|---|---|---|---|---|---|---|---|---|
| | | | | Табличка | 15К1 | 1 | | |
| 1 | | | | —"— | 15К2 | 1 | | |
| | | | | —"— | 18К3 | 1 | | |
| | | | | —"— | 18К2 | 1 | | |
| | | | | —"— | 18К1 | 1 | | |
| 2 | | | | —"— | М1 | 1 | | |
| | | | | —"— | 1К2 | 1 | | |
| | | | | —"— | 1К3 | 1 | | |
| | | | | —"— | 1К4 | 1 | | |
| | | | | —"— | 1R | 1 | | |
| | | | | —"— | 1К6 | 1 | | |
| | | | | —"— | 1КТ1 | 1 | | |
| | | | | —"— | 1К5 | 1 | | |
| | | | | —"— | 1КТ2 | 1 | | |
| 3 | | | | —"— | М2 | 1 | | |
| | | | | —"— | 2К2 | 1 | | |
| | | | | —"— | 2К3 | 1 | | |
| | | | | —"— | 2К4 | 1 | | |
| | | | | —"— | 2R | 1 | | |
| | | | | —"— | 2К6 | 1 | | |
| | | | | —"— | 2КТ1 | 1 | | |
| | | | | —"— | 2К5 | 1 | | |
| | | | | —"— | 2КТ2 | 1 | | |
| 4 | | 6 | SF1 | —"— | Об.ц. насосов подачи воды | 1 | | |
| | | 7 | SF2 | —"— | Об.ц. Вакуум установки | 1 | | |
| | | 8 | SF3 | —"— | Об.ц. дренажных насосов | 1 | | |
| | | 9 | SF4 | —"— | Об.ц. приточных вентсистем | 1 | | |
| | | 10 | SF5 | —"— | Щит КИП | 1 | | |
| | | 11 | SF6 | —"— | Сигнализация | 1 | | |
| | | 12 | SF7,8 | —"— | Резерв | 2 | | |

Взам. инв. № | Подпись и дата | Инв. № подл.

ТП 901-1-90.87 -ЭМН1-3 Лист 2

Формат А4

| Панель | Строка | Надпись | Поз. обозначение | Место надписи | Текст | Кол. | Вид шрифта | Заготовка |
|---|---|---|---|---|---|---|---|---|
| 4 | | | | Табличка | К20- | 1 | | |
| | | | | —"— | К21 | 1 | | |
| | | | | —"— | КТ | 1 | | |
| | | | | —"— | R | 1 | | |
| | | | | —"— | К1 | 1 | | |
| | | | | —"— | К2 | 1 | | |
| | | | | —"— | КТ1 | 1 | | |
| | | | | —"— | КТ2 | 1 | | |
| | | | | —"— | К16 | 1 | | |
| | | | | —"— | К17 | 1 | | |
| | | | | —"— | К10 | 1 | | |
| | | | | —"— | К11 | 1 | | |
| | | | | —"— | К12 | 1 | | |
| | | | | —"— | К13 | 1 | | |
| | | | | —"— | К14 | 1 | | |
| | | | | —"— | К18 | 1 | | |
| | | | | —"— | К5 | 1 | | |
| | | | | —"— | К6 | 1 | | |
| | | | | —"— | К7 | 1 | | |
| | | | | —"— | К8 | 1 | | |
| | | | | —"— | К9 | 1 | | |
| | | | | —"— | КТ3 | 1 | | |
| | | | | —"— | К15 | 1 | | |
| | | | | —"— | ВНL1 | 1 | | |
| | | | | —"— | ВНL2 | 1 | | |
| 5 | | | | —"— | М3 | 1 | | |
| | | | | —"— | 3К2 | 1 | | |
| | | | | —"— | 3К3 | 1 | | |
| | | | | —"— | 3К4 | 1 | | |
| | | | | —"— | 3R | 1 | | |

Взам. инв. № | Подпись и дата | Инв. № подл.

ТП 901-1-90.87 -ЭМН1-3 Лист 3

Формат А4

| Панель | Строка | Надпись | Поз. обозначение | Место надписи | Текст | Кол. | Вид шрифта | Заготовка |
|---|---|---|---|---|---|---|---|---|
| | | | | Табличка | 3К6 | 1 | | |
| 5 | | | | —"— | 3КТ1 | 1 | | |
| | | | | —"— | 3К5 | 1 | | |
| | | | | —"— | 3КТ2 | 1 | | |
| 6 | | | | —"— | М4 | 1 | | |
| | | | | —"— | 4К2 | 1 | | |
| | | | | —"— | 4К3 | 1 | | |
| | | | | —"— | 4К4 | 1 | | |
| | | | | —"— | 4R | 1 | | |
| | | | | —"— | 4К6 | 1 | | |
| | | | | —"— | 4КТ1 | 1 | | |
| | | | | —"— | 4К5 | 1 | | |
| | | | | —"— | 4КТ2 | 1 | | |
| 7 | | | | —"— | М12 | 1 | | |
| | | | | —"— | М13 | 1 | | |
| | | | | —"— | М16 | 1 | | |
| | | | | —"— | М17 | 1 | | |
| | | | | —"— | М19 | 1 | | |
| | | | | —"— | М21 | 1 | | |
| | | | | —"— | М8 | 1 | | |
| | | | | —"— | М23 | 1 | | |
| | | 13 | QF7 | —"— | Оперативные цепи | 1 | | |
| | | 14 | QF6 | —"— | Групповой автомат | 1 | | |
| | | 15 | QF8 | —"— | Резерв | 1 | | |
| | | | | —"— | 2ТАа | 1 | | |
| | | | | —"— | 2ТАВ | 1 | | |
| | | | | —"— | 2ТАс | 1 | | |
| | | | | —"— | 15К1 | 1 | | |
| | | | | —"— | 15К2 | 1 | | |
| | | | | —"— | 17К1 | 1 | | |

Взам. инв. № | Подпись и дата | Инв. № подл.

ТП 901-1-90.87 -ЭМН1-3 Лист 4

Формат А4

Альбом VI

Типовой проект 901-1-90.87

| Панель | Стрелка | Надпись | Поз. обозначение | Место надписи | Текст | Кол. | Вид шрифта | Заготовка |
|---|---|---|---|---|---|---|---|---|
| | | | | | Дверь | | | |
| 1 | | 16 | | Табличка | Ввод N 1 | 1 | | |
| | | | | | Отходящие линии | | | |
| | | | | | Н/а М5, М7, М9 | | | |
| | | | | | Задвижки М10, М11, М14, М15, М18, М19, М12 | | | |
| | | | | | Приточный вентилятор М24 | | | |
| | | 17 | 1PI | —"— | Ввод N1 | 1 | | |
| | | 18 | | —"— | Задвижка М14 | 1 | | |
| | | 19 | | —"— | Задвижка М15 | 1 | | |
| | | 20 | | —"— | Задвижка М18 | 1 | | |
| | | 21 | 18-SA1 | На ключе | ТУ-О-Дист. | 1 | | |
| 2 | | 22 | | Табличка | Насос М1 | 1 | | |
| | | 23 | 1-KH1 | —"— | Откл. кнопкой в машзале | 1 | | |
| | | 24 | 1-KH2 | —"— | Срыв давления | 1 | | |
| | | 25 | 1-KH3 | —"— | Неисправн. напорной задвижки | 1 | | |
| | | 26 | 1-HL1 | —"— | Насос включен | 1 | | |
| | | 27 | 1-HL2 | —"— | Насос отключен | 1 | | |
| | | 28 | 1-SA2 | —"— | Выбор режима н/а М1 | 1 | | |
| | | 29 | 1-SA3 | —"— | Управление н/а М1 | 1 | | |
| | | 30 | 1-SA2 | На ключе | Раб-О-рез | 1 | | |
| | | 31 | 1-SA3 | —"— | Откл.-Вкл. | 1 | | |
| 3 | | 32 | | Табличка | Насос М2 | 1 | | |
| | | 33 | 2-KH1 | —"— | Откл. кнопкой в машзале | 1 | | |
| | | 34 | 2-KH2 | —"— | Срыв давления | 1 | | |
| | | 35 | 2-KH3 | —"— | Неиспр. напорной задвижки | 1 | | |
| | | 36 | 2-HL1 | —"— | Насос включен | 1 | | |
| | | 37 | 2-HL2 | —"— | Насос отключен | 1 | | |
| | | 38 | 2-SA2 | —"— | Выбор режима н/а М2 | 1 | | |
| | | 39 | 2-SA3 | —"— | Управление н/а М2 | 1 | | |
| | | 40 | 2-SA2 | На ключе | Раб.-О-Рез. | 1 | | |

Инв. N подл. | Подпись и дата | Взам. инв. N

ТП901-1-90.87 -ЭМН1-3 Лист 5

Формат А4

| Панель | Стрелка | Надпись | Поз. обозначение | Место надписи | Текст | Кол. | Вид шрифта | Заготовка |
|---|---|---|---|---|---|---|---|---|
| | | H1 | 2-SA3 | На ключе | Откл.-Вкл. | 1 | | |
| 4 | | 42 | | Табличка | Сигнализация | 1 | | |
| | | | | | Общие цепи н/а | | | |
| | | | | | Оперативные цепи | | | |
| | | 43 | HLW | —"— | Контроль напряжения | 1 | | |
| | | 44 | HL1 | —"— | Блинкер КН1÷КН6 не поднят | 1 | | |
| | | 45 | HL2 | —"— | Блинкер КН7÷КН12 не поднят | 1 | | |
| | | 46 | HL3 | —"— | Блинкер КН13÷КН18 не поднят | 1 | | |
| | | 47 | HL4 | —"— | Блинкер КН19÷КН24 не поднят | 1 | | |
| | | 48 | KH1 | —"— | Контроль напряжения | 1 | | |
| | | 49 | KH7 | —"— | Н/а М2. Неисправность | 1 | | |
| | | 50 | KH13 | —"— | АВР вакуумнасосов | 1 | | |
| | | 51 | KH19 | —"— | Неисправность затвора. водовод N1 | 1 | | |
| | | 52 | KH2 | —"— | Н/а М1 Авария | 1 | | |
| | | 53 | KH8 | —"— | Н/а М3. Неисправность | 1 | | |
| | | 54 | KH14 | —"— | Нет напряж. в об.ц. вентсистем | 1 | | |
| | | 55 | KH20 | —"— | АВР оперативных цепей | 1 | | |
| | | 56 | KH3 | —"— | Н/а М2. Авария | 1 | | |
| | | 57 | KH9 | —"— | Н/а М4. Неисправность | 1 | | |
| | | 58 | KH15 | —"— | Аварийное отключение П1 | 1 | | |
| | | 59 | KH21 | —"— | Низкий вакуум в вакуум котлованах | 1 | | |
| | | 60 | KH4 | —"— | Н/а М3. Авария | 1 | | |
| | | 61 | KH10 | —"— | АВР дренажных насосов | 1 | | |
| | | 62 | KH16 | —"— | Аварийное отключение П2 | 1 | | |
| | | 63 | KH22 | —"— | Резерв | 3 | | |
| | | 64 | KH5 | —"— | Н/а М4. Авария | 1 | | |
| | | 65 | KH11 | —"— | Нет напряж. в об.ц. дрен. насосов | 1 | | |
| | | 66 | KH17 | —"— | Затопление Н/ст | 1 | | |
| | | 67 | KH6 | —"— | Н/а М1. Неисправность | 1 | | |
| | | 68 | KH12 | —"— | Нет напр. в об.ц. вакуум. насосов | 1 | | |

Инв. N подл. | Подпись и дата | Взам. инв. N

ТП901-1-90.87 -ЭМН1-3 Лист 6

Формат А4

| Панель | Стрелка | Надпись | Поз. обозначение | Место надписи | Текст | Кол. | Вид шрифта | Заготовка |
|---|---|---|---|---|---|---|---|---|
| | | 69 | KH18 | Табличка | Неисправность затвора. водовод N2 | 1 | | |
| | | 70 | SB2 | —"— | Опробование сигнала | 1 | | |
| | | 71 | SA | —"— | Сигнализация | 1 | | |
| | | 72 | SB1 | —"— | Съем сигнала | 1 | | |
| | | 73 | S1 | —"— | ~220В ВНL1 | 1 | | |
| | | 74 | 3B1 | —"— | Возврат реле затопления | 1 | | |
| | | 75 | S2 | —"— | ~220В ВНL2 | 1 | | |
| | | 76 | | —"— | К3 | 1 | | |
| | | 77 | SA | На ключе | Откл-Вкл | 1 | | |
| 5 | | 78 | | Табличка | Насос М3 | 1 | | |
| | | 79 | 3-KH1 | —"— | Откл. кнопкой в машзале | 1 | | |
| | | 80 | 3-KH2 | —"— | Срыв давления | 1 | | |
| | | 81 | 3-KH3 | —"— | Неиспр. напорной задвижки | 1 | | |
| | | 82 | 3-HL1 | —"— | Насос включен | 1 | | |
| | | 83 | 3-HL2 | —"— | Насос отключен | 1 | | |
| | | 84 | 3-SA2 | —"— | Выбор режима н/а М3 | 1 | | |
| | | 85 | 3-SA3 | —"— | Управление н/а М3 | 1 | | |
| | | 86 | 3-SA2 | На ключе | Раб-О-рез | 1 | | |
| | | 87 | 3-SA3 | —"— | Откл-вкл. | 1 | | |
| 6 | | 88 | | Табличка | Насос М4 | 1 | | |
| | | 89 | 4-KH1 | —"— | Откл. кнопкой в машзале | 1 | | |
| | | 90 | 4-KH2 | —"— | Срыв давления | 1 | | |
| | | 91 | 4-KH3 | —"— | Неиспр. напорной задвижки | 1 | | |
| | | 92 | 4-HL1 | —"— | Насос включен | 1 | | |
| | | 93 | 4-HL2 | —"— | Насос отключен | 1 | | |
| | | 94 | 4-SA2 | —"— | Выбор режима н/а М4 | 1 | | |
| | | 95 | 4-SA3 | —"— | Управление н/а М4 | 1 | | |
| | | 96 | 4-SA2 | На ключе | Раб-О-рез | 1 | | |
| | | 97 | 4-SA3 | —"— | Откл.-вкл | 1 | | |
| | | 98 | | Табличка | Ввод N2 | 1 | | |

Инв. N подл. | Подпись и дата | Взам. инв. N

ТП901-1-90.87 -ЭМН1-3 Лист 7

| Панель | Стрелка | Надпись | Поз. обозначение | Место надписи | Текст | Кол. | | |
|---|---|---|---|---|---|---|---|---|
| 7 | | | | Табличка | Отходящие линии | | | |
| | | | | | Н/а М6, М8 | | | |
| | | | | | Задвижки М12, М13, М16, М17, М19, М21, М23 | | | |
| | | | | | Приточный вентилятор М25 | | | |
| | | 99 | 2P1 | —"— | Ввод N2 | 1 | | |
| | | 100 | | —"— | Задвижка М16 | 1 | | |
| | | 101 | | —"— | Задвижка М17 | 1 | | |
| | | 102 | | —"— | Задвижка М19 | 1 | | |
| | | 103 | 19-SA1 | На ключе | ТУ-О-Дист. | 1 | | |

Инв. N подл. | Подпись и дата | Взам. инв. N

ТП901-1-90.87 -ЭМН1-3 Лист 3

9864/6

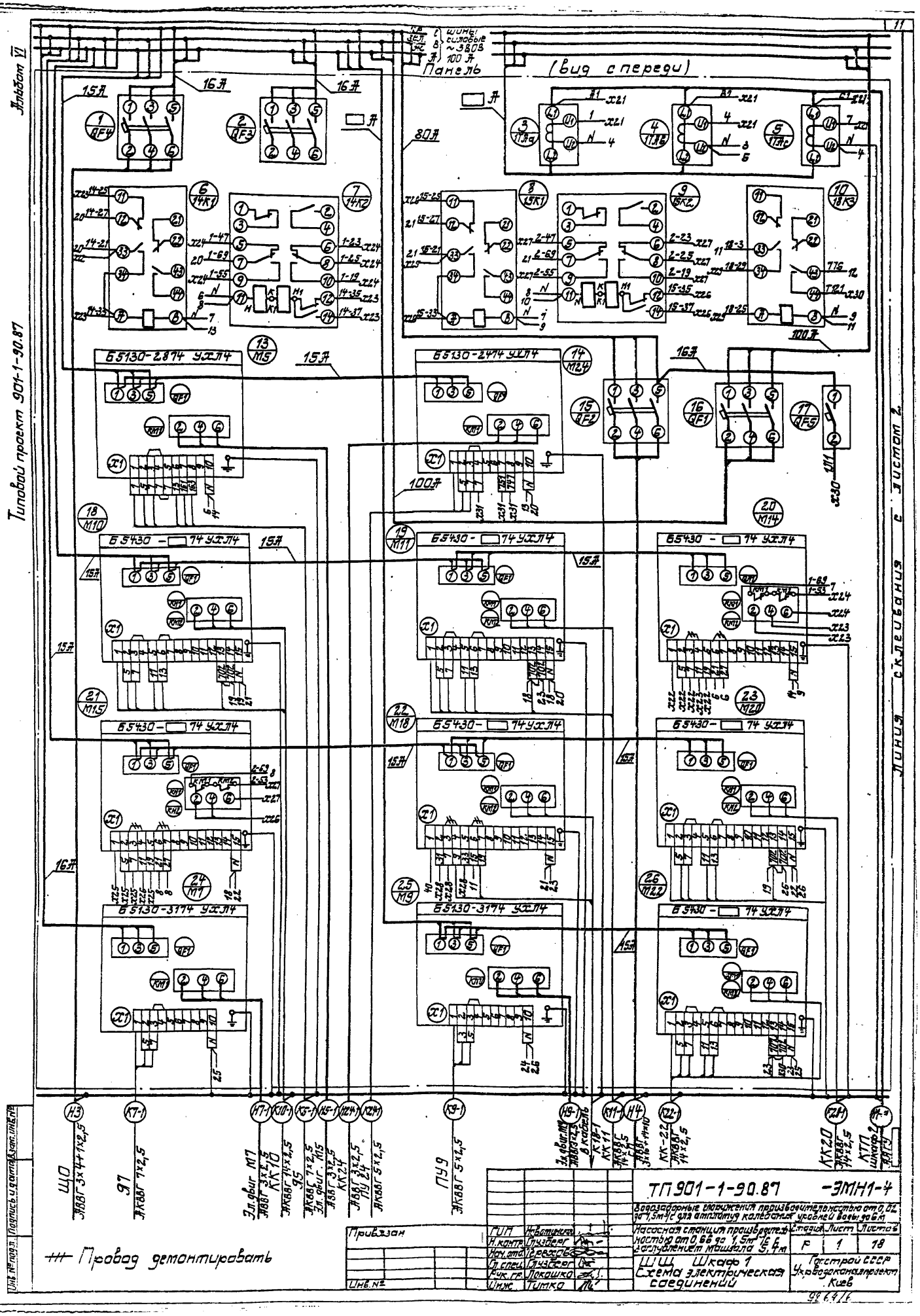
Альбом VI
Типовой проект 901-1-90.87
Линия склеивания с листом 2
Панель
(вид спереди)
15А
16А
80А
100А
Б5130-2874 УХЛ4
Б5130-2914 УХЛ4
Б5430-74 УХЛ4
Б5130-3174 УХЛ4
ШО
ЭКВВГ 3х4+1х2,5
ЭГ
ЭКВВГ 7х2,5
Эл. двиг. М7
ЭКВВГ 3х2,5
КК10
ЭКВВГ 14х2,5
ЭГ
ЭКВВГ 7х2,5
Эл. двиг. М15
ЭКВВГ 3х2,5
КК24
ЭКВВГ 3х2,5
ПУ24
ЭКВВГ 5х2,5
ПУ9
ЭКВВГ 5х2,5
КК-22
ЭКВВГ 14х2,5
КК20
ЭКВВГ 14х2,5
КТП
ЭКВВГ
+++ Провод демонтировать
ТП 901-1-90.87 -ЭМН1-4
Водозаборные сооружения производительностью от 0,02 до 1,5 м³/с для амплитуды колебания уровней воды до 6 м
Насосная станция производительностью от 0,66 до 1,5 м³/с с заглублением машзала 5,4 м
Стадия Лист Листов
Р 1 18
ШШ Шкаф 1
Схема электрическая соединений
Госстрой СССР
Укрводоканалпроект
Киев
ГИП Жватинский
Н. контр. Глузберг
Нач. отд. Резебов
Гл. спец. Лучаков
Рук. гр. Лукошко
Инж. Тимко
Привязан
Инв. №
Подпись и дата
Взам. инв. №

Альбом VI

Типовой проект 901-1-90.87

Линия сквозная с листом 1

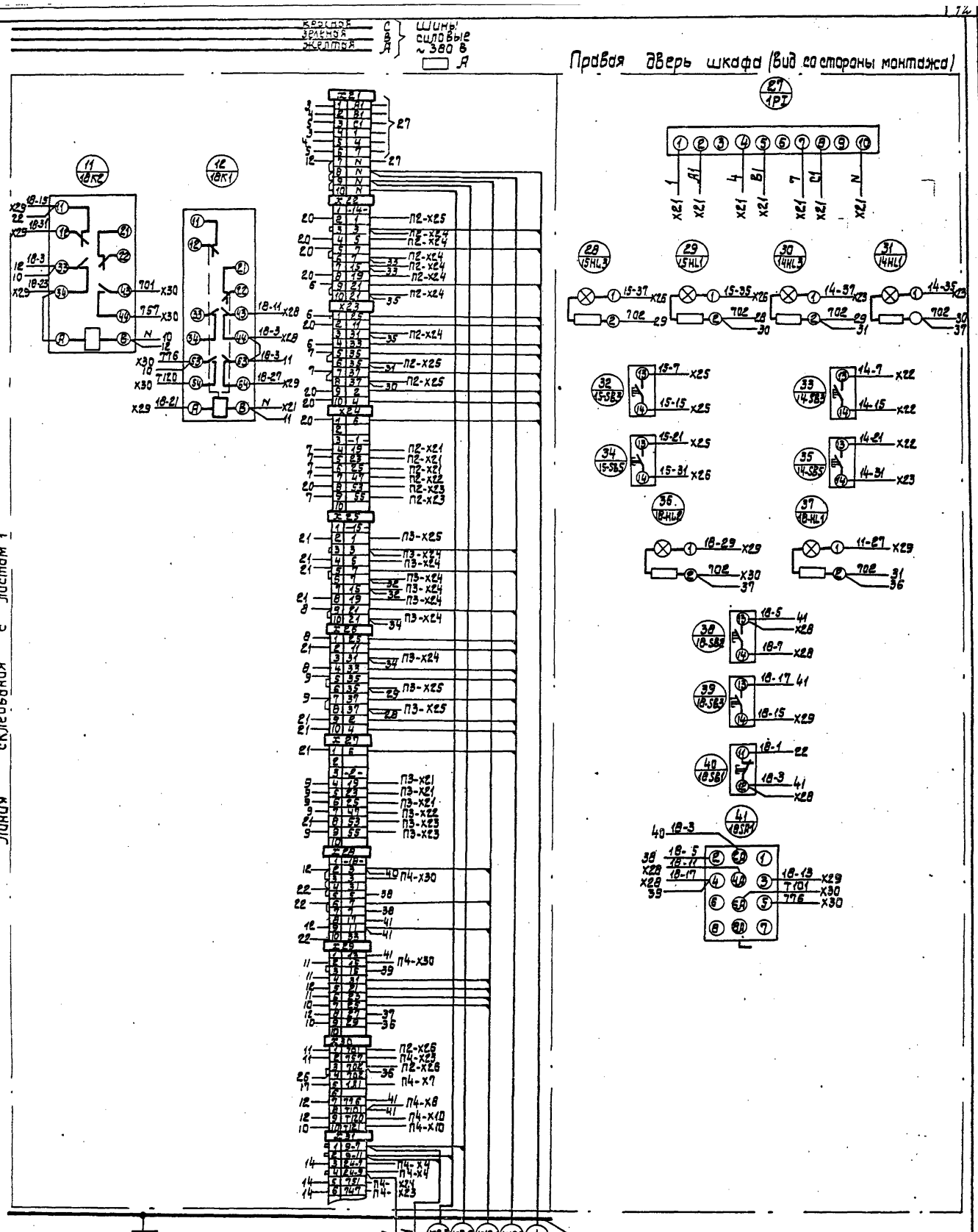


| | | | | | |
|---|---|---|---|---|---|
| Привязан | | | | | |
| Инв. № | | | | | |
| ГИП | Коренинский | | | | |
| Н.контр. | Глузберг | | | | |
| Нач.отд. | Терехов | | | | |
| Гл.спец. | Глузберг | | | | |
| Рук.гр. | Лукошко | | | | |
| Инж. | Тимко | | | | |

ТП901-1-90.87 -ЭМН1-4

Водозаборные сооружения производительностью от 0,06 до 1,5 м3/с для амплитуд колебания уровня воды до 6 м.

Насосная станция производительностью от 0,65 до 1,5 м3/с с заглублением машзала 5,4 м.

Ш.Щ. Шкаф 1. Схема электрическая соединений.

| Стадия | Лист | Листов |
|---|---|---|
| Р | 2 | 18 |

Госстрой СССР Укрводоканалпроект Киев

Инв.№ подл. | Подпись и дата | Взам.инв.№

986416

Формат А2

Альбом VI

Типовой проект 901-1-90.87

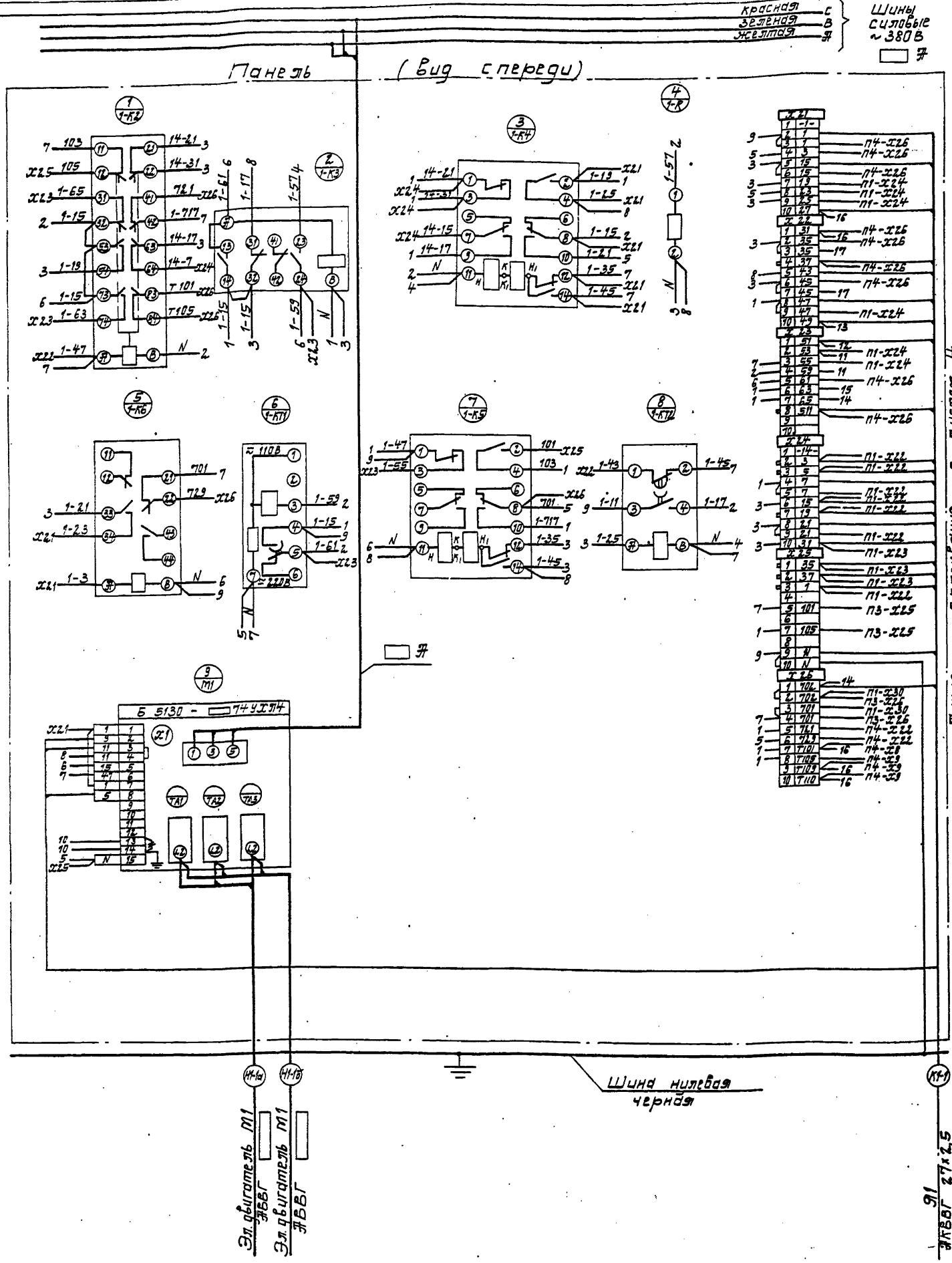


| | | | |
|---|---|---|---|
| ГИП | Новоткинский | | |
| Н. контр. | Глазьев | | |
| Нач. отд. | Тереховь | | |
| Гл. спец. | Глазьев | | |
| Рук. гр. | Лукошко | | |
| Инж. | Титко | | |

Привязан

Инв. №

ТП 901-1-90.87 - ЭМН1-4

Водозаборные сооружения производительностью от 0,02 до 1,5 м³/с для отвода колебания уровней воды до 6 м.

Насосная станция производительностью от 0,66 до 1,5 м³/с с заглублением машзала 5 м.

Ш.Ш. Шкаф 2. Схема электрическая соединений.

| Стад. | Лист | Листов |
|---|---|---|
| Р | 3 | 18 |

Госстрой СССР Укрводоканалпроект

Инв. № подл. | Подпись и дата | Взам. инв. №

Альбом VI

Типовой проект 901-1-90.87

Красная — С
Зеленая — В
Желтая — Ж
Шины силовые ~380В

Панель (вид спереди)

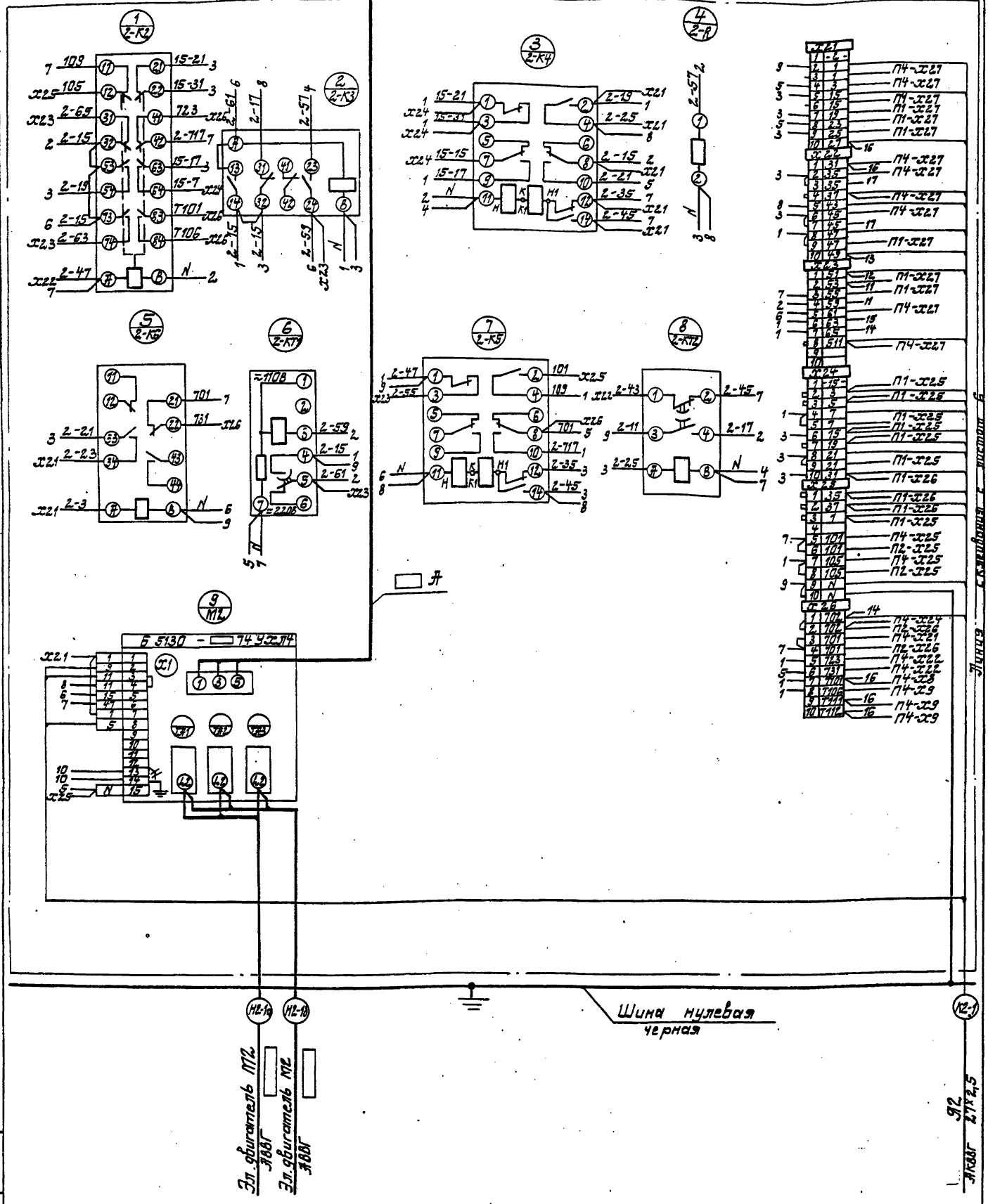


Провод демонтировать

| | | | | | | |
|---|---|---|---|---|---|---|
| | | | | ТП901-1-90.87 -ЭМН1-4 | | |
| | | | | Водозаборные сооружения производительностью от 0,02 до 1,5 м³/с для амплитуд колебаний уровней воды до 6 м | | |
| Привязан | | | | Насосная станция производительностью от 0,66 до 1,5 м³/с с заглублением машзала 5,4 м | Стадия | Лист | Листов |
| | | | | | Р | 5 | 18 |
| | | | | Шкаф 3 Схема электрическая соединений | Госстрой СССР Укрводоканалпроект Киев | | |
| Инв. № | | | | | | | |

| | | |
|---|---|---|
| ГИП | Новатинская | |
| Н.контр. | Глузберг | |
| Нач.отд. | Терехов | |
| Гл.спец. | Глузберг | |
| Рук.гр. | Лукошко | |
| Инж. | Титко | |

Инв. № подл. | Подпись и дата | Взам. инв. №

Альбом VI

Типовой проект 901-1-90.87

Линия сталивания с листом 3

Дверь шкафа (вид со стороны монтажа)

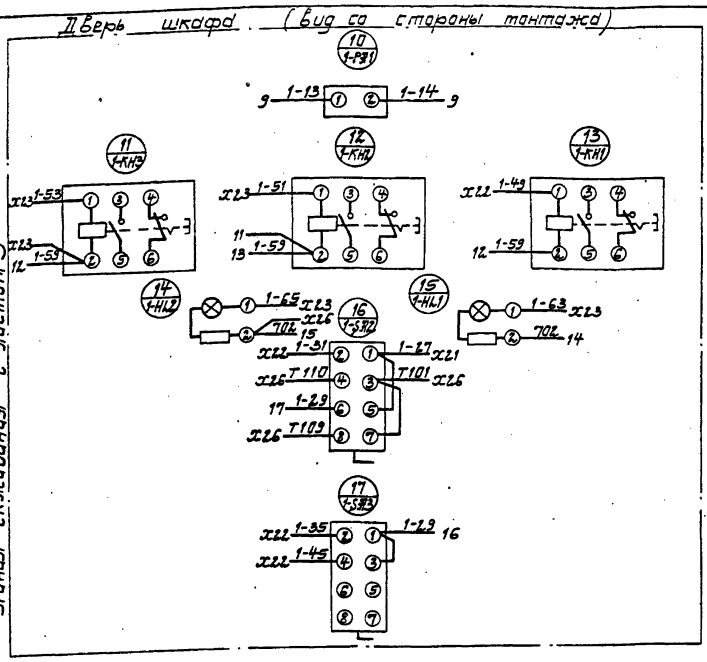


| | | | | | |
|---|---|---|---|---|---|
| Привязан | ГИП | Новотинский | | ТП901-1-90.87 - ЭМН1-4 | |
| | Н.контр. | Глузберг | | Водозаборные сооружения производительностью от 0,02 до 1,5 м³/с для амплитуд колебания уровней воды до 6 м. | |
| | Нач.отд. | Тебеховский | | Насосная станция производительностью от 0,66 до 1,5 м³/с с заглублением тамбуара 5,4 м. | Стадия: Р; Лист: 4; Листов: 18 |
| | Гл.спец. | Глузберг | | Ш.Ш. Шкаф 2. Схема электрическая соединений. | Госстрой СССР Укрводоканалпроект Киев |
| | Рук.гр. | Токошко | | | |
| Инв. № | Инж. | Титко | | | |

Формат А3

Дверь шкафа (вид со стороны монтажа)

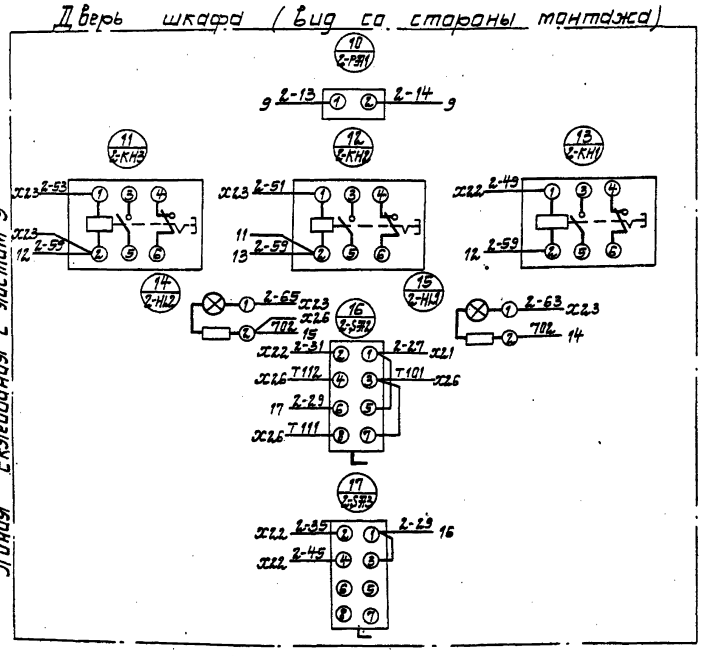


| | | | | | |
|---|---|---|---|---|---|
| Привязан | ГИП | Новотинский | | ТП901-1-90.87 -ЭМН1-4 | |
| | Н.контр. | Глузберг | | Водозаборные сооружения производительностью от 0,02 до 1,5 м³/с для амплитуд колебания уровней воды до 6 м. | |
| | Нач.отд. | Тебеховский | | Насосная станция производительностью от 0,66 до 1,5 м³/с с заглублением тамбуара 5,4 м. | Стадия: Р; Лист: 6; Листов: 18 |
| | Гл.спец. | Глузберг | | Ш.Ш. Шкаф 3. Схема электрическая соединений. | Госстрой СССР Укрводоканалпроект Киев |
| | Рук.гр. | Токошко | | | |
| Инв. № | Инж. | Титко | | | |

9664/6 Формат А3

Альбом VI

Типовой проект 901-1-90.87

Панель (вид спереди) (начало)

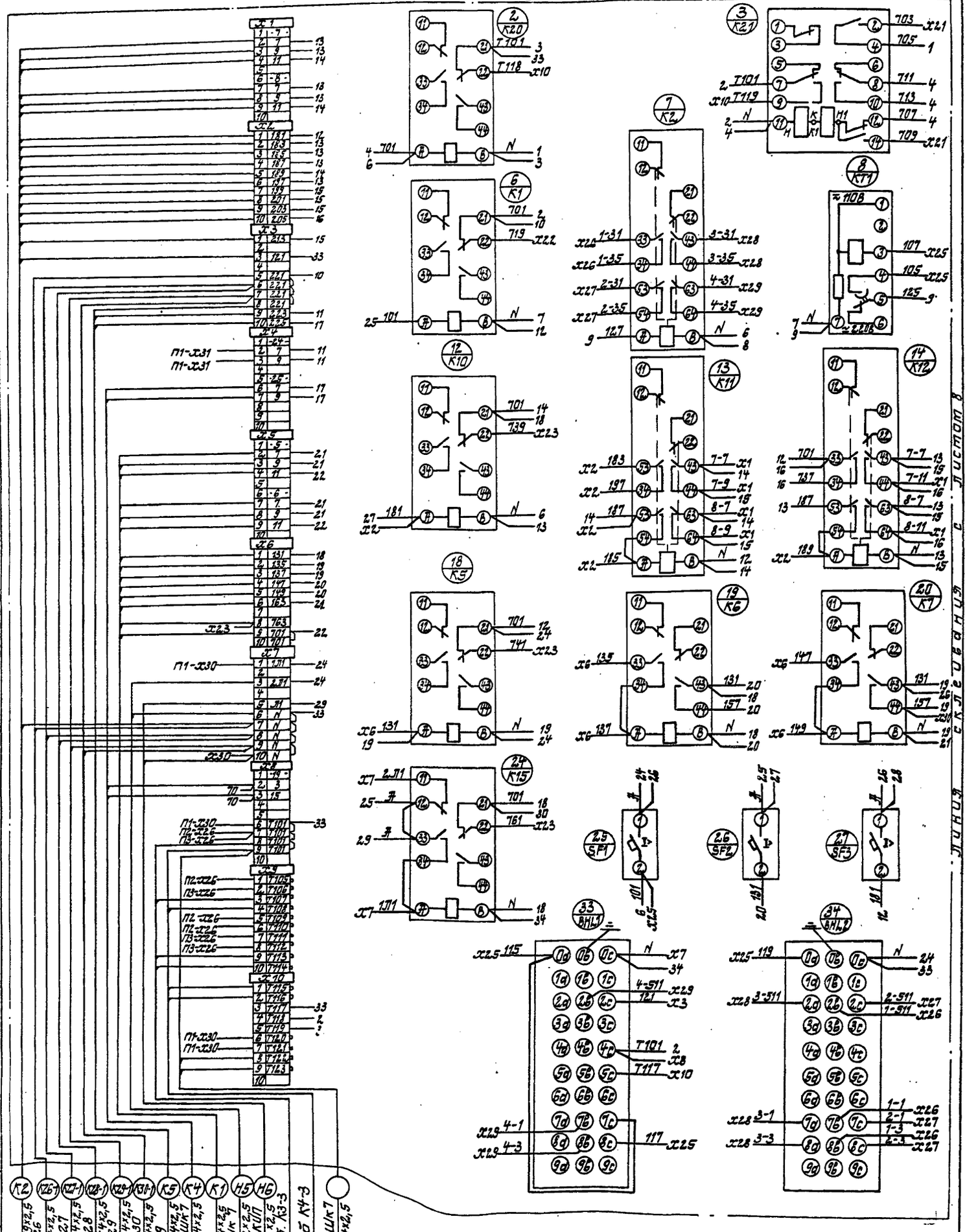


| | | |

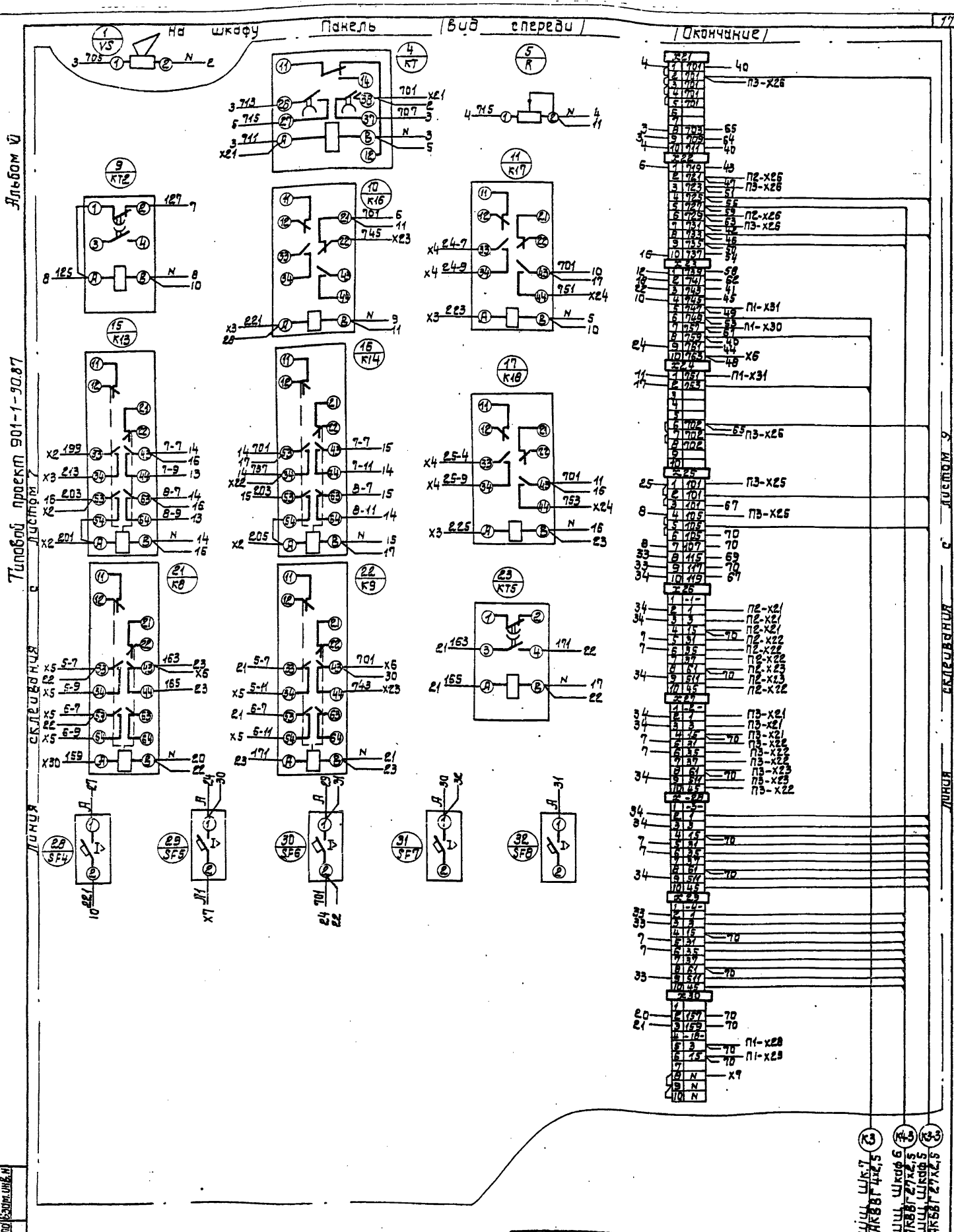


| | | | | | | | |
|---|---|---|---|---|---|---|---|
| Привязан | | ГИП | Новоминский | ТП 901-1-90.87 -3МН1-4 | | | |
| | | Н.контр. | Глузберг | Водозаборные сооружения производительностью от 0,02 до 0,5 м³/с для орошения кормовых культур до 6 м | | | |
| | | Нач.отд. | Терехов | Насосная станция производительностью от 0,66 до 1,5 м³/с с заглублением машзала 5,4 м. | Стадия | Лист | Листов |
| | | Гл.спец. | Глузберг | | Р | 8 | 18 |
| | | Рук.гр. | Лобошко | Ш.Ш. Шкаф 4. Схема электрическая соединений | Госстрой СССР Укрводоканалпроект Киев | | |
| Инв. № | | Инж. | Тунко | | | | |

Инв.№подл. | Подпись и дата | Взам.инв.№

Дверь шкафа — вид со стороны монтажа

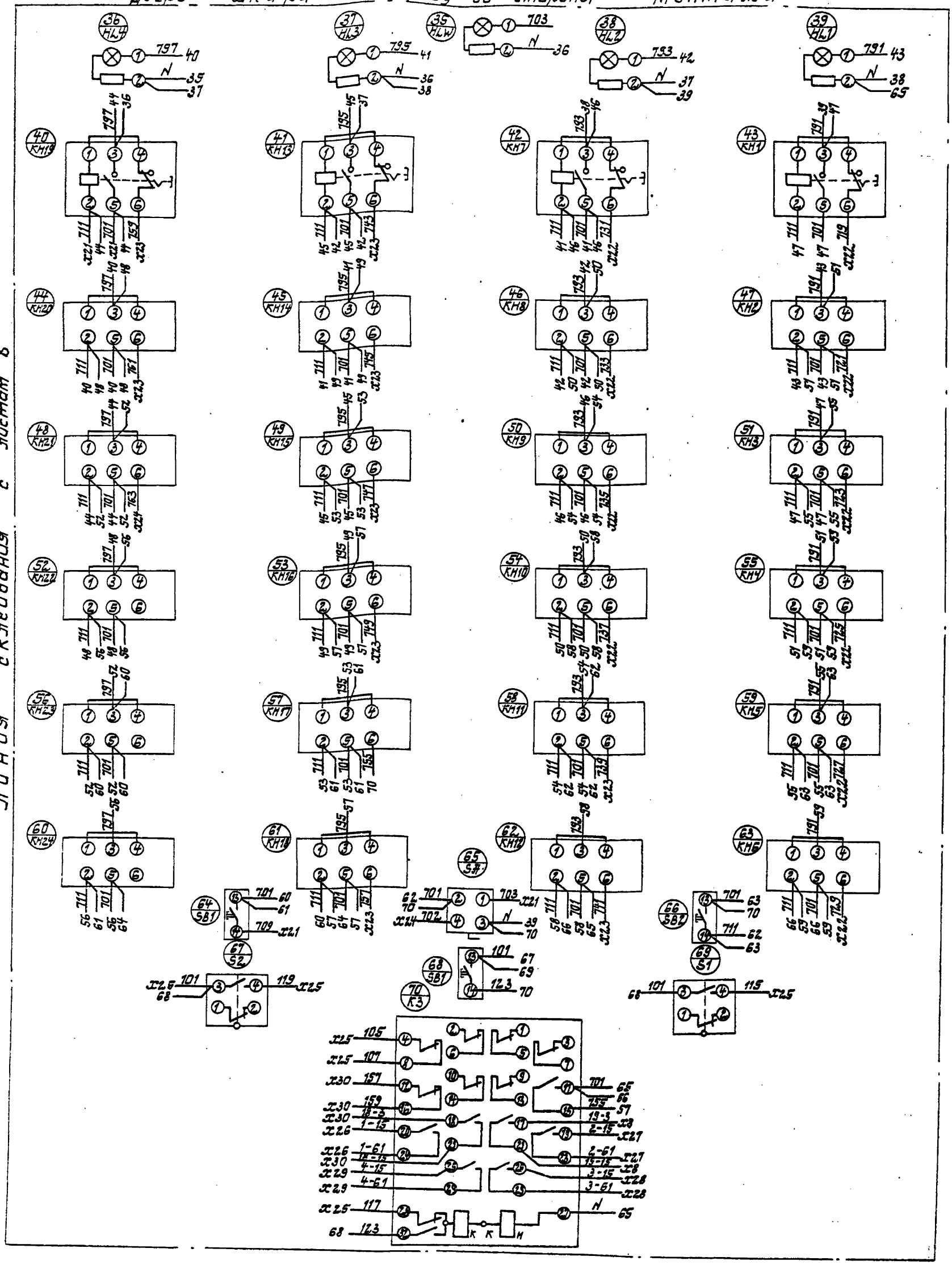


Линия склеивания с листом 8

Типовой проект 901-1-90.87

Альбом VI

| | | | | | |
|---|---|---|---|---|---|
| Привязан | | | | | |
| Инв. № | | | | | |

| | | | |
|---|---|---|---|
| ГИП | Новотинский | | |
| Н.контр. | Глузберг | | |
| Нач.отд. | Трахтов | | |
| Гл.спец. | Глузберг | | |
| Рук.гр. | Локошко | | |
| Инж. | Тимко | | |

ТП901-1-90.87 -ЭМН1-4

Водозаборные сооружения производительностью от 0,02 до 1,5 м³/с для амплитуд колебания уровней воды до 6 м

Насосная станция производительностью от 0,66 до 1,5 м³/с с заглублением машзала 5,4 м

| Стадия | Лист | Листов |
|---|---|---|
| Р | 9 | 18 |

Ш.Ш. Шкаф 4
Схема электрическая соединений

Госстрой СССР
Укрводоканалпроект
Киев

Инв. № подл. | Подпись и дата | Взам. инв. №

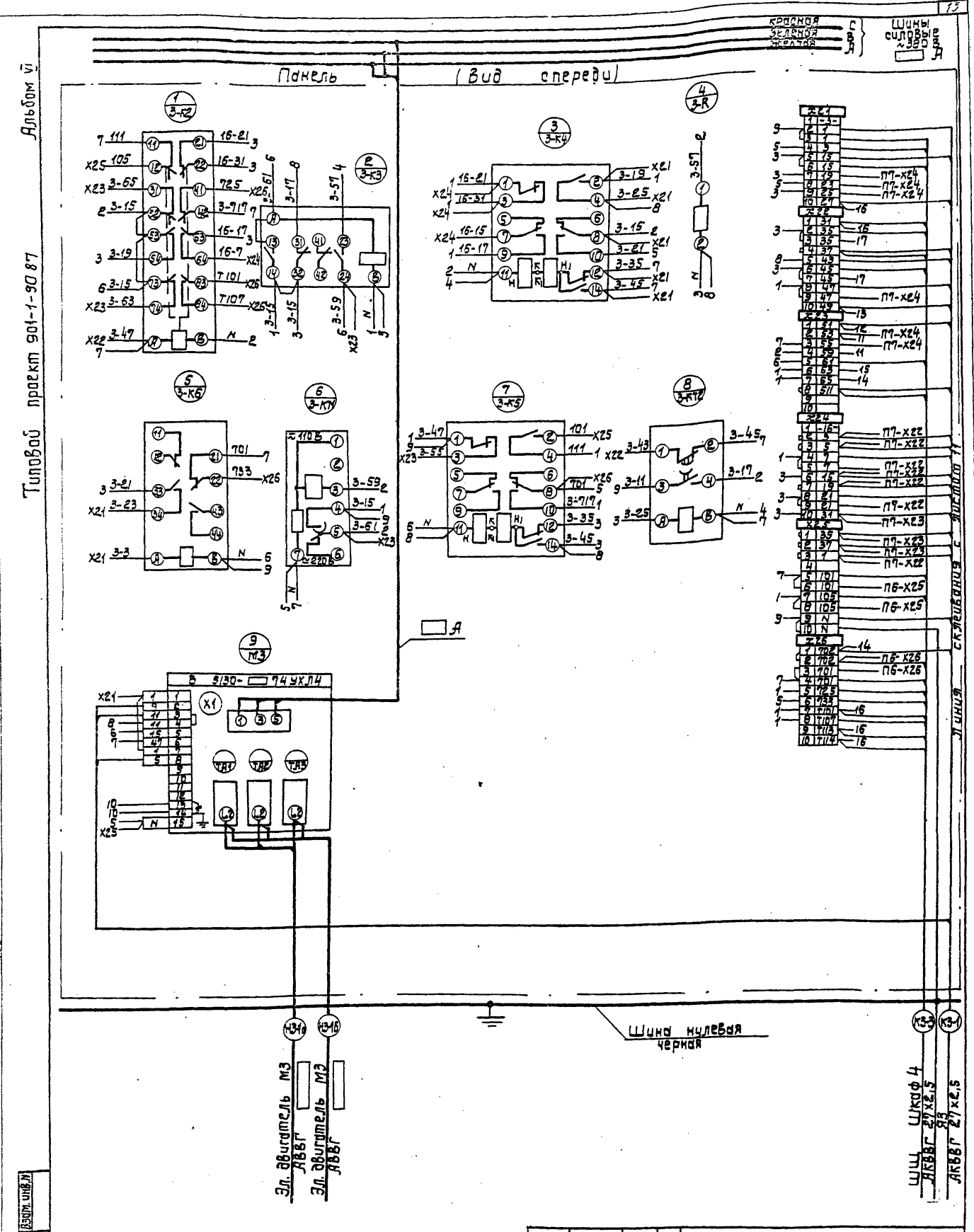
Панель
(вид спереди)
Шины силовые ~380 В
Шина нулевая черная
Эл. двигатель М3 АВВГ
Эл. двигатель М3 АВВГ
Шкаф 4
Провод демонтировать.
Альбом VI
Типовой проект 901-1-90.87
ТП901-1-90.87 -ЗМН1-4
Водозаборные сооружения производительностью 0,42 до 1,5 м³/с для напора с уровнем воды до 6 м
Насосная станция производительностью от 0,66 до 1,5 м³/с с заглублением машзала 5,4 м
ШШ. Шкаф 5. Схема электрическая соединений.
Привязан
Инв. №
Гипроводхоз УССР
Лист 10
Листов 18

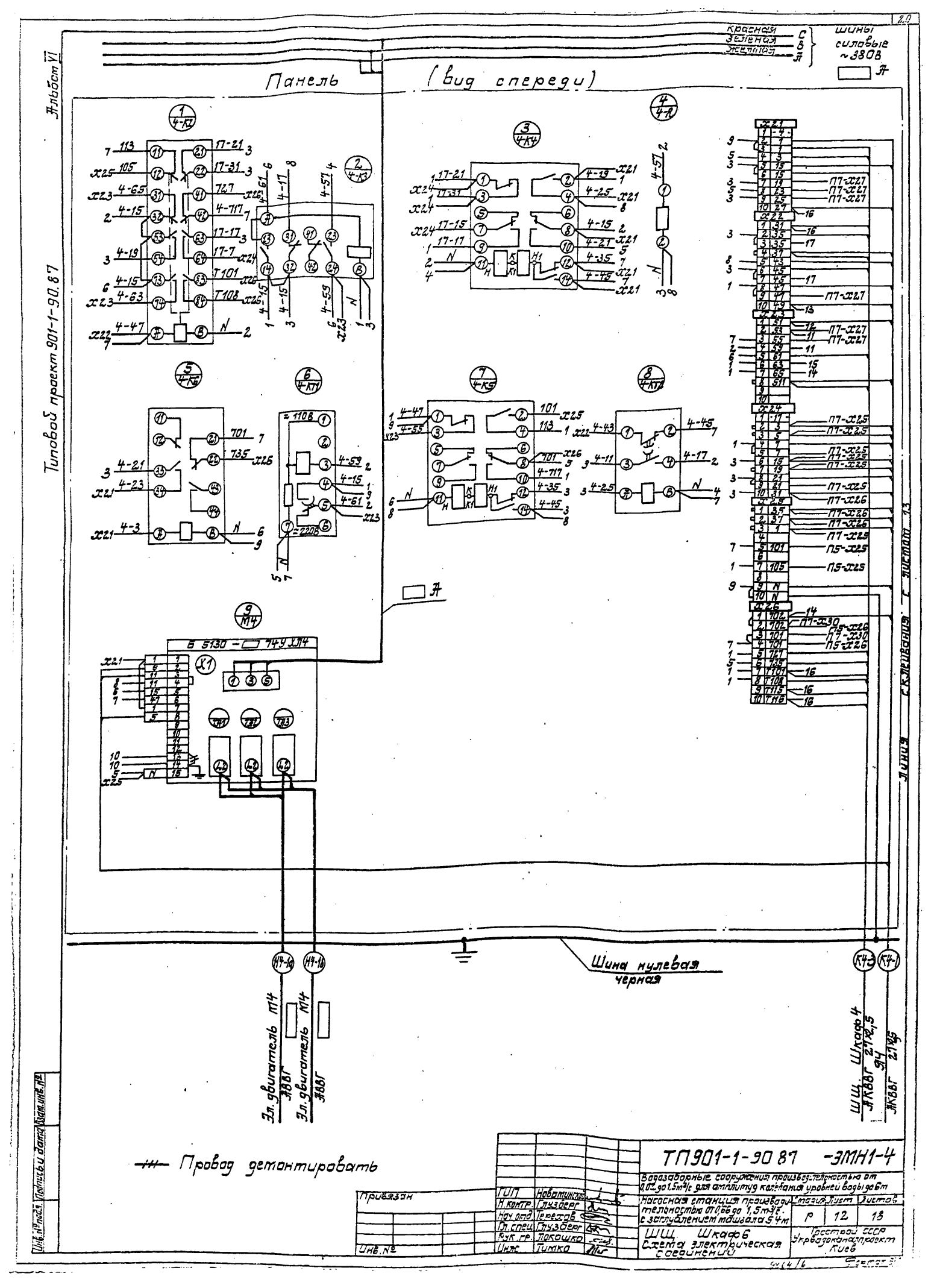
Панель
(вид спереди)
Красная
Зеленая
Желтая
Шины силовые ~380В
Альбом VI
Типовой проект 901-1-90.87
Шина нулевая черная
Эл. двигатель М4
АВВГ
Провод демонтировать
ТП901-1-90 87 -ЭМН1-4
Водозаборные сооружения производительностью от 0,02 до 1,5 м³/с для амплитуд колебаний уровней воды до 6 м
Насосная станция производительностью от 0,66 до 1,5 м³/с с заглублением машзала 5,4 м
ШШ Шкаф 6
Схема электрическая соединений
Стадия Лист Листов
Р 12 13
Госстрой СССР
Укрводоканалпроект
Киев
ГИП Новатинский
Н. контр. Глузберг
Нач. отд. Герездов
Гл. спец. Глузберг
Рук. гр. Лукошко
Инж. Тимко
Привязан
Инв. №

Альбом VI

Типовой проект 901-1-90.87

Линия склеивания с листом 10

## Дверь шкафа (вид со стороны монтажа)

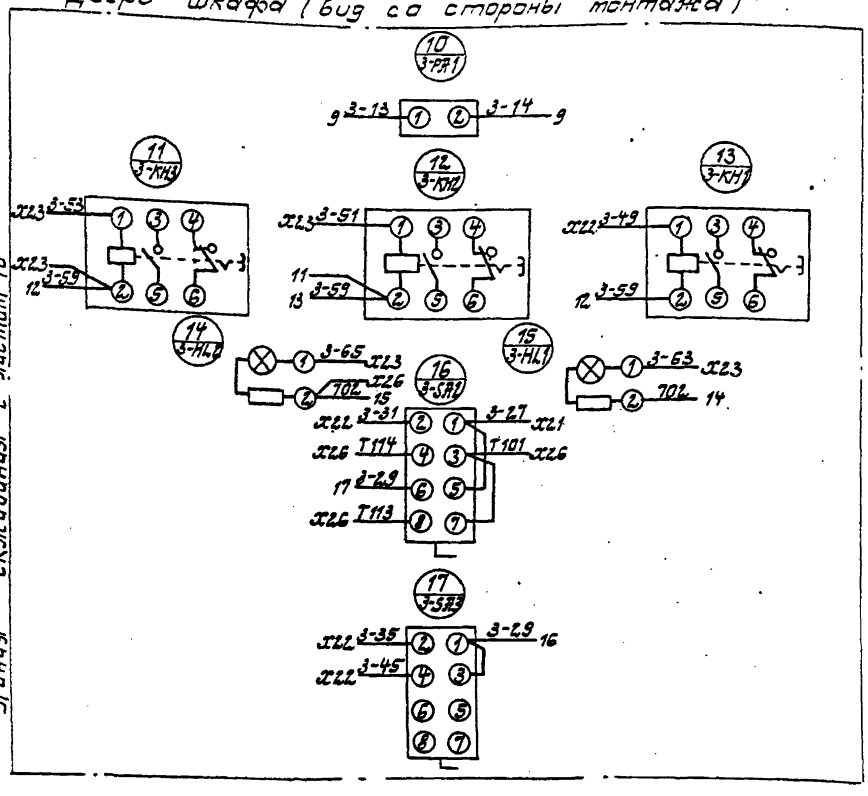


| | | | | | | | |
|---|---|---|---|---|---|---|---|
| Привязан | | | ГИП | Новотинский | ТП901-1-90.87 -ЭМН1-4 | | |
| | | | Н.контр. | Глузберг | Водозаборные сооружения производительностью от 0,02 до 1,5 м³/с для амплитуд колебания уровней воды до 6м | | |
| | | | Нач.отд. | Терехов | Насосная станция производительностью от 0,66 до 1,5 м³/с с заглублением машзала 5,4м | Стадия | Лист | Листов |
| | | | Гл.спец. | Глузберг | | Р | 11 | 18 |
| | | | Рук.гр. | Локошко | Ш.Щ. Шкаф 5 Схема электрическая соединений | Госстрой СССР Укрводоканалпроект Киев | | |
| Инв. № | | | Инж. | Тимко | | | | |

Инв. № подл. | Подпись и дата | Взам. инв. №

Формат А3

Линия склеивания с листом 12

## Дверь шкафа (вид со стороны монтажа)

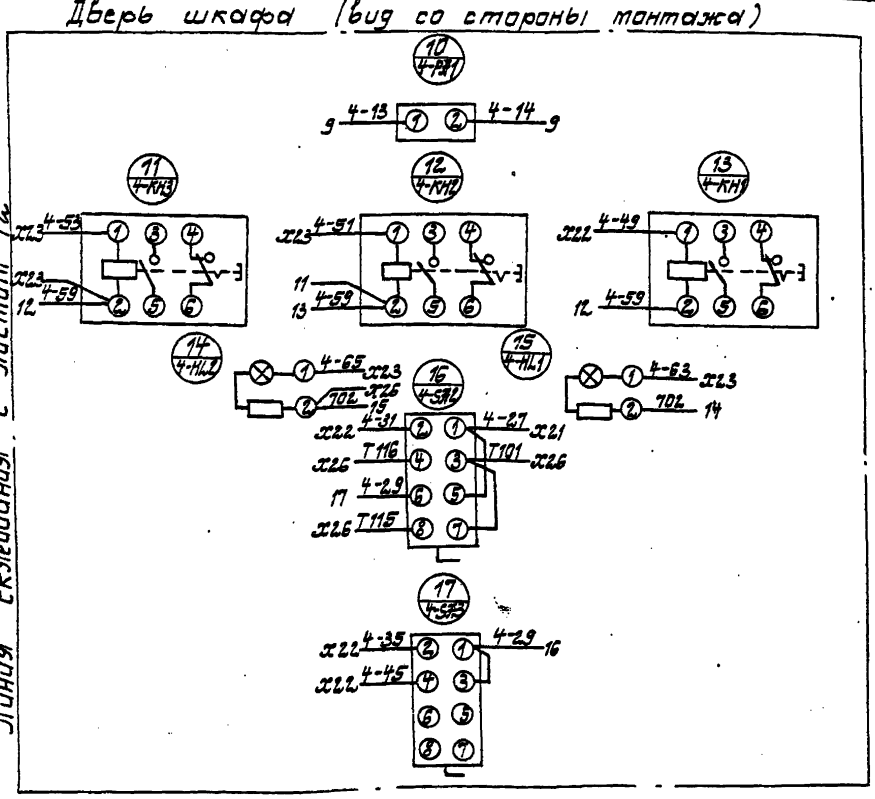


| | | | | | | | |
|---|---|---|---|---|---|---|---|
| Привязан | | | ГИП | Новотинский | ТП901-1-90.87 -ЭМН1-4 | | |
| | | | Н.контр. | Глузберг | Водозаборные сооружения производительностью от 0,02 до 1,5 м³/с для амплитуд колебания уровней воды до 6м | | |
| | | | Нач.отд. | Терехов | Насосная станция производительностью от 0,66 до 1,5 м³/с с заглублением машзала 5,4м | Стадия | Лист | Листов |
| | | | Гл.спец. | Глузберг | | Р | 13 | 18 |
| | | | Рук.гр. | Локошко | Ш.Щ. Шкаф 6 Схема электрическая соединений | Госстрой СССР Укрводоканалпроект Киев | | |
| Инв. № | | | Инж. | Тимко | | | | |

Инв. № подл. | Подпись и дата | Взам. инв. №

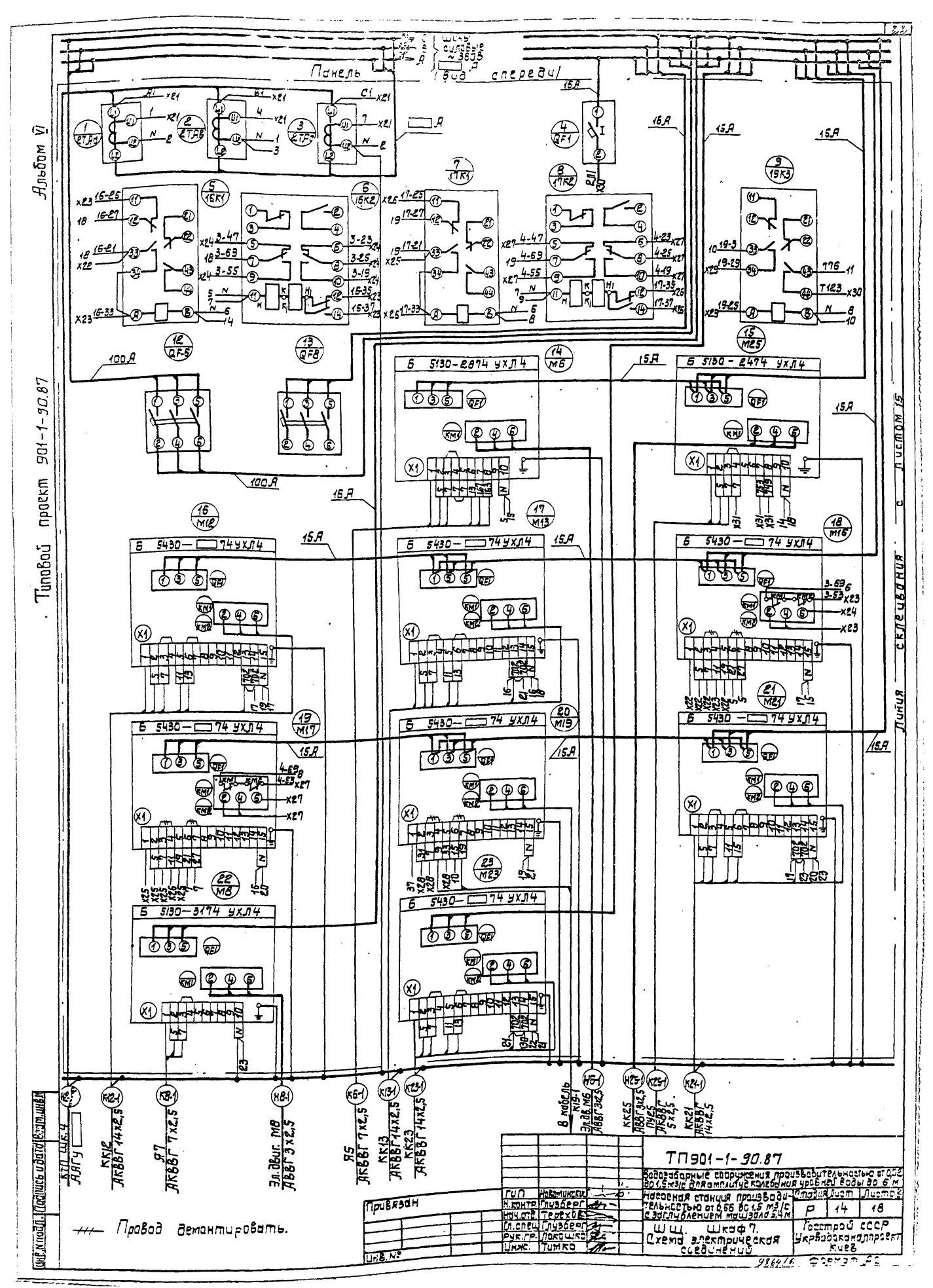
Альбом VI
Типовой проект 901-1-90.87
Панель спереди
Шины силовые ~380В
16А
100А
Б 5130-2874 УХЛ4
Б 5130-2474 УХЛ4
Б 5130-3174 УХЛ4
Б 5430-74 УХЛ4
Линия склеивания с листом 15
ТП901-1-90.87
Шкаф 7.
Схема электрическая соединений
Госстрой СССР
Укрводоканалпроект
Киев
Насосная станция производительностью от 0,55 до 1,5 м3/с с заглублением машзала 5,4 м
Водозаборные сооружения производительностью от 0,02 до 1,5 м3/с для амплитуды колебания уровней воды до 6 м
Стадия Лист Листов
Р 14 18
ГИП Новоминский
Н.контр. Глузберг
Нач.отд. Терехов
Гл.спец. Глузберг
Рук.гр. Лопушко
Инж. Тимко
Привязан
Инв. №
Провод демонтировать.
Инв. № подл. | Подпись и дата | Взам. инв. №

Альбом VI

Типовой проект 901-1-90.87

Линия сглаживания с листом 14

Шина нулевая рабочая

Шина нулевая защитная

Шины силовые ~380 В 100 А

Правая дверь шкафа (вид со стороны монтажа)

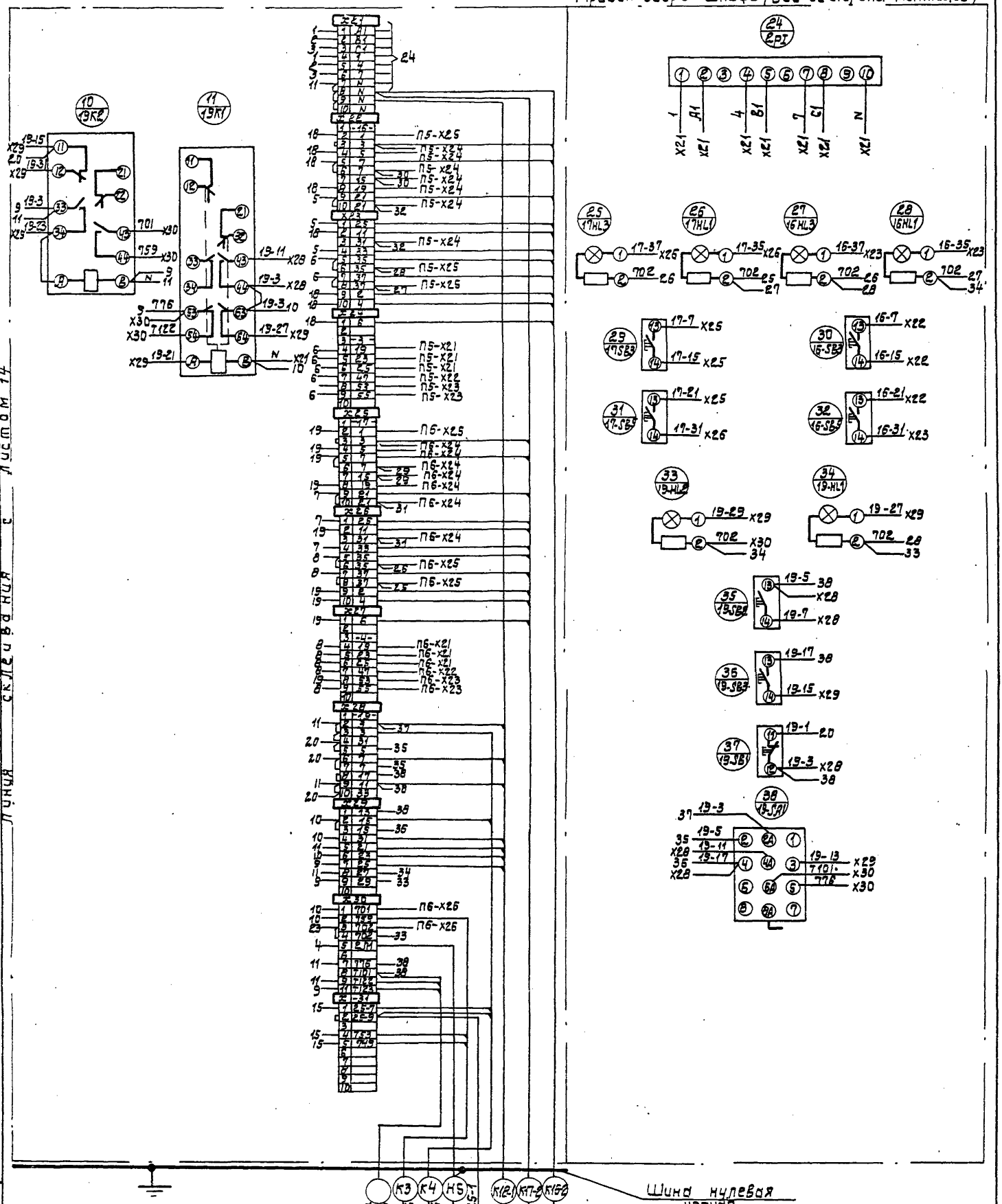


| | | | | | |
|---|---|---|---|---|---|
| Привязан | ГИП | Новоминский | ТП901-1-90.87 | | |
| | Н.контр. | Глузберг | Производственные сооружения производительностью от 0.02 до 1.5 м³/с для питания водами | | |
| | Нач.отд. | Прехов | Насосная станция производительностью от 0.66 до 1.5 м³/с с подземным машзалом 5.4 м | Стадия | Лист | Листов |
| | Гл.спец. | Глузберг | Ш.Ш. Шкаф 7 Схема электрическая соединений. | Р | 15 | 18 |
| Инв.№ | Рук.гр. | Новошко | Госстрой СССР Укрводоканалпроект Киев | | | |
| | Инж. | Тимко | | | | |

Инв.№ подл. | Подпись и дата | Взам.инв.№

## Таблица межпанельных соединений

| Откуда идет: Панель | Колодка | Зажим | Куда поступает: Панель | Колодка | Зажим | Генеральная маркировка | Откуда идет: Панель | Колодка | Зажим | Куда поступает: Панель | Колодка | Зажим | Генеральная маркировка |
|---|---|---|---|---|---|---|---|---|---|---|---|---|---|
| П1 | Х22 | 2 | П2 | Х25 | 3 | 14-1 | П1 | Х26 | 3 | П3 | Х24 | 10 | 15-31 |
| П1 | Х22 | 3 | П2 | Х24 | 2 | 14-3 | П1 | Х26 | 6 | П3 | Х25 | 1 | 15-35 |
| П1 | Х22 | 4 | П2 | Х24 | 3 | 14-5 | П1 | Х26 | 8 | П3 | Х25 | 2 | 15-37 |
| П1 | Х22 | 6 | П2 | Х24 | 5 | 14-7 | П1 | Х27 | 4 | П3 | Х21 | 7 | 2-19 |
| П1 | Х22 | 7 | П2 | Х24 | 6 | 14-15 | П1 | Х27 | 5 | П3 | Х21 | 8 | 2-23 |
| П1 | Х22 | 8 | П2 | Х24 | 7 | 14-19 | П1 | Х27 | 6 | П3 | Х21 | 9 | 2-25 |
| П1 | Х22 | 10 | П2 | Х24 | 9 | 14-21 | П1 | Х27 | 7 | П3 | Х22 | 9 | 2-47 |
| П1 | Х23 | 3 | П2 | Х24 | 10 | 14-31 | П1 | Х27 | 8 | П3 | Х23 | 2 | 2-53 |
| П1 | Х23 | 6 | П2 | Х25 | 1 | 14-35 | П1 | Х22 | 9 | П3 | Х23 | 3 | 2-55 |
| П1 | Х23 | 8 | П2 | Х25 | 2 | 14-37 | П1 | Х28 | 3 | П4 | Х30 | 5 | 18-3 |
| П1 | Х24 | 4 | П2 | Х21 | 7 | 1-19 | П1 | Х29 | 2 | П4 | Х30 | 6 | 18-15 |
| П1 | Х24 | 5 | П2 | Х21 | 8 | 1-23 | П1 | Х30 | 1 | П2 | Х26 | 3 | 701 |
| П1 | Х24 | 6 | П2 | Х21 | 9 | 1-25 | П1 | Х30 | 2 | П4 | Х23 | 7 | 757 |
| П1 | Х24 | 7 | П2 | Х22 | 9 | 1-47 | П1 | Х30 | 3 | П2 | Х26 | 2 | 702 |
| П1 | Х24 | 8 | П2 | Х23 | 2 | 1-53 | П1 | Х30 | 5 | П4 | Х7 | 1 | 1А1 |
| П1 | Х24 | 9 | П2 | Х23 | 3 | 1-55 | П1 | Х30 | 8 | П4 | Х8 | 6 | Т101 |
| П1 | Х25 | 2 | П3 | Х25 | 3 | 15-1 | П1 | Х30 | 9 | П4 | Х10 | 6 | Т120 |
| П1 | Х25 | 3 | П3 | Х24 | 2 | 15-3 | П1 | Х30 | 10 | П4 | Х10 | 7 | Т121 |
| П1 | Х25 | 4 | П3 | Х24 | 3 | 15-5 | П1 | Х31 | 3 | П4 | Х4 | 2 | 24-7 |
| П1 | Х25 | 6 | П3 | Х24 | 4 | 15-7 | П1 | Х31 | 4 | П4 | Х4 | 3 | 24-9 |
| П1 | Х25 | 7 | П3 | Х24 | 6 | 15-15 | П1 | Х31 | 5 | П4 | Х24 | 1 | 751 |
| П1 | Х25 | 8 | П3 | Х24 | 7 | 15-19 | П1 | Х31 | 6 | П4 | Х23 | 5 | 747 |
| П1 | Х25 | 10 | П3 | Х24 | 9 | 15-21 | П2 | Х21 | 3 | П4 | Х26 | 2 | 1-1 |

Альбом VI

Типовой проект 901-1-90.87

Инв. N подл. | Подпись и дата | Взам. инв. N

ТП 901-1-90.87 -ЭМН1-4 Лист 16

Формат А4

24

## Таблица межпанельных соединений

| Откуда идет: Панель | Колодка | Зажим | Куда поступает: Панель | Колодка | Зажим | Генеральная маркировка | Откуда идет: Панель | Колодка | Зажим | Куда поступает: Панель | Колодка | Зажим | Генеральная маркировка |
|---|---|---|---|---|---|---|---|---|---|---|---|---|---|
| П2 | Х21 | 4 | П4 | Х26 | 3 | 1-3 | П3 | Х22 | 4 | П4 | Х27 | 7 | 2-37 |
| П2 | Х21 | 6 | П4 | Х26 | 4 | 1-15 | П3 | Х22 | 6 | П4 | Х27 | 10 | 2-45 |
| П2 | Х22 | 1 | П4 | Х26 | 5 | 1-31 | П3 | Х23 | 5 | П4 | Х27 | 8 | 2-61 |
| П2 | Х22 | 2 | П4 | Х26 | 6 | 1-35 | П3 | Х23 | 8 | П4 | Х27 | 9 | 2-511 |
| П2 | Х22 | 4 | П4 | Х26 | 7 | 1-37 | П3 | Х25 | 5 | П4 | Х25 | 1 | 101 |
| П2 | Х22 | 6 | П4 | Х26 | 10 | 1-45 | П3 | Х25 | 7 | П4 | Х25 | 4 | 105 |
| П2 | Х23 | 5 | П4 | Х26 | 8 | 1-61 | П3 | Х26 | 2 | П4 | Х24 | 7 | 702 |
| П2 | Х23 | 8 | П4 | Х26 | 9 | 1-511 | П3 | Х26 | 3 | П4 | Х21 | 2 | 701 |
| П2 | Х25 | 5 | П3 | Х25 | 6 | 101 | П3 | Х26 | 5 | П4 | Х22 | 3 | 723 |
| П2 | Х25 | 7 | П3 | Х25 | 8 | 105 | П3 | Х26 | 6 | П4 | Х22 | 7 | 731 |
| П2 | Х26 | 2 | П3 | Х26 | 2 | 702 | П3 | Х26 | 7 | П4 | Х8 | 7 | Т101 |
| П2 | Х26 | 4 | П3 | Х26 | 4 | 701 | П3 | Х26 | 8 | П4 | Х9 | 2 | Т106 |
| П2 | Х26 | 5 | П4 | Х22 | 2 | 721 | П3 | Х26 | 9 | П4 | Х9 | 7 | Т111 |
| П2 | Х26 | 6 | П4 | Х22 | 6 | 729 | П3 | Х26 | 10 | П4 | Х9 | 8 | Т112 |
| П2 | Х26 | 7 | П4 | Х8 | 7 | Т101 | П5 | Х21 | 7 | П7 | Х24 | 4 | 3-19 |
| П2 | Х26 | 8 | П4 | Х9 | 1 | Т105 | П5 | Х21 | 8 | П7 | Х24 | 5 | 3-23 |
| П2 | Х26 | 9 | П4 | Х9 | 5 | Т109 | П5 | Х21 | 9 | П7 | Х24 | 6 | 3-25 |
| П2 | Х26 | 10 | П4 | Х9 | 6 | Т110 | П5 | Х22 | 9 | П7 | Х24 | 7 | 3-47 |
| П3 | Х21 | 3 | П4 | Х27 | 2 | 2-1 | П5 | Х23 | 2 | П7 | Х24 | 8 | 3-53 |
| П3 | Х21 | 4 | П4 | Х27 | 3 | 2-3 | П5 | Х23 | 3 | П7 | Х24 | 9 | 3-55 |
| П3 | Х21 | 6 | П4 | Х27 | 4 | 2-15 | П5 | Х24 | 2 | П7 | Х22 | 3 | 16-3 |
| П3 | Х22 | 1 | П4 | Х27 | 5 | 2-31 | П5 | Х24 | 3 | П7 | Х22 | 4 | 16-5 |
| П3 | Х22 | 2 | П4 | Х27 | 6 | 2-35 | П5 | Х24 | 5 | П7 | Х22 | 6 | 16-7 |

Альбом VI

Типовой проект 901-1-90.87

Инв. N подл. | Подпись и дата | Взам. инв. N

ТП 901-1-90.87 -ЭМН1-4 Лист 17

Формат А4

## Таблица межпанельных соединений

| Откуда идет: Панель | Колодка | Зажим | Куда поступает: Панель | Колодка | Зажим | Генеральная маркировка | Откуда идет: Панель | Колодка | Зажим | Куда поступает: Панель | Колодка | Зажим | Генеральная маркировка |
|---|---|---|---|---|---|---|---|---|---|---|---|---|---|
| П5 | Х24 | 6 | П7 | Х22 | 7 | 16-15 | П6 | Х24 | 10 | П7 | Х26 | 3 | 17-31 |
| П5 | Х24 | 7 | П7 | Х22 | 8 | 16-19 | П6 | Х25 | 1 | П7 | Х26 | 5 | 17-35 |
| П5 | Х24 | 9 | П7 | Х22 | 10 | 16-21 | П6 | Х25 | 2 | П7 | Х26 | 8 | 17-37 |
| П5 | Х24 | 10 | П7 | Х23 | 3 | 16-31 | П6 | Х25 | 3 | П7 | Х25 | 2 | 17-1 |
| П5 | Х25 | 1 | П7 | Х23 | 6 | 16-35 | П6 | Х26 | 2 | П7 | Х30 | 3 | 702 |
| П5 | Х25 | 2 | П7 | Х23 | 8 | 16-37 | П6 | Х26 | 3 | П7 | Х30 | 1 | 702 |
| П5 | Х25 | 3 | П7 | Х22 | 2 | 16-1 | | | | | | | |
| П5 | Х25 | 6 | П6 | Х25 | 5 | 101 | | | | | | | |
| П5 | Х25 | 8 | П6 | Х25 | 7 | 105 | | | | | | | |
| П5 | Х26 | 2 | П6 | Х26 | 2 | 702 | | | | | | | |
| П5 | Х26 | 3 | П6 | Х26 | 4 | 701 | | | | | | | |
| П6 | Х21 | 7 | П7 | Х27 | 4 | 4-19 | | | | | | | |
| П6 | Х21 | 8 | П7 | Х27 | 5 | 4-23 | | | | | | | |
| П6 | Х21 | 9 | П7 | Х27 | 6 | 4-25 | | | | | | | |
| П6 | Х22 | 8 | П7 | Х27 | 7 | 4-47 | | | | | | | |
| П6 | Х23 | 2 | П7 | Х27 | 8 | 4-53 | | | | | | | |
| П6 | Х23 | 3 | П7 | Х27 | 9 | 4-55 | | | | | | | |
| П6 | Х24 | 2 | П7 | Х25 | 3 | 17-3 | | | | | | | |
| П6 | Х24 | 3 | П7 | Х25 | 4 | 17-5 | | | | | | | |
| П6 | Х24 | 5 | П7 | Х25 | 6 | 17-7 | | | | | | | |
| П6 | Х24 | 6 | П7 | Х25 | 7 | 17-15 | | | | | | | |
| П6 | Х24 | 7 | П7 | Х25 | 8 | 17-19 | | | | | | | |
| П6 | Х24 | 9 | П7 | Х25 | 10 | 17-21 | | | | | | | |

Альбом VI

Типовой проект 901-1-90.87

Инв. N подл. | Подпись и дата | Взам. инв. N

ТП 901-1-90.87 -ЭМН1-4 Лист 18

Формат А4

| Наименование | Кол. на ку | Кол. прив. панелей | Обозначение чертежа общего вида | Примечание |
|---|---|---|---|---|
| Щит станций управления ШШ, защищенный, состоящий из 7 шкафов одностороннего обслуживания глубиной 600мм | 1 кан | 14 | ТП 901-1 ЭМН1-1 | |
| Ящик управления Я1 (Я2 ÷ Я4) навесной типа ЯУЭ | 4 | 4 | ТП 901-1 ЭМН2-1 | |
| Ящик управления Я5 навесной типа ЯУЭ | 1 | 1 | ТП 901-1 -ЭМН3-1 | |
| Ящик управления Я7 навесной типа ЯУЭ | 1 | 1 | ТП 901-1 ЭМН4-1 | |

Альбом VI

Типовой проект 901-1-90.87

Привязан

Инв. N

Инв. N подл. | Подпись и дата | Взам. инв. N

| | | |
|---|---|---|
| ГИП | Новоминский | |
| Н. контр. | Глузберг | |
| Нач. отд. | Тережов | |
| Гл. спец. | Глузберг | |
| Рук. гр. | Локошко | |
| Инж. | Тимко | |

ТП 901-1-90.87 -ЭМН-ПК

Водозаборные сооружения производительностью от 0,02 до 1,5 м³/с для амплитуд колебания уровней воды до 6м

Насосная станция производительностью от 0,06 до 1,5 м³/с с заглублением машзала 5,4м

Перечень комплектных устройств

| Стадия | Лист | Листов |
|---|---|---|
| Р | 1 | 1 |

Госстрой СССР Укрводоканалпроект Киев

Формат А4

Типовой проект 901-1-90.87 Альбом VI

## Вид спереди
Дверь не показана

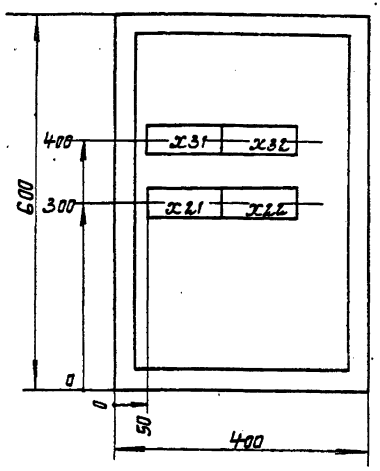


## Дверь ящика
Вид спереди

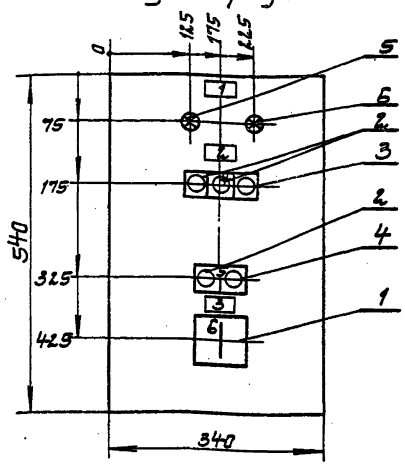


1. Глубина ящика 350мм
2. По данному чертежу изготовить 4 ящика 91–94

| | | | |
|---|---|---|---|
| ГИП | Новотинский | | |
| Н. контр. | Глузберг | | |
| Нач. отд. | Тереховец | | |
| Гл. спец. | Глузберг | | |
| Рук. гр. | Токошко | | |
| Инж. | Тимко | | |

Привязан

Инв. №

ТП 901-1-90.87-ЭМН2-1

Водозаборные сооружения производительностью от 0,02 до 1,5 м³/с для амплитуд колебания уровней воды до 6 м. Насосная станция производительностью от 0,66 до 1,5 м³/с с заглублением машзала 5,4 м

Ящик 91 (92÷94)
Чертеж общего вида

| Стадия | Лист | Листов |
|---|---|---|
| Р | 1 | 1 |

Госстрой СССР Укрводоканалпроект Киев

Формат А3

| Формат | Зона | Поз. | Обозначение | Наименование | Кол. | Примечание |
|---|---|---|---|---|---|---|
| | | | | Документация | | |
| | | | -ЭМН2-1 | Чертеж общего вида | 1 | |
| | | | -ЭМН2-4 | Схема электрическая соединений | 1 | |
| | | | -ЭМН2-3 | Таблица перечня надписей | 1 | |
| | | | | Сборочные единицы | | |
| | | | | HS1 | | |
| | | 1 | | Переключатель | | |
| | | | | ПКУ3-12С-1204 рук. рейки | 1 | 1-SA1 |
| | | | | Кнопка | | |
| | | 2 | | КЕ011У3 исп. 4 | 3 | 1-SB4 16-SB2 |
| | | 3 | | КЕ011У3 исп. 5 толк. кр. | 1 | 14-SB1 |
| | | 4 | | КЕ011У3 исп. 2 толк. кр. | 1 | 15B1 |
| | | | | Арматура | | |
| | | 5 | | АС 1201 1У2 U~220В | 1 | 14-HL2 |
| | | 6 | | АС 1201 3У2 U~220В | 1 | 14-HL4 |
| | | | | Колодка из 10 зажимов на ток 16 А | 4 | |

Привязан

Инв. №

ТП 901-1-90.87-ЭМН2-2

Водозаборные сооружения производительностью от 0,02 до 1,5 м³/с для амплитуд колебания уровней воды до 6 м. Насосная станция производительностью от 0,66 до 1,5 м³/с с заглублением машзала 5,4 м

Ящик 91 (92÷94)
Технические данные аппаратов

| Стадия | Лист | Листов |
|---|---|---|
| Р | 1 | 1 |

Госстрой СССР Укрводоканалпроект Киев

Формат А3

| Панель | Строка | Надпись | Поз. обозначение | Место надписи | Текст | Кол. | Вид шрифта | Заготовка |
|---|---|---|---|---|---|---|---|---|
| | | 1 | | Табличка | Ящик 91 (92, 93, 94) | 1 | | |
| | | 2 | 14-HL2 14-HL4 | То же | Задвижка М14/М15, М16, М17) | 1 | | |
| | | | 1-SB1 1-SB2 16-SB2 14-SB4 | | | | | |
| | | 3 | 1-SB1 1-SB2 | Табличка | Насос 1 (2, 3, 4) | 1 | | |
| | | | 15 A1 | | | | | |
| | | 4 | 1-SB1 1-SB2 16-SB2 | На кнопке | Откр. – Закр – Стоп | 1 | | |
| | | 5 | 1-SB1 1-SB2 | На кнопке | Пуск – Стоп | 1 | | |
| | | 6 | 1-SA1 | На ключе | ТУ – О – Дист | 1 | | |

Привязан

Инв. №

ТП 901-1-90.87-ЭМН2-3

Водозаборные сооружения производительностью от 0,02 до 1,5 м³/с для амплитуд колебания уровней воды до 6 м. Насосная станция производительностью от 0,66 до 1,5 м³/с с заглублением машзала 5,4 м

Ящик 91 (92÷94)
Таблица перечня надписей

| Стадия | Лист | Листов |
|---|---|---|
| Р | 1 | 1 |

Госстрой СССР Укрводоканалпроект Киев

Альбом VI

Типовой проект 901-1-90.87

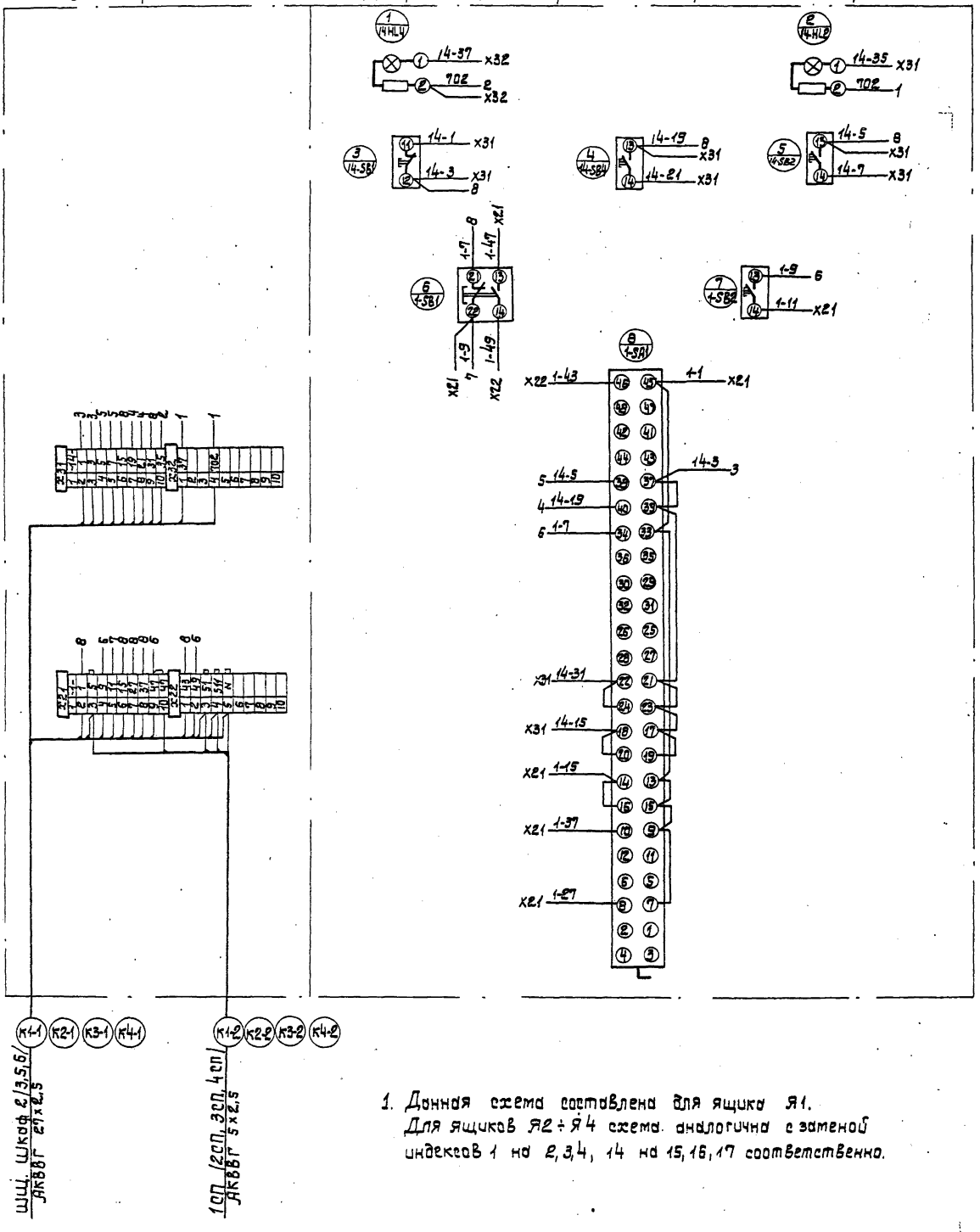


1. Данная схема составлена для ящика Я1.
Для ящиков Я2 ÷ Я4 схема аналогична с заменой индексов 1 на 2, 3, 4, 14 на 15, 16, 17 соответственно.

| | | | | | | | | |
|---|---|---|---|---|---|---|---|---|
| | | | | | ТП 901-1-90.87 | | -ЭМН2-4 | |
| | | | | | Водозаборные сооружения производительностью от 0,02 до 1,5 м3/с для амплитуд колебаний уровней воды до 7 м | | | |
| Привязан | | ГИП | Новоминский | | Насосная станция производительностью от 0,55 до 1,5 м3/с с заглублением машзала 5,4 м. | Стадия | Лист | Листов |
| | | Н.контр. | Слуздерг | | | Р | 1 | 1 |
| | | Нач.отд. | Терехов | | | | | |
| | | Гл.спец. | Слуздерг | | Ящик Я1 /Я2-Я4/. Схема электрическая соединений. | Госстрой СССР Укрводоканалпроект г. Киев | | |
| | | Рук.гр. | Лукашко | | | | | |
| Инв.N | | Инж. | Тынко | | | | | |

Инв.N подл. | Подпись и дата | Взам.инв.N

Альбом VI

Типовой проект 901-1-90.87

## Вид спереди
Дверь не показана

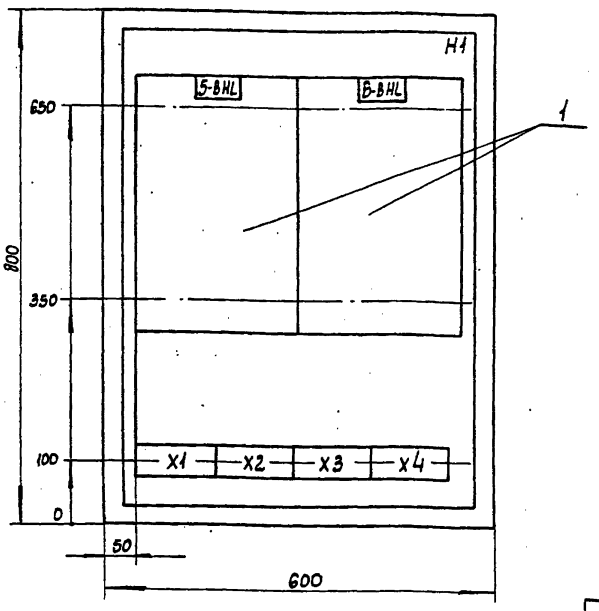


## Дверь ящика
Вид спереди

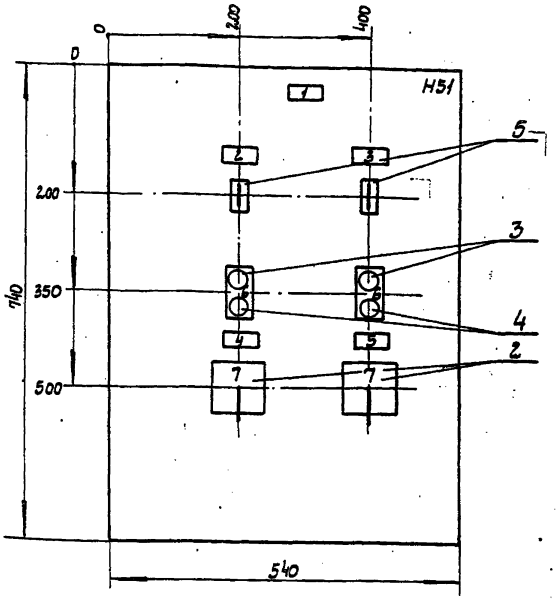


1. Глубина ящика 350 мм.

Привязан

Инв. N

| | | |
|---|---|---|
| ГИП | Новоминский | |
| Н. контр. | Глузберг | |
| Нач. отд. | Терехов | |
| Гл. спец. | Глузберг | |
| Рук. гр. | Локошко | |
| Инжен. | Тимко | |

**ТП 901-1-90.87-ЭМН3-1**

Водозаборные сооружения производительностью от 0,02 до 1,5 м³/с для амплитуд колебания уровней воды до 6 м

Насосная станция производительностью от 0,66 до 1,5 м³/с с заглублением машзала 5,4 м

| Стадия | Лист | Листов |
|---|---|---|
| Р | 1 | 1 |

Ящик 9.5
Чертеж общего вида

Госстрой СССР
Укрводоканалпроект
Киев

Формат А3

Альбом VI

Типовой проект 901-1-90.87

| Формат | Зона | Поз. | Обозначение | Наименование | Кол. | Примеч. |
|---|---|---|---|---|---|---|
| | | | | Документация | | |
| | | | -ЭМН3-2 | Чертеж общего вида | 1 | |
| | | | -ЭМН3-4 | Схема электрическая соединений | 1 | |
| | | | -ЭМН3-3 | Таблица перечня надписей | 1 | |
| | | | | Сборочные единицы | | |
| | | | | H1 | | |
| | | 1 | | Сигнализатор ЭРСУ-4 | 2 | 5-BHL |
| | | | | комплект датчика вертик. | | 6-BHL |
| | | | | вариант I длины 0,1-0,1-0,1м | | |
| | | | | H51 | | |
| | | 2 | | Переключатель | 2 | 5-SA |
| | | | | УП 5313-С142У3 | | 6-SA |
| | | | | Кнопка | | |
| | | 3 | | КЕ011 У3 исп4 | 2 | 5-SB1 5-SB2 |
| | | 4 | | КЕ011 У3 исп5 толк. кр. | 2 | 6-SB1 6-SB2 |
| | | 5 | | Тумблер ТВ1-1 | 2 | 5-S 6-S |
| | | | | Колодка из 10 зажимов на ток 16А | 4 | |

Привязан

Инв. N

**ТП 901-1-90.87-ЭМН3-2**

Водозаборные сооружения производительностью от 0,02 до 1,5 м³/с для амплитуд колебания уровней воды до 6 м

Насосная станция производительностью от 0,66 до 1,5 м³/с с заглублением машзала 5,4 м

| Стадия | Лист | Листов |
|---|---|---|
| Р | 1 | 1 |

Ящик 9.5
Технические данные аппаратов

Госстрой СССР
Укрводоканалпроект
Киев

Формат А4

Альбом VI

Типовой проект 901-1-90.87

| Панель | Строка | Надпись | Поз. обозначение | Место надписи | Текст | Кол. | Вид шрифта | Заготовка |
|---|---|---|---|---|---|---|---|---|
| | | 1 | | Табличка | Ящик 9.5 | 1 | | |
| | | 2 | 5-S | Табличка | 5-BHL ~ 220 В | 1 | | |
| | | 3 | 6-S | То же | 6-BHL ~ 220 В | 1 | | |
| | | 4 | 5-SB1 5-SB2 | —"— | Вакуум-насос М5 | 1 | | |
| | | | 5-SA | | | | | |
| | | 5 | 6-SB1 6-SB2 | —"— | Вакуум-насос М6 | 1 | | |
| | | | 6-SA | | | | | |
| | | 6 | 5-SB1 5-SB2 | На кнопке | Пуск - Стоп | 2 | | |
| | | | 6-SB1 6-SB2 | | -45° 0 +45° | | | |
| | | 7 | 5SA | На ключе | Раб - 0 - Рез | 2 | | |
| | | | 6SA | | | | | |
| | | | | Табличка | 5-BHL | 1 | | |
| | | | | То же | 6-BHL | 1 | | |

Привязан

Инв. N

**ТП 901-1-90.87-ЭМН3-3**

Водозаборные сооружения производительностью от 0,02 до 1,5 м³/с для амплитуд колебания уровней воды до 6 м

Насосная станция производительностью от 0,66 до 1,5 м³/с с заглублением машзала 5,4 м

| Стадия | Лист | Листов |
|---|---|---|
| Р | 1 | 1 |

Ящик 9.5
Таблица перечня надписей

Госстрой СССР
Укрводоканалпроект
Киев

Формат А4

4.8.4/6

Альбом VI

Типовой проект 901-1-90.87

Вид спереди

Дверь ящика (вид со стороны монтажа).

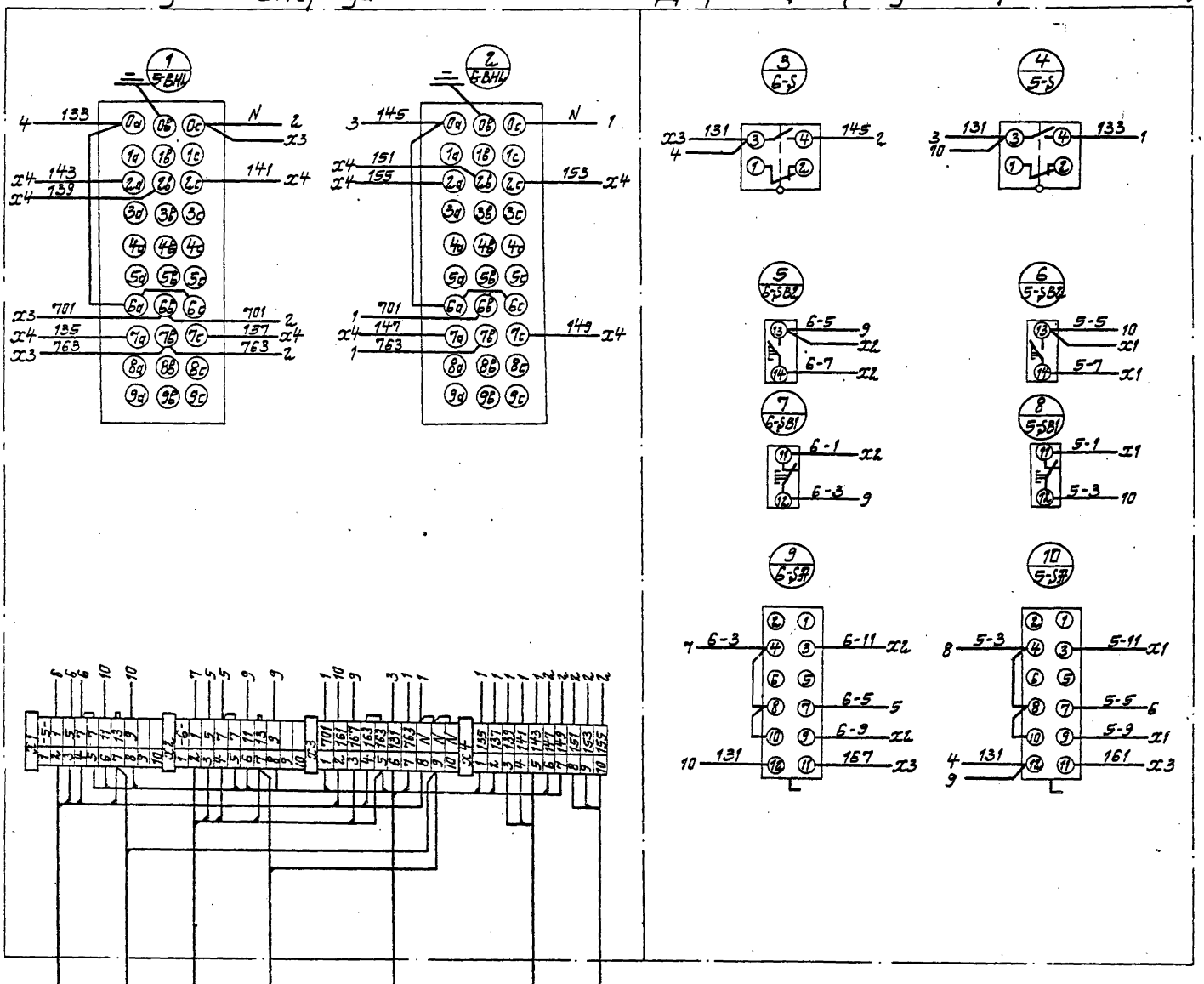


| | | | | | | | |
|---|---|---|---|---|---|---|---|
| | | | | ТП901-1-90.87 | | ЭМН3-4 | |
| | | | | Водозаборные сооружения производительностью от 0,02 до 1,5 м³/с для аллювиальных колебаний уровней воды до 6 м. | | | |
| Привязан | | | | Насосная станция производительностью от 0,66 до 1,5 м³/с с заглублением машзала до 5 м | Стадия | Лист | Листов |
| | | | | | Р | 1 | 1 |
| Инв. № | | | | Ящик ЯС Схема электрическая соединений. | Госстрой СССР Укрводоканалпроект Киев | | |

Инв. № подл. | Подпись и дата | Взам. инв. №

Типовой проект 901-1-90.87 Альбом V

## Вид спереди
Дверь не показана

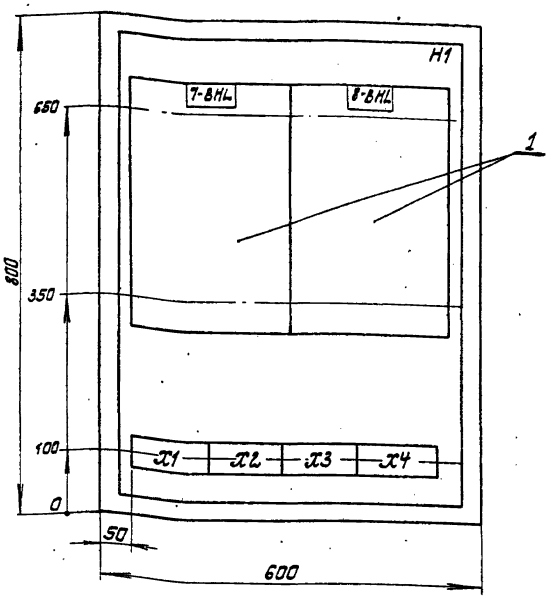


## Дверь ящика
Вид спереди

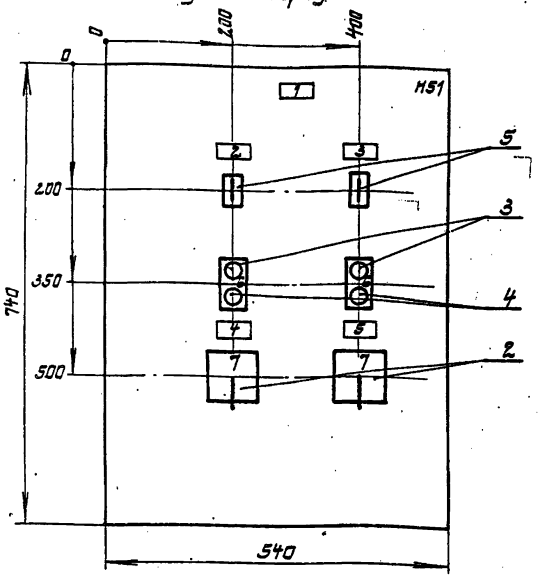


1. Глубина ящика 350 mm.

| | | | | |
|---|---|---|---|---|
| Привязан | | | | |
| Инв. № | | | | |

| | | | | | | |
|---|---|---|---|---|---|---|
| ТП901-1-90.87-ЭМН4-1 | | | | | | |
| Водозаборные сооружения производительностью от 0,06 до 1,5 м³/с для амплитуд колебания уровней воды до 6 м. | | | | | | |
| ГИП | Новотинский | | Насосная станция производительностью от 0,66 до 1,5 м³/с с заглублением мощала 5,4 м | Стадия | Лист | Листов |
| Н. контр. | Пузберг | | | Р | 1 | 1 |
| Нач. отд. | Терехов | | | | | |
| Гл. спец. | Пузберг | | Ящик 97 Чертеж общего вида | Госстрой СССР Укрводоканалпроект Киев | | |
| Рук. гр. | Локошко | | | | | |
| Инж. | Титко | | | | | |

Инв. № подл. | Подпись и дата | Взам. инв. №

| Позиция | Зона | Поз. | Обозначение | Наименование | Кол. | Примеч. |
|---|---|---|---|---|---|---|
| | | | | Документация | | |
| | | | -ЭМН4-2 | Чертеж общего вида | 1 | |
| | | | -ЭМН4-4 | Схема электрическая соединений | 1 | |
| | | | -ЭМН4-3 | Таблица перечня надписей | 1 | |
| | | | | Сборочные единицы | | |
| | | 1 | | H1 | | |
| | | | | Сигнализатор ЗРГУ-4 | 2 | 7BHL |
| | | | | комплект датчики вертик. | | 8BHL |
| | | | | вариант 1 длины 1,0-1,0-1,0 m | | |
| | | | | H51 | | |
| | | 2 | | Переключатель | 2 | 7-SA |
| | | | | УП5312-С45У3 | | 8-SA |
| | | 3 | | Кнопка | | |
| | | 4 | | КЕ011У3 исп 4 | 2 | 7-SB2 8-SB2 |
| | | 5 | | КЕ011У3 исп. 5 толк. кр. | 2 | 7-SB1 8-SB1 |
| | | | | Тумблер ТВ1-1 | 2 | 7SA 8SA |
| | | | | Колодка из 10 зажимов на ток 16 А | 4 | |

| | | | | | | |
|---|---|---|---|---|---|---|
| Привязан | | | | | | |
| Инв. № | | | | | | |

| | | | | | | |
|---|---|---|---|---|---|---|
| ТП901-1-90.87-ЭМН4-2 | | | | | | |
| Водозаборные сооружения производительностью от 0,06 до 1,5 м³/с для амплитуд колебания уровней воды до 6 м | | | | | | |
| ГИП | Новотинский | | Насосная станция производительностью от 0,66 до 1,5 м³/с с заглублением мощала 5,4 м | Стадия | Лист | Листов |
| Н. контр. | Пузберг | | | Р | 1 | 1 |
| Нач. отд. | Терехов | | | | | |
| Гл. спец. | Пузберг | | Ящик 97 Технические данные аппаратов | Госстрой СССР Укрводоканалпроект Киев | | |
| Рук. гр. | Локошко | | | | | |
| Инж. | Титко | | | | | |

Формат А4

| Панель | Строка | Позиция | Поз. обозначения | Место надписи | Текст | Кол. | Вид шрифта | Заготовка |
|---|---|---|---|---|---|---|---|---|
| | | 1 | | Табличка | Ящик 97 | 1 | | |
| | | 2 | 7-S | Табличка | 7-BHL ~220В | 1 | | |
| | | 3 | 8-S | То же | 8-BHL ~220В | 1 | | |
| | | 5 | 7SB1 7SB2 | —"— | Дренажный насос М7 | 1 | | |
| | | | 7SA | | | | | |
| | | 6 | 8SB1 8-SB2 | —"— | Дренажный насос М8 | 1 | | |
| | | | 8SA | | | | | |
| | | 6 | 7SB1 7SB2 | На кнопке | Пуск - Стоп | 2 | | |
| | | | 8SB1 8SB2 | | | | | |
| | | 7 | 7SA | На ключе | Р $^{+45°}_{-45°}$ - 0 - Р $^{+45°}_{-45°}$ | 2 | | |
| | | | 8SA | | | | | |
| | | | | Табличка | 7-BHL | 1 | | |
| | | | | То же | 8-BHL | 1 | | |

| | | | | | | |
|---|---|---|---|---|---|---|
| Привязан | | | | | | |
| Инв. № | | | | | | |

| | | | | | | |
|---|---|---|---|---|---|---|
| ТП901-1-90.87-ЭМН4-3 | | | | | | |
| Водозаборные сооружения производительностью от 0,06 до 1,5 м³/с для амплитуд колебания уровней воды до 6 м | | | | | | |
| ГИП | Новотинский | | Насосная станция производительностью от 0,66 до 1,5 м³/с с заглублением мощала 5,4 м | Стадия | Лист | Листов |
| Н. контр. | Пузберг | | | Р | 1 | 1 |
| Нач. отд. | Терехов | | | | | |
| Гл. спец. | Пузберг | | Ящик 97 Таблица перечня надписей | Госстрой СССР Укрводоканалпроект Киев | | |
| Рук. гр. | Локошко | | | | | |
| Инж. | Титко | | | | | |

Инв. № подл. | Подпись и дата | Взам. инв. №

Альбом VI

Типовой проект 901-1-90.87

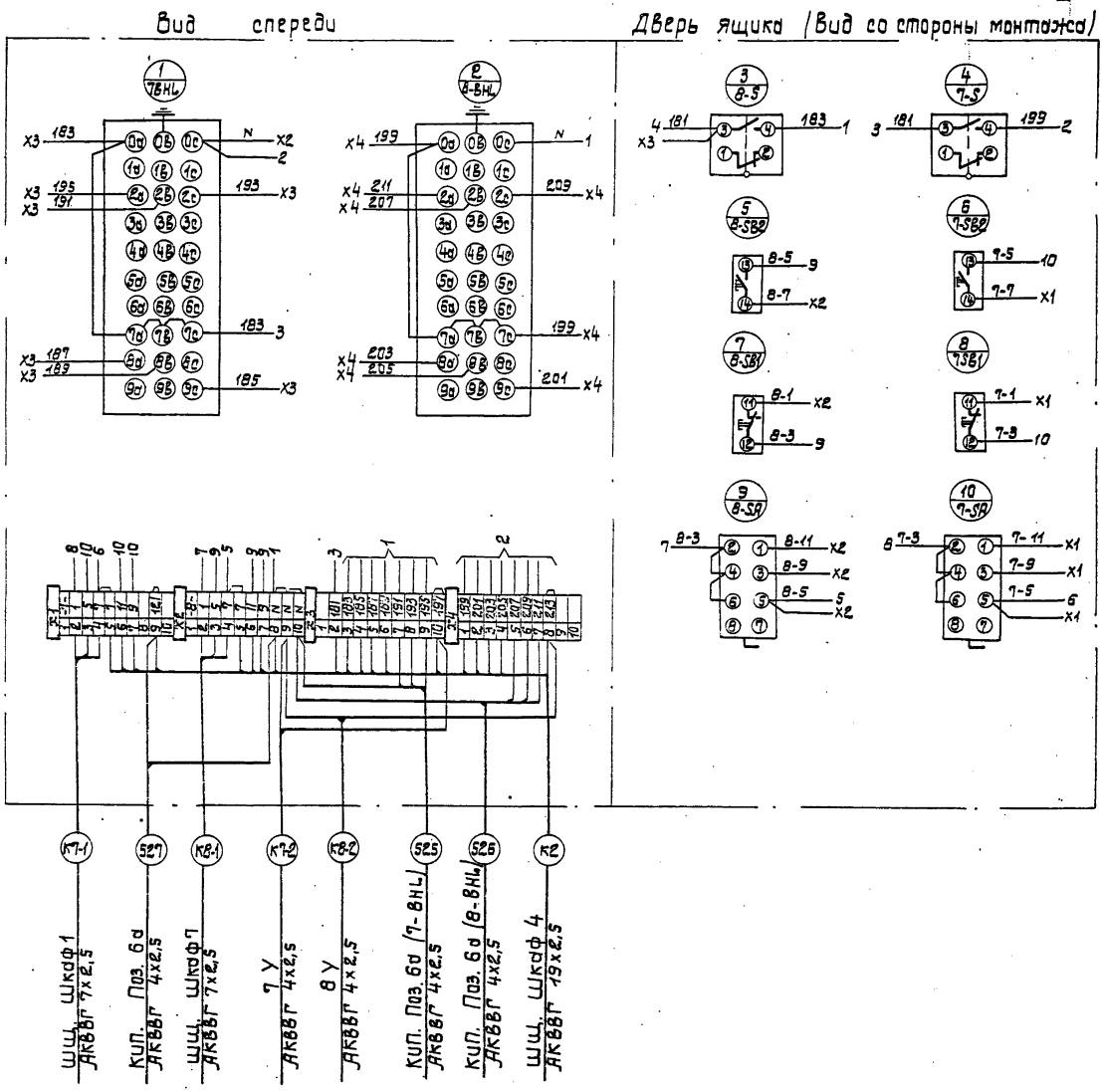


| | | | | | |
|---|---|---|---|---|---|
| Привязан | ГИП | Новомиковский | | ТП 901-1-90.87 | -ЭМН 4-4 |
| | Н.сектора | Глузберг | | Водозаборные сооружения производительностью от 0,02 до 1,5 м³/с для амплитуды колебания уровня воды до 6 м. | |
| | Нач.отд. | Терехов | | Насосная станция производительностью от 0,66 до 1,5 м³/с с заглубленным машзалом 5,4 м. | Стадия / Лист / Листов: Р / 1 / 1 |
| | Гл.спец. | Глузберг | | Ящик Я7. Схема электрическая принципиальная | Госстрой СССР Укрводоканалпроект |
| | Рук.гр. | Покровская | | | |
| Инв. № | Инж. | Тимко | | | |

Инв. № подл. | Подпись и дата | Взам. инв. №

Альбом VI

Типовой проект 901-1-90.87

| Позиция | Наименование и техническая характеристика оборудования и материалов. Завод-изготовитель (для импортного оборудования-страна, фирма) | Тип, марка оборудования. Обозначение документов и № опросного листа | Единица измерения: Наименование | Единица измерения: Код | Код завода-изготовителя | Код оборудования материала | Цена единицы тыс. руб. | Количество | Масса единицы оборудования кг |
|---|---|---|---|---|---|---|---|---|---|
| 1 | 2 | 3 | 4 | 5 | 6 | 7 | 8 | 9 | 10 |
| | 1. Щиты | | | | | | | | |
| | Щит ЩШ-3Д-7- 1000 x 600 УЧ 1Р30 | Черт.общего вида | | | | | | | |
| | ОСТ 36.13-76 | ТП 901-1 | компл. | | | | | 1 | |
| | | АТХН-1 лист2 | | | | | | | |
| | 2. Аппаратура поставляемая комплектно со щитом | | | | | | | | |
| | 1. Выключатель пакетный ~220 В, 10 А | ПВ 2-10 | шт | | | | | 1 | |
| | 2. Щиток электропитания ~220 В | ЭЩП-2 м | шт | | | | | 6 | |
| | Плавкая вставка 0,5 А ТУ 36. 1101-73 | | | | | | | | |

Инв. N подл. | Подпись и дата | Взам. инв. N

Привязан

Инв. №

| | | |
|---|---|---|
| ГИП | Новоминский | |
| Н. контр. | Глузберг | |
| Нач. отд. | Терехова | |
| Гл. спец. | Глузберг | |
| Рук. гр. | Лобошко | |
| Ст. инж. | Робзен | |

ТП 901-1-90.87 -АТХН-СЩ

Водозаборные сооружения производительностью от 0,07 до 1,5 м3/с для амплитуд колебания уровней воды до 5 м.

Насосная станция производительностью от 0,66 до 1,5 м3/с с заглублением машзала 9,4 м.

Щит КИП. Спецификация щитов.

| Стадия | Лист | Листов |
|---|---|---|
| Р | 1 | 1 |

Госстрой СССР Укрводоканалпроект Киев

Формат А3

9514/6

Альбом VI

Типовой проект 901-1-90.87

| Поз. | Обозначение | Наименование | Кол. | Примеч. |
|---|---|---|---|---|
| | | Документация | | |
| | т.п. 901- ЯТХН1 | Таблица соединений | | |
| | т.п. 901- ЯТХН1-3 | Таблица подключения | | |
| | | Стандартные изделия | | |
| | | Щит ЩШ-3Д-I-1000× | | |
| 1 | | 600 У4У Р30 ОСТ36 13-76 | 1 | |
| 2 | | Скоба ТК3 126-83 | 5 | |
| 3 | | Угольник ТК3 129-83 | 1 | |
| | | Прочие изделия | | |
| | | | | |
| 4 | 2б; 4б | Прибор вторичный Диск-250 | 4 | |
| 5 | 4г | Блок извлечения корня БИК-1 | 2 | |
| 6 | 4д | Интегратор И-1 | 2 | |
| 7 | 8 | Блок питания 22БП-36 | 1 | |
| 8 | S1 | Выключатель пакетный ПВ2-10 | 1 | |
| 9 | 1ЩП÷6ЩП | Щиток эл. питания ЭЩП-2м | 6 | |
| | | Упр. в ст. 0,5Я ~220В | | |
| 10 | | Блок 63-24-4пв-8/8У3-10 | 3 | |
| 11 | | Упор | 2 | |
| | | Материалы: | | |
| | | Провод ПВ1 1,0 380 | | |
| | | ГОСТ 6323-79 | 60м | |

Привязан

Инв. №

ТП 901-1-90.87 -ЯТХН1-1

Водозаборные сооружения производительностью от 0,04 до 1,9 м³/с для амплитуд колебаний уровней воды до 6 м.

Насосная станция производительностью от 0,66 до 1,5 м³/с с заглублением машзала 5,4 м

| | | | |
|---|---|---|---|
| Стадия | Лист | Листов | |
| Р | 1 | 4 | |

Щит КИП. Общий вид.

Госстрой СССР Укрводоканалпроект Киев

| | | |
|---|---|---|
| ГИП | Новопитский | |
| Н.контр. | Гнызбег | |
| Нач.отд. | Тевелев | |
| Гл.спец. | Гнызбег | |
| Рук.гр. | Закощко | |
| Ст.инж. | Розбен | |

Инв. № подл. | Подпись и дата | Взам. инв. №

Формат А4

3.2

Таблица надписи на таблоидах

Продолжение табл.

| № надп. | Надпись | Кол. | № надп. | Надпись | Кол. |
|---|---|---|---|---|---|
| 1 | Напорный трубопровод | 1 | | | |
| | Давление воды | | | | |
| 2 | Напорный трубопровод 2 | 1 | | | |
| | Давление воды | | | | |
| 3 | Напорный трубопровод 1 | 1 | | | |
| | Расход воды | | | | |
| 4 | Напорный трубопровод 2 | 1 | | | |
| | Расход воды | | | | |
| 5 | Поз. 2б Трубопровод 1 | 1 | | | |
| 6 | Поз. 2б Трубопровод 2 | 1 | | | |
| 7 | Поз. 4в Трубопровод 1 | 1 | | | |
| 8 | Поз. 4в Трубопровод 2 | 1 | | | |
| 9 | Поз. 4д Трубопровод 1 | 1 | | | |
| 10 | Поз. 4д Трубопровод 2 | 1 | | | |
| 11 | Поз. 4г Трубопровод 1 | 1 | | | |
| 12 | Поз. 4г Трубопровод 2 | 1 | | | |
| 13 | Блок 22БП-36 | 1 | | | |
| 14 | Резерв | 3 | | | |

Привязан

Инв. №

ТП 901-1-90.87 -ЯТХН1-1

Лист 4

Формат А4

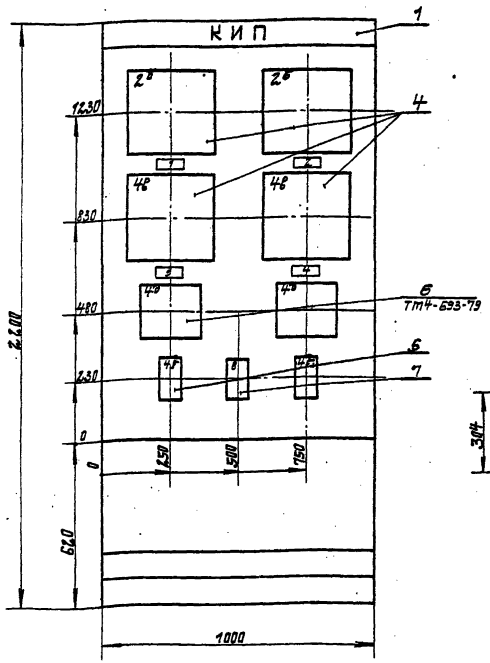


1. Покрытие - вариант 8, ОСТ 36.13-76.
2. Шрифт ПО-40 выполнить по ГОСТ-2930-62 этажью ГФ-250 черной ГОСТ-64-66.
3. Таблицы соединений и подключений выполнены на основании схем: ТП901-1-90.87 -ЯТХ л. 3,4,5.

Вырезы в щите под приборы:

Диск 250

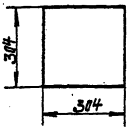


БИК-1 и 22БП-36

Привязан

Инв. №

ТП 901-1-90.87 -ЯТХН1-1

Лист 2

Формат А2

Альбом VI

Типовой проект 901-1-90.87

## Вид на внутренние плоскости (развернуто)

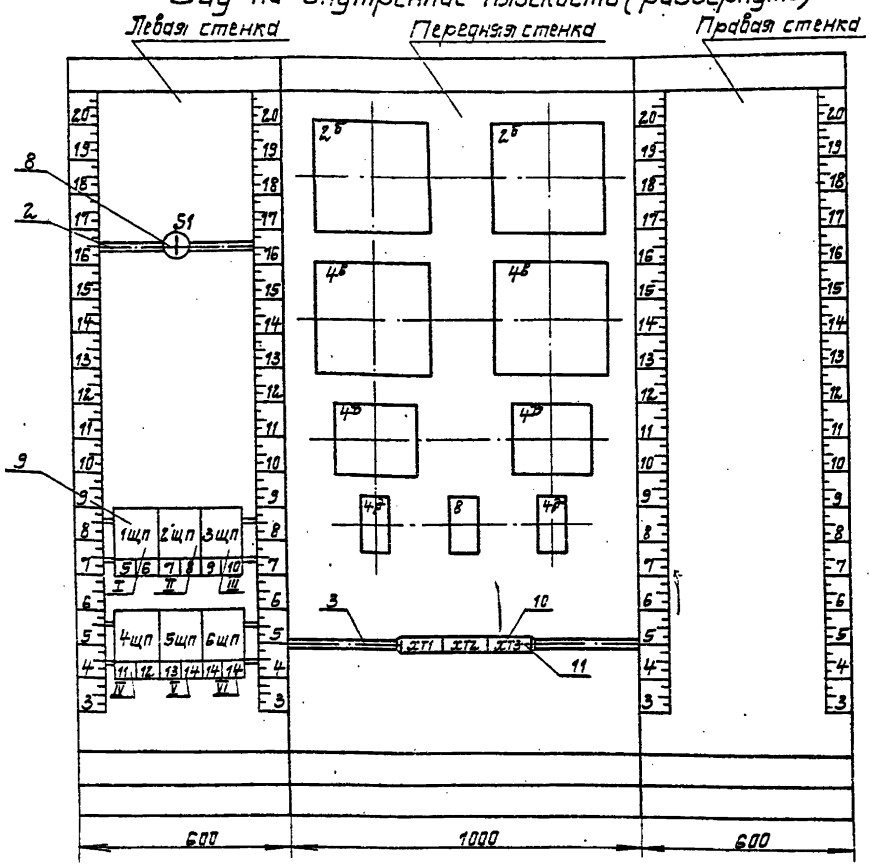


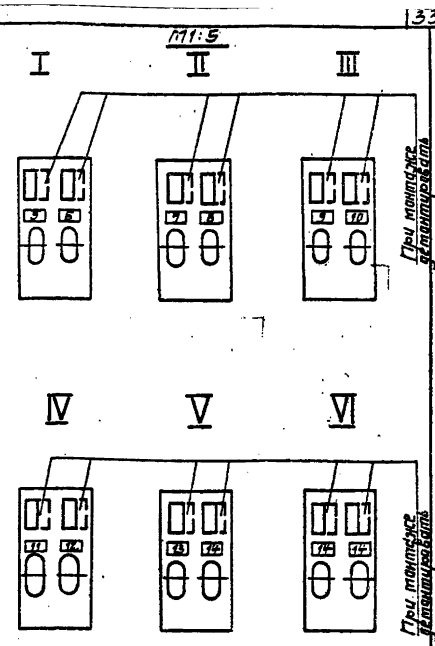


Привязан

Инв. №

ТП 901-1-90.87 -ЭТХН1-1 Лист 3

Формат А3

| Проводник | Откуда идет | Куда поступает | Данные провода | Примечание |
|---|---|---|---|---|
| | Технические требования | | | |
| | Таблица соединений выполнена | | | |
| | на основании схем: т.п.901 | | ЭТХ | п.3,4,5 |
| Л1 | S1: л1 | XT1:1 | | |
| Л11 | S1: С1 | 1щп:S2 | | |
| | 1щп:S3 | 2щп:S4 | | |
| | 2щп:S5 | 3щп:S6 | | |
| | 3щп:S7 | 4щп:S8 | | |
| | 4щп:S9 | 5щп:S10 | ПВ1×1,0 | |
| | 5щп:S11 | 6щп:S12 | | |
| | | | | |
| 801 | 1щп:FU2 | 1/2б-X5:7 | | |
| 803 | 1щп:FU3 | 2/2б-X5:7 | | |
| 805 | 2щп:FU4 | 1/4б-X5:7 | | |
| 809 | 2щп:FU5 | 2/4б-X5:7 | | |
| 811 | 3щп:FU6 | 1/4д-Ш3:1 | | |
| 813 | 3щп:FU7 | 2/4д-Ш3:1 | | |
| 815 | 4щп:FU8 | 1/4г:1 | | |
| 817 | 4щп:FU9 | 1/4г:1 | | |
| 827 | 5щп:FU10 | п.8:2 | | |

Привязан

Инв. №

ТП901-1-90.87 - ЭТХН1-2

Водозаборные сооружения производительностью от 0,02 до 1,5 м³/с для отрытой копейки уровней воды до 6 м.

Насосная станция производительностью от 0,65 до 4,5 м³/с с заглублением тайзала 5,4 м.

Щит КИП. Таблица соединений

| Стадия | Лист | Листов |
|---|---|---|
| Р | 1 | 3 |

Госстрой СССР Укрводоканалпроект Киев

ГИП Чайзинский
Инж. Гризберг
Инж. Гризберг
Инж. Гризберг
Инж. Мордашко
Инж. Гризберг

Формат А4

| Проводник | Откуда идет | Куда поступает | Данные провода | Примечание |
|---|---|---|---|---|
| N | 2/2б-X5:5 | 1/2б-X5:5 | | |
| | 1/2б-X5:5 | 1/4б-X5:5 | | |
| | 1/4б-X5:5 | 2/4б-X5:5 | | |
| | 2/4б-X5:5 | 2/4г:2 | | |
| | 2/4г:2 | 1/4г:2 | | |
| | 1/4г:2 | 1/4д-Ш3:2 | | |
| | 1/4д-Ш3:2 | п.8:4 | | |
| | п.8:4 | 2/4д-Ш3:2 | | |
| | 2/4д-Ш3:2 | XT1:2 | | |
| | | | | |
| 819 | п.8:8 | XT2:5 | | |
| 821 | п.8:14 | XT2:6 | | |
| 823 | п.8:16 | XT2:7 | | |
| 825 | п.8:22 | XT2:8 | | |
| 31 | 1/2д-X3:1 | XT1:3 | ПВ1×1,0 | |
| 33 | 2/2д-X3:1 | XT1:4 | | |
| 35 | 1/2д-X3:3 | XT1:5 | | |
| 37 | 2/2д-X3:3 | XT1:6 | | |
| 23 | 1/4г:21 | 1/4д-Ш2:3 | | |
| 25 | 2/4г:21 | 2/4д-Ш2:3 | | |
| 27 | 1/4б-X3:3 | 1/4д-Ш2:1 | | |
| 29 | 2/4б-X3:3 | 2/4д-Ш2:1 | | |
| 19 | 1/4б-X3:1 | 1/4г:6 | | |
| 21 | 2/4б-X3:1 | 2/4г:6 | | |
| 11 | 1/4г:19 | XT2:1 | | |
| 13 | 1/4г:27 | XT2:2 | | |
| 15 | 2/4г:19 | XT2:3 | | |
| 17 | 2/4г:27 | XT2:4 | | |

Привязан

Инв. №

ТП 901-1-90.87 -ЭТХН1-2 Лист 2

Формат А4

Альбом VI

Типовой проект 901-1-90.87

| Проводник | Откуда идет | Куда поступает | Данные провода | Примечание |
|---|---|---|---|---|
| Т1 | 1/4в — х5:8 | хт3: 1 | | |
| Т2 | 2/4в — х5:8 | хт3: 2 | | |
| Т3 | 1/4в — х5:9 | хт3: 3 | | |
| Т4 | 2/4в — х5:9 | хт3: 4 | | |
| Т5 | 1/2б — х5:8 | хт3: 5 | ПВ1х10 | |
| Т6 | 2/2б — х5:8 | хт3: 6 | | |
| Т7 | 1/2б — х5:9 | хт3: 7 | | |
| Т8 | 2/2б — х5:9 | хт3: 8 | | |

Привязан

Инв. №

ТП 901-1-90.87 -АТХн1-2 Лист 3

Формат А4

| Проводник | Вывод | Вид контакта | Вывод | Проводник |
|---|---|---|---|---|
| | | | Технические | |
| | Таблицы подключения | | | |
| | основной схемы | | | |
| | и таблицы соединений | | | |
| | Лежащая стенка | | | |
| | | S1 | | |
| Л1 | Л1 | | С1 | Л11 |
| | 1 | ЩП | | |
| Л11* | S2п | | Fu2 | 801 |
| | S3п | | Fu3 | 803 |
| | 2 | ЩП | | |
| Л11* | S4п | | Fu4 | 805 |
| | S5п | | Fu5 | 809 |
| | 3 | ЩП | | |
| Л11* | S6п | | Fu6 | 811 |
| | S7п | | Fu7 | 813 |
| | 4 | ЩП | | |
| Л11* | S8п | | Fu8 | 815 |
| | S9п | | Fu9 | 817 |

| Проводник | Вывод | Вид контакта | Вывод | Проводник |
|---|---|---|---|---|
| | | | | |
| | требования | | | |
| | Выполнено | | | |
| | Т.П 901-1-90 | | -АТХ л3,4,5 | |
| | | | | |
| Л11* | S10п | | Fu10 | 827 |
| | S11п | | Fu11 | |
| | 6 | ЩП | | |
| Л11 | S12п | | Fu12 | |
| | S13п | | Fu13 | |

Привязан

Инв. №

ТП 901-1-90.87 -АТХн1-3

Водозаборные сооружения производительностью от 0,028 до 1,5 м3/с для амплитуд колебания уровней воды до 8 м.

Насосная станция производительностью от 0,66 до 1,5 м3/с с заглублением машзала 5,4 м.

| | | |
|---|---|---|
| ГИП | Новоминский | |
| Нач.отд. | Глузберг | |
| Нач.пр. | Терехова | |
| Гл.спец. | Глузберг | |
| Рук.гр. | Лукошко | |
| Ст.инж. | Рабцен | |

Щит КИП. Таблица подключений.

| Стадия | Лист | Листов |
|---|---|---|
| Р | 1 | 3 |

Госстрой СССР Укрводоканалпроект Киев

Формат А4

| Передняя стенка | | | | |
|---|---|---|---|---|
| | | 2/2б | | |
| | | Х3 | | |
| 33 | 1 | | 3 | 37 |
| | | Х5 | | |
| N | 5 | | 7 | 803 |
| Т6 | 8 | | 9 | Т8 |
| | | | | |
| | | 1/2б | | |
| | | Х3 | | |
| 31 | 1 | | 3 | 35 |
| | | Х5 | | |
| N | 5 | | 7 | 801 |
| Т5 | 8 | | 9 | Т7 |
| | | 2/4б | | |
| | | Х3 | | |
| 21 | 1 | | 3 | 29 |
| | | Х5 | | |
| N | 5 | | 7 | 809 |
| Т2 | 8 | | 9 | Т4 |
| | | | | |
| | | 1/4в | | |
| | | Х3 | | |
| 19 | 1 | | 3 | 27 |
| | | Х5 | | |
| N | 5 | | 7 | 805 |
| Т1 | 8 | | 9 | Т3 |

| Проводник | Вывод | Вид контакта | Вывод | Проводник |
|---|---|---|---|---|
| | | 2/4г | | |
| 817 | 1 | | 2 | N |
| 21 | 5 | | 21 | 25 |
| 15 | 19 | | 27 | 17 |
| | 5 | П | 25 | |
| | 25 | П | 29 | |
| | | | | |
| | | 1/4г | | |
| 815 | 1 | | 2 | N |
| 19 | 5 | | 21 | 23 |
| 11 | 19 | | 27 | 13 |
| | 5 | П | 25 | |
| | 25 | П | 23 | |
| | | 2/4д | | |
| | | Ш2 | | |
| 29 | 1 | | 3 | 25 |
| | | Ш3 | | |
| 813 | 1 | | 2 | N |
| | | | | |
| | | 1/4д | | |
| | | Ш2 | | |
| 27 | 1 | | 3 | 23 |
| | | Ш3 | | |
| 811 | 1 | | 2 | N |
| | | | | |
| | | П8 | | |
| 827 | 2 | | 4 | N |
| 819 | 8 | | 14 | 821 |
| 823 | 15 | | 22 | 825 |

Привязан

Инв. №

ТП 901-1-90.87 -АТХн1-3 Лист 2

Формат А4

| Проводник | Вывод | Вид контакта | Вывод | Проводник |
|---|---|---|---|---|
| | | Х1 | | |
| Л1 | 1 | | 2 | N |
| 31 | 3 | | 4 | 33 |
| 35 | 5 | | 6 | 37 |
| | 7 | | 8 | |
| | 9 | | 10 | |
| | | | | |
| | | Х2 | | |
| 11 | 1 | | 2 | 13 |
| 15 | 3 | | 4 | 17 |
| 819 | 5 | | 6 | 821 |
| 823 | 7 | | 8 | 825 |
| | 9 | | 10 | |
| | | | | |
| | | Х3 | | |
| Т1 | 1 | | 2 | Т2 |
| Т3 | 3 | | 4 | Т4 |
| Т5 | 5 | | 6 | Т6 |
| Т7 | 7 | | 8 | Т8 |
| | 9 | | 10 | |

Привязан

Инв. №

ТП 901-1-90.87 -АТХн1-3 Лист 3

Формат А4

Инв. N подл. | Подпись и дата | Взам. инв. N