ГОСУДАРСТВЕННЫЙ КОМИТЕТ ПО ДЕЛАМ СТРОИТЕЛЬСТВА СССР
(ГОССТРОЙ СССР)

ТИПОВЫЕ МОНТАЖНЫЕ ДЕТАЛИ
ОДНОЭТАЖНЫХ ПРОМЫШЛЕННЫХ ЗДАНИЙ

СЕРИЯ ТДМ-0

УКАЗАНИЯ ПО ПРИМЕНЕНИЮ РАБОЧИХ ЧЕРТЕЖЕЙ ТИПОВЫХ МОНТАЖНЫХ ДЕТАЛЕЙ

ДОПОЛНЕНИЕ К ВЫПУСКУ 1

МОСКВА 1968

ГОСУДАРСТВЕННЫЙ КОМИТЕТ ПО ДЕЛАМ СТРОИТЕЛЬСТВА СССР
(ГОССТРОЙ СССР)

ТИПОВЫЕ МОНТАЖНЫЕ ДЕТАЛИ
ОДНОЭТАЖНЫХ ПРОМЫШЛЕННЫХ ЗДАНИЙ

СЕРИЯ ТДМ-0

УКАЗАНИЯ ПО ПРИМЕНЕНИЮ РАБОЧИХ ЧЕРТЕЖЕЙ ТИПОВЫХ МОНТАЖНЫХ ДЕТАЛЕЙ

ДОПОЛНЕНИЕ К ВЫПУСКУ I

РАЗРАБОТАНЫ
Центральным научно-исследовательским и проектно-экспериментальным институтом промышленных зданий и сооружений (ЦНИИПРОМЗДАНИЙ)
Государственным Ордена Трудового Красного Знамени проектным институтом ПРОМСТРОЙПРОЕКТ

Одобрено:

МОСКВА 1968

СОДЕРЖАНИЕ

Лист		Стр.
	Пояснительная записка	
	Перечень серий ТДМ для ферм и связей по серии ПК-01-129/67	
	Сопряжения конструкций покрытия при скатной кровле. Шаг стропильных конструкций 6 м. Схемы для маркировки деталей по серии ТДМ-3-11/2	
1	Покрытие с фермами	5
2	Крепление связей к фермам в пределах фонаря	6
3	Крепление стальных элементов к фермам $\mathcal{L}$ = 18 и 24 м, расположенным у торцов и у поперечных т.ш.	7
	Крепление стальных элементов к фермам $\mathcal{L}$ = 30 м, расположенным у торцов и у поперечных т.ш.	8
	Сопряжения конструкций покрытия при скатной кровле. Шаг стропильных конструкций 6 м по подстропильным. Схемы для маркировки деталей по серии ТДМ-3-12/2	
5	Покрытие с фермами	9
6	Крепление связей к фермам в пределах фонаря	10
7	Крепление стальных элементов к фермам $\mathcal{L}$ = 18 и 24 м, расположенным у торцов и у поперечных т.ш.	11
8	Крепление стальных элементов к фермам $\mathcal{L}$ = 30 м, расположенным у торцов и у поперечных т.ш.	12
9	Крепление стальных элементов к подстропильным фермам	13
	Сопряжения конструкций покрытия при скатной кровле. Шаг стропильных конструкций 12 м Схемы для маркировки деталей по серии ТДМ-3-13/21	
10	Покрытие с фермами	14
11	Крепление связей к фермам в пределах фонаря	15
12	Крепление стальных элементов к фермам $\mathcal{L}$ = 18 и 24 м, расположенным у торцов и у поперечных т.ш.	16
13	Крепление стальных элементов к фермам $\mathcal{L}$ = 30 м, расположенным у торцов и у поперечных т.ш.	17
	Сопряжения плит покрытия с несущими конструкциями при скатной кровле Шаг стропильных конструкций 6 м. Схемы для маркировки деталей по серии ТДМ-4-11/2.	
14	Покрытие с фермами	18
	Сопряжения плит покрытия с несущими конструкциями при скатной кровле Шаг стропильных конструкций 6 м по подстропильным. Схемы для маркировки деталей по серии ТДМ-4-12/2.	
15	Покрытие с фермами	19
	Сопряжения плит покрытия с несущими конструкциями при скатной кровле. Шаг стропильных конструкций 12 м. Схемы для маркировки деталей по серии ТДМ-4-13/2.	
16	Покрытие с фермами	20
17	Спецификация стальных элементов для сопряжения сборных железобетонных конструкций по деталям серий ТДМ	21
18	Спецификация стальных элементов для сопряжения сборных железобетонных конструкций по деталям серий ТДМ (продолжение)	22

ПОЯСНИТЕЛЬНАЯ ЗАПИСКА

1. Настоящая серия ТДМ-0 дополнение к выпуску I содержит схемы для маркировки деталей, приведенных в сериях ТДМ для ферм и связей по серии ПК-01-129/67

2. Перечень серий ТДМ для ферм и связей по серии ПК-01-129/67 приведен на стр 8 данной серии.

3. Серия ТДМ-0 дополнение к выпуску I является подсобным материалом при разработке проектов зданий, указанных в пункте 2 пояснительной записки к серии ТДМ-0 (вып.64 г.

4. В данной серии помещены только схемы для маркировки деталей сопряжения конструкций покрытия при скатной кровле для маркировки всех остальных деталей зданий следует пользоваться серией ТДМ-0 (вып.64 г.).

5. Все указания, приведенные в пояснительной записке к серии ТДМ-0 (вып.64 г.) для данной серии остаются в силе.

6. Стальные элементы для сопряжений конструкций ферм по серии ПК-01-129/67 (марки с буквами ММ_) приведенные в серии ПК-01-128 доп.I замаркированы на деталях ТДМ для ферм и связей по серии ПК-01-129/67г.

Зам.гл.инж-та	Белкин	
Нач отдела	Крытин	
Гл инж пр	Штейнберг	
Просмотрен проект		
Сергеев		
Вымягин		
Петров		
Гл инж-та		
Нач отдела		
Гл инж пр		

ЦНИИ промзданий

ПЕРЕЧЕНЬ СЕРИЙ ТДМ-

для ферм и связей по серии ПК-01-12 /87

Наименование	Шифр серии
Указания по применению рабочих чертежей типовых монтажных деталей	ТДМ-0 дополнение к выпуску I
Сопряжения несущих конструкций покрытия с колоннами и связями по покрытию при скатной кровле	
Детали при шаге стропильных конструкций, крайних и средних колонн 6 м	ТДМ-3-II/2
Детали при шаге стропильных конструкций 6 м, шаге крайних колонн 6 м, средних - I2 м	ТДМ-3-I2/2
Детали при шаге стропильных конструкций I2 м	ТДМ-3-I3/2
Сопряжения плит покрытия с несущими конструкциями при скатной кровле	
Детали при шаге стропильных конструкций 6 м	ТДМ-4-II/2
Детали при шаге стропильных конструкций 6м и шаге колонн среднего ряда I2 м	ТДМ-4-I2/2
Детали при шаге стропильных конструкций I2 м	ТДМ-4-I3/2

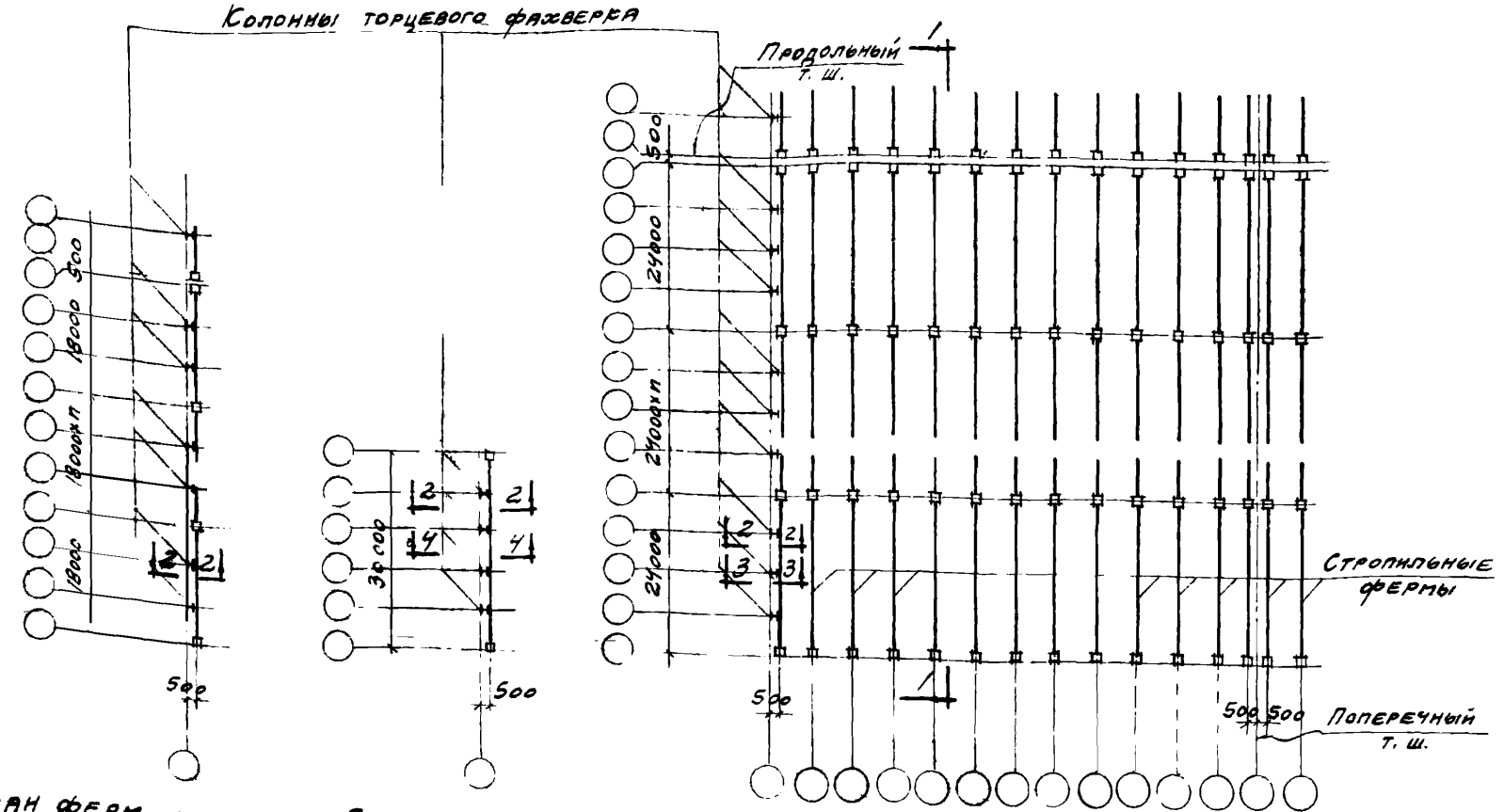

План ферм у торца при L = 18 м

План ферм у торца при L = 30 м

План ферм

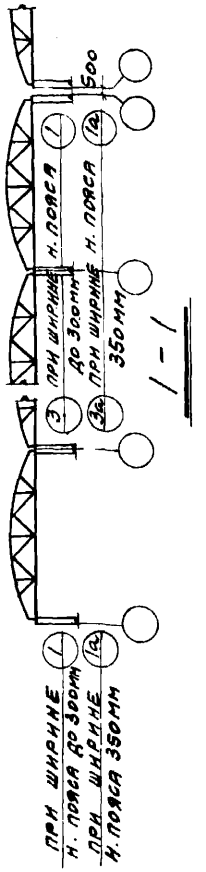

Номера деталей см. в таблице

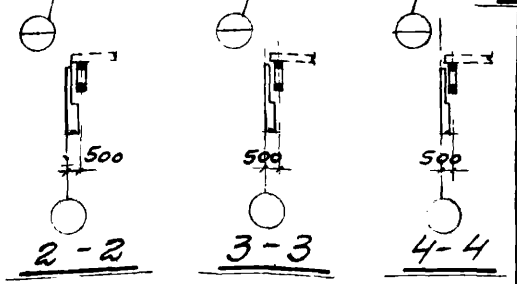

Номера деталей крепления колонн торцевого фахверка к стропильным фермам

Разрез	L	H	Типоразмер опалубки фермы I	II	III
2-2	18	H ≤ 12.6	–	37б	34
		H ≥ 14.4	–	37в	34
	24	H ≤ 10.8	37е	37г	37
		H = 12.6	37ж	37д	37а
		H ≥ 14.4	37а	34а	34
	30	все высоты	36в	36г	36д
3-3	24	H ≤ 12.6	35в	35г	35а
		H ≥ 14.4	38а	35в	35б
4-4	30	все высоты	36е	36ж	36н

Примечания.

1. H - высота до низа стропильных конструкций.
2. План ферм показан для L = 24 м; для L = 18 м и 30 м планы ферм у торца показаны отдельно.
3. При маркировке деталей на монтажных чертежах проекта в знаменателе следует ставить цифры 3-11/2 (номер серии ТДМ).
4. На данном листе помещены схемы для ферм при покрытии без фонарей. При наличии фонарей даны дополнительные схемы, помещенные на листе 2.

ТДМ 1968	Сопряжения конструкций покрытия при скатной кровле. Шаг стропильных конструкций 6 м. Схемы для маркировки деталей по серии ТДМ-3-11/2. Покрытие с фермами	ТДМ-0 допол. к вып. I
		Лист 1

Гл. инж. пр.	Мирер		
Рук. гр. инж.	Штейнер		
Ст. инж.	Рутковская		
Гл. инж. пр.	Петров		
Рук. гр. инж.	Пурре		

Промстройпроект

ЦНИИ промзданий

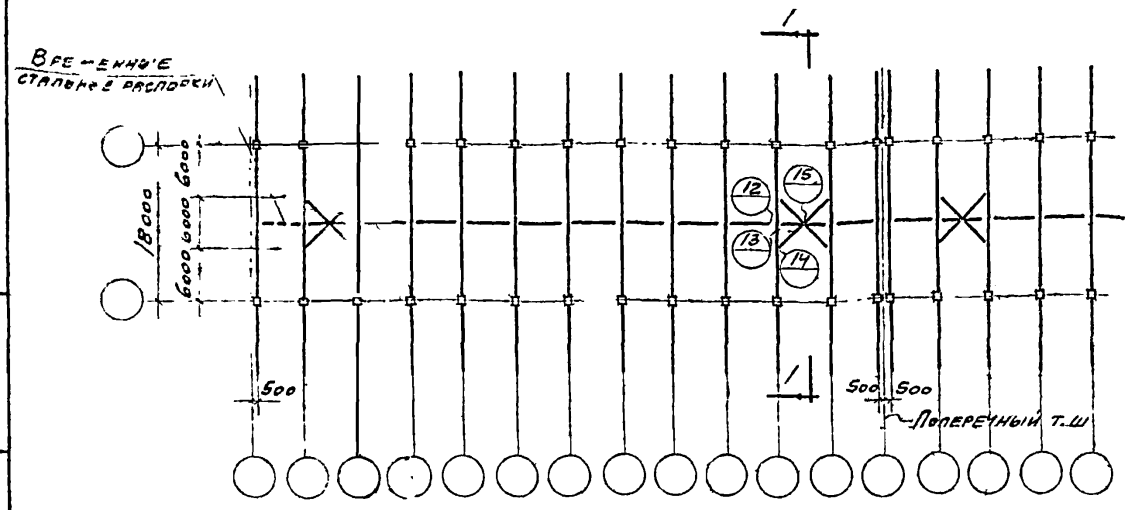

План ферм и связей по фермам в пределах фонаря при L = 18 м

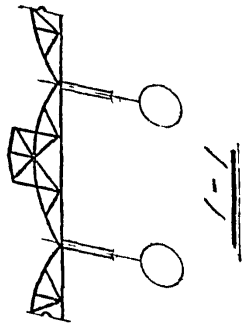

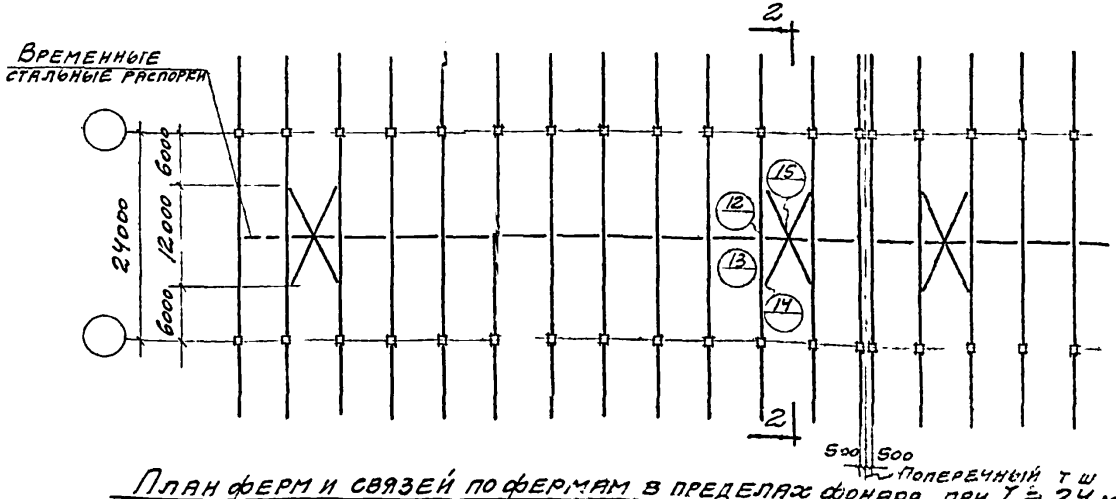

План ферм и связей по фермам в пределах фонаря при L = 24 м

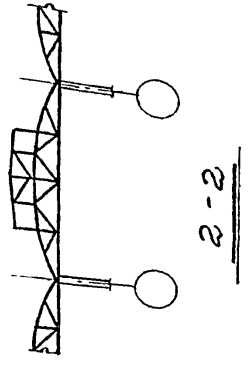

Примечания.

1. При маркировке деталей на монтажных чертежах проекта следует в знаменателе ставить цифры 3-11/2 (номер серии ТДМ).
2. План ферм и маркировку остальных деталей см на листе 1.

Нач. отдела	Гл инж. пр.	Выжигин	
	Рук. гр. инж	Петров	
		Пурре	
Промстройпроект			
Нач. отдела	Гл инж. пр.	Дрыгин	
	Рук. гр. инж	Мирер	
		Штейнгер	
		Рутковская	
ЦНИИ			

ТДМ 1968	Сопряжение конструкций покрытия при скатной кровле шаг стропильных конструкций 6 м Схемы для маркировки деталей по серии ТДМ-3-11/2 Крепление связей к фермам в пределах фонаря	ТДМ-С дополн к вып. I	
		Лист	2

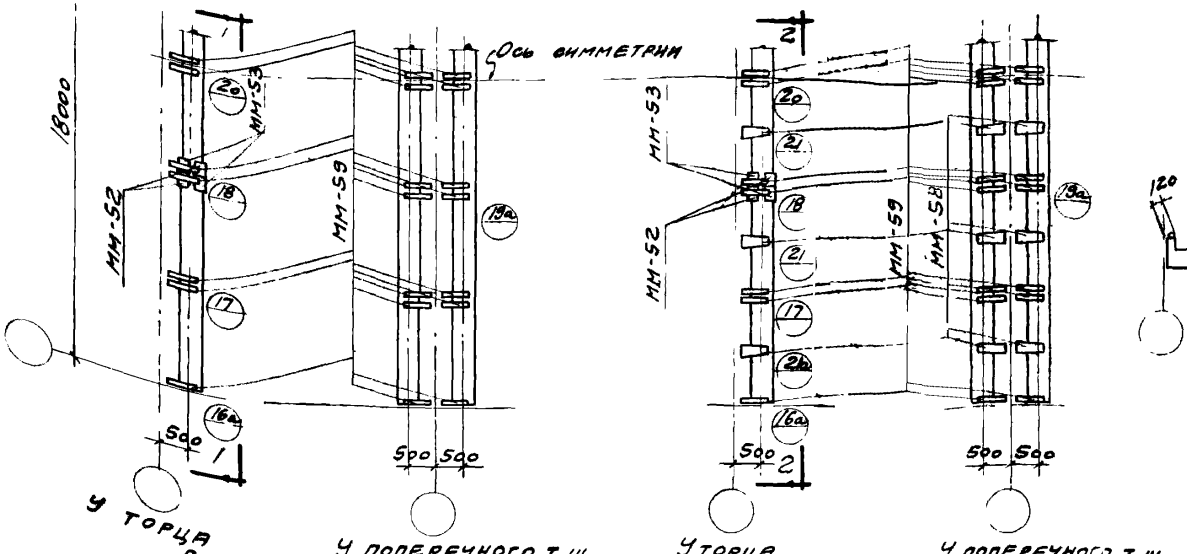

У торца — У поперечного т.ш. — У торца — У поперечного т.ш.

Для плит 3×6м — Для плит 1,5×6м

Планы приварки стальных элементов к фермам пролетом 18м для крепления плит покрытия

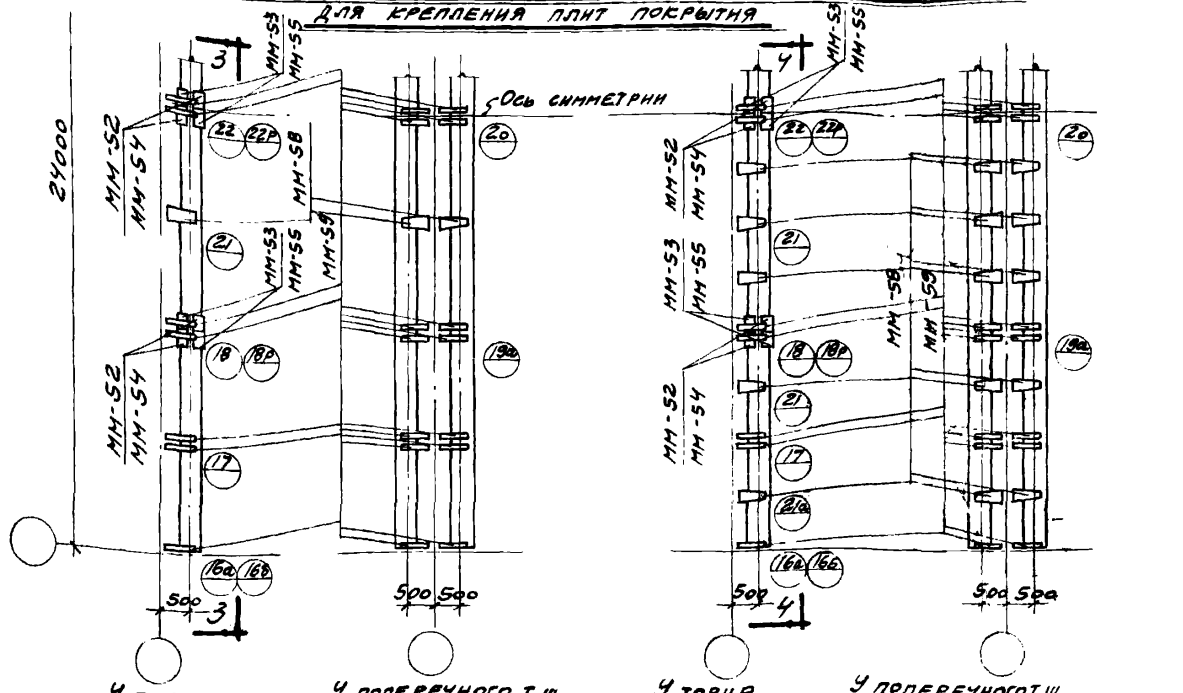

У торца — У поперечного т.ш — У торца — У поперечного т.ш.

Для плит 3×6м — Для плит 1,5×6м

Планы приварки стальных элементов к фермам пролетом 24м для крепления плит покрытия

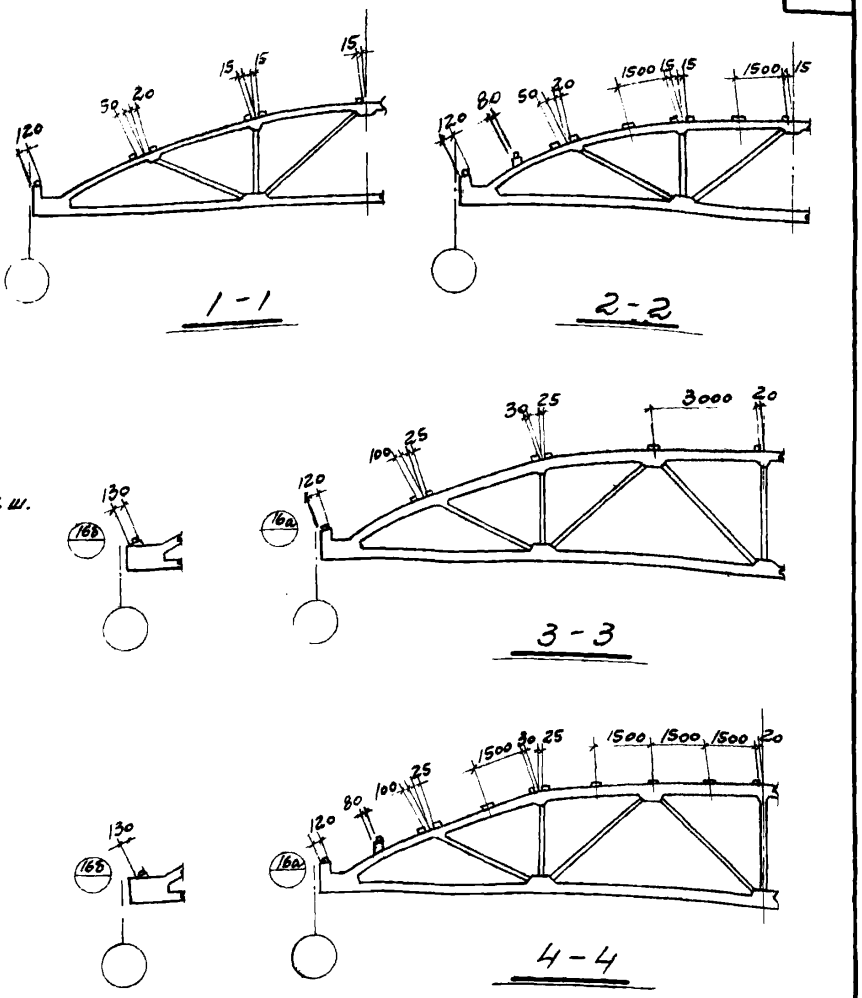

Примечания:

1 При маркировке деталей на монтажных чертежах проекта следует в знаменателе ставить цифры 3-11/2 (номер серии ТДМ).

2 Номера деталей 18р и 22р только для ферм с шириной н. пояса 300мм и 350мм.

Нач. отдела		Выжигин	
Гл. инж. пр.		Петров	
Ст. инж.		Пурре	
Нач. отдела		Мирер	
Гл. инж. пр.		Штейнер	
Руд. гр. инж.			

Промстройпроект

ТДМ 1968

Сопряжения конструкций покрытия при скатной кровле шаг стропильных конструкций 6 м. Схемы для маркировки деталей по серии ТДМ-3-11/2. Крепление стальных элементов к ферм... расположенны... у торца

Т. 4

ТДМ-2 Дополн. к вып...

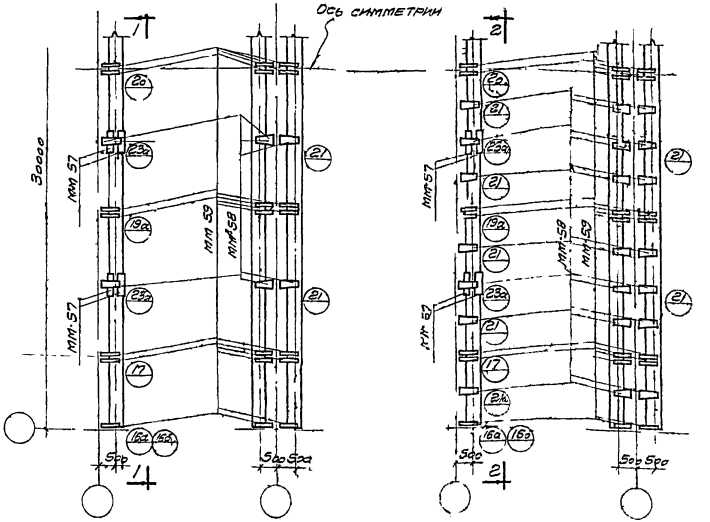

Для плит 3×6м

Для плит 1.5×6м

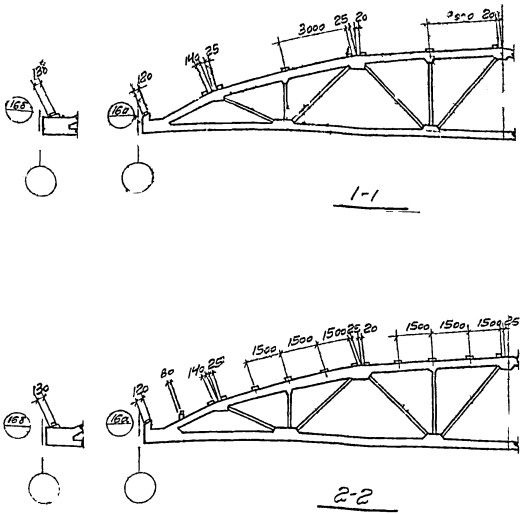

Планы привари стальных элементов к фермам для крепления плит покрытия.

Примечание

При маркировке деталей на монтажных чертежах проекта следует в знаменателе ставить цифры 3-11/2 (номер серии ТДМ)

Нач отдела		Выдержин	
Гл инж пр.		Петров	
Рук гр инж		Пурре	
Нач отдела		Штейнер	
Ст инж пр			
Ст. инж			

Промстройпроект

ЦНИИ промзданий

ТДМ 1958	Сопряжения конструкций покрытия при скатной кровле шаг стропильных конструкций 6м Схемы для маркировки деталей по серии ТДМ-3-11/2 Крепление стальных элементов к фермам α=3м, расположенным у торцов и у попер т.ш	ТДМ-0 дополн к вып I	
		Лист	4

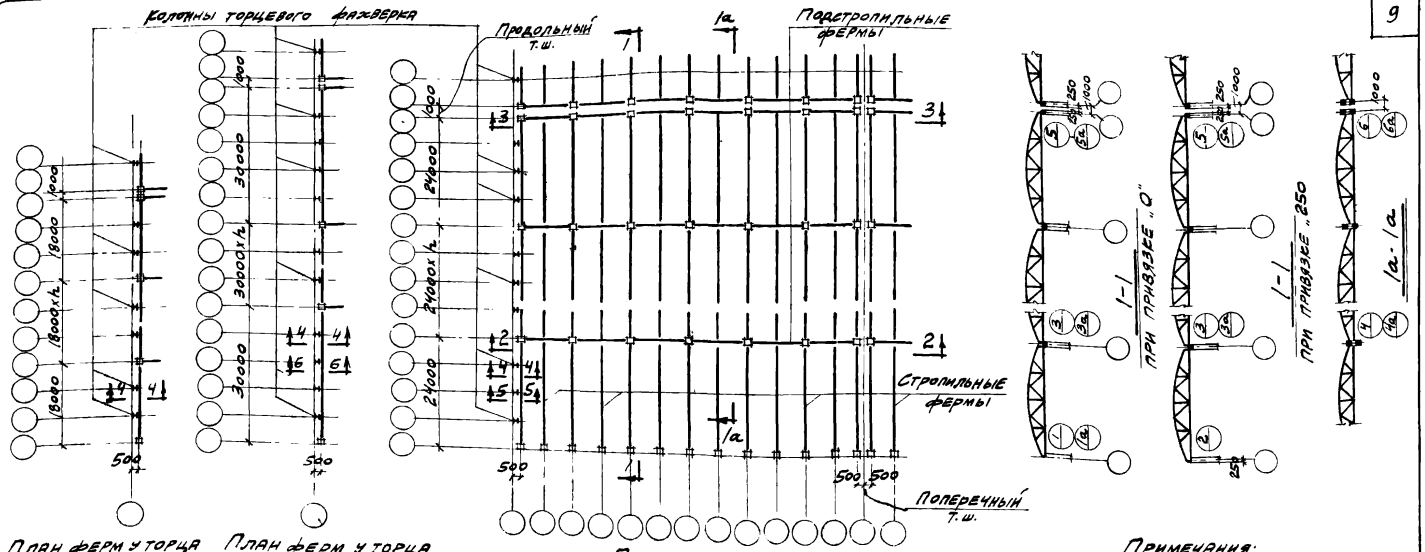

План ферм у торца для L=18м

План ферм у торца для L=30м

Номера деталей см в таблице

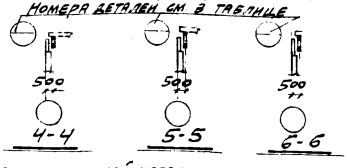

План ферм

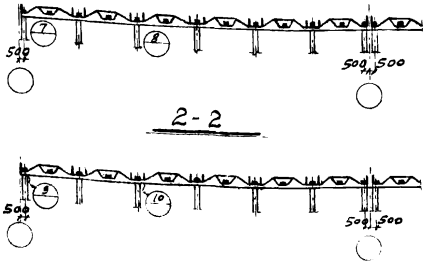

Примечания:

1. Н-высота до низа стропильных конструкций.
2. План ферм показан для L=24м с привязкой „0"; для L=18 и 30м планы ферм у торцов показаны отдельно, поперечные разрезы даны при привязке „0" и „250".
3. В поперечных разрезах детали с индексом а относятся к фермам с шириной нижнего пояса 350, при меньшей ширине – детали без индекса.
4. При маркировке деталей на монтажных чертежах проекта в знаменателе следует ставить цифры 3-12/2 (номер серии ТДМ)
5. На данном листе помещены схемы для ферм при покрытии без фонарей. При наличии фонарей даны дополнительные схемы, помещенные на листе 6.
6. Подстропильные фермы приняты по серии ПЕ-01-110.

Номера деталей крепления колонн торцевого фахверка к стропильным фермам

Разрез	L	H	Тип поразмер опалубки фермы I	II	III
4-4	18	H≤12,6	–	37б	34
		H≥14,4	–	37в	34
	24	H≤10,8	37е	37г	37
		H=12,6	37ж	37д	37а
		H≥14,4	37а	34а	34
	30	все высоты	36в	36г	36д
5-5	24	H≤12,6	35в	35г	35а
		H≥14,4	38а	35в	35б
6-6	30	все высоты	36е	36ж	36и

ТДМ 1968г.	Сопряжения по стропильной покрытия при скатной кровле. Шаг стропильных конструкций 6м по подстропильным. Схемы для маркировки деталей по серии ТДМ-3-12/2 покрытие с фермами.	ТДМ-0 дополн. к вып. I	Лист	5

Нач. отдела	Гл. инж. пр.	Дрыгин	
	Рук. гр. инж.	Минер	
	Ст. инж.	Штенцер	Рутковский
Промстройпроект			
Нач. отдела	Гл. инж. пр.	Зыжгин	
	Вед. гр. инж.	Петров	Пурре
ЦНИИпромзданий			

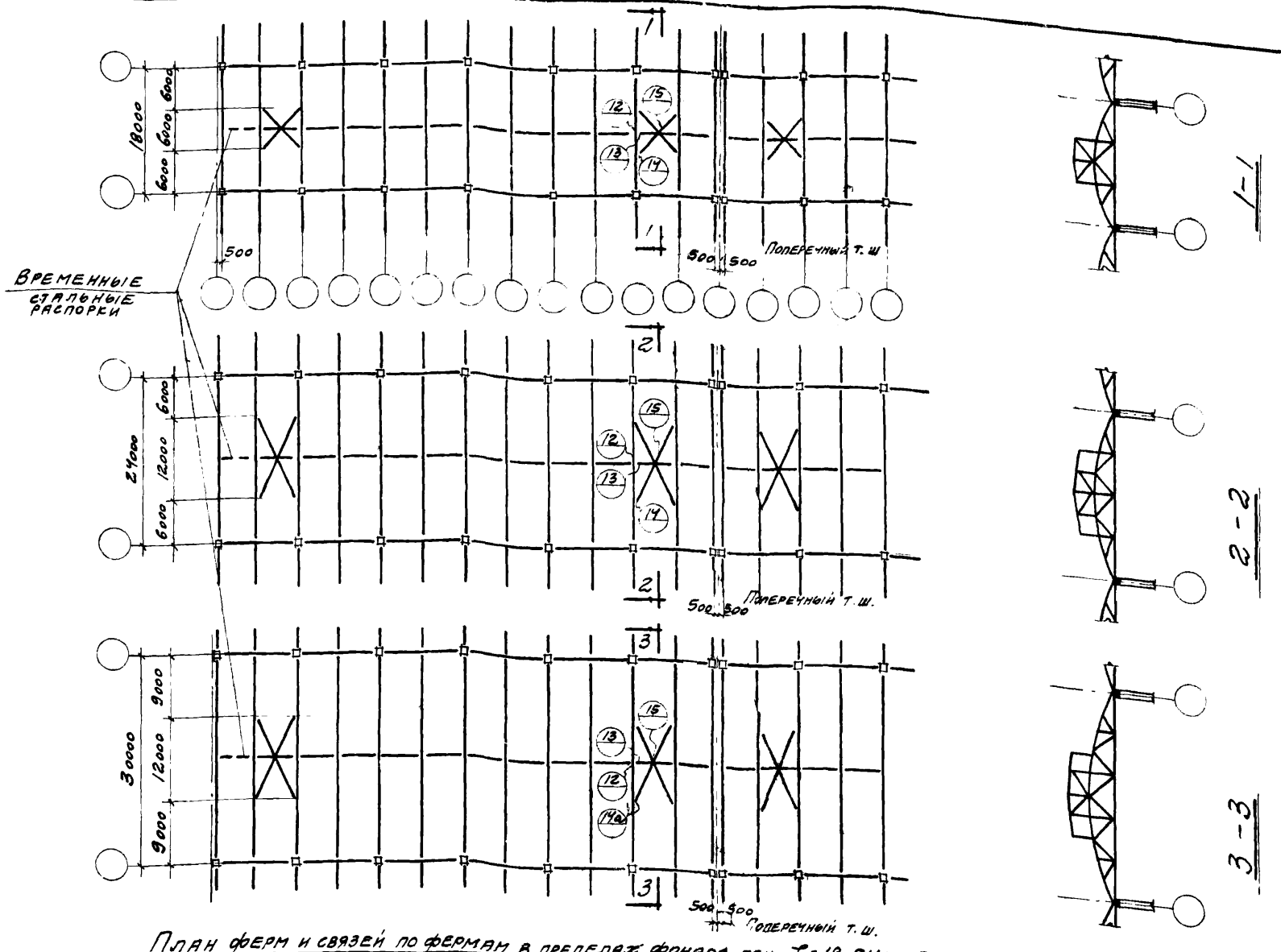

План ферм и связей по фермам в пределах фонаря при L = 18; 24 и 30 м

Примечания:

1. При маркировке деталей на монтажных чертежах проекта следует в знаменателе ставить цифры 3-12/2 (номер серии ТДМ)
2. План ферм и маркировку остальных деталей см на листе 5

Нач. отдела	Гл. инж. пр.		Двигин
	Рук. гр. инж.		Чирер
	Ст инж.		Штейнер
			Рутковская
Промстройпроект			
Выжигин			
Петров			
Кривицкая			
Нач. отдела	Гл. инж. пр.		
	Рук. гр. инж.		
ЦНИИ Промзданий			

ТДМ 1968	Сопряжение конструкций покрытия при скатной кровле. Шаг стропильных конструкций 6 м по подстропильным. Схемы для маркировки деталей по серии ТДМ-3-12/2. Крепление связей к фермам в пределах фонаря	ТДМ-6 попутн. с лист 2
		Лист 6

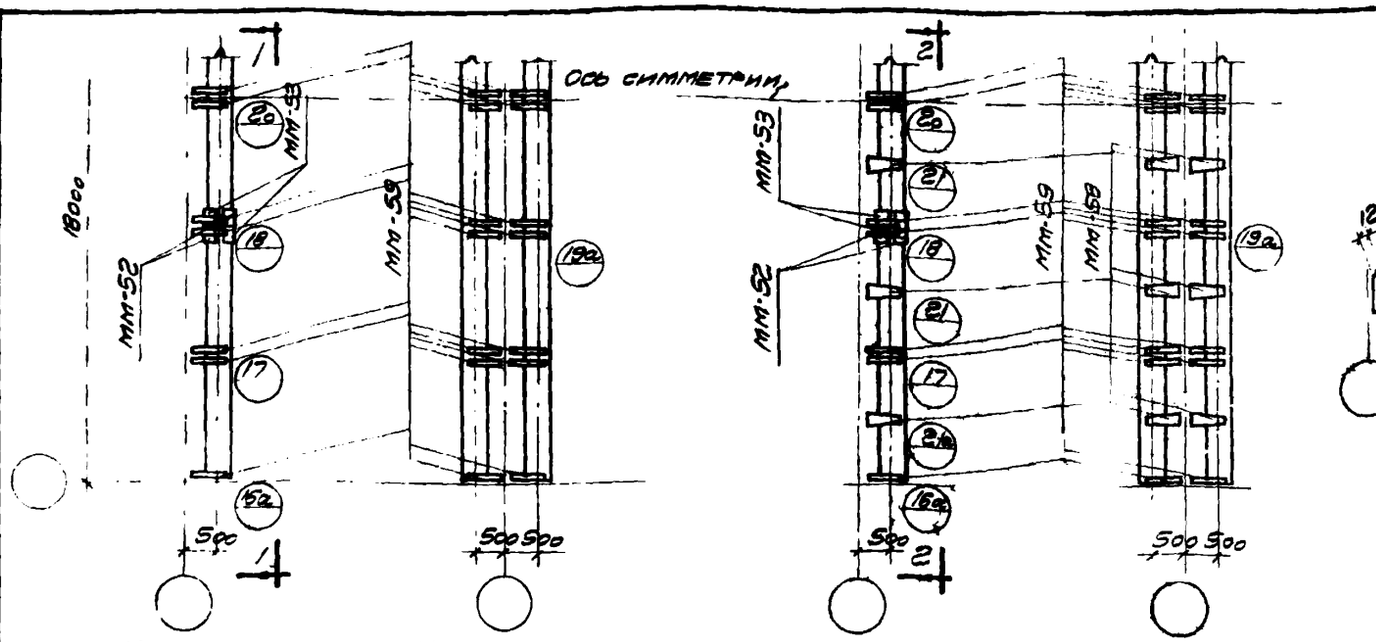

У торца
У поперечного т.ш.
У торца
У поперечного т.ш

Для плит 3×6м
Для плит 1,5×6м

Планы привариси стальных элементов к фермам пролетом 18м для крепления плит покрытия

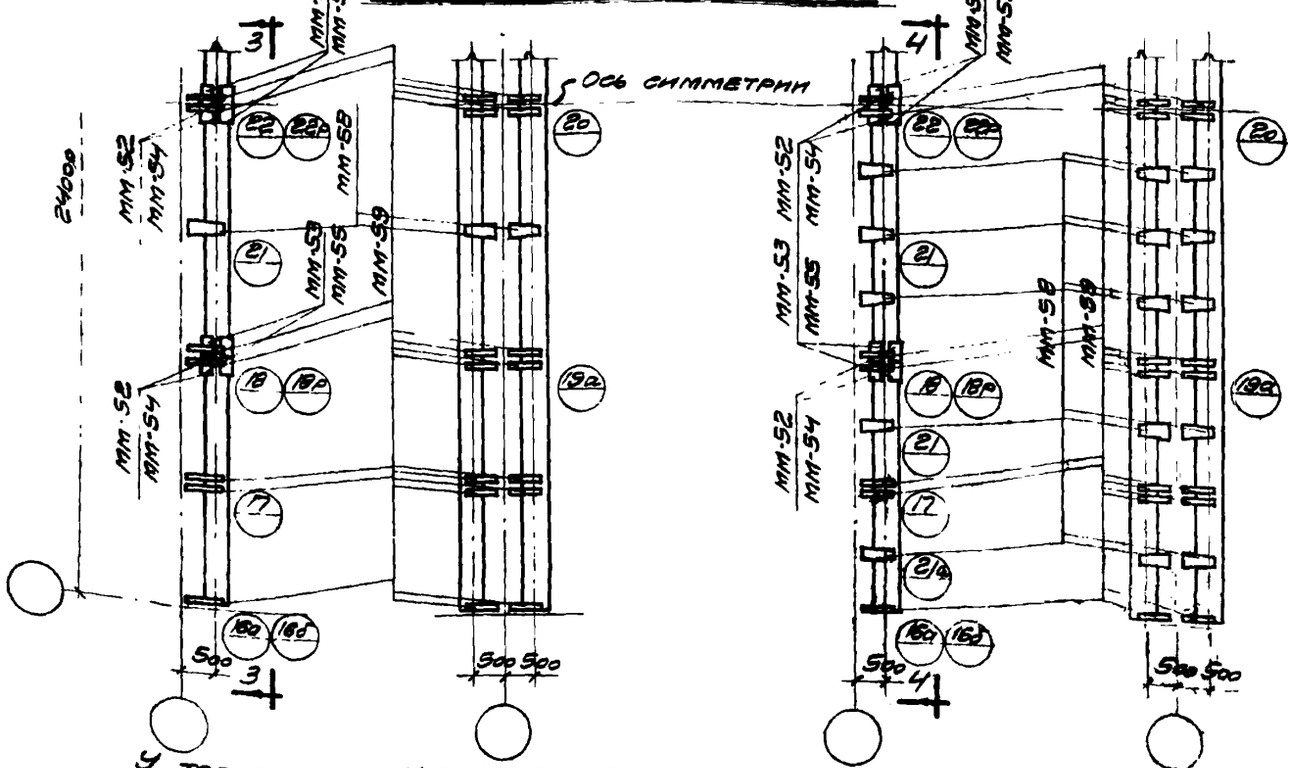

У торца
У поперечного т.ш
У торца
У поперечного т.ш

Для плит 3×6м
Для плит 1,5×6м

Планы привариси стальных элементов к фермам пролетом 24м для крепления плит покрытия.

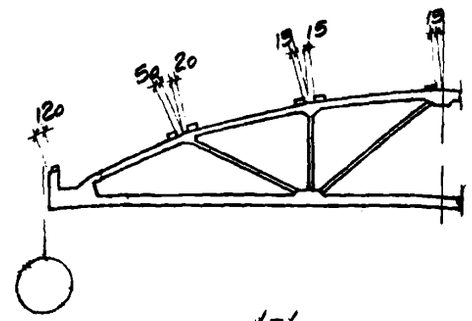

1-1

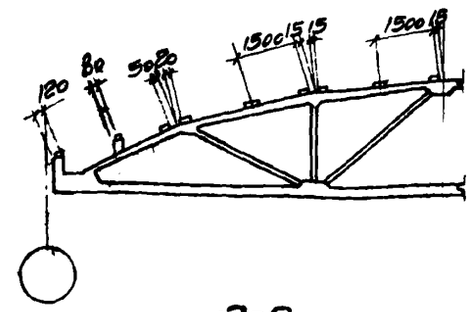

2-2

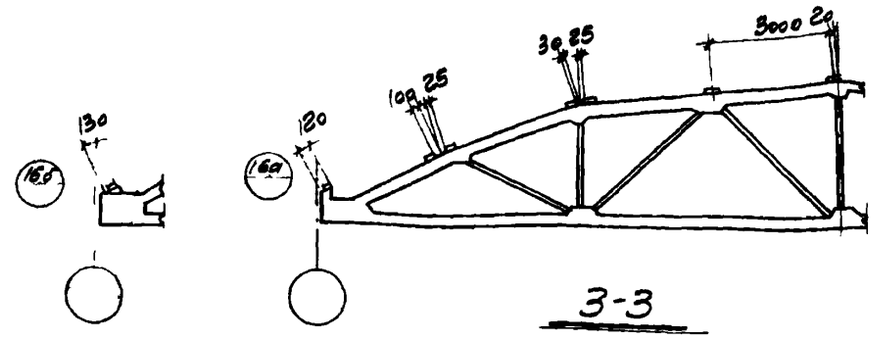

3-3

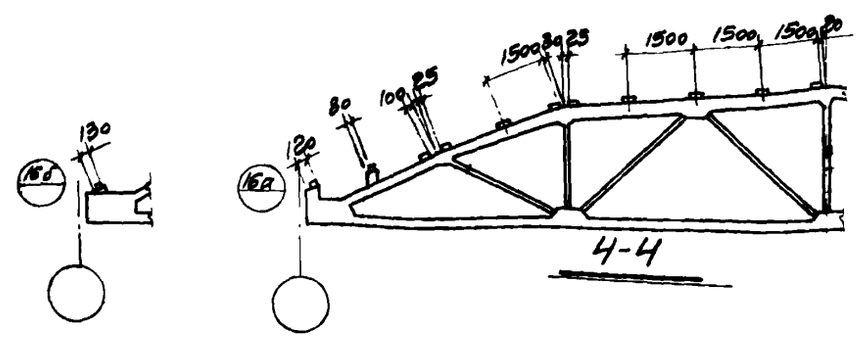

4-4

Примечания:

1. При маркировке деталей на монтажных чертежах проекта следует в знаменателе ставить цифры 3-12/2 (номер серии ТДМ).
2. Маркировку деталей привариси стальных элементов к подстропильным фермам и к узлам стропильных, примыкающим к подстропильным см на листе 9.
3. Номера деталей 18р и 22р — для ферм с шириной н пояса 300 и 350 мм, 18 и 22 — для ферм с шириной н пояса 200 и 250 мм.

Нач. отдела	Гл. инж. пр.	Рыгин	
	Ст. инж.	Петров	
Нач. отдела	Гл. инж. пр.	Мирер	
	Рук. гр. инж.	Штейнгер	
Проектом проект			
Выполнил		Пурре	
Чертил			

ТДМ 1962

Сопряжения конструкций покрытия при скатной кровле шаг стропильных конструкций 6м по подстропильным. Схемы для маркировки деталей по серии ТДМ 3-12/2. Крепление стальных элементов к фермам пролетом 18м и 24м, расположенным у торцов и у поперечных т.ш

ТДМ-0 дополн. к вып. I

Лист 7

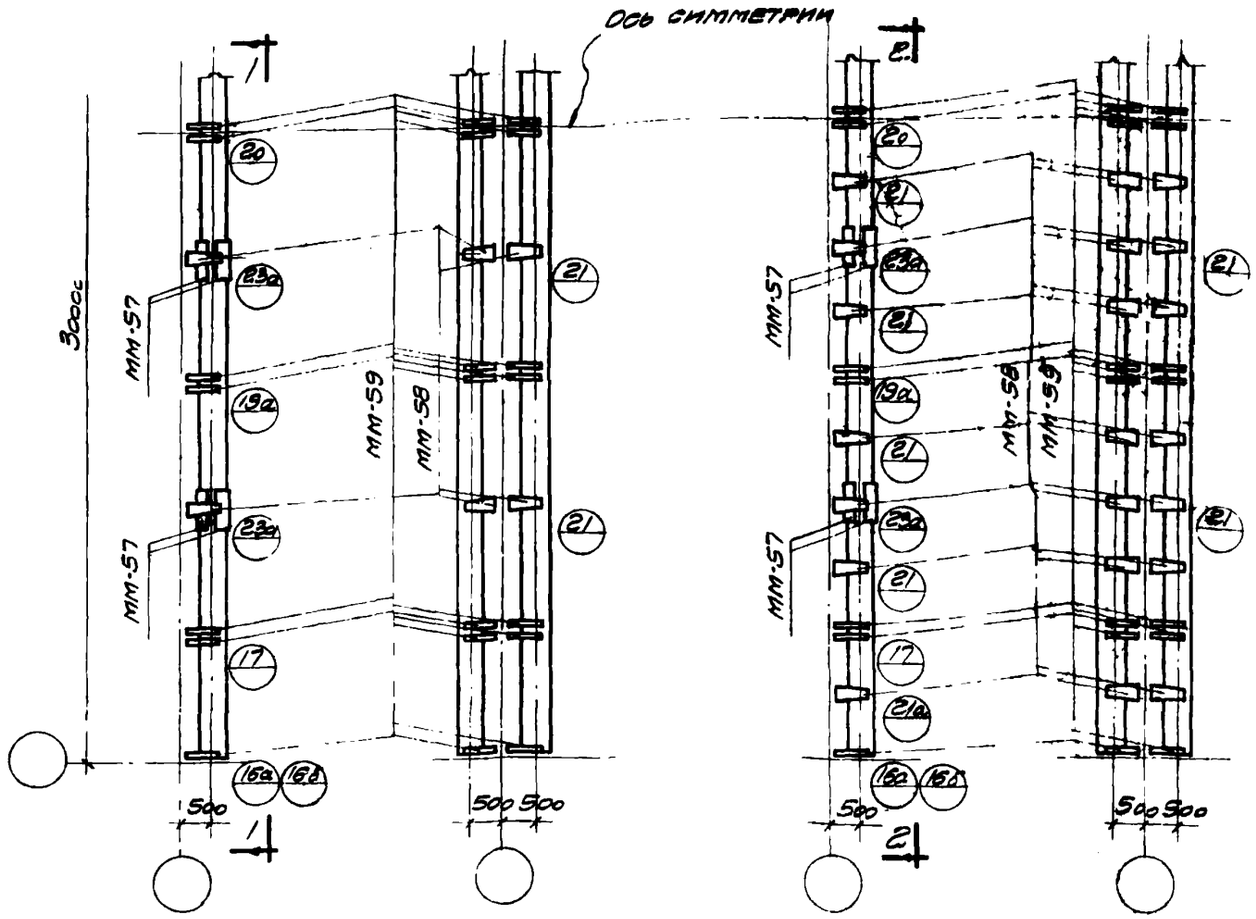

У торца

У поперечного т.ш.

Для плит 3×6м

У торца

У поперечного т.ш

Для плит 1,5×6м

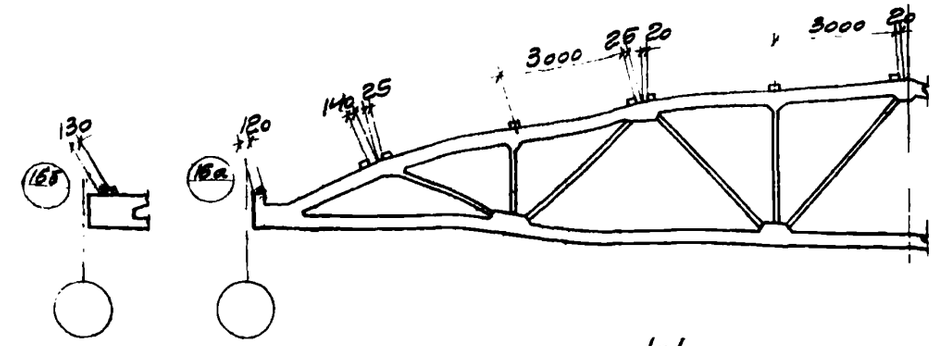

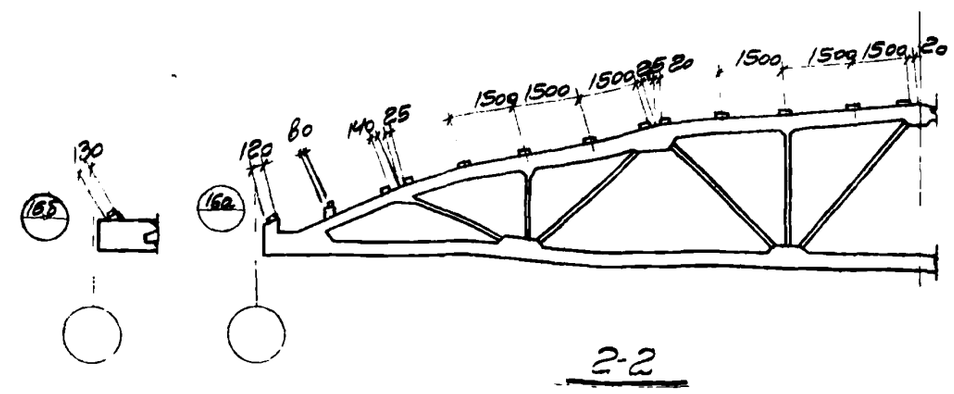

Планы привариси стальных элементов к фермам для крепления плит покрытия

Примечания:

1. При маркировке деталей на монтажных чертежах проекта следует в знаменателе ставить цифры 3-12/2 (номер серии ТДМ).
2. Маркировку деталей привариси стальных элементов к подстропильным фермам и к узлам стропильных ферм, примыкающих к подстропильным, см на листе 9.

Нач. отдела	Гл. инж. пр.	Дрягин	
		Мирер	
Рук. гр. инж.		Штейнер	
Промстройпроект			
Нач. отдела	Гл. инж. пр.	Выдегин	
		Петров	
	Ст. инж.	Пурре	
ЦНИИ промзданий			

ТДМ 1968	Сопряжения конструкций покрытий при скатной кровле шаг стропильных конструкций 6м по подстропильным. Схемы для маркировке деталей по серии ТДМ-3-12/2 крепление стальных элементов к фермам $\mathcal{L}$=30м, расположенным у торцов и у поперечных т-ш	ТДМ-0 дополн. к вып. I	
		Лист	8

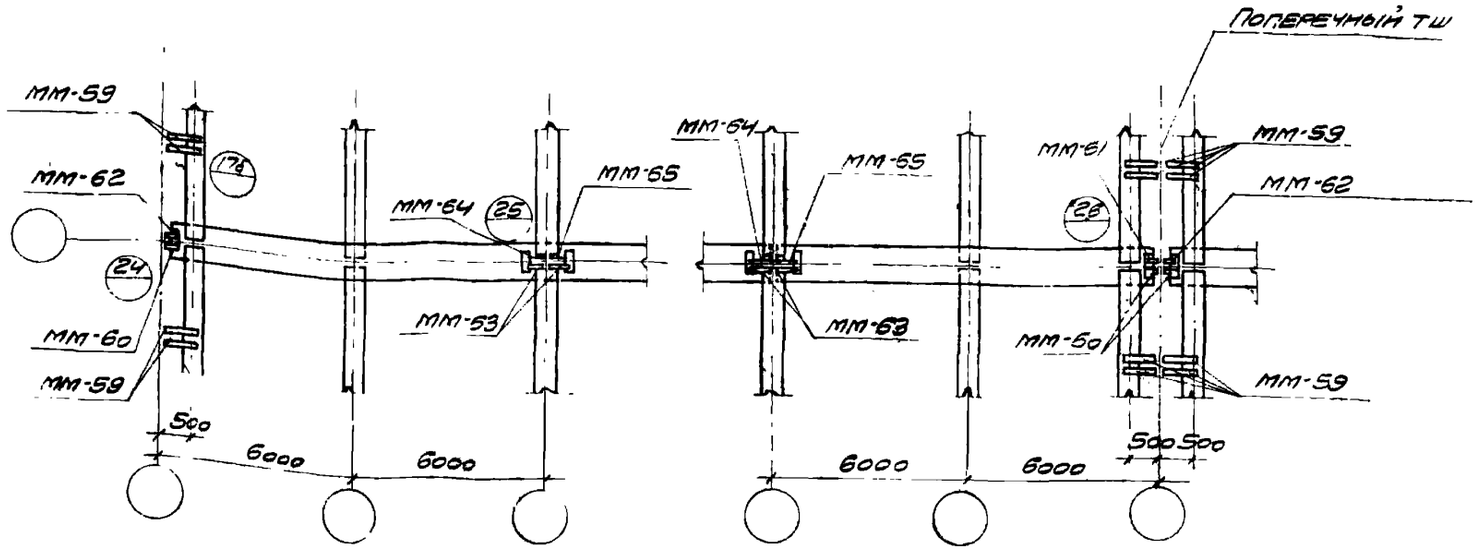

План привярки стальных элементов к подстропильным фермам.

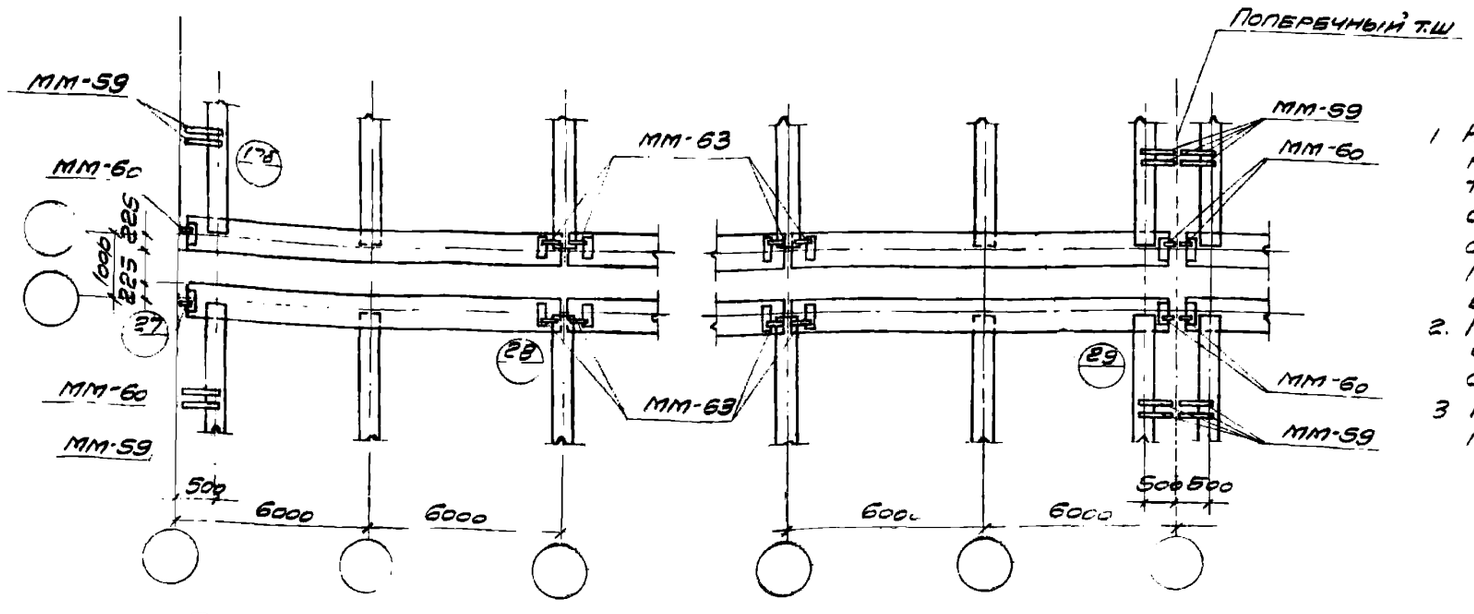

План привярки стальных элементов к подстропильным фермам, расположенным у продольного т.ш

Вставка продольного т.ш.

Примечания:

1. На данном листе показана только маркировка деталей привярки стальных элементов к подстропильным фермам и к узлам стропильных ферм, примыкающих к подстропильным
   Маркировку всех остальных деталей привярки по длине ферм см. на листах 7 и 8.
2. При маркировке деталей на монтажных чертежах проекта следует в знаменателе ставить цифры 3-12/2 (номер серии ТДМ).
3. Подстропильные фермы приняты по серии ПК-01-110

Нач отдела	Е.Пр.	Минер	
	Рук. гр. инж.	Штейнбер	
Проектный институт			
Выдержин.	Петров		
	Сривицкая		
Нач отдела	Гл. инж. пр.		
	Рук. гр. инж.		
Цнии промзданий			

ТДМ 1968	Сопряжения конструкций покрытия при скатной кровле шаг стропильных конструкций 6 м по подстропильным. Схемы для маркировки деталей по серии ТДМ-3-12/2 Крепление стальных элементов к подстропильным фермам	ТДМ-0 доп. пл. к вып. I
		Лист 9

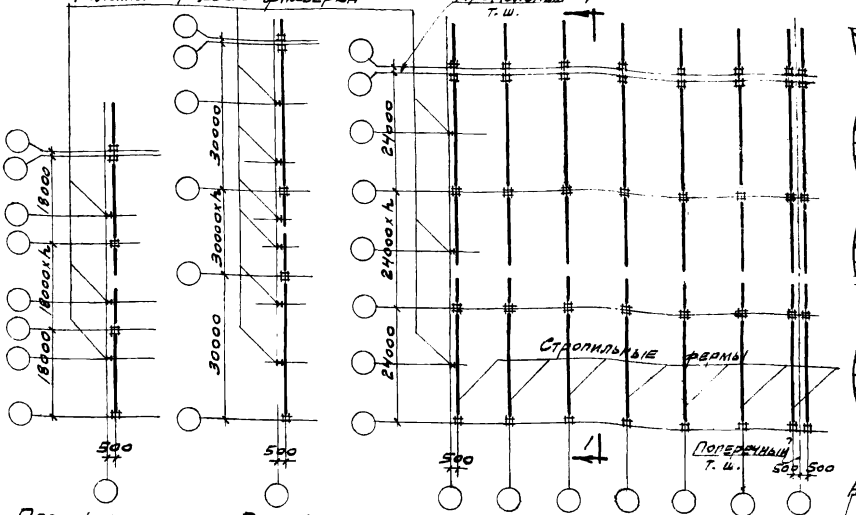

План ферм у торца для L=18м

План ферм у торца для L=30м

План ферм

При стеновых панелях длиной 12м

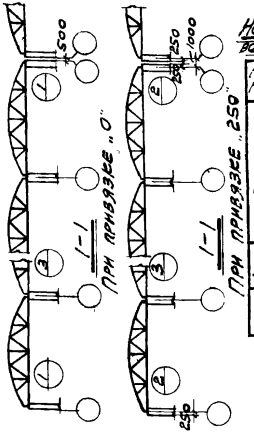

Номера деталей крепления колонн торцевого фахверка к стропильным фермам.

Разрез	L	H	Номер размера опалубки фермы II	III	IV
2-2	18	H≤12,6	37б	34	34
		H≥14,4	37в	34	34
	24	H=6,0	—	37	37м
		H=8,4; 10,8; 12,6	—	37а	37к
		H≥14,4	—	34	34б
	30	все высоты	—	36д	—
3-3	24	H≤12,6	—	35а	35д
		H≥14,4	—	35б	35
4-4	30	H≤12,6	—	37м	—
		H≥14,4	—	36м	—

39б H=4,8м

39 H=6,0м

40б H=7,2; 8,4; 9,6м

40в H=14,4, 16,2 18,0м

41а H=10,8; 12,6

42а H=8,4; 9,6; 14,4 16,2; 18,0м

43а H=10,8; 12,6м

Номера деталей см. в таблице

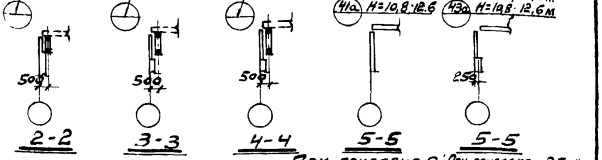

При привязке „0" При привязке „250"

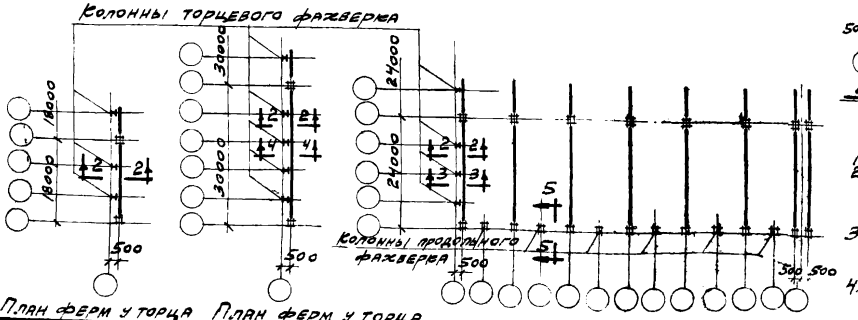

План ферм у торца для L=18м

План ферм у торца для L=30м

План ферм

При стеновых панелях длиной 6м.

Примечания.

1. H-высота до низа стропильных конструкций.
2. План ферм показан для L=24м с привязкой „0", планы ферм у торцов для L=18 и 30м показаны отдельно; поперечные разрезы даны при привязке „0" и „250.
3. При маркировке деталей на монтажных чертежах проекта в знаменателе следует ставить цифры 3-13/2 (номер серии ТДМ).
4. На данном листе помещены схемы для ферм при покрытии без фонарей. При наличии фонарей даны дополнительные схемы, помещенные на листе 11.

ТДМ 1968	Сопряжения конструкций покрытия при скатной кровле. Шаг стропильных конструкций 12м. Схемы для маркировки деталей по серии ТДМ-3-13/2. Покрытие с фермами	ТДМ-0 дополн. к вып. I	
		Лист	10

Гл. инж. отдела	Крытин	
Гл. инж. пр.	Мирер	
Рук. гр. инж.	Штейнер	
Ст. инж.	Ратковский	
Промстройпроект		
Нач. отдела	Выжигин	
Гл. инж. пр.	Петров	
Рук. гр. инж.	Пурре	
ЦНИИ промзданий		

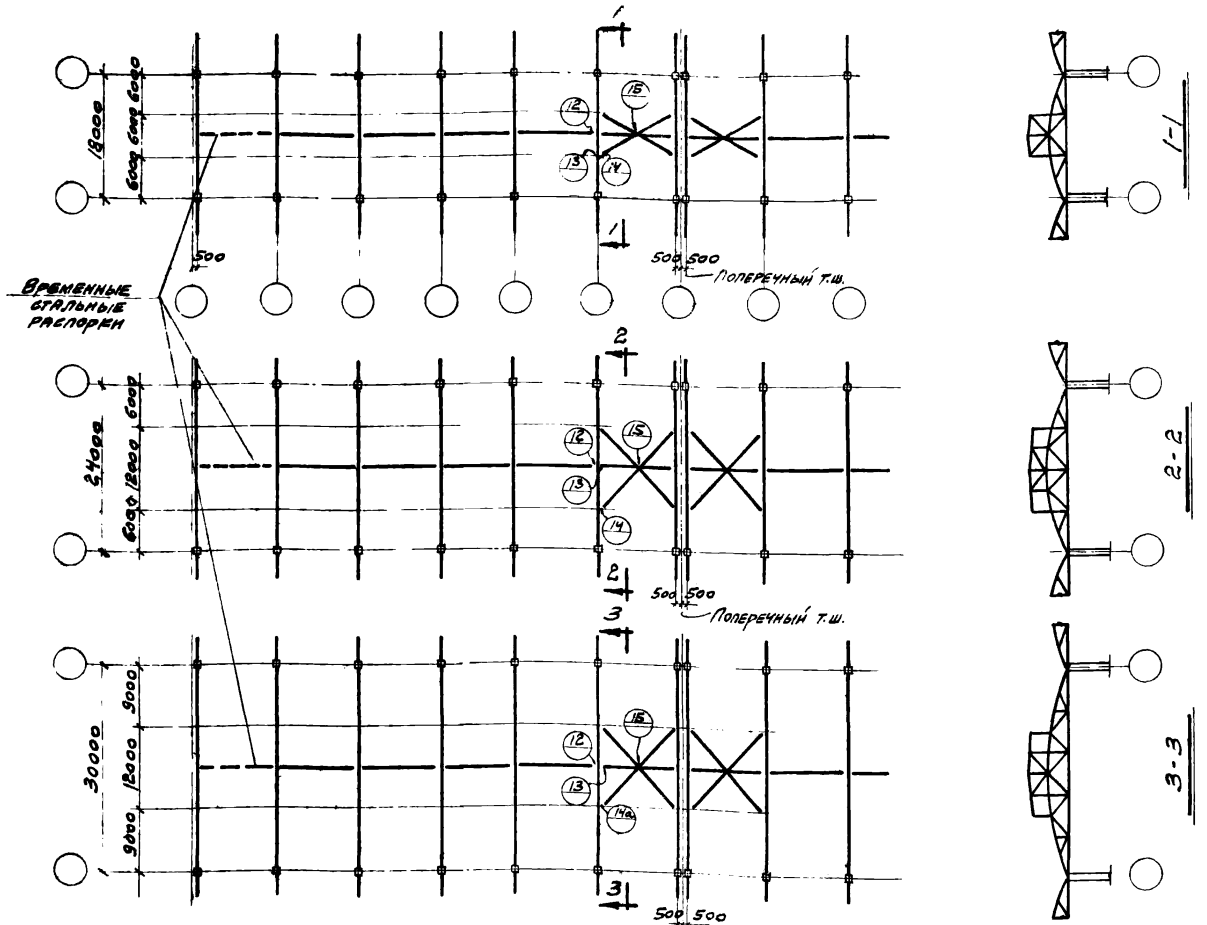

План ферм и связей по фермам в пределах фонаря при L=18; 24 и 30м.

Примечания:

1. При маркировке деталей на монтажных чертежах проекта следует в знаменателе ставить цифры 3-13,2 (номер серии ТДМ).
2. План ферм и маркировку остальных деталей см. на листе 10.

ТДМ 1968	Сопряжения конструкций покрытия при скатной кровле. Шаг стропильных конструкций 12м. Схемы для маркировки деталей по серии ТДМ-3-13/2 Крепление связей к фермам в пределах фонаря.	ТДМ-0 дополн. к вып. I	
		Лист	11

Гл. инж. пр. Дрыгин; Инж. Миронов; Рук. гр. Штенцер; Ст. инж. Рутковская

Гл. инж. пр. Выжигин; Инж. Петров; Рук. гр. Пазарин

Гл. инж. пр. Цимм; Рук. гр. Инж.

Промстройпроект

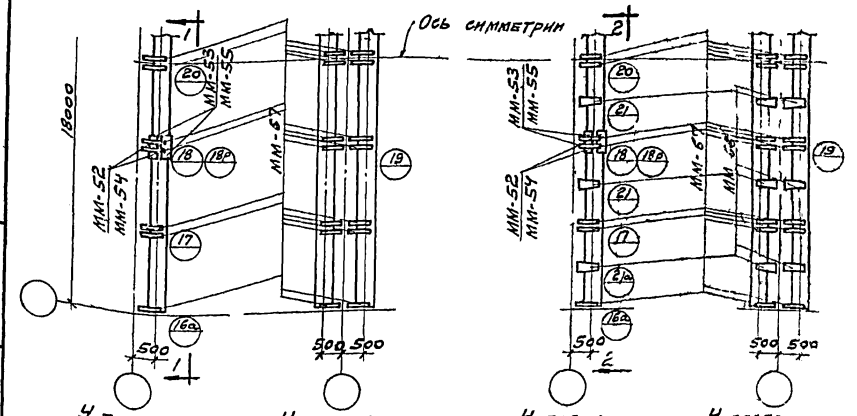

Планы привареи стальных элементов к фермам пролетом 18м.
Для крепления плит покрытия

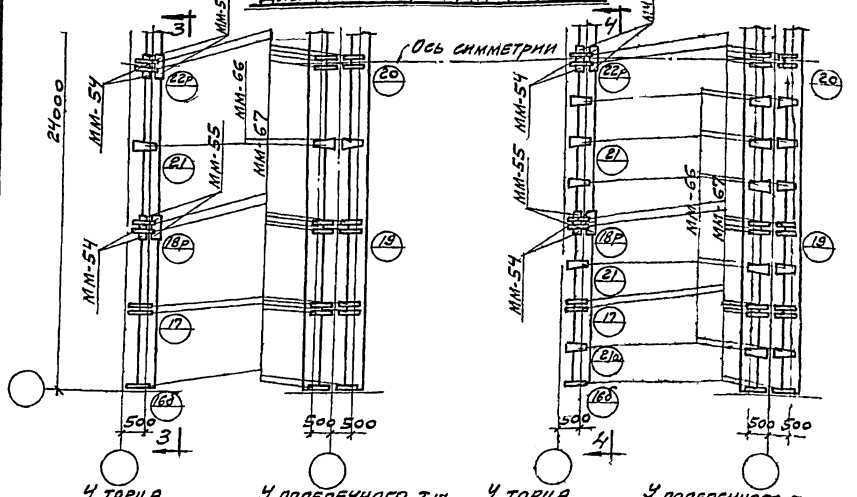

Планы привареи стальных элементов к фермам пролетом 24м
для крепления плит покрытия

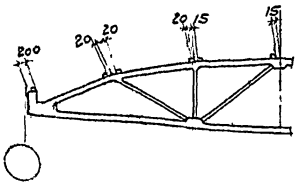

1-1

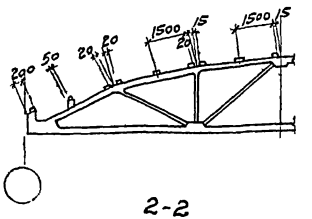

2-2

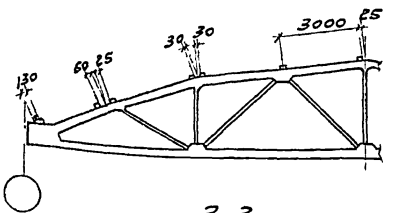

3-3

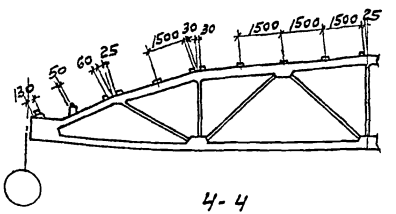

4-4

Примечания.

1. При маркировке деталей на монтажных чертежах проекта следует в знаменателе ставить цифры 3-13/2 (номер серии ТДМ)

Нач. отдела	Гп инж. пр.	Рук. гр инж.	Брытин, Мирер, Штейнер
Промстройпроект			
Выполнил	Петров	Гурре	
Нач. отдела	Гп инж. пр.	Рук. гр инж.	
ЦНИИ промзданий			

ТДМ 1968	Сопряжения конструкций покрытия при скатной кровле шаг стропильных конструкций 12м. Схемы для маркировки деталей по серии ТДМ-3-13/2 Крепление стальных элементов к фермам L=18 и 24 м, расположенным у торцов и у поперечных т.ш.	ТДМ-0 дополн к вып. I	Лист 12

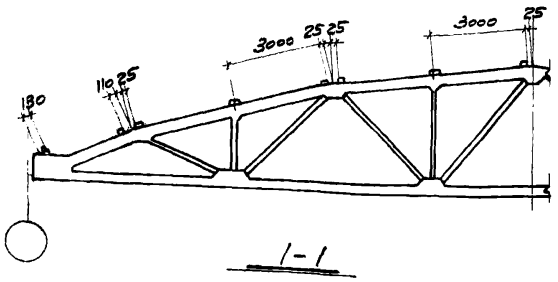

1-1

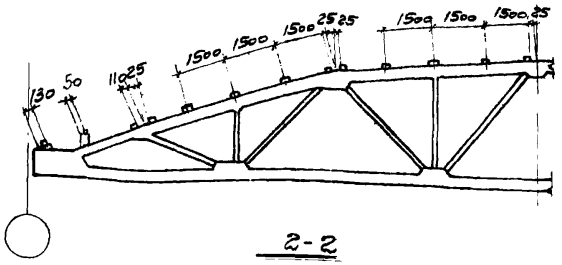

2-2

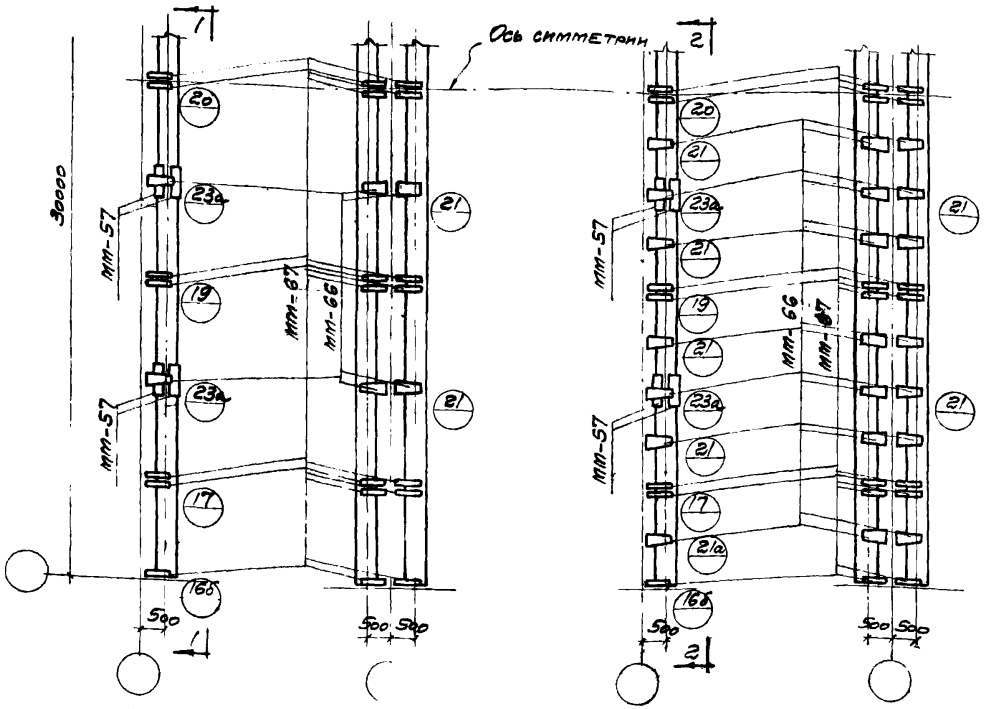

У торца — У поперечного т.ш. — У торца — У поперечного т.ш.

Для плит 3×12м — Для плит 1.5×12м

Планы привари стальных элементов к фермам пролетом 30 м. для крепления плит покрытия

Примечания:

1. При маркировке деталей на монтажных чертежах проекта следует в знаменателе ставить цифры 3-13/2 (номер серии ТДМ).

ТДМ 1968	Сопряжения конструкций покрытия при скатной кровле шаг стропильных конструкций 12 м. Схемы для маркировки деталей по серии ТДМ-3-13/2. Крепление стальных элементов к фермам S=30м расположенным у торцов и поперечных т.ш.	ТДМ-0 дополн. к вып. I	
		Лист	13

Разработ.	Минеев	Штейнер
Нач. отдела	Гл. инж. пр.	
	Рук. гр. инж.	
Промстройпроект		
Проверил	Петров	Пурре
Нач. отдела	Гл. инж. пр.	
	Рук. гр. инж.	
ЦНИИ промзданий		

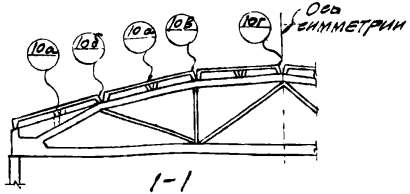

Для пролета 18м

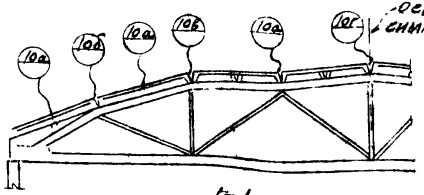

Для пролета 24м

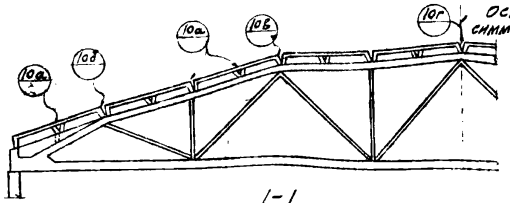

Для пролета 30м

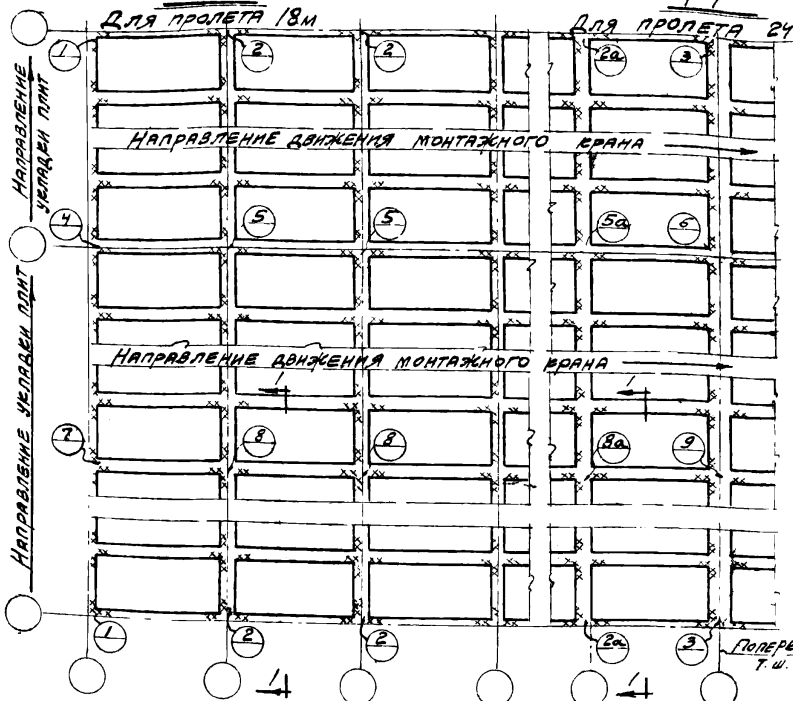

Схема укладки плит размером 3×6м

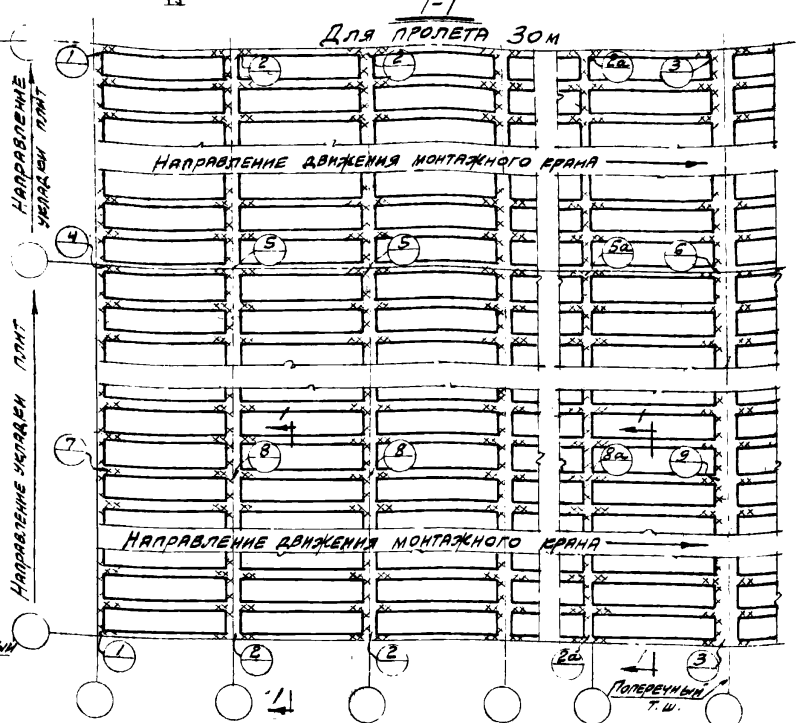

Схема укладки плит размером 1.5×6м

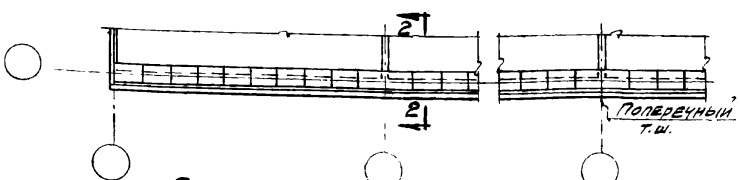

План доборных плит покрытия при привязке „250"

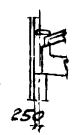

Примечания

1. При маркировке деталей на монтажных чертежах проекта, в знаменателе не указанном на чертеже, следует ставить цифры 4-11/2 (номер серии ТДМ).
2. Плиты приняты по сериям ПК-01-74/62 и ПК-01-111, доборные по серии ПК-01-88

ТДМ 1968	Сопряжения плит покрытия с несущими конструкциями при скатной кровле. Шаг стропильных конструкций 6м. Схемы для маркировки деталей по серии ТДМ-4-11/2. Покрытие с фермами.	ТДМ-0 дополн. к вып. I	Лист 14

Нач. отдела	Гл. инж. пр.	Рыгин	
	Рук. гр. инж.	Мирер	
		Штейнер	
Прометрой проект			
Нач. отдела	Гл. инж. пр.	Выжигин	
	Рук. гр. инж.	Петров	
		Ермышкая	
Цниипромзданий			

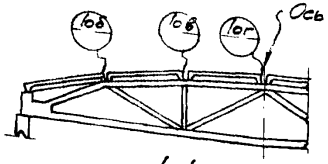

1-1
Для пролета 18м

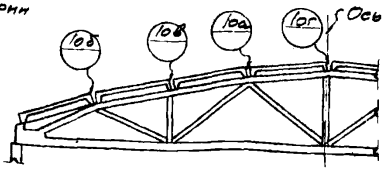

1-1
Для пролета 24м

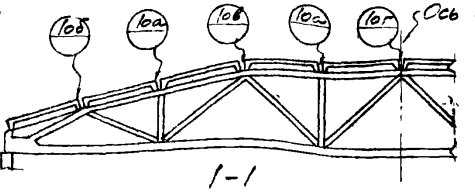

1-1
Для пролета 30м

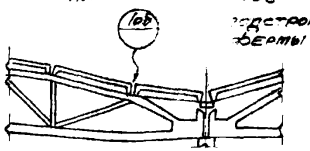

2-2

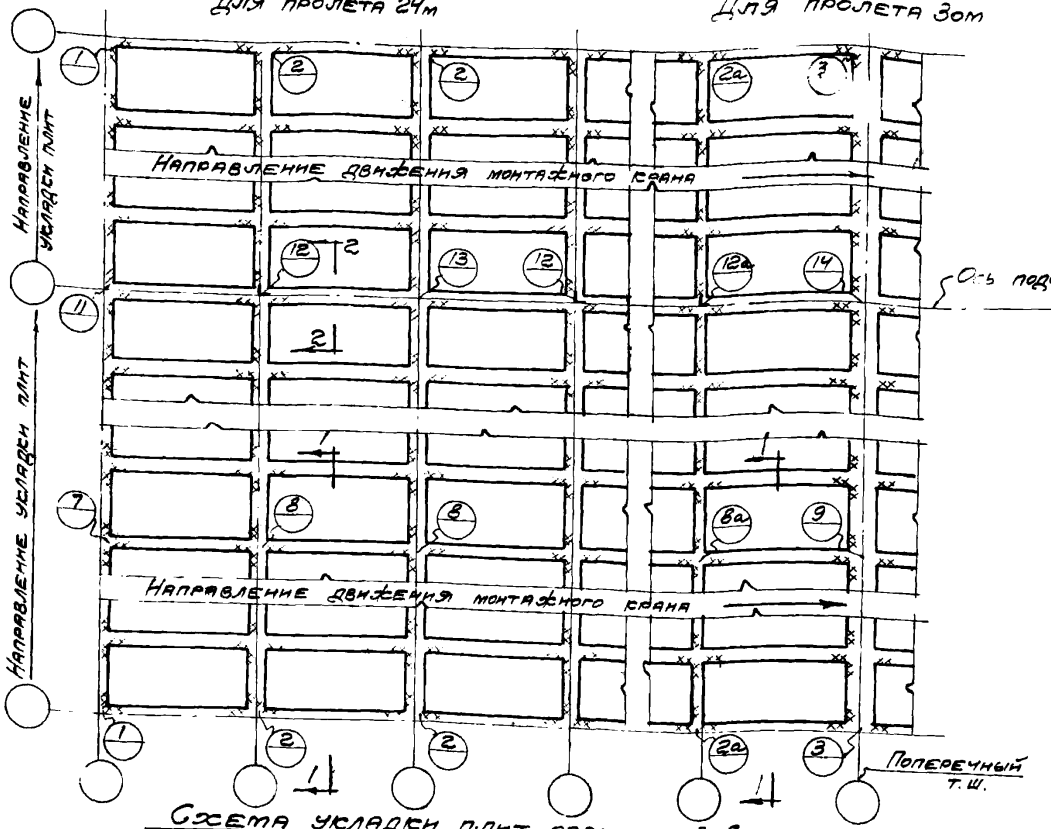

Схема укладки плит размером 3×6м

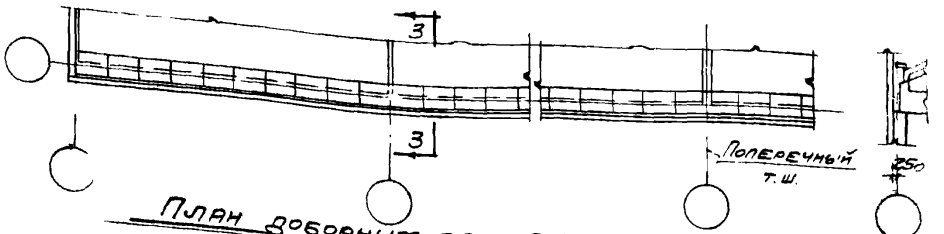

План доборных плит покрытия при привязке „250"

3-3

Примечания:

1. При маркировке деталей на монтажных чертежах проекта, в знаменателе не указанном на чертеже, следует ставить цифры 4-12/2 (номер серии ТДМ)
2. Плиты приняты по серии ПК-01-74/62, доборные – по серии ПК-01-88.

ТДМ 1968	Сопряжения плит покрытия с несущими конструкциями при скатной кровле. Шаг стропильных конструкций 6м по подстропильным. Схемы для маркировки деталей по серии ТДМ-4-12/2 Покрытие с фермами.	ТДМ-0 дополн. к вып. I	
		Лист	15

Нач. отдела	Гл. инж. пр.	Руис. гр. инж.	Выдержин
Промстройпроект			Мнаев, Штейнер
Нач. отдела	Гл. инж. пр.	Руис. гр. инж.	Выдержин
Цкии протзданий			Петров, Ковинцкая

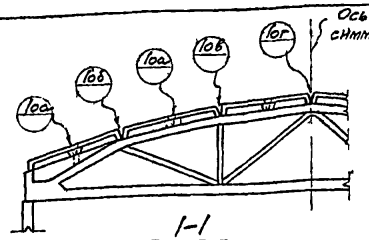

1-1

Для пролета 18м

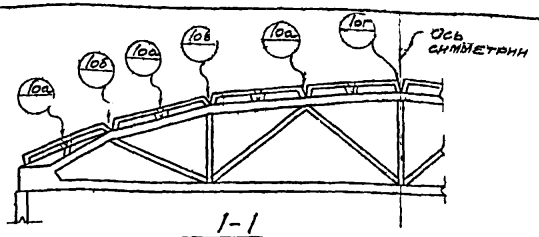

1-1

Для пролета 24м

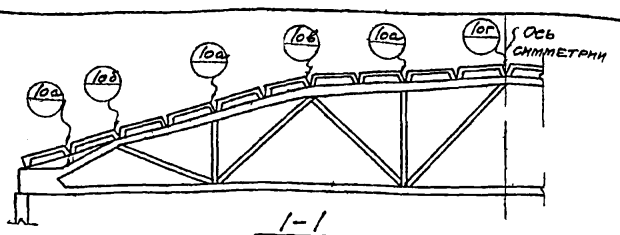

1-1

Для пролета 30м

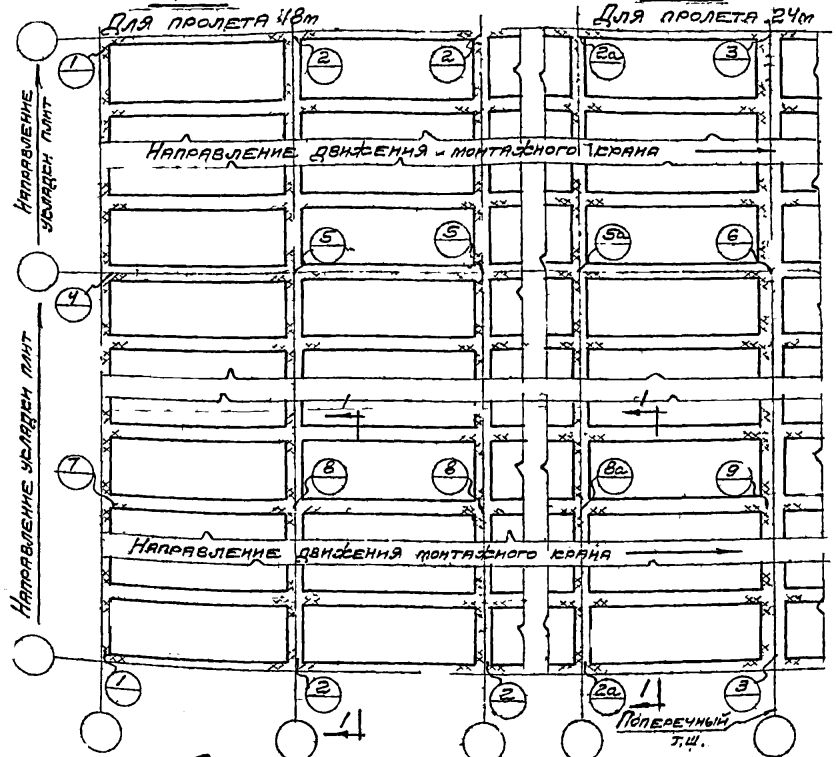

Схема укладки плит размером 3×12м

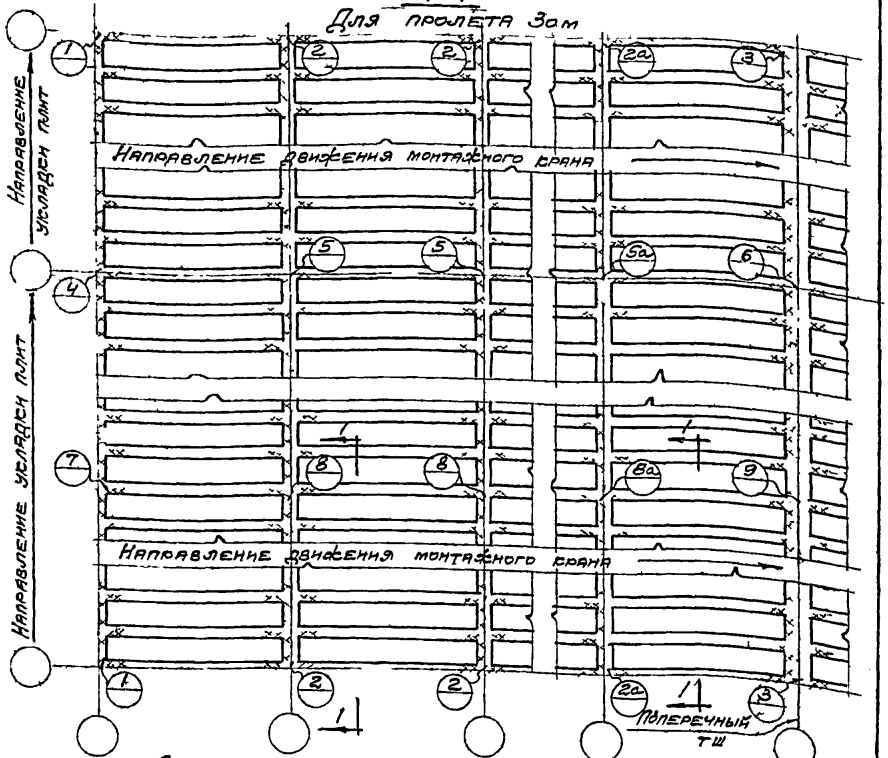

Схема укладки плит размером 1,5×12м

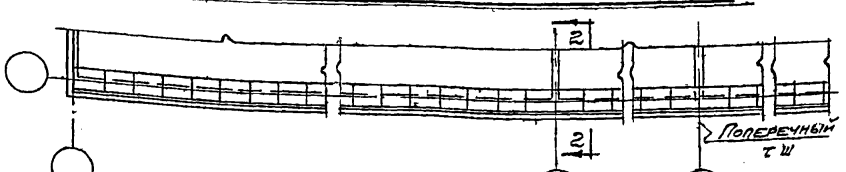

План доборных плит покрытия при привязке „250"

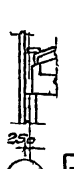

2-2

Примечания:

1. При маркировке деталей на монтажных чертежах проекта, в знаменателе не указанном на чертеже, следует ставить цифры 4-13/2 (номер серии ТДМ).
2. Плиты приняты по сериям ПК-01-99/62 и ПК-01-100/62 доборные - по серии ПК-01-88

ТДМ 1968	Сопряжения плит покрытия с несущими конструкциями при скатной кровле. Шаг стропильных конструкций 12м. Схемы для маркировки деталей по серии ТДМ-4-13/2. Покрытие с фермами	ТДМ-0 дополн. к вып. I	
		Лист	16

Гл. инж. отдела	Дрыгин		
Гл. инж. пр.	Марер		
Рук. гр. инж.	Штейнер		
Нач. отдела			
Гл. инж. пр.			
Рук. гр. инж.			
Промстройпроект			
Выполнил	Петров		
	Кравчуковская		
Нач. отдела			
Гл. инж. пр.			
Рук. гр. инж.			
Центр. пром. зданий			

Спецификация стальных элементов на одну монтажную деталь

Серия	Деталь	Марка элемента	Кол. шт	Вес 1 элем. кг
ТДМ-3-11/2	16а	ММ-59	1	4
	16б	ММ-59	1	4
		ММ-74 для L=24м	1	4
		ММ-74а для L=30м	1	4
	17	ММ-59	2	8
	18	ММ-52	2	6
		ММ-53	2	6
		ММ-59	2	8
	18р	ММ-54	2	12
		ММ-55	2	12
		ММ-55	2	8
	19а	ММ-59	2	8
	20	ММ-59	2	8
	21,21а	ММ-58	1	7
	22	ММ-52	2	6
		ММ-53	2	6
		ММ-59	2	8
	22р	ММ-54	2	12
		ММ-55	2	12
		ММ-59	2	8
	23а	ММ-57	2	26
		ММ-58	1	7
	34	ММ-1(ММ-2)	1	30
		ММ-14	2	10
	34а	ММ-6(ММ-7)	1	24
		ММ-14	2	10
	35а	ММ-5	1	32
		ММ-14	2	10
	35б	ММ-4	1	30
		ММ-14	2	10

Серия	N детали	Марка элемента	Кол. шт.	Вес 1 элем. кг
ТДМ-3-11/2	35в	ММ-14	2	10
		ММ-106	1	25
	35г	ММ-14	2	10
		ММ-105	1	31
	36в	ММ-6(ММ-7)	1	24
		ММ-14	2	10
	36г	ММ-14	2	10
		ММ-99(ММ-100)	1	30
	36д	ММ-14	2	10
		ММ-107(ММ-108)	1	34
	36е	ММ-14	2	10
		ММ-103(ММ-104)	1	25
	36ж	ММ-14	2	10
		ММ-101(ММ-102)	1	30
	36и	ММ-14	2	10
		ММ-109(ММ-110)	1	36
	37	ММ-14	2	10
		ММ-15(ММ-16)	1	27
	37а	ММ-14	2	10
		ММ-17(ММ-18)	1	27
	37б	ММ-14	2	10
		ММ-83(ММ-84)	1	28
	37в	ММ-14	2	10
		ММ-85(ММ-86)	1	28
	37г	ММ-14	2	10
		ММ-95(ММ-96)	1	26
	37д	ММ-14	2	10
		ММ-97(ММ-98)	1	26
	37е	ММ-14	2	10
		ММ-91(ММ-92)	1	23
	37ж	ММ-14	2	10
		ММ-93(ММ-94)	1	23

Серия	N детали	Марка элемента	Кол. шт	Вес 1 элем. кг
ТДМ-3-11/2	38а	ММ-14	2	10
		ММ-22	1	27
ТДМ-3-12/2	16а	ММ-59	1	4
	16б	ММ-59	1	4
		ММ-74 для L=24м	1	4
		ММ-74а для L=30м	1	4
	17	ММ-59	2	8
	17б	ММ-59	2	8
	18	ММ-52	2	6
		ММ-53	2	6
		ММ-59	2	8
	18р	ММ-54	2	12
		ММ-55	2	12
		ММ-59	2	8
	19а	ММ-59	2	8
	20	ММ-59	2	8
	21,21а	ММ-58	1	7
	22	ММ-52	2	6
		ММ-53	2	6
		ММ-59	2	8
	22р	ММ-54	2	12
		ММ-55	2	12
		ММ-59	2	8

Серия	N детали	Марка элемента	Колич. шт.	Вес 1 элем. кг
ТДМ-3-12/2	23а	ММ-57	2	26
		ММ-58	1	7
	24	ММ-60	1	1
		ММ-62	1	2
	25	ММ-63	2	6
		ММ-64	1	3
		ММ-65	1	3
	26	ММ-60	2	2
		ММ-61	1	2
		ММ-62	1	2
	27	ММ-60	1	1
	28	ММ-63	2	6
	29	ММ-60	2	2
	34	ММ-1(ММ-2)	1	30
		ММ-14	2	10
	34а	ММ-6(ММ-7)	1	24
		ММ-14	2	10
	35а	ММ-5	1	32
		ММ-14	2	10
	35б	ММ-4	1	30
		ММ-14	2	10
	35в	ММ-14	2	10
		ММ-106	1	25
	35г	ММ-14	2	10
		ММ-105	1	31

См. продолжение.

Примечание.

В скобках указаны марки элементов, устанавливаемых в аналогичных деталях по другую сторону ската.

ТДМ 1968	Спецификация стальных элементов для сопряжения сборных железобетонных конструкций по деталям серии ТДМ	ТДМ-0 Дополн. к вып. I	
		Лист	17

Нач. отдела Дулин; Гл. инж. пр. Штеннер; Параметрой-проект; Выжигин; Гл. инж. пр. Петров; Рук. гр. инж. Пурре; Цнии промзданий

Серия	N детали	Марка элемента	Колич. шт.	Вес /элем. кг
ТДМ-3-12/2 (продолжение)	36в	ММ-6(ММ-7)	1	24
		ММ-14	2	10
	36г	ММ-14	2	10
		ММ-99(ММ-100)	1	30
	36д	ММ-14	2	10
		ММ-107(ММ-108)	1	34
	36е	ММ-14	2	10
		ММ-103(ММ-104)	1	25
	36ж	ММ-14	2	10
		ММ-101(ММ-102)	1	30
	36и	ММ-14	2	10
		ММ-109(ММ-110)	1	36
	37	ММ-14	2	10
		ММ-15(ММ-16)	1	27
	37а	ММ-14	2	10
		ММ-17(ММ-18)	1	27
	37б	ММ-14	2	10
		ММ-83(ММ-84)	1	28
	37в	ММ-14	2	10
		ММ-85(ММ-86)	1	28
	37г	ММ-14	2	10
		ММ-95(ММ-96)	1	26
	37д	ММ-14	2	10
		ММ-97(ММ-98)	1	26
	37е	ММ-14	2	10
		ММ-91(ММ-92)	1	23
	37ж	ММ-14	2	10
		ММ-93(ММ-94)	1	23
	38а	ММ-14	2	10
		ММ-22	1	27
ТДМ-3-13/2	16а	ММ-67	1	5
	16б	ММ-67	1	5
		ММ-74 для L=24м	1	4
		ММ-74а для L=30м	1	4
	17	ММ-67	2	10

Серия	N детали	Марка элемента	Колич. шт.	Вес /элем. кг
ТДМ-3-13/2	18	ММ-52	2	6
		ММ-53	2	6
		ММ-67	2	10
	18р	ММ-54	2	12
		ММ-55	2	12
		ММ-67	2	10
	19	ММ-67	2	10
	20	ММ-67	2	10
	21,21а	ММ-66	1	9
	22р	ММ-54	2	12
		ММ-55	2	12
		ММ-67	2	10
	23а	ММ-57	2	26
		ММ-66	1	9
	34	ММ-1(ММ-2)	1	30
		ММ-14	2	10
	34б	ММ-14	2	10
		ММ-89(ММ-100)	1	30
	35	ММ-3	1	31
		ММ-14	2	10
	35а	ММ-5	1	32
		ММ-14	2	10
	35б	ММ-4	1	30
		ММ-14	2	10
	35д	ММ-14	2	10
		ММ-111	1	31
	36д	ММ-14	2	10
		ММ-107(ММ-108)	1	34
	36и	ММ-14	2	10
		ММ-105(ММ-110)	1	36
	37	ММ-14	2	10
		ММ-15(ММ-16)	1	27
	37а	ММ-14	2	10
		ММ-17(ММ-18)	1	27
	37б	ММ-44	2	10
		ММ-83(ММ-84)	1	28
	37в	ММ-14	2	10
		ММ-85(ММ-86)	1	28

Серия	N. детали	Марка элемента	Колич. шт.	Вес /элем. кг
ТДМ-3-13/2	37и	ММ-14	2	10
		ММ-87(ММ-88)	1	28
	37к	ММ-14	2	10
		ММ-89(ММ-90)	1	28
	37м	ММ-14	2	10
		ММ-89(ММ-90)	1	28
	39	ММ-30	1	18
		ММ-42	2	18
	39б	ММ-42	2	18
		ММ-113	1	22
	40б	ММ-39	2	1
		ММ-42	2	18
		ММ-115	1	30
	40в	ММ-39	2	1
		ММ-42	2	18
		ММ-116	1	32
	41а	ММ-42	2	18
		ММ-112	1	25
	42а	ММ-39	2	1
		ММ-43	2	20
		ММ-114	1	18
	43а	ММ-43	2	20
		ММ-114	1	18
ТДМ-4-11/2	2	ММ-74 для L=24м	1	4
		ММ-74а для L=30м	1	4
	2а	ММ-74 для L=24м	1	4
		ММ-74а для L=30м	1	4
	5	ММ-74 для L=24м	2	8
		ММ-74а для L=30м	2	8
	5а	ММ-74 для L=24м	2	8
		ММ-74а для L=30м	2	8

Серия	N детали	Марка элемента	Колич. шт.	Вес /элем. кг
ТДМ-4-12/2	2	ММ-74 для L=18и24м	1	4
		ММ-74а для L=30м	1	4
	2а	ММ-74 для L=18и24м	1	4
		ММ-74а для L=30м	1	4
	12	ММ-72	1	2
	12а	ММ-72	1	2
ТДМ-4-13/2	2	ММ-74 для L=24м	1	4
		ММ-74а для L=30м	1	4
	2а	ММ-74 для L=24м	1	4
		ММ-74а для L=30м	1	4
	5	ММ-74 для L=24м	2	8
		ММ-74а для L=30м	2	8
	5а	ММ-74 для L=24м	2	8
		ММ-74а для L=30м	2	8

Примечание:

В скобках указаны марки элементов, устанавливаемых в аналогичных деталях по другую сторону ската

ТДМ 1968	Спецификация стальных элементов для сопряжения сборных железобетонных конструкций по деталям серии ТДМ (продолжение)	ТДМ-0 Дополн. к вып. I	
		Лист	18

Нач. отдела Ю. Жигин
Гл. инж. пр. Петров
Рук. гр. инж. Пурре
Цниипромзданий
Геометрпроект
Гл. инж.