ТИПОВОЙ ПРОЕКТ

704-5-28.88

СКЛАД ДЛЯ НЕВЗРЫВООПАСНЫХ И ВЗРЫВООПАСНЫХ ГАЗОВ ВМЕСТИМОСТЬЮ 192 БАЛЛОНА

АЛЬБОМ 3

СПЕЦИФИКАЦИЯ ОБОРУДОВАНИЯ

Ц00558-03

ТИПОВОЙ ПРОЕКТ

704-5-28.88

СКЛАД ДЛЯ НЕВЗРЫВООПАСНЫХ И ВЗРЫВООПАСНЫХ ГАЗОВ ВМЕСТИМОСТЬЮ 192 БАЛЛОНА

АЛЬБОМ 3

СОСТАВ ПРОЕКТА

Альбом I. Пояснительная записка. Технология производства. Нестандартизированное оборудование. Силовое электрооборудование. Электроосвещение. Молниезащита. Ведомости потребности в материалах.

Альбом 2. Архитектурно-строительные решения. Конструкции железобетонные. Конструкции металлические.

Альбом 3. Спецификации оборудования.

Альбом 4. Сметы.

Разработан
проектным институтом
Гипрокислород

Утвержден и введен в действие
Минхимпромом СССР
Письмо от 22.03.88г. №42-1754

Главный инженер института — Г.Ф. Радин

Главный инженер проекта — Р.А. Шереметьев

				Привязан:	
Инв. №					

СОДЕРЖАНИЕ АЛЬБОМА 3

			Стр.
I.	Т.П. 704-5-28.88 ТХ.СО	Технология производства. Спецификация оборудования	3
2.	Т.П. 704-5-28.88 ОЛ	Опросный лист для заказа крана типа IА двухопорные	5
3.	Т.П. 704-5-28.88 ЭМ.СОI	Силовое электрооборудование. Спецификация оборудования	7
4.	Т.П. 704-5-28.88 ЭМ.СО2	Электросвещение. Спецификация оборудования	I2

Позиция	Наименование и техническая характеристика оборудования и материалов. Завод-изготовитель (для импортного оборудования-страна, фирма)	Тип, марка оборудования. Обозначение документа и номер опросного листа	Единица измерения		Код завода-изготовителя	Код оборудования, материала	Цена единицы оборудования, тыс. руб.	Количество	Масса единицы оборудования, кг
			Наименование	Код					
1	2	3	4	5	6	7	8	9	10
	ОБОРУДОВАНИЕ И МАТЕРИАЛЫ, ПОСТАВЛЯЕМЫЕ ЗАКАЗЧИКОМ								
	I. ТЕХНОЛОГИЧЕСКОЕ ОБОРУДОВАНИЕ								
I.	Кран подвесной однопролетный I-4,8-4,2-6,0-220-У2	ГОСТ 7890-84	шт	796		315723110300		I	690

Взам. инв. №

Подпись и дата

Инв. № подл.

Привязан

Инв. №

Т.П. 704-5-28.88 ТХ.СО

ГИП	Шереметьев	
Н.контр	Большакова	
Нач.отд	Петелин	
Гл.спец	Клавиенко	
Ст.инж.	Старцев	

Технология производства

Стадия	Лист	Листов
РП	I	2

Спецификация оборудования

ГИПРОКИСЛОРОД

Позиция	Наименование и техническая характеристика оборудования и материалов, Завод-изготовитель (для импортного оборудования - страна, фирма)	Тип, марка оборудования. Обозначение документа и номер опросного листа	Единица измерения		Код завода-изготовителя	Код оборудования, материала	Цена единицы оборудования, тыс. руб.	Количество	Масса единицы оборудования, кг
			Наименование	Код					
1	2	3	4	5	6	7	8	9	10
	2. НЕСТАНДАРТИЗИРОВАННОЕ ОБОРУДОВАНИЕ								
I.	Поддон	КГ09202В0	шт	796				I	9,8

Привязан

Инв. №

Т.П. 704-5-28.88 ТХ.СО

Лист 2

№ 00558-03 5

Опросный лист для заказа крана типа 1А двухопорные

Краны подвесные электрические однобалочные общего назначения ГОСТ 7890-73 г/п 1÷5 тс длиной пл 3,6 до 18 м

Министерство тяжелого энергетического и транспортного машиностроения

Забайкальский завод ПТО

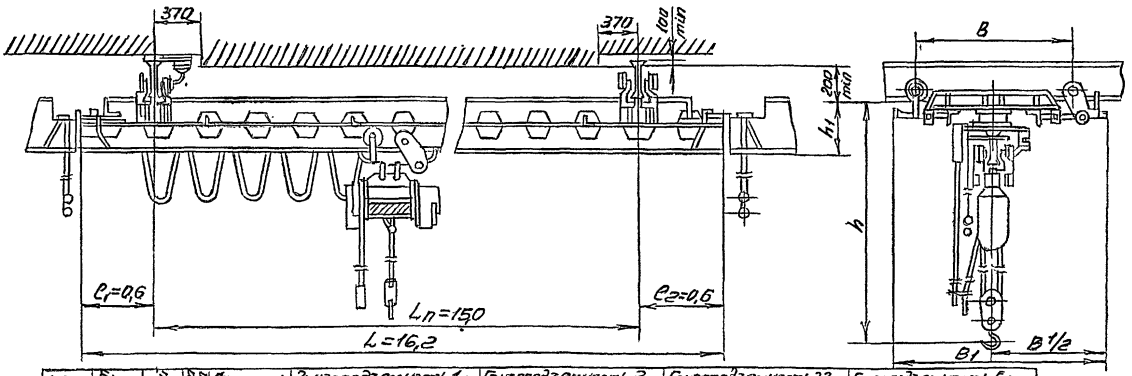

Длина крана L	Пролет крана L_n	Длина консоли e_1 и e_2	Высота подъема	Скорость подъема	Скорость пер. тали	Скорость пер. крана	Грузоподъемность 1 тс: База B	Ширина B_1	h	h_1	Подкрановый путь	Вес крана с талью	Грузоподъемность 2 тс: База B	Ширина B_1	h	h_1	Подкрановый путь	Вес крана с талью	Грузоподъемность 2,2 тс: База B	Ширина B_1	h	h_1	Подкрановый путь	Вес крана с талью	Грузоподъемность 5 тс: База B	Ширина B_1	h	h_1	Подкрановый путь	Вес крана с талью
м	м	м	м	м/мин			мм					кг	мм					кг	мм					кг	мм					кг
3,6	3,0	0,3							1120	260	18М; 24М; 30М; 36М ГОСТ 5157-53	590					24М; 30М; 36М ГОСТ 5157-53	705					30М; 36М; 45М ГОСТ 5157-53	1050					30М; 36М; 45М ГОСТ 5157-53	1470
4,2	3,0	0,6					1000	1350				610						815						1095			1910	390		1510
5,1	4,5	0,3										695	1900	1350	1290	260		895	1000	1365	1635	325		1180	1500	2095				1745
5,7	4,5	0,6										720			1300	270		930			1645	335		1215			2010	490		1790
6,6	6,0	0,3										800						1025						1380						1890
7,2	6,0	0,6										830						1050						1420						1945
7,8	6,0	0,9					1500	1650	1125	265		860	1500	1850	1360	330		1100	1500	1889	1795	595		1450	1800	2395	2010	490		2370
8,4	6,0	1,2	6									890						1135						1500						2070
10,2	9,0	0,6	12	8	20	82						1025						1390						1895						2430
10,8	9,0	0,9										1045						1425						1945						2480
11,4	9,0	1,2	18				1800	2150				1070	1800	2150	1420	380		1485	1800	2165	1795	485		1995	2100	2595				2530
12,0	9,0	1,5										1100						1505						2045			2160	510		2590
13,2	12,0	0,6										1330						1755						2175						2855
13,8	12,0	0,9					2100	2450	1185	325		1355	2100	2450	1600	570		1800	2100	2165	1945	635		2235	2400	2995				3020
14,4	12,0	1,2										1405						1845						2285						3085
15,0	12,0	1,5										1440						1890						2335			2170	550		3150
16,2	15,0	0,6										1715						2390						2985						3735
16,8	15,0	0,9					2400	2750	1245	385		1750	2400	2750	1545	515		2405	2100	2765	1955	645		3950	2700	3585				3820
17,4	15,0	1,2										1790						2455						3110						3890
16,0	15,0	1,5										1830						2510						3170						3985

Т. П. 704-5-28.88 ОЛ

Листов 2
Лист 2

ВОПРОСЫ	ОТВЕТЫ
1. Грузоподъемность, т	I
2. Рабочее направление трехфазного тока	
3. Профиль подкранового пути, № профиля и ГОСТ	
4. Расстояние между балками подкранового пути, длина (прописью)	Четыре целых две десятых метра
5. Длина консолей (прописью)	Ноль целых три десятых метра
6. Полная длина крана (прописью)	Четыре целых восемь десятых метра
7. Высота подъема груза	6,0
8. Окружающая среда (температура °С)	Плюс 30 минус 30
Влажность в проц., насыщенная парами кислот, и пр.	
9. Места установки крана (в помещении под навесом). Наименование цеха, склада, площадки обслуживаемых кранов	Под навесом
10. Количество заказываемых кранов по данному опросному листу (см.прим.п.10)	Один
11. Особые требования к изготовлению крана (см. примеч. п. 5)	Нет
12. Наименование предприятия, организации или учреждения (заказчика), с которым заключается договор на изготовление крана, с указанием почтового и телеграфного адреса	
13. Количество стыковых замков (код, один или два)	
14. Адрес отгрузки крана с указанием грузополучателя	
15. Фамилия и занимаемая должность заказчика. Подпись и даты заполнения данного опросного листа	
м.п. заказчика (подпись)	

ПРИМЕЧАНИЯ:

1. Данный опросный лист, заполненный заказчиком, является неотъемлемой частью договора и служит исходным техническим документом для изготовления крана.

2. При заполнении опросного листа ответы должны быть понятными и исчерпывающими. Изменения и дополнения листа в процессе изготовления крана не принимаются.

3. Кроме заполнения всех ответов в таблице "вопросы-ответы", заказчик обязан указать все размеры на чертеже в зависимости от заказываемого крана.

4. Кран по габаритным размерам и параметрам должен быть изготовлен в полном соответствии с ГОСТ 7890-73. С этой целью завод-изготовитель крана обязан проверить все размеры, указанные заказчиком на чертеже и, в случае несоответствия таковых ГОСТу, своевременно сообщать об этом заказчику.

5. Допускается применение кранов для подъема и транспортирования раскаленного и жидкого металла, жидкого шлака, ядов, кислот и щелочей при уменьшении грузоподъемности на 25 процентов и соблюдения требований Госгортехнадзора. (установка экранов и наличие двух тормозов на механизме подъема).
Стандарт не распространяется на краны, предназначенные для работы во взрыво-опасной и пожароопасной среде в помещениях с большой влажностью и насыщенных парами кислот или щелочей.

6. Вес кранов дан с электроталью по ГОСТ 3472-63 с высотой подъема 6 метров в исполнении без замков.

7. Краны могут быть изготовлены без стыковых замков с одним или двумя стыковыми замками, что должно быть оговорено в заказе (см. п. 13 "вопросы-ответы). Двухпролетные краны со стыковыми замками не изготовляются.

8. Краны без стыковых замков изготовляются с кабельным питанием электротали, со стыковыми замками- питание тали троллейное. Краны со стыковыми замками выполняются с консолями не менее 600 мм.

9. Питание крана производится трехфазным током напряжением 220 и 380 вольт, частотой 50 Гц от малогабаритного токопровода. Режим работы крана средний ПВ 25%.

10. При заказе нескольких отличающихся чем-либо друг от друга кранов на каждый такой кран опросный лист заполняется отдельно. В п. 10 таблицы "вопросы-ответы" имеется в виду количество одинаковых кранов.

11. По требованию заказчика допускается изготовление кранов грузоподъемностью от 1,0 до 5,0 кг с высотой 24, 30 и 36 м.

12. Оформленный опросный лист вместе с заказом-нарядом передается заводу-изготовителю крана.

Позиция	Наименование и техническая характеристика оборудования и материалов Завод-изготовитель (для импортного оборудования-страна, фирма)	Тип, марка оборудования. Обозначение документа и номер опросного листа	Единица измерения		Код завода-изготовителя	Код оборудования, материала	Цена единицы оборудования, тыс. руб.	Количество	Масса единицы оборудования, кг
			Наименование	Код					
1	2	3	4	5	6	7	8	9	10
	I. ОБОРУДОВАНИЕ И МАТЕРИАЛЫ, ПОСТАВЛЯЕМЫЕ ЗАКАЗЧИКОМ								
	I.I. ОБОРУДОВАНИЕ И МАТЕРИАЛЫ, РАСПРЕДЕЛЯЕМЫЕ ПО ЛИНИИ КОМПЛЕКТУЮЩИХ ОРГАНИЗАЦИЙ								
	I.I.I. Пост управления	ПКПИ-60У2	шт	796		342803		I	0,62
		ТУ16-536.437-							
		-76							
	I.I.2. Блок управления, 380В, 50 Гц	БУИ-ICУ2	шт	796		343181		3	2,7
		ТУ16-529.999-							
		-76							
	I.I.3. Ящик однофидерный	ЯВ3-31У2	шт	796		343422		I	18,3
		ТУ16-526.052-							
		-78							
	I.I.4. Предохранитель на ток 31,5А	ПН2-100-70У3	шт	796		342420		3	0,31
		ТУ16-522.113-							
		-75							

Инв. № подл. | Подпись и дата | Взам. инв. №

Привязан

Инв №

Т.П. 704-5-28.88 ЭМ.СОI

ГИП	Шереметьева	
Н.контр.	Памфилова	
Нач.отд.	Тульчинский	
Гл.спец.	Гусаков	
Рук.гр.	Медведев	
Рук.гр.	Макаров	

Силовое электрооборудование.

Стадия	Лист	Листов
РП	I	5

Спецификация оборудования

ГИПРОКИСЛОРОД

Позиция	Наименование и техническая характеристика оборудования и материалов, Завод-изготовитель (для импортного оборудования - страна, фирма)	Тип, марка оборудования, Обозначение документа и номер опросного листа	Единица измерения		Код завода-изготовителя	Код оборудования, материала	Цена единицы оборудования, тыс. руб.	Количество	Масса единицы оборудования, кг
			Наименование	Код					
1	2	3	4	5	6	7	8	9	10
	КАБЕЛЬНЫЕ ИЗДЕЛИЯ								
	ЗАВОДЫ МЭТП								
	Кабель силовой с алюминиевыми жилами, без защитного покрова,								
	сечением:	ГОСТ 16442-80							
	I.I.5. 4x2,5	АВВГ	км	008		352222		0,005	I30
	Провод с медными жилами, сечением	ГОСТ 5783-79Е							
	I.I.6. 4xI-380	РПШ	км	008		354341		0,007	I40
	I.I.7. IOxI-380	РПШ	км	008		354341		0,014	326
	Кабель силовой с медными жилами, гибкий, сечением:	ГОСТ							
		I3497-77Е							
	I.I.8. 3x2,5+IxI,5-0,66	КГ	км	008		354441		0,036	35I
	Провод с медной жилой, сечением:	ГОСТ 6323-79							
	I.I.9. IxI-380	БВI	км	008		355II3		0,0I0	I5

Привязан

Инв. №

Позиция	Наименование и техническая характеристика оборудования и материалов. Завод-изготовитель (для импортного оборудования - страна, фирма)	Тип, марка оборудования. Обозначение документа и номер опросного листа	Единица измерения		Код завода-изготовителя	Код оборудования, материала	Цена единицы оборудования, тыс. руб.	Количество	Масса единицы оборудования, кг
			Наименование	Код					
1	2	3	4	5	6	7	8	9	10
	2. ОБОРУДОВАНИЕ И МАТЕРИАЛЫ, ПОСТАВЛЯЕМЫЕ ПОДРЯДЧИКОМ								
	2.I. МАТЕРИАЛЫ, ПОСТАВЛЯЕМЫЕ ГЕНПОДРЯДЧИКОМ								
	ПРОКАТ ЧЕРНЫХ МЕТАЛЛОВ								
	Уголок равнополочный, обычной точности прокатки	ГОСТ 8509-72							
	2.I.I. 50x50x5		т	I68				0,008	
	Лист горячекатаный, нормальной точности прокатки, нормальной плоскостности	ГОСТ I9903-74							
	2.I.2. 5,0		т	I68				0,002	
	Полоса горячекатаная, нормальной точности прокатки	ГОСТ I03-76							
	2.I.3. 4x40		т	I68				0,0I7	

Взам. инв. №

Подпись и дата

Инв. № подл.

Привязан

Инв. No

Позиция	Наименование и техническая характеристика оборудования и материалов. Завод-изготовитель (для импортного оборудования - страна, фирма)	Тип, марка оборудования. Обозначение документа и номер опросного листа	Единица измерения		Код завода-изготовителя	Код оборудования, материала	Цена единицы оборудования, тыс. руб.	Количество	Масса единицы оборудования, кг
			Наименование	Код					
1	2	3	4	5	6	7	8	9	10
	Сталь круглая горячекатаная, обычной мощности прокатки	ГОСТ 2590-71							
	2.1.4. 6		т	168				0,004	
	2.1.5. 12		т	168				0,002	
	Трубы стальные водогазопроводные								
	Труба легкая под накатку резьбы, обычной точности изготовления, полностью спрямленным гратом, с резьбой и муфтой на обоих концах								
	2.1.6. Н-М-Р-20х2,5		км	008				0,015	
			т	168				0,023	
	2.1.7. Н-М-Р-40х3,0		км	008				0,007	
			т	168				0,023	

Взам. инв. №

Подпись и дата

Инв. № подл.

Привязан

Инв. №

Позиция	Наименование и техническая характеристика оборудования и материалов. Завод-изготовитель (для импортного оборудования - страна, фирма)	Тип, марка оборудования. Обозначение документа и номер опросного листа	Единица измерения		Код завода-изготовителя	Код оборудования, материала	Цена единицы оборудования, тыс. руб.	Количество	Масса единицы оборудования, кг
			Наименование	Код					
1	2	3	4	5	6	7	8	9	10
	2.2. ИЗДЕЛИЯ, ПОСТАВЛЯЕМЫЕ ЭЛЕКТРОМОНТАЖНОЙ ОРГАНИЗАЦИЕЙ								
	ИЗДЕЛИЯ ЗАВОДОВ ГЭМ и УГЭМ								
	2.2.I. Подвес скользящего крепления	ПСКI0-20У3	шт	796				9	0,2
	2.2.2. Подвес концевого крепления	ПККI0-20У3	шт	796				I	0,3
	2.2.3. Зажим тросовый	К676У3	шт	796				2	0,8I
	2.2.4. Муфта натяжная	К804У3	шт	796				I	0,5
	2.2.5. Профиль зетовый	К238У2	шт	796				5	3,09

Взам. инв. №

Подпись и дата

Инв. № подл.

Привязан

Инв. №

400538-03 12

Позиция	Наименование и техническая характеристика оборудования и материалов Завод-изготовитель (для импортного оборудования-страна, фирма)	Тип, марка оборудования. Обозначение документа и номер опросного листа	Единица измерения		Код завода-изготовителя	Код оборудования, материала	Цена единицы оборудования, тыс. руб.	Количество	Масса единицы оборудования, кг
			Наименование	Код					
1	2	3	4	5	6	7	8	9	10.
	I. ОБОРУДОВАНИЕ И МАТЕРИАЛЫ, ПОСТАВЛЯЕМЫЕ ЗАКАЗЧИКОМ								
	I.I. ОБОРУДОВАНИЕ И МАТЕРИАЛЫ, РАСПРЕДЕЛЯЕМЫЕ ПО ЛИНИИ КОМПЛЕКТУЮЩИХ ОРГАНИЗАЦИЙ								
	I.I.I. Выключатель 6,3х3,5; IP54	АП50Б-3МТ	шт	796		342140		I	3,5
		У2.2							
		ТУ16.522.139-							
		-78							
	Светильник повышенной надежности против взрыва с лампой накаливания								
	I.I.2. до 150 Вт	НЧБН-150ПУI	шт	796		346III		I0	50
		ТУ16.535.878-							
		-79							

Инв. №		
ГИП	Шереметьев	
Н.контр	Памфилова	
Нач.отд	Тульчинский	
Гл.спец	Гусаков	
Вед.инж	Карпова	
Ст.тех.	Комарова	

Привязан

Т.П. 704-5-28.88 ЭМ.С02

Электроосвещение.

Стадия	Лист	Листов
РП	I	5

Спецификация оборудования

ГИПРОКИСЛОРОД

Инв. № подл. | Подпись и дата | Взам. инв. №

Позиция	Наименование и техническая характеристика оборудования и материалов. Завод-изготовитель (для импортного оборудования - страна, фирма)	Тип, марка оборудования. Обозначение документа и номер опросного листа	Единица измерения		Код завода-изготовителя	Код оборудования, материала	Цена единицы оборудования, тыс. руб.	Количество	Масса единицы оборудования, кг
			Наименование	Код					
1	2	3	4	5	6	7	8	9	10
	Лампа накаливания общего назначения	ГОСТ 2239-79							
	I.I.3. 100 Вт	Б-220-230-100ХЛ2	шт	796		3466115106		2	0,05
	I.I.4. 150 Вт	Г220-230-150ХЛ2	шт	796		3466116109		8	0,07

Взам. инв. №

Подпись и дата

Инв. № подл.

Привязан

Инв. №

Т.П. 704-5-28.88 ЭМ.С02

Лист 2

Позиция	Наименование и техническая характеристика оборудования и материалов. Завод-изготовитель (для импортного оборудования - страна, фирма)	Тип, марка оборудования. Обозначение документа и номер опросного листа	Единица измерения		Код завода-изготовителя	Код оборудования, материала	Цена единицы оборудования, тыс. руб.	Количество	Масса единицы оборудования, кг
			Наименование	Код					
1	2	3	4	5	6	7	8	9	10
	КАБЕЛЬНЫЕ ИЗДЕЛИЯ								
	Кабель силовой с алюминиевыми жилами, с изоляцией и оболочкой из поливинилхлоридного пластиката	ГОСТ 16442-80							
	I.I.5. 2x2,5-0,66	АВВГ	км	008		352222		0,II	
	I.I.6. 3x2,5-0,66	АВВГ	км	008		352222		0,02	

Взам. инв. №

Подпись и дата

Инв. № подл.

Привязан

Инв. №

Позиция	Наименование и техническая характеристика оборудования и материалов. Завод-изготовитель (для импортного оборудования - страна, фирма)	Тип, марка оборудования. Обозначение документа и номер опросного листа	Единица измерения		Код завода-изготовителя	Код оборудования, материала	Цена единицы оборудования, тыс. руб.	Количество	Масса единицы оборудования, кг
			Наименование	Код					
1	2	3	4	5	6	7	8	9	10
	ОБОРУДОВАНИЕ И МАТЕРИАЛЫ, ПОСТАВЛЯЕМЫЕ ПОДРЯДЧИКОМ								
	2.I. МАТЕРИАЛЫ, ПОСТАВЛЯЕМЫЕ ГЕНПОДРЯДЧИКОМ								
	Лента стальная горячекатаная	ГОСТ 6009-74							
	2.I.I. 2х40		т	I68				0,002	0,628

Привязан

Инв. №

Взам. инв. №

Подпись и дата

Инв. № подл.

Позиция	Наименование и техническая характеристика оборудования и материалов. Завод-изготовитель (для импортного оборудования - страна, фирма)	Тип, марка оборудования, Обозначение документа и номер опросного листа	Единица измерения		Код завода-изготовителя	Код оборудования, материала	Цена единицы оборудования, тыс. руб.	Количество	Масса единицы оборудования, кг
			Наименование	Код					
1	2.	3.	4	5	6	7	8	9	10
	2.2. ИЗДЕЛИЯ, ПОСТАВЛЯЕМЫЕ ЭЛЕКТРОМОНТАЖНОЙ ОРГАНИЗАЦИЕЙ								
	ИЗДЕЛИЯ ЗАВОДОВ ГЛАВЭЛЕКТРОМОНТАЖА								
	2.2.I. Профиль С-образный	К101/IУ2	шт	796				2	0,57
		ТУ36-1434-82							
	2.2.2. Полоса монтажная	К106У2	шт	796				2	2,06
		ТУ36-1434-82							
	2.2.3. Швеллер	К347У2	шт	796				2	I,66
		ТУ36-1434-82							
	2.2.4. Коробка ответвительная	У409У2	шт	796				I8	0,57
		ТУ36-1859-79							

Взам. инв. №

Подпись и дата

Инв. № подл.

Привязан.

Инв. №