ТИПОВОЙ ПРОЕКТ
282-1-154

ДОМ БЫТА
НА 100 РАБОЧИХ МЕСТ

АЛЬБОМ I

АРХИТЕКТУРНО-СТРОИТЕЛЬНЫЕ РЕШЕНИЯ
ТЕХНОЛОГИЯ И МЕХАНИЗАЦИЯ
ВИТРАЖИ

инв. 17867-01

			ПРИВЯЗАН
ИНВ. №			

ТИПОВОЙ ПРОЕКТ

282-1-154

ДОМ БЫТА НА 100 РАБОЧИХ МЕСТ

АЛЬБОМ I

СОСТАВ ПРОЕКТА

			СТР.
АЛЬБОМ I	АС1	АРХИТЕКТУРНО-СТРОИТЕЛЬНЫЕ РЕШЕНИЯ	1-53
	ТХМ	ТЕХНОЛОГИЯ И МЕХАНИЗАЦИЯ	54-65
	АС2	ВИТРАЖИ	66-71
АЛЬБОМ II	ОВ	ОТОПЛЕНИЕ И ВЕНТИЛЯЦИЯ	
	ВК	ВОДОПРОВОД И КАНАЛИЗАЦИЯ	
	ЭОМ	ЭЛЕКТРОСНАБЖЕНИЕ И СИЛОВОЕ ЭЛЕКТРООБОРУДОВАНИЕ	
	АУ	АВТОМАТИЗАЦИЯ УСТРОЙСТВ ИНЖЕНЕРНОГО ОБОРУДОВАНИЯ	
	СС	СВЯЗЬ И СИГНАЛИЗАЦИЯ	
АЛЬБОМ III	ИЖ1	ИЗДЕЛИЯ ЖЕЛЕЗОБЕТОННЫЕ ЗАВОДСКОГО ИЗГОТОВЛЕНИЯ	
	ИЖ2	ИЗДЕЛИЯ МОНОЛИТНЫХ КОНСТРУКЦИЙ	
	ИМ	ИЗДЕЛИЯ МЕТАЛЛИЧЕСКИЕ	
	ИД	ИЗДЕЛИЯ ДЕРЕВЯННЫЕ	
АЛЬБОМ IV	АУИ	ЗАДАНИЕ ЗАВОДУ НА ИЗГОТОВЛЕНИЕ ЩИТОВ АВТОМАТИЗАЦИИ УСТРОЙСТВ ИНЖЕНЕРНОГО ОБОРУДОВАНИЯ	
АЛЬБОМ V	СМ	СМЕТЫ	

РАЗРАБОТАН
ЦНИИЭП ТОРГОВО-БЫТОВЫХ ЗДАНИЙ
И ТУРИСТСКИХ КОМПЛЕКСОВ
ГЛ. ИНЖЕНЕР ИНСТИТУТА ЛЕПСКИЙ
ГЛ. АРХИТЕКТОР ПРОЕКТА МОРДВИНЦЕВА

ТЕХНИЧЕСКИЙ ПРОЕКТ УТВЕРЖДЕН
ГОСГРАЖДАНСТРОЕМ ПРИКАЗ №201 от 4 августа 1980 г.
РАБОЧИЕ ЧЕРТЕЖИ ВВЕДЕНЫ В ДЕЙСТВИЕ
ЦНИИЭП ТОРГОВО-БЫТОВЫХ ЗДАНИЙ И ТУРИСТСКИХ
КОМПЛЕКСОВ ПРИКАЗ № 23 от 3.03.82 г.

				ПРИВЯЗАН	
ИНВ. №					

17867-01

Типовой проект 282-1-154 Альбом I

Типовой проект
282-1-154
АС Архитектурно-строительные решения

Технический проект утвержден Госгражданстроем Приказ № 201 от 4 августа 1980г.

Рабочие чертежи введены в действие ЦНИИЭП торгово-бытовых зданий и туристических комплексов Приказ № 23 от 3.03.82г.

Авторский коллектив:
Арх. Огрызко С.П.
Инж. Казарян Ю.А.
Рогачева И.Н.

Проект разработан для выборочного строительства, а также для формирования торгового центра типа УМ, в состав которого входят также универмаг торговой площадью 2150 м², комплексное предприятие общественного питания на 300 мест, отделение связи II группы и центральная сберкасса на 25 человек персонала, общественная уборная на 16 основных санитарных приборов

Таблица 1

Ведомость основных комплектов

Обозначение	Наименование	Примечание
АС1	Архитектурно-строительные решения	Альбом I
ТХМ	Технология и механизация	
АС2	Витражи	
ОВ	Отопление и вентиляция	Альбом II
ВК	Водопровод и канализация	
ЭОМ	Электроснабжение и силовое электрооборудование	
АУ	Автоматизация устройств инженерного оборудования	
СС	Связь и сигнализация	

Привязка настоящего типового проекта выполнена в соответствии с действующими нормами и правилами
Гл. архитектор проекта
Гл. инженер проекта

Настоящий проект выполнен в соответствии с действующими нормами и правилами
Гл. Архитектор проекта Мордвинцева Н.А
Гл. инженер проекта Казарян Ю.А

Согласовано

Инв. № подл. | Подпись и дата | Взам. инв. №

Таблица 2

Ведомость рабочих чертежей

Лист	Наименование	Примечание
	Обложка	
	Титульный лист	
1	Общие данные (начало)	
2	То же (продолжение)	
3	То же (окончание)	
4	Лист привязки (начало)	
5	Лист привязки (окончание)	
6	План 1 этажа в осях А-Д	
7	План 1 этажа в осях Д-А	
8	План 2 этажа в осях А-Д	
9	План 2 этажа в осях Д-А	
10	Спецификация элементов планов. Экспликация отверстий	
11	План крыши	
12	Разрезы 1-1, 2-2	
13	Фасады 1-7, 7-1	
14	Фасады А-Д, Д-А	
15	Ведомость отделки помещений (начало)	
16	Ведомость отделки помещений (окончание)	
17	Развертки стен	
18	Подвесной потолок. План, сечения	
19	Схема расчетных нагрузок на фундамент	
20	Схема расположения элементов фундаментов и подпольных каналов в осях А-Д	
21	Схема расположения элементов фундаментов и подпольных каналов в осях Д-А	
22	Элементы сечений фундаментов	
23	Схема расположения элементов фундаментов под оборудование. Монолитный фундамент под диафрагму жесткости ДЖМ-1.	
24	Схемы расположения закладных деталей для крепления витражей	
25	Схема расчетных нагрузок на перекрытие над 1 этажом	
26	Схема расположения элементов каркаса 1 этажа	
27	Схема расположения элементов каркаса покрытия	
28	Схема расположения элементов каркаса для стен из ячеистого бетона	
29	Схема расположения элементов перекрытия в осях Д-А	
30	Схема расположения элементов перекрытия в осях А-Д	
31	Схема расположения элементов покрытия в осях А-Д	
32	Схема расположения элементов покрытия в осях Д-А	
33	Спецификация к схемам расположения элементов каркаса и перекрытия.	
34	Монолитный участок УМ-1	
35	Монолитные участки УМ-2 ÷ УМ-5	
36	Монолитный участок УМ-6	
37	Схемы расположения элементов лестниц	

Таблица 2 продолжение

Лист	Наименование	Примечание
38	Монтажная схема лифта Q=500кг.	
39	Развертки стен лифтов	
40	Лист заказа лифтов	
41	Схема расположения элементов перегородок 1 этажа в осях А-Д	
42	Схема расположения элементов перегородок 1 этажа в осях Д-А	
43	Схема расположения элементов перегородок 2 этажа в осях А-Д	
44	Схема расположения элементов перегородок 2 этажа в осях Д-А	
45	Схемы расположения панелей стен из легкого бетона (начало)	
46	Схемы расположения панелей стен из легкого бетона (окончание)	
47	Спецификация к схемам расположения панелей стен	
48	Схемы расположения панелей стен из ячеистого бетона	
49	Схемы расположения элементов перемычек	
50	Ведомость перемычек. Спецификация сборных ж-б. перемычек, перегородок	
51	Венткамера и помещение воздушно-тепловой завесы	
52	Конструкция асбестоцементных воздуховодов	

Таблица 3

Ведомость спецификаций

Лист	Наименование	Примечание
10	Спецификация элементов планов	
11	Спецификация элементов крыши	
18	Спецификация элементов подвесного потолка	
22	Спецификация элементов фундаментов	
23	Спецификация элементов монолитных фундаментов под диафрагмы жесткости	

Инв. № 9

Привязан

282-1-154-АС1

ГАП	Мордвинцева	
ГИП	Казарян	
Архитектор	Огрызко	
Расчетчик	Прянько	
Разраб.	Соколовская	
Нач. В.	Прянько	
Н. контр.	Лахова	

Дом быта на 100 рабочих мест

Общие данные (начало)

Стадия	Лист	Листов
Р	1	52

ЦНИИЭП торгово-бытовых зданий и туристических комплексов г. Москва

Копировал Гаврилина

Формат 2Т

22151-02

Типовой проект 282-1-154 Альбом I

Инв. № подлинника | Подпись и дата | Взам. инв. №

продолжение табл. 3

Лист	Наименование	Примечание
24	Спецификация закладных деталей для крепления витражей	
27	Спецификация к схеме элементов каркаса	
28	Спецификация к схеме элементов каркаса для варианта стен из ячеистого бетона	
32	Спецификация к схеме элементов каркаса	
33	Спецификация к схемам расположения элементов перекрытия и покрытия	
34	Спецификация элементов монолитных участков	
35	Спецификация элементов монолитных участков	
36	Спецификация элементов монолитных участков	
37	Спецификация к схеме расположения элементов лестниц	
39	Спецификация закладных деталей лифтов	
47	Спецификация монтажных соединительных элементов к схеме расположения панелей стен из легкого бетона	
47	Спецификация к схеме расположения панелей стен из легкого бетона	
47	Спецификация к схеме расположения панелей стен из ячеистого бетона	
50	Спецификация элементов перемычек	
50	Спецификация гипсобетонных перегородок	
51	Спецификация металлических элементов вентканалов	
52	Спецификация элементов асбестоцементных воздуховодов	

таблица 4

Ведомость ссылочных и прилагаемых документов

Обозначение	Наименование	Примечание
	Ссылочные документы:	
020-1 вып. 1-1	Фундаменты сборные железобетонные для колонн сечением 300×300 и 400×400. Свайные ростверки монолитные	
1.020-1 вып. 2-1	Колонны сеч. 300×300 мм	
1.225-2 вып. 5	Железобетонные прогоны	

продолжение табл. 4

Обозначение	Наименование	Примечание
1.020-1 вып. 3-1	Ригели перекрытий пролетом 7,2; 6.0; 4,5 и 3,0 с высотой сечения 450 мм под многопустотные панели перекрытий	
1.020-1 вып. 3-5	Ригели покрытий пролетом 9,0; 7,2; 6.0; 4,5 и 3.0 под многопустотные панели и ребристые плиты перекрытий	
1.020-1 вып. 6-1	Диафрагмы жесткости для зданий с высотами этажей 2,8 и 3,3	
1.020-1 вып. 5-1	Панели наружных стен нулевого цикла	
1.020-1 вып. 5-2	Самонесущие панели наружных стен из легких и ячеистых бетонов	
1.020-1 вып. 5-4	Навесные панели наружных стен из легких и ячеистых бетонов	
1.041-1 вып. 1	Многопустотные панели длиной 5650 и 5160 мм, шириной 1190, 1490, 2380 и 2980 с предварительно напрягаемой арматурой из стали классов $A\overline{IV}$, $At\overline{V}$ и $Vp\overline{II}$ из тяжелого и легкого бетонов	
1.041-1 вып. 4	ребристые связевые плиты длиной 5650 мм, шириной 1490 с предварительно напрягаемой арматурой из стали классов $A\overline{IV}$, $At\overline{V}$ из тяжелого и легкого бетонов	
1.020-1 вып. 7-1	Лестницы железобетонные	
1.020-1 вып. 9-1	Изделия стальные соединительные	
1.020-1 вып. 10-1	Монтажные узлы каркаса	
ИИ04-10 вып. 9	Монтажные узлы и детали	
1.138-10 вып. 1	Перемычки ж-б. для зданий с кирпичными стенами	
1.243-2	Плиты плоские железобетонные длиной 86, 110, 130, 160 см.	

продолжение табл. 4

Обозначение	Наименование	Примечание
1.231-1 вып. 1,2	Панели перегородок гипсобетонные для общественных зданий	
2.230-1 вып. 10	Детали стен и перегородок общественных зданий	
1.020-1 вып. 8-1	Металлические ограждения лестниц	
ГОСТ 5.1757-72	Сетка проволочная тканая гладкая с квадратными ячейками	
ГОСТ 8478-66	Сетки сварные для армирования железобетонных конструкций	
ИИ-03-03 Альбом 71-64	Металлические изделия	
1.236-6 вып. 1	Окна и балконные двери общественных зданий	
1.136-3 вып. 1	Окна и балконные двери жилых зданий	
1.136-10	Двери деревянные внутренние для жилых и общественных зданий	
1.136-11	Двери деревянные входные наружные тамбурные и служебные для жилых и общественных зданий	
1.136-2	подоконные деревянные доски для жилых и общественных зданий	
2.236-2 вып. 1	Детали примыкания оконных и дверных блоков в общественных зданиях	
2.244-1 вып. 4	Детали полов общественных зданий	
2.260-1 вып. 3,4	Детали покрытий общественных зданий	
	Прилагаемые документы	
ИЖ-1	Изделия железобетонные заводского изготовления	
ИЖ-2	Изделия монолитных конструкций	
ИМ	Изделия металлические	
ИД	Изделия деревянные	

Рук. маст.	Збаревич		282-1-154-АС1
Гл. инж. пр.	Станулевич		
Гл. арх.	Соколова		
Гл. инж.	Казарян		Дом быта на 100 рабочих мест
Рук. гр.	Богачева		
Рук. гр.	Горбыско		
Инж. I к.	Соколовская		Общие данные (продолжение)
Инж.	Богачева		

Привязан

Инв. №

Стадия	Лист	Листов
Р	2	

ЦНИИЭП жилища, гражданских зданий и туристско-спортивных комплексов г. Москва

Копиров. Гаврилина

Формат 22

Типовой проект 282-1-154 Альбом I

ОБЩИЕ УКАЗАНИЯ

Проект разработан для строительства в районах с обычными геологическими условиями 1Б подрайона, II и III климатических районов с расчетной температурой наружного воздуха -20, -30 (основное решение), -40°С зона влажности нормальная

ОСНОВНЫЕ ИСХОДНЫЕ ДАННЫЕ

- Класс здания - II, степень огнестойкости - II, степень долговечности II;
- Рельеф участка ровный, площадка строительства горизонтальная;
- Грунты нескальные, однородные, неизучинистые, грунтовые воды отсутствуют;
- Расчетные параметры механических свойств грунтов: $\gamma = 1800$ кгс/м³; $\gamma' = 1700$ кгс/м³, $c = 0{,}14$ кгс/см²; $\varphi = 20°$;
- При определении расчетного давления на грунт основания условно принимается $m_1 = 1{,}1$; $m_2 = 1$; $K_n = 1$,
- Скоростной напор ветра 45 кгс/м² (III район);
- Вес снегового покрова 100 кгс/м² (III район).

Чертежи разработаны для расчетной температуры наружного воздуха -30°С.
Кроме того разработаны варианты:

- наружных стен с навесными панелями из ячеистого бетона.
- перекрытие и покрытие из легкобетонных панелей с объемным весом бетона $\gamma = 1800$ кгс/м³

УКАЗАНИЯ ПО ПРОИЗВОДСТВУ РАБОТ

1. Строительство здания должно осуществляться в соответствии с проектами производства работ, учитывающими конкретные условия строительства как в летний, так и в зимний периоды года. При производстве работ следует руководствоваться требованиями соответствующих разделов строительных норм и правил.

2. При производстве монтажных работ по каркасу, панелям перекрытий и стеновым панелям руководствоваться указаниями раздела пояснительной записки серии 4.020-1 вып. 0-00.

3. Способы и методы производства кирпичной кладки в зимнее время и временного усиления конструкций для сохранения их прочности и устойчивости определяются проектами привязки и производства работ в зависимости от наружной температуры и применяемых материалов. Настоящим проектом предполагается вести кирпичную кладку с введением добавок поташа на растворе марки 50.

4. Рабочие чертежи, предназначенные к производству работ в зимних условиях, должны иметь указание привязывающей проект проектной организации о произведенной проверке конструкций и возможности их применения в зимних условиях района строительства.

УКАЗАНИЯ ПО АНТИКОРРОЗИОННОЙ ЗАЩИТЕ

Мероприятия по антикоррозионной защите выполняются при привязке проекта по СНиП II-28-73.

УКАЗАНИЯ ПО ПРИВЯЗКЕ ПРОЕКТА

1. Типовой проект может быть применен в строительстве после выполнения проектных работ перед привязкой к конкретному участку.
2. Рабочие чертежи фундаментов должны быть проверены и в необходимых случаях переработаны на основании фактических расчетных данных параметров механических свойств грунтов, определенных на основании гидрогеологических изысканий, а также с учетом рельефа, климатических и других условий строительной площадки.
3. Чертежи рекламы и её крепление разрабатываются специализированной организацией при привязке проекта с учетом существующей застройки, местонахождения объекта и технологических возможностей изготовления.

4. При строительстве здания в зимний период в зависимости от наружной температуры, сроков возведения и других местных условий назначить способы выполнения фундаментов, кирпичной кладки и при необходимости других конструкций здания. Для конструкций из кирпича выполнить необходимые расчеты, подтверждающие достаточную прочность и устойчивость их в период оттаивания и в последующем - при эксплуатации здания. Дать рекомендации по временному креплению конструкций.
5. При применении проекта для строительства в районах с расчетной температурой наружного воздуха -20° и -40°С проект должен быть откорректирован в части толщин наружных стен (табл. 5), утеплителя кровли (табл. 6) и смежных с ними конструкций. Для расчетной температуры -40° заполнение световых проемов принимать с тройным остеклением.
6. Проверить и при необходимости скорректировать принятую толщину стеновых панелей с учетом фактического объемного веса бетона панелей и экономически целесообразного для данного района сопротивления теплопередаче ($R_{o.эк}$), руководствуясь СНиП II-3-79 ч. II гл. 3.
7. Произвести корректировку рабочих чертежей в соответствии с имевшими место после ввода проекта в действие изменениями норм и правил, конструкций, оборудования и т.п.

Таблица 5

Тип наружных ограждающих конструкций	Объем. масса кгс/м³	Толщина стен при t°С наружн. воздуха	
		-20	-40
Стеновые панели из легких бетонов	900	250	350
Стеновые панели из ячеистых бетонов	700	250	300
Кирпичные стены	1600	380	640

Таблица 6

Плиты покрытия	Вид утеплителя	Толщ. слоя утеплителя при t°С наруж. воздуха	
		-20	-40
Из тяжелого бетона, многопустотные б=22 см, γ=2500 кгс/м³	плиты из ячеистого бетона, γ=400 кгс/м³	100	160
Из легкого бетона, многопустотные б=22 см, γ=1800 кгс/м³		100	160

Таблица 7

Расход стали кгс/м² полезной площади

	Контрольный показатель	По утвержденному техническому проекту	По рабочим чертежам
Натуральной	30,00	20,9	20,89
Приведенной к стали АI и СТ3/23	40,00	29,57	29,21

Согласовано

Инв. № подл. | Подпись и дата | Взам. инв. №

Привязан

Инв. №

Рук. маст.	Збаревич		
Гл. инж. пр.	Станчалевич		
ГАП	Мордвинцев		
ГИП	Казарян		
Рук. инж.	Горячева		
Рукгр. арх.	Орлыско		
Вед. раб.	Соколовская		
Пров.	Орлыско		

282-1-154-АС1

Дом быта на 100 рабочих мест

Общие данные (окончание)

Стадия	Лист	Листов
Р	3	

ЦНИИЭП г. Москва

12267-01

Типовой проект 282-1-154 Альбом I

ФАСАД 1-7

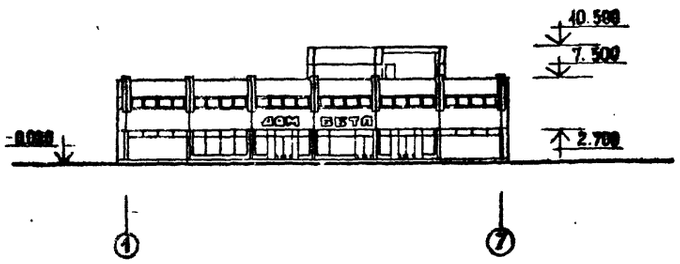

РАЗРЕЗ 1-1

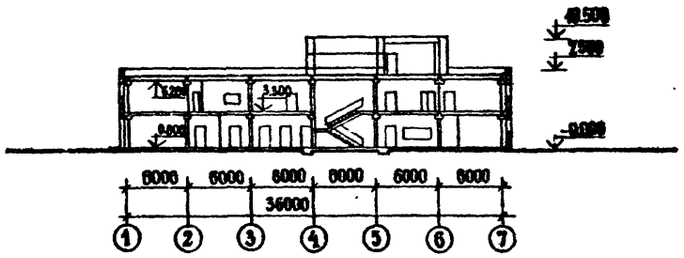

СХЕМА ГЕНПЛАНА

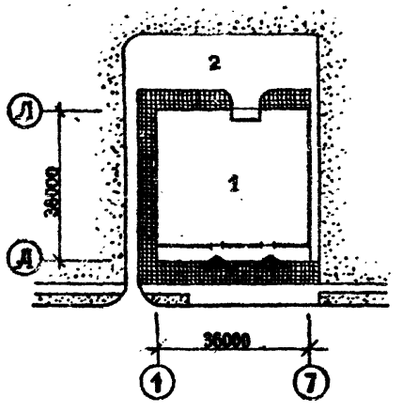

ЭКСПЛИКАЦИЯ

1. ЗДАНИЕ ДОМА БЫТА
2. ХОЗЯЙСТВЕННЫЙ ДВОР

ПЛАН 1 ЭТАЖА

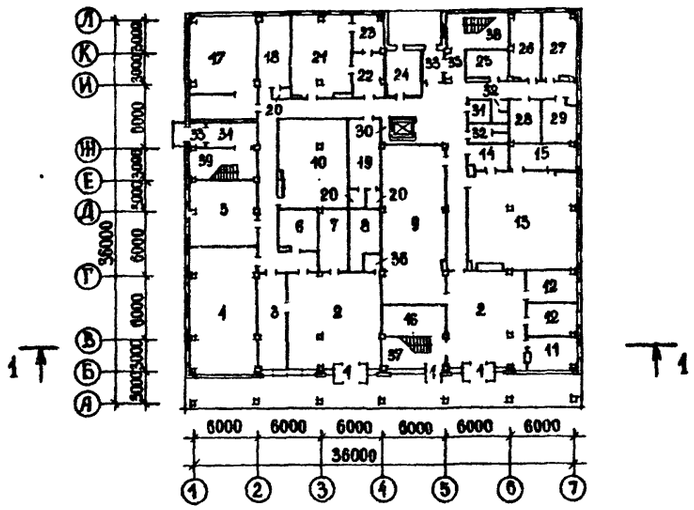

ПЛАН 2 ЭТАЖА

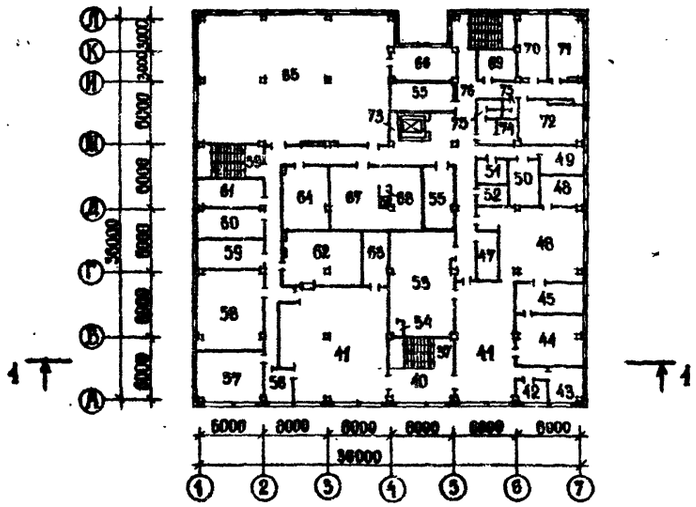

Класс здания	II
Степень долговечности	II
Степень огнестойкости	II

Область применения

Районы с обычными геологическими условиями I В подрайона, II и III климатических районов. Расчетная зимняя температура наружного воздуха -20, -30 (основное решение), -40°С.
Вес снегового покрова 150 кгс/м².
Скоростной напор ветра 45 кгс/м².

Технико-экономические показатели

Количество этажей	–	2
Площадь застройки, м²	–	1366,66
Строительный объем, м³	–	8973,63
Общая площадь, м²	–	2552,67
Рабочая площадь, м²	–	1863,14
Стоимость здания, тыс. руб.	–	353,12
Стоимость 1 м³ здания, руб.	–	24,04
Стоимость строительно-монтажных работ, тыс. руб		215,82

Эксплуатационные показатели

Расход воды на хозяйственное водоснабжение, хол., л/сек	–	1,4
Расход воды на хозяйственное водоснабжение, гор., л/сек	–	1,4
Расход воды на пожаротушение, л/сек	–	2,5
Потребный напор при хозводоснабжении	–	13,5
Потребный напор при пожаротушении	–	22,5
Расход тепла на отопление, ккал/час	–	116200
Расход тепла на вентиляцию, ккал/час	–	303000
Расход тепла на тепловую завесу, ккал/час	–	110000
Расход тепла на горячее водоснабжение, ккал/час	–	33000
Потребная мощность электроэнергии на освещение и силовое электрооборудование, квт	–	170
Количество телефонов	–	20
Количество радиоточек	–	29

Конструкции и отделка

Фундаменты – сборные ж.б. башмаки, ленточные, монолитные.
Стены – панели из легкого бетона (основное решение), панели из ячеистого бетона (вариант),
Колонны, ригели – сборные железобетонные по серии 1.020
Перекрытие, покрытие – сборные железобетонные из тяжелого бетона
Лестницы – сборные железобетонные
Перегородки – сборные гипсобетонные, кирпичные.
Полы – мозаичные, линолеум, керамическая плитка, бетонные
Кровля – плоская, совмещенная, с внутренним водостоком.
Окна, двери – деревянные
Витражи – алюминиевые
Внутренняя отделка – масляная и клеевая покраска, глазурованная плитка
Наружная отделка – панели с облицовочным слоем из мраморной крошки и штукатурка с мраморной крошкой кирпичных стен

Инженерное оборудование

Отопление, вентиляция
Водопровод, канализация
Горячее водоснабжение
Электрооборудование, устройства связи
Автоматизация санитарно-технических устройств

Рук. маст	Губаревич		
Гл. инж. м.	Станулевич		
Гл. арх. пр.	Мордвинцева		
Гл. инж. пр.	Казарян		
Рук. гр. арх	Огрызко		
Разраб	Соколовская		
Пров.	Огрызко		

Привязан

Инв. №

282-1-154-АС1

Дом быта на 100 рабочих мест

Стадия	Лист	Листов
Р	4	

Лист привязки (начало)

ЦНИИЭП г. Москва — Торгово-бытовых зданий и туристских комплексов

17267-01

Согласовано: Гип ОК Кирилова; Гип ВК Н. Выгина; Гип СС Проняткин

Взам. инв. №; Подпись и дата; Инв. № подл.

Зам. Ширинков; Гип техноа. Аурченко; Гип механ. Просторин

Типовой проект 282-1-154 Альбом I

ЭКСПЛИКАЦИЯ ПОМЕЩЕНИЙ

пом.	НАИМЕНОВАНИЕ	Площадь м²
	1 ЭТАЖ	
1	Тамбуры главных входов	11,00
2	Залы	141,39
3	Мастерская ремонта обуви	26,22
4	Цех ремонта радио и телеаппаратуры	73,38
5	Мастерская ремонта бытовой техники и металлоизделий	38,43
6	Кладовая радио и телеаппаратуры	15,05
7	Кладовая приемного пункта СБТ	17,76
8	Кладовая обуви	14,68
9	Склад пункта проката	91,69
10	Кладовая ремонта радио и телеаппаратуры	58,19
11	Мастерская ремонта часов	13,86
12	Комната почасового проката музыкальных инструментов	27,93
13	Отделение срочной химчистки на 60 кг/см	93,58
14	Кладовая химчистки	9,12
15	Техническое помещение	14,63
16	Помещение воздушно-тепловой завесы	15,93
17	Тепловой пункт, венткамера и водомерный узел	58,26
18	Женский гардероб	20,20
19	Мужской гардероб	18,76
20	Душевые	6,96
21	Буфет персонала на 24 посадочных места	42,67
22	Подсобная буфета	11,50
23	Моечная	8,64
24	Кладовая химикатов	14,85
25	Электрощитовая	18,92
26	Ремонтно-механическая мастерская	17,83

продолжение

пом.	НАИМЕНОВАНИЕ	площадь, м²
27	Комната выездных мастеров	19,63
28	Кладовая бюро обслуживания	12,10
29	Компрессорная	12,71
30	Кладовая уборочного инвентаря	2,01
31	Мусорокамера	4,61
32	Уборные	9,55
33	Тамбуры служебные	9,02
34	Вестибюль	9,89
35	Коридор	132,92
36	Примерочная кабина	2,01
37	Лестница 1	17,33
38	Лестница 2	17,89
39	Лестница 3	17,61
	2 ЭТАЖ	
40	Холл	18,2
41	Залы	171,34
42	Педикюрный кабинет	5,98
43	Кабинет косметики	10,26
44	Мужской зал парикмахерской	30,63
45	Подсобное помещение	18,22
46	Женский зал парикмахерской	60,10
47	Кладовая парикмахерской	9,22
48	Отделение мойки и окраски волос	11,14
49	Отделение ретуши и окончательной обработки	11,06
50	Участок печати	12,37
51	Проявочная	6,73
52	Кладовая фотографии	6,73
53	Съемочный зал фотографии	57,55

продолжение

пом.	НАИМЕНОВАНИЕ	площадь, м²
54	Кабина перезарядки	1,96
55	Венткамеры	32,93
56	Скорняжное отделение	8,45
57	Участок срочного ремонта трикотажных изделий	29,95
58	Раскройное отделение	46,42
59	Комната сменного мастера	16,85
60	Участок запуска	19,09
61	Отделение утепляющих прокладок	17,53
62	Склад готовой продукции ателье	38,81
63	Кладовая трикотажа	12,70
64	Склад материалов ателье	24,22
65	Цех изготовления и ремонта одежды	218,37
66	Отделение отделки	18,23
67	Женский гардероб персонала	50,59
68	Душевая	1,62
69	Кладовая парикмахерской	11,57
70	Кабинет директора	17,83
71	Контора	19,71
72	Комната отдыха персонала	24,74
73	Кладовая уборочного инвентаря	1,73
74	Комната личной гигиены	4,91
75	Уборные	10,42
76	Коридор	137,27
77	Машинное отделение лифтов	36,94

Привязан

Инв. №

Рук. маст.	Рубаревич	
Гл. инж. м.	Станулевич	
Гл. арх. пр.	Мордвинцева	
Гл. инж. пр.	Казарян	
Рук. гр. арх.	Оррызко	
Разраб.	Соколовская	
Пров.	Оррызко	

282-1-154-АС1

Дом быта на 100 рабочих мест

Лист привязки (окончание)

Стадия	Лист	Листов
Р	5	

ЦНИИЭП г. Москва

Мирсов. Центр. Научно-исследовательский институт зрелищных зданий

Инв. № 7867-01

Тиражирование разрешено

Впервые применен

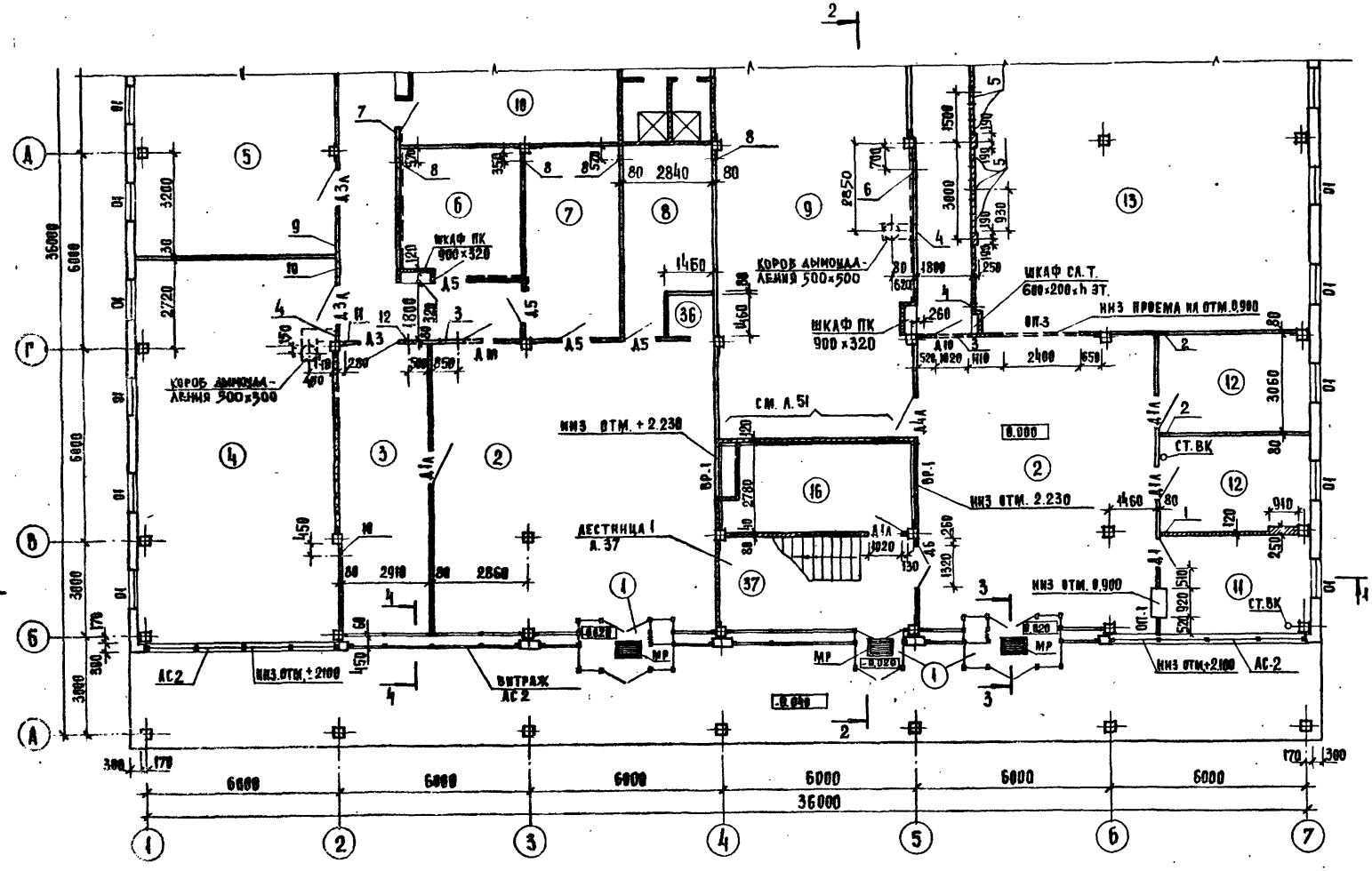

3-3

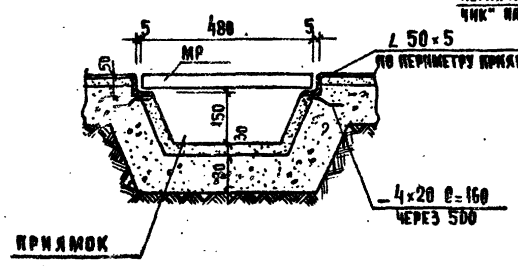

4-4

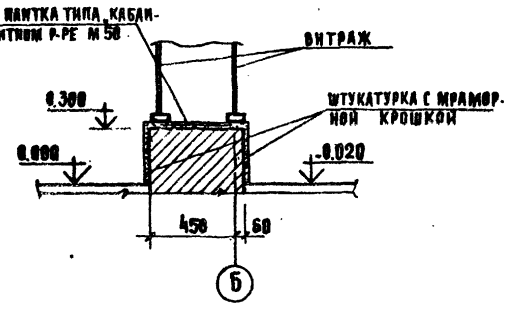

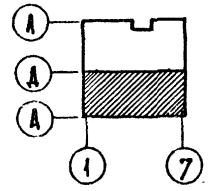

1. За условную отметку 0.000 принята отметка чистого пола 1го этажа.
2. Наружные кирпичные стены ниже отметки гидроизоляции выкладывать из обыкновенного глиняного кирпича пластического прессования /ГОСТ 530-71*/ марки 100 на цементном растворе марки М 50. Выше гидроизоляции – из глиняного пустотелого кирпича пластического прессования с объемной массой кирпича не более 1450 кгс/м³ (класс „Б", ГОСТ 6316-74) марки 75 на растворе марки 25.
3. Внутренние стены и перегородки выполнять из полнотелого кирпича марки 75 на растворе марки 25 и из сборных гипсобетонных панелей.
4. Типовые детали крепления гипсобетонных и кирпичных перегородок к примыкающим конструкциям принять по серии 2.230-1 вып. 5 и 10
5. Швы между колоннами и примыкающими к ним кирпичными стенами толщиной 250 мм должны быть тщательно заделаны.
6. Электрониши и шкафы ПК после монтажа оборудования снизу заложить кирпичом, выше зашить асбоцементными листами по деревянному каркасу пропитанному антипиренами
7. Ниши слабых токов после установки дверцы ЧД-1 зашить снаружи асбоцементными листами.
8. Устройство чистых полов производить после установки перегородок и прокладки в полу всех инженерных коммуникаций.
9. Экспликацию отверстий см. А.10
10. Короб дымоудаления оштукатурить по сетке /б = 25 мм/

Гл.инж.пр.	Лепский		282-1-154-АС1
Рук.маст.	Губаревич		
Гл.инж.п.	Станулевич		
ГАП	Мордвинцева		Дом быта на 100 рабочих мест
ГИП	Казаран		Стадия Р · Лист 6 · Листов
Рук.групп.	Огрызко		
Разраб.	Соколовская		План 1 этажа в осях А-Д
Провер.	Огрызко		ЦНИИЭП торгово-бытовых зданий и туристских комплексов г. Москва

Привязан

Инв. №

17267-01

Типовой проект 282-1-154 Альбом I

Пучошаков · Гл.спец. · Гл.инж. · Гл.инж. пр. · Гл.инж. пр. · Гл.инж. пр

Типовой проект 282-1-154 Альбом I

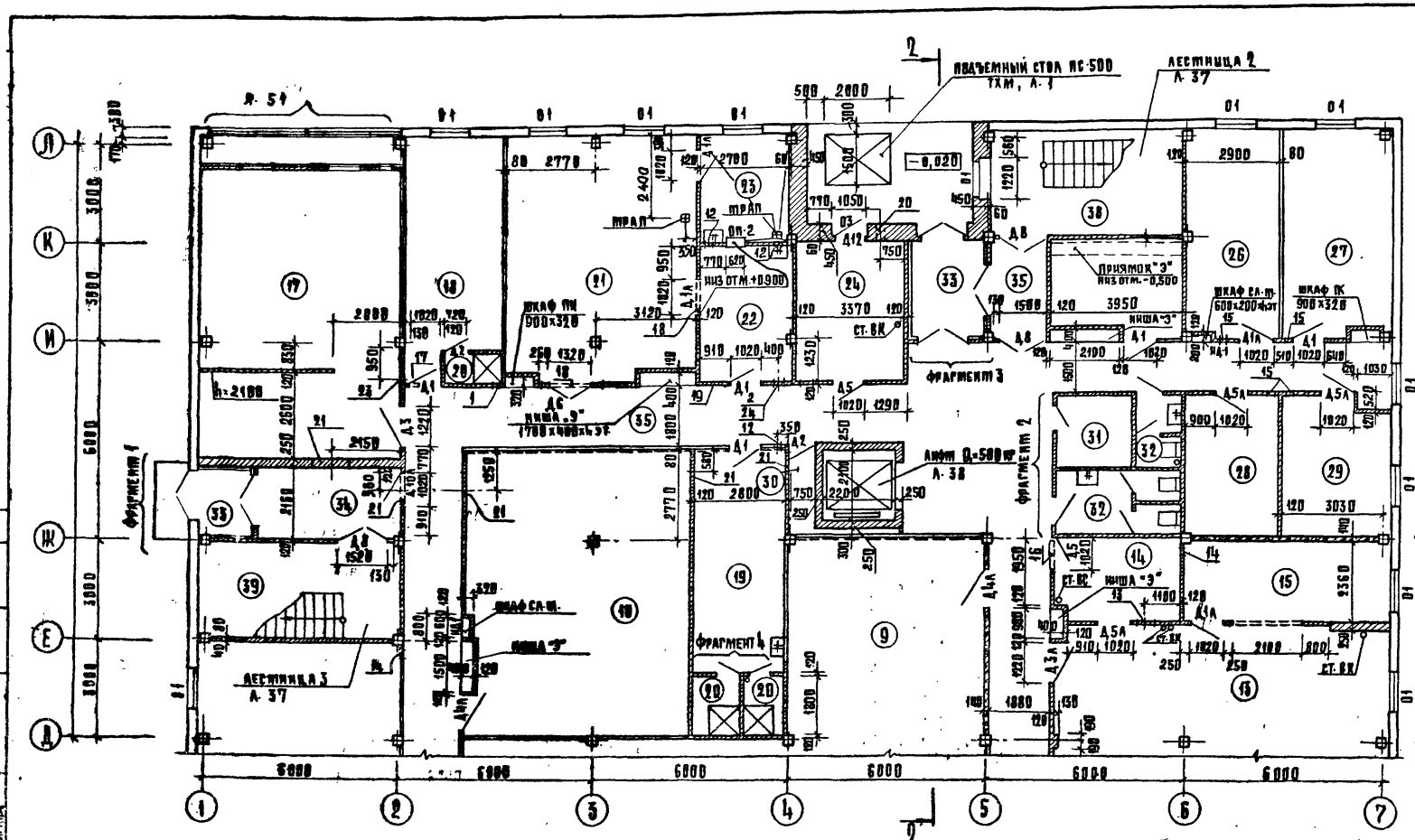

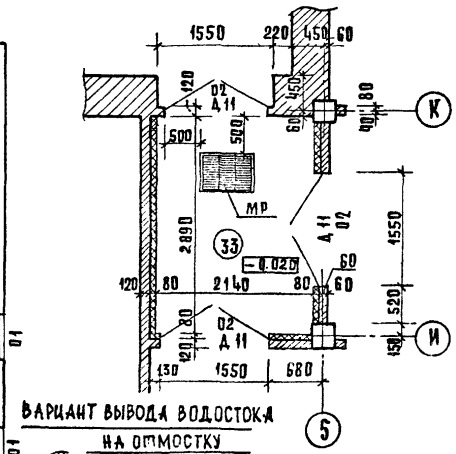

Вариант вывода водостока на отмостку

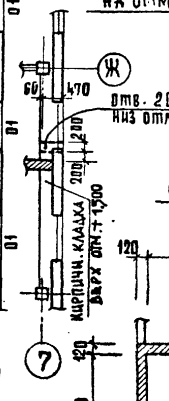

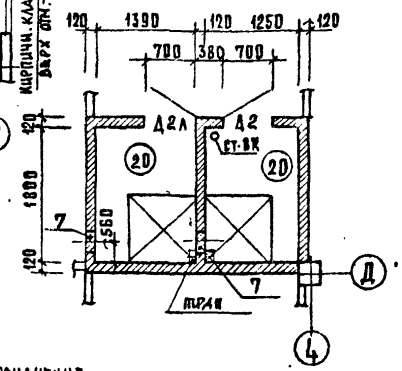

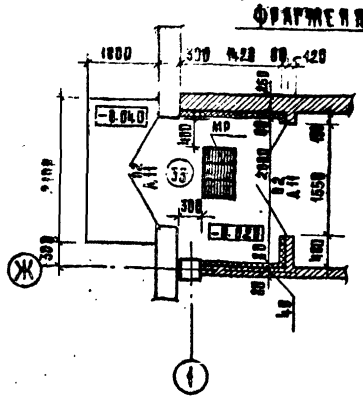

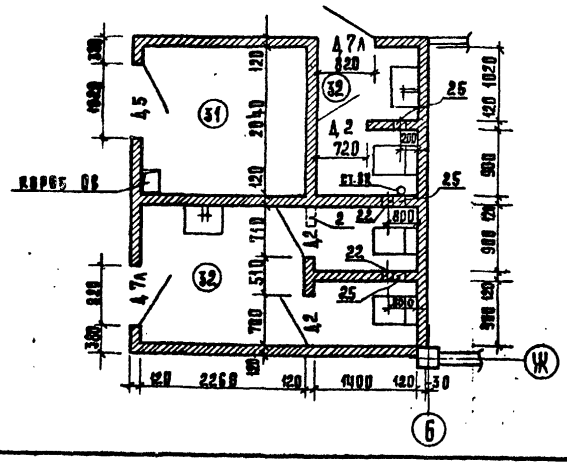

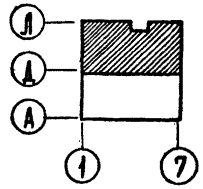

Условное обозначение

Гипсобетонная перегородка, оштукатуренная по сетке

				282-1-154-АС.1			
ГИП инж-ла	Лепский						
РИП маст.	Губаревич						
ГИП инж-м.	Станулевич						
РАП	Моравницева			Дом быта на 100 рабочих мест	Стадия	Лист	Листов
РИП	Казарян				Р	7	
РИП-грарх	Огрызко						
Разраб.	Соколовский			План 1 этажа в осях Д-Л	ЦНИИЭП г. Москва		Госгражданстроя Госкомитет по гражданскому строительству и архитектуре
Пров.	Огрызко						
Привязан							
Инв. №							

17867-04

Типовой проект 282-1-154 Альбом I

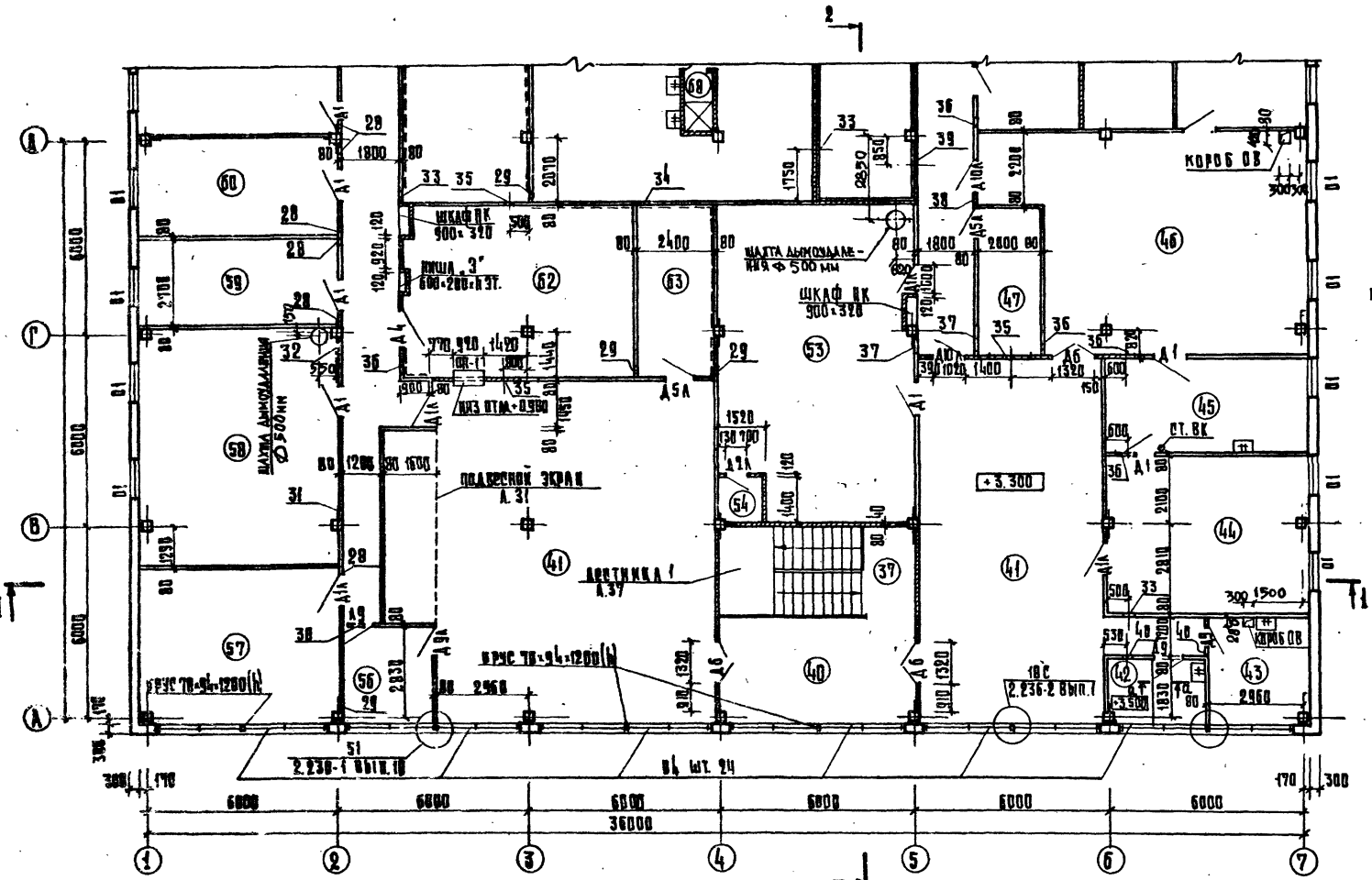

Фрагмент 1

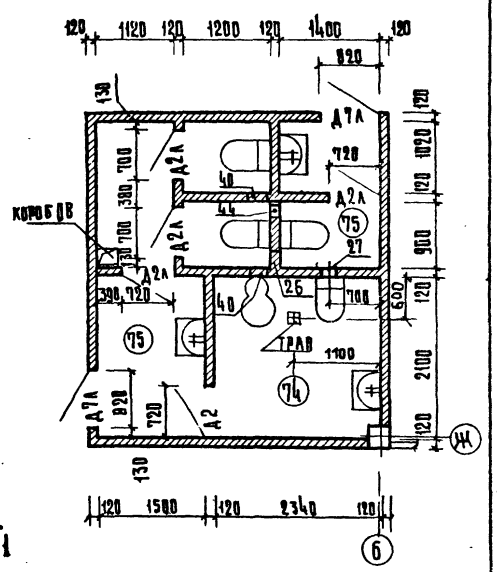

Условное обозначение

гипсобетонная перегородка, оштукатуренная по сетке

Фрагмент 2

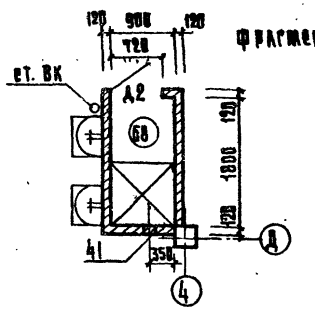

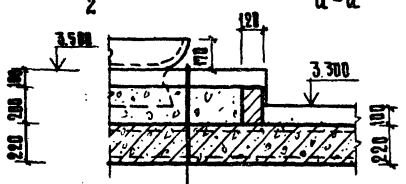

а-а

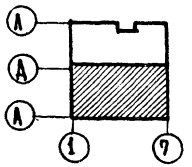

Явл. 100мм

Керамзитобетон γ=600кг/м³ 200мм

Ж.б. плита перекрытия = 220мм

Гл. инж. пр.	Лелекин		
Рук. маст.	Рубенович		
Гл. инж. пр.	Сталмаскевич		
ГИП	Мордвинцева		
ГИП	Казарян		
Рук. гр. арх.	Огрызко		
Разраб.	Соколовская		
Пров.	Огрызко		

Привязан

Инв. №

Капорова Гавриилина

282-1-154-АС1

Дом быта на 100 рабочих мест

План 2 этажа в осях А-Д

Стадия	Лист	Листов
Р	8	

ЦНИИЭП торгово-бытовых зданий и туристских комплексов г. Москва

Формат 22

17267-01

Типовой проект 282-1-154 Альбом I

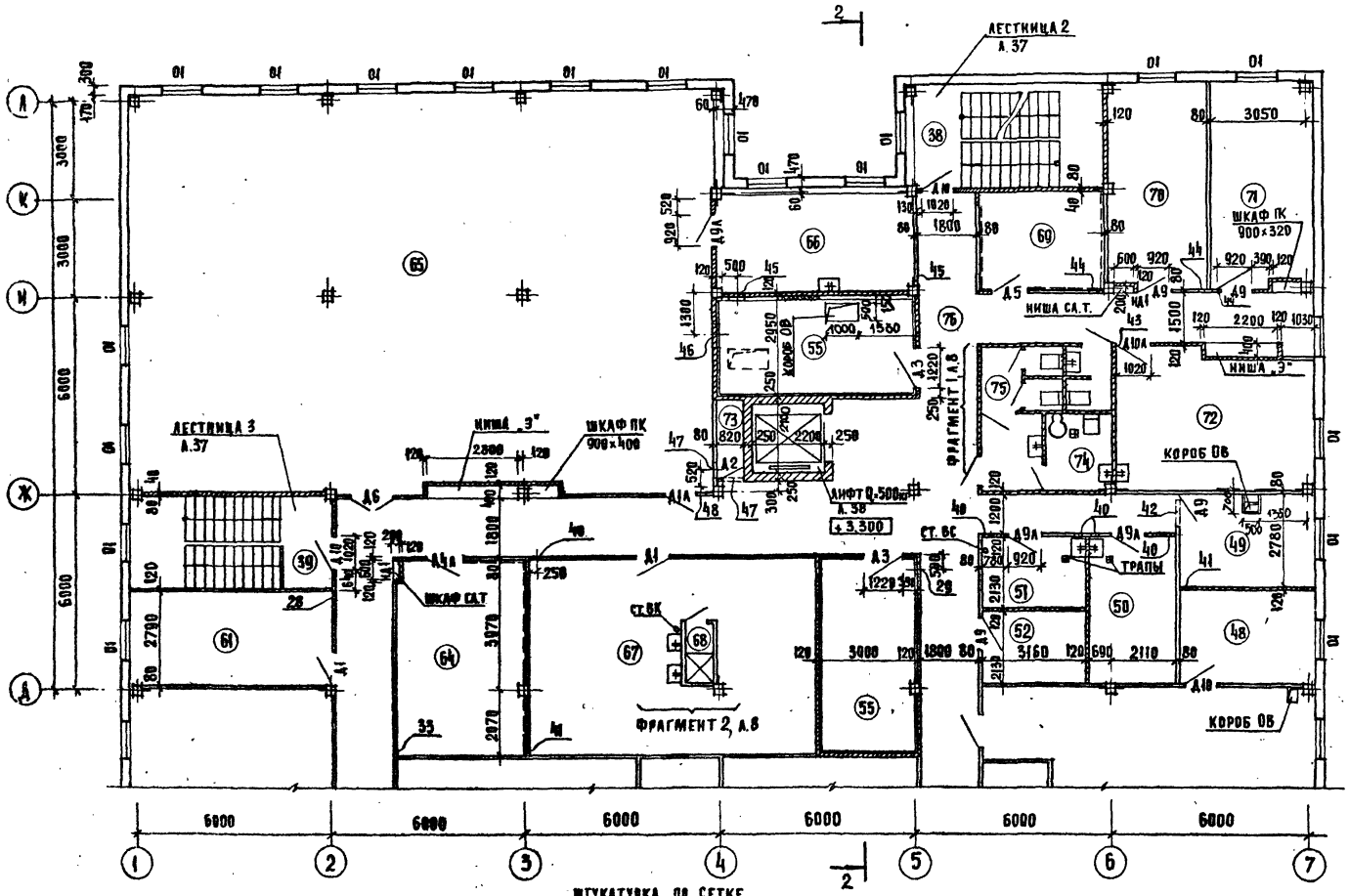

ПЛАН НА ОТМ. 6.900

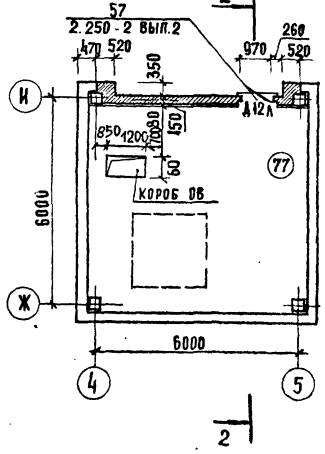

ПЛАН НА ОТМ. 6.600

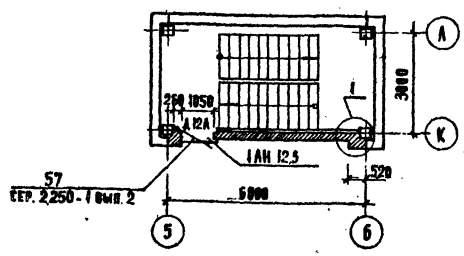

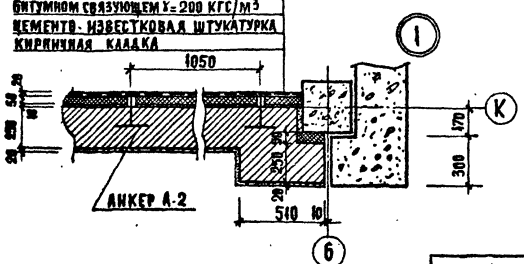

Утепление кирпичной стены по оси И на отм.6,90 дается только для температуры наружного воздуха -30°, -40° (по типу узла 1)

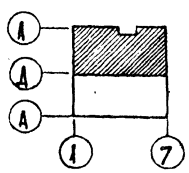

Гл.инж.инд.	Лепский		282-1-154-АС1
Рук.маст	Губаревич		
Гл.инж.м	Станулевич		
Гл.ал	Моравницева		ДОМ БЫТА НА 100 РАБОЧИХ МЕСТ
ГИП	Казарян		Стадия Р · Лист 9 · Листов
Рук.групп	Огрызко		
Разраб.	Соколовская		План 2 этажа в осях Д-А
Пров.	Огрызко		ЦНИИЭП торгово-бытовых зданий и туристских комплексов г. Москва

Привязан

Инв. №

Согласовано: Гип. техн. Курченко; Гип. ОВ Кирилова; Гип. ВК Чапыгина

Гип. ЭА Шмидков; Гип. СС Прилютин; Гип. механ. Прилуцкий

Инженер Ивановская; Нач. отд. Ивановская; Нач. сект. Ивановская

Типовой проект 282-1-154 Альбом I

Спецификация элементов планов

Таблица 1

Марка, поз.	Обозначение	Наименование	Кол.	Масса ед. кг.	Примеч.
		Изделия деревянные			
		Оконные блоки			
О1	Сер. 1.236-6 вып. 1	ОС-12-12	51		
О2	282-1-154-ИД	Ф1	5		
О3	Сер. 1.136-3 вып. 1	ОС 06-09	1		
О4	Сер. 1.236-6 вып. 1	ОС 12-13.5В	24		
		Дверные блоки			
Д1	Сер. 1.136-10	ДГ-21-10	14		
Д1А	то же	ДГ 21-10А	13		
Д2	"	ДГ 21-7	8		
Д2А	"	ДГ 21-7А	7		
Д3	"	ДГ 21-12	4		
Д3А	"	ДГ 21-12А	3		
Д4	Сер. 1.236-5 в. 1	ДП 1.06	1		
Д4А	то же	ДП 1.06А	4		
Д5	"	ДП 1.07	8		
Д5А	"	ДП 1.07А	5		
Д6	Сер. 1.136-10	ДО 21-13	6		
Д7А	то же	ДГ 21-8А	4		
Д8	"	ДО 24-15	3		
Д9	"	ДГ 21-9	6		
Д9А	"	ДГ 21-9А	5		
Д10	"	ДО 21-10	5		
Д10А	"	ДО 21-10А	4		
Д11	Сер. 1.136-11	ДН-20.7.7-11Б	5		
Д12	то же	ДС 28-9-У	1		
Д12А	"	ДС 20-9-УА	2		
		Разные изделия			
ОП-1	282-1-154-ИД	окно приема и выдачи	2		
ОП-2	то же	передаточное окно	1		
ИД-1	"	дверца шкафа слабо-			
		точных устройств	5		
ПК	"	Шкаф пожарного крана	8		
ВР-1	"	вентиляционная решетка	6		
		Подоконные доски			
	Сер. 1.136-2	ДО 13-15	63		
	то же	ДО 14-15	12		
		Металлические изделия			
МР	ИК-03-03 Альбом 71-64	Решетки для вытирания ног	5		
ВП-3	282-1-154-ИМ	ограждение металличес-	2		
		кое раздвижное			

Таблица 2

Экспликация отверстий

Тип отв.	Размеры, мм b	Размеры, мм H	Отм. низа, м.	Назначение
1	150	150	2.800	вентиляция
2	300	300	2.650	то же
3	1255	220	2.700	"
4	300	300	2.450	"
5	600	450	2.400	"
6	600	350	2.400	"
7	300	300	2.680	"
8	600	300	2.450	"
9	440	200	2.500	"
10	615	220	2.500	"
11	300	400	2.580	"
12	200	200	2.700	"
13	600	700	2.280	"
14	200	200	2.500	"
15	150	150	2.550	"
16	900	750	2.200	"
17	150	150	2.400	"
18	1900	220	2.400	"
19	600	300	2.650	"
20	300	300	2.500	"
21	1100	550	2.150	"
22	150	150	2.800	"
23	150	150	2.000	водопровод и канализация
24	100	100	2.000	то же
25	100	100	0.000	"

Продолжение таблицы 2

Тип отв.	Размеры, мм b	Размеры, мм H	Отм. низа, м.	Назначение
26	200	200	3.380	водопровод и канализация
27	150	150	3.300	то же
28	200	200	5.800	Вентиляция
29	300	300	5.750	то же
30	500	300	5.980	"
31	440	200	5.700	"
32	440	200	5.800	"
33	300	300	5.980	"
34	150	150	5.800	"
35	1240	200	5.800	"
36	500	300	5.980	"
37	800	300	5.980	"
38	440	200	6.000	"
39	500	300	5.700	"
40	200	200	6.000	"
41	150	150	5.850	"
42	980	300	5.750	"
43	150	150	6.000	"
44	150	150	6.100	"
45	700	200	5.800	"
46	700	550	5.500	"
47	600	450	5.600	"
48	350	250	6.030	"

Согласовано

Инв. № подл. | Подпись и дата | Взам. инв. №

Привязан

Инв. №

Рук. маст.	Губаревич	
Гл. инж. п.	Станулевич	
САП	Мордвинцев	
ГИП	Казарян	
Рук. гр.	Огрызко	
Разраб.	Соколовская	
Пров.	Огрызко	

282-1-154-АС1

Дом быта на 100 рабочих мест

Спецификация элементов планов, экспликация отверстий

Стадия	Лист	Листов
Р	10	

ЦНИИЭП торгово-бытовых зданий туристских комплексов г. Москва

Копировал Гаврилина

Формат 22

17867-01

Типовой проект 282-1-154 Альбом I

ПЛАН КРЫШИ

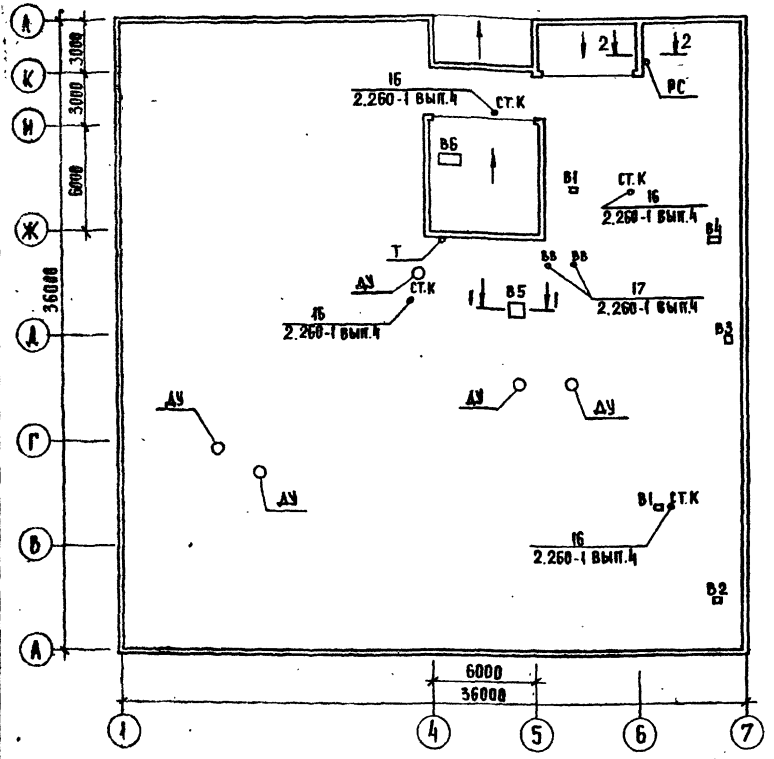

1-1

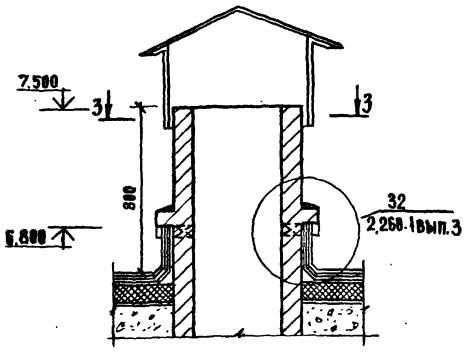

2-2

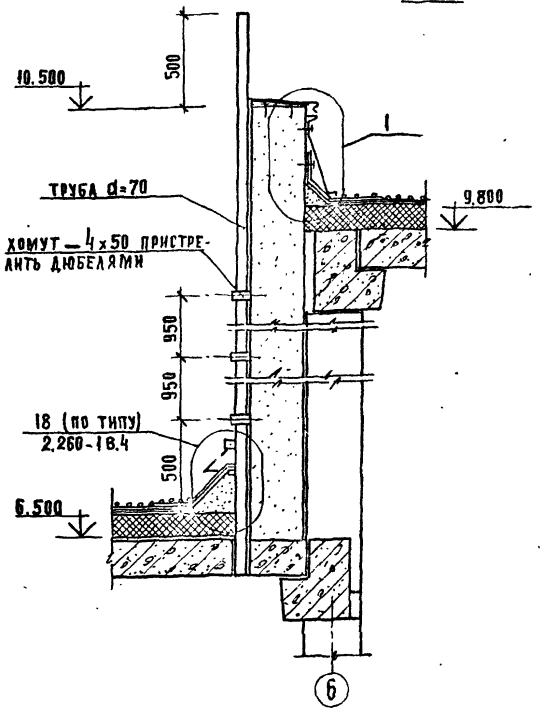

3-3

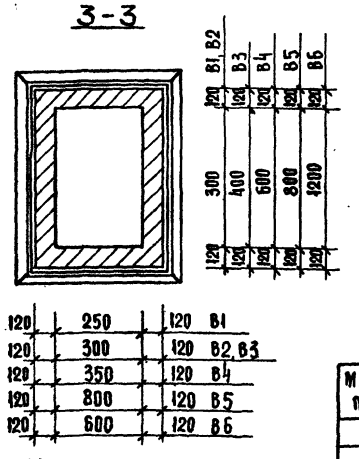

СПЕЦИФИКАЦИЯ ЭЛЕМЕНТОВ КРЫШИ

Марка поз.	Обозначение	Наименование	Кол.	Масса ед., кг	Примеч.
	2.260-1 вып.3	Патрубок ММ4	4	36,06	
		ГОСТ 8732-70*			
		Труба d=70, l=4700	2	76,14	
		ГОСТ 103-76			
		-4х50, l=1,8 п.м.	-	2,86	

1. До укладки слоя утеплителя необходимо проложить все электротехнические и слаботочные устройства.
2. Шахты дымоудаления принять по серии 1.494-36 в.1-3 /ШД 0000-03 и ШД0000-06/.

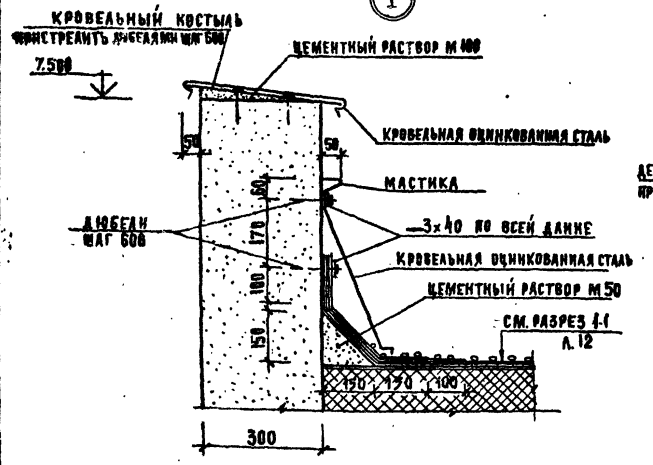

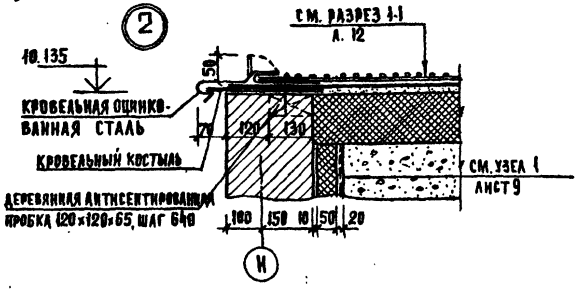

УСЛОВНЫЕ ОБОЗНАЧЕНИЯ

В1 - вентшахта 1
В2 - вентшахта 2
В3 - вентшахта 3
В4 - вентшахта 4
В5 - вентшахта 5
В6 - вентшахта 6
ВВ - воронка водосточная
Р.С. - радиостойка
СТ.К - стояк канализационный
Т - телеантенна
ДУ - шахта дымоудаления

Согласовано: Гип ВВ, Гип ВК, Гип ЭС

Взам. инв. №

Подпись и дата

Инв. № подл.

Привязан

Инв. №

Рук. маст.	Губаревич		
Гл. инж. м.	Станулевич		
Гап	Мордвинцева		
Гип	Казарян		
Рук. гр. инж.	Рогачева		
Рук. гр. арх.	Огрызко		
Разраб.	Соколовская		
Пров.	Рогачева		

2В2-1-154-АС1

Дом быта на 100 рабочих мест

Стадия	Лист	Листов
Р	11	

План крыши

ЦНИИЭП торгово-бытовых зданий и туристских комплексов г. Москва

17867-01

Типовой проект 282-1-154 Альбом 7

РАЗРЕЗ 1-1

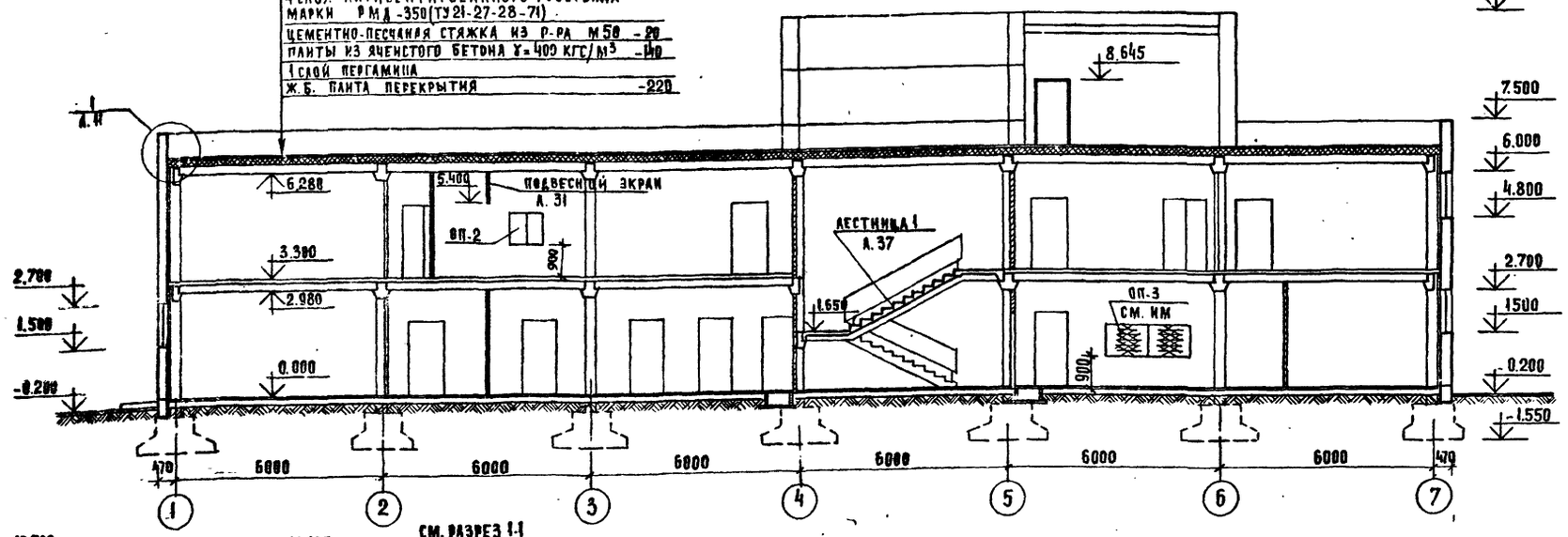

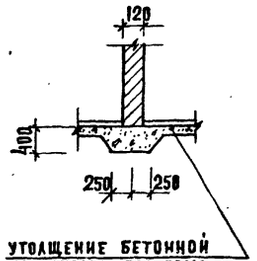

РАЗРЕЗ 2-2

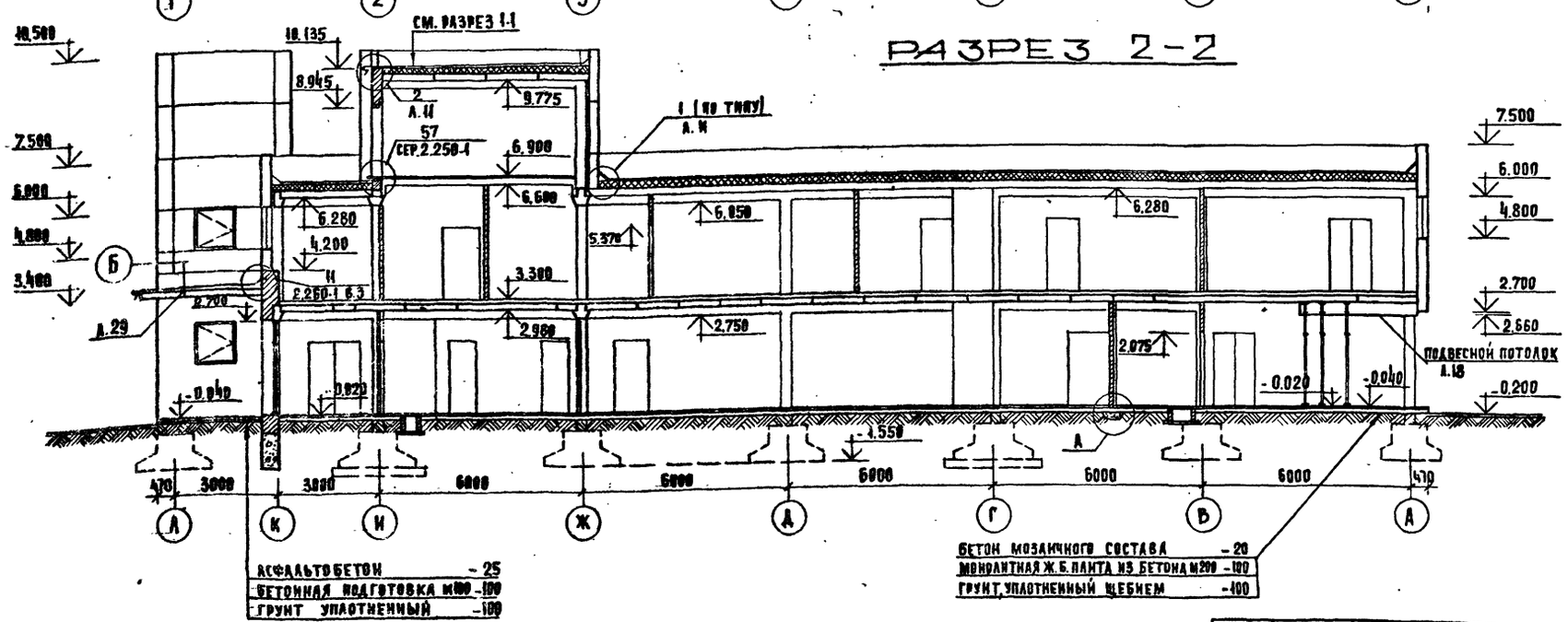

АСФАЛЬТОБЕТОН -25
БЕТОННАЯ ПОДГОТОВКА М100 -100
ГРУНТ УПЛОТНЕННЫЙ -100

БЕТОН МОЗАИЧНОГО СОСТАВА -20
МОНОЛИТНАЯ Ж.Б. ПЛИТА ИЗ БЕТОНА М200 -100
ГРУНТ, УПЛОТНЕННЫЙ ЩЕБНЕМ -400

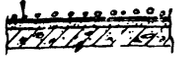

СЛОЙ ГРАВИЯ НА АНТИСЕПТИРОВАННОЙ БИТУМНОЙ МАСТИКЕ
3 СЛОЯ АНТИСЕПТИРОВАННОГО РУБЕРОИДА МАРКИ РМД-350
ЦЕМЕНТНО-ПЕСЧАНАЯ СТЯЖКА ИЗ Р-РА М50 ПО УКЛОНУ -10÷30 ММ
Ж.Б. ПЛИТА ПОКРЫТИЯ -220 ММ

Рук.маст	Губаревич		
Гл.инж.пр	Станулевич		
ГАП	Мордвинцева		
ГИП	Казарян		
Рук.гр.арх.	Огрызко		
Разраб.	Соколовская		
Провер.	Огрызко		

Привязан

Инв. №

282-1-154 АС1

Дом быта на 100 рабочих мест

Разрезы 1-1, 2-2

Стадия	Лист	Листов
Р	12	

ЦНИИЭП торгово-бытовых зданий и туристских комплексов г. Москва

17867-01

Инв. № подл. | Подпись и дата | Взам. инв. №

ГПИ Гражданпроект

Типовой проект 282-1-154 Альбом I

ФАСАД 1-7

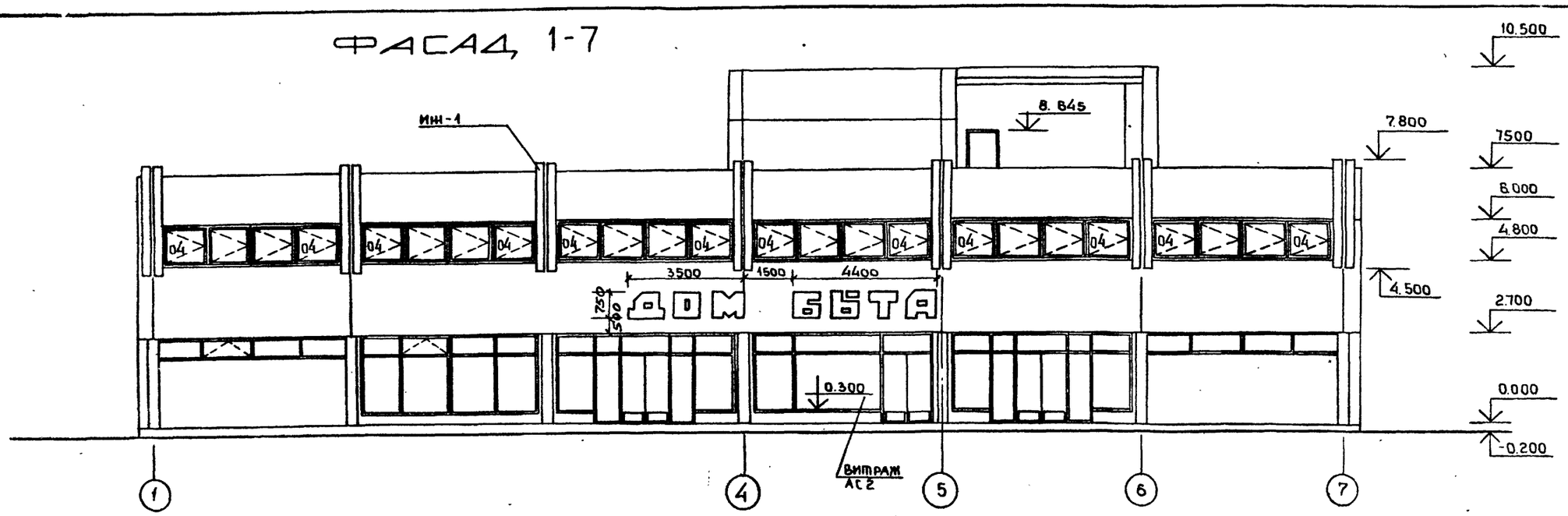

ФАСАД 7-1

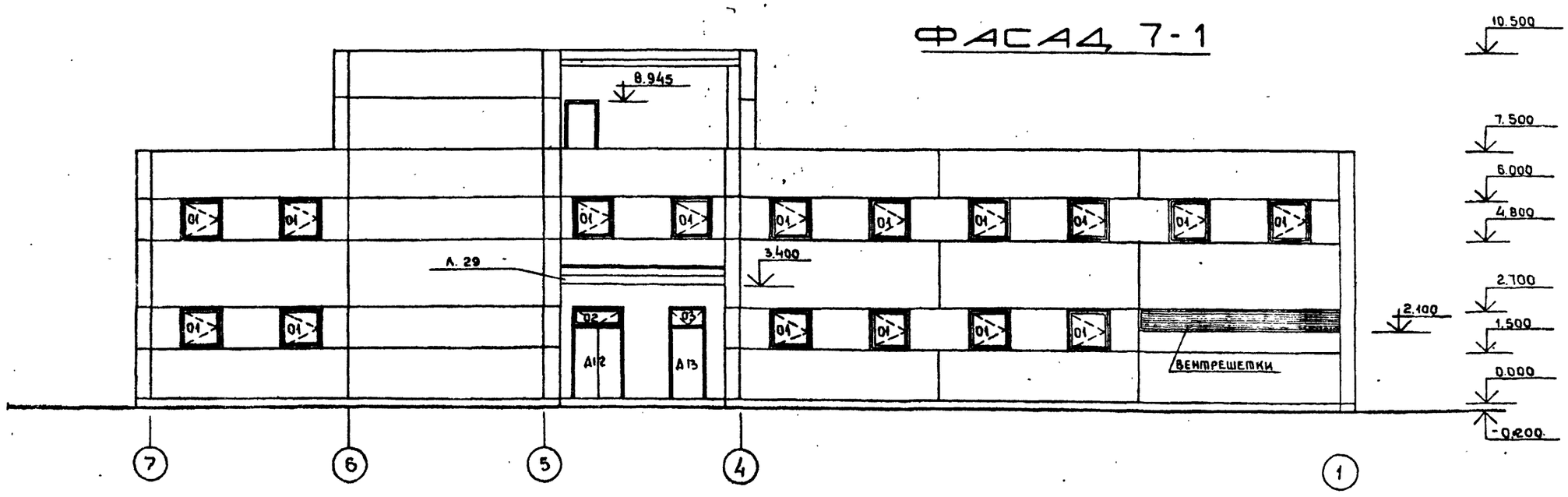

Чертежи рекламы и ее крепление разрабатываются при привязке проекта специализированной организацией. Буквы выполняются объемными, из светопрозрачного материала, подсвет изнутри.

Согласовано:

Инв. № подл. | Подпись и дата | Взам. инв. №

Привязан

Инв. №

Рук. маст.	Губаревич		
Гл. инж. мас.	Станулевич		
Г.А.П.	Мордвинцева		
Г.И.П.	Казарян		
Рук. графа	Огрызко		
Разраб.	Соколовская		
Пров.	Огрызко		

282-1-154-АС1

Дом быта на 100 рабочих мест

Стадия	Лист	Листов
Р	13	

Фасады 1-7, 7-1

ЦНИИЭП торгово-бытовых зданий и комплексов г. Москва

17867-01

Типовой проект 282-1-154 Альбом I

ФАСАД А-Л

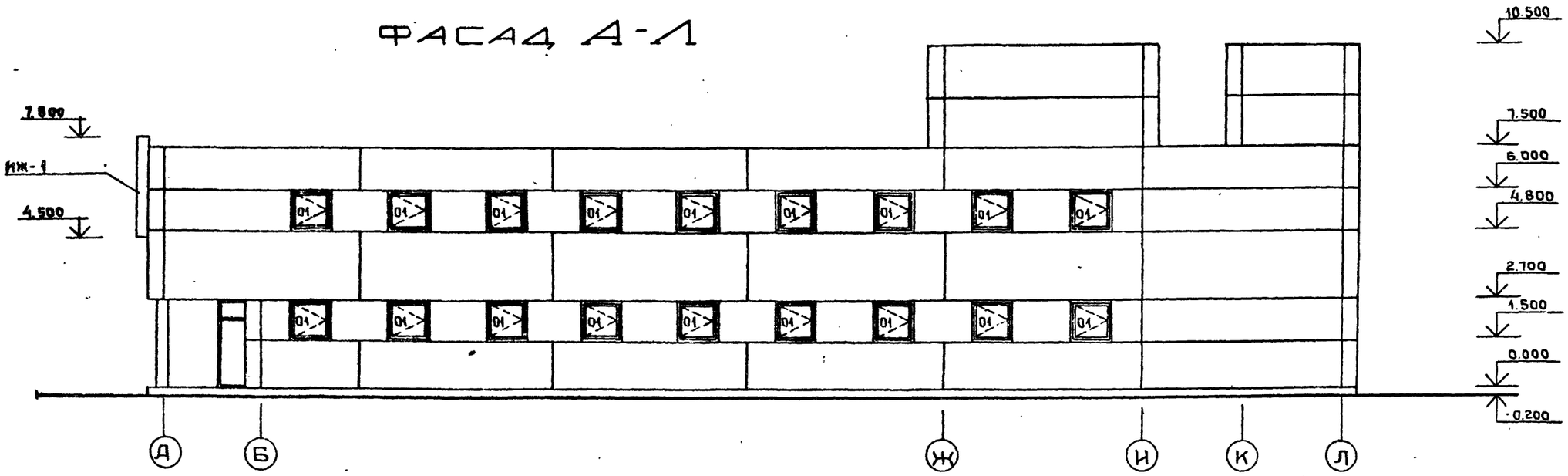

ФАСАД Л-А

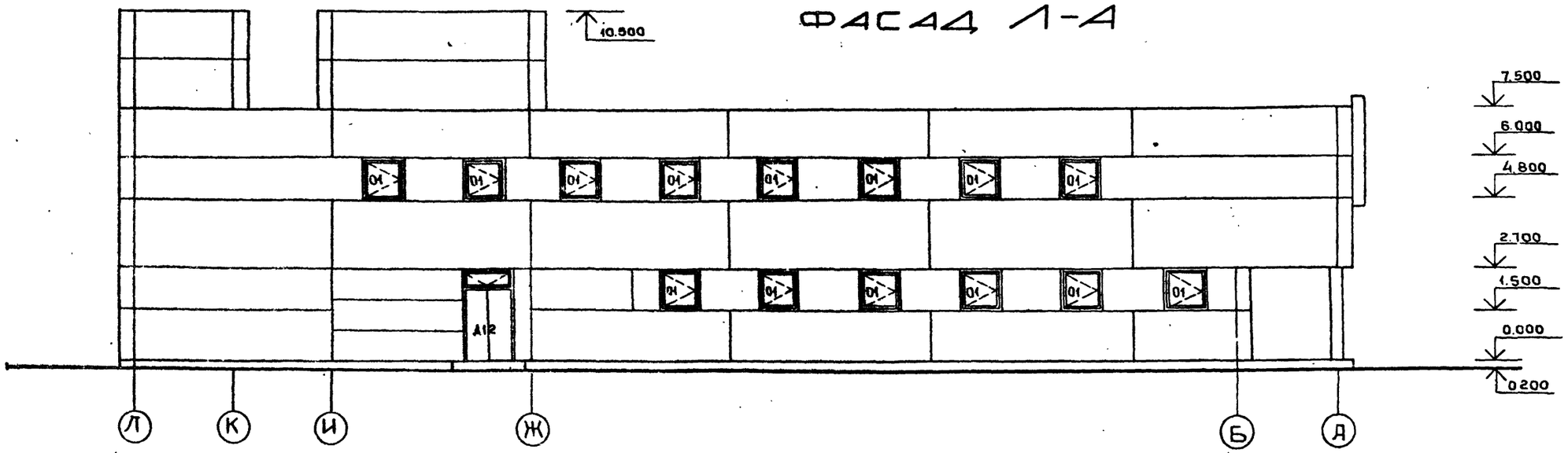

ВЕДОМОСТЬ ОТДЕЛКИ ФАСАДОВ

ФАСАД	ЭЛЕМЕНТЫ	ОТДЕЛКА	КОЛЕР
1-7, 7-1, А-Л, Л-А	ЦОКОЛЬ	ОБЛИЦОВКА КЕРАМИЧЕСКОЙ ПЛИТКОЙ ТИПА "КАБАНЧИК"	ТЕМНО-СЕРЫЙ
2-7	ЦОКОЛЬ ПОД ВИТРАЖНОМ	ШТУКАТУРКА С МРАМОРНОЙ КРОШКОЙ	СВЕТЛО-СЕРЫЙ
1-7, 7-1, А-Л, Л-А	ПАНЕЛИ	ОТДЕЛКА ПАНЕЛЕЙ МРАМОРНОЙ КРОШКОЙ В ЗАВОДСКИХ УСЛОВИЯХ	БЕЛЫЙ
5-4, К-Л, Л-К	КИРПИЧНЫЕ УЧАСТКИ СТЕН	ШТУКАТУРКА С МРАМОРНОЙ КРОШКОЙ	БЕЛЫЙ

Согласовано

Инв. № подл. | Подпись и дата | Взам. инв. №

Привязан

Инв. №

Рук. маст.	Губаревич	
Гл. инж. п.	Станчулевич	
ГАП	Мордвинцева	
ГИП	Казарян	
Рук. гр. арх.	Отрызко	
Разраб.	Соколовская	
Пров.	Отрызко	

282-1-154-АС1

Дом быта на 100 рабочих мест

Фасады А-Л, Л-А

Стадия	Лист	Листов
Р	14	

ЦНИИЭП торгово-бытовых зданий и туристских комплексов г. Москва

17867-01

Типовой проект 282-1-154 альбом

Пом.	Наименование	Площ. м²	Пол по серии 2.244-1 вып.4 Деталь	Высота пола мм	Покрытие	Потолок	Стены и перегородки	Панель h = 1.8 м	Примечан.
	1 этаж								
1	Тамбуры главных входов	11.00	243	140	Терраццо	Клеевая окраска			
2	Салоны	141.39	243	140	"	то же	декоративн. штукатурка по сетке		
3	Мастерская ремонта обуви	26.22	232	107	Линолеум	"	Клеевая окраска	Масляная окраска	
4	Цех ремонта радио- и	73.38	232	107	"	"	то же	то же	
	телеаппаратуры								
5	Мастерская ремонта	38.43	232	107	"	"	"	"	
	бытовой техники и								
	металлоизделий								
6	Кладовая радио- и	15.05	222	107	"	"	"	"	
	телеаппаратуры								
7	Кладовая приемного	17.76	222	107	"	"	"	"	
	пункта СБТ								
8	Кладовая обуви	14.68	222	107	"	"	"	"	
9	Склад пункта проката	91.69	222	107	"	"	"	"	
10	Кладовая ремонта радио-	58.19	222	107	"	"	"	"	
	и телеаппаратуры								
11	Мастерская ремонта часов	13.86	222	107	"	"	"		
12	Комната почасового проката	27.93	222	107	"	"	"		
	музыкальных инструментов								
13	Отделение срочной хим-	93.58	243	140	Мозаичный	Водоэмульсионная окраска	Водоэмульсионная окраска	Глазурованн. плитка	
	чистки на 80 кг/см								
14	Кладовая химчистки	9.12	222	107	Линолеум	то же	то же		
15	Техническое помещение	14.63	243	140	Мозаичный	"	"		
16	Помещение воздушно-	15.93	245	100	Бетонный	Известков побелка	Известков побелка		
	тепловой завесы								
17	Тепловой пункт, вентка-	58.26	245	100	"	то же	то же		
	мера и водомерный узел								
18	Женский гардероб	20.20	222	107	Линолеум	Клеевая окраска	Клеевая окраска	Масляная окраска	
19	Мужской гардероб	18.76	222	107	"	то же	то же	то же	

Пом.	Наименование	Площ. м²	Пол по серии 2.244-1 вып.4 Деталь	Высота поля. мм	Покрытие	Потолок	Стены и перегородки	Панель h = 1.8 м	Примечан.
20	Душевые	6.06	250	158	Керамическая плитка	Известков побелка	Известковая побелка	Глазурованн плитка	
21	Буфет персонала на 24	42.67	222	107	Линолеум	Клеевая окраска	Масляная окраска		
	посадочных места								
22	Подсобная буфета	11.50	250	158	Керамическ плитка	Водоэмульс окраска	Водоэмульс окраска	Глазурованн плитка	
23	Моечная	8.64	250	158	Тоже	то же	то же	то же	
24	Кладовая химикатов	14.05	245	100	Бетонный	Известковая побелка	Известковая побелка		
25	Электрощитовая	10.92	245	100	"	тоже	то же		
26	Ремонтно-механическая	17.83	232	107	Линолеум	Клеевая окраска	Клеевая окраска	Масляная окраска	
	мастерская								
27	Комната выездных мастеров	19.63	232	107	"	то же	то же		
28	Кладовая бюро обслуживания	12.10	245	100	Бетонный	Известковая побелка	Известков побелка		
29	Компрессорная	12.71	245	100	"	то же	то же		
30	Кладовая уборочного	2.01	240	105	Керамическ. плитка	"	"		
	инвентаря								
31	Мусорокамера	4.61	245	100	Бетонный	"	"	Масляная окраска	
32	Уборные	9.55	250	158	Керамическ плитка	"	"	Глазурованн. плитка	
33	Тамбуры служебные	9.02	243	140	Мозаичный	Водоэмульс окраска	Водоэмульс окраска	Масляная окраска	
34	Вестибюль	9.89	243	140	"	Клеевая окраска	Клеевая окраска	то же	
35	Коридор	132.92	243	140	"	то же	то же	"	
36	Примерочная кабина	2.01	232	107	Линолеум	Клеевая окраска	"		
37	Лестница 1	17.33	243	140	Мозаичный	Клеевая окраска	Масляная окраска		
38	Лестница 2	17.89	243	140	"	то же	то же		
39	Лестница 3	17.61	243	140	"	"	"		
	2 этаж								
40	Холл	18.2	ж	85	Паркет	Клеевая окраска	Декоративн штукатурка по сетке		* сеч. 1-1 лист 18
41	Салоны	150.60 / 207.4	41 / ж	85	то же	то же	то же		то же

Согласовано

Инв. № подл. | Подпись и дата | Взам. инв. №

Привязан

Инв. №

Рук. маст.	Тубаревич	
Гл. инж. п	Станулевич	
ГАП	Мордвинцев	
ГИП	Казарян	
Рук. гр. арх.	Огрызко	
Разраб.	Соколовская	
Пров.	Огрызко	

282 - 1 - 154-АС 1

Дом быта на 100 рабочих мест

Стадия	Лист	Листов
Р	15	

Ведомость отделки помещений (начало)

ЦНИИЭП торгово-бытовых зданий и туристских комплексов г. Москва

17267-01

Пом	Наименование	Площ. м²	Пол по серии 2.244-1 вып.4 Деталь	Высота пола мм	Покрытие	Потолок	Стены и перегородки	Панель h=1,8м	Примечан.
42	Педикюрный кабинет	5,90	*	68,5	линолеум	клеевая окраска	масляная окраска		Узел 1
43	Кабинет косметики	13,26	70	68,5	"	то же	то же		то же
44	Мужской зал парик-	39,63	70	68,5	"	"	"		
	махерской								
45	Подсобное помещение	18,22	70	68,5	"	"	"		
46	Женский зал парик-	60,16	70	68,5	"	"	"		
	махерской								
47	Кладовая парикмахерской	9,22	70	68,5	"	"	"		
48	Отделение мойки и окрас-	11,14	127	80	керамическ. плитка	"	"		
	ки волос								
49	Отделение ретуши и окон-	11,06	70	68,5	линолеум	"	клеевая окраска		
	чательной обработки								
50	Участок печати	12,37	127	80	керамическ. плитка	водоэмульси-онная окраска	водоэмульси-онная окраска	глазурованн. плитка	
51	Проявочная	6,73	127	80	то же	то же	то же	то же	
52	Кладовая фотографии	6,73	70	68,5	линолеум	клеевая окраска	масляная окраска		
53	Съёмочный зал фотографии	57,55	70	68,5	"	то же	то же		
54	Кабина перезарядки	1,96	70	68,5	"	"	"		
55	Венткамеры	32,93	135	85	бетонный	известков. побелка	известков. побелка		
56	Скорняжное отделение	8,43	*	68,5	линолеум	клеевая окраска	клеевая окраска	масляная окраска	Узел 1
57	Участок срочного ремонта	4,23 / 18,72	70 / *	68,5	"	то же	то же	то же	то же
	трикотажных изделий								
58	Раскройное отделение	16,42	70	68,5	"	"	"	"	
59	Комната сменного мастера	16,85	70	68,5	"	"	"	"	
60	Участок запуска	19,09	70	68,5	"	"	"	"	
61	Отделение утепляющих	17,53	70	68,5	"	"	"	"	
	прокладок								
62	Склад готовой продук-	38,64	70	68,5	"	"	"	"	
	ции ателье								
63	Кладовая трикотажа	12,70	70	68,5	"	"	"	"	
64	Склад материалов ателье	24,22	70	68,5	"	"	"	"	
65	Цех изготовления и	218,37	70	68,5	"	"	"	"	
	ремонта одежды								
66	Отделение отделки	48,23	70	68,5	"	"	водоэмульс. окраска	водоэмульс. окраска	

Пом.	Наименование	Площ. м²	Пол по серии 2.244-1 вып.4 Деталь	Высота пола мм	Покрытие	Потолок	Стены и перегородки	Панель	Примечан.
67	Женский гардероб	50,59	70	68,5	линолеум	клеевая окраска	клеевая окраска	масляная окраска	
	персонала								
68	Душевая	1,62	127	80	керамическ. плитка	известков. побелка	известков побелка	глазурованн. плитка	
69	Кладовая парикмахерской	11,57	132	то же	то же	то же	то же		
70	Кабинет директора	17,83	70	68,5	линолеум	клеевая окраска	клеевая окраска		
71	Контора	19,71	70	68,5	"	то же	то же		
72	Комната отдыха	24,74	70	68,5	"	"	"		
	персонала								
73	Кладовая уборочного	1,73	136	95	мозаичный	известков побелка	известков. побелка		
	инвентаря								
74	Комната личной гигиены	4,91	127	80	керамическ. плитка	водоэмульс. окраска	водоэмульс. окраска	глазурованн. плитка	
75	Уборные	10,42	127	80	то же	то же	то же	то же	
76	Коридор	137,27	70	68,5	линолеум	клеевая окраска	клеевая окраска	масляная окраска	
77	Машинное отделение	36,94	135	85	бетонный	известков. побелка	известков. побелка		
	лифтов								

(1)

Линолеум на тканевой основе, ГОСТ 7251-66-2,5
Прослойка из быстро твердеющей мастики на водостойких вяжущих — 1
Стяжка из цем.-песчаного раствора, М 150 по 1 слою водонепроницаемой бумаги — 36
Жесткие минераловатные плиты 3 слоя по 40 мм, после обжатия — 60
Ш. Б. плита

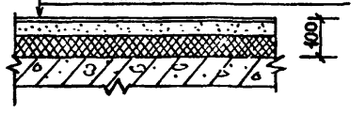

Высота пола 400 мм достигается за счет укладки на железобетонную плиту подстилающего слоя из легкого бетона

Участок полов в осях 1-7 и А-Б помещении 40, 41, 42, 43, 56, 57 выполнять с утеплением согласно сеч. 1-1, л.18и детали пола 1

Согласовано

Инв. № подл. | Подпись и дата | Взам. инв. №

Привязан

Инв. №

Рук. маст.	Губаревич	
Гл. инж. п.	Станчулевич	
ГАП	Мордвинцева	
ГИП	Казарян	
Рук. гр. арх.	Огрызко	
Разраб.	Соколовская	
Пров.	Огрызко	

282-1-154-АС1

Дом быта на 100 рабочих мест

Ведомость отделки помещений (окончание)

Стадия	Лист	Листов
Р	16	

ЦНИИЭП г. Москва — Торгово-бытовых зданий и туристских комплексов

17267-01

Типовой проект 282-1-154 Альбом I

Салон 2 этажа в осях „5-6" и „А-Г". Развертка стен

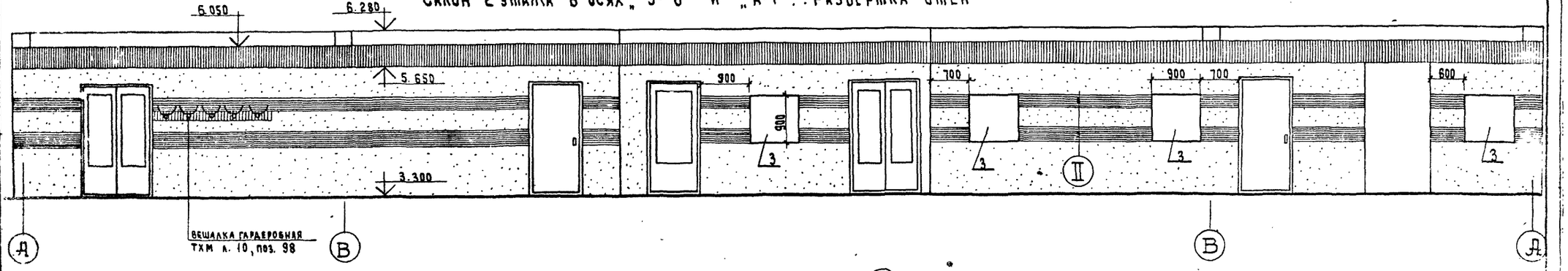

Салон 2 этажа в осях „2-4" и „А-Г". Развертка стен

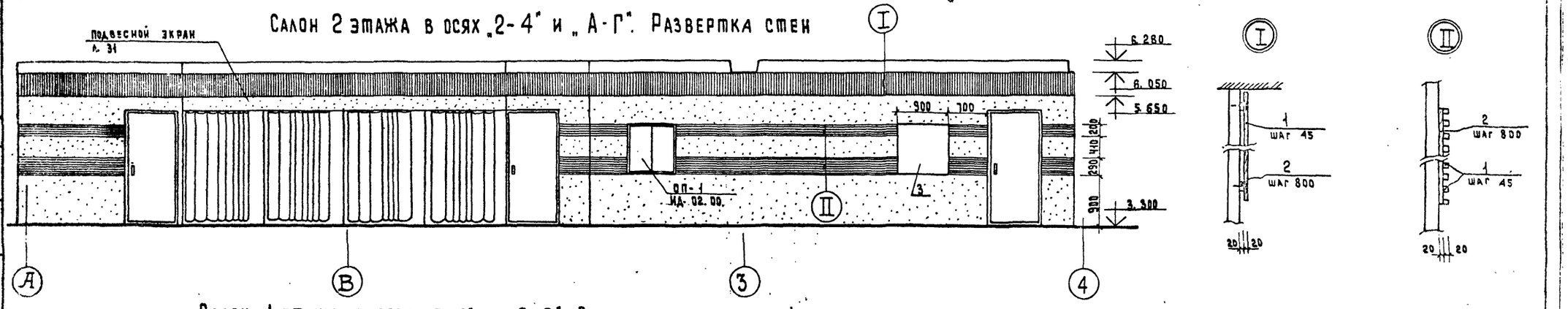

Салон 1 этажа в осях „5-6" и „Б-Г". Развертка стен

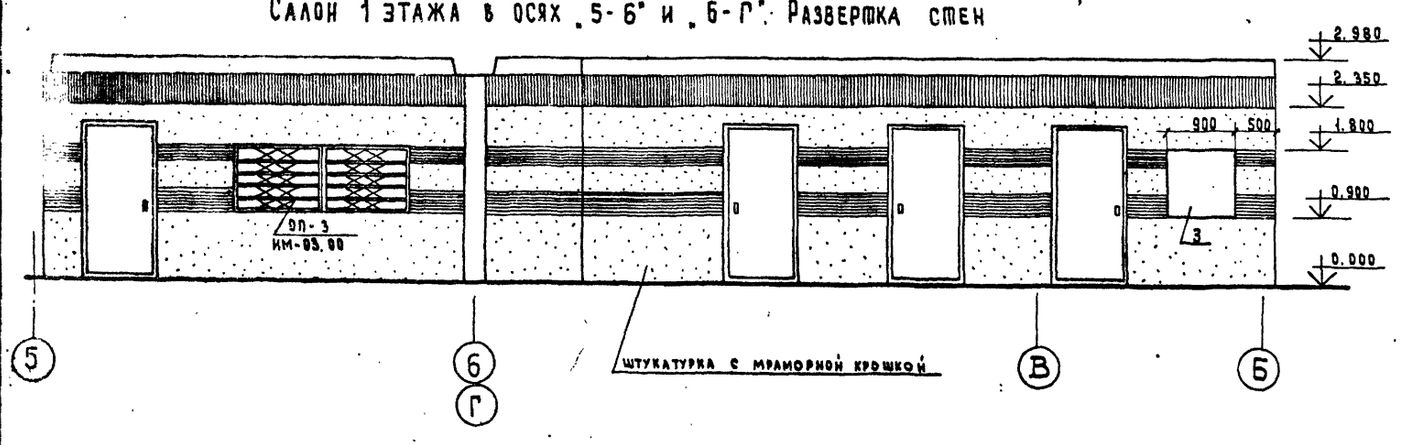

Марка поз.	Обозначение	Наименование	Кол.	Масса ед., кг	Примеч.
1	ГОСТ 8486-66	Рейки 20 × 20, м³	0,440		
2	То же	Рейки 20 × 50, м³	0,171		
3	ГОСТ 10632-77	Плита древесно-стружечн., м²	4,86		

Рейки подлежат глубокой пропитке антипиренами с последующим покрытием лицевых поверхностей бесцветным лаком.

Плита древесно-стружечная (поз. 3) покрывается бесцветным лаком и может быть использована для рекламного оформления.

Согласовано:

Инв. N подл. | Подпись и дата | Взам. инв. N

Привязан

Инв. N

Рук. маст.	Губаревич		
Гл. инж. м.	Станулевич		
ГАП	Моравинцева		
ГИП	Казарян		
Рук. гр. арх.	Огрызко		
Разраб.	Соколовская		
Пров.	Огрызко		

282-1-154-АС1

Дом быта на 100 рабочих мест

Разрезы стен

Стадия	Лист	Листов
Р	17	

ЦНИИЭП г. Москва

Торгово-бытовые здания и торговые залы

17367-9

Типовой проект 282-1-154 Альбом I

План подвесного потолка

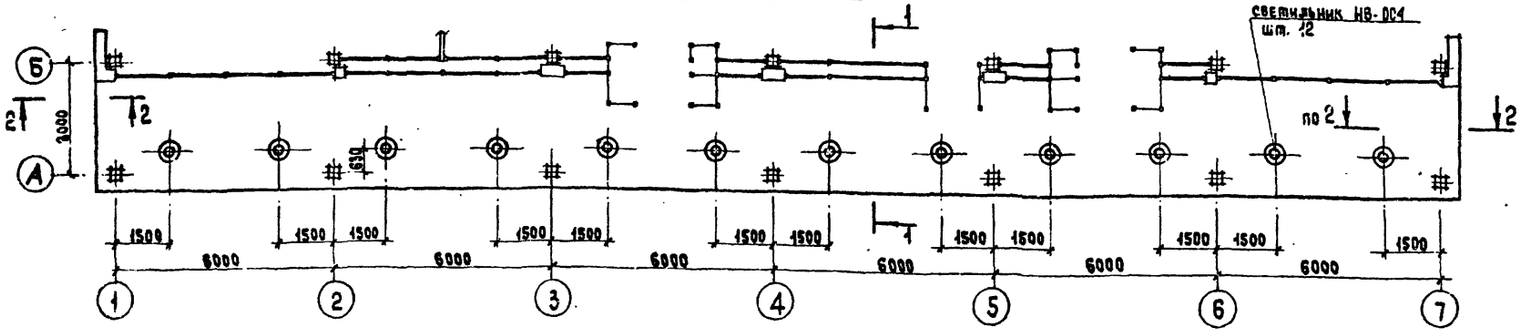

Рамка П-4

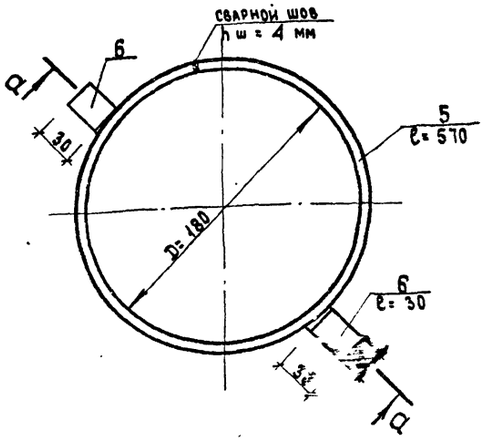

1-1

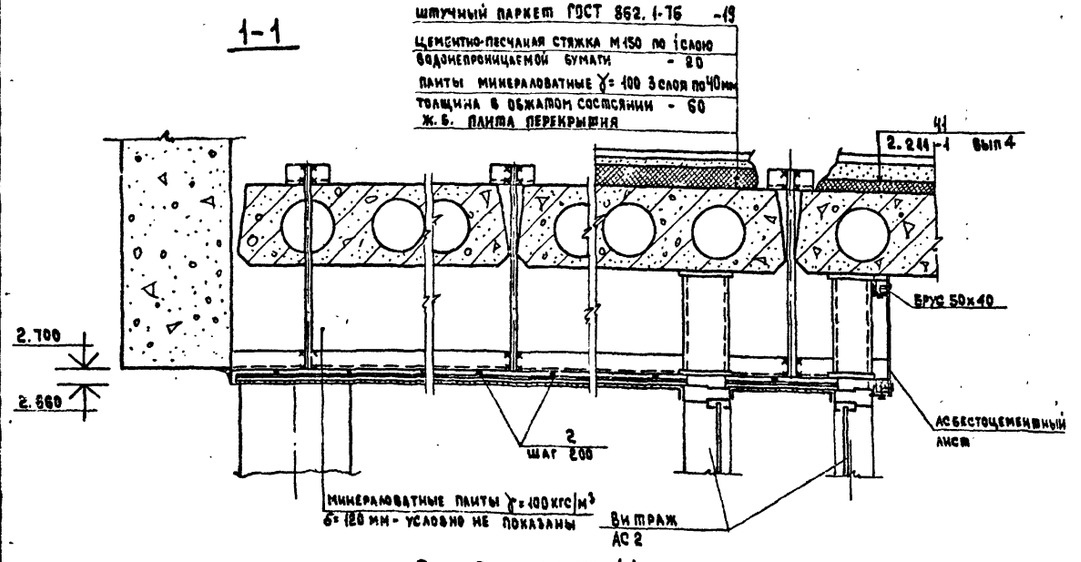

Деталь установки светильника в штукатурном потолке

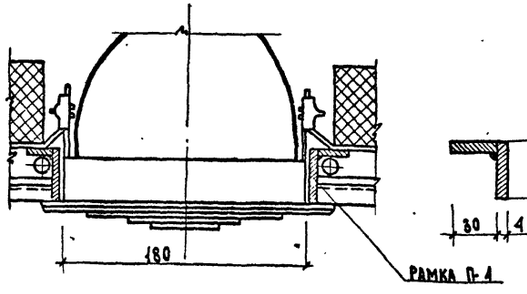

а-а

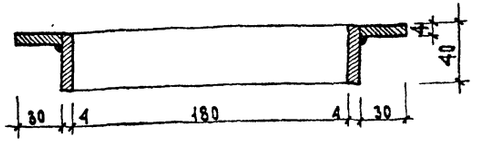

2-2

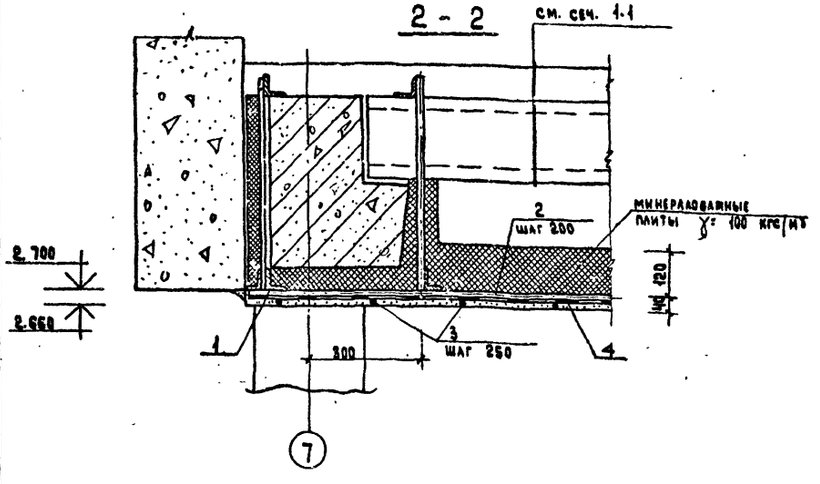

1. Подшивка потолка рассчитана только на собственный вес и исключает возможность дополнительных монтажных нагрузок (вес человека, инструмент).
2. Выпуска арматуры ф10АI - л. 90.
3. Прижимную арматуру поз.3 крепить сваркой в пересечениях к арматуре ф 10 А I - поз. 2
4. Сварку производить электродами Э-42.
5. Узел крепления асбестоцементного листа к витражам - чертежи АС-2.

Спецификация элементов подвесного потолка

Поз.	Обозначение	Наименование		Кол.	Масса кг	Примеч.
1	ГОСТ 8509-72	L 50×4	п.м.	159.0	597.0	
2	ГОСТ 5781-75	ф 10 А I	п.м.	580.0	357.0	
3	то же	ф 6 А I	п.м.	463.0	103.0	
4		Штукатурная сетка	м²	115.0		
5	ГОСТ 103-76	— 4 × 40, ℓ=570	п.м.	6.84	8.63	
6	то же	— 4 × 20, ℓ=30	п.м.	0.72	0.45	

Согласовано:

Инв. № подл. | Подпись и дата | Взам. инв. №

Привязан

Инв. №

Рук. маст.	Губаревич	
Гл. инж. м	Станулевич	
ГАП	Моравницева	
ГИП	Казарян	
Рук. гр. инж.	Ротачева	
Рук. гр. арх.	Огрызко	
Разраб.	Соколовская	
Пров.	Ротачева	

282-1-154-АС 1

Дом быта на 100 рабочих мест

Подвесной потолок. План, сечения.

Стадия	Лист	Листов
Р	18	

ЦНИИЭП г. Москва

Торгово-бытовых зданий и туристских комплексов

17367-01

Типовой проект 282-1-154 Альбом I

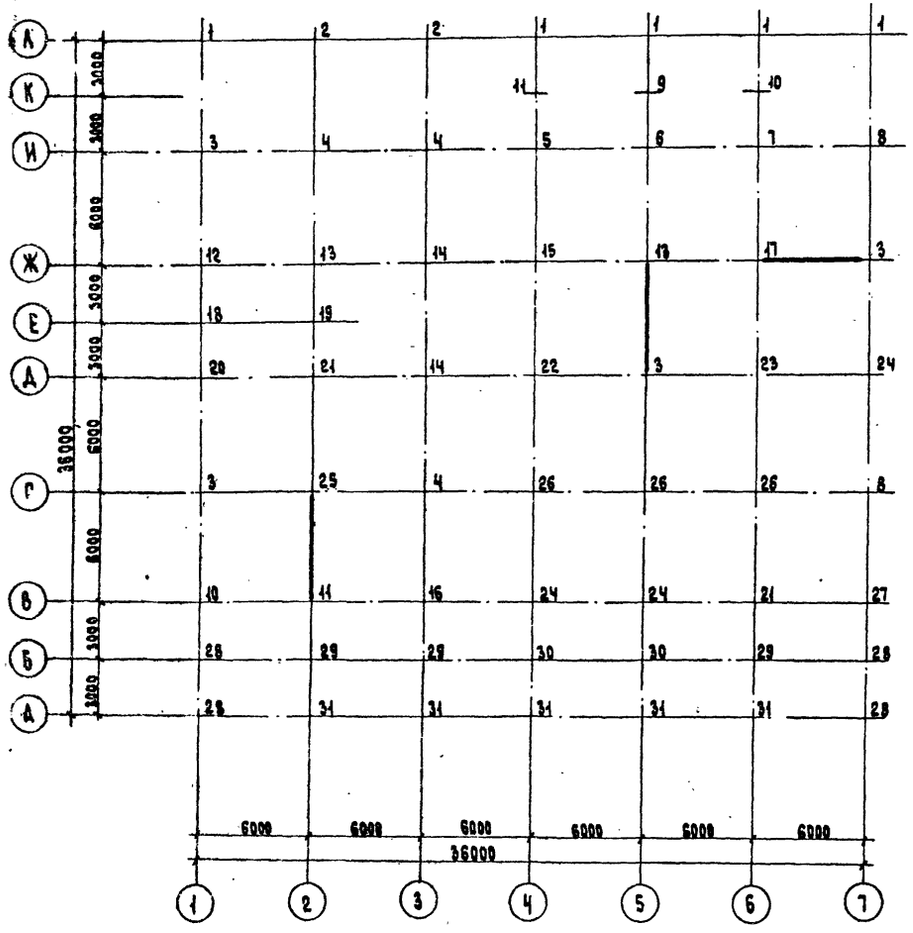

Обознач.	N тс при $t_н°$ -20°	-30°	-40°	Обознач.	N тс при $t_н°$ -20°	-30°	-40°	Обознач.	N тс при $t_н°$ -20°	-30	-40
	Фундаменты				Фундаменты				Фундаменты		
1	27.08	30.0	32.02	14	76.9	77.6	78.3	27	38.78	40.8	42.82
2	53.78	55.8	57.82	15	92.6	93.3	94.0	28	19.0	20.0	21.0
3	48.98	51.0	53.02	16	61.48	62.0	62.52	29	29.8	30.0	30.2
4	74.3	75.0	75.7	17	74.7	75.4	76.1	30	36.45	36.65	36.85
5	81.48	82.0	82.52	18	28.1	29.1	30.1	31	25.65	26.0	26.35
6	84.50	85.2	85.74	19	39.65	40.0	40.35				
7	53.35	53.87	54.39	20	41.5	43.0	44.5				
8	46.48	48.5	50.52	21	57.48	58.0	58.25				
9	52.15	52.5	52.85	22	64.45	65.15	65.9				
10	45.12	45.57	45.72	23	71.5	72.2	72.9				
11	43.85	44.2	44.55	24	49.38	51.4	53.42				
12	40.5	42.0	43.5	25	48.65	49.0	49.35				
13	59.48	60.0	60.52	26	68.3	69.0	69.7				

Нагрузки даны по обрезу фундаментов.

Схема нагрузок на диафрагму по оси „Ж"

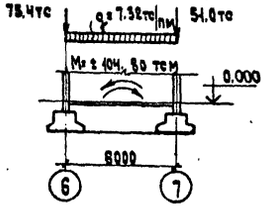

Схема нагрузок на диафрагму по оси „5"

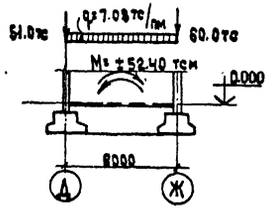

Схема нагрузок на диафрагму по оси „2"

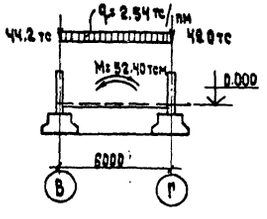

Привязан

Инв. N

Рук.маст.	Губаревич		
Гл.инж.п.	Станчулеан		
ГАП	Мурашинцев		
ГИП	Казарян		
Рук.грп.	Михалина		
Разраб.	Михалина		
Пров.	Казаров		

282-1-154-АС 1

Дом быта на 100 рабочих мест

Схема расчетных нагрузок на фундаменты

Стадия	Лист	Листов
Р	19	

ЦНИИЭП г.Москва

Согласовано:

Инв. N подл. | Подпись и дата | Взам. инв. N

17867-с.

Типовой проект 282-1-154 Альбом I

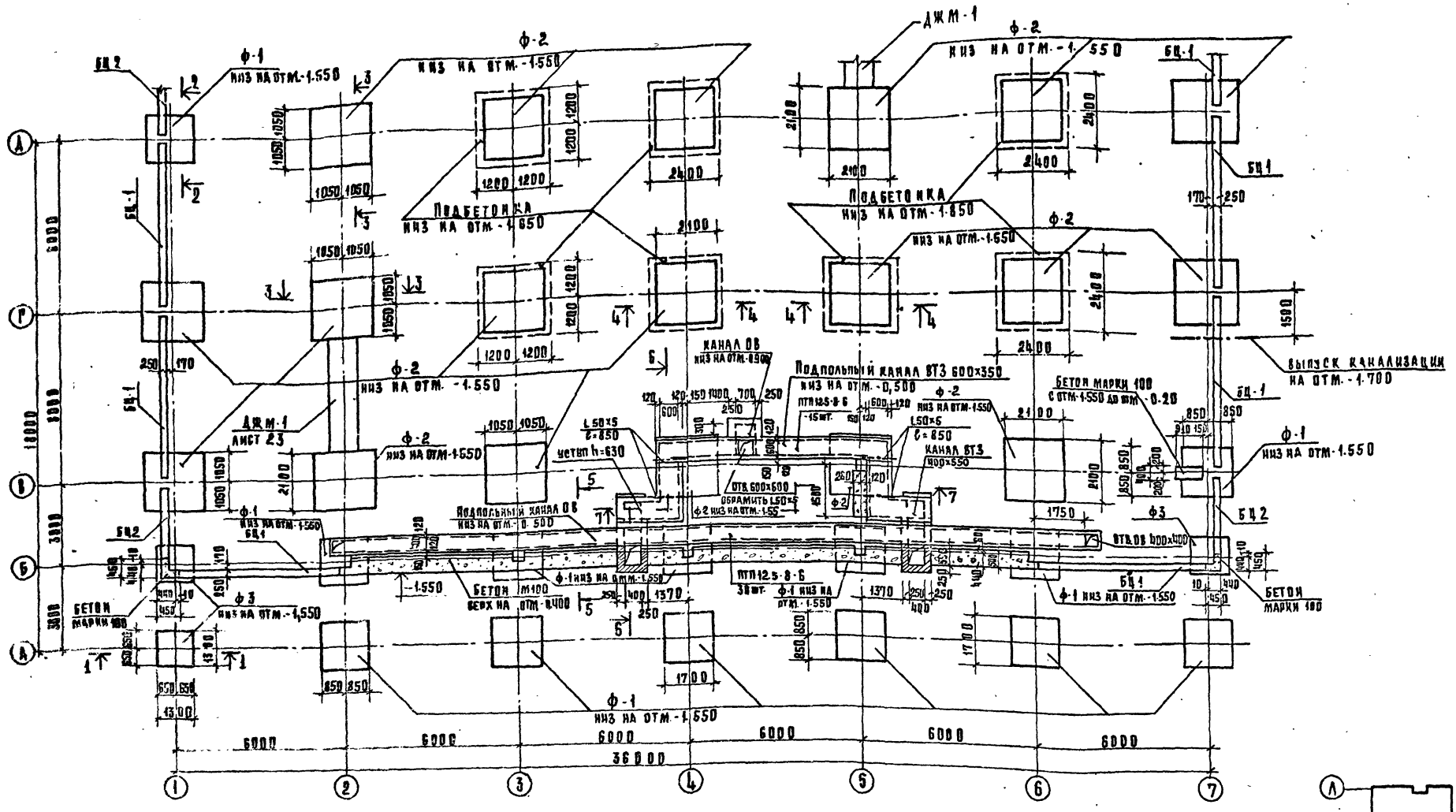

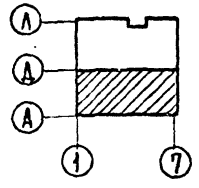

1. Фундаменты укладывать на выровненное песчаное основание толщиной 50мм
2. Горизонтальную гидроизоляцию стен выполнить из цементно-песчаного раствора состава 1:2 толщиной 20мм на отм.-0.05.
3. Кирпичную кладку вести из обыкновенного глиняного кирпича пластического прессования марки 100 на цементном растворе марки 50.
4. Поверхности кирпичных стен, соприкасающиеся с грунтом, обмазать горячим битумом за 2 раза.
5. Глубина заложения фундаментов в местах ввода инженерных коммуникаций условно принята на отм.-1.550, при привязке глубину заложения этих фундаментов уточнить.
6. Сечения 1-1 ÷ 7-7 см. лист 22.

Привязан			
Инв. №			

Рук. М.	Рубаревич		282-1-154-АС1
Гл.инж.М.	Станулевич		
ГАП	Муравинская		Дом быта на 100 рабочих мест
Н.ГП	Казарян		Схема расположения элементов фундаментов и подпольных каналов в осях А и Д
Контрольн.	Михалина		
Разраб.	Михалина		
Пров.	Казарян		

Стадия	Лист	Листов
Р	20	

ЦНИИЭП р. Москва — Госгражданстрой

17267-01

Типовой проект 282-1-154 Альбом I

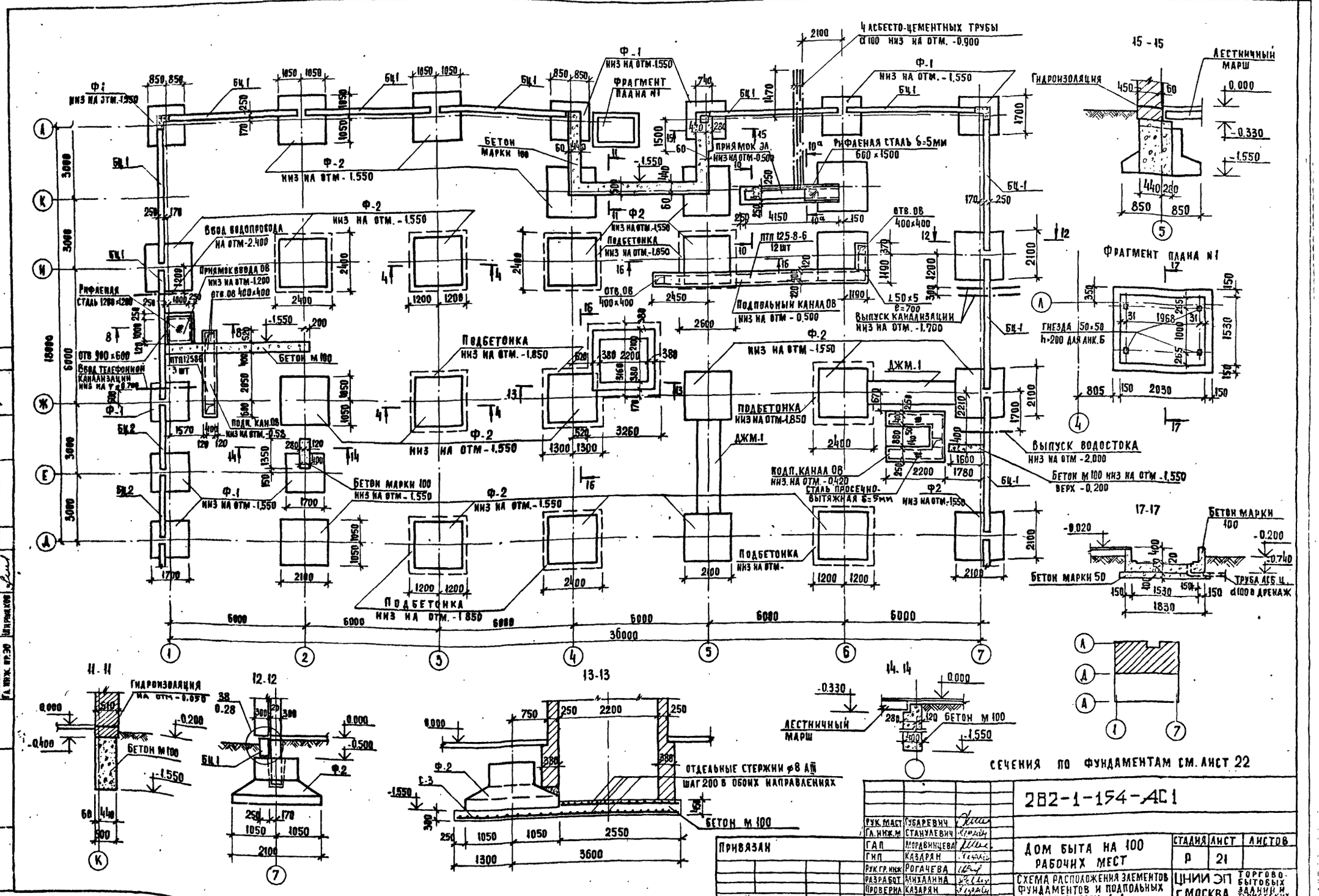

Рук. маст	Губаревич		
Гл. инж. п	Станулевич		
ГАП	Мордвинцева		
ГИП	Каздран		
Рук. гр. инж	Рогачева		
Разработ	Михалина		
Проверил	Казарян		

Привязан

Инв. №

282-1-154-АС1

Дом быта на 100 рабочих мест

Схема расположения элементов фундаментов и подпольных каналов в осях А-Л

Стадия	Лист	Листов
Р	21	

ЦНИИЭП торгово-бытовых зданий и туристских комплексов г. Москва

Типовой проект 282-1-154 Альбом I

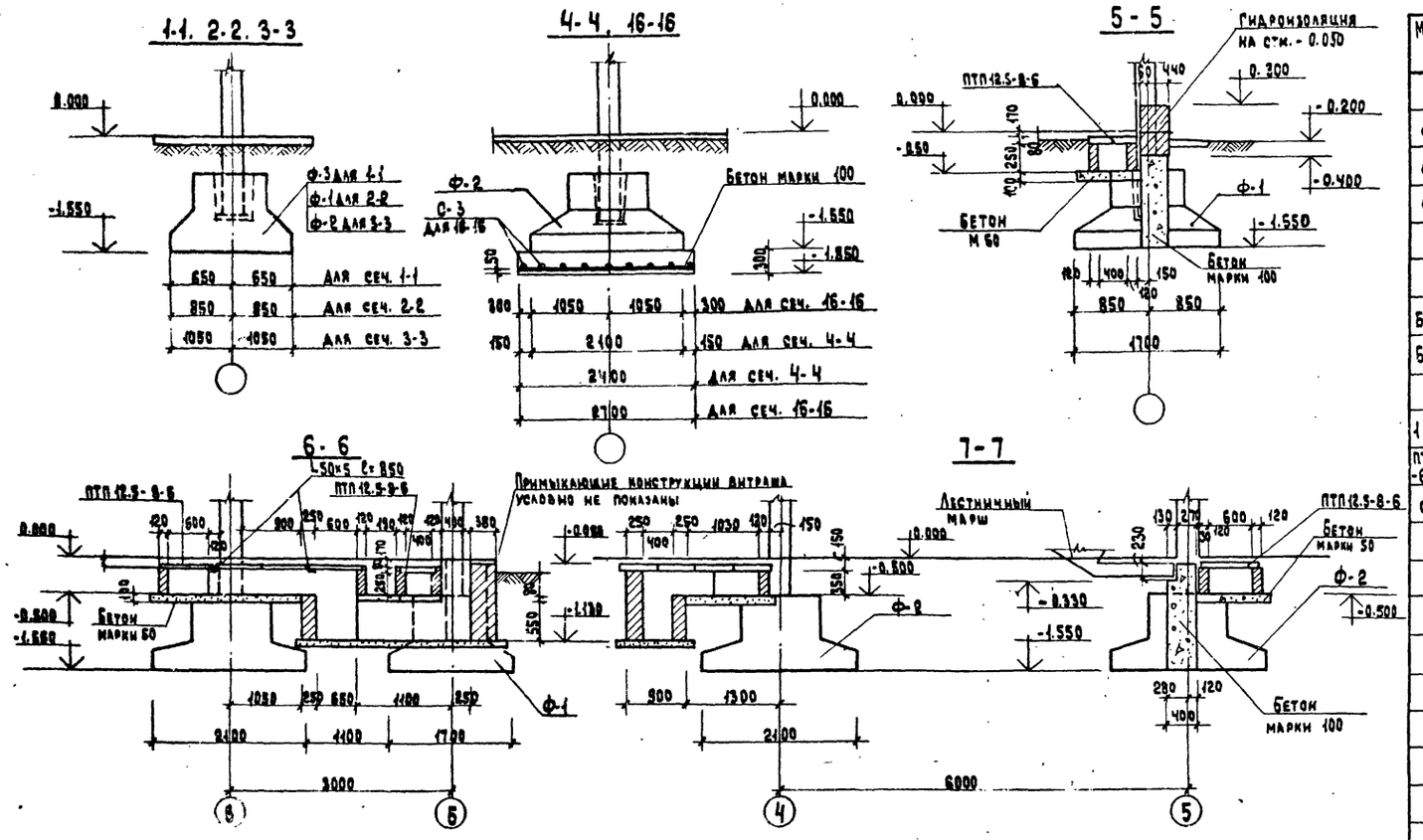

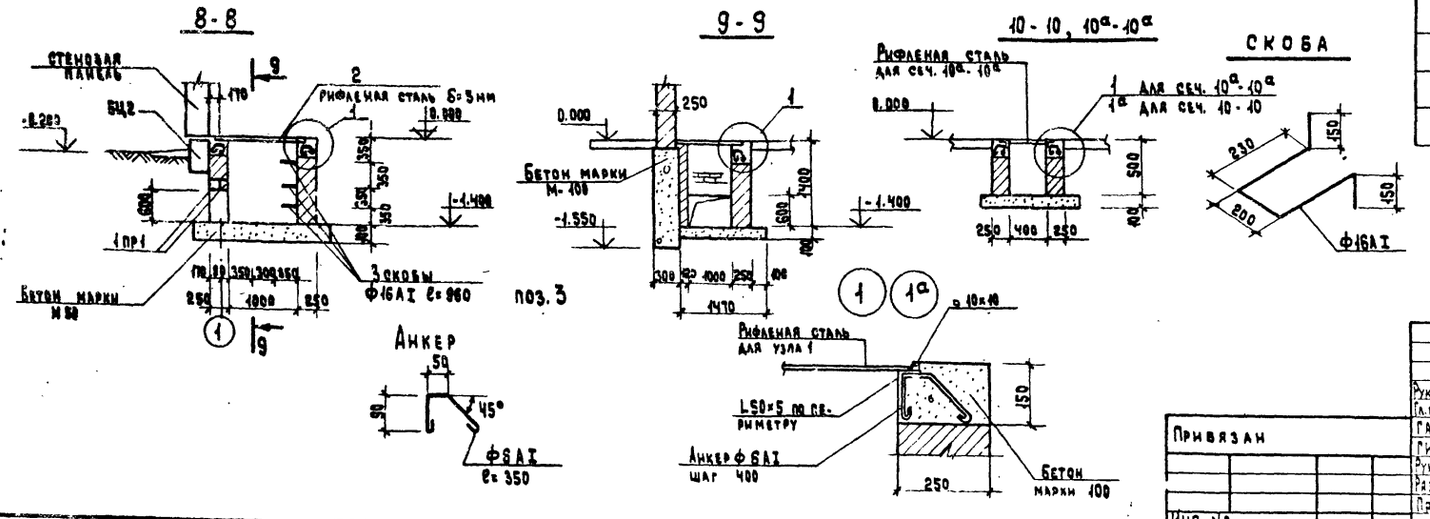

Спецификация элементов фундаментов.

Марка поз.	Обозначение	Наименование	Кол.	Масса ед. кг	Примечание
		Фундаменты			
Ф-1	1.020-1 вып. 1-1	1 Ф 17	22	4200	
Ф-2	вып. 1-1	1 Ф 21	36	5500	
Ф-3	вып. 1-1	1 Ф 13	3	3200	
		Цокольные балки			
БЦ 1	1.020-1 вып. 5-1	БЦ 60.5.2.5 - П	16	900	
БЦ 2	вып. 5-1	БЦ 30.5.2.5 - П	4	500	
		Перемычки			
1ПР1	1.138-10	1ПР1-12.12.6	2	25	
ПТП125-8-6	1.243-2 л.2	ПТП12.5-8-6	60	95	
С-3	282-1-154 ИИ2-02.00	Сетка С-3	3	18.2	
		Материалы			
		Обрамление приямков и подпольных каналов			
	ГОСТ 8509-72	L 50×5	28.1	106.0	В ст.3 кп2 ГОСТ 535-58
	ГОСТ 8568-77*	Рифленая сталь δ=5мм м²	2.5	106.0	
	ГОСТ 5781-75	Ф 8 А III м	200	79.0	
	ГОСТ 5781-75	Ф 6 А I м	30.0	6.7	
	ГОСТ 2591-71*	□ 10×10 м	21.60	17.0	
	ГОСТ 5781-75	Ф 16 А-I м	2.9	4.6	
		Сталь просечно-вытяжная δ=5мм м²	3.00	62.7	Сталь ВСт3кп2 ГОСТ 380-71
		Асбестоцементные трубы			
	ГОСТ 1839-72*	Ф 100 м	20.0		
		Бетон марки 50 м³	10.0		
		Бетон марки 100 м³	60.0		

Планы фундаментов см. листы 20, 21

Привязан

Инв. №

Рук. маст.	Убаревич		
Гл. инж. п.	Станулевич		
ГАП	Моравинцев		
ГИП	Казарян		
Рук. гр. инж.	Михалина		
Разраб.	Михалина		
Пров.	Казарян		

282-1-154-АС1

Дом быта на 100 рабочих мест

Элементы сечений фундаментов

Стадия	Лист	Листов
Р	22	

ЦНИИЭП торгово-бытовых зданий и туристских комплексов г. Москва

17267-01

Типовой проект 282-1-154 Альбом I

Схема расположения элементов фундаментов под оборудование

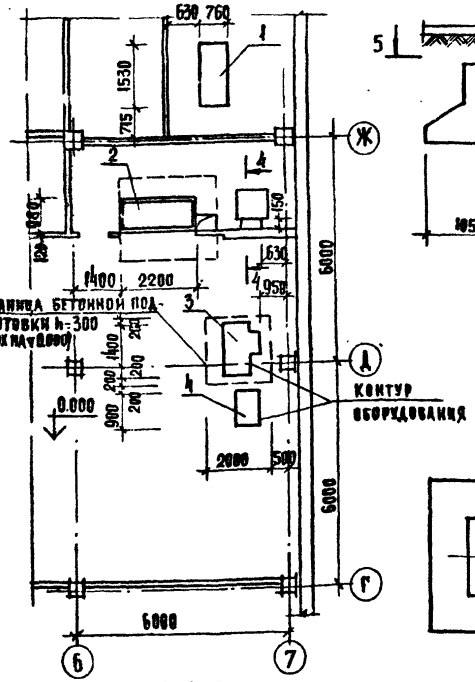

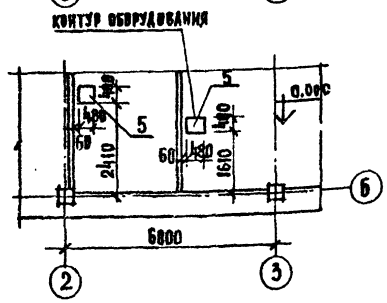

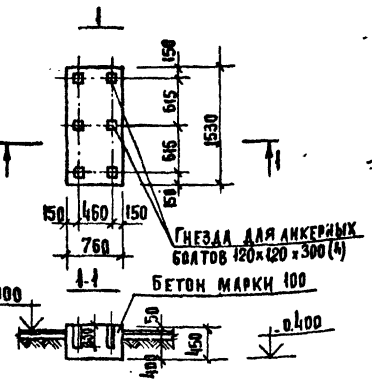

ДЖМ-1

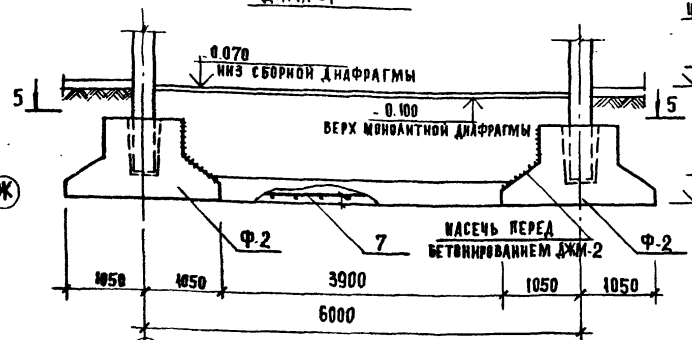

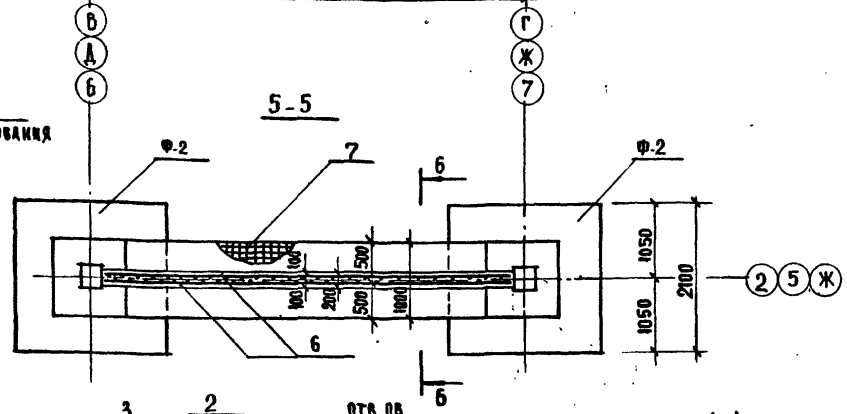

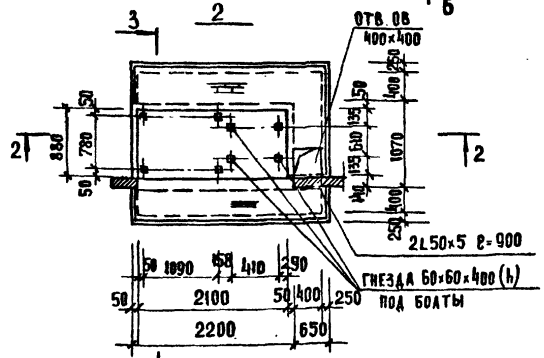

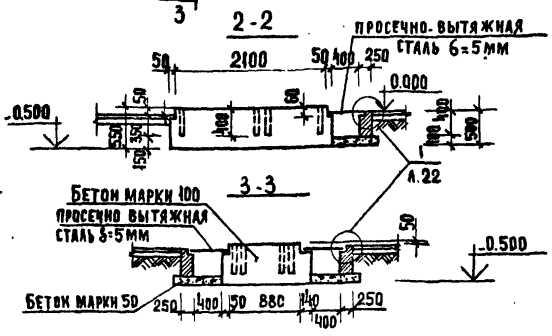

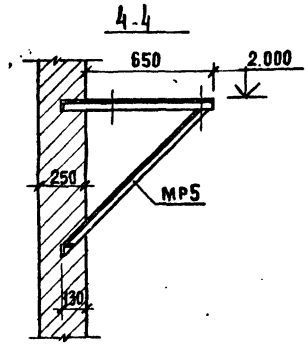

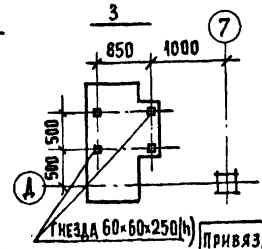

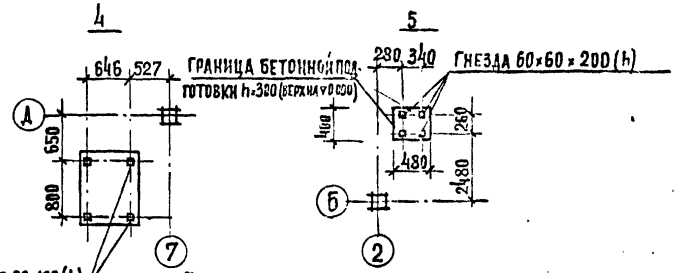

5-5

6-6

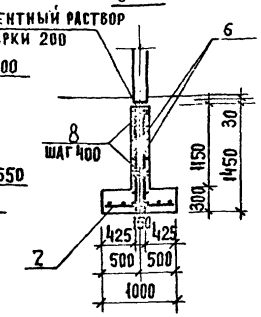

Спецификация элементов монолитных фундаментов под диафрагму жесткости и элементов крепления оборудования

Марка поз	Обозначение	Наименование	Кол	Масса ед. кг	Примечание
		Монолитный фун-т под ж.б.			
	ДЖМ-1	диафрагму жесткости	3		
		Сборочные единицы и			
		детали			
6	282-1-154 ИЖ2-01.00	Сетка С-1	2	28.79	
7	02.00	Сетка С-2	1	23.84	
		Отдельные стержни			
8		ø6 АI ℓ=180	45	0.04	
		Материалы			
		Бетон марки 200 м³	2.48		
		Фундаменты под обо-			
		рудование, подпольные			
		каналы, крепление обо-			
		рудования			
	ГОСТ 8509-72	∠50×5 м	1.8		Вст3кп2 ГОСТ535-58
МР-5	282-1-154 ИМ13-00.00	Металлическая рамка	20.53	20.53	
		Бетон марки 400	1.71		

Выборка стали на элемент

Марка элемента	Арматурные изделия				Всего кг
	Арматурная сталь ГОСТ 5781-75				
	Класс AI		Класс AII		
	ø 6	итого	ø 10	итого	
ДЖМ-1	19.3	19.3	42.8	42.8	62.1

Примечания

1. Схему расположения фундаментов см. листы 20,21
2. Бетонирование вести в соответствии со СНиП III-15-76.

Рук. маст.	Убаревич		282-1-154-АС1	
Гл. инж. м.	Станулевич			
ГАП	Малинцева			
ГИП	Казаран		Дом быта на 100 рабочих мест	Стадия Р, Лист 23, Листов
Рук. гр. инж.	Сгачева			
Рук. гр. инж.	Михалина			
Разраб.	Михалина		Схема расположения элементов фундаментов под оборудование. Фундамент под диафрагму жесткости. Тн. Ажм	ЦНИИЭП г. Москва
Провер.	Казаран			

Привязан

Инв. №

Согласовано: Альбом лист 11 Куренко

Взам. инв. № | Подпись и дата | Инв. № подл.

Типовой проект 282-1-154 Альбом I

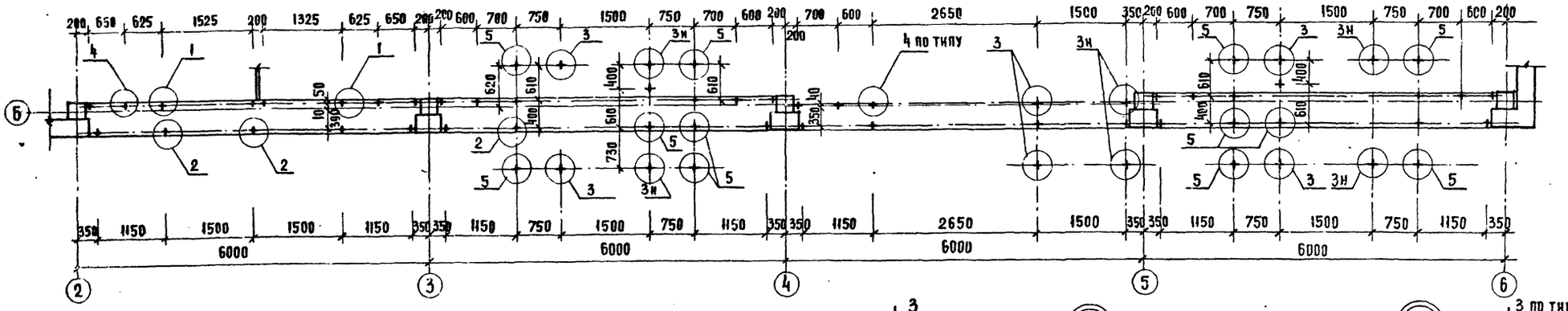

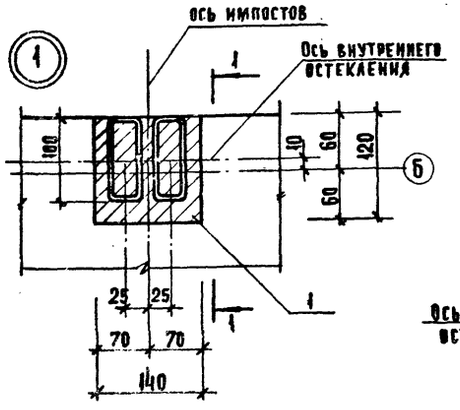

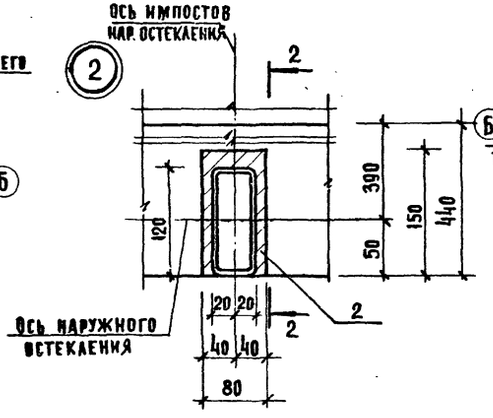

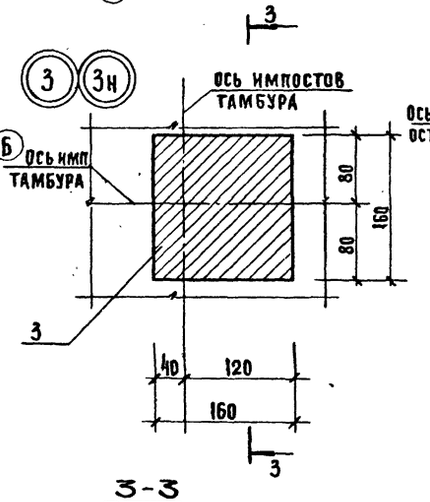

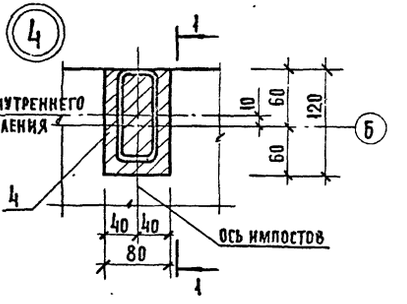

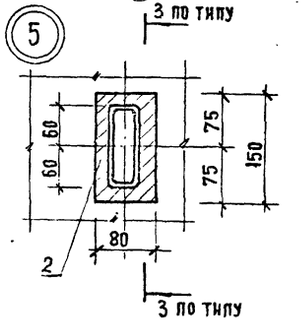

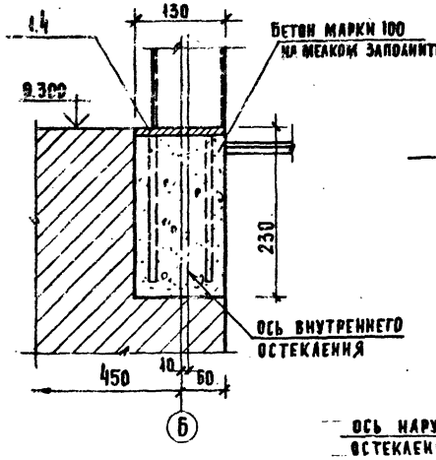

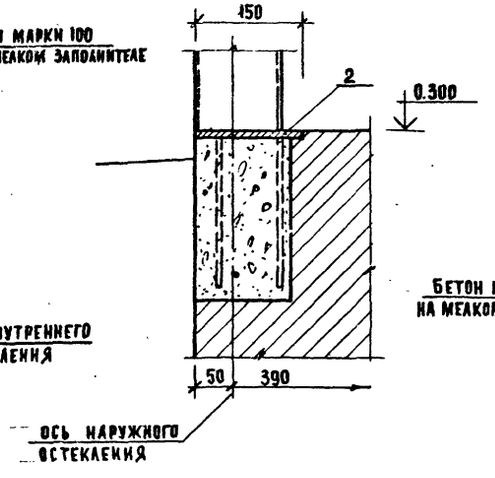

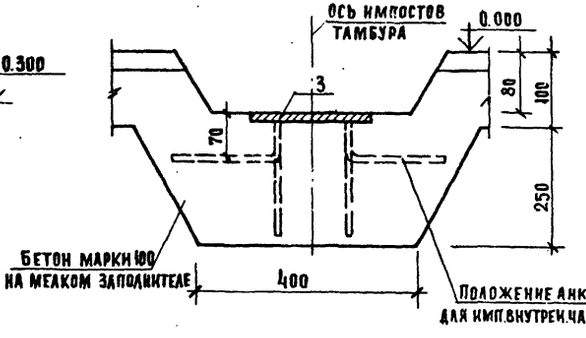

МАРКА ПОЗ	ОБОЗНАЧЕНИЕ	НАИМЕНОВАНИЕ	К-ВО	МАССА ЕД. КГ	ПРИМЕЧ.
1	282-1-154-ИМ-07.00.00	ЗДВ-1	4	1.56	
2	282-1-154-ИМ-08.00.00	ЗДВ-2	30	1.00	
3	282-1-154-ИМ-07.00.00	ЗДВ-3	22	2.14	
4	282-1-154-ИМ-08.00.00	ЗДВ-4	44	0.85	
	282-1-154-ИМ-07.00.00	ЗДВ-5	5	1.61	

1. Данный чертеж см. совместно с листами витражей.
2. Все необозначенные узлы по внутреннему остеклению выполнять по узлу 4, по наружному остеклению по узлу 2
3. Узел 3н обратный узлу 3.
4. Расположение закладной детали ЗДВ-5 см. лист 30

Рук. маст	Губаревич		
Гл. инж. п.	Станулевич		
ГАП	Стравницева		
ГИП	Казарян		
Рук. грп.	Рогачева		
Разраб.	Михалина		
Провер.	Казарян		

Привязан

Инв. №

282-1-154-АС 1

Дом быта на 100 рабочих мест

Стадия	Лист	Листов
Р	24	

Схема расположения закладных деталей для крепления витражей

ЦНИИЭП торгово-бытовых зданий и туристских комплексов г. Москва

17867-01

Типовой проект 282-1-154 Альбом I

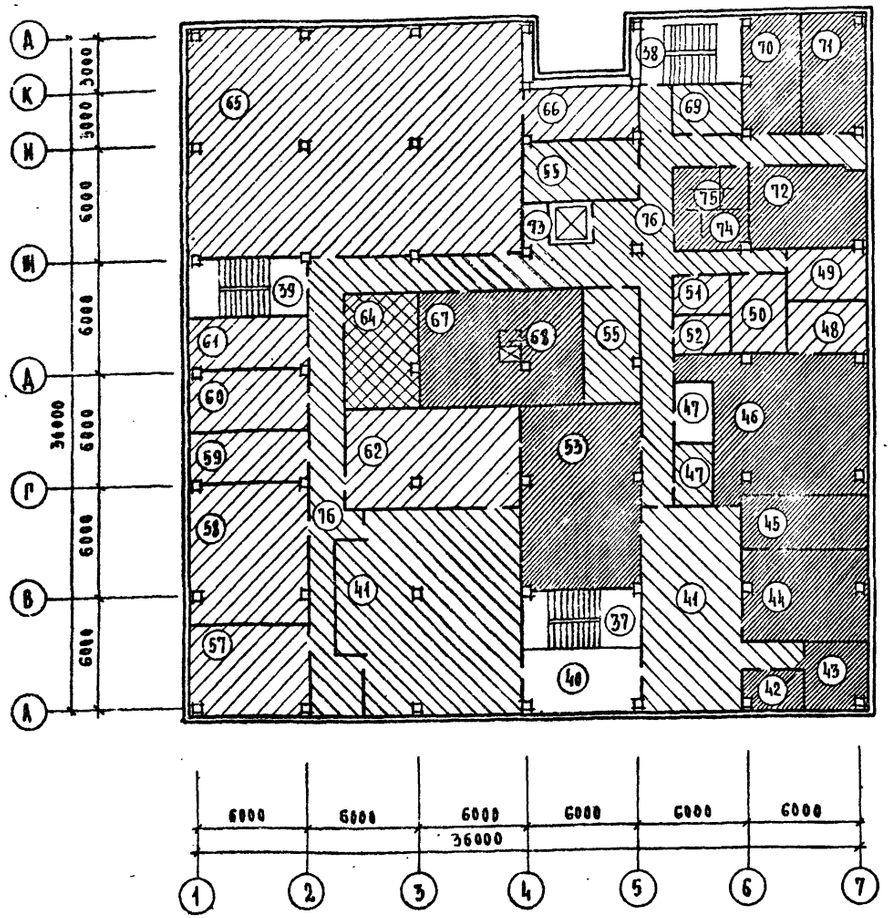

40	Холл	58	Раскройное отделение
41	Салон	59	Комната сменного мастера
42	Педикюрный кабинет	60	Участок запуска
43	Кабинет косметики	61	Складирование утепляющих прокладок
44	Мужской зал парикмахерской	62	Склад готовой продукции ателье
45	Подсобное помещение	63	Кладовая трикотажа
46	Женский зал парикмахерской	64	Склад материалов ателье
47	Кладовая парикмахерской	65	Цех изготовления и ремонта одежды
48	Отделение мойки и окраски волос	66	Отделение отделки
49	Отделение ретуши и окончат. обработки	67	Женский гардероб персонала
50	Участок печати	68	Душевая
51	Проявочная	69	Кладовая парикмахерской
52	Кладовая фото	70	Кабинет директора
53	Съемочный зал фотографии	71	Контора
54	Кабина перезарядки	72	Комната отдыха персонала
55	Венткамера	73	Кладовая уборочного инвентаря
56	Скорняжное отделение	74	Комната личной гигиены
57	Мастерская ремонта трикотажн. изд.	75	Уборные
		76	Коридор

Условные обозначения:

- Зона расчетной нагрузки на плиты перекрытия $g^{p}_{пол} = 280$ кгс/м²
- Зона расчетной нагрузки на плиты перекрытия $g^{p}_{пол} = 400$ кгс/м²
- Зона расчетной нагрузки на плиты перекрытия $g^{p}_{пол} = 520$ кгс/м²
- Зона расчетной нагрузки на плиты перекрытия $g^{p}_{пол} = 600$ кгс/м²
- Зона расчетной нагрузки на плиты перекрытия $g^{p}_{пол} = 1000$ кгс/м²

1. На данной схеме указаны расчетные нагрузки на перекрытие над I этажом от технологического оборудования, людей и материалов в зонах обслуживания
2. Раскладка плит перекрытия выполнена с учетом технологического оборудования, людей и материалов
3. В процессе эксплуатации здания использовать помещения с большей нагрузкой, чем указано на схеме, запрещается.

Рук. мас.	Рубаревич		282-1-154-АС1			
Гл. инж. пр.	Стебичев					
ГАП						
СИП	Казарян		Дом быта на 100 рабочих мест	Стадия	Лист	Листов
Рук. гр. арх.	Орлыко			Р	25	
Рук. гр. инж.	Рогачева					
Разраб.	Петрова		Схема расчетных нагрузок на перекрытие над 1 этажом	ЦНИИЭП торгово-бытовых зданий г. Москва		
Пров.	Рогачева					

Инв. № подл. | Подпись и дата | Взам. инв. №

Альбом I

Типовой проект 282-1-154

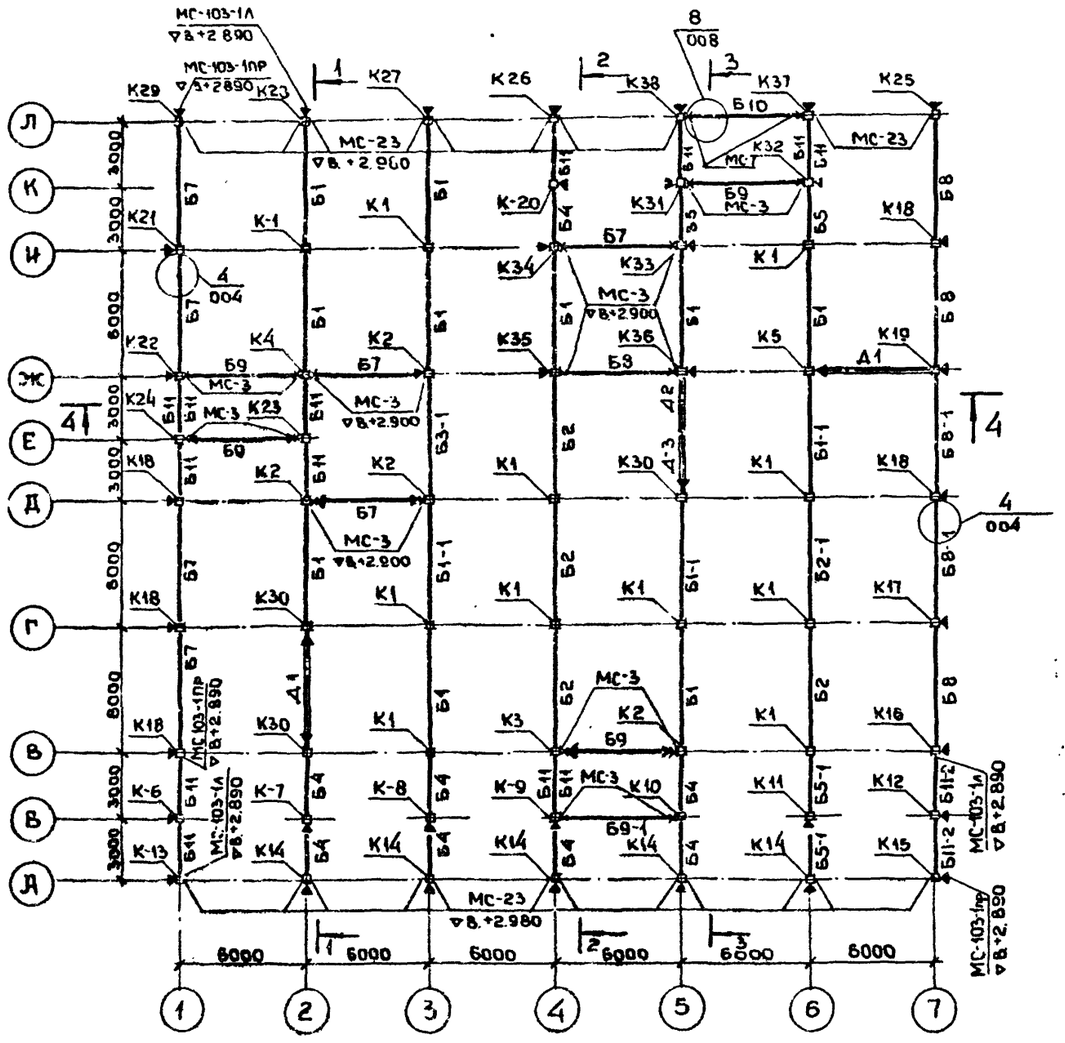

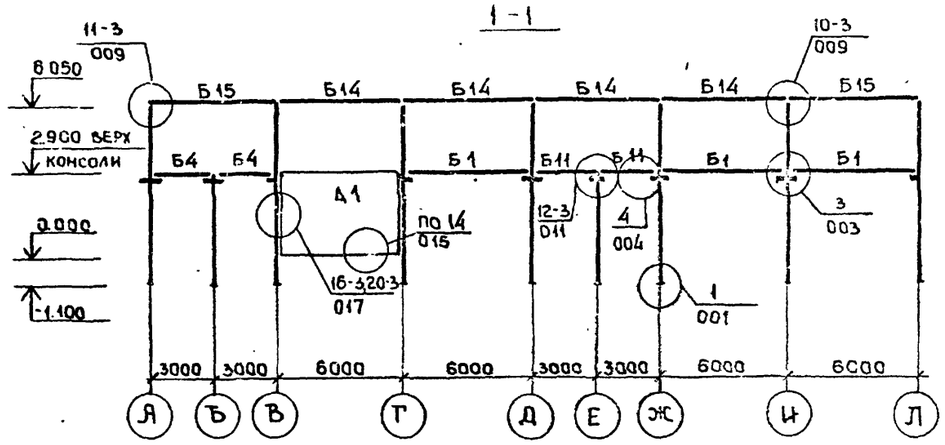

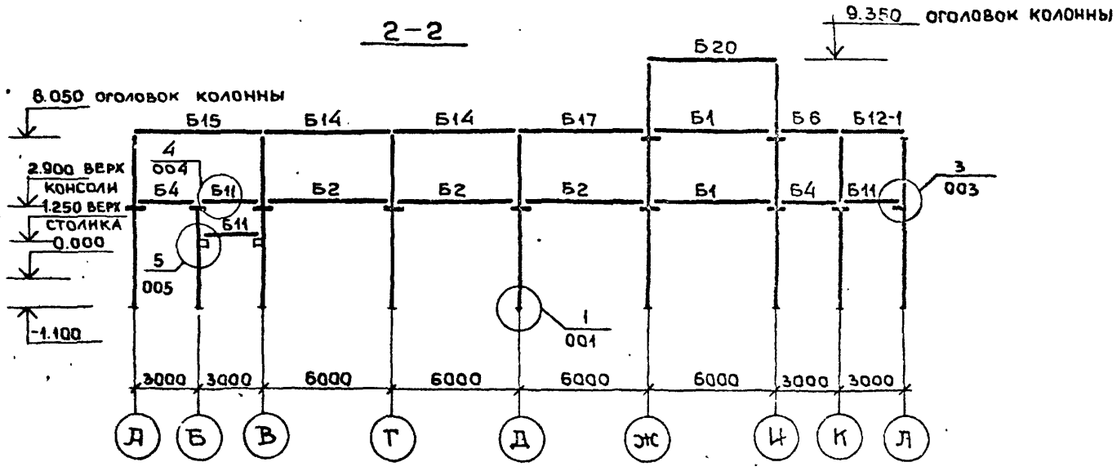

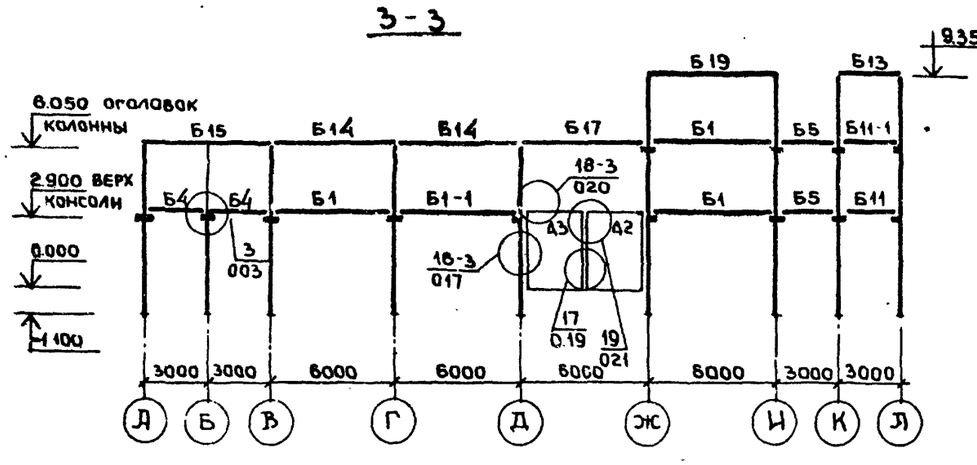

Узлы см. серию 1.020-1 выпуск 10-1.

Рук мас	Губаревич		
Гл.ин м	Станулевич		
ГАП	Мордзинцев		
ГИП	Казарян		
Рук грп	Рогачева		
Ст инж	Крючкова		
Разраб	Петрова		
Пров	Рогачева		

Привязан

Инв. №

282-1-154-АС1

Дом быта на 100 рабочих мест

Стадия	Лист	Листов
Р	26	

Схема расположения элементов каркаса 1 этажа

ЦНИИЭП торгово-бытовых зданий и туристских комплексов г Москва

Согласовано

Взам. инв. № | Подпись и дата | Инв. № подл.

Типовой проект 282-1-154 Альбом I

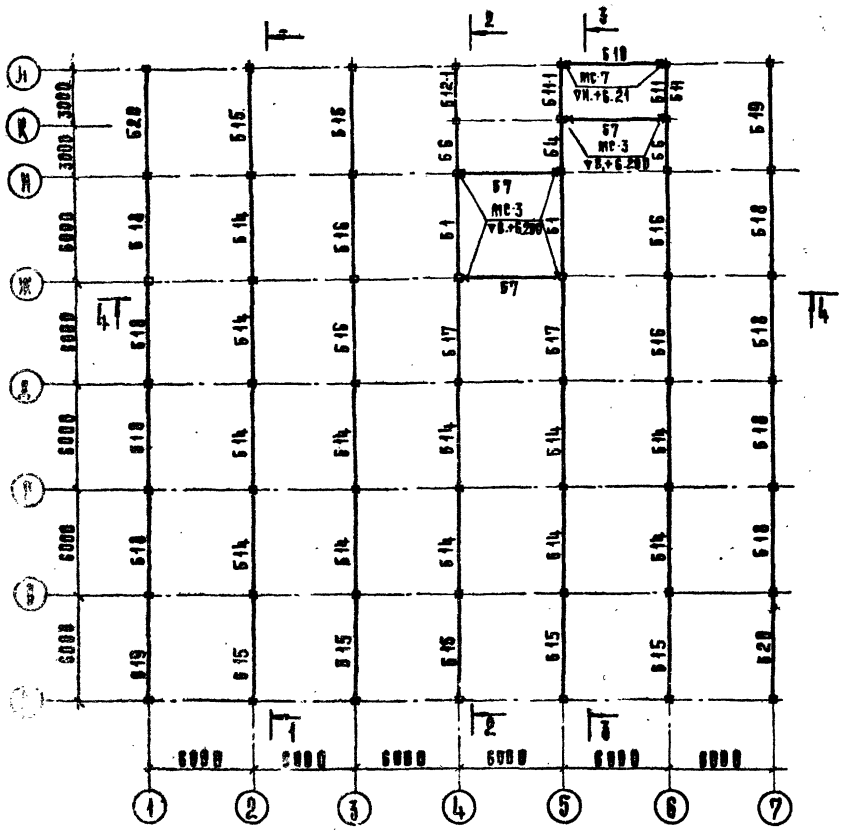

Монтажная схема элементов каркаса на отм. 8.250

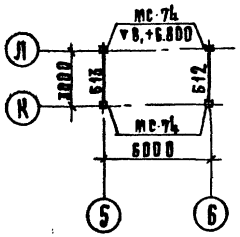

Монтажная схема элементов каркаса на отм. 9.350

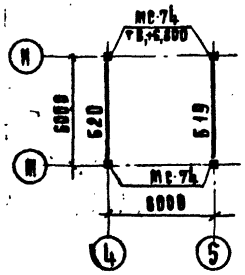

4—4

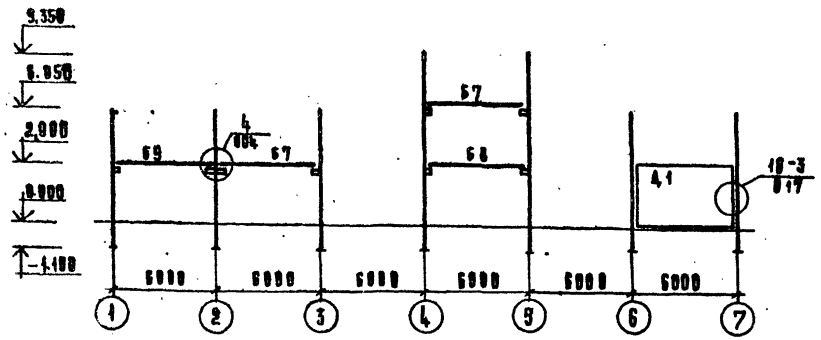

Марка по схеме	Обозначение	Наименование	Кол.	Масса ед. кг	Примеч.
		Колонны			
К-1	1.020-1 2-1	2КД3.33	11	1643	
К-2	282-1-154-ИЖ1-03.00.00	2КД3.33-1	4	1643	
К-3	-ИЖ1-03.00.00	2КД3.33-2	1	1643	
К-4	-ИЖ1-03.00.00	2КД3.33-3	1	1643	
К-5	-ИЖ1-03.00.00	2КД3.33-4	1	1643	
К-6	-ИЖ1-02.00.00	2КД3.33-5	1	1643	
К-7	-ИЖ1-02.00.00	2КД3.33-6	1	1000	
К-8	-ИЖ1-02.00.00	2КД3.33-7	1	1000	
К-9	-ИЖ1-02.00.00	2КД3.33-8	1	1000	
К-10	-ИЖ1-02.00.00	2КД3.33-9	1	1000	
К-11	-ИЖ1-02.00.00	2КД3.33-10	1	1000	
К-12	-ИЖ1-02.00.00	2КД3.33-11	1	1000	
К-13	-ИЖ1-03.00.00	2КД3.33-12	1	1643	
К-14	-ИЖ1-03.00.00	2КД3.33-13	5	1643	
К-15	-ИЖ1-03.00.00	2КД3.33-14	1	1643	
К-16	-ИЖ1-03.00.00	2КД3.33-15	1	1643	
К-17	-ИЖ1-03.00.00	2КД3.33-16	1	1643	
К-18	-ИЖ1-03.00.00	2КД3.33-17	5	1643	
К-19	-ИЖ1-03.00.00	2КД3.33-18	1	1643	
К-20	-ИЖ1-03.00.00	2КД3.33-19	1	1643	
К-21	-ИЖ1-03.00.00	2КД3.33-20	1	1643	
К-22	-ИЖ1-03.00.00	2КД3.33-21	1	1000	
К-23	-ИЖ1-01.00.00	2КД3.33-22	1	1000	
К-24	-ИЖ1-02.00.00	2КД3.33-23	1	1643	
К-25	-ИЖ1-04.00.00	2КО3.33-1	1	1625	
К-26	-ИЖ1-04.00.00	2КО3.33-2	1	1625	
К-27	-ИЖ1-04.00.00	2КО3.33-3	1	1625	
К-28	-ИЖ1-04.00.00	2КО3.33-4	1	1625	
К-29	-ИЖ1-04.00.00	2КО3.33-5	1	1625	
К-30	-ИЖ1-04.00.00	2КО3.33-6	3	1625	
К-31	-ИЖ1-05.00.00	3КД3.33-1	1	2418	
К-32	-ИЖ1-05.00.00	3КД3.33-2	1	2418	
К-33	-ИЖ1-05.00.00	3КД3.33-3	1	2418	
К-34	-ИЖ1-05.00.00	3КД3.33-4	1	2418	
К-35	-ИЖ1-05.00.00	3КД3.33-5	1	2418	
К-36	-ИЖ1-05.00.00	3КД3.33-6	1	2418	
К-37	-ИЖ1-05.00.00	3КО3.33-1	1	2385	
К-38	-ИЖ1-05.00.00	3КО3.33-2	1	2385	

Согласовано

Инв. № подл. | Подпись и дата | Взам. инв. №

Привязан

Инв. №

Рук. маст.	Рябцевич		
Гл. инж. пр.	Станкевич		
Гал	Мордвинова		
Рин	Казарян		
Рин. гр. пр.	Юрачева		
Ст. инж.	Крючкова		
Разраб.	Петрова		
Пров.	Юрачева		

282-1-154-АС1

Дом быта на 100 рабочих мест

Схема расположения элементов каркаса покрытия

Стадия	Лист	Листов
Р	27	

ЦНИИЭП г. Москва

Торгово-бытовых зданий и предприятий коммунального обслуживания

17567-01

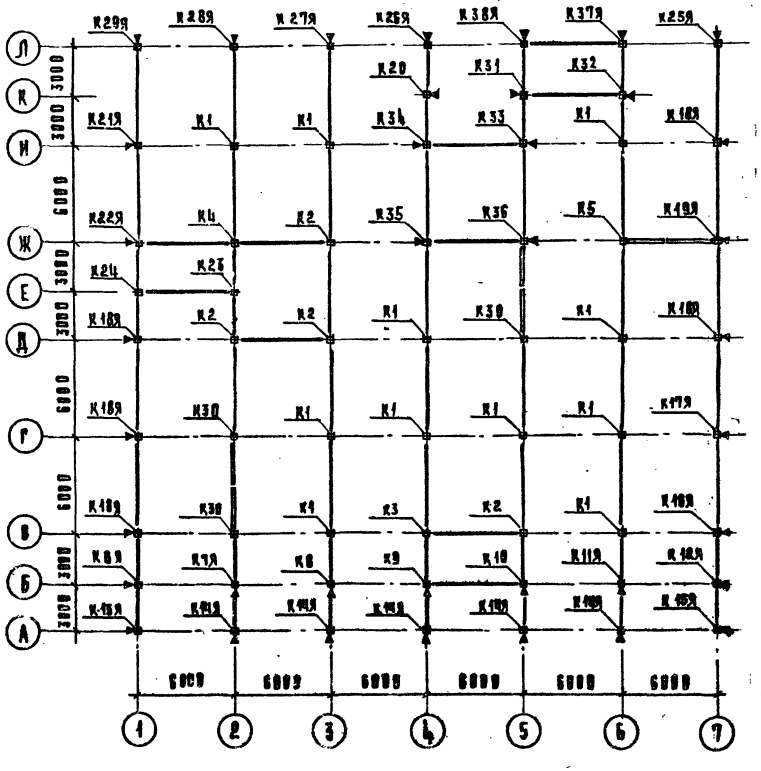

Условное обозначение

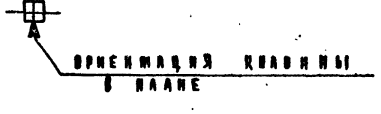

Марка по схеме	Обозначение	Наименование	Кол.	Масса ед. кг	Примеч.
		Колонны			
К-1	1.020-1 2-1	2КД3.33	11	1643	
К-2	282-1-154-ИЖ1-03.00.00	2КД3.33-1	4	1643	
К-3	-ИЖ1-03.00.00	2КД3.33-2	1	1643	
К-4	-ИЖ1-03.00.00	2КД3.33-3	1	1643	
К-5	-ИЖ1-03.00.00	2КД3.33-4	1	1643	
К-6я	-ИЖ-06.00.00	2КД3.33-5я	1	1643	
К-7я	-ИЖ-06.00.00	2КД3.33-6я	1	1000	
К-8	-ИЖ-02.00.00	2КД3.33-7	1	1000	
К-9	-ИЖ-02.00.00	2КД3.33-8	1	1000	
К-10	-ИЖ-02.00.00	2КД3.33-9	1	1000	
К-11я	-ИЖ-06.00.00	2КД3.33-10я	1	1000	
К-12я	-ИЖ-06.00.00	2КД3.33-11я	1	1000	
К-13я	-ИЖ-06.00.00	2КД3.33-12я	1	1643	
К-14я	-ИЖ-06.00.00	2КД3.33-13я	5	1643	
К-15я	-ИЖ-06.00.00	2КД3.33-14я	1	1643	
К-16я	-ИЖ-06.00.00	2КД3.33-15я	1	1643	
К-17я	-ИЖ-06.00.00	2КД3.33-16я	1	1643	
К-18я	-ИЖ-06.00.00	2КД3.33-17я	5	1643	
К-19я	-ИЖ-06.00.00	2КД3.33-18я	1	1643	
К-20	-ИЖ-03.00.00	2КД3.33-19	1	1643	
К-21я	-ИЖ-06.00.00	2КД3.33-20я	1	1643	
К-22я	-ИЖ-06.00.00	2КД3.33-21я	1	1000	
К-23	-ИЖ-01.00.00	2КД3.33-22	1	1000	
К-24	-ИЖ-02.00.00	2КД3.33-23	1	1643	
К-25я	-ИЖ-06.00.00	2КО3.33-1я	1	1625	
К-26я	-ИЖ-06.00.00	2КО3.33-2я	1	1625	
К-27я	-ИЖ-06.00.00	2КО3.33-3я	1	1625	
К-28я	-ИЖ-06.00.00	2КО3.33-4я	1	1625	
К-29я	-ИЖ-06.00.00	2КО3.33-5я	1	1625	
К-30	-ИЖ-04.00.00	2КО3.33-6	3	1625	
К-31	-ИЖ-05.00.00	3КД3.33-1	1	2418	
К-32	-ИЖ-05.00.00	3КД3.33-2	1	2418	
К-33	-ИЖ-05.00.00	3КД3.33-3	1	2418	
К-34	-ИЖ-05.00.00	3КД3.33-4	1	2418	
К-35	-ИЖ-05.00.00	3КД3.33-5	1	2418	
К-36	-ИЖ-05.00.00	3КД3.33-6	1	2418	
К-37я	-ИЖ-06.00.00	3КО3.33-1я	1	2385	
К-38я	-ИЖ-06.00.00	3КО3.33-2я	1	2385	

Привязан

Инв. №

Рук. маст.	Рубаревич	
Рук. пр. гр.	Станзлевич	
Гл.	Мордвинцева	
Инж.	Казарян	
Рук. группы	Рорачева	
Разраб.	Крючкова	
Пров.	Рорачева	

282-1-154-АС1

Дом быта на 100 рабочих мест

Стадия	Лист	Листов
Р	28	

Схема расположения элементов каркаса для стен из ячеистого бетона

ЦНИИЭП

Типовой проект 282-1-154 Альбом I

Взамен инв. №

Подпись и дата

Инв. № подл.

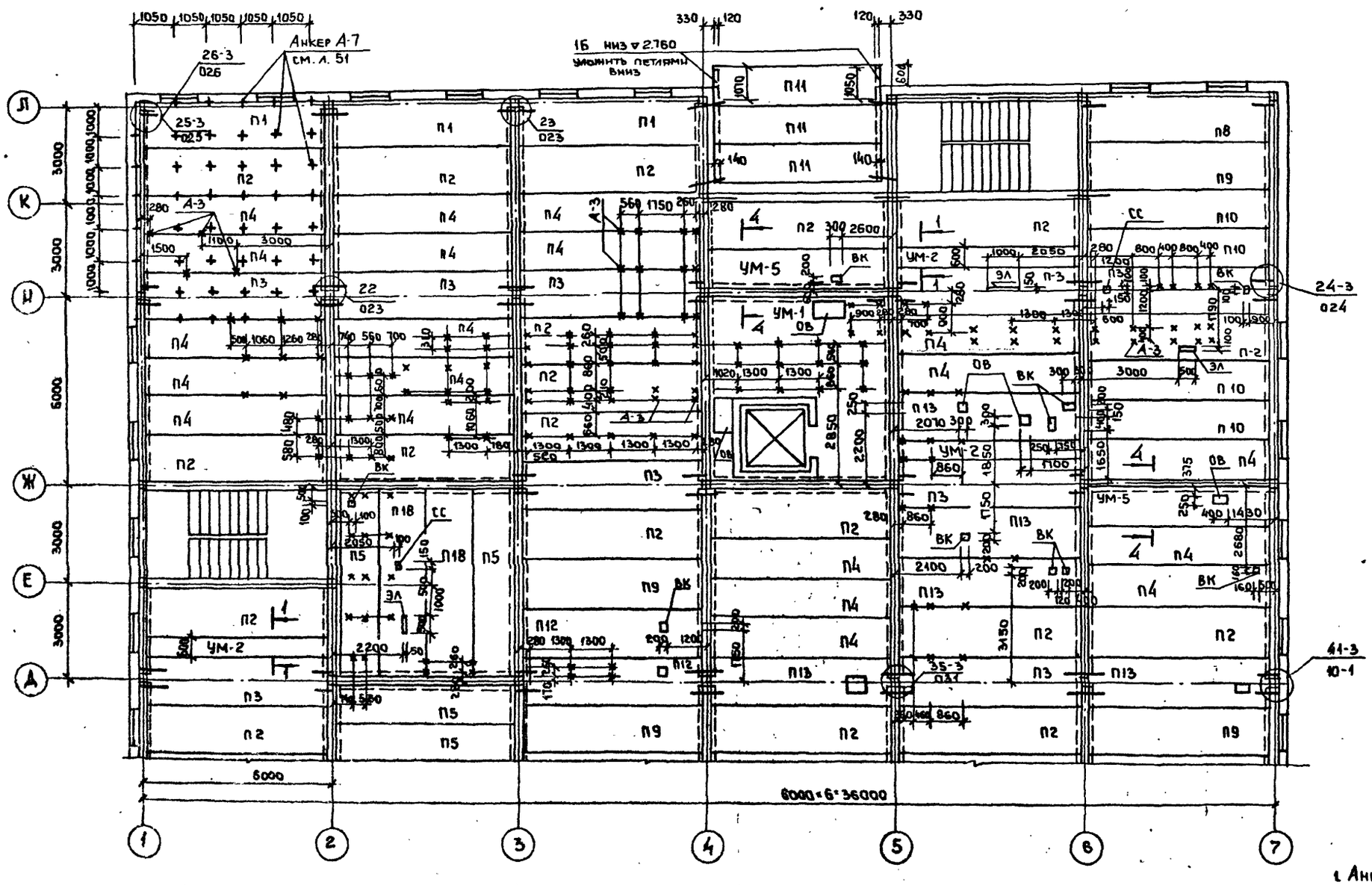

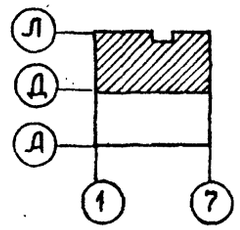

1. Анкер А-3, см. лист 33.
2. Сечения по монолитным участкам см. лист 35.
3. Устройство отверстий в плитах для анкеров и закладных деталей производить сверлением на нарушая ребер плит.

Типовой проект 282-1-154 Альбом I

Согласовано

ГИП "ЗО"	Кирпичков	
ГИП "СС"	Пронштейн	
ГИП "ОВ"	Кирилова	
ГИП "ВК"	Мальгин	

Взам. инв. №

Подпись и дата

Инв. № подл.

Привязан

Инв. №

Рук. м.	Тубаревич	
Гл. инж. пр.	Станулевич	
ГАП	Мордвинцева	
ГИП	Казарян	
Рук. гр. инж.	Рогачева	
Разраб.	Петрова	
Пров.	Рогачева	

282-1-154-АС1

Дом быта на 100 рабочих мест

Стадия	Лист	Листов
Р	29	

Схема расположения элементов перекрытия в осях Ж-Л

ЦНИИЭП торгово-бытовых зданий и учреждений обслуживания г. Москва

17867-01

Типовой проект 282-1-154 Альбом I

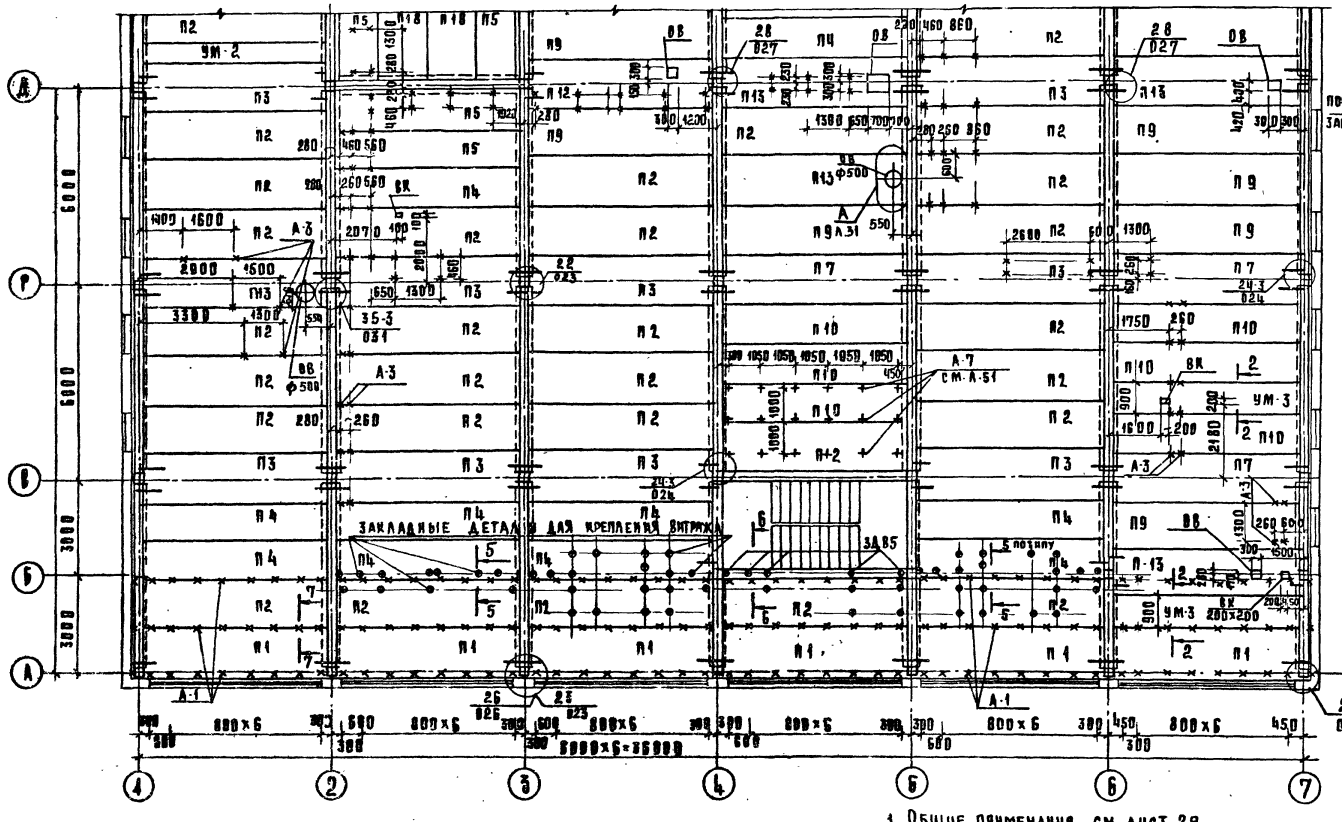

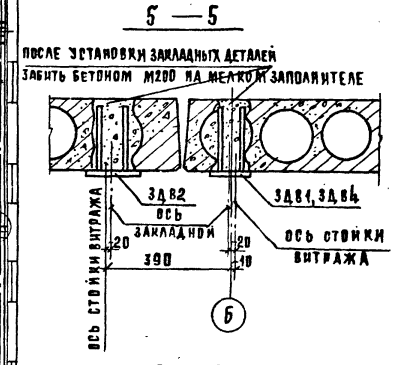

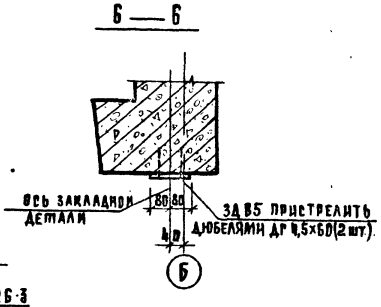

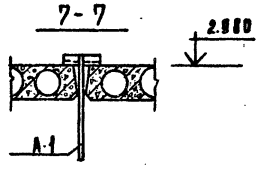

1. Общие примечания см. лист 29.
2. Перед пристрелкой закладных деталей к ригелю необходимо определить прибором положение рабочей арматуры.
3. Анкер А-1 см. лист 33.
4. Разбивку закладных деталей для крепления витража к плитам перекрытия производить по листу 24.
5. Спецификацию на закладные детали для крепления витражей ЗДВ-1 ÷ ЗДВ5 см. лист 24.
6. Все неоговоренные закладные детали для крепления витража см. лист 24.

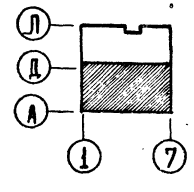

Рук. М.	Губаревич		282-1-154-АС1
Гл. инж. М.	Станзалевич		
ГАП	Мордовинцева		Дом быта на 100 рабочих мест — Стадия Р, Лист 30, Листов
РИП	Казарян Н.		
Ст. инж.	Рогачева		Схема расположения элементов перекрытия в осях А-Д
Разраб.	Петрова		ЦНИИЭП жилища, г. Москва
Пров.	Рогачева		
Привязан			
Инв. №			

Типовой проект 282-1-154 Альбом I

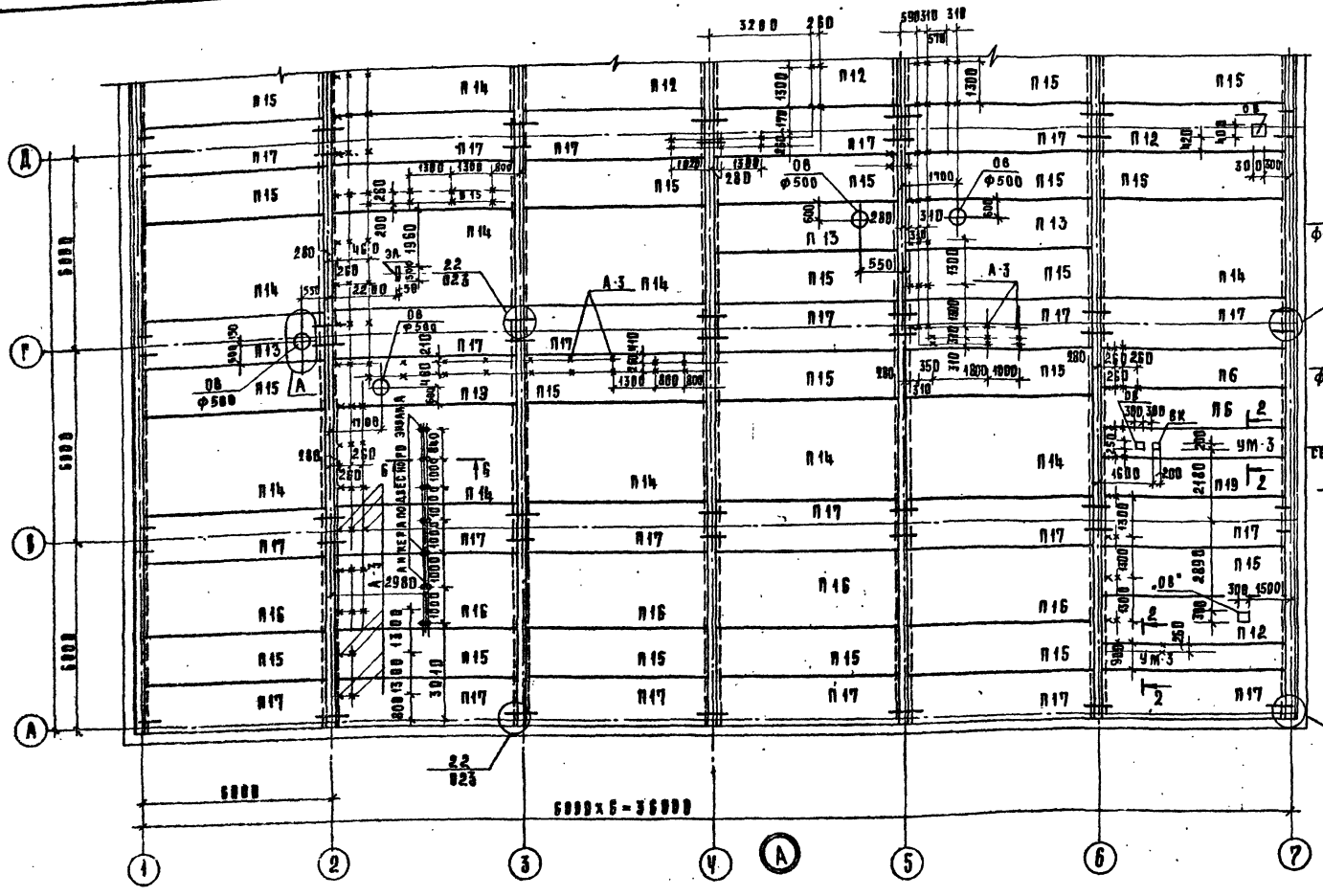

Б-Б

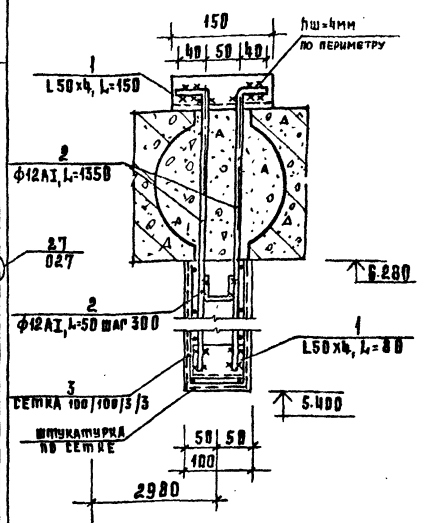

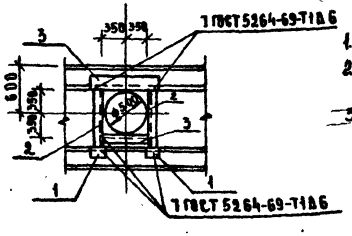

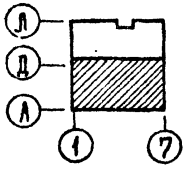

1. Спецификацию на анкера А3 см. лист 33
2. Спецификацию на плиты покрытия см. лист 33.
3. Расход металла по узлу „А" см. лист 50

Спецификация элементов подвесного экрана

Поз.	Обозначение	Наименование	Кол.	Масса, кг
1		ГОСТ 8509-72, L50×4 м.	1,61	4,92
2		ГОСТ 5781-75, Ф12АI м	10,3	16,3
3		ГОСТ 8478-58, сетка 100/100/3/3 м²	11,1	
		Штукатурная сетка м²	11,1	

Привязан

Инв. №

Рук. м.	Губаревич		
Гл. инж. м.	Станзлевич		
ГАП	Морозниченко		
ГИП	Казарян		
Рук. группы	Рогачева		
Разраб.	Петрова		
Пров.	Рогачева		

282-1-154-АС1

Дом быта на 100 рабочих мест

Схема расположения элементов покрытия в осях А-Д

Стадия	Лист	Листов
Р	31	

ЦНИИЭП г. Москва

Торгово-бытовых зданий и комплексов

17269-01

Согласовано

Инж. стр. Мирчаков

Инж. ОВ Примаченко

Инж. ЭС Пономарев

Инж. ВК Кадыкин

Инж. ПС Ковалев

Гл. спец. Ковалев

Гл. инж. проекта Примаченко

Гл. арх. проекта Шаталов

Гл. инж. Ковалев

Типовой проект 282-1-154 Альбом I

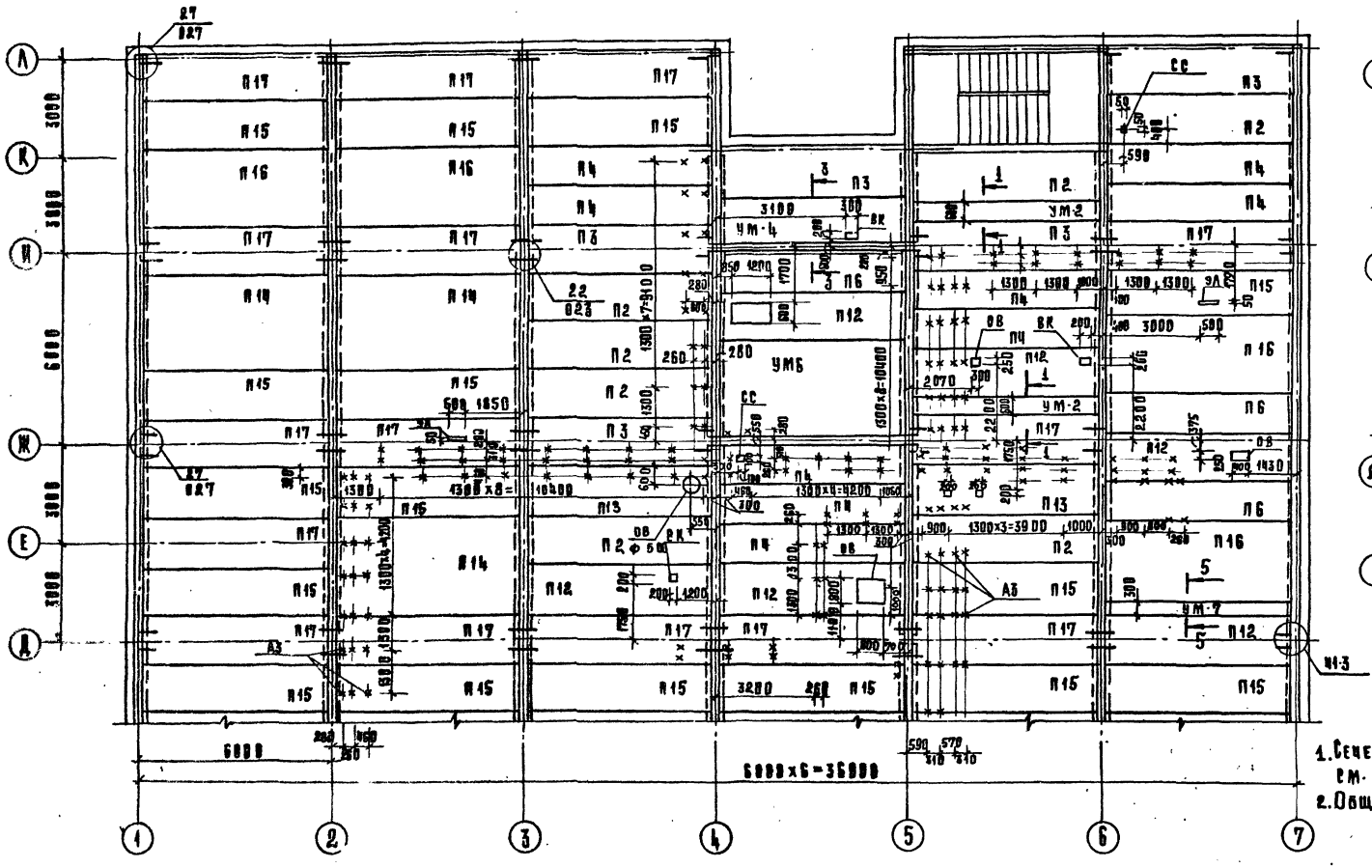

План покрытия на отм. 9.700

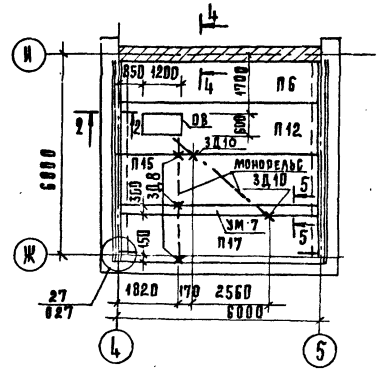

План покрытия на отм. 9,580

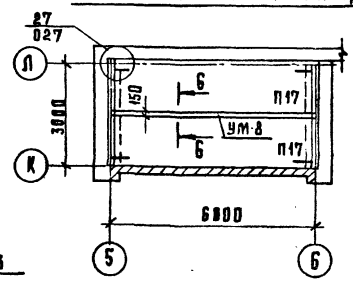

1. Сечения по монтажным участкам см. лист 35
2. Общие примечания см. лист 20

4-4

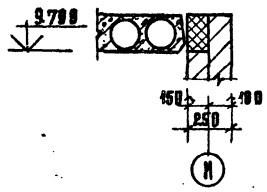

Д-Д

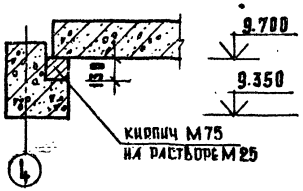

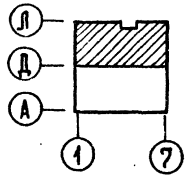

Гл. инж. проекта	Рубаревич		
Гл. инж. пр.	Станзалевич		
Рук. гр.	Мордвинцева		
Рук. пр.	Казарян		
Ведущий инж.	Горячева		
Разраб.	Петрова		
Пров.	Горячева		

Привязан

Инв. №

282-1-154-АС1

Дом быта на 100 рабочих мест

Схема расположения элементов покрытия в осях Д-А

Стадия	Лист	Листов
Р	32	

ЦНИИЭП торгово-бытовых зданий и туристских комплексов г. Москва

17867-01

Согласовано:

Инв. № подл. | Подпись и дата | Взам. инв. №

Типовой проект 282-1-154 Альбом I

Спецификация ригелей, плит перекрытия, диафрагм

Марка поз.	Обозначение	Наименование	Кол. I эт.	Кол. II эт.	Масса ед. кг тяж. бет	Масса ед. кг легк. бет	Примечание
		Ригели перекрытий					
Б 1	1.020-1, 3-1	1РДП4.57-69	10	2	2400		
Б 1-1	282-1-154 ИМ1-07.00.00	1РДП4.57-69-1	3		2400		
Б-2	1.020-1, 3-1	1РДП4.57-57	4		2400		
Б2-1	282-1-154 ИМ1-07.00.00	1РДП4.57-57-1	1		2400		
Б3-1	ИМ1-07.00.00	1РДП4.57-39-1	1		2400		
Б 4	1.020-1, 3-1	1РДП4.27-69	8	1	1087		
Б 5	3-1	1РДП4.27-57	2		1087		
Б5-1	282-1-154 ИМ1-07.00.00	1РДП4.27-57-1	2		1087		
Б 6	ИМ1-08.00.00	3РД4.29-69		2			
Б 7	1.020-1, 3-1	1РОПЧ.57-35	7	3	1855		
Б 8	3-1	1РОПЧ.57-30	4		1855		
Б 8 1	282-1-154 ИМ1-07.00.00	1РОПЧ.57-30-1	2		1855		
Б 9	1.020-1, 3-1	1РОПЧ.57-15	4		1855		
Б 9-1	282-1-154 ИМ1-07.00.00	1РОПЧ.57-15-1	1		1855		
Б 10	3-1	Р3.57	1		510		
Б 11	3-1	1РОП4.27-35	12	2	850		
Б 11-1	282-1-154 ИМ1-07.00.00	1РОПЧ.27-35-1		1	850		
Б 11-2	ИМ1-07.00.00	1РОПЧ.27-35-2	2		850		
		Ригели покрытий					
Б 12	1.020-1. 3-5	2РО4.32-35А		1	1075		
Б 12-1	282-1-154 ИМ1-07.00.00	2РВЧ.32-35А-1		1	1075		
Б 13	1.020-1. 3-5	2РВЧ.32-35		1	1525		
Б 14	3-5	2РД4.60-40АТ-У		12	2400		
Б 15	3-5	2РД4.62-40АТ-У		7	2800		
Б 16	3-5	2РД4.60-51АТ-У		4	2400		
Б 17	282-1-154. ИМ1-08.00.00	3РД4.59-69АТ У		2			
Б 18	1.020-1 3-5	2РО4.60-30АТ У		8	2000		
Б 19	3-5	2РО4.62-30АТ У-А		3	2000		
Б 20	3-5	2РО4.62-30АТ У-П		3	2000		
		Панели перекрытий					
П 1	1.041-1, вып. 1	ПК56.15-8АУТ-1	9		2600	2100	
П 2	вып. 1	ПК56.15-8АУТ	45	6	2600	2100	
П 3	вып. 1	ПК56.15-8АУТ-3	18	5	2600	2100	
П 4	вып. 1	ПК56.12-8АУТ	25	9	2000	1600	
П 5	вып. 1	ПК56.12-12АУТ	4		2000	1600	
П 6	вып. 1	ПК56.12-4АУТ		6	2500	1600	
П 7	вып. 1	ПК56.15-6АУТ-3	2		2600	2100	
П 8	вып. 1	ПК56.15-6АУТ-1	1		2600	2100	
П 9	вып. 1	ПК56.15-6АУТ	9		2600	2100	
П 10	вып. 1	ПК56.12-6АУТ	9		2000	1600	
П 11	1.141-1 вып. 19	ПК10-54.12	3		1900		
П 12	1.041-1 вып. 4	ПРС56.15-6АУТ-2	2	7	2600	2100	
П 13	вып. 4	ПРС56.15-10АУТ	9	5	2100		

Продолжение

Марка поз.	Обозначение	Наименование	Кол. I эт.	Кол. II эт.	Масса ед. кг тяж. б	Масса ед. кг легк. бет	Примечание
П 14	вып. 1	ПК56.30-4А IVТ		12	5000	4000	
П 15	вып. 1	ПК56.15-4А IVТ		32	2600	2100	
П 16	вып. 1	ПК56.24-4А IVТ		8	4000	3200	
П 17	вып. 1	ПК56.15-4А IVТ-3		36	2600	2100	
П 18	вып. 1	ПК56.15-12АтУТ	2		2600	2100	
		Стаканы					
	1.494-24 вып. 1	СБ 7А-1		5	290		
		Диафрагмы					
Д-1	1.020-1 6-1	2Д56.33	2		7289		
Д-2	6-1	2ДП26.33	1		3782		
Д-3	6-1	2Д 30.33	1		4402		
		Перемычки					
1Б	1.138-10	1ПР38-18.12.22У	2		125		
		Соединительные					
		изделия перекрытия					
	1.020-1 10-1	МС 16	9	46	0.772		
	10-1	МС 17	8		1.68		
	10-1	МС 18	26		0,292		
	9-1	МС 19	26		1,90		
	9-1	МС 5	1		1,99		
	10-1	МС 25	12	32	0484		
	282-1-154 ИМ-02.00.00	А 1	150		1.24		
	ИМ-02.00.00	А 3	203	284	1.44		
	ИМ-06.00.00	ЗД 8		3	4.07		
	ИМ-06.00.00	ЗД 9		5	3.61		
	ИМ-06.00.00	ЗД 10		2	4.31		
		Соединительные					
		изделия каркаса					
	1.020-1, 10-1	МС2	44	12	1,13		
	10-1	МС 3	22	8	9.17		
	10-1	МС 8	24		2.23		
	10-1	МС 10	4		1.88		
	10-1	МС 11	24		0.13		
	10-1	МС 13	4		0.16		
	10-1	МС 15	1		1.51		

Справочно

Инв. № подл. | Подп. и дата | Взам. инв. №

Привязан

Инв. №

Рук. М.	Губаревич		
Гл. инж. М	Станулевич		
РАП	Мордвинцева		
РИП	Хазарян		
Рук. грп.	Рогачева		
Разраб.	Петрова		
Пров.	Рогачева		

282-1-154-АС1

Дом быта на 100 рабочих мест

Спецификация к схемам элементов каркаса и перекрытия

Стадия	Лист	Листов
Р	33	

ЦНИИЭП г. Москва

Промстройпроект Госгражданстроя

17367-01

Типовой проект 282-1-154 Альбом I

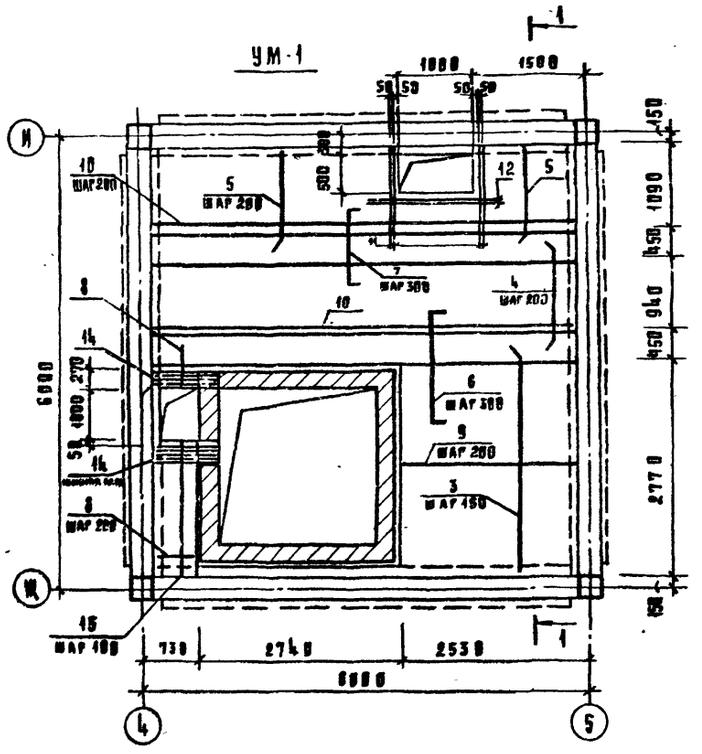

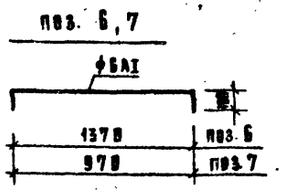

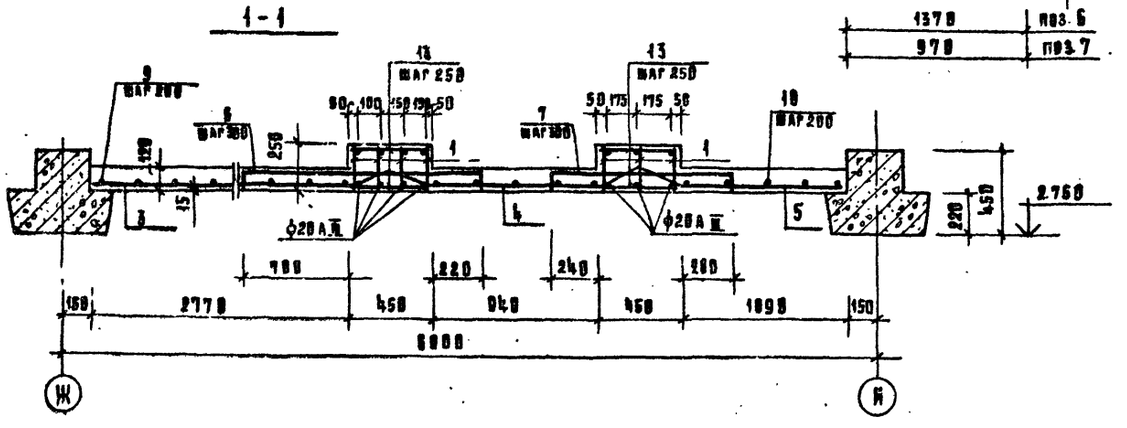

таблица 1

Спецификация элементов монолитных участков.

Марка поз.	Обозначение	Наименование	Кол. на исполн. УМ 1						Примечание
		Сборочные единицы							
		и детали							
1		Каркас КР-1	7						
3		ГОСТ 5781-75 ф10АIII, L=3000	16						
4		ф10АIII, L=1350	29						
5		ф10АIII, L=1250	23						
6		ф6АI, L=1570	8						
7		ф6АI, L=1170	28						
8		ф6АI, L=550	11						
9		ф6АI, L=2350	14						
10		ф6АI, L=5650	10						
11		ф10АIII, L=1200	4						
12		ф10АIII L=1500	2						
13		ф6АI, L=410	92						
14		ф10АIII L=850	9						
15		ф6АI, L=1450	5						
		Материалы							
		Бетон марки 200, $м^3$	3,55						

таблица 2

Выборка стали на 1 изделие, кг

Марка элемента	Арматурные изделия								Закладн. изделия			Всего
	Арматурная сталь ГОСТ 5781-75								Профильн. сталь			
	Класса АIII, ф мм			Итого	Класса АI, ф мм			Итого	ГОСТ 103-76		Итого	
	20АIII	10АIII	—		10АI	8АI	6АI		-50х10	—		
УМ-1 /1шт/	124,67	81,1		205,77	34,15	39,63	45,18	115,96	2,8		2,8	324,53

Рук. маст.	Рубаревич		
Гл. инж. пр.	Станзлевич		
ГАП	Исрадинцева		
ГИП	Казарян		
Рук. гр. ин.	Рогачева		
Разраб.	Петрова		
Пров.	Рогачева		

Привязан

Инв. №

282-1-154-АС1

Дом быта на 100 рабочих мест

Монолитный участок УМ-1

Стадия	Лист	Листов
Р	34	

ЦНИИЭП торгово-бытовых зданий и туристских комплексов г. Москва

Согласовано:

Инв. № подл. | Подп. и дата | Взам. инв. №

Типовой проект 282-1-154 Альбом I

1 - 1
УМ-2

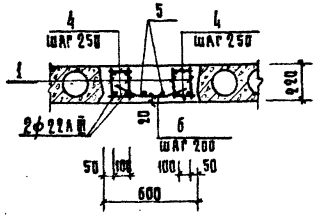

2 - 2
УМ-3

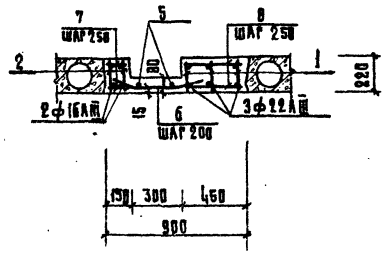

3 - 3
УМ-4

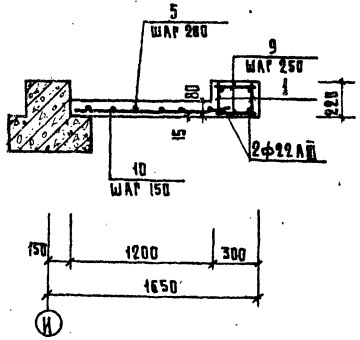

4 - 4
УМ-5

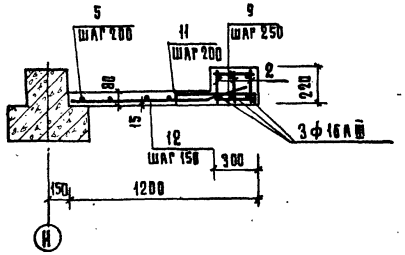

5 - 5
УМ-7

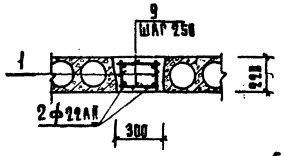

6 - 6
УМ-8

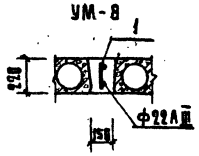

поз. 6

поз. 10, 13

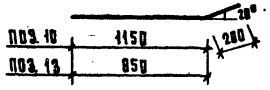

поз. 11

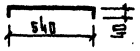

Таблица 1

Спецификация элементов монолитных участков

Марка поз.	Обозначение	Наименование	Кол. на исполнение УМ 2	3	4	5	7	8			Примечание
		Сборные единицы и									
		детали									
1		Каркас КР 2	4	3	2		2	1			
2		Каркас КР 3		2		3					
4		ГОСТ 5781-75 ф6АI, L=170	92								
5		ф6АI, L=5650	2	2	6	5					
6		ф6АIII, L=590	29	29							
7		ф6АI, L=120		46							
8		ф6АI, L=420		46							
9		ф6АI, L=270			46	46	46				
10		ф6АIII, L=1350			39	39					
11		ф6АI, L=620				29					
12		ф6АIII, L=1050				39					
		Бетон марки 200, м³	0,75	0.87	1.23	0.78	0.37	0.19			

таблица 2

Выборка стали на 1 изделие, кг.

Марка элемента		Арматурные изделия: Арматурная сталь ГОСТ 5781-75: Класса AIII ф мм 16AIII	22AIII	6AIII	итого	Класса AI, ф мм 6AI	8AI	10AI	итого	Закладн. изделия: Профильн. сталь ГОСТ 103-76 -50×10	—	итого	всего
УМ-2	(5шт)	—	86.2	4.84	91.04	7.62	15.48	17.8	40.9	1.6		1.6	133.54
УМ-3	(3шт)	22.8	64.65	4.84	92.3	10.23	19.35	22.25	51.83	2.0		2.0	146.13
УМ-4	(1шт)	—	43.05	14.9	57.95	13.11	23.64	8.9	45.65	0.8		0.8	104.4
УМ-5	(2шт)	34.2	—	11.6	45.8	16.6	11.61	13.35	41.56	1.2		1.2	88.56
УМ-7	(2шт)		43.1		43.1	3.51	7.74	8.9	20.15	0.8		0.8	64.05
УМ-8	(1шт)		21.55		21.55		3.87	4.45	8.32	0.4		0.4	30.27

Рук. маст.	Забавский		
Гл. инж. п.	Станулевич		
ГАП	Мордвинцева		
СНП	Казарян		
Рук. гр. инж.	Рогачева		
Разраб.	Петрова		
Пров.	Рогачева		

Привязан

Инв. №

282-1-154-АС 1

Дом быта на 100 рабочих мест

Монолитные участки УМ-2 ÷ УМ-5

Стадия	Лист	Листов
Р	35	

ЦНИИЭП торгово-бытовых зданий и комплексов г. Москва

Согласовано

Инв. № подл. | Подпись и дата | Взам. инв. №

Копировал Сафрилина

Формат 24

Типовой проект 282-1-154 Альбом I

УМ-6

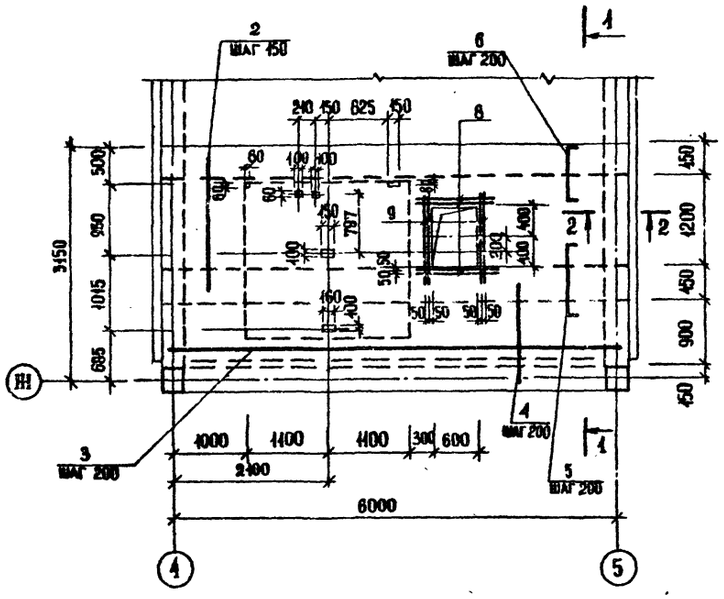

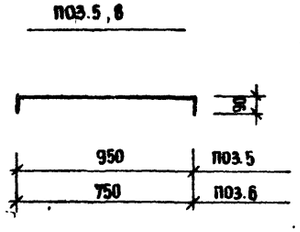

ТАБЛИЦА 1

СПЕЦИФИКАЦИЯ ЭЛЕМЕНТОВ МОНОЛИТНЫХ УЧАСТКОВ

Марка поз	Обозначение	Наименование	Кол. на испол. УМ 6				Примечание
		Сборные единицы					
		и детали					
1		Каркас КР 4	10				
2		ГОСТ 5781-75 ф 6 А III, L=1500	34				
3		ф 6 А III, L=6200	13				
4		ф 6 А III, L=1200	30				
5		ф 6 А III, L=1150	30				
6		ф 6 А III, L=950	30				
7		ф 6 А I, L=420	100				
8		ф 10 А III, L=900	4				
9		ф 10 А III, L=1300	4				
		Бетон марки 200, м³	3,11				

ТАБЛИЦА 2

ВЫБОРКА СТАЛИ НА 1 ИЗДЕЛИЕ, КГ.

Марка элемента	Арматурные изделия								Закладн. изделия			Всего
	Арматурная сталь ГОСТ 5781-75								Профильн. сталь			
	Класса А III, ф мм			Итого	Класса А I, ф мм			Итого	ГОСТ 103-76		Итого	
	20 А III	10 А III	6 А III		6 А I	10 А I			-50×10			
УМ-6	154,4	5,5	33,3	193,2	9,2	40,53		49,73	4,0		4,0	246,93

1-1

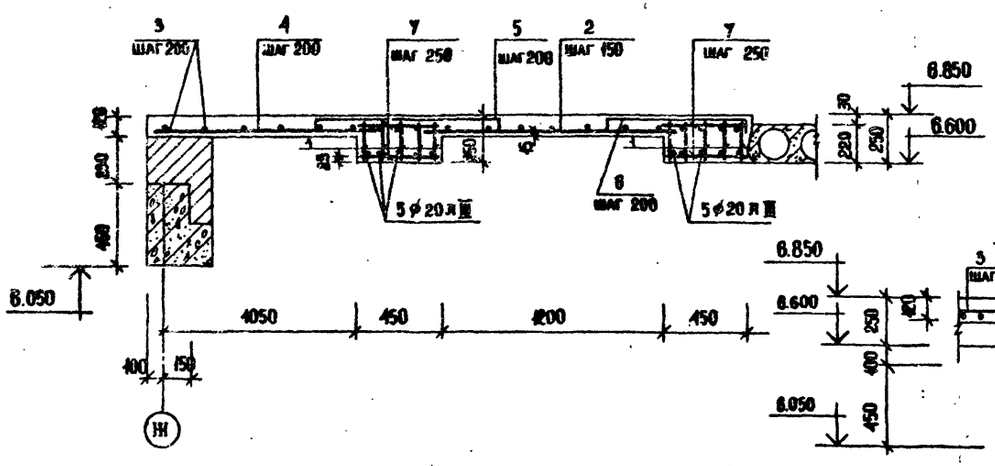

2-2

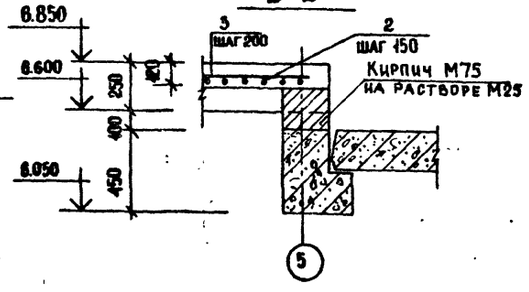

Рук. маст.	Губаревич		
Гл. инж.	Станчаевич		
ГАП	Мордвинцева		
ГИП	Казарян		
Рук. гр. инж.	Рогачева		
Разраб.	Петрова		
Пров.	Рогачева		

Привязан

Инв. №

282-1-154-АС1

Дом быта на 100 рабочих мест

Монолитный участок УМ-6

Стадия	Лист	Листов
Р	36	

ЦНИИЭП торгово-бытовых зданий и туристских комплексов г. Москва

Инв. № подл. | Подп. и дата | Взам. инв. №

Согласовано

Типовой проект 282-1-154 Альбом I

Лестница 1

3-3

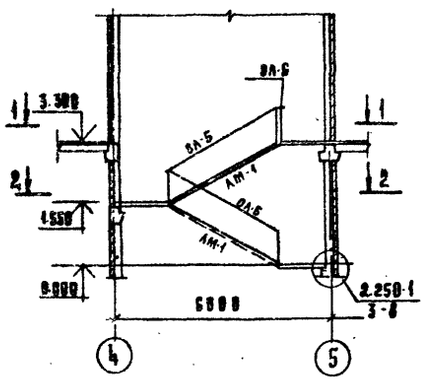

Лестница 3

6-6

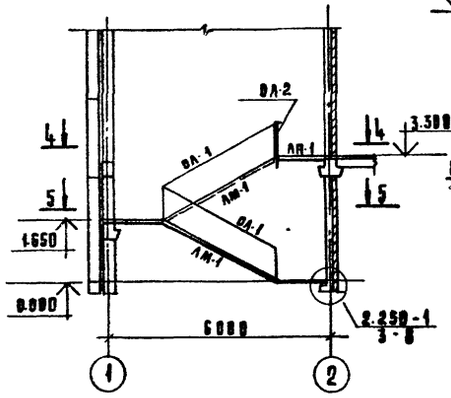

Лестница 2

9-9

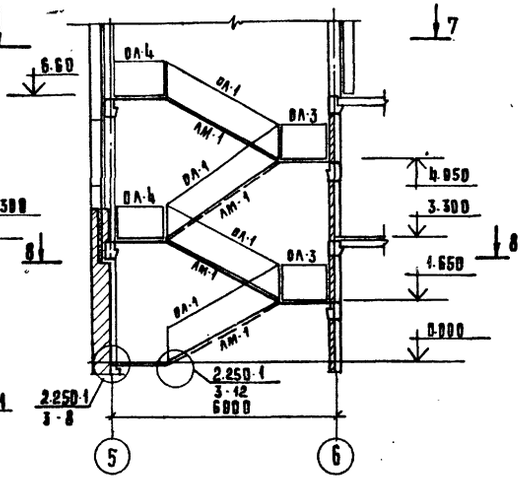

1-1

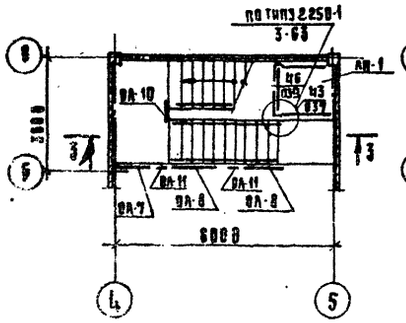

4-4

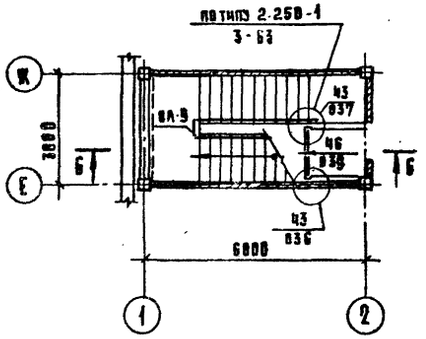

7-7

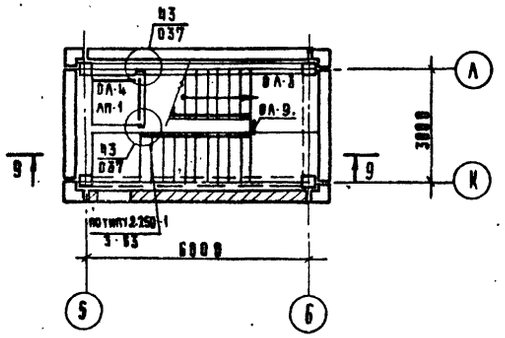

2-2

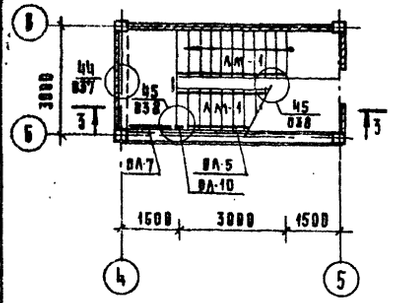

5-5

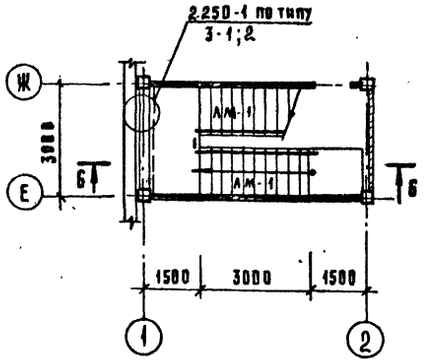

8-8

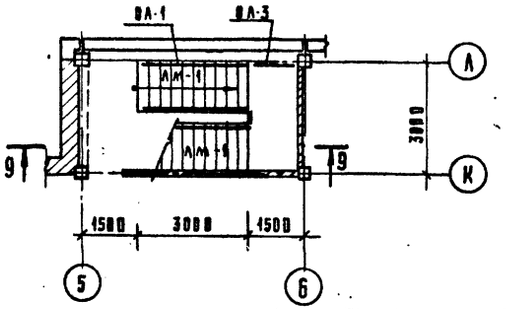

Перечень элементов лестниц

Марка поз.	Обозначение	Наименование	Кол.	Масса, кг	Примечание
		Лестничные марши			
		и площадки			
АМ-1	1.020-1, в.7-1	АМ57-14-17	8	2260	
АП-1	1.020-1, в.7-1	АП 15.12	3	490	
		Проступи			
	1.020-1, в.7-1	1ЛН 13,3	80	47	
	1.020-1 в.7-1	2ЛН 14,3	16	45	
	1.020-1, в.7-1	2ЛН 14,5	32	65	
		Изделия металлические			
		ограждения лестниц			
ОЛ-1	1.020-1. в.8-1	ОЛ-33-1	8	46,19	
ОЛ-2	8-1	ОВП-30-1	1	22,72	
ОЛ-3	8-1	ОВПЛ-33-1	2	18,98	
ОЛ-4	8-1	ОНПЛ-33-1	2	18,40	
ОЛ-5	8-1	ОЛ-33-3	3	47,44	
ОЛ-6	8-1	ОВП-30-3	1	23,22	
ОЛ-7	8-1	ОВПЛ-33-3	2	23,48	
ОЛ-8	8-1	ОВПЛ-42-3	2	26,5	
ОЛ-9	8-1	ОВ-2,3-1	4	2,55	
ОЛ-10	8-1	ОВ-2,3-2	1	2,65	
ОЛ-11	8-1	ОВ-2,3-2*	2	2,65	
		Изделия соединительные			
	1.020-1, 9-1	МС-31	65	0,495	
	1.020-1, 9-1	МС-32	14	0,113	
	2.250-1, в.3	ММ-33	9	0,126	
	1.020-1, 9-1	МС-27	6	1,55	

Привязан

Инв. №

Рук.маст.	Губаревич		282-1-154-АС1
Гл.инж.	Станкевич		
Гап	Мордвинцева		Дом быта на 100 рабочих мест
Гип	Кабарян		Стадия Р · Лист 37 · Листов
Рук.гр.арх.	Оргрызко		
Рук.гр.	Рорачева		Схемы расположения элементов лестниц
Разраб.	Петрова		ЦНИИЭП торгового, бытового зданий туристс. комплексов г.Москва
Пров.	Ключкова		

17867-01

Справочный: Инв. № подл. | Подпись и дата | Взам. инв. №

Типовой проект 282-1-154 Альбом I

План шахты

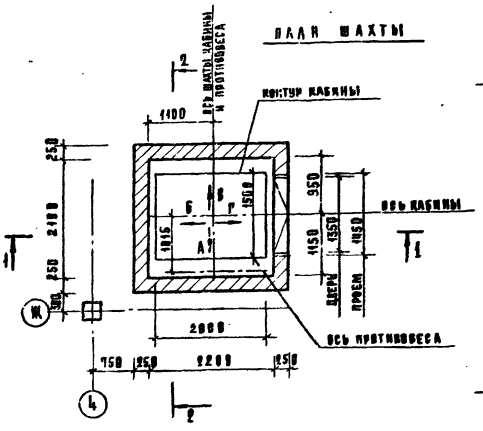

1 — 1

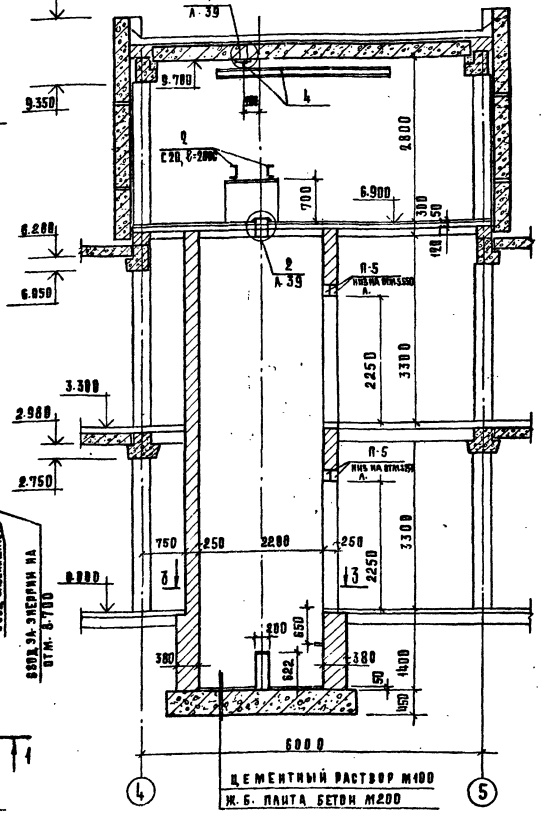

2 — 2

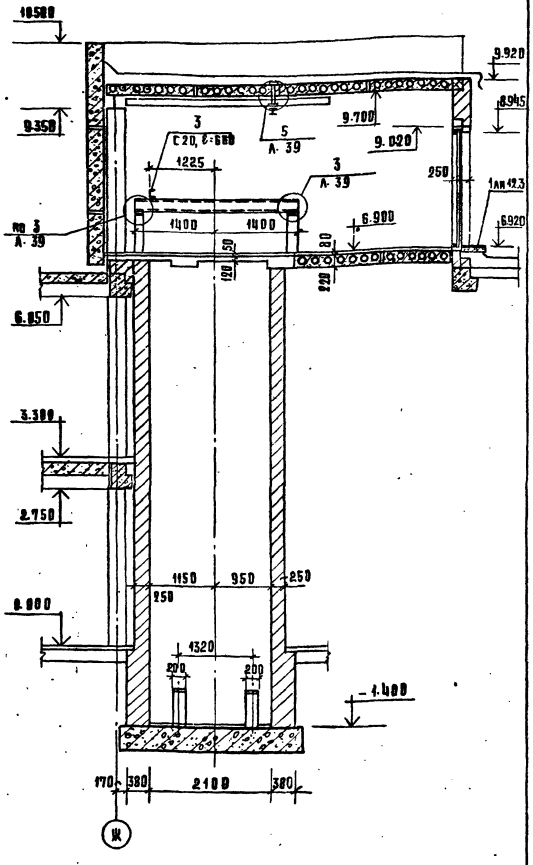

План машинного помещения

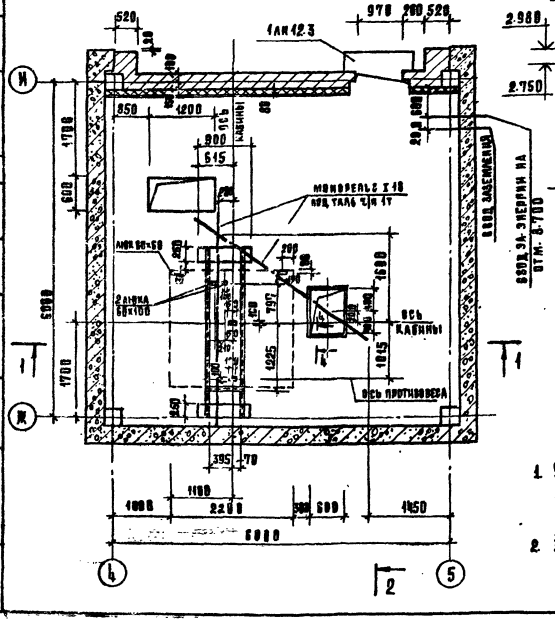

1. Утепление стены по оси „И" полужесткими минераловатными плитами $\delta = 50$ мм на битумном связующем по ГОСТ 12394-66 выполнять только для $t = -30°C, -40°C$.
2. Заливку чистого пола в машинном помещении и приямке производить при монтаже после установки оборудования лифта и прокладки труб электропроводки.

Рук. маст.	Рубаревич		282-1-154-АС1
Гл. инж. пр.	Станкевич		
ГАП	Молодинский		Дом быта на 100 рабочих мест
Рук. пр.	Казарян		Монтажная схема лифта Q=500 кг
Рук. гр. арх.	Орлыко		Стадия Р, Лист 38, Листов
Рук. гр. инж.	Горячева		ЦНИИЭП им. Мезенцева
Разраб.	Петрова		
Пров.	Горячева		

Привязан

Инв. №

17267-01

Альбом I

Типовой проект 282-1-154

РАЗВЕРТКА ШАХТЫ С ЗАКЛАДНЫМИ ДЕТАЛЯМИ

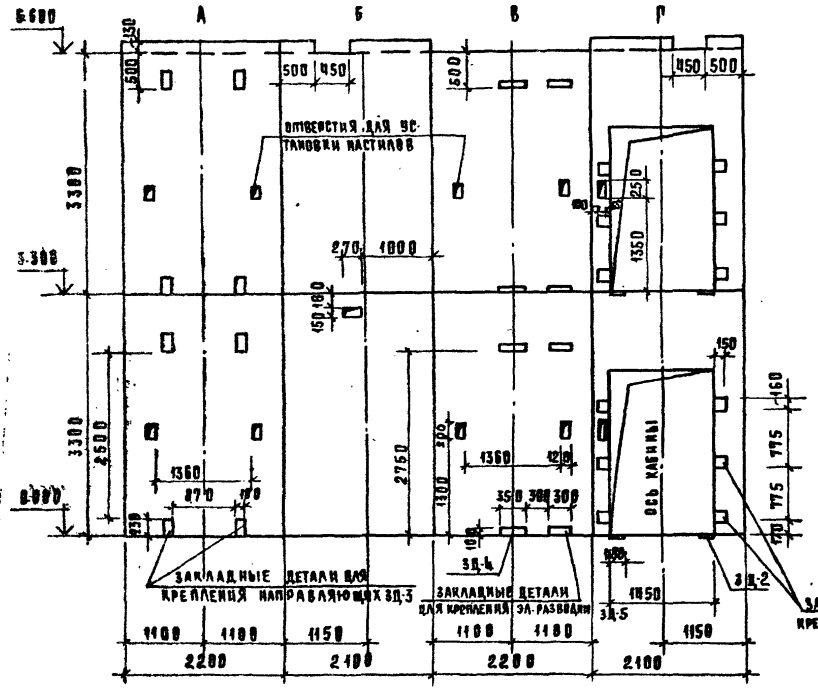

ТУМБА ПОД АМОРТИЗАТОРЫ

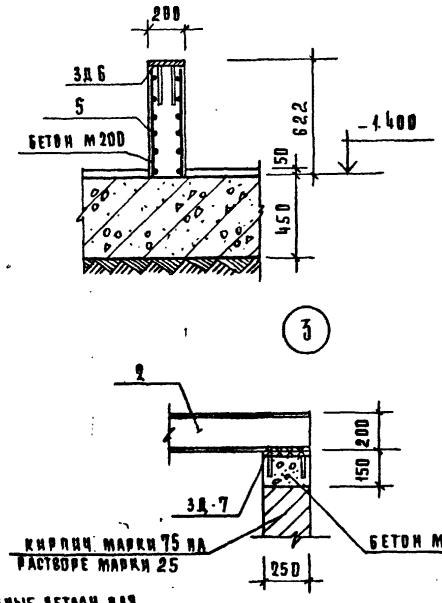

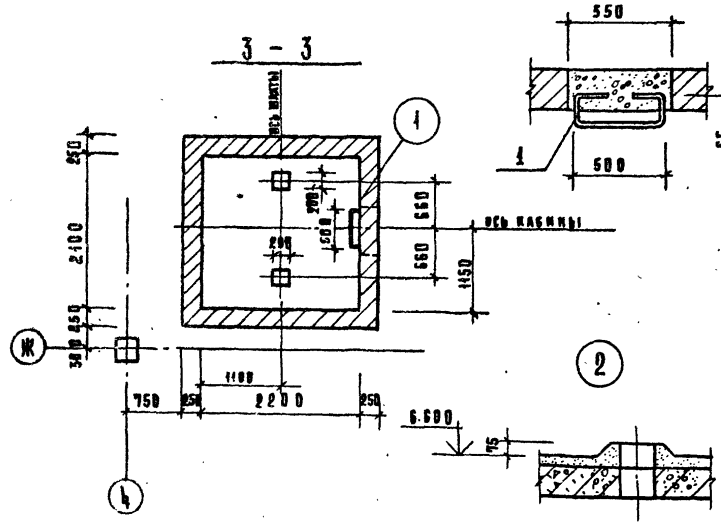

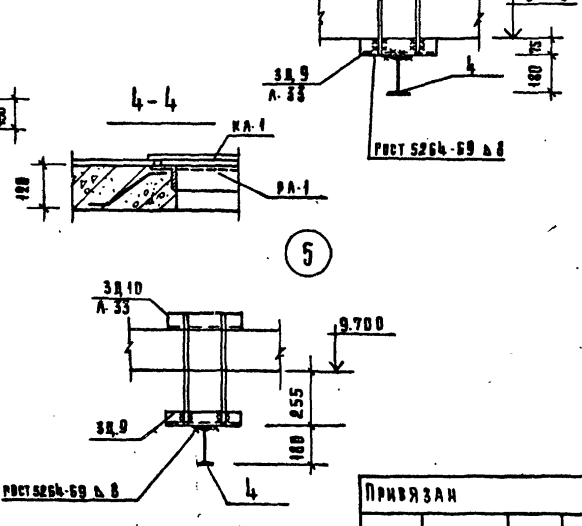

поз.	обозначение	наименование	кол.	масса кг	примечание
		сборные ж. б. изделия			
		проступь			
	сер. 1.020-1.0-0-19	1 ан. 12. 3	1	43	
		металлические изделия			
ЗД-1	ИМ-04.00.00СБ	ЗД-1	12	3,34	
ЗД-2	ИМ-04.00.00СБ	ЗД-2	4	2,58	
ЗД-3	ИМ-04.00.00СБ	ЗД-3	8	3,46	
ЗД-4	ИМ-04.00.00СБ	ЗД-4	4	4,08	
ЗД-5	ИМ-04.00.00СБ	ЗД-5	4	4,72	
1		ГОСТ 2590-71, скоба круглая ф14	1	1,21	
2		ГОСТ 8240-72 С20, L=2800	2	51,52	
3		ГОСТ 8240-72 С20, L=600	1	11,04	
4		ГОСТ 8239-72 I 18, L=3850	2	70,9	
5		рулонная сетка 100/100/7/7, м²	0,42	2,76	
ЗД-6	ИМ-05.00.00СБ	ЗД-6	2	3,23	
ЗД-7	ИМ-05.00.00СБ	ЗД-7	4	3,38	
КА-1	ИМ-14.00.00	крышка люка КА-1	1	24,3	
РА-1	ИМ-15.00.00	рамка люка РА-1	1	18,04	
		бетон, марки 200, м³	0,12		
		деревянные изделия			
		брусья 100×100, ℓ=2500	4		0,025 м³

1. Шахту лифта выкладывать из полнотелого кирпича марки 75 на растворе марки 25.
2. Стены лифтовой шахты /лифт грузовой общего назначения Q=500 кг/ разработаны на основании задания на проектирование альбома АТ-6.05-002
3. Для установки закладных деталей ЗД-1 ÷ ЗД-5 и направляющих в кладке стен оставить гнезда в размер закладных. После монтажа закладных деталей отверстия заделать бетоном марки 200 на мелком заполнителе.

Рук. М.	Губаревич		282-1-154-АС1
Рл. инж. М	Станулевич		
РАП	Мордвинцев		
ГИП	Казарян		Дом быта на 100 рабочих мест
Рук. гр. АР	Орлыэко		Стадия: Р; Лист: 39; Листов:
Рук. гр. инж.	Рогачева		
Разраб.	Петрова		Развертки стен лифтов
Пров.	Рогачева		ЦНИИЭП г. Москва

Привязан

Инв. №

Согласовано

Взам. инв. №

Подпись и дата

Инв. № подл.

17867-01

Типовой проект 282-1-154 Альбом I

Согласовано:

Инв. № подл. | Подп. и дата | Взам. инв. №

Вид Д

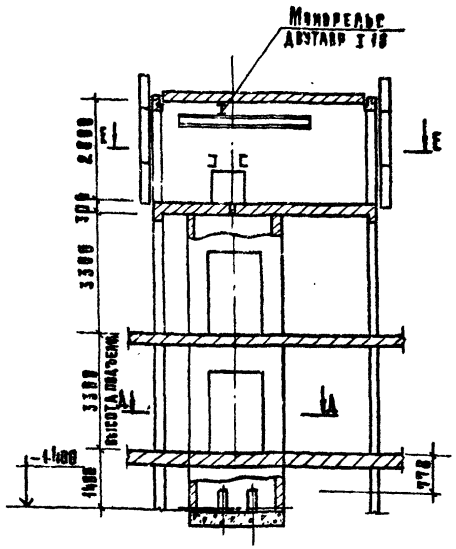

Д — А
(План шахты)

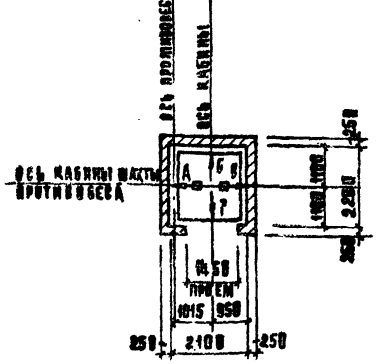

1-1

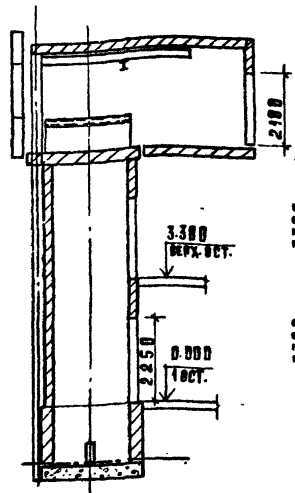

Е — Е
(План машинного помещения)

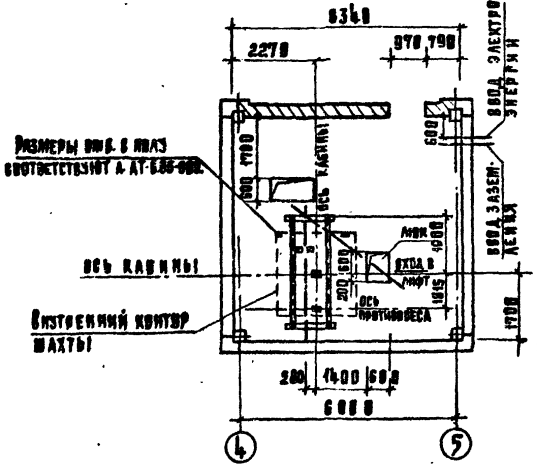

Размеры ниш в плане соответствуют А-АТ-6.05-002.

Размеры всех закладных деталей для крепления направляющих, крепления дверей шахты, отверстий для вызывного аппарата и их привязка в горизонтальном направлении полностью соответствуют черт. АТ-6.05-002.

Развертка шахты с закладными деталями для крепления направляющих

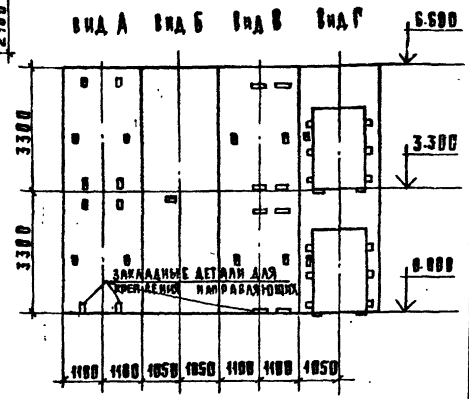

Данные для заказа лифта

1.	Наименование, адрес и телефон заказчика		Альбом АТ-6.00-005 разд. II
2.	Реквизиты грузополучателя (почтовые, телеграфные, отгрузочные)		
3.	Назначение здания, в котором устанавливается лифт, и его почтовый адрес		
4.	Назначение лифта	грузовой	См. гр. 2 таблицы параметров
5.	Грузоподъемность лифта в кг и его скорость в м/с	500 кг 0,5 м/сек.	
6.	Высота подъема кабины в м (высота от нижней до верхней остановки)	3300	
7.	Размеры кабины (ширина х глубина х высота) в мм	1500 х 2000 х 2000	
8.	Требуется ли выход из кабины в две противоположные стороны	нет	Прим. п. 8 лист АТ-6.10-004
9.	Количество дверей шахты	две	
10.	Число остановок кабины	две	
11.	Отметки основных посадочных этажей (этажей связанных с входом и выходом из здания для пассажирских лифтов)	—	
12.	Напряжение сети питающей лифт (220 или 380)	380	
	При заказе на экспорт указать и частоту тока		
13.	Система управления	кнопочная наружная с 2-х эт. сверху - на спуск, с нижнего - на подъем	См. таблицу параметров
14.	Этаж с которого предусматривается управление грузовым лифтом (указать только при наружном и кнопочн.)		См. таблицу параметров
15.	Управление пасс. лифтами (одиночное, парное, группов.)	—	Прим. п. 10 лист АТ-6.10-004
16.	Число заказываемых лифтов данного вида характер.	1	
17.	Место расположения шахты лифта (вне здания, внутри здания, в лестничной площадке)	внутри здания	
18.	Желательный срок поставки лифта (год, квартал).		

Внутренний контур шахты

Привязан			
Инв. №			

Рук. маст.	Рибаревич		282-1-154-АС1
Гл. инж. пр.	Станзлевич		
ГАП	Мордвинцева		Дом быта на 100 рабочих мест
ГИП	Казарян		Стадия: Р; Лист: 40; Листов:
Рук. гр. арх.	Оррыз Ку		
Рук. гр. инж.	Рогачева		Чертеж на заказ лифта
Разработал	Казакова		ЦНИИЭП торгово-бытовых зданий и туристских комплексов г. Москва
Проверил	Рогачева		

Типовой проект 282-1-154 Альбом I

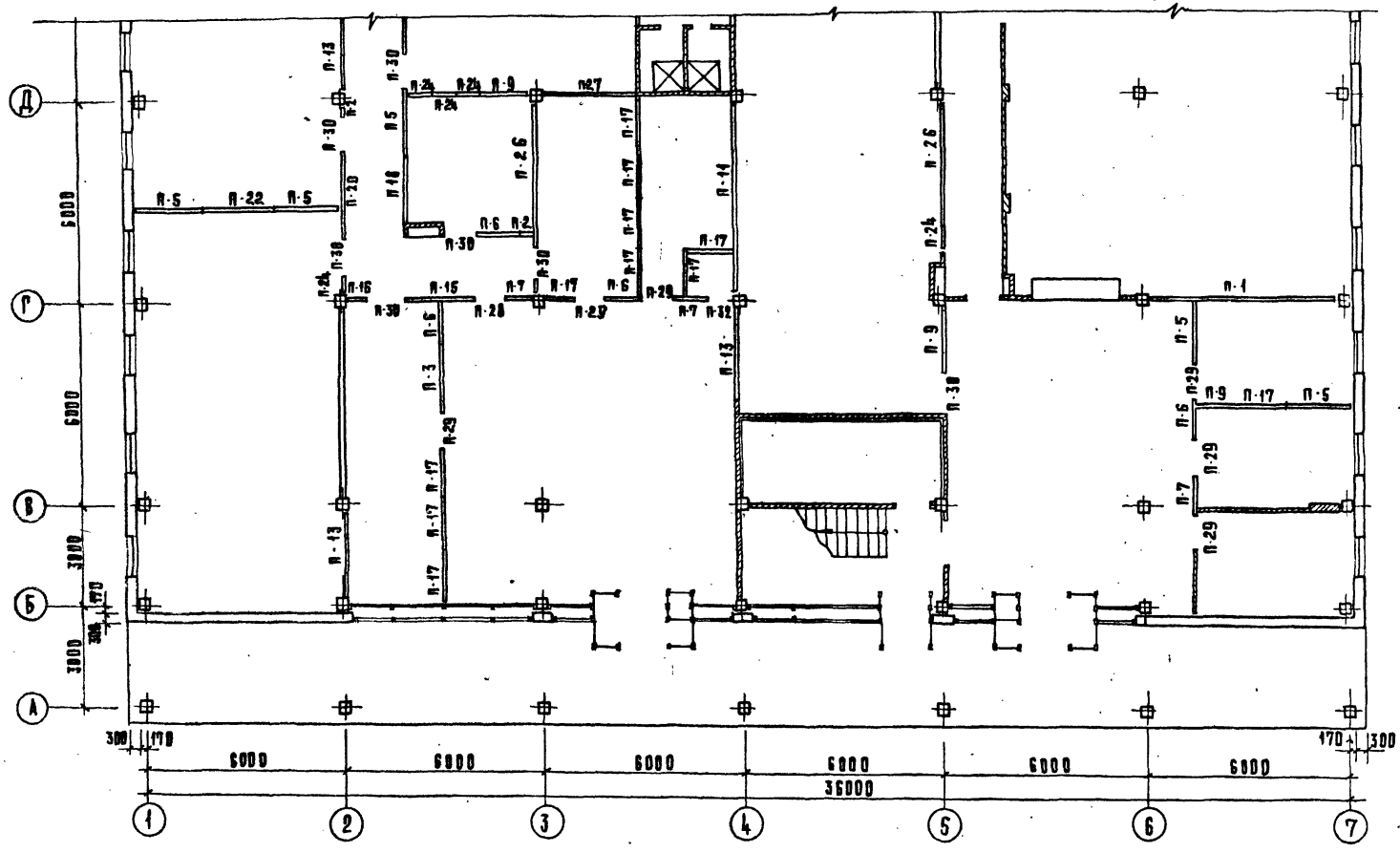

Типовые детали крепления гипсобетонных и кирпичных перегородок к примыкающим конструкциям принять по серии 2.230-1, вып. 5 и 10

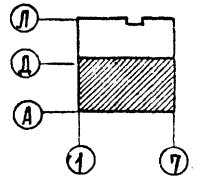

Инв. № подл. | Подпись и дата | Взам. инв. №

Образец

Рук. маст.	Гзаревич		282-1-154-АС1		
Гл. ин. м.	Станулевич				
Нач.	Мордвинова				
Рип	Казарян		Дом быта на 100 рабочих мест	Стадия	Лист	Листов
Рук. грп.	Рогачева			Р	41	
Разраб.	Казакова		Схема расположения элементов перегородок 1-го этажа в осях А-Д	ЦНИИЭП г. Москва		
Пров.	Рогачева					

Привязан

Инв. №

1786

Типовой проект 282-1-154 Альбом I

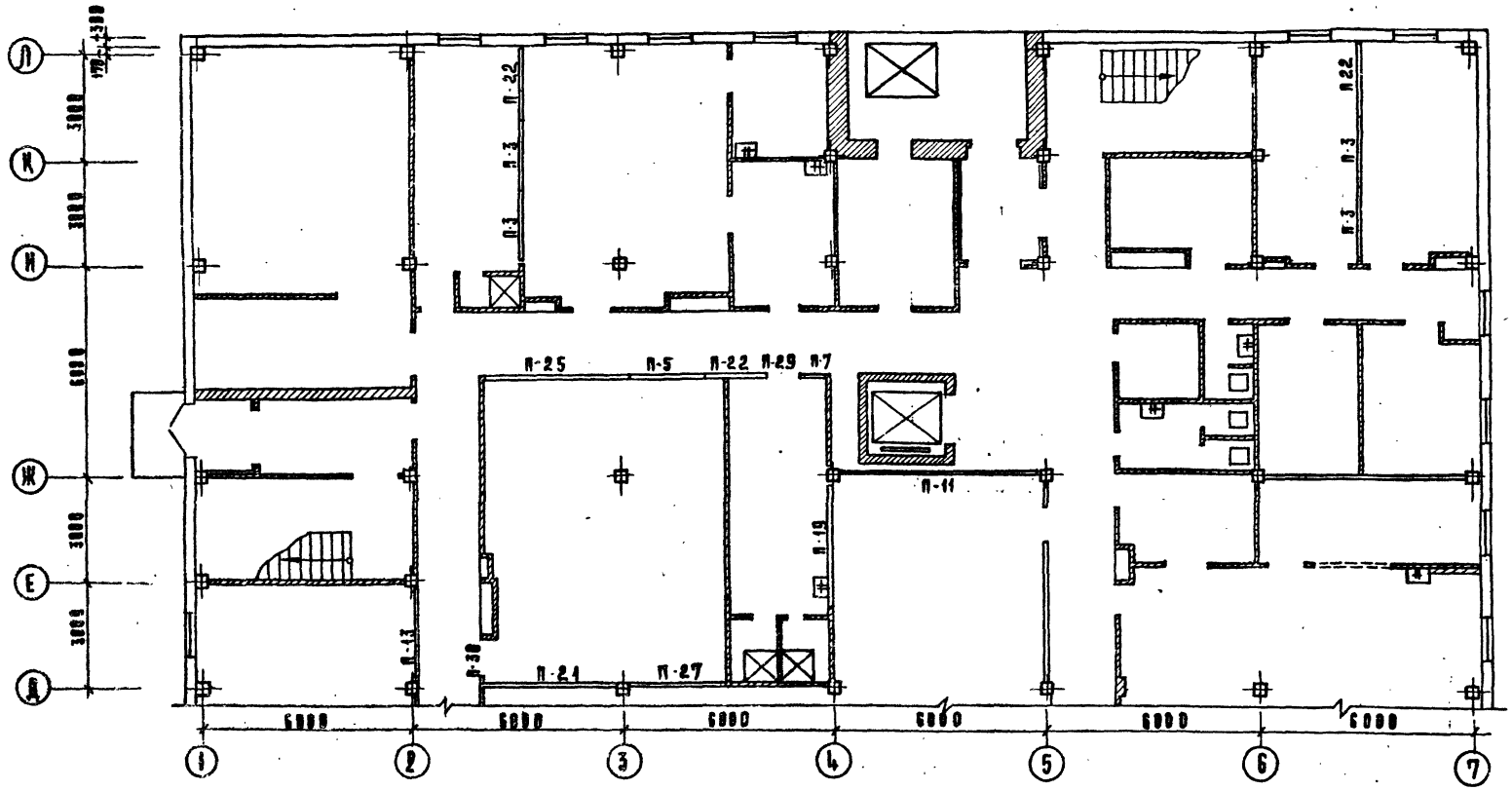

Типовые детали крепления гипсобетонных и кирпичных перегородок к примыкающим конструкциям принять по серии 2.230-1 вып. 5 и 10.

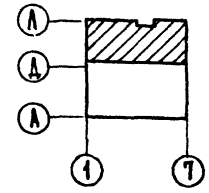

Рук. мас.	Губаревич		282-1-154-АС1
Гл. инж. М.	Станулевич		
РАП	Мордвинцева		
РКП	Казарян И.		Дом быта на 100 рабочих мест
Рук. групп.	Рогачева		
Разраб.	Казакова		Схема расположения элементов перегородок 1го этажа в осях Д-Л
Пров.	Рогачева		

Привязан

Инв. №

Стадия	Лист	Листов
Р	42	

ЦНИИЭП г. Москва — Торгово-бытовых зданий и туристских комплексов

Типовой проект 282-1-154 Альбом I

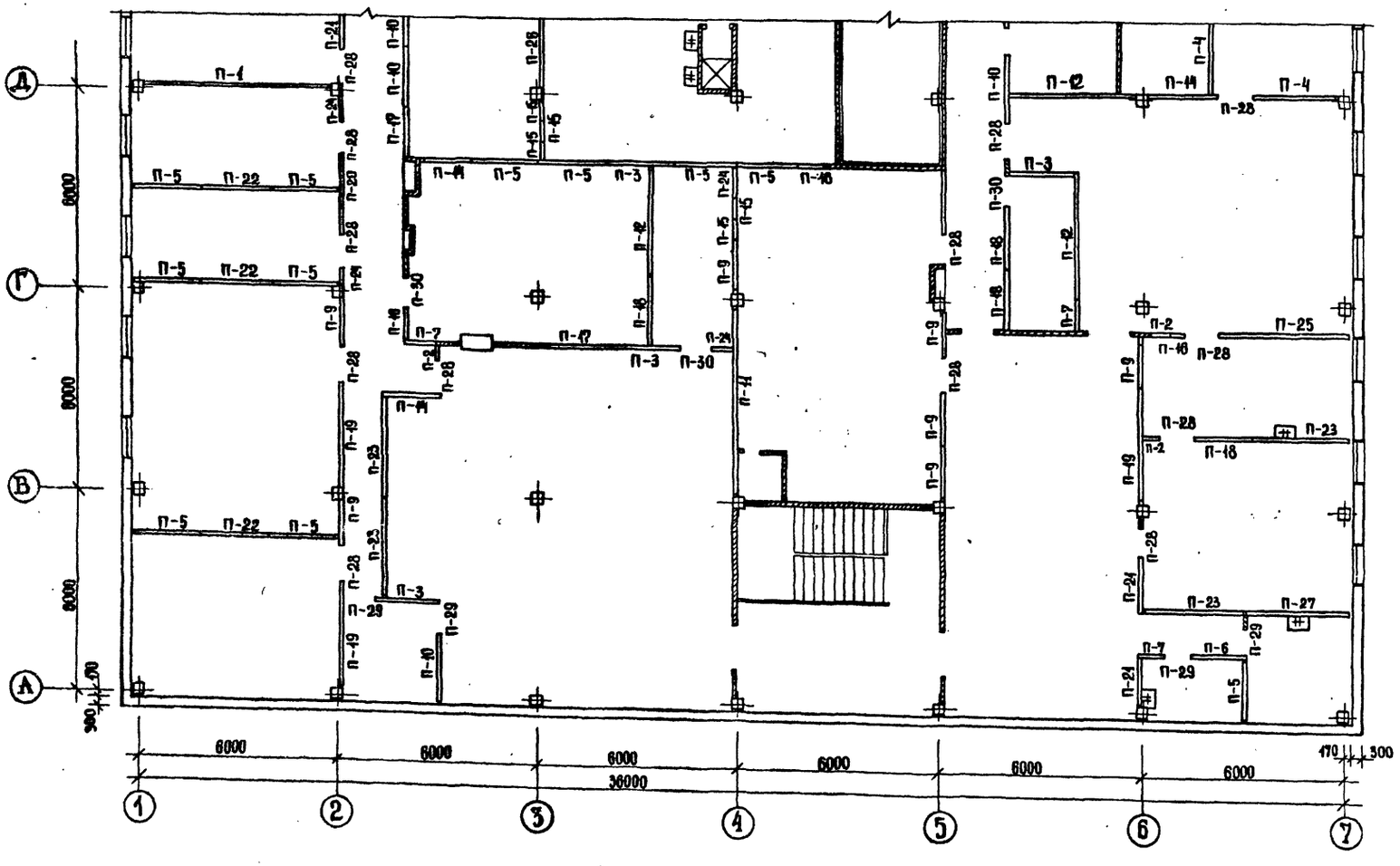

Типовые детали крепления гипсобетонных и кирпичных перегородок к примыкающим конструкциям принять по серии 2.230-1, вып. 5 и 10.

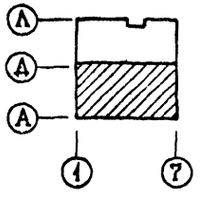

СОГЛАСОВАНО:

Взам. инв. № | Подпись и дата | Инв. № подл.

Привязан

Инв. №

Рук. маст.	Губаревич	
Гл. инж. м.	Станчаевич	
ГАП	Мордвинцева	
ГИП	Казарян	
Рук. гр.	Рогачева	
Разраб.	Казакова	
Пров.	Рогачева	

282-1-154-АС1

Дом быта на 100 рабочих мест

Схема расположения элементов перегородок 2 этажа в осях А-Д

Стадия	Лист	Листов
Р	43	

ЦНИИЭП торгово-бытовых зданий г. Москва

Типовой проект 282-1-154 Альбом I

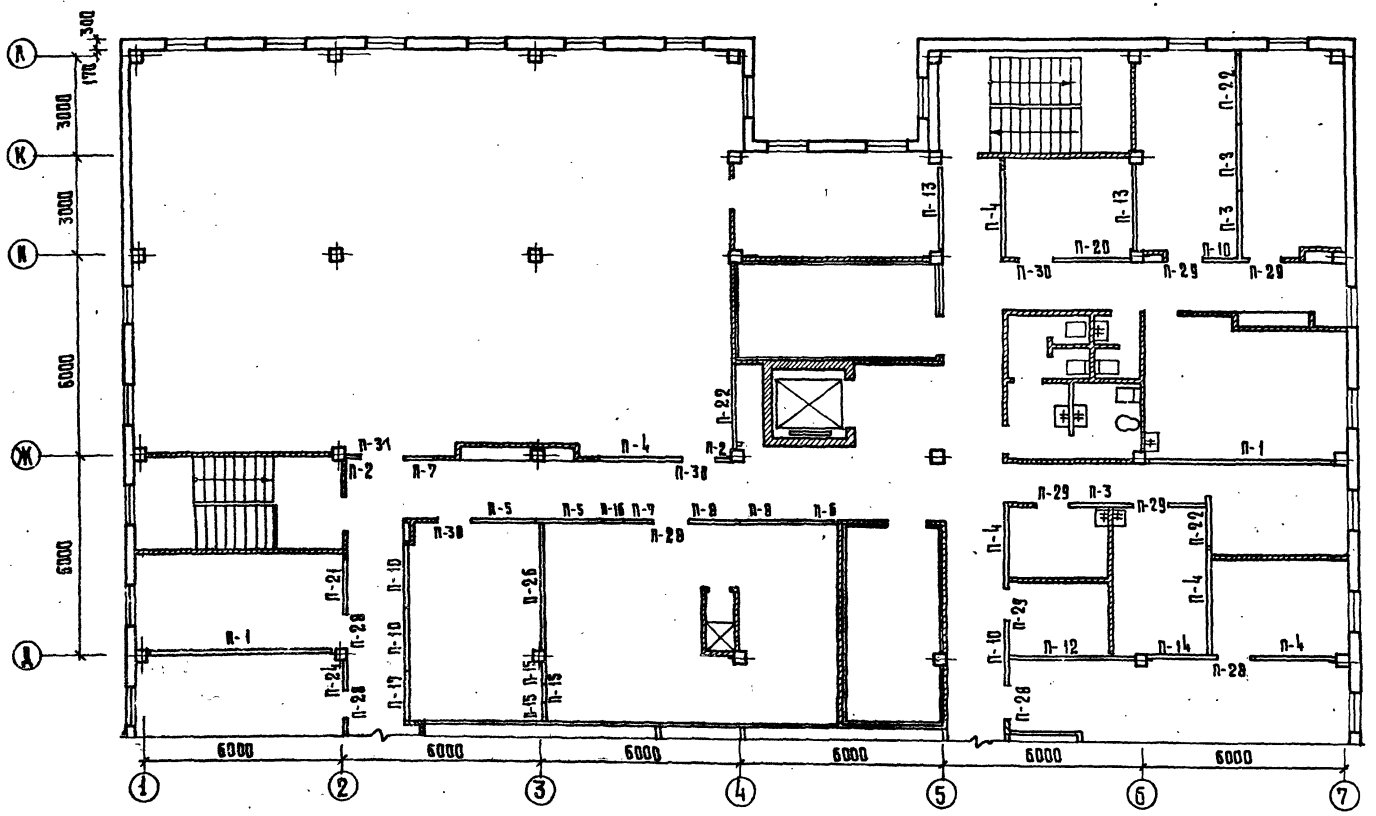

Типовые детали крепления гипсобетонных и кирпичных перегородок к примыкающим конструкциям принять по серии 2.230-1, вып. 5 и 10

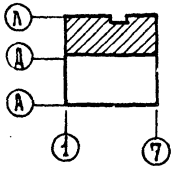

Рук. маст.	Губаревич		
Гл. инж. М.	Станулевич		
ГАП	Мордвинцева		
ГИП	Казарян		
Рук. группы	Рогачева		
Разраб.	Казакова		
Пров.	Рогачева		

Привязан

Инв. №

282-1-154-АС1

Дом быта на 100 рабочих мест

Схема расположения элементов перегородок 2 этажа в осях Д-Л

Стадия	Лист	Листов
Р	44	

ЦНИИЭП торгово-бытовых зданий и туристских комплексов г. Москва

Согласовано

Взам. инв. № | Подпись и дата | Инв. № подл.

Копировал Гаврилина

Формат А2

17367-01

Типовой проект 282-1-154 Альбом I

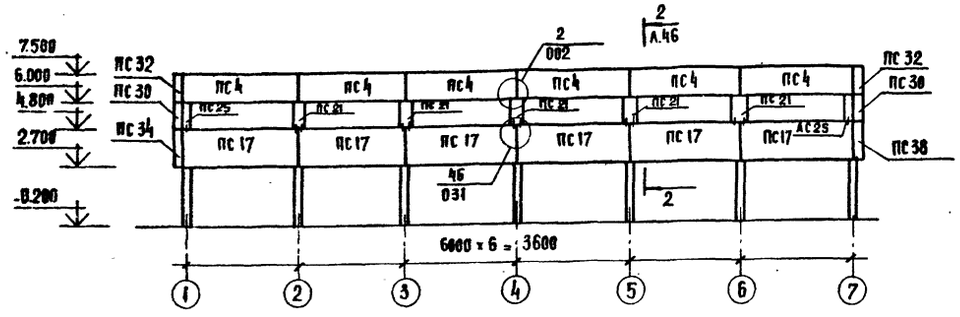

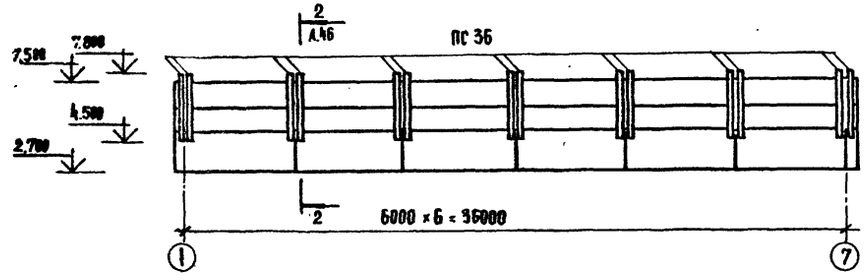

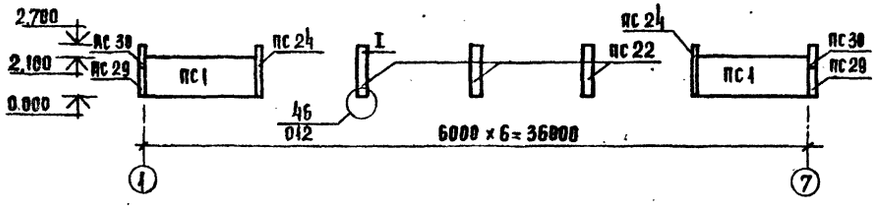

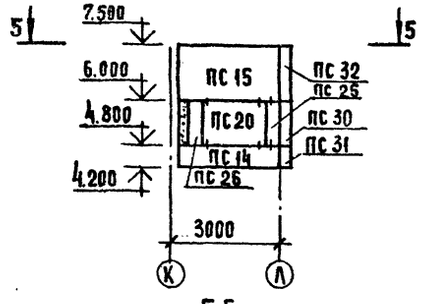

5-5

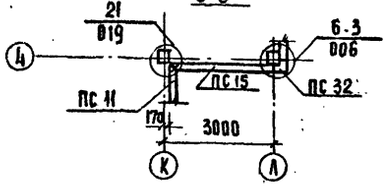

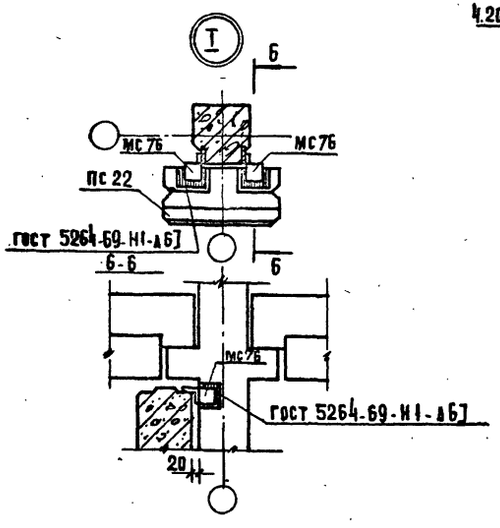

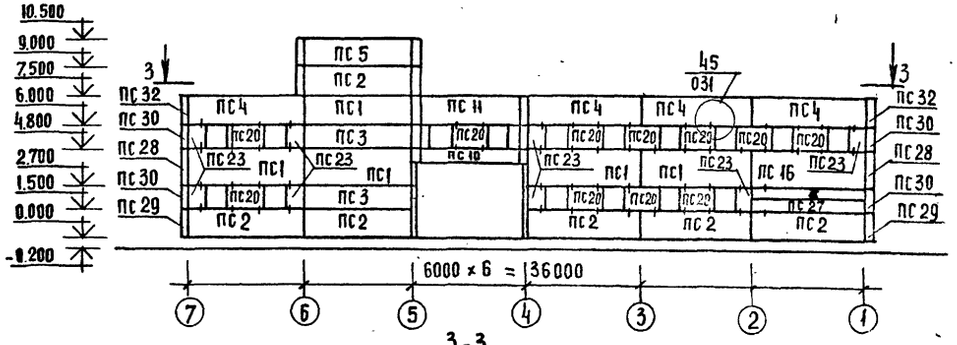

3-3

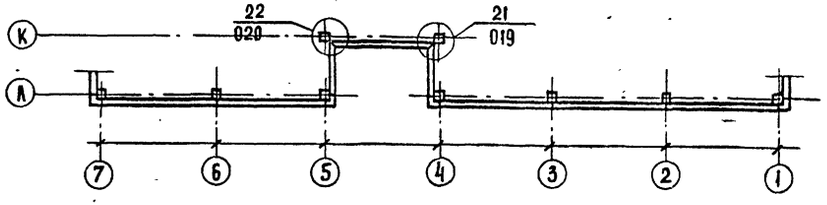

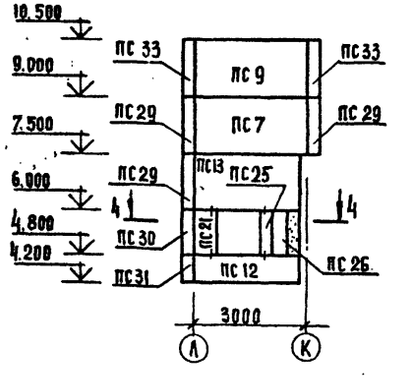

4-4

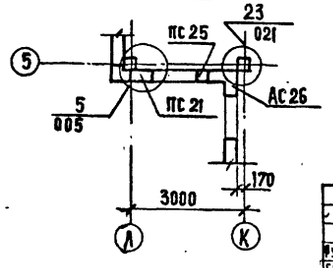

1. Спецификация панелей на листе 47.
2. Узлы навески стеновых панелей по серии 1.020.1 в 10-2

Привязан				282-1-154-АС1			
Инв. №							
Рук.маст.	Губаревич			Дом быта на 100 рабочих мест	Стадия	Лист	Листов
Гл.инж.м.	Станулевич				Р	45	
ГАП	Мордвинцева						
ГИП	Казарян			Схемы расположения панелей стен из легкого бетона (начало)	ЦНИИЭП торгово-бытовых зданий и комплексов г. Москва		
Рук.гр.инж.	Рогачева						
Разраб.	Крючкова						
Пров.							

Согласовано

Инв.№ подл. | Подпись и дата | Взам.инв.№

17867-1

Типовой проект 282-1-154 Альбом I

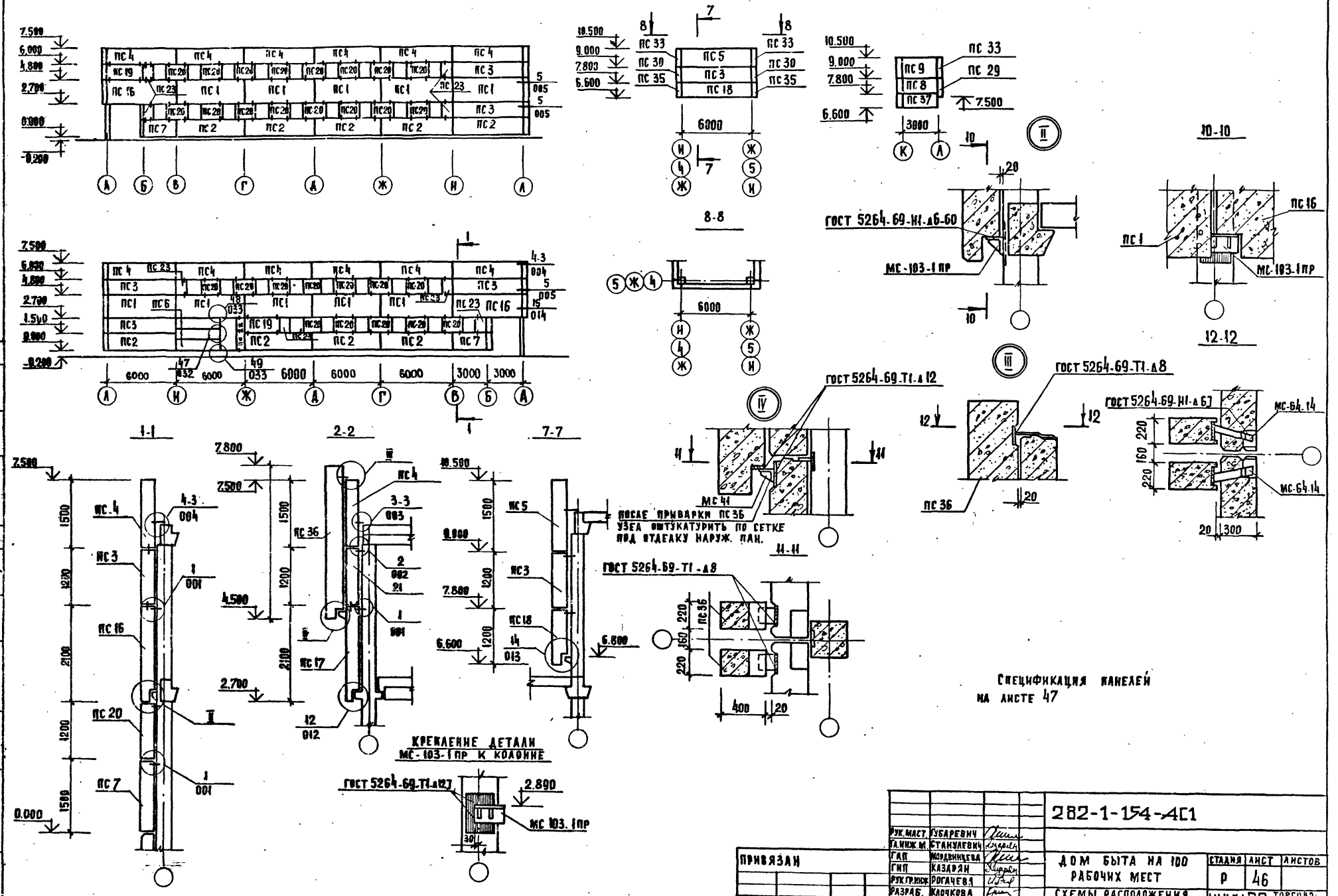

Рук.маст.	Губаревич		
Гл.инж.м.	Станулевич		
ГАП	Мордвинцева		
ГИП	Казарян		
Рук.гр.инж.	Рогачева		
Разраб.	Клочкова		
Провер.	Рогачева		

Привязан

Инв. №

282-1-154-АС1

Дом быта на 100 рабочих мест

Схемы расположения панелей стен из легкого бетона (окончание)

Стадия	Лист	Листов
Р	46	

ЦНИИЭП торгово-бытовых зданий и туристских комплексов г. Москва

17867-01

Согласовано:

Инв. № подл. | Подпись и дата | Взам. инв. №

Типовой проект 282-1-154 Альбом I

Марка поз.	Обозначение	Наименование	Кол.	Масса, кг.	Примеч.
		Панели стен из легкого бетона			
пс 1	1.020-1. 5-2. 1.000	1пс 60. 21. 3.0-п	16	4000	
пс 2	5-2. 1.000	1пс 60. 15. 3.0-п	12	2800	
пс 3	5-2. 1.000	1пс 60. 12. 3.0-п	18	2300	
пс 4	5-2. 1.000	1пс 60. 15. 3.0-п-1	23	2800	
пс 5	282-1-154-ИЖ1-09.00.00	1пс 60. 15. 3.0-п-2и	5	2800	
пс 6	1.020-1. 5-2. 1.000	1пс 39. 9. 3.0-п	3	1100	
пс 7	5-2. 1.000	1пс 30. 15. 3.0-п	3	1400	
пс 8	5-2. 1.000	1пс. 30. 12. 3.0-п	1	1100	
пс 9	282-1-154-ИЖ1-09.00.00	1пс 30. 15. 3.0-п-2и	2	1400	
пс 10	-ИЖ1-12.00.00	2пс 58. 6. 3.0-п-2и	1		
пс 11	-ИЖ1-12.00.00	2пс 58. 15. 3.0-п-2и	1		
пс 12	1.020-1 5-2. 2.000	2пс 28. 6. 3.0-п	2	500	
пс 13	5-2. 2.000	2пс 28. 15. 3.0-п	1	1200	
пс 14	5-2. 3.000	3пс 28. 6. 3.0-п	1	500	
пс 15	5-2. 3.000	3пс 28. 15. 3.0-п-1	1	1200	
пс 16	5-4. 1.000	1псн 60. 21. 3.0-п	3	4000	
пс 17	282-1-154-ИЖ1-10.00.00	1псн 60. 21. 3.0-п-1и	6	4000	
пс 18	1.020-1 5-4. 1.000	1псн 60. 12. 3.0-п	3	2300	
пс 19	5-2. 5.000	4пс 30. 12. 3.0-п	2	1100	
пс 20	5-2. 5.000	4пс 18. 12. 3.0-п	40	700	
пс 21	5-2. 4.000	4пс 6. 12. 3.0-п	6	200	
пс 22	5-2. 4.000	4пс 6. 27. 3.0-п	4	500	
пс 23	282-1-154-ИЖ1-11.00.00	4пс 9. 12. 3.0-п-1и	16	350	
пс 24	1.020-1 5-2. 4.000	4пс 3. 27. 3.0-п	2	200	
пс 25	282-1-154-ИЖ1-13.00.00	4пс 3. 12. 3.0-п-1и	4	100	
пс 26	1.020-1 5.2. 7.000	8пс 72. 120. 3.0-п	2	400	
пс 27	5-2. 1.000	1пс 60. 6. 3.0-п	1	1100	
пс 28	5-2. 6.000	5пс 46. 210. 3.0-п	2	400	
пс 29	5-2. 6.000	5пс 46. 150. 3.0-п	8	308	
пс 30	5-2. 6.000	5пс 46. 120. 3.0-п	15	200	
пс 31	5-2. 6.000	5пс 46. 60. 3.0-п	2	100	
пс 32	5-2. 6.000	5пс 46. 150. 3.0-п-1	5	300	
пс 33	282-1-154-ИЖ1-09.00.00	5пс 46. 150. 3.0-п-2и	8	300	
пс 34	-ИЖ1-11.00.00	5псн 46. 210. 3.0-п-2и	1	400	
пс 35	1.020-1. 5-4	5псн 46. 120. 3.0-п	5	200	
пс 36	282-1-154-ИЖ1-15.00.00	пф 2. 33-п	14	285	
пс 37	1.020-1 5-4	1псн 30. 12. 3.0-п	1	1100	
пс-38	282-1-154-ИЖ1-11.00.00	5псн 46. 210. 3.0-п-3и	1	400	

продолжение

Марка поз.	Обозначение	Наименование	Кол.	Масса, кг.	Примеч.
		панели стен из ячеистого бетона			
пс 1	1.020-1 5-2. 1.000	1пс 60. 15. 3.0-я	21	2300	
пс 2	5-2. 1.000	1пс 60. 12. 3.0-я	23	1800	
пс 3	5-2. 1.000	1пс 60. 9. 3.0-я	17	1300	
пс 4	5-2. 1.000	1пс 60. 6. 3.0-я	3	900	
пс 5	5-2. 1.000	1пс 60. 15. 3.0-я-1	19	2300	
пс 6	282-1-154-ИЖ1-09.00.00	1пс 60. 15. 3.0-я-2и	6	2300	
пс 7	-ИЖ1-10.00.00	1пс 60. 9. 3.0-я-2и	6	1300	
пс 8	1.020-1 5-2. 1.000	1пс 39. 9. 3.0-я	3	900	
пс 9	5-2. 1.000	1пс 30. 15. 3.0-я	3	1100	
пс 10	5-2. 1.000	1пс 30. 12. 3.0-я	1	900	
пс 11	282-1-154-ИЖ1-09.00.00	1пс 30. 15. 3.0-я-2и	2	1100	
пс 12	-ИЖ1-12.00.00	2пс 58. 6. 3.0-я-2и	1		
пс 13	-ИЖ1-12.00.00	2пс 58. 15. 3.0-я-2и	1		
пс 14	1.020-1 5-2. 2.000	2пс 28. 6. 3.0-я	1	400	
пс 15	5-2. 2.000	2пс 28. 15. 3.0-я	1	1000	
пс 16	5-2. 3.000	3пс 28. 6. 3.0-я	1	400	
пс 17	5-2. 3.000	3пс 28. 15. 3.0-я-1	1	1000	
пс 18	5-4. 1.000	1псн 60. 12. 3.0-я	13	2200	
пс 19	5-4. 1.000	1псн 30. 12. 3.0-я	1		
пс 20	5-2. 5.000	4пс 30. 12. 3.0-я	2	900	
пс 21	5-2. 5.000	4пс 18. 12. 3.0-я	40	500	
пс 22	5-2. 4.000	4пс 6. 12. 3.0-я	6	200	
пс 23	5-2. 4.000	4пс. 6. 27. 3.0-я	4	400	
пс 24	282-1-154-ИЖ1-13.00.00	4пс 9. 12. 3.0-я-1и	16	250	
пс 25	1.020-1. 5-2. 4.000	4пс 3. 27. 3.0-я	2	200	
пс 26	282-154-ИЖ1-13.0000	4пс 3. 12. 3.0-я-1и	4	100	
пс 27	1.020-1 5-2. 7.000	8пс 72. 120. 3.0-я	2	300	
пс 28	5-4. 2.000	5псн 46. 210. 3.0-я	1	300	
пс 29	5-2. 6.000	5пс 46. 210. 3.0-я	1	300	
пс 30	5-2. 6.000	5пс 46. 150. 3.0-я	8	200	
пс 31	5-2. 6.000	5пс 46. 120. 3.0-я	15	200	
пс 32	5-2. 6.000	5пс 46. 60. 3.0-я	2	100	
пс 33	5-2. 6.000	5пс 46. 150. 3.0-я-1	5	200	
пс 34	282-1-154-ИЖ1-09.00.00	5пс 46. 150. 3.0-я-2и	8	200	
пс 35	-ИЖ1-11.00.00	5псн 46. 210. 3.0-я-2и	1	300	
пс 36	ИЖ1-11.00.00	5псн 46. 210. 3.0-я-3и	1	300	
пс 37	1.020-1 5-4	5псн 46. 120. 3.0-я	5	200	
пс 38	282-1-154-ИЖ1-15.00.00	пф 2. 33-я	14	203	

продолжение

Марка поз.	Обозначение	Наименование	Кол. на лес. бет.	Кол. из ячеис. бет.	Масса, кг	Примеч.
		Соединительные изделия				
	1.020-1. 9-1. 011	МС-41	14	14	3.22	
	9-1. 0.15	МС-60	152	212	0.38	
	9-1. 0.15	МС-61	21	21	0.41	
	10-2. 0.47	МС-63	33	33	1.26	
	282-1-154-ИМ	МС-64-1и	14	14		
	1.020-1. 9-1. 015	МС-65	60	60	0.11	
	9-1. 015	МС-66	24	24	0.21	
	10-2. 047	МС-68	17	68	0.19	
	9-1. 017	МС-71	2	2	1.66	
	9-1. 016	МС-73	10	10	7.42	
	9-1. 017	МС-76	8	8	0.95	
	10-2. 047	МС-77	4	4	0.41	
	10-2. 019	МС-79	2	2	1.08	
	10-2. 019	МС-80	2	2	0.70	
	10-2. 047	МС-91	195	195	0.24	
	9-1. 023	МС-92	3	3	0.45	
	10-2. 047	МС-94	1	1	17.15	
	282-1-154-ИМ-11.00.00	МС-103-1пр	2	2	8.07	
	ИМ-10.00.00	МС-103-1л	3	3	8.07	

1 Схемы расположения панелей стен из легкого бетона на листах 45, 46.
2 Схемы расположения панелей стен из ячеистого бетона на листе 48

Согласовано

Инв. № подл. | Подпись и дата | Взам. инв. №

Привязан

Инв. №

Рук. маст.	Етакулевич		282-1-154-АС1
Гл. инж. пр.	Етакулевич		
СВП	Колдывицева		Дом быта на 100 рабочих мест
ОИП	Казарян		
Рук. группы	Рычачева		Спецификация к схемам расположения панелей стен
Разраб.	Крючкова		
Пров.	Голдцева		

Стадия	Лист	Листов
Р	47	

ЦНИИЭП г. Москва

Копировал Гаврилина

Типовой проект 282-1-154 Альбом I

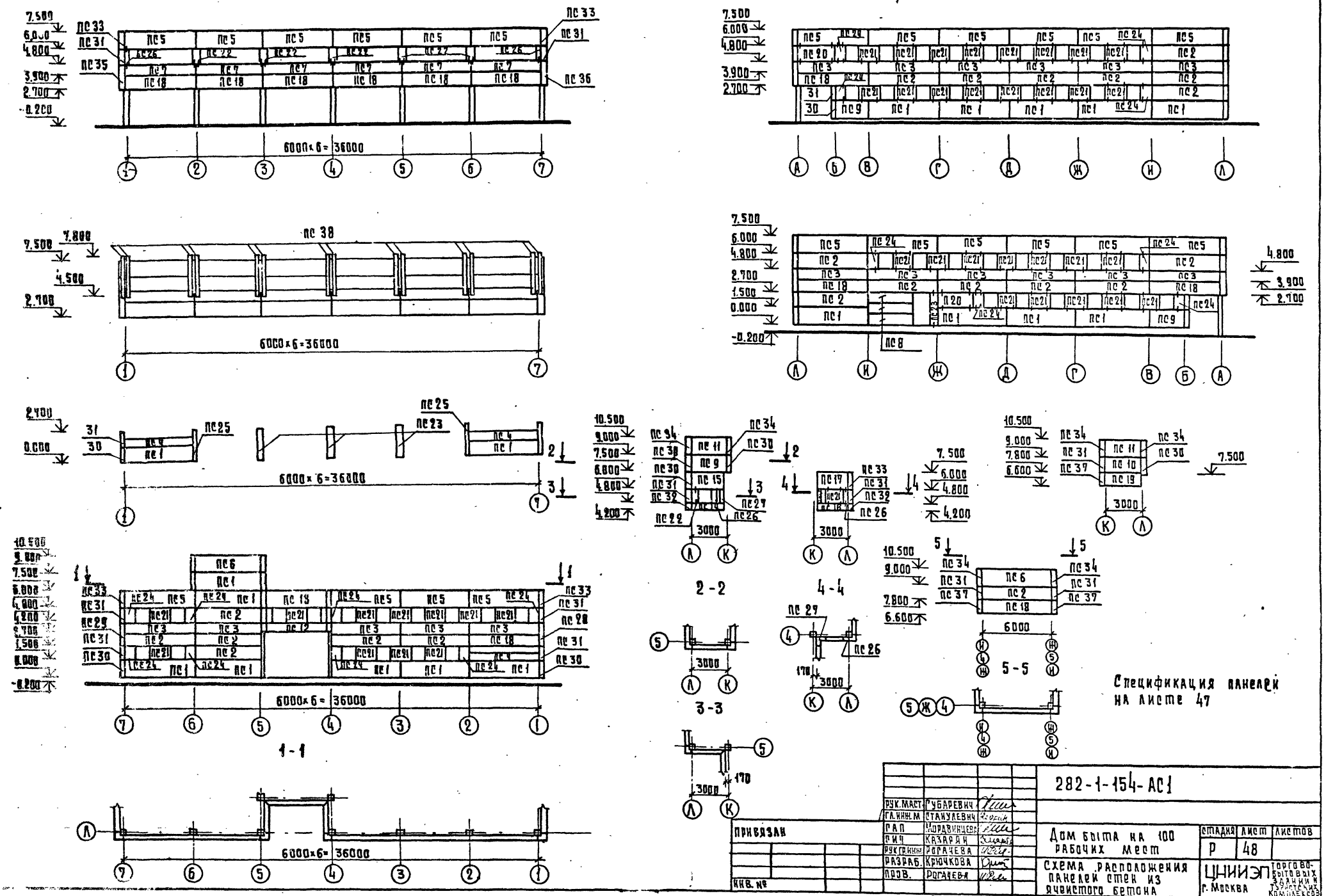

Спецификация панелей на листе 47

Рук.маст.	Субаревич		
Гл.инж.п.	Станулевич		
ГАП	Кордвинцев		
Гич	Казарян		
Рук.группы	Рогачева		
Разраб.	Крючкова		
Пров.	Рогачева		

Привязан

Инв. №

282-1-154-АС1

Дом быта на 100 рабочих мест

Схема расположения панелей стен из ячеистого бетона

Стадия	Лист	Листов
Р	48	

ЦНИИЭП торгово-бытовых зданий и туристских комплексов г. Москва

Копиров. Гаврилина

Формат 22

17267-01

Согласовано

Инв. № подл. | Подпись и дата | Взам. инв. №

Типовой проект 282-1-154

Схема расположения элементов перемычек 1 этажа

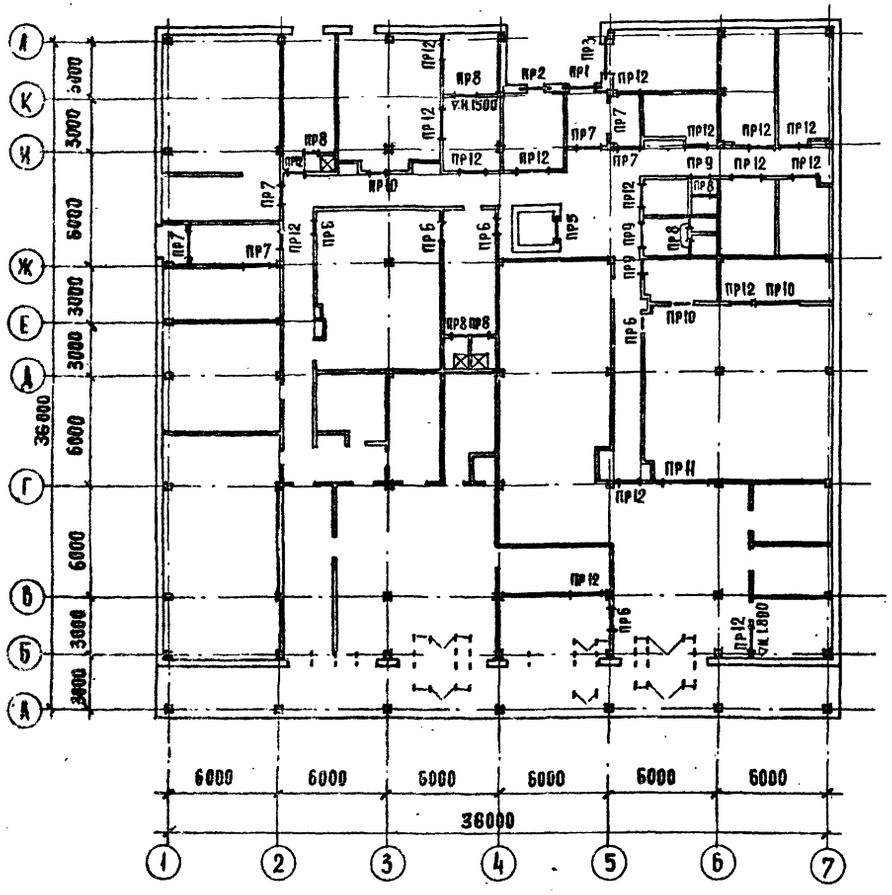

Схема расположения элементов перемычек 2 этажа

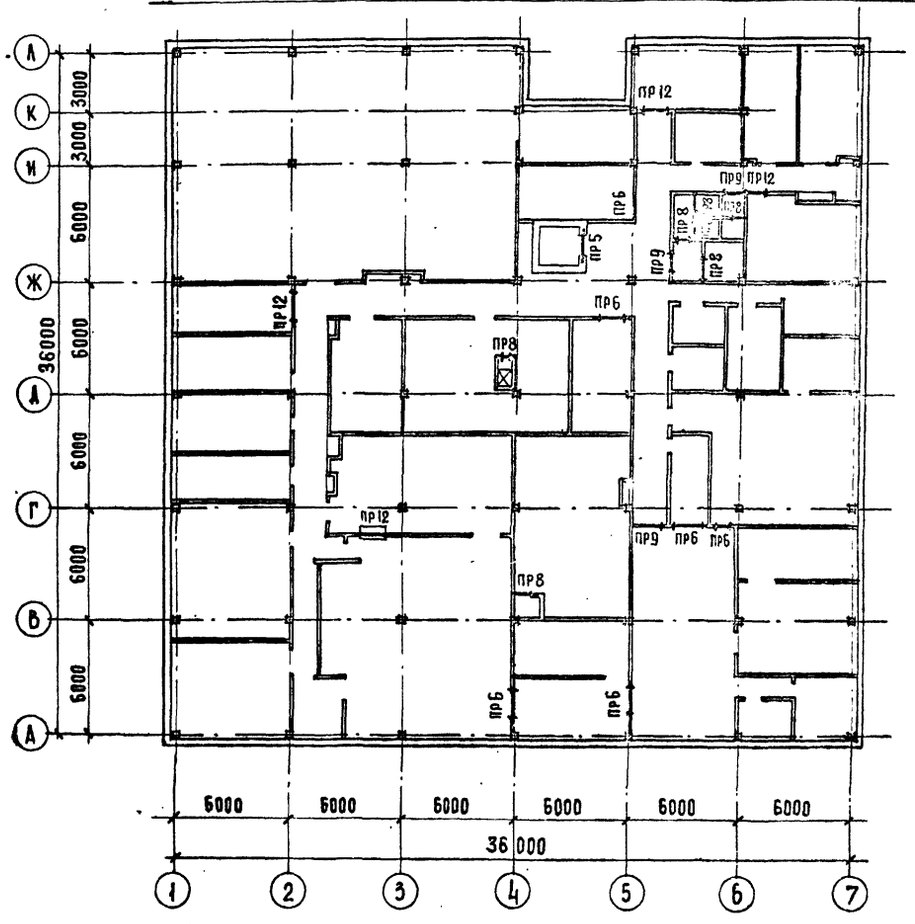

Схема расположения элементов перемычек в машинном отделении и лестнице

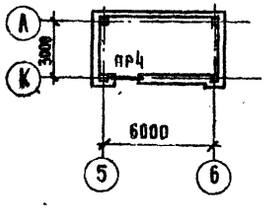

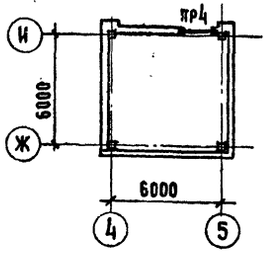

Рук. маст	Губаревич		282-1-154-АС1
Гл. инж. пр.	Станулевич		
ГАП	Моравинцева		
ГИП	Казарян		Дом быта на 100 рабочих мест
Рук. гр. арх.	Огрызко		
Рук. гр. инж.	Рогачева		
Разраб.	Казакова		Схема расположения элементов перемычек
Провер.	Ляхова		

Стадия: Р. Лист: 49. Листов:

ЦНИИЭП торгово-бытовых зданий и туристских комплексов г. Москва

Привязан.

Инв. №

Согласовано

Инв. № подл. | Подпись и дата | Взам. инв. №

Типовой проект 282-1-154 Альбом I

Таблица 1

Ведомость перемычек

Элемент	Тип	Сечение	Этаж	Кол. на этаж
Наружные	ПР1	510; 2.700; 75; 1ПР3-12.12.14	1	1
	ПР2	510; 2.700; 1ПР1-19.12.14	1	1
	ПР3	470; 2.700; 2.700; 1ПР8-18.12.229	1	1
	ПР4	250; Машотд. 8.845; 6.645; 175; 1ПР1-12.12.14; Лестница	Машотдел. лестн.	2
Внутренние перегородки	ПР5	120; 120; 100; 2.250; 5.550; 1ПР2-16.12.14	1 / 2	1 / 1
	ПР6	6.000; 5.370; 2.150; 2.100; 2.070; 1ПР2-15.12.14	1 / 2	5 / 6
	ПР7	2.070; 2.150; 1ПР3-19.12.14	1	6
	ПР8	5.370; 2.280; 2.070; 120; 2Ф10АI ℓ=100	1 / 2	7 / 7
	ПР9	5.370; 2.070; 1ПР1-10.12.6	1 / 2	3 / 3
	ПР10	2.400; 2.280; 1.970; 1ПР3-24.12.14	1	3

Продолжение табл. 1

Элемент	Тип	Сечение	Этаж	Кол. на этаж
Внутренние перегородки	ПР11	1.870; 1ПР4-28.12.14	1	1
	ПР12	5.370; 5.100; 2.070; 1ПР1-12.12.14	1 / 2	17 / 4

Таблица 2

Спецификация сборных ж-б перемычек, перегородок

Марка	Обозначение	Наименование	Кол. 1эт.	Кол. 2эт.	Масса ед. кг	Примечание
		перемычки				
	1.138-10. Вып.1	1ПР1-10.12.6	3	3	25	
	Вып.1	1ПР1-12.12.14	21	6	50	
	Вып.1	1ПР2-15.12.14	7	6	75	
	Вып.1	1ПР2-16.12.14	2	2	75	
	Вып.1	1ПР3-19.12.14	6		75	
	Вып.1	1ПР3-24.12.14	3		100	
	Вып.1	1ПР4-28.12.14	1		125	
	Вып.1	1ПР8-18.12.229	3		125	
		перегородки				
П1	1.231-1. Вып.1	ПГ-33-57	1	3	1785	
П2	Вып.1	ПГ-33-5	4	5	150	
П3	Вып.1	ПГ-33-20	5	13	625	
П4	Вып.1	ПГ-33-27		6	840	
П5	Вып.1	ПГ-33-20Б	4	7	615	
П6	Вып.1	ПГ-33-13	3	2	415	
П7	Вып.1	ПГ-33-9	5	4	290	
П8	Вып.1	ПГ-33-17Б		2	515	
П9	Вып.1	ПГ-33-16Р	3	7	450	
П10	Вып.1	ПГ-33-19		5	590	
П11	Вып.1	ПГ-33-59Р	2	1	1630	
П12	Вып.1	ПГ-33-37		4	1170	
П13	Вып.1	ПГ-33-27Р	3	2	770	
П14	Вып.1	ПГ-33-17		3	525	
П15	Вып.1	ПГ-33-6.2Р		5	180	
П16	Вып.1	ПГ-33-6.2	3	2	195	

Продолжение

Марка	Обозначение	Наименование	Кол. 1эт.	Кол. 2эт.	Масса ед. кг	Примечание
П17	1.231-1. Вып.1	ПГ-33-15	11	2	460	
П18	Вып.1	ПГ-33-16	1	4	490	
П19	Вып.1	ПГ-33-34Р	1	3	985	
П20	Вып.1	ПГ-33-20.3Р	1	2	585	
П21	Вып.1	ПГ-33-18Р		3	515	
П22	Вып.1	ПГ-33-20.3	4	7	640	
П23	Вып.1	ПГ-33-30Б		4	915	
П24	Вып.1	ПГ-33-7Р	5	4	210	
П25	Вып.1	ПГ-33-38Б	1	1	1195	
П26	Вып.1	ПГ-33-38Р	2	1	1100	
П27	Вып.1	ПГ-33-31.3Б	1	1	980	
П28	Вып.2	ПГ-33-10.9	1	17	94	
П29	Вып.2	ПГ-33-9.9	7	9	85	
П30	Вып.2	ПГ-33-12.9	8	6	113	
П31	Вып.2	ПГ-33-13.9		1	122	
П32	Вып.2	ПГ-33-7.9	1		65	
		Соединительные элементы				
	2.230-1. Вып.10	ММ-39	120	138	0.24	
	Вып.10	ММ-44	152	286	0.15	
	ГОСТ 5781-75	Стержень ф10АI ℓ=1000	14	14	0.283	
		МАТЕРИАЛЫ				
1	ГОСТ 8510-72	∟100×63×8 ℓ=140		10	1.38	К узлу
2		∟100×63×8 ℓ=890		10	8.78	„А"
3		∟100×63×8 ℓ=700		5	6.9	на листе
4		∟125×80×8 ℓ=940		5	11.96	31

Согласовано

Инв. № подл. | Подп. и дата | Взам. инв. №

Привязан

Инв. №

Рук. маст.	Губаревич	
Гл. инж. м.	Станкевич	
ГАП	Кораблинцев	
ГИП	Казарян	
Рукоприн.	Рогачева	
Разраб.	Петрова	
Провер.	Рогачева	

282-1-154-АС1

Дом быта на 100 рабочих мест

Ведомость перемычек. Спецификация сборных ж.б. перемычек, перегородок

Стадия	Лист	Листов
Р	50	

ЦНИИЭП торгово-бытовых зданий и комплексов г. Москва

Копировал Гаврилина

Формат 22

Типовой проект 282-1-154 Альбом I

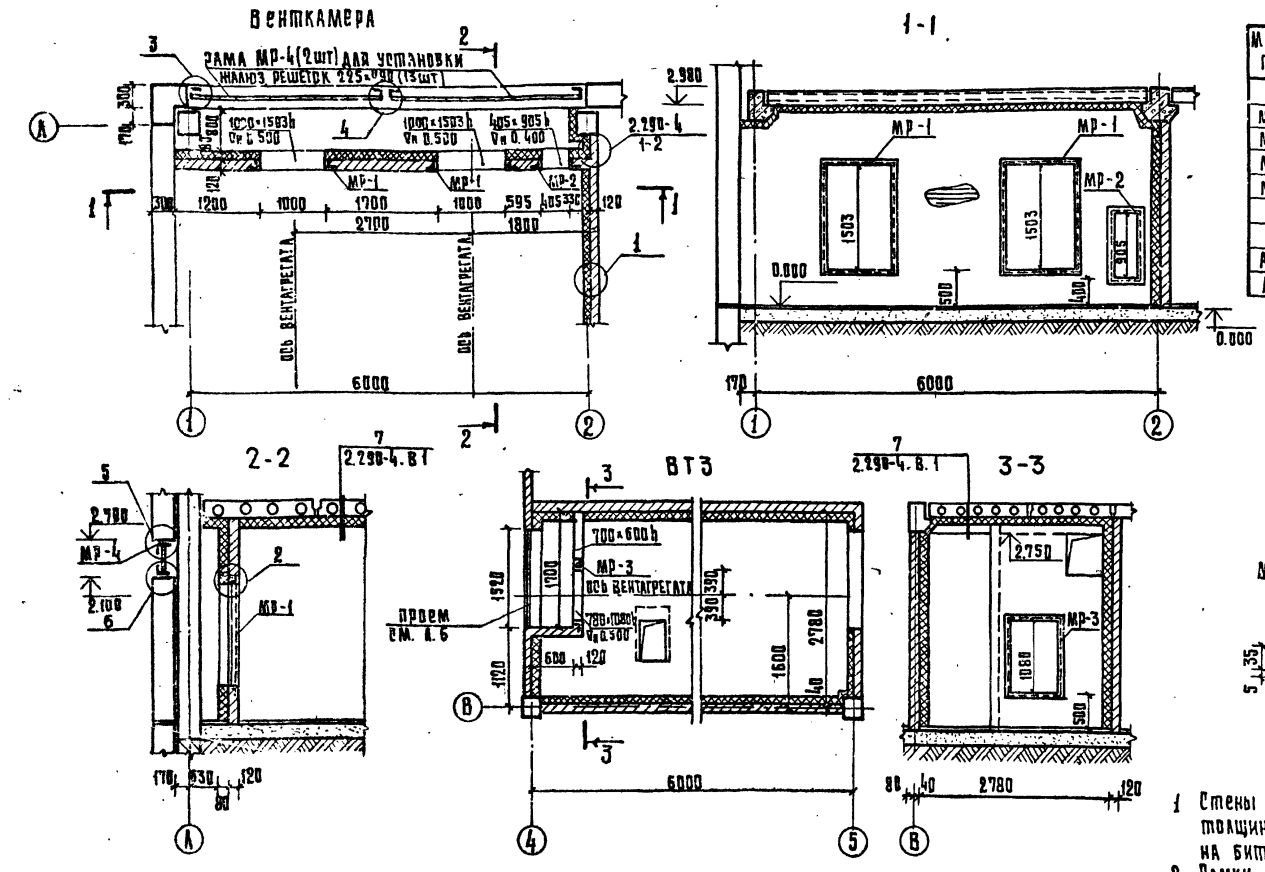

Марка поз.	Обозначение	Наименование	Кол.	Масса ед. кг	Примечание
		Сборочные единицы и детали			
МР-1	282-1-154-ИМ-01.00.00	МР-1	2	20.92	
МР-2	-01.00.00	МР-2	1	12.94	
МР-3	-01.00.00	МР-3	1	16.30	
МР-4	-12.00.00	МР-4	2	25.80	
		Отдельные стержни			
1	ГОСТ 5781-75	Ф16 АI L=1000	12	1.56	
А-2	282-1-154-ИМ-16.00.00	Анкер А-2	102	0.36	
А-7	2.290-4 вып.1 лист 11	Анкер А-7	56	0.37	

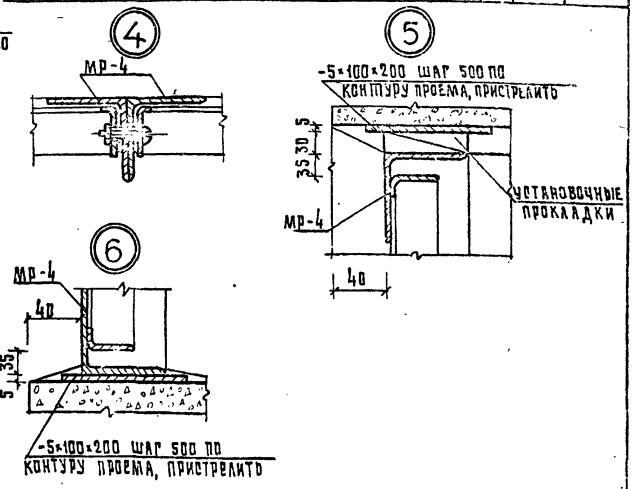

1. Стены внутри камеры изолируются жесткими минераловатными плитами толщиной 80мм γ=300 кгс/м³ по деревянному каркасу на гвоздях и на битумной мастике с последующей штукатуркой по сетке.
2. Рамки МР-1,2,3, установить одновременно с кладкой кирпичных стен, огрунтовать за 2 раза и покрасить эмалью в черный цвет (ПХВ-25, черная ГОСТ 6993-79)
3. Деревянный каркас из брусков подвергнуть пропитке антипиренами, антисептировать.
4. После установки оборудования зазоры проемов заделать бетоном на мелком щебне.
5. Жесткие минераловатные плиты принять по ГОСТу 10140-71.
6. Крепление утеплителя вести в соответствии с указаниями серии 2.290-4 вып. 1
7. Перегородки выкладывать из кирпича М75 на растворе М25

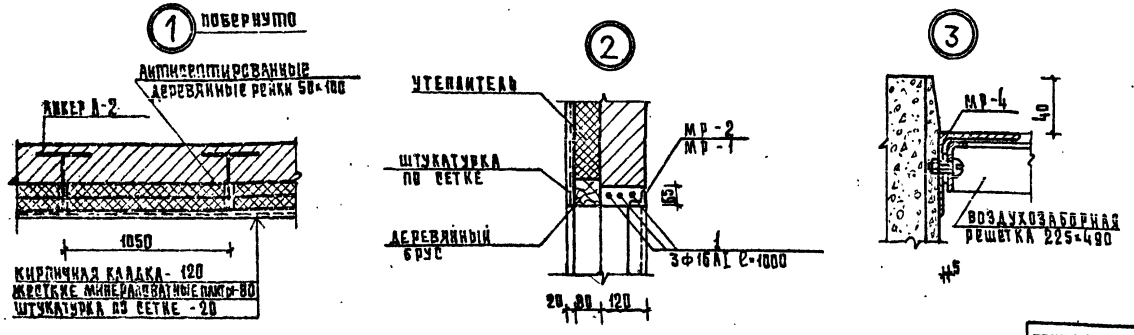

Рук.маст.	Губаревич		282-1-154-АС1		
Гл.инж.пр.	Станулевич				
Гл.ап.	Молавицкая		Дом быта на 100 рабочих мест	Стадия: Р	Лист: 51
Гл.инж.	Казарян				Листов:
Инж.I кат.	Огрызко				
Разраб.	Черникова		Венткамера и ВТЗ	ЦНИИЭП г. Москва	
Пров.	Рогачев				

Привязан

Инв. №

Корректор Гаврилова

Формат

Типовой проект 282-1-154 Альбом I

ВЫБОРКА МАТЕРИАЛОВ НА ЗВЕНО ВОЗДУХОВОДА

Марка воздуховода или сечение, мм. А	Б	Стенка воздуховода: АСБ-цем. лист ГОСТ 18124-75* Сечение мм	Кол.	Масса, кг	Муфта шт. 2: ~87×128 ГОСТ 103-76 Длина, мм	Кол.	Масса, кг	Фланец шт. 2: ~4×25 ГОСТ 103-76 Длина мм	Кол.	Масса, кг	Уголок L=50: Алюминий ГОСТ 13737-68 № проф.	Кол.	Масса, кг	Уголок L=200: Алюминий ГОСТ 13737-68 № проф.	Кол.	Масса, кг	Оцинкованный винт ГОСТ 10621-63* Размер мм	Кол.	Масса, кг	Уплотняющий канат d=12: Пенька Длина мм	Кол.	Масса кг	Уплотняющий раствор: Тип I м³	Тип II м³	Масса, кг	Фланцевое соединение: Болты ГОСТ 7798-70* Сечение мм	Кол.	Масса, кг	Подвеска: Резина 3×2,5 Длина, мм	Масса кг	L50×5 ГОСТ 8509-72 Длина мм	Масса, кг	Масса звена, кг.
500	250	10×460 10×232	4 4	40.48 17.09	1593	2	2.09	572 332	4 4	1.80 1.04	118	32	0.73	214	4	0.60	4×16	176	0.18	1548	2	0.09	0.00122	0.00152	2.74	М8×25	16	0.002	1880	0.18	1200	4.52	71.3
200	200	8×184	8	24.49	883	2	1.07	272	8	1.11	118	32	0.73	118	4	0.30	3×16	176	0.1	848	2	0.05	0.00067	0.00084	3.02	М6×20	8	0.001	1880	0.11	600	2.25	33.27
250	250	8×234	8	31.15	1093	2	1.43	372 332	4 4	1.04 1.04	118	32	0.73	118	4	0.30	3×16	176	0.1	1048	2	0.06	0.00083	0.00104	3.74	М6×20	8	0.001	1280	0.12	700	2.64	41.20
400	200	10×380 10×180	4 4	31.62 14.98	1283	2	1.69	472 272	4 4	1.48 0.85	174	32	0.85	174	4	0.35	4×16	176	0.18	1248	2	0.07	0.00099	0.00124	4.46	М6×20	12	0.002	1480	0.14	1000	3.77	60.32
400	250	10×380 10×230	4 4	31.62 17.09	1383	2	1.36	472 332	4 4	1.48 1.04	174	32	0.85	174	4	0.35	4×16	176	0.18	1448	2	0.09	0.00107	0.00134	4.82	М6×20	16	0.002	1680	0.16	1000	3.77	63.29
500	400	10×480 10×580	4 4	40.48 31.62	1883	2	2.49	572 472	4 4	1.80 1.48	214	32	1.44	214	4	0.60	4×16	176	0.18	1848	2	0.10	0.00147	0.00184	6.62	М8×25	18	0.004	2080	0.20	1200	4.52	91.31
600	400	10×500 10×380	4 4	48.00 31.62	2083	2	2.75	672 472	4 4	2.09 1.48	214	32	1.44	214	4	0.60	4×16	176	0.18	2048	2	0.11	0.00195	0.00244	7.34	М8×25	20	0.005	2280	0.22	1400	5.27	102.0
300	200	10×280 10×180	4 4	25.42 14.98	1083	2	1.53	372 272	4 4	1.17 0.85	118	32	0.73	118	4	0.30	3×16	176	0.10	1048	2	0.06	0.00083	0.00104	3.74	М6×20	8	0.001	1280	0.13	800	3.02	52.05
250	200	8×234 8×134	8 8	15.58 12.29	983	2	1.30	322 272	4 4	1.01 0.85	118	32	0.73	118	4	0.30	3×16	176	0.10	948	2	0.05	0.00075	0.00094	3.38	М6×20	8	0.001	1180	0.12	700	2.64	36.95
400	300	10×330 10×230	4 4	31.62 25.42	1483	2	1.86	472 372	4 4	1.48 1.17	174	32	0.85	174	4	0.35	4×16	176	0.18	1448	2	0.09	0.00107	0.00134	4.82	М8×25	14	0.002	1680	0.17	1000	3.77	72.0
1000	500	10×980 10×480	4 4	84.38 40.40	3083	2	4.07	1072 572	4 4	3.4 1.80	214	32	1.44	214	4	0.6	4×16	176	0.18	3048	2	0.21	0.0023	0.0028	9.75	М8×25	28	0.007	3280	0.33	2200	8.3	153.38
800	500	10×780 10×480	4 4	66.70 40.40	2683	2	3.53	872 572	4 4	2.73 1.80	214	32	1.44	214	4	0.6	4×16	176	0.18	2648	2	0.18	0.0021	0.0025	8.53	М8×25	24	0.006	2880	0.29	1800	6.8	133.23

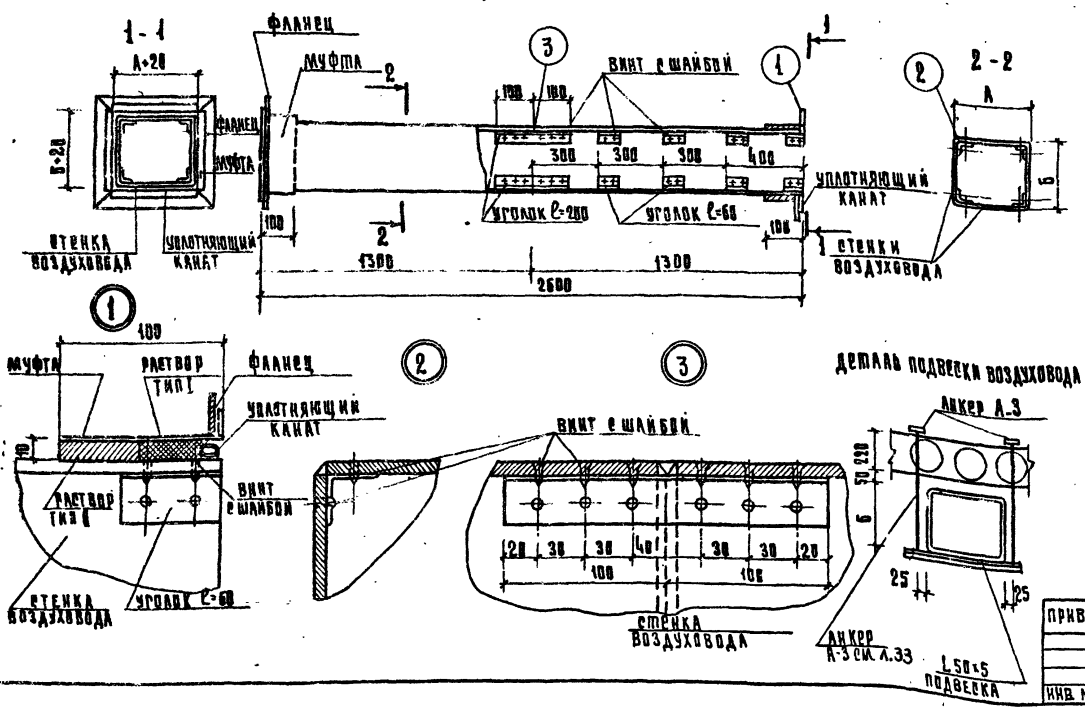

1. В качестве материала стенок принят асбестоцементный лист толщиной 8-10мм, разрезание листа на части осуществляется гильотинными ножницами (прессом).
2. Муфта перед ее установкой внутри и торец воздуховода снаружи оклеиваются тканью на водонепроницаемом клее, дающем надежную склейку металла и ткани. Закрепление муфты на воздуховоде производится в соответствии со СНиП III-28-75 путем уплотнения зазора между муфтой и воздуховодом пеньковым канатом, смоченным казеиновым клеем и асбестоцементным раствором с добавлением в него казеинового клея (тип I) с последующим заполнением зазора асбестоцементным раствором более густой консистенции, замешанном на расширяющемся цементе с добавлением казеинового клея (тип II)
3. Муфты и фланец предварительно перед установкой на воздуховод, окрашиваются масляной краской.
4. Шов (см. деталь 3) промазать мастикой из асбоцементного раствора с добавлением казеинового клея густой консистенции с последующей проклейкой 2 слоями ткани.
5. В чертеже дана максимальная длина звена, которая при необходимости может быть уменьшена.
6. При подвеске воздуховода звено должно опираться в двух точках таким образом, чтобы опоры располагались по обе стороны шва (см. узел 3), желательно на равных расстояниях от него и от фланцевого соединения.
7. Монтаж асбестоцементных воздуховодов разрешается вести только специализированным организациям; ведущим монтаж стальных воздуховодов, смонтированные воздуховоды подвергаются испытанию на плотность. Подсос или утечка воздуха в размере более 15% от расчетной производительности в соответствии со СНиП II-33-75 не допускается.
8. Каждое звено воздуховода перед отправкой на строительную площадку должно испытываться на плотность.
9. После окончания монтажа воздуховоды оштукатурить по сетке толщина слоя 20мм.
10. Спецификация воздуховодов см. 282-1-154-ОС-л.3

Рук.маст.	Губаревич		282-1-154-АС1	
Гл.инж.пр.	Штанкевич			
ГАП				
ГИП	Горбунко		Дом быта на 100 рабочих мест	Стадия Р, Лист 52, Листов
ГИП	Казарян			
Инж.I кат.	Дорачева			
Разраб.	Бежан		Конструкция асбестоцементных воздуховодов	ЦНИИЭП торгово-бытовых зданий и туристских комплексов г. Москва
Пров.	Крючкова			

Привязан

Инв. №

Копировал Гаврилина

Формат 22

Согласовано

Инв. № подл. | Подпись и дата | Взам. инв. №

Альбом I

Типовой проект 282-1-154

ТИПОВОЙ ПРОЕКТ
282-1-154

ТХМ. Технология и механизация

Технический проект утвержден Госгражданстроем приказ № 291 от 4 августа 1980г.

Рабочие чертежи введены в действие ЦНИИЭП торгово-бытовых зданий и туристских комплексов
Приказ № 25 от 3 марта 1981г.

Таблица 1

Ведомость рабочих чертежей

Лист	Наименование	Примечание
1	Общие данные /начало/	
2	Общие данные /окончание/	
3	План 1 этажа в осях А-Ж	
4	План 1 этажа в осях Ж-А	
5	План 2 этажа в осях А-Д	
6	План 2 этажа в осях Д-А	
7	Спецификация технологического оборудования 1 этажа /начало/	
8	Спецификация технологического оборудования 1 этажа /окончание/	
9	Спецификация технологического оборудования 2 этажа и механизации /начало/	
10	Спецификация технологического оборудования 2 этажа и механизации /окончание/	
11	Подъемный стол ПС-500 Установочный чертеж.	
12	Конвейер-вешалка для хранения и транспортировки вещей. Установочный чертеж.	

Таблица 2

Ведомость ссылочных и прилагаемых документов

Обозначение	Наименование	Примечание
	Ссылочные документы	
ЦИТП серI.271-3 вып.1	Каталог специального оборудования и мебели производственных	
ч.I, вып.2 ч.I,II;	помещений и залов предприятий	
вып.3 ч.I,II,III,VI,VII,	бытового обслуживания.	
II, XI.		
ЦИТП серI.271-4 Выпуск	Встроенно-пристроенное и стационарное оборудование для предприятий общественного питания	
3 ч.I		
	Прилагаемые документы	
282-1-154-ИД	Изделия деревянные	ал. I
282-1-154-ИМ	Изделия металлические	ал. II

Таблица 3

Ведомость спецификаций

Лист	Наименование	Примечание
7	Спецификация технологического оборудования 1 этажа /начало/	
8	Спецификация технологического оборудования 1 этажа /окончание/	
9	Спецификация технологического оборудования 2 этажа и механизации /начало/	
10	Спецификация технологического оборудования 2 этажа и механизации /окончание/	
11	Спецификация элементов монтажа подъемного стола ПС-500	
12	Спецификация элементов монтажа конвейер-вешалки	

Общие указания

Технология

Дом быта на 100 рабочих мест предназначен для обслуживания населения поселка городского типа или города на 16 тыс. жителей.

Дом быта предоставляет населению следующие услуги:

Прием заказов и ремонт обуви	— 4 р.м.
Прием заказов на индпошив обуви	— 1 р.м
Изготовление и ремонт одежды	— 44 р.м
Прием заказов на изготовление и ремонт трикотажных изделий и срочный ремонт	— 6 р.м
Срочная химчистка одежды мощностью 80 кг в смену и приемный пункт фабрики химчистки	— 4 р.м
Прием заказов и мелкий ремонт часов	— 2 р.м
Прием заказов и ремонт бытовой техники и металлоизделий	— 4 р.м
Ремонт радиоаппаратуры и телевизоров	— 5 р.м
Услуги фотографии	— 5 р.м
Парикмахерские услуги	— 16 р.м
Комплексный приемный пункт /бюро обслуживания/ и услуги на дому	— 6 р.м
Граверные работы	— 1 р.м
Пункт проката	— 2 р.м
Итого	— 100 р.м.

Режим работы предприятия принят полуторасменный; парикмахерской - двухсменный. Количество рабочих дней в году - 305.

Прием заказов на все виды услуг осуществляется в залах для посетителей дома быта и частично на приемных пунктах. В мастерских дома быта производится мелкий и средний ремонт обуви, часов, бытовой техники, металлоизделий, а также срочный ремонт в присутствии заказчика. Крупный ремонт, а также пошив обуви, химическая чистка и крашение одежды с полной обработкой, изготовление и ремонт трикотажных изделий и т.д. производятся в специализированных предприятиях.

Работа ателье изготовления и ремонта одежды на 44 рабочих места запроектирована по системе „Ритм" бригадным и частично индивидуальным методом. Участок запуска является диспетчерским пунктом, обеспечивающим ритмичную работу ателье.

Привязка настоящего типового проекта выполнена в соответствии с действующими нормами и правилами.

Гл. инженер проекта

Настоящий проект выполнен в соответствии с действующими нормами и правилами

Гл. инженер проекта Дурченко
Гл. инженер проекта Проскурина

Согласовано

Инв. №

Взам. инв. №

Подпись и дата

Инв. № подл.

Нач.отд.	Калугин		
ГИП	Проскурина		
ГИП	Дурченко		
Рад.гл.	Исчинков		
Пров.	Кулинич		
Н.контр.	Кулинич		

282-1-154-ТХМ

Дом быта на 100 рабочих мест

Общие данные /начало/

Стадия	Лист	Листов
Р	1	10

ЦНИИЭП г. Москва

Альбом I

Типовой проект 282-1-154

В ателье изготовления и ремонта одежды предусмотрены:

прием заказов	3 р.м
скорняжные работы	1 р.м
ремонт одежды	3 р.м
раскройные работы	4 р.м
изготовление утепляющих прокладок	1 р.м
участок запуска	1 р.м
цех пошива одежды	29 р.м

В цехе предусмотрены:

пошив женской легкой одежды - 1 бригада на 5 р.м и 1 индивидуалиста;

пошив женской верхней одежды - 1 бригада на 6 р.м и 1 индивидуалиста;

пошив мужской верхней одежды - 1 бригада на 6 р.м и 3 индивидуалиста.

Основное технологическое оборудование дома быта предусмотрено отечественного производства, работающее на электричестве.

Подача пара к оборудованию отделения срочной химчистки предусмотрена от автономных электропарогенераторов, сжатый воздух подается от компрессорной установки. Растворитель хранится на складе в бочках.

Таблица 4

Производственная программа

Наименование видов услуг	Кол. производств. рабочих в приемн.	Выработка 1 рабочего в год в рублях	Годовой объем работ в тыс. руб.
Ремонт и пошив обуви	8	2500	22,5
Ремонт одежды	12	2700	32,4
Пошив одежды	52	2100	109,2
Ремонт часов	3	4600	13,8
Ремонт бытовой техники, металлоизделий и радиотелеаппаратуры	9	4600	41,4
Прокат	3	3600	10,8
Фотография	7	4600	32,2
Парикмахерская	32	2100	67,2
Ремонт трикотажных изделий	10	2700	27,0
Услуги на дому	8	3000	24,0
Комплексный приемный пункт	3	2000	6,0
Граверные работы	2	3000	6,0
Химчистка и крашение	5	-	55,0
Итого	155		450,0

Таблица 5

Состав работающих

Категория по сан. нормам	Количество работающих			
	Макс. смена		Всего	
	мужчин	женщин	мужчин	женщин
Производственный персонал				
I А	11	58	18	96
I Б	17	—	22	—
II А	—	12	—	17
III Б	—	2	—	2
Итого	28	72	40	115
Административно-управленческий и непроизводственный персонал				
	2	15	4	20
Всего по дому быта	30	87	44	135
	117		179	

Таблица 6

Расход химматериалов

Наименование	Кол. обрабатываемой одежды кг в смену	Ед. изм.	норма расхода	расход кг в год
Перхлорэтилен	90	г/кг	30	2470,5
Усилитель УС-28	"	"	26	713,7
Фильтробальный порошок	"	"	11,1	305
Усилитель УС-28А	"	"	10	271,5
46А	24	"	0,2	1,47
Таннидин	"	"	0,2	1,47
Сульфазол	"	"	0,2	1,47

Продолжение табл. 6

Наименование	Кол. обрабатываемой одежды кг в смену	ед. изм.	норма расхода	расход кг в год
Ватазол	2,4	г/кг	0,15	1,1
паст-7	"	"	0,2	1,47
эдамол	"	"	0,36	2,63
антиржавин	"	"	0,1	0,73
фарментол	"	"	0,05	0,37
ацетон	"	"	0,3	2,19
скипидар	"	"	0,1	0,73
спирт этиловый 96%	"	"	0,8	5,85
нашатырный спирт 25%	"	"	0,1	0,73
глицерин	"	"	0,1	0,73
ГКЖ	20	"	32	195,2
тетрабутоксититан	"	"	1,6	9,76
антибеленибатель	"	"	0,03	0,18

Механизация

Доставка грузов осуществляется автотранспортом преимущественно средней грузоподъемности.

Разгрузка автотранспорта производится на крытую разгрузочную площадку.

Разгрузочная площадка оборудована подъемным столом ПС-500, посредством которого производится съем грузов с автомашин. Транспортировка доставленных грузов в склады и кладовые на временное хранение, а также транспортировка грузов в цеха к рабочим местам осуществляется как грузовыми тележками ТГ-125, так и колесными поддонами с бодцом.

Поэтажная транспортировка грузов осуществляется лифтом грузовым грузоподъемностью 500 кг.

В отделении срочной химчистки установлены конвейер-бешала, на подвесках которых производится хранение готовых изделий в подвешенном состоянии.

Конвейер-бешала установлены также в складе хранения готовых изделий ателье.

Уборка подсобных помещений, балконов осуществляется электромеханическими агрегатами.

Нач. отд.	Калугин		
ГИП	Дурченко		
ГИП	Поскурина		
Развив.	Псенникова		
Пров.	Кудинченко		
Н.контр.	Кудинченко		

Привязан

Инв. №

282-1-154-ТХМ

Дом быта на 100 рабочих мест

Общие данные /окончание/

Стадия	Лист	Листов
Р	2	

ЦНИИЭП г. Москва

Торгово-бытовых зданий и туристских комплексов

Согласовано

Взам. инв. №

Подпись и дата

Инв. № подл.

Типовой проект 282-1-154 Альбом I

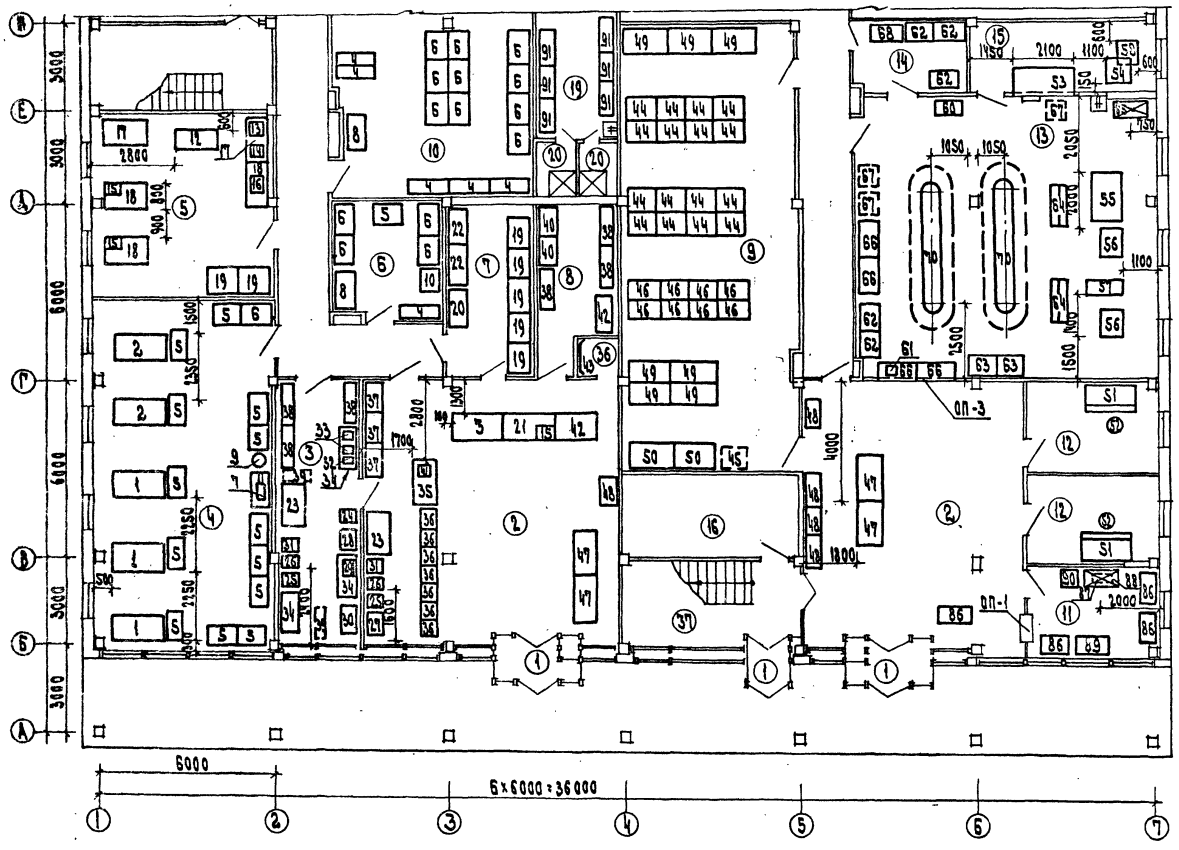

ОП-1 - окно приема и выдачи см.282-1-154-ИД
ОП-3 - ограждение металлическое разъемное см.282-1-154-ИМ

Экспликация помещений

Пом.	Наименование
1	Тамбуры главных входов
2	Салон
3	Мастерская ремонта обуви
4	Цех ремонта радиотелеаппаратуры
5	Мастерская ремонта бытовой техники и металлоизделий
6	Кладовая радиотелеаппаратуры
7	Кладовая приемного пункта СБТ
8	Кладовая обуви
9	Склад пункта проката
10	Кладовая мастерской ремонта радиотелеаппаратуры
11	Мастерская ремонта часов
12	Комната почасового проката муз. инструментов
13	Отделение срочной химчистки на 80 кг/см
14	Кладовая химчистки
15	Техническое помещение
16	Помещение воздушно-тепловой завесы
19	Мужской гардероб
20	Душевые
36	Примерочная кабина
37	Лестница 1

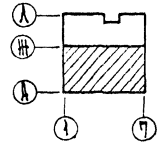

Согласовано:
Начальник отдела Ю.Ф. Ковалев
Гл. инж. проекта Ю.Ф. Ковалев
Гл. инж. проекта Ю.Ф. Ковалев

Привязан

Инв. №

Нач. отд.	Калугин		
Гл. инж.	Проскурин		
Гл. инж.	Ковалев		
Ст. инж.	Ковалева		
Ст. инж.	Проскурина		
Инж.	Ладиченко		
Н. контр.	Ладиченко		

282-1-154-ТХМ

Дом быта на 100 рабочих мест

План 1 этажа в осях А-Ж

Стадия	Лист	Листов
Р	3	

ЦНИИЭП г. Москва

Типовой проект 282-1-154 Альбом I

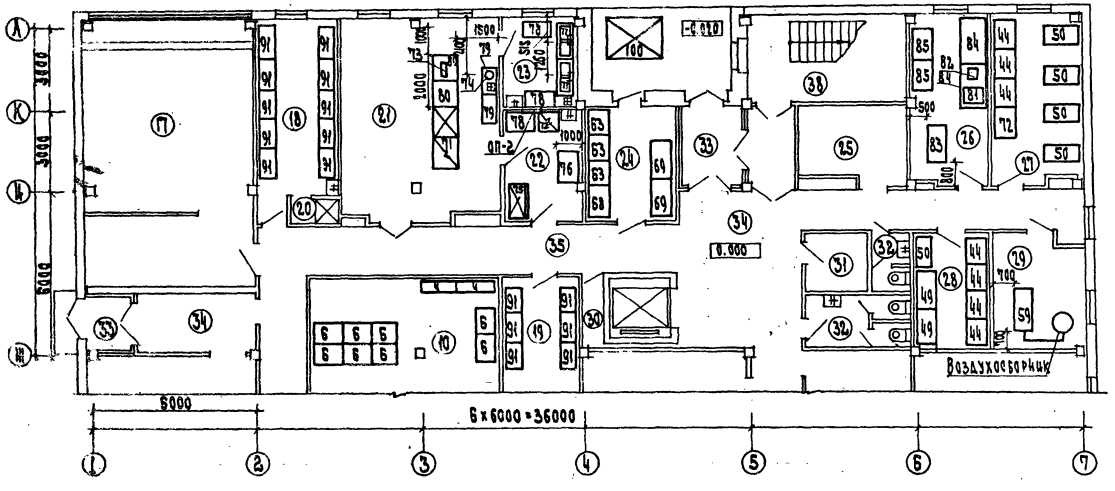

ОП-2 передаточное окно см 282-1-154 ВД

Экспликация помещений

Пом	Наименование
10	Кладовая мастерской ремонта радио-телеаппаратуры
17	Тепловой пункт, зеркамера и водомерный узел
18	Женский гардероб
19	Мужской гардероб
20	Душевая
21	Буфет персонала на 24 посадочных места
22	Подсобная буфета
23	Моечная
24	Кладовая химикатов
25	Электрощитовая
26	Ремонтно-механическая мастерская
27	Комната выездных мастеров
28	Кладовая бюро обслуживания
29	Компрессорная
30	Кладовая уборочного инвентаря
31	Мусорокамера
32	Уборные
33	Тамбур служебный
34	Вестибюль
35	Коридор
38	Лестница 2

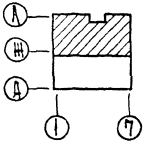

Привязан			
Инв. №			

Начальник	Калугин		
ГИП	Бурченко		
Рук. инж.	Почникова		
Разраб.	Пискарева		
Пров.	Клаличкин		
Н. контр.	Клаличкин		

282-1-154-ТХМ

Дом быта на 100 рабочих мест

План 1 этажа в осях Ж-Л

Стадия	Лист	Листов
Р	4	

ЦНИИЭП г. Москва

Типовой проект 282-1-154 Альбом I

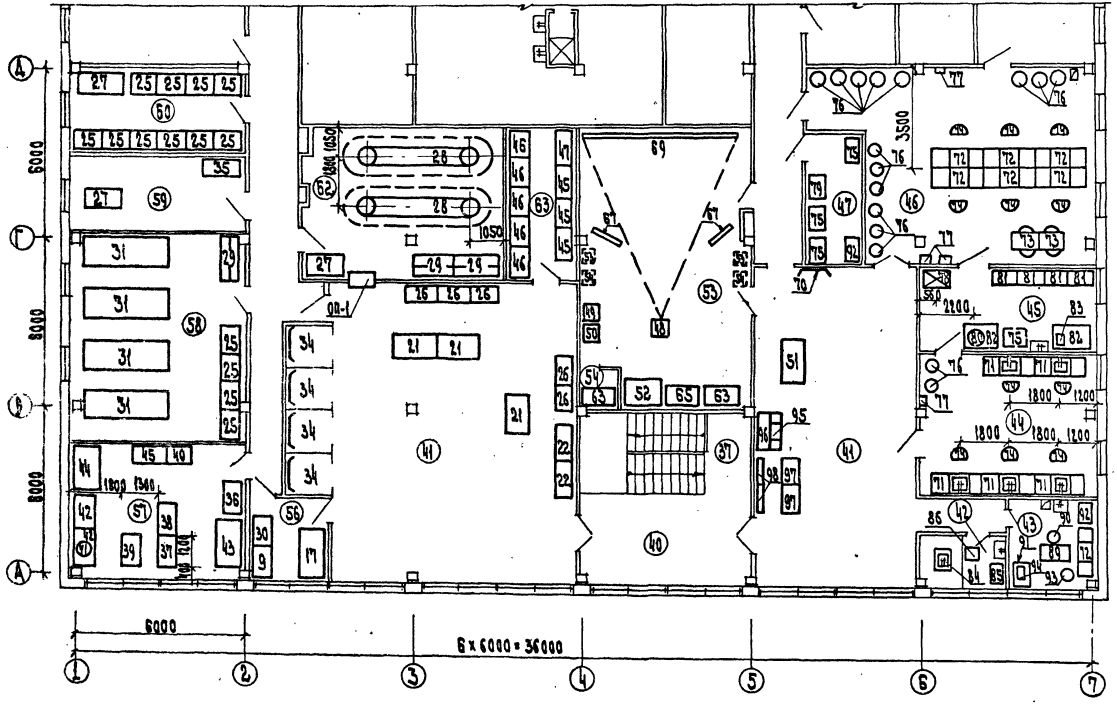

ОП-1 - окно приема и выдачи см. 282-1-154-ИД

Экспликация помещений

Пом	Наименование
37	Лестница I
40	Холл
41	Залы
42	Педикюрный кабинет
43	Кабинет косметики
44	Мужской зал парикмахерской
45	Подсобное помещение
46	Женский зал парикмахерской
47	Кладовая парикмахерской
53	Съемочный зал фотографии
54	Кабина перезарядки
56	Скорняжное отделение
57	Участок срочного ремонта трикотажных изделий
58	Раскройное отделение
59	Комната старшего мастера
60	Участок запуска
62	Склад готовой продукции ателье
63	Кладовая трикотажа

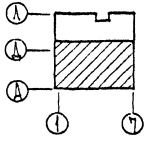

Привязан

Инв. N

282-1-154-ТХМ

Нач. отд.	Калугин		
ГИП	Дурденко		
ГАП	Воскурин		
Вед. инж.	Кулинкова		
Разраб.	Скарда		
Провер.	Кулинич		

Дом быта на 100 рабочих мест

План 2 этажа в осях А-Д.

Стадия	Лист	Листов
Р	5	

ЦНИИЭП

Альбом I

Типовой проект 282-1-154

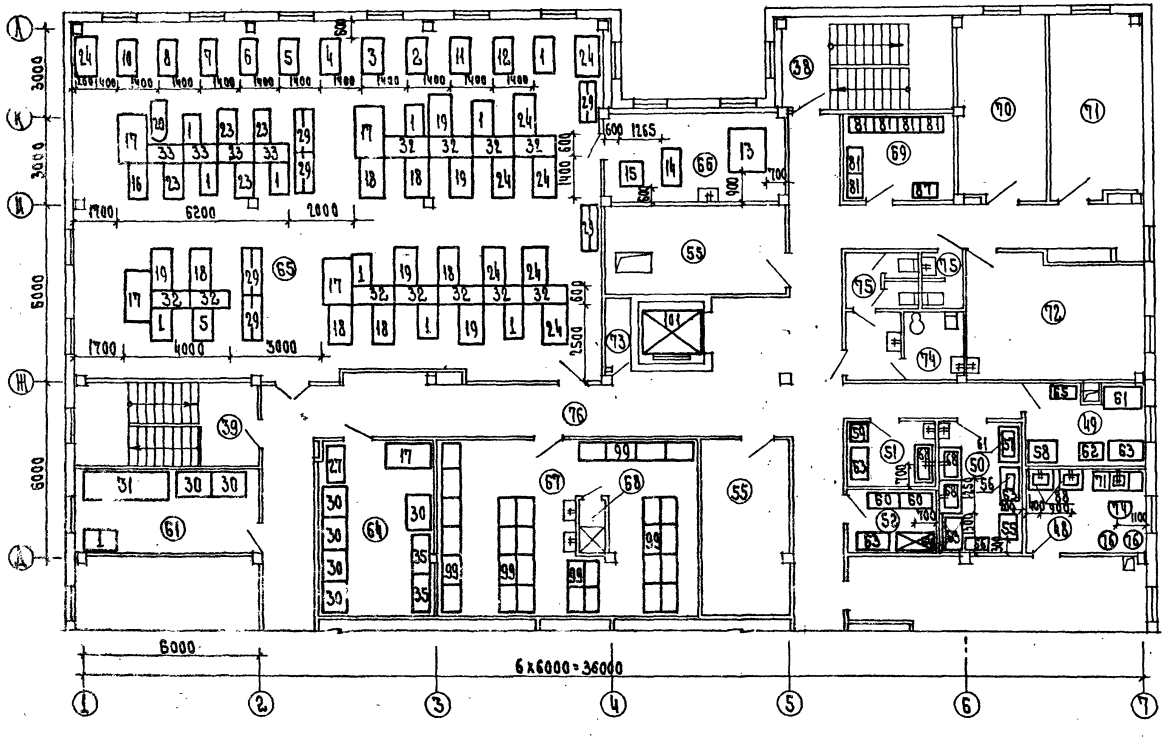

Экспликация помещений

Пом.	Наименование
38	Лестница 2
39	Лестница 3
48	Отделение мойки и окраски белье
49	Отделение ретуши и окончательной обработки
50	Участок печати
51	Проявочная
52	Кладовая фотографии
55	Венткамеры
61	Отделение утепляющих прокладок
64	Склад материалов ателье
65	Цех изготовления и ремонта одежды
66	Отделение отделки
67	Женский гардероб персонала
68	Душевая
69	Кладовая парикмахерской
70	Кабинет директора
71	Контора
72	Комната отдыха персонала
73	Кладовая уборочного инвентаря
74	Комната личной гигиены
75	Уборные
76	Коридор

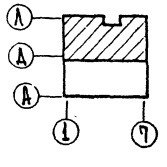

Нач.отд.	Калугин		
ГИП	Дурченко		
ГИП	Прескурина		
Вед.инж.	Орешкова		
Разраб.	Пасарева		
Провер.	Кулиниченко		
Н.контр.	Кулиниченко		

Привязан

Инв. №

282-1-154-ТХМ

Дом быта на 100 рабочих мест

План 2 этажа в осях Д-А

Стадия	Лист	Листов
Р	6	

ЦНИИЭП г. Москва

Торгово бытовых зданий

17267-01

Типовой проект 282-1-154 Альбом I

Марка поз	Обозначение	Наименование	Кол.	Масса ед. кг	Примечание
		Технология			
		Мастерская ремонта			
		телерадиоаппаратуры			
1	Калининская экспери-	Стенд для ремонта			
	ментальная ф-ка техноло	телерадиоаппаратуры			
	гического оборудования	ТО.076.78	3		0,86 квт
2	То же	Стенд для ремонта цвет-			
		ных телевизоров ТО.077.78	2		1,0 квт
3	"	Стол для приема и выда-			
		чи телевизоров СПВТ-1-68	1		0,57 квт
4	Саратовская ф-ка	Шкаф для хранения			
	технологического оборуд.	транзисторов ШТПТ.1.68	8		
5	Талдомский эксперимен-	Тележка для перевозки			
	тальный з-д технологич.	телевизоров и радио-			
	оборудования	приемников ТПТТ-1-69	14		
6	То же	Стеллаж сборно-			
		разборный 1000×720×2400	25		
7	Первоуральский опытно-	Стенд проверки радио-			
	эксп. з-д радиотелевизионной аппаратуры	лампа СПРА-1	1		0,15 квт
	Махачкалинский завод	Стул поворотный			
	„Металлист"	подъемный РТПО-18	5		
8		Стол конторский			
		1200×600×800	2		покупное
9		Пылесос „Вихрь"	1		0,3 квт
		Стул	5		покупное
10		Сейф 600×600×1500	1		То же
11	ЦИТП сер. 1.271-3 вып. 3 ч. VII	Стол подсобный СТ-10			
		1200×750×740	1		
		Мастерская ремонта			
		бытовой техники и			
		металлоизделий			
12	Киевский опытно-экспери-	Станок универсальный			
	ментальный з-д укрпиктбыт	металлорежущий СУМ	1	300	0,6 квт

Продолжение

Марка поз	Обозначение	Наименование	Кол.	Масса ед. кг	Примечание
13	Вильнюсский станкострои-	Станок настольно-свер-			
	тельный з-д „Комунарас"	лильный 2М-112	1	120	0,72 квт
14	Томский электротехни-	Электроточило			
	ческий завод	ИЭ-9701	1		0,21 квт
15	Московский завод	Щит электрораспреде-			
	„Физэлектроприбор"	лительный ЩЭ-59	3	40	0,6 квт
16	Киевский опытный з-д	Стенд проверки холодиль-			
	ВНИИЭК и ЗМП	ников переносной СХ-2	1	50	0,2 квт
17	ЦИТП. сер. 1.271-3 вып. 3 ч. XI	Верстак слесарный			
		1600×800×1300	2		
18	То же вып. 3 ч. VIII	Стол для ремонта электро-			
		приборов СТ-16 1500×750×820	3		
19	Талдомский эксперим. з-д	Стеллаж сборно-разбор-			
	технол. оборудования	ный 1000×720×2400	7		
20		Стол конторский			
		1200×600×800	1		покупное
	Махачкалинский з-д	Стул поворотный			
	„Металлист"	подъемный РТПО-18	3		
21	ЦИТП сер. 1.271-3 вып. 3	Стол приема и выдачи			
	ч. VIII	бытовой техники и металло			
		изделий СТ-17 1200×750×720	1		
22	Союзторгоборудование	Подтоварник 1500×1000×280	2		
		Мастерская ремонта обуви			
23	Грибановский машиностро-	Машина малогабаритная			
	тельный завод	отделочная ОМ-2-Р	1	400	2,5 квт
24	Вышневолоцкий механи-	Машина для обработки			
	ческий завод	деталей низа обуви ДСО-Р	1	150	0,65 квт
25	То же	Машина для прикрепления			
		каблуков гвоздями ПК-1-Р	2		
26	Елецкий механический	Машина для удаления			
	завод	изношенных набоек и			
		каблуков ВКР	2	30	
27	То же	Рабочий стол для руч-			
		ных операций СР	1		

Продолжение

Марка поз.	Обозначение	Наименование	Кол.	Масса ед. кг	Примечание
	Елецкий механический	Стойка с комплектом			
	завод	съемных колодок УР	3		
28	Одесский завод „Легмаш"	Термостат-активатор Т-Р	1	30	0,96 квт
29	То же	Пресс для приклеивания			
		подметок ПП-Р	1	70	
30	Подольский машиностро-	Швейная машина для			
	тельный завод	ремонта обуви 378 КЛ	1	50	
31	Саратовская обл.	Машина для прикрепления			
	г. Пугачев	гвоздями каблуков и			
		набоек ПНЖР	2	150	0,4 квт
32	Арзамасский завод	Машина для вставки			
	„Легмаш"	блочек и крючков ВБК-Р	1		
33	Вологодский литейно-	Станок для растяжки			
	механический завод	обуви РОС 2-70	2		
34	Черемховская мебельная	Стол рабочий ОН-036 04	3		
	фабрика				
35	То же	Стол приемщика			
		ТО.001-02.74	1		
36	"	Стойка для срочного			
		ремонта обуви ТО.023.73	7		
37	"	Стеллаж для хранения			
		отремонтированной обуви			
		4100×484×1872 ТО.073.78	3		
38	Талдомский эксперим. з-д	Стеллаж для обуви			
	технологич. оборудования	ТО.058-76	6		
39	То же	Тележка для обуви			
		ТО.059.78	2		
40	"	Стеллаж сборно-разборн.			
		1000×720×2400	2		
41	Росглавбытоборудование	Поисковое устройство УП-1	1	62	1,2 квт
42		Стол конторский			
		1200×600×800	1		покупное
43		Зеркало 1000×1500	1		То же

Согласовано

Инв. № подл. | Подпись и дата | Взам. инв. №

Привязан:

Инв. №

Нач. отд.	Калугин	
ГИП	Проскурина	
ГИП	Курченко	
Разраб.	Печникова	
Пров.	Кулиниченко	
Н. контр.	Кулиниченко	

282-1-154-ТХМ

Дом быта на 100 рабочих мест

Спецификация технологического оборудования (этажа / начало).

Стадия	Лист	Листов
Р	7	

ЦНИИЭП г. Москва

Гражданских зданий и сооружений

Альбом I

Типовой проект 282-1-154

Продолжение

Марка поз.	Обозначение	Наименование	Кол.	Масса ед. кг	Примечание
		Пункт проката. Бюро			
		высушивания. Комната			
		выездных мастеров.			
44	Таллинский экспериментальный з-д техноло-оборуд.	Стеллаж сборно-разборный 1000×720×2400	23		
45	То же	Тележка транспортная ТТ-1	1		
46	ЦНТП. сер. 1.271-3 вып. 2 ч.I	Шкаф СШ-4 1180×600×1690	8		
47	То же вып. 3 ч.VIII	Стол приема и выдачи 1500×750×810 СТ-15	4		
48	Московский опытный з-д торгового оборудования	Вагранка 1188-А 1000×450×1755	3		
49	Союзторгоборудование	Подтоварник 1500×800×280	9		
50		Стол конторский 1200×600×800	7		покупной
51		Пианино	2		То же
52		Стул для пианино	2		"
		Стул	10		"
		Отделение срочной			
		химчистки			
53	Гатальдовский машиностроительный завод	Машина для химчистки одежды КХ-010 А	1	1358	34,05 кВт
54	То же	Адсорбционная установка КХ-406А	1	180	
55	Орловское машиностроительное объединение „Комвобумаш"	Пресс гладильный с нагревом выбивной пластубной ПВП-1	1	358	1,2 кВт
56	То же	Электровакуумсепаратор ВЭ-22	2	235	18,27 кВт
57	Горьковский з-д „Легмаш"	Моечно паровоздушный МПВУ	1	110	0,75 кВт
58	ВПО „Разбытоборудование"	Парогенератор ПГ-15/6	1	190	15,27 кВт
59	Вильнюсский завод строительно-отделочных машин.	Стационарная компрессорная установка КХ-411	1	330	11,9 кВт

Продолжение

Марка поз.	Обозначение	Наименование	Кол.	Масса ед. кг	Примечание
60	Завод металлоизд. им. Москва	Шкаф металлический 1000×500×2000	1		
61	Ульяновский приборостроительный завод	Скоропосошитель СС-2М	1		
62	Ленькульская ф-ка технологич. оборудования	Аэрь химчистки ТО.027.75	5		
63	Таллинский экспериментальный з-д технологического оборудов.	Стеллаж сборно-разборный 1000×720×2400	5		
64	То же	Вешалка для готового платья БШ-4	2		
65	ЦНТП. сер. 1.271-3 вып. 3 ч.III	Шкаф бытовой 1200×600×1750	1		
66	То же вып. 3. ч. V	Стол подсобный СТ-10 1200×750×740	4		
67	Киевский механический з-д	Тележка для перевозки белья КП-608	3		
68		Стол конторский 1200×600×800	2		покупное
69	Союзторгоборудование	Подтоварник 1500×800×280	2		
70	Киевский опытно-экспериментальный з-д УкрНИКТИбыта	Кабинет-вешалка 5160×1496×1930	2	496	1,1 кВт
		Буфет персонала			
71	Московское производственное объединение „Торгмаш"	Прилавок-витрина для буфетов ПВШ	1	380	3,17 кВт
72	Объединение „Таллинторгмаш"	Плита электрическая эскизная модулир. ПЭСМ-2	1	110	6,0 кВт
73	Ленинградский з-д „Торгмаш"	Термостат квадратный АКБ-6М	1	20	6,4 кВт
74	Калининградский з-д „Торгмаш"	Электроконвектор КИЭ-25	1	16	3,0 кВт
75	Барановичский з-д „Торгмаш"	Шкаф холодильный ШХ-250	1	300	0,25 кВт
76	Союзторгоборудование	Стеллаж производственный стационн. 1050×640×2000	1		
	То же	Кассета настенная КТ-1А	1		
77	"	Ванна моечная ВМСМ-2 1260×630×860	2		
78	"	Стол производствен. СПСМ			

Продолжение

Марка поз.	Обозначение	Наименование	Кол.	Масса ед. кг	Примечание
		1050×840×960	3		
	Союзторгоборудование	Стол обеденный 4х местн. со стульями	6		
79	ЦНТП. сер. 1.271-4 вып. 3 ч.I	Шкаф простенный П.01	2		
80	То же вып. 3 ч.IV	Буфетная стойка Б.04	2		
		Ремонтно-механическая			
		мастерская			
81	Вильнюсский станкостроительный з-д „Коммунарас"	Станок настольно-сверлильный 2М-112	1	120	0,78 кВт
82	Томский электротехнич. з-д	Электроточило ЕЗ-9791	1	20	0,21 кВт
83	Киевский опытно-экспериментальный з-д УкрНИКТИбыта	Станок универсальн. металлорежущий СУМ	1	300	0,6 кВт
84	ЦНТП. сер. 1.271-3 вып. 3 ч.V	Верстак слесарный 1600×800×1300	2		
85	Таллинский экспериментальный з-д технологич. оборудобан.	Стеллаж сборно-разборный 1000×720×2400	2		
		Мастерская ремонта			
		часов, граверные работы			
86	ВПО „Разбытоборудование"	Стол часового мастера РТПО-17	4		
87	То же	Машина моечная РТПО-4	1		0,05 кВт
	Махачкалинский	Стул поворотный подъемный РТПО-18	4		
	завод „Металлист"				
88	ЦНТП. сер. 1.271-3 вып. 3 ч.III	Шкаф бытовой 1200×600×1750	1		
89	То же вып. 2 ч.II	Шкаф СШ-4 1200×600×1690	1		
90		Сейф 500×500×800	1		покупной
		Салон, гардероб персонала			
		Стол журнальный	4		то же
		Кресло	20		"
		Стул	30		"
91	ЦНТП. сер. 1.271-3 вып. 3 ч.I	Шкаф для одежды СШ-12			
		880×600×1800	20		

Согласовано

Инв. № подл. | Подпись и дата | Взам. инв. №

Привязан

Инв. №

Нач. отд.	Калугин		
ГИП	Курченко		
ГИП	Проскурина		
Разраб.	Печникова		
Пров.	Курченко		
Н. контр.	Курченко		

282-1-154-ТХМ

Дом быта на 100 рабочих мест

Спецификация технологического оборудования 1 этажа (окончание)

Стадия	Лист	Листов
Р	8	

ЦНИИЭП торгово-бытовых зданий и туристских комплексов г. Москва

17267-01

Марка поз.	Обозначение	Наименование	Кол.	Масса ед. кг	Примечание
		Ателье изготовления и ремонта одежды			
1	Оршанский з-д „Легмаш"	Машина швейная для шитья х/б, шерст. тканей 1022кл	11	100	0,25 кВт
2	То же	Машина швейная для изготовления закрепок 220М кл	1	60	0,27 кВт
3	"	Машина швейная бнметочная 2222 кл	1	100	0,27 кВт
4	"	Машина швейная для прокладывания силок 1622 кл	1	100	0,27 кВт
5	Подольский машиностроительный завод	Машина швейная для обметки текстиля 51А кл	2	76	0,27 кВт
6	То же	Машина швейная зигзагообразной строчки 26 кл	1	100	0,27 кВт
7	"	Машина швейная для легких тканей 85 кл	1	70	0,27 кВт
8	"	Машина швейная для изготовления петель 25А кл	1	100	0,27 кВт
9	Полтавский з-д „Легмаш"	Машина швейная для шитья МСХ 196 кл	1	80	0,27 кВт
10	То же	Машина вышивальная МВ-50	1	90	0,25 кВт
11	Объединение КОВО УССР	Машина швейная для изгот. петель 62-761	1	60	0,18 кВт
12	Всесоюзторгобое предприятие „Паннония" ВПР	Стегально-подшивочная машина CS-761	1	90	0,54 кВт
13	То же	Пресс гладильный электромеханический CS-313	1	560	14,26 кВт
14	Горьковский з-д „Легмаш"	Паровоздушный манекен МНВ3	1	110	0,75 кВт
15	ОКО Ремтоборудование	Электропарогенератор ПГ-1516	1	190	13,27 кВт
16	Псельскульская ф-ка технологического оборуд.	Стол ручных работ Т8.805.77	1		
17		То же Т8.010.74	5		
18		" Т8.011.74	5		
19	То же	Стол утюжильных работ Т8.020.74	5		0,9 кВт
20	"	Стол-доска Т8.021.74	1		0,6 кВт

Продолжение

Марка поз.	Обозначение	Наименование	Кол.	Масса ед. кг	Примечание
21	Псельскульская ф-ка технологич. оборудования	Стол приемщика Т8.001.74	3		
22		Стенд для демонстрации образцов тканей	2		
23	То же	Стол с утюгом Т8.005.73	4		0,6 кВт
24	"	Стол с утюгом Т8.011.74	8		0,9 кВт
25	"	Шкаф-стеллаж для диспетчерского пункта Т8.014.77	14		
26	"	Шкаф приемщика Т8.030.75	5		
	Махачкалинский з-д „Металлист"	Стул поворотный подъемный РТПО-18	50		
27		Стол конторский 1200×600×800	4		покупной
28	Киевский опытно-экспериментальный з-д Укрпиктиобыта	Конвейер-вешалка 5160×1495×1930	2	495	1,1 кВт
29	Тамбовский экспериментальный з-д технол. оборудования	Вешало для готового платья ВП-4	9		
30	То же	Стеллаж сборно-разборный	7		
31	Черемховская мебельная фабрика	Стол закройных работ Т8.012.74	5		
32	Росглавбытоборудование	Междустолье 1440×600×800	11		
33	ЦНТИ. сер. 1.274-3 Вып.3 ч.VII	Междустолье 1200×600×800	4		
34	То же ч. I	Примерочная кабина с зеркалом 1500×1560×2100	4		
35	" Вып. 1 ч. I	Шкаф СШ-А 1190×600×1690	3		
		Участок срочного ремонта трикотажных изделий			
36	Оршанский з-д „Легмаш"	Машина швейная 1022 кл	1	100	0,25 кВт
37	Подольский машиностроительный завод	Машина швейная 51 кл	1	70	0,27 кВт
38		Машина швейная для изготовления петель 25А кл	1	100	0,27 кВт
39	То же	Машина швейная для расшивки швов 474 кл	1	90	0,27 кВт
40	"	Кеттельная машина КШГ-4	1	160	0,18 кВт
41	Всесоюзторгобое предприятие „Паннония" ВПР	Машина для пришивания петель Выбромат-Супер	1		0,8 кВт

Продолжение

Марка поз.	Обозначение	Наименование	Кол.	Масса ед. кг	Примечание
42	Псельскульская ф-ка технологического оборудования	Стол ручных работ Т8.005.77	2		
43		Стол ручных работ Т8.010.74	1		
44	То же	Стол утюжильных работ Т8.020.74	1		0,9 кВт
45	ЦНТИ. сер. 1.274-3 Вып. 1 ч. I	Шкаф СШ-А 1190×600×1690	4		
46	Тамбовский экспериментальный з-д технологич. оборудования	Стеллаж сборно-разборный	5		
47		Стол конторский 1200×600×800	1		покупной
	Махачкалинский завод „Металлист"	Стул поворотный подъемный РТПО-18	6		
		Фотографии			
48	Харьковский з-д „Оргтехника"	Фотокамера ФКП 18×24	1		
49	То же	Фотокамера ФКД 13×18	1		
50	Киевский з-д „Арсенал"	Фотокамера „Салют" 6×6	1		
51	Черемховская мебельная фабрика	Стол приемщика Т8.001-02-74	1		
52	То же	Стол для фотографирования детей Т8.062.76	1		
53	Киевский завод „Кинап"	Прибор осветительный лампобый „Заря-500" ПОА-15	2		
54	То же	Прибор осветительный лампобый „Заря-2000" ПОА-25	2		
55	Вологодский литейно-механический завод	Роторно-промывочная установка РУ-А	1		0,02 кВт
56	з-д „Фотоприбор" г. Ленинград	Фотоувеличитель „Нева-3М"	1		0,15 кВт
57	Черкасский з-д „Фотоприбор"	Прибор контактно-копировальный КП-18	1	100	0,4 кВт
58	То же	Прибор сушки и глянцевания отпечатков АСО-2а	1	80	2,2 кВт
59	Ордженикидзевский завод	Шкаф для сушки фотопленки СШ-1-63	1	60	0,75 кВт
60	Завод металлоизделий ЯА г. Москва	Шкаф металлический	2	100	

Привязан

Инв. №

Нач. отд.	Кадулин		
ГИП	Дурченко		
ГИП	Просуровский		
Рад. сб.	Печникова		
Инж.	Кудинченко		
Н. контр.	Кудинченко		

282-1-154-ТХМ

Дом быта на 100 рабочих мест

Спецификация технологического оборудования 2 этажа и механизации /начало/.

Стадия	Лист	Листов
Р	9	

ЦНИИЭП торгово-бытовых зданий и туристских комплексов г. Москва

17267-01

Согласовано

Взам. инв. №

Подпись и дата

Инв. № подл.

Альбом I

Типовой проект 282-1-154

Продолжение

Марка, поз.	Обозначение	Наименование	Кол.	Масса ед. кг	Примечание
61	Рибгородский мебельный	Стол лабораторный			
	комбинат	ОН-111. 430/10 1500×800×800	2		
62	ЦИТП серр. 1.271-3 Вып. 3 ч. IX	Мельберт для визитной			
		ретуши фотоотпечатков	1		
63	То же Вып. 3 ч. II	Стол подсобный СТ-10			
		1200×750×740	7		
64	" Вып 3 ч. III	Шкаф бытовой			
		1900×600×1750	1		
65	" Вып 2 ч. I	Шкаф СШ-4			
		1190×600×1690	2		
66	" Вып. 1 ч. I	Стеллаж С-3			
		820×465×2100	1		
67	" Вып. 3 ч. IV	Экран-отражатель			
		840×1800	2		
68	Вологодский автейно-	Стол для проявки			
	механический завод	фотографий СПФ-1-85м	3		
69		Экран-фон			
		6000×2500	1		покупной
70		Зеркало 700×2000	1		то же
		Кресло съемочное	5		"
		Стул	5		"
		Парикмахерская			
	Бакинский завод [illegible]	Стол-туалет парикмахер-			
	[illegible]	ской с умывальником			
		ТО 015.77	6		0,4 кВт
72	То же	Стол-туалет парикмахер-			
		ской без умывальника			
		ТО 015-01.77			0,4 кВт
73	Салаватинская фабрика	Стол для маникюрши			
	технол. оборудования	СМИ-1-69	2		
74	Тульский механический	Кресло парикмахерское			
	завод	универсальное	12		

Продолжение

Марка, поз.	Обозначение	Наименование	Кол.	Масса ед. кг	Примечание
75	Вологодский автейно-меха-	Тележка для сбора белья			
	нический завод	ТБ-2М	4		
76	Московский опытно-экспе-	Аппарат для сушки волос			
	риментальный завод	СА-1	16		0,3 кВт
77	Таллинский ремонтно-механи-	Аппарат для электрозавив-			
	ческий з-д „Терас"	ки волос EL-5	4		0,55 кВт
78	Магнитогорский з-д	Шкаф для сушки белья			
	Металлист	в парикмахерских ШСП-2	1	370	3,18 кВт
79	Вологодский автейно-	Машина для чистки			
	механический завод	белья в парикмахерских ОВ-1	1	100	0,26 кВт
80	Калининградский з-д „Торгмаш"	Электроинвентарник КИЭ-25	1		3,0 кВт
81	ЦИТП серр. 1.271-3 Вып. 2 ч. I	Шкаф СШ-3 800×600×1690	10		
82	То же Вып. 3 ч. II	Стол подсобный СТ-10			
		1200×750×740	3		
	" Вып 3 ч. II	Подножник	1		
		Кресло под аппараты			
		для сушки волос	22		покупное
83		Электроплитка 2-х конф-			то же
		форочная настольная	1		1,5 кВт
84	Кировский з-д стройфарфора	Керамическая ножная ванна			
		373	1		
85	Львовский з-д мед-	Шкаф медицинский			
	оборудования	835×435×1690	1		
86		Тумбочка 400×400×900	1		покупное
87	З-д металлоизд. №4 г. Москва	Шкаф металлический	1		
		Стул	20		покупной
88	Любинский з-д стройфарфора	Умывальник для хим-			
		ских зданий 700	2		
89	Фирма „Мехикор" Венгрия	Кресло косметическое	1		
90	то же	Косметич. процедурный стол	1		
91	"	Косметический процед. стол	1		
92	"	Косметический шкаф	1		
93	"	Светильник	1		0,1 кВт

Продолжение

Марка, поз.	Обозначение	Наименование	Кол.	Масса ед. кг	Примечание
94	Фирма „Мехикор" Венгрия	Аппарат для распарива-			
		ния кожи лица	1		0,36 кВт
		Салоны, гардеробы			
95	Рязанский з-д „СКМ"	Кассовый аппарат КИМ-2	1		0,05 кВт
96	Московский опытный з-д	Кабина кассира 1ККВ-1			
	торгового оборудования	1400×1000×2200	1		
		Стол журнальный	4		покупное
		Кресло	20		то же
		Стул	40		"
97	ЦИТП серр. 1.271-3 Вып. 3 ч. II	Прилабок гардеробный			
		800×600×900	2		
98	То же	Вешалка гардеробная на 9 кр	2		
99	" Вып. 2 ч. I	Шкаф для одежды СШ-12			
		890×600×1800	30		
		Механизация			
100	Киевский опытный завод	Подъемный стол ПС-500			
	торгового машиностроения	2000×1500×2600	1	750	2,2 кВт
101	Трест „Союзлифтмаш"	Лифт грузовой на 2 ост			
		Q=500 кг, кабина 1500×2000×2200	1		7,0 кВт
	Союзторгоборудование	Поддон колесный	5		
	То же	Ходуля	1		
	г. Брянск п/я ОБ-21/5	Тележка грузовая ТГ-125	3		
	Пензенский завод ком-	Полировочная машина			
	мунального машиностроения	КУ-305	1		1,15 кВт

Согласовано

Взам. инв. №

Подпись и дата

Инв. № подл.

Проверил

Инв. №

Нач. отд.	Калугин		
ГИП	Кудрявцев		
ГИП	Проскурина		
Разраб.	Пенникова		
Пров.	Куличенко		
Н. контр.	Куличенко		

282-1-154-ТХМ

Дом быта на 100 рабочих мест

Спецификация технологического оборудования 2 этапа и механизации

Стадия	Лист	Листов
Р	10	

ЦНИИЭП торг. зд. Москва

Типовой проект 282-1-154 Альбом I

А-А

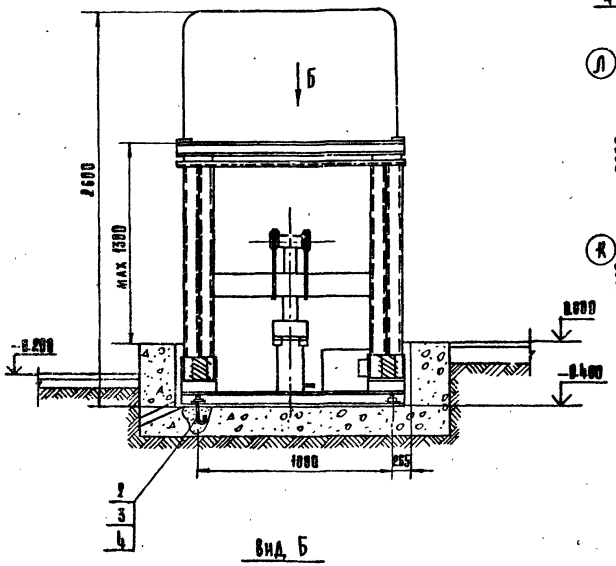

Схема расположения фундаментных болтов

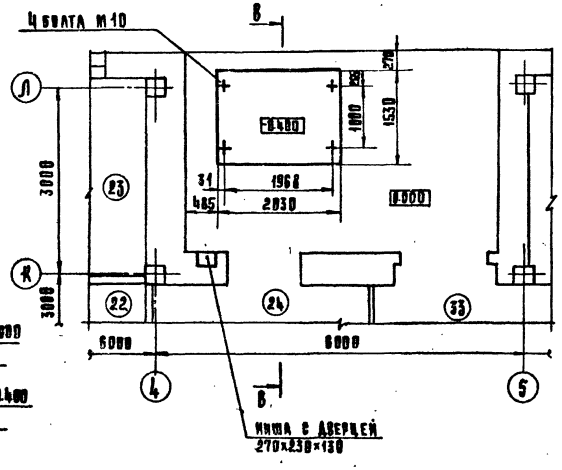

В-В

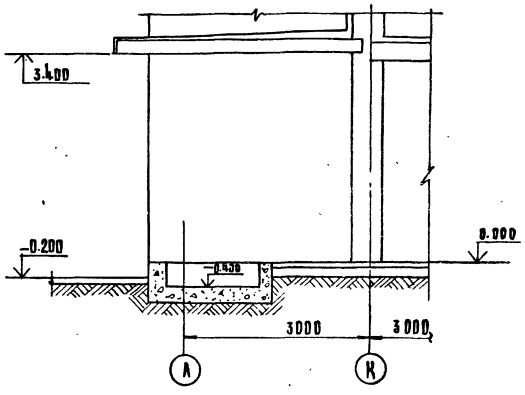

Вид Б

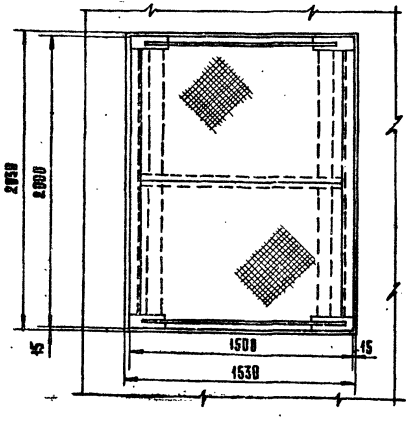

Фрагмент плана 1 этажа

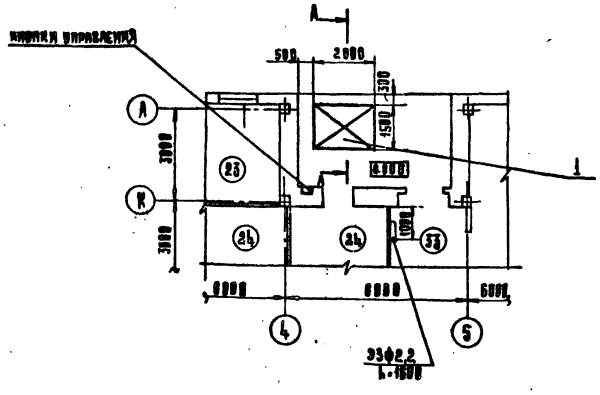

Спецификация элементов монтажа подъемного стола ПС-500

Марка поз.	Обозначение	Наименование	Кол.	Масса ед., кг	Примеч.
1	Киевский опытный завод торгового машиностроения	Подъемный стол ПС-500 2000×1500×2600	1	750	2,2 квт
2		Болт анкерный М10×200	4	0,4	
3	ГОСТ 5915-70*	Гайка М10 5,05	4	0,04	
4	ГОСТ 6402-70	Шайба 10 65Г05	4	0,01	

Техническая характеристика подъемного стола ПС-500

Грузоподъемность, кг. — 500
Максимальная высота подъема, мм, — 1300
Установочная мощность, квт, — 2,2

Технические требования:
Экспликацию помещений см. лист 4.

Согласовано:
Рат. маст. №3 Пожарицкий
Рит маст. №3 Казурин
Техно. отд. Дарченко

Инв. № подл. | Подпись и дата | Взам. инв. №

Привязан

Инв. №

Гл. отд.	Казурин	
Рук. сект.	Германт	
Гл. инж-тор	Просюрина	
Разраб.	Разводовская	
Пров.	Филюкова	
Н. контр.	Филюкова	

282-1-154-ТХМ

Дом быта на 100 рабочих мест

Подъемный стол ПС-500
Установочный чертеж

Стадия	Лист	Листов
Р	4	

ЦНИИЭП г. Москва

Изрорвс. Гуторова Ковалева Ушакова Ушакова

17267-01

Типовой проект 282-1-154 Альбом I

А-А

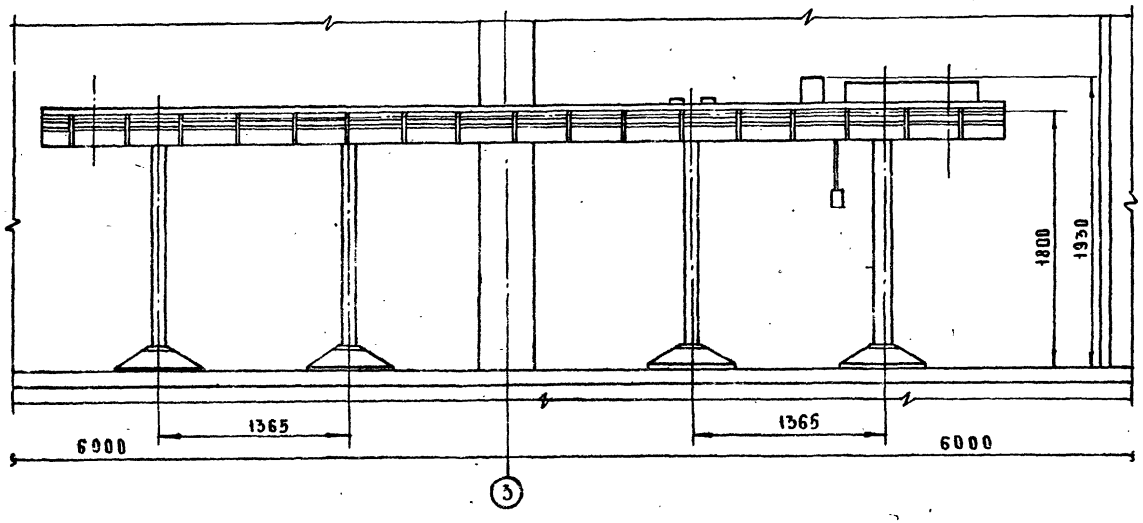

Фрагмент плана 1 этажа

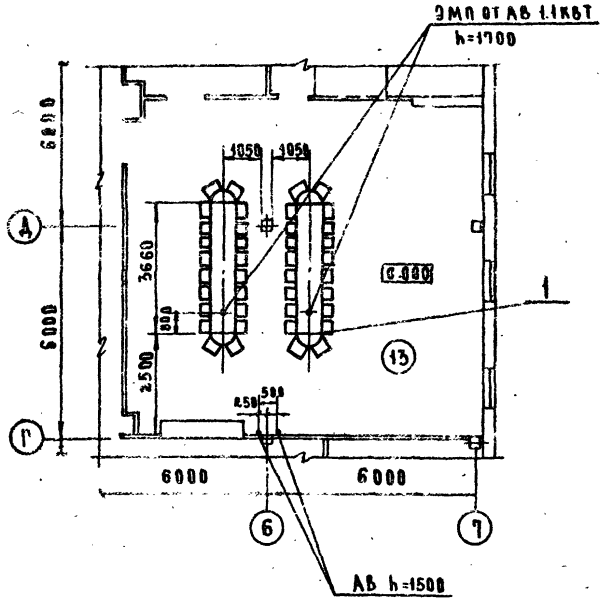

Фрагмент плана 2 этажа

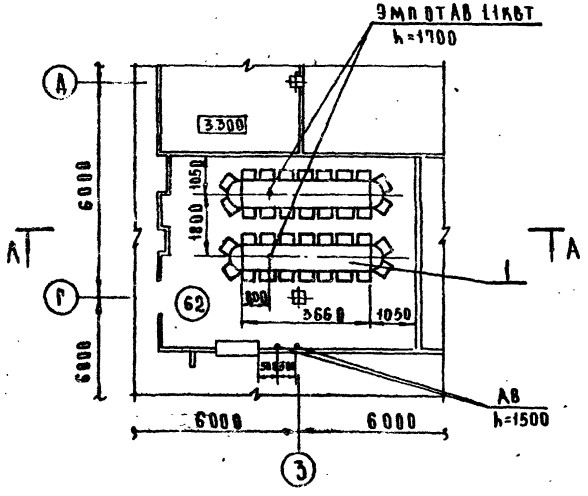

Спецификация элементов монтажа конвейер-вешалки

Поз. марка	Обозначение	Наименование	Кол.	Масса ед. кг	Примеч.
1	Киевский опытно-экспери	Конвейер-вешалка для			
	завод УКРНИИТИ быта	хранения и транспорти-			
		рования вещей			
		5160×1496×1930	4	496	1.1кВт

Техническая характеристика конвейера-вешалки для хранения и транспортирования вещей

Скорость цепи м/мин, — 20

Шаг цепи, мм, — 305

Диаметр звездочки, мм, — 796

Электродвигатель АОЛ2-21-4 N=1.1кВт

n=1400 об/мин

Примечание:

Экспликацию помещений см. листы 3,5

Нач. отд.	Калугин		282-1-154ТХМ	
Рук. сект.	Германт		Дом быта на 100 рабочих мест	Стадия Р, Лист 12, Листов
Гл. инж.	Проскурина		Конвейер-вешалка для хранения и транспортирования вещей. Установочный чертеж	ЦНИИЭП торгово-бытовых зданий и туристских комплексов г. Москва
Разраб.	Разводовский			
Пров.	Филюкова			
Н. контр.	Филюкова			

Привязан

Инв. №

17867-01

Альбом I

Типовой проект 282-1-154

Типовой проект
282-1-154
АС-2 Витражи

Технический проект утвержден Госгражданстроем приказ № 284 от 4 августа 1960 года

Рабочие чертежи введены в действие ЦНИИЭП торгово-бытовых зданий и туристских комплексов Приказ № 23 от 3.03.82г.

Общие указания

1. Конструкции витражей, тамбура и окон разработаны на стадии КМ в соответствии с архитектурно-строительной частью проекта „Дом быта" на 100 рабочих мест."

Монтажные элементы приняты по типовой серии 1.236.4-8 "Окна и балконные двери из алюминиевых сплавов для общественных зданий" выпуск 2 и серии 1.236.4-7 "Витрины и тамбуры из алюминиевых сплавов для общественных зданий" выпуски 2, 3, 4. Компоновка монтажных элементов переработана в соответствии с условиями данного об'екта.

3. Изготовление монтажных элементов производится на специализированных предприятиях по чертежам КМД. Технические условия изготовления должны соответствовать ГОСТ 21519-76.

4. Декоративная и антикоррозионная защита алюминиевых конструкций должны соответствовать ГОСТ 21549-76. Цвет анодирования выбирается заказчиком при привязке проекта.

5. Общие указания по изготовлению изделий, их монтажу, заделке строительных зазоров и эксплуатации приведены в Техническом описании соответствующих выпусков.

6. Створные монтажные элементы поставляются заводом-изготовителем укомплектованными скобяными изделиями.

7. Монтаж конструкций производится по схемам, приведенным в проекте по окончании строительно-монтажных работ, связанных с мокрыми процессами. Закладные детали к началу монтажа должны быть надёжно закреплены и выведены на проектные отметки и выверены.

Монтажные детали к стойкам приварить до установки их в проектное положение. Во время производства сварочных работ алюминиевые конструкции должны быть защищены от попадания искр электросварки.

Нарезка элементов из погонажных алюминиевых изделий, приведенных в спецификации производится по месту.

8. Остекление витражей производится по окончании монтажных работ. Размещение подкладок под стекло приведено в соответствующих выпусках серии 1.236-7, 8. Установка подкладок подтверждается актом на скрытые работы.

таблица 1

Ведомость рабочих чертежей

Лист	Наименование	Примечание
1	Общие данные	
2	Спецификация элементов витражей, тамбуров и окон.	
3	Схема расположения элементов витражей, тамбуров и окон	
4	Схема расположения элементов тамбуров Монтажные узлы I, II, III, IV, XXIII.	
5	Монтажные узлы VI, VII, VIII, IX, X, XI, XII, XIII, XIV, XXIV.	
6	Монтажные узлы V, XV, XVI, XVII, XVIII, XIX, XX, XXI, XXII	

Привязка настоящего типового проекта выполнена в соответствии с действующими нормами и правилами.

Гл. архитектор проекта
Гл. инженер проекта

Настоящий проект выполнен в соответствии с действующими нормами и правилами

Гл. архитектор проекта
Гл. инженер проекта /Рудник/

таблица 2

Ведомость ссылочных и прилагаемых документов

Обозначение	Наименование	Примечание
	Ссылочные документы	
1.236.4-7	Витрины и тамбуры из алюминиевых сплавов для общественных зданий	
1.236.4-8	Окна и балконные двери из алюминиевых сплавов для общественных зданий	

ГИП	Рудник		
Рук. гр.	Скотникова		
Провер.	Рудник		
Разраб.	Бабкина		

Инв. №

Привязан

282-1-154-АС2

Дом быта на 100 рабочих мест

Общие данные

Стадия	Лист	Листов
Р	1	6

ЦНИИЭП г. Москва — Торгово-бытовых зданий и туристских комплексов

17867-01

Согласовано:
Рук. мастерской № 3 Кулиевич
Гл. инж. мастерской № 3 Станулевич

Инв. № подл. | Подп. и дата | Взам. инв. №

Типовой проект 282-1-154 альбом I

Марка поз.	Обозначение	Наименование	Кол.	Масса ед., кг	Примечание
		Изделия алюминиевые			
		Оконные блоки			
1	серия 1.236.4-8 вып 2 стр 16	ОДК 06-15Н	2	20,3	
2	стр. 12	ОДК 06-15А	6	8,74	
		Рамы, стойки, ригели			
3	Серия 1.236.4-7 вып 4 стр 27	рама РАОЙ(т)33-15ф	1	53,80	
4	стр 27	рама РАОГ(т)33-15ф	1	50,70	
5	стр 30	рама ВАОЕ(т) 24-06с	6	29,2	
6	стр. 1.236.4-7 вып 2 стр. 28	тамбурный [illegible] ТАН(т) 27-15	6	30,0	
7	серия 1.236.4-7 вып. 3 стр. 12	дверной блок ДАО(т) 24-15ОИ	3	37,0*	
8	стр 12	дверной блок ДАО(т) 24-15ВИ	3	36,0*	
9	серия 1.236.4-7 вып. 2 стр 34	створка ТАМ(т) 18-05Р	2	16,3	
10	стр.	створка ТАМ(т) 8,5-05Р	6	5,5	
11	282-1-154-ИМ-19.00.00	ТАМ 18-06А	6	9,01	
12	- 01	ТАМ 18-05А	2	8,60	
13	- 02	ТАМ 18-03А	6	7,88	
14	- 03	ТАМ 18-02А	2	6,87	
15	282-1-154-ИМ-18.00.00	ТАМ 8,5-06А	6	5,78	
16	- 01	ТАМ 8,5-03А	6	4,59	
17	- 02	ТАМ 8,5-02А	2	4,42	
18	282-1-154-ИМ-20.00.00	решетка теплозавесы РТЗ 18-05	2	8,26	
19	серия 1.236.4-7 вып 4 стр. 32	стойка ВОСА(т)30-3	5	11,3	
20	стр. 32	ВОСА(т)30-03	5	11,3	
21	стр. 32	ВОСА(т)30-33	2	11,53	
22	стр. 32	ВОСЕ(т)30-3	3	11,3	
23	стр 32	ВОСЕ(т)30-03	3	11,3	
24	стр 32	ВОСА(т)24-03	4	9,31	
25	стр. 32	ВОСА(т)24-3	3	9,31	
26	стр. 31	ВОСА(т)24-33	2	10,6	
27	стр 32	ВОСЕ(т)24-03	3	8,53	
28	стр 32	ВОСЕ(т)24-3	2	8,53	
29	стр. 37	ригель ИВО(т) 11,5	7	3,60	
30		ИСО(т) 11,5	7	3,58	
31		ИНО(т) 11,5	7	3,60	
32		ИВО(т) 15	1	4,71	
33		ИСО(т) 15	1	4,68	
34		ИНО(т) 15	1	4,91	

*) Масса дверных блоков принята без учета массы нащельников.

Продолжение

Марка поз	Обозначение	Наименование	Кол.	Масса ед., кг	Примечание
35		ИВО(т) 07,5	10	2,35	
36		ИСО(т) 07,5	10	2,34	
37		ИНО(т) 07,5	10	2,35	
38		ИВЕ(т) 07	5	2,01	
39		ИСЕ(т) 07	5	2,18	
40		ИНЕ(т) 07	5	2,01	
41		ИВЕ(т) 06,5	2	1,86	
42		ИСЕ(т) 06,5	2	2,02	
43		ИНЕ(т) 06,5	2	1,86	
44		ИВЕ(т) 13	1	3,72	
45		ИСЕ(т) 13	1	4,05	
46		ИНЕ(т) 13	1	3,72	
47		ИВЕ(т) 26,5	1	7,60	
48		ИСЕ(т) 26,5	1	8,27	
49		ИНЕ(т) 26,5	1	7,60	
50		ИВО(т) 26,5	1	8,32	
51		ИСО(т) 26,5	1	8,27	
52		ИНО(т) 26,5	1	8,32	
		Стеклопакеты			
53	ТУ 21-23-87-76	28×400×1300	2		
54		28×490×1300	6		
		Погонажные изделия из алюминиевых профилей			
60	серия 1.236.4-7 вып 4 стр. 44	Нащельник ПА(т)-71, м	252	0,28	
ПА(т)-73	стр. 44	Слив ПА(т)-73, м	18	0,49	
61	серия 1.236.4-8 вып 2 стр. 78	Слив ПА(т)-129, м	12	0,67	
62	стр 79	Нащельник ПА(т)-154, м	5	0,47	
63	стр. 79	Нащельник ПА(т)-155, м	3	0,12	
64	стр. 75	Нащельник ПА(т)-562, м	30	0,41	

Продолжение

Марка поз.	Обозначение	Наименование	Кол.	Масса ед., кг	Примечание
65	стр. 75	Нащельник ПА(т)-141, м	4	0,57	
66	стр 85	Нащельник ПА(т)-100, м	4	0,37	
67	ГОСТ 13738-68	Уголок П52-434, м	132	0,407	
		Стальные элементы			
68	ГОСТ 8240-72	[№8, м	22	7,05	
69	ГОСТ 103-76	5×90, м	20	3,53	
70	ГОСТ 8510-72	L50×32×3, м	30	1,90	
		Комплектующие материалы			
71	серия 1.236.4-7 вып 4 стр. 38	пружинка нащельника Ж(т)-01	250	0,02	
72	стр 45	профиль резиновый пр 65И, м	310	0,04	
73	ВТУ 32-65 ГИПСМ	гернит ⌀40 м	140		
74	ГОСТ 4640-76	минеральная вата м³	0,5		
75	ТУ 38-105.507-76	герметик 51-УТ-37, м	140	35	
76	ГОСТ 8486-66	подкладка деревян., м³	0,5		
ППЭ-3	серия 1.236.4-7 вып 4 стр 45	подкладка ППЭ-3,	720		
77	ГОСТ 7380-77	стекло 6,5×2350×2950,	44		
Ц(т)-01	серия 1.236.4-7 вып 4 стр 39	вкладыш Ц(т)-01,	15	0,078	
78	ГОСТ 18124-75	лист асбестоцементный, м²	15		
79	МРТУ 38-5-204-65	резиновый уплотнитель 0,10, м	40		

1. В массу изделий (поз. 1÷53) входит масса алюминия, стали, резины и термовкладыша (для поз. 1 и 2).
2. Указания по обработке и применению материалов приведенных в спецификации см. лист 1.
3. Расход алюминия дан без учета отходов на нарезку.
4. Расход стекла дан без учета отходов на бой.

Согласовано: ГАП Жидельницкий; ГИП Казакин

Инв. № подл. | Подп. и дата | Взам. инв. №

Привязан:

Инв. №

ГИП	Рудник	
Рук. гр.	Скотникова	
Провер.	Рудник	
Разраб	Савкина	

282-1-154-АС 2

Дом быта на 100 рабочих мест

Спецификация элементов витражей, тамбуров и окон

Стадия	Лист	Листов
Р	2	

ЦНИИЭП г. Москва

Торгово-бытовых зданий и туристских комплексов

Типовой проект 282-1-154 Альбом I

Наружное остекление

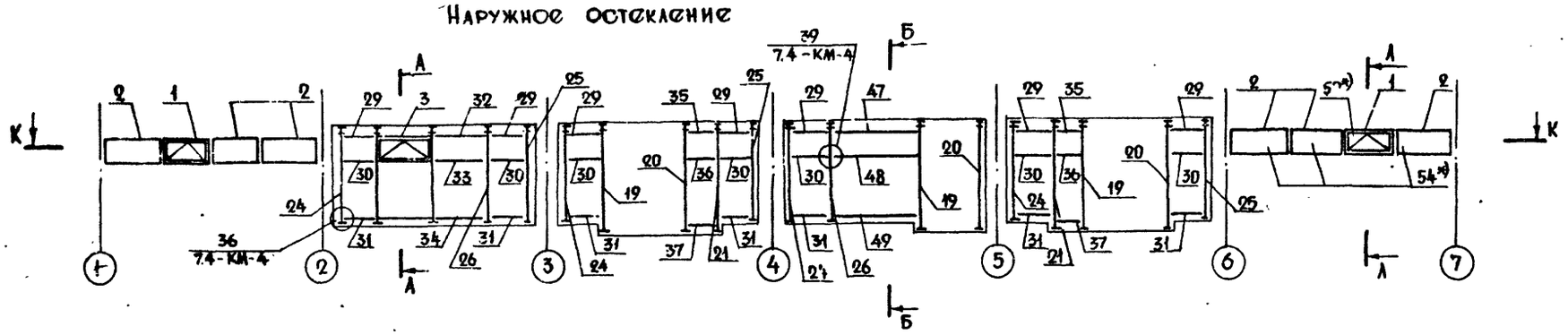

А-А

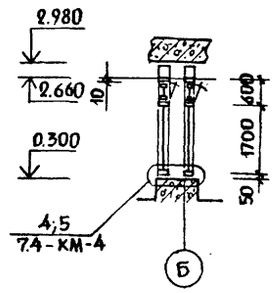

Внутреннее остекление

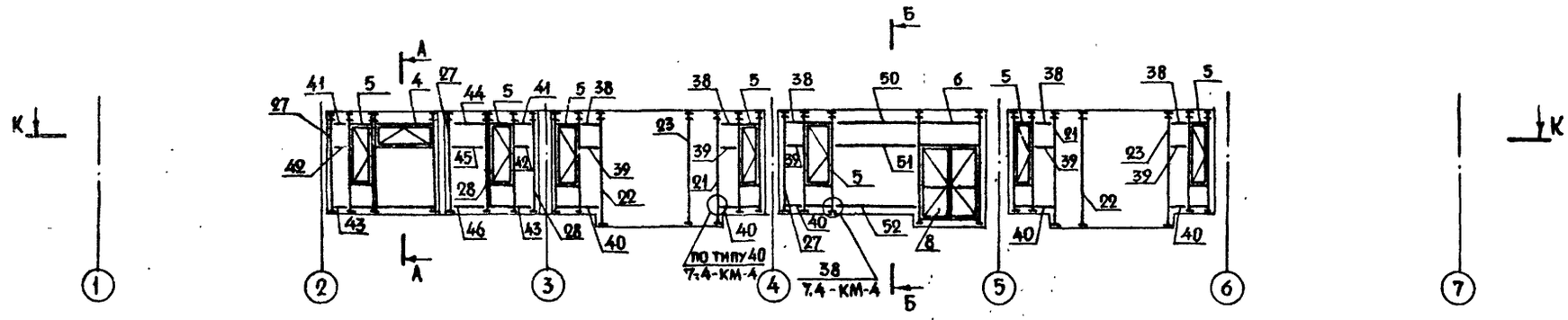

Б-Б

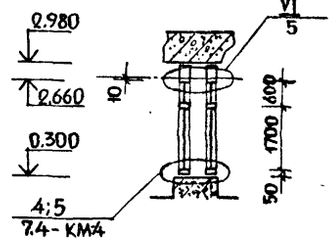

А-А

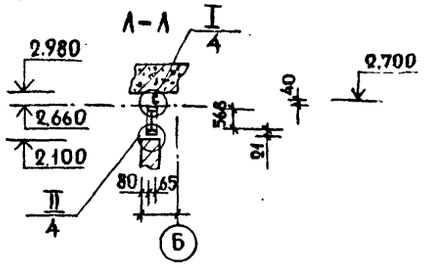

К-К

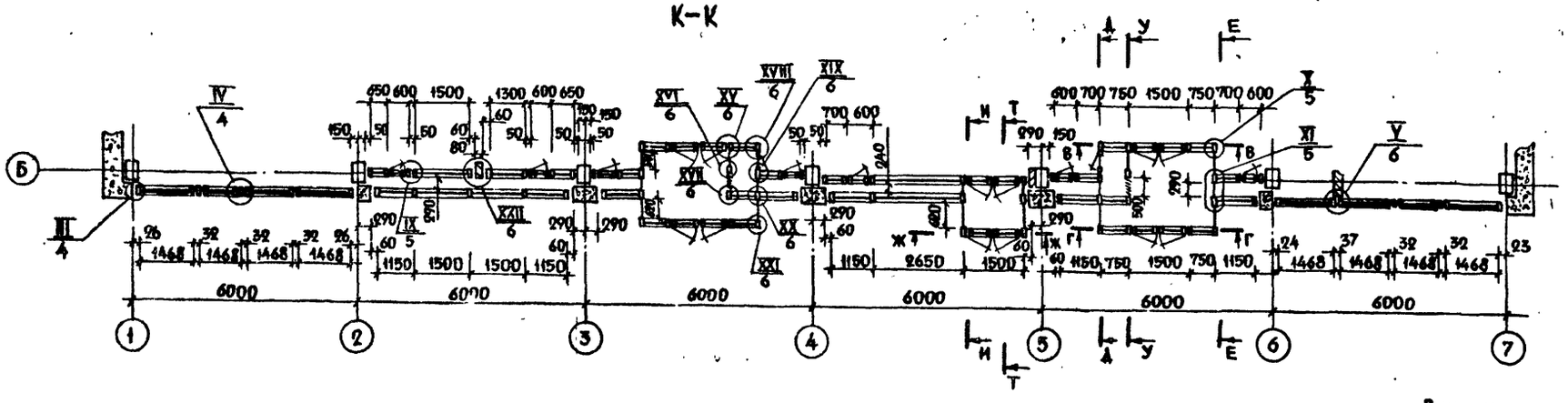

Все узлы, приведенные на схемах, кроме разработанных проектом, приняты по серии 1.236.4.

*) Даны позиции стеклопакетов

ГИП	Рудник		
Рук.гр.	Скотникова		
Провер.	Рудник		
Разраб	Савкина		

Привязан

Инв. №

282-1-154-АС2

ДОМ БЫТА НА 100 РАБОЧИХ МЕСТ

Стадия	Лист	Листов
Р	3	

Схема расположения элементов витражей, тамбуров и окон

ЦНИИЭП торгово-бытовых зданий и туристских комплексов г. Москва

17267-01

Согласовано

ГАП Мордвинцева

ГИП Казарян

Инв. № подл. | Подпись и дата | Взам. инв. №

Типовой проект 282-1-154 Альбом I

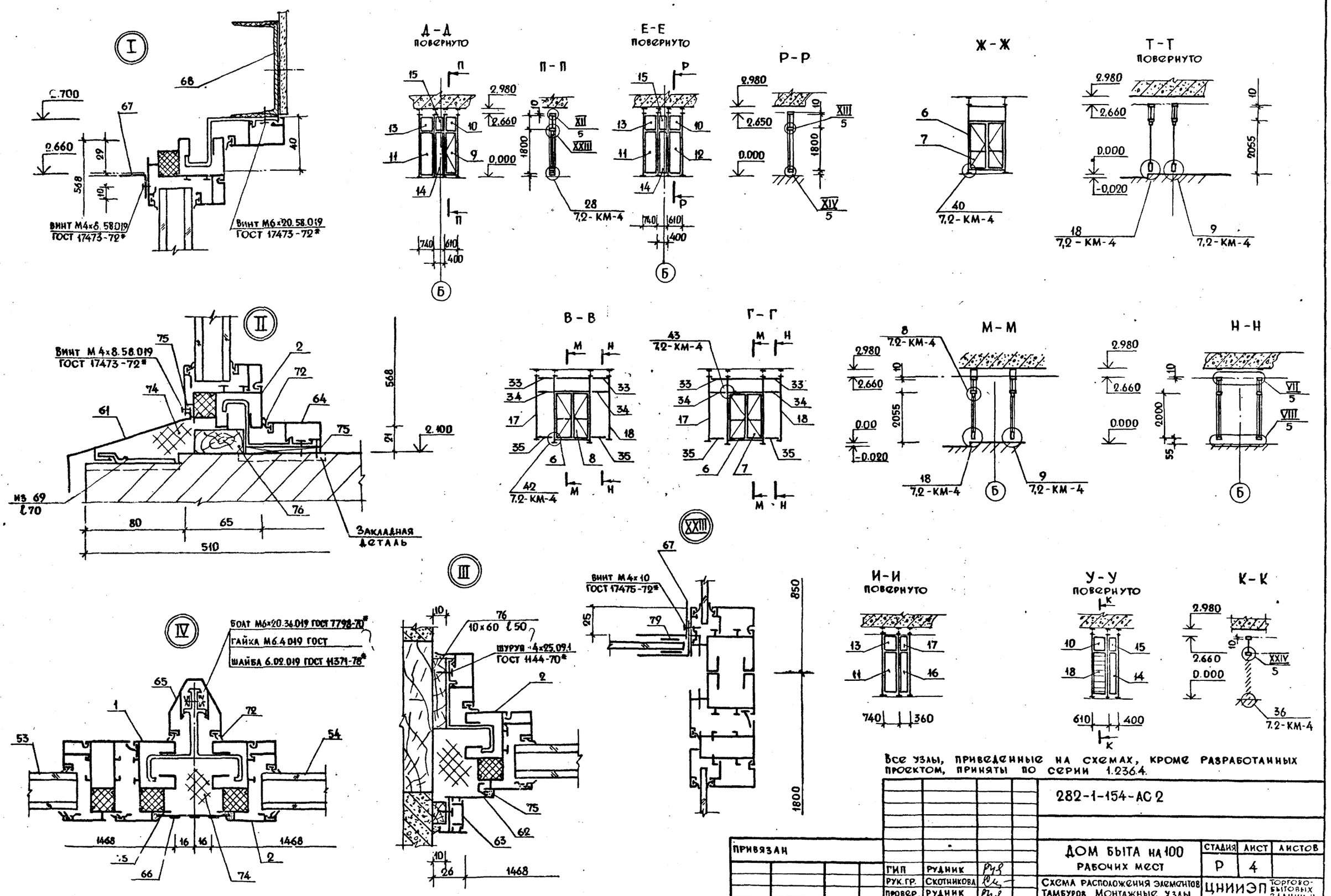

Все узлы, приведенные на схемах, кроме разработанных проектом, приняты по серии 1.236.4.

Привязан					282-1-154-АС 2		
					ДОМ БЫТА НА 100 РАБОЧИХ МЕСТ	Стадия	Лист	Листов
						Р	4	
Инв. №				ГИП Рудник	Схема расположения элементов тамбуров. Монтажные узлы I; II; III; IV; XXIII	ЦНИИЭП торгово-бытовых зданий и туристских комплексов г. Москва		
				Рук. гр. Скотникова				
				Провер. Рудник				
				Разраб. Савкина				

Согласовано
Гап Изоденнева
ГИП Казарян

Взам. инв. № | Подп. и дата | Инв. № подл.

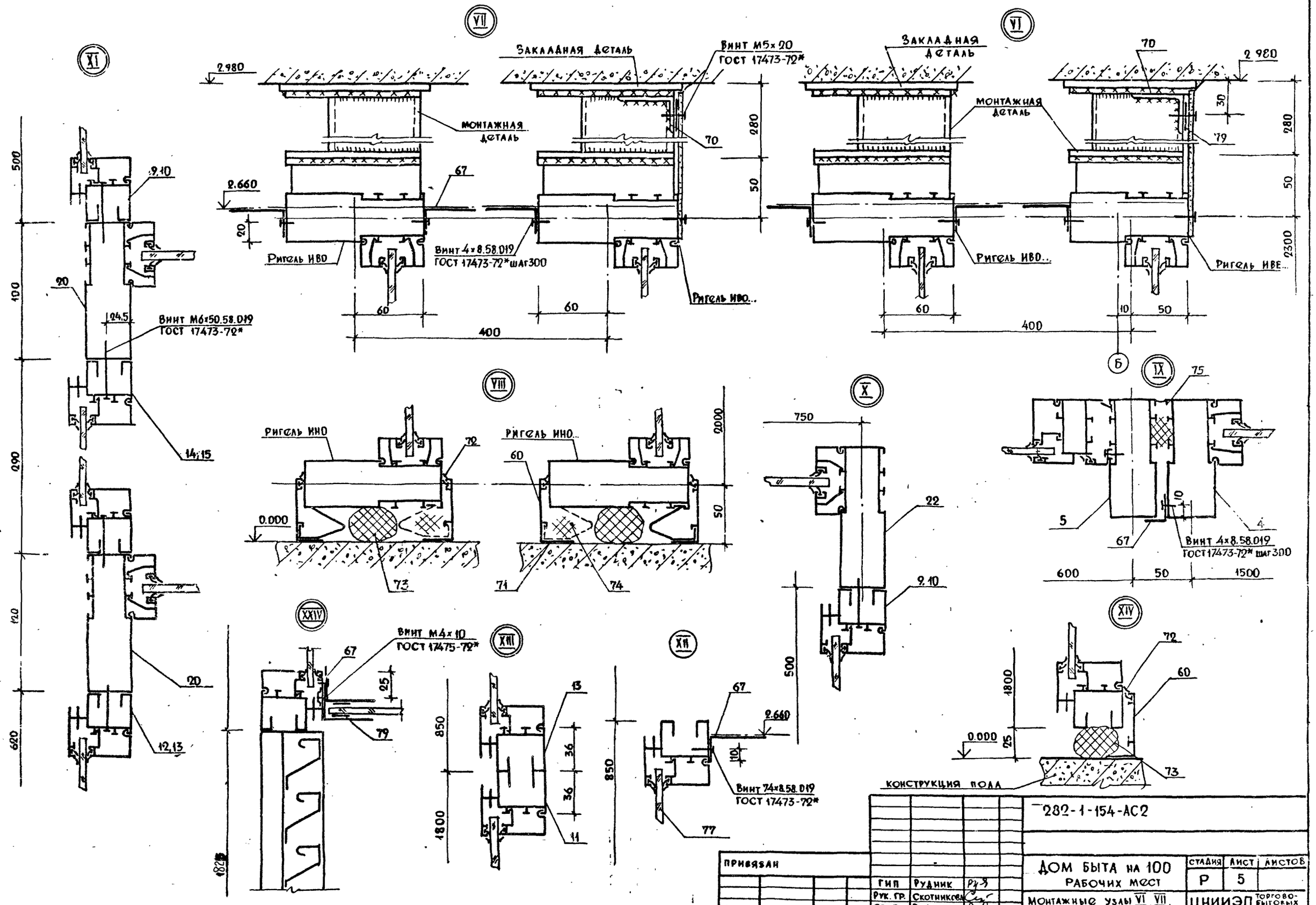
ТИПОВОЙ ПРОЕКТ 282-1-154 АЛЬБОМ I
XI
VII
VI
VIII
X
IX
XXIV
XIII
XII
XIV
Закладная деталь
Винт М5×20
ГОСТ 17473-72*
Монтажная деталь
Ригель ИВО
Винт 4×8.58.019
ГОСТ 17473-72*шаг300
Ригель ИВО...
Ригель ИВЕ...
Ригель ИНО
Ригель ИНО...
Винт М6×50.58.019
ГОСТ 17473-72*
Винт М4×10
ГОСТ 17475-72*
Винт 4×8.58.019
ГОСТ 17473-72* шаг 300
Винт 74×8.58.019
ГОСТ 17473-72*
Конструкция пола
2.980
2.660
0.000
400
600
50
1500
750
1800
2300
2000
Инв. № подл. | Подп. и дата | Взам. инв. №
Привязан
Инв. №
ГИП Рудник
Рук. гр. Скотникова
Пров. Рудник
Разраб Савкина
282-1-154-АС2
Дом быта на 100 рабочих мест
Монтажные узлы VI, VII, VIII, IX, X, XI, XII, XIII, XIV, XXIV
Стадия Р
Лист 5
Листов
ЦНИИЭП торгово-бытовых зданий и туристских комплексов
Москва

Типовой проект 282-1-154 Альбом I

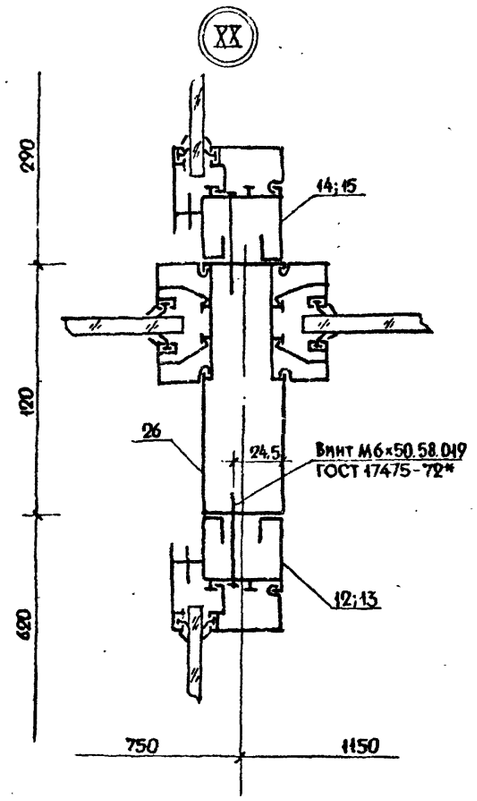

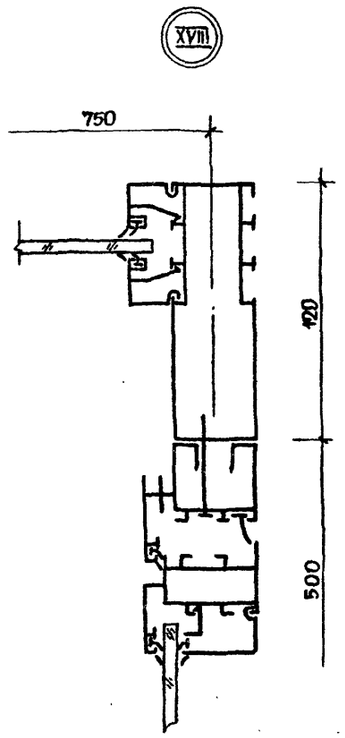

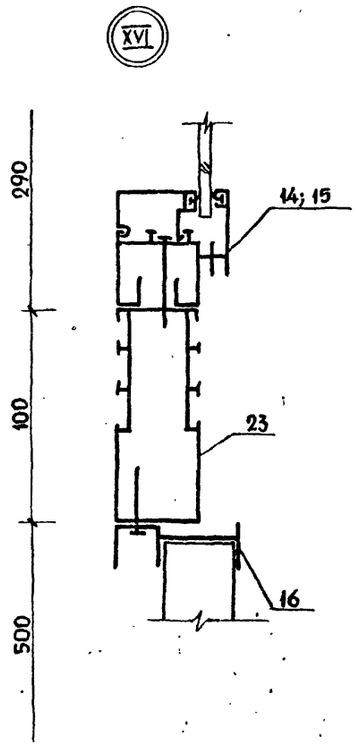

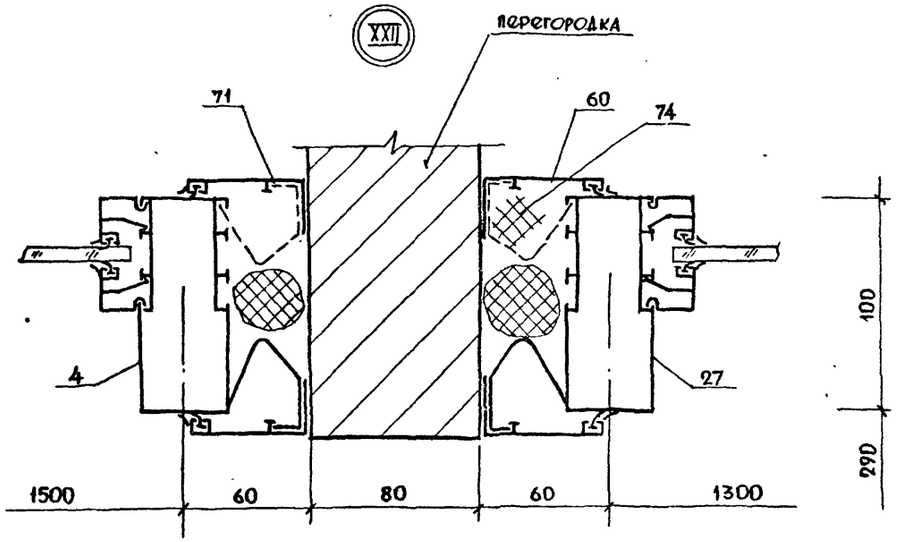

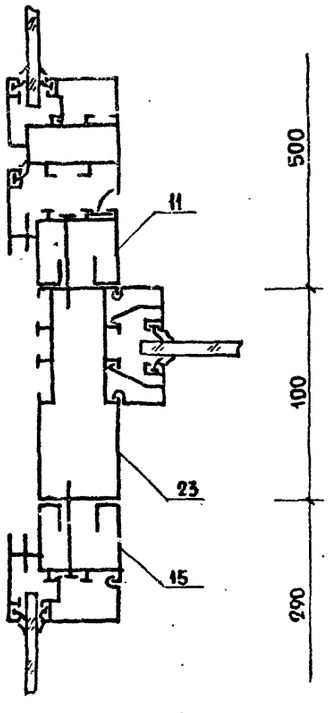

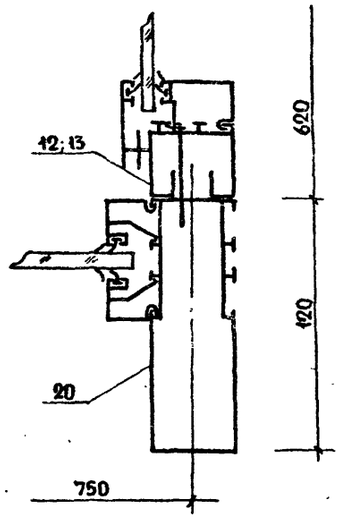

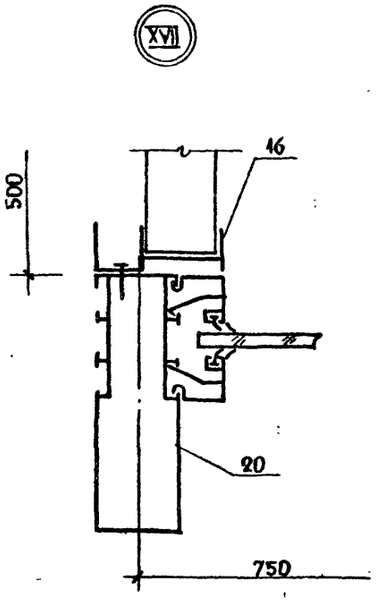

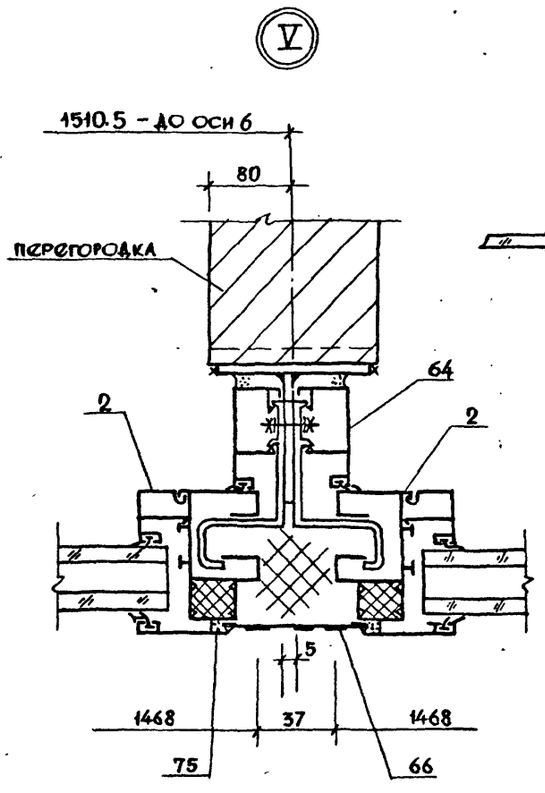

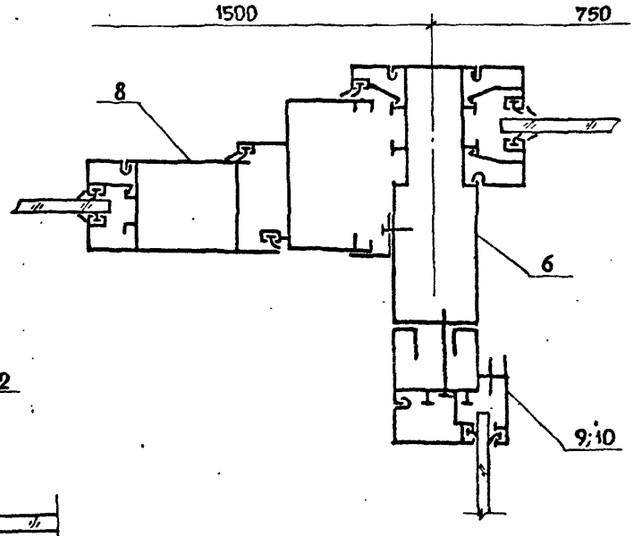

СОГЛАСОВАНО:
ГАП Мордвинцева

Инв. № подл. | Подпись и дата | Взам. инв. №

Привязан			
Инв. №			

ГИП	Рудник		
Рук. гр.	Скотникова		
Провер.	Рудник		
Разраб.	Савкина		

282-1-154-АС2

Дом быта на 100 рабочих мест

Монтажные узлы V, XV, XVI, XVII, XVIII, XIX, XX, XXI, XXII

Стадия	Лист	Листов
Р	6	

ЦНИИЭП торгово-бытовых зданий

Госстрой СССР
ЦЕНТРАЛЬНЫЙ ИНСТИТУТ ТИПОВОГО ПРОЕКТИРОВАНИЯ
Свердловский филиал
620062, г.Свердловск-62, ул.Чебышева, 4
Заказ № 2510 Инв.№ 17867-01 тираж 300
Сдано в печать 11.05 1992г. цена 5-55

Шифр серии 2.820-1-154