ГОСУДАРСТВЕННЫЙ КОМИТЕТ ПО ГРАЖДАНСКОМУ СТРОИТЕЛЬСТВУ И АРХИТЕКТУРЕ
ПРИ ГОССТРОЕ СССР

ТИПОВЫЕ КОНСТРУКЦИИ И ДЕТАЛИ ЗДАНИЙ И СООРУЖЕНИЙ

СЕРИЯ 1.131-1

ПАНЕЛИ ВНУТРЕННИХ ПРОДОЛЬНЫХ СТЕН

ИЗ ТЯЖЕЛОГО БЕТОНА ДЛЯ ЖИЛЫХ ЗДАНИЙ
С ШАГОМ ПОПЕРЕЧНЫХ СТЕН 2.4 - 3.6 м
И ВЫСОТОЙ ЭТАЖА 2.8 м

ВЫПУСК 1 - 1

панели толщиной 120 мм

11770-02
Цена 3-60

Центральный институт типового проектирования просит дать Ваши замечания и предложения по улучшению качества направляемого Вам проекта

ТИПОВОЙ ПРОЕКТ _____
(номер проекта)

Наименование проекта _____

_____

_____

Проектная организация—автор проекта _____

Замечания о недостатках в проекте (нерациональные объемно-планировочные и конструктивные решения, ошибки, опечатки, полиграфические дефекты и т. п.) и предложения по их устранению _____

_____

Подпись должностного лица, наименование организации и ее адрес

_____

_____

ЦЕНТРАЛЬНЫЙ ИНСТИТУТ ТИПОВОГО ПРОЕКТИРОВАНИЯ ГОССТРОЯ СССР

Москва, Б-66, Спартаковская ул., 2а, корпус В

Сдано в печать 30 V 1972 года

Заказ № 1084 Тираж 5000 экз.

ГОСУДАРСТВЕННЫЙ КОМИТЕТ ПО ГРАЖДАНСКОМУ СТРОИТЕЛЬСТВУ И АРХИТЕКТУРЕ ПРИ ГОССТРОЕ СССР

ТИПОВЫЕ КОНСТРУКЦИИ И ДЕТАЛИ ЗДАНИЙ И СООРУЖЕНИЙ

СЕРИЯ 1.131-1

ПАНЕЛИ ВНУТРЕННИХ ПРОДОЛЬНЫХ СТЕН

ИЗ ТЯЖЕЛОГО БЕТОНА ДЛЯ ЖИЛЫХ ЗДАНИЙ С ШАГОМ ПОПЕРЕЧНЫХ СТЕН 2.4 - 3.6 м И ВЫСОТОЙ ЭТАЖА 2.8 м

ВЫПУСК 1 - 1

панели толщиной 120 мм

РАЗРАБОТАН ЦНИИЭП ЖИЛИЩА ГОСУДАРСТВЕННОГО КОМИТЕТА ПО ГРАЖДАНСКОМУ СТРОИТЕЛЬСТВУ И АРХИТЕКТУРЕ ПРИ ГОССТРОЕ СССР ПРИ УЧАСТИИ ЦНИИСК им. В.А. КУЧЕРЕНКО

УТВЕРЖДЕНЫ И ВВЕДЕНЫ В ДЕЙСТВИЕ ГОСУДАРСТВЕННЫМ КОМИТЕТОМ ПО ГРАЖДАНСКОМУ СТРОИТЕЛЬСТВУ И АРХИТЕКТУРЕ ПРИ ГОССТРОЕ СССР С 1 ЯНВАРЯ 1972 г. ПРИКАЗОМ N 190 ОТ 26 ОКТЯБРЯ 1971 г.

ЦНИИЭП ЖИЛИЩА

Гл. инженер отделения	Н. Дыховичная	Гл. инженер отдела	Н. Росинский
Гл. констр. отделения	Б. Смирнов	Гл. инженер проекта	Н. Росинский

Гл. инженер отделения — Н. Гузенко; Гл. инж. ин-та Гипростроммаш — В. Каменецкий; Зав. лабораторией — А. Криппа; Согласовано — Имени В.А. Кучеренко

11770-02 2

Наименование чертежей	№№ листов	№№ стр.
I	2	3
Содержание	Ic - 4c	2 - 5
Пояснительная записка	Iп - 3п	6 - 8
Номенклатура изделий	4п - 9п	9 -I4
Панель BI.3-23.27.I2-I Арматурный блок АБBI.3-23-I	I	I5
Панель BI.3-26.27.I2-I Арматурный блок АБBI.3-26.I	2	I6
Панель BI.3-29.27.I2-I Арматурный блок АБBI.3-29-I	3	I7
Панель BI.3-32.27.I2-I Арматурный блок АБBI.3-32-I	4	I8
Панель BI.3-35.27.I2-I Арматурный блок АБBI.3-35-I	5	I9
Панель BI.3-47.27.I2-I Арматурный блок АБBI.3-47-I	6	20
Панель BI.3-50.27.I2-I Арматурный блок АБBI.3-50-I	7	2I
Панель BI.3-53.27.I2-I Арматурный блок АБBI.3-53-I	8	22
Панель BI.3-56.27.I2-I Арматурный блок АБBI.3-56-I	9	23
Панель BI.3-59.27.I2-I Арматурный блок АБBI.3-59-I	I0	24
Панель BI.3-62.27.I2-I Арматурный блок АБBI.3-62-I	II	25
Панель BI.3-65.27.I2-I Арматурный блок АБBI.3-65-I	I2	26
Панель BI.3-68.27.I2-I Арматурный блок АБBI.3-68-I	I3	27

Наименование чертежей	№№ листов	№№ стр.
I	2	3
Панель BI.3-7I.27.I2-I Арматурный блок АБBI.3-7I-I	I4	28
Панель BI.3-23.27.I2-2.I Арматурный блок АБBI.3-23-2.I	I5	29
Панель BI.3-23.27.I2-2.2 Арматурный блок АБBI.3-23-2.2	I6	30
Панель BI.3-23.27.I2-2.3 Арматурный блок АБBI.3-23-2.3	I7	3I
Панель BI.3-26,27.I2-2.I Арматурный блок АБBI.3-26-2.I	I8	32
Панель BI.3-26.27.I2-2.2 Арматурный блок АБBI.3-26-2.2	I9	33
Панель BI.3-26.27.I2-2.3 Арматурный блок АБBI.3-26-2.3	20	34
Панель BI.3-26.27.I2-2.4 Арматурный блок АБBI.3-26-2.4	2I	35
Панель BI.3-29.27.I2-2.I Арматурный блок АБBI.3-29-2.I	22	36
Панель BI.3-29.27.I2-2.2 Арматурный блок АБBI.3-29-2.2	23	37
Панель BI.3-29.27.I2-2.3 Арматурный блок АБBI.3-29-2.3	24	38
Панель BI.3-29.27.I2-2.4 Арматурный блок АБBI.3-29-2.4	25	39
Панель BI.3-29.27.I2-2.5 Арматурный блок АБBI.3-29-2.5	26	40
Панель BI.3-29.27.I2-2.6 Арматурный блок АБBI.3-29-2.6	27	4I
Панель BI.3-32.27.I2-2.I Арматурный блок АБBI.3-32-2.I	28	42

I	2	3
Панель ВI.3-32.27.I2-2.2 Арматурный блок АБВI.3-32-2.2	29	43
Панель ВI.3-32.27.I2-2.3 Арматурный блок АБВI.3-32-2.3	30	44
Панель ВI.3-32.27.I2-2.4 Арматурный блок АБВI.3-32-2.4	3I	45
Панель ВI.3-32.27.I2-2.5 Арматурный блок АБВI.3-32-2.5	32	46
Панель ВI.3-32.27.I2-2.6 Арматурный блок АБВI.3-32-2.6	33	47
Панель ВI.3-32.27.I2-2.7 Арматурный блок АБВI.3-32-2.7	34	48
Панель ВI.3-35.27.I2-2.I Арматурный блок АБВI.3-35-2.I	35	49
Панель ВI.3-35.27.I2-2.2 Арматурный блок АБВI.3-35-2.2	36	50
Панель ВI.3-35.27.I2-2.3 Арматурный блок АБВI.3-35-2.3	37	5I
Панель ВI.3-35.27.I2-2.4 Арматурный блок АБВI.3-35-2.4	38	52
Панель ВI.3-35.27.I2-2.5 Арматурный блок АБВI.3-35-2.5	39	53
Панель ВI.3-35.27.I2-2.6 Арматурный блок АБВI.3-35-2.6	40	54
Панель ВI.3-35.27.I2-2.7 Арматурный блок АБВI.3-35-2.7	4I	55
Панель ВI.3-47.27.I2-2.I Арматурный блок АБВI.3-47-2.I	42	56
Панель ВI.3-47.27.I2-2.2 Арматурный блок АБВI.3-47-2.2	43	57
Панель ВI.3-47.27.I2-2.3 Арматурный блок АБВI.3-47-2.3	44	58
Панель ВI.3-47.27.I2-2.4 Арматурный блок АБВI.3-47.2.4	45	59
Панель ВI.3-47.27.I2-2.5 Арматурный блок АБВI.3-47-2.5	46	60
Панель ВI.3-47.27.I2-2.6 Арматурный блок АБВI.3-47-2.6	47	6I
Панель ВI.3-47.27.I2-2.7 Арматурный блок АБВI.3-47-2.7	48	62
Панель ВI.3-50.27.I2-2.I Арматурный блок АБВI.3-50-2.I	49	63
Панель ВI.3-50.27.I2-2.2 Арматурный блок АБВI.3-50-2.2	50	64
Панель ВI.3-50.27.I2-2.3 Арматурный блок АБВI.3-50-2.3	5I	65
Панель ВI.3-50.27.I2-2.4 Арматурный блок АБВI.3-50-2.4	52	66
Панель ВI.3-50.27.I2-2.5 Арматурный блок АБВI.3-50-2.5	53	67
Панель ВI.3-50.27.I2-2.6 Арматурный блок АБВI.3-50-2.6	54	68
Панель ВI.3-50.27.I2-2.7 Арматурный блок АБВI.3-50-2.7	55	69
Панель ВI.3-53.27.I2-2.I Арматурный блок АБВI.3-53-2.I	56	70
Панель ВI.3-53.27.I2-2.2 Арматурный блок АБВI.3-53-2.2	57	7I
Панель ВI.3-53.27.I2-2.3 Арматурный блок АБВI.3-53-2.3	58	72
Панель ВI.3-53.27.I2-2.4 Арматурный блок АБВI.3-53-2.4	59	73
Панель ВI.3-53.27.I2-2.5 Арматурный блок АБВI.3-53-2.5	60	74
Панель ВI.3-53.27.I2-2.6 Арматурный блок АБВI.3-53-2.6	6I	75
Панель ВI.3-53.27.I2-2.7 Арматурный блок АБВI.3-53-2.7	62	76

ЦНИИЭП жилища

Нач. отд. N17 Б. Шляпин
Гл. инж. отд. Н. Росинский
Гл. инж. пр. Н. Росинский
Рук. груп. М. Бурова

Дата
Инвент. №
Взамен

ТК 1971

Панели толщиной 120 мм

Серия 1.131-1
Выпуск 1-1
Лист 2с

Содержание

I	2	3
Панель ВI.3-56.27.I2-2.I Арматурный блок АБВI.3-56.2.I	63	77
Панель ВI.3-56.27.I2-2.2 Арматурный блок АБВI.3-56-2.2	64	78
Панель ВI.3-56.27.I2-2.3 Арматурный блок АБВI.3-56-2.3	65	79
Панель ВI.3-56.27.I2-2.4 Арматурный блок АБВI.3-56-2.4	66	80
Панель ВI.3-56.27.I2-2.5 Арматурный блок АБВI.3-56-2.5	67	8I
Панель ВI.3-56.27.I2-2.6 Арматурный блок АБВI.3-56-2.6	68	82
Панель ВI.3-56.27.I2-2.7 Арматурный блок АБВI.3-56-2.7	69	83
Панель ВI.3-59.27.I2-2.I Арматурный блок АБВI.3-59-2.I	70	84
Панель ВI.3-59.27.I2-2.2 Арматурный блок АБВI.3-59-2.2	7I	85
Панель ВI.3-59.27.I2-2.3 Арматурный блок АБВI.3-59-2.3	72	86
Панель ВI.3-59.27.I2-2.4 Арматурный блок АБВI.3-59-2.4	73	87
Панель ВI.3-59.27.I2-2.5 Арматурный блок АБВI.3-59-2.5	74	88
Панель ВI.3-59.27.I2-2.6 Арматурный блок АБВI.3-59-2.6	75	89
Панель ВI.3-59.27.I2-2.7 Арматурный блок АБВI.3-59-2.7	76	90
Панель ВI.3-62.27.I2-2.I Арматурный блок АБВI.3-62-2.I	77	9I
Панель ВI.3-62.27.I2-2.2 Арматурный блок АБВI.3-62-2.2	78	92
Панель ВI.3-62.27.I2-2.3 Арматурный блок АБВI.3-62-2.3	79	93

I	2	3
Панель ВI.3-62.27.I2-2.4 Арматурный блок АБВI.3-62-2.4	80	94
Панель ВI.3-62.27.I2.2.5 Арматурный блок АБВI.3-62-2.5	8I	95
Панель ВI.3-62.27.I2-2.6 Арматурный блок АБВI.3-62-2.6	82	96
Панель ВI.3-62.27.I2-2.7 Арматурный блок АБВI. 3-62-2.7	83	97
Панель ВI.3-65.27.I2-2.I Арматурный блок АБВI.3-65-2.I	84	98
Панель ВI.3-65.27.I2-2.2 Арматурный блок АБВI.3-65-2.2	85	99
Панель ВI.3-65.27.I2-2.3 Арматурный блок АБВI.3-65-2.3	86	I00
Панель ВI.3-65.27.I2-2.4 Арматурный блок АБВI.3-65-2.4	87	I0I
Панель ВI.3-65.27.I2-2.5 Арматурный блок АБВI.3-65-2.5	88	I02
Панель ВI.3-65.27.I2-2.6 Арматурный блок АБВI.3-65-2.6	89	I03
Панель ВI.3-65.27.I2-2.7 Арматурный блок АБВI.3-65-2.7	90	I04
Панель ВI.3-68.27.I2-2.I Арматурный блок АБВI.3-68-2.I	9I	I05
Панель ВI.3-68.27.I2-2.2 Арматурный блок АБВI.3-68-2.2	92	I06
Панель ВI.3-68.27.I2-2.3 Арматурный блок АБВI.3-68-2.3	93	I07
Панель ВI.3-68.27.I2-2.4 Арматурный блок АБВI.3-68-2.4	94	I08
Панель ВI.3-68.27.I2-2.5 Арматурный блок АБВI.3-68-2.5	95	I09
Панель ВI.3-68.27.I2-2.6 Арматурный блок АБВI.3-68-2.6	96	II0

Наименование чертежей	№№ стр.	№№ стр.
Панель ВI.3-68.27.I2-2.7 Арматурный блок АБВI.3-68-2.7	97	III
Панель ВI.3-7I.27.I2-2.I Арматурный блок АБВI.3-7I-2.I	98	II2
Панель ВI,3-7I.27.I2-2.2 Арматурный блок АБВI.3-7I-2.2	99	II3
Панель ВI.3-7I.27.I2-2.3 Арматурный блок АБВI.3-7I-2.3	I00	II4
Панель ВI.3-7I.27.I2-2.4 Арматурный блок АБВI.3-7I-2.4	I0I	II5
Панель ВI.3-7I.27.I2-2.5 Арматурный блок АБВI.3-7I-2.5	I02	II6
Панель ВI.3-7I.27.I2-2.6 Арматурный блок АБВI.3-7I-2.6	I03	II7
Панель ВI.3-7I.27.I2-2.7 Арматурный блок АБВI.3-7I-2.7	I04	II8

В альбоме серии I.131-I выпуск I-I представлены рабочие чертежи несущих панелей внутренних продольных стен толщиной 120 мм из тяжелого бетона для домов с шагом поперечных несущих стен 2,4-3,6 м.

Настоящим альбомом надо пользоваться совместно с выпусками 0-I и 2-I данной серии.

В выпуске 0-I приведены опалубочные и арматурные детали, область применения и основные положения, принятые при разработке панелей серии, сведения по конструкции панелей, применяемым материалам и допускам, указания по складированию, транспортированию и монтажу панелей.

В выпуске 2-I приведены арматурные изделия (каркасы и закладные детали) и указания по их изготовлению и маркировке.

Указания по применению при проектировании, изготовлении и строительстве

При использовании альбома рабочих чертежей Каталога в проектах жилых зданий следует указать:

I. Местоположение каналов распаячных коробок, розеток и выключателей.

2. Марку перемычечного каркаса КВ43 вместо КВ4I при расположении распаячной коробки под перемычечным каркасом.

При разработке проектов допускается:

I. Изменять в отдельных случаях положение дверных проемов в плане.

2. Применять дверные блоки, не предусмотренные в рабочих чертежах Каталога, если это оправдано архитектурными или иными соображениями (при этом необходимым условием является проверка расчетом перемычек и диаметра строповочных петель). Применение индивидуальных столярных изделий должно быть согласовано с утверждающей инстанцией при рассмотрении технического проекта.

3. Скорректировать армирование перемычки в случае увеличения расчетных нагрузок по сравнению с приведенными в номенклатуре изделий альбома.

Изменения и дополнения к рабочим чертежам Каталога приводятся в пояснительной записке к проекту и, в случае необходимости, на специальных схематических чертежах панелей с приложением измененных спецификаций арматурных изделий и выборок стали.

Расчетные схемы

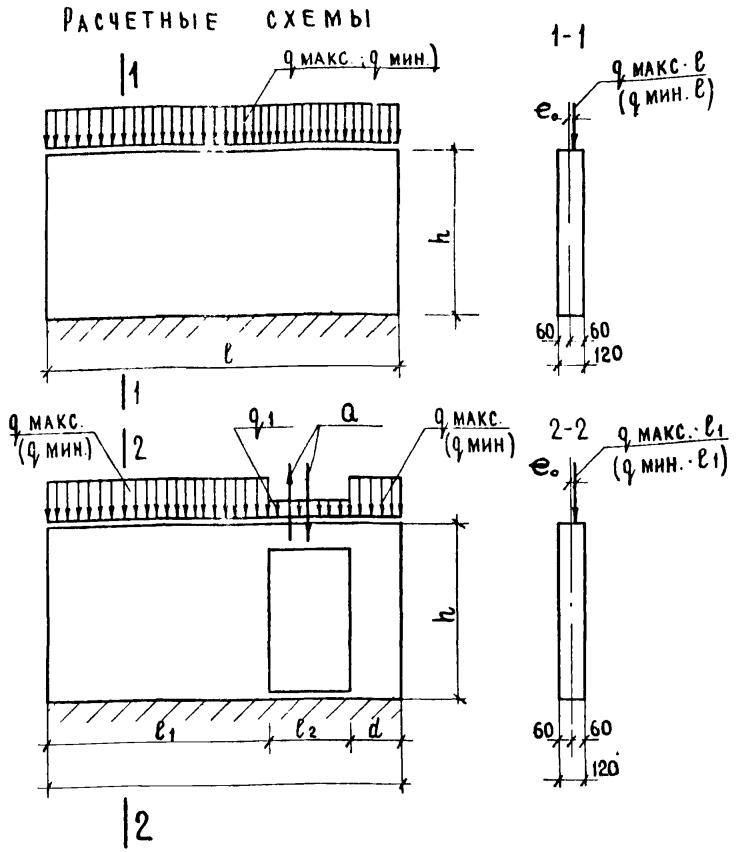

В расчетных схемах и номенклатуре изделий приняты следующие условные обозначения:

q макс., q мин., – расчетные нагрузки в т/м

Q – расчетная сдвигающая сила в т

e_0 – случайный эксцентриситет.

M верхн. – момент по верхней грани перемычки в тм

M ниж. – момент по нижней грани перемычки в тм

Величины расчетных нагрузок определены при следующих граничных условиях: расчетная высота ℓ_0 при определении коэффициента продольного изгиба принята равной 0,9Н (опирание панели по четырем сторонам, если $B \leqslant 2H$). В случае, если конструктивная схема здания не обеспечивает возможность опирания панели по четырем сторонам, расчетная высота ℓ_0 принимается равной Н.

Величина случайного эксцентриситета при определении q макс. равна I см, при определении q мин. – 2 см.

Величину случайного эксцентриситета допускается принимать равной I см в случае, если неточность монтажа, разбивка осей стеновых панелей, смещение осей панелей по этажам не превышает I см.

При привязке проекта к конкретным условиям необходимо определить величину продольной силы с учетом длительного приложения части нагрузки, сравнить с расчетными нагрузками q макс. и q мин. в зависимости от принятого , приведенными в номенклатуре изделий согласно формулы СН 32I-65.

$$N_п = \frac{N_{дл}}{m_{дл.}} + N_к \leq \varphi_1 R_{пр} F \psi$$

Сечение верхней и нижней продольной арматуры в надпроемных перемычках подбирается по величинам моментов, определяемых по формулам СН 32I-65

$$M_{верх.} = \frac{q_1 \ell_2^2}{12} + \frac{Q \cdot \ell_2}{2}$$

$$M_{ниж.} = \frac{q_1 \ell_2^2}{12} \text{ и } {}_{ниж.} = \frac{Q \cdot \ell_2}{2};$$

причем сечение нижней продольной арматуры принимается по наибольшему из значений моментов.

Величины моментов, указанные в номенклатуре в знаменателе, определены при пониженном расположении перемычечного каркаса (в случае необходимости расположения ответвительной коробки над перемычечным каркасом).

Полученные расчетом значения M верх. и M ниж. сравниваются с приведенными в номенклатуре изделий.

При монтаже стен в зимних условиях необходимо принимать конструктивные мероприятия по усилению горизонтальных растворных швов.

ТК 1971	Панели толщиной 120 мм	Серия 1.131-1
	Расчетные схемы панелей	Выпуск 1-1 / Лист 2п

11770-02

Согласовано: Рук. лаборат. Рищак; Проверил: Рук. группы М. Бурова; Гл. инж. пр. Н. Росинский; Рук. груп. Д. Умедман; Инвент. № ; Взамен; Дата

ЦНИИЭП жилища

СХЕМЫ ЗАГРУЖЕНИЯ

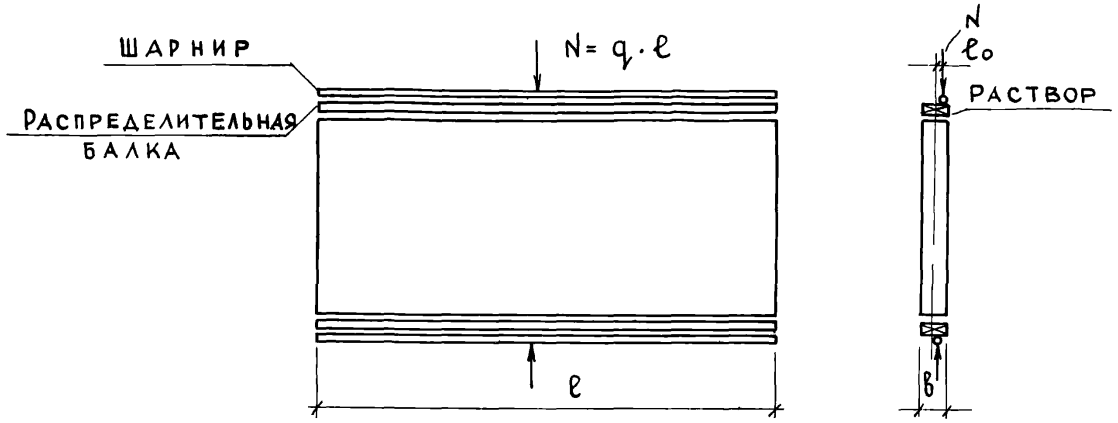

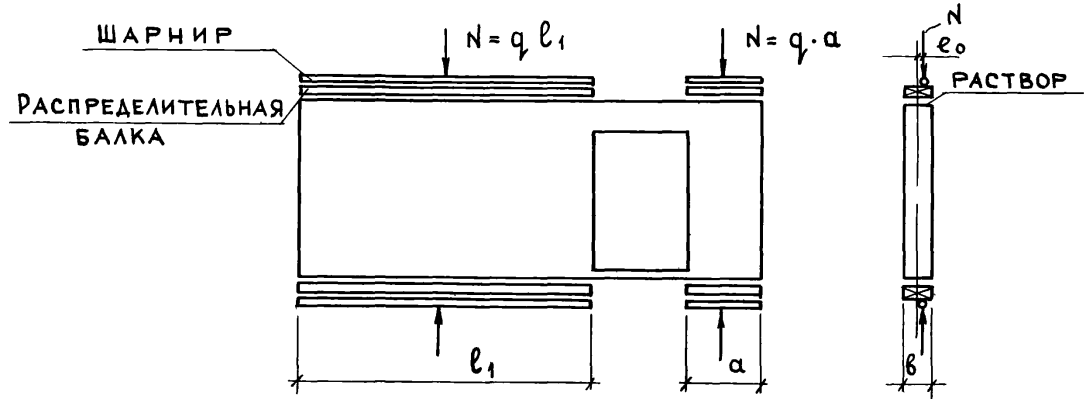

ЭКСЦЕНТИ-СИТЕТ e_0	ОЦЕНКА ПРОЧНОСТИ ПРИ ИСПЫТАНИИ	
	ВИД РАЗРУШЕНИЯ	
	РАЗДРОБЛЕНИЕ ИЛИ РАСКАЛЫВАНИЕ БЕТОНА ОТ СЖАТИЯ, РАСКРЫТИЕ ТРЕЩИН НА ВЕЛИЧИНУ 1 ММ И БОЛЕЕ	
	$q_{полн}$ - СУММАРНАЯ КОНТРОЛЬНАЯ РАЗРУШАЮЩАЯ НАГРУЗКА, ВКЛЮЧАЮЩАЯ СОБСТВЕННЫЙ ВЕС ПАНЕЛИ	$q_{доп}$ - ДОПОЛНИТЕЛЬНО ПРИКЛАДЫВАЕМАЯ КОНТРОЛЬНАЯ НАГРУЗКА ЗА ВЫЧЕТОМ СОБСТВЕННОГО ВЕСА ПАНЕЛИ
мм	кг/пм	кг/пм
10	53300	52500
20	42000	41200

ПРИМЕЧАНИЯ:

1. Испытание панелей производить в соответствии с ГОСТ 8829-66 и СН 321-65.
2. Контрольные нагрузки включают вес загрузочных устройств.
3. Контрольные разрушающие нагрузки, приведенные в таблице определены для панелей, в которых прочность бетона достигла проектной марки.
4. Длина фрагмента панели при испытании изделия принимается в зависимости от имеющегося заводского оборудования.
5. На схемах загружения показан общий случай приложения нагрузке N ; распределение ее в зависимости от жесткости балки осуществляется в соответствии с п.2.2.11, черт. 7.
6. Если разрушение произошло при нагрузках меньше контрольных, требуется повторное испытание (см. п.3.2.2 ГОСТ 8829-66).

Марка изделия	Эскиз изделия	Габариты изделий мм ℓ	h	d	Толщина стенок мм d	Марка тяжелого бетона	Объем бетона, м³	Расход стали кг на изделие	на 1 м² изделия	Вес изделия т	Расчетные нагрузки q_{max}/q_{min} т.м.	M верхн. т.м.	M нижн. т.м.	№№ листов альбома
В13-23.27.12-1	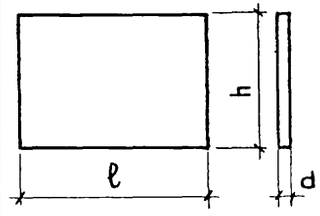	2320	2650	120	—	150	0.726	8.99	1.46	1.82	35.0/28.0	—	—	1
В13-26.27.12-1		2620					0.822	10.19	1.63	2.06				2
В13-29.27.12-1		2920					0.918	10.49	1.35	2.30				3
В13-32.27.12-1		3220					1.014	12.55	1.46	2.54				4
В13-35.27.12-1		3520					1.110	12.85	1.30	2.78				5
В13-47.27.12-1		4720					1.488	17.17	1.37	3.72				6
В13-50.27.12-1		5020					1.584	17.48	1.32	3.96				7
В13-53.27.12-1		5320					1.680	18.66	1.33	4.20				8
В13-56.27.12-1		5620					1.776	18.97	1.28	4.44	32.5/25.5	—	—	9
В13-59.27.12-1		5920					1.872	20.63	1.31	4.68				10
В13-62.27.12-1		6220					1.968	21.82	1.33	4.92				11
В13-65.27.12-1		6520					2.064	22.12	1.28	5.16				12
В13-68.27.12-1		6820					2.160	23.31	1.28	5.40				13
В13-71.27.12-1		7120					2.256	23.61	1.24	5.64				14
В13-23.27.12-2.1	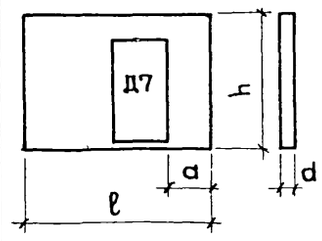	2320	2650	120	350	150		20.82	4.87		35.0/28.0	2.0/1.7	2.7/2.3	15
В13-23.27.12-2.2					450		0.501	20.82	4.87	1.26				16
В13-23.27.12-2.3					600			20.77	4.87					17
В13-26.27.12-2.1		2620	2650	120	350	150	0.597	22.00	4.34	1.50				18
В13-26.27.12-2.2					450			21.13	4.16					19

Согласовано: Дата, Инвент. №, Взамен

Проверил: Умедман; Рук. гр.

Б. Шляпин; Н. Росинский; Н. Росинский; М. Бурова; П. Земнухова

Нач. отд. 17; Гл. инж. отд.; Гл. инж. пр.; Рук. груп.; Техник

ЦНИИЭП жилища

ТК 1971

Панели толщиной 120 мм

Номенклатура изделий альбома

Серия 1.131-1

Выпуск 1-1 Лист 4П

1770-02 10

Марка изделия	Эскиз изделия	Габариты изделий мм l	h	d	Простенок мм d	Марка тяжелого бетона	Объем бетона, м³	Расход стали кг на изделие	на 1 м² изделия	Вес изделия т	Расчетные нагрузки q_{max}/q_{min} т/м	$M_{верхн.}$ т/м	$M_{нижн.}$ т/м	№ листов альбома
В1.3-26.27.12-2.3		2620	2650	120	600	150	0597	21.13	4.16	1.50	35.0/28.0	2.0/1.7	2.7/2.3	20
В1.3-26.27.12-2.4					750			21.13	4.16					21
В1.3-29.27.12-2.1		2920	2650	120	350	150	0693	22.41	3.82	1.74	35.0/23.0	2.0/1.7	2.7/2.3	22
В1.3-29.27.12-2.2					450			22.41	3.82					23
В1.3-29.27.12.2.3					600			22.41	3.82					24
В1.3-29.27.12-2.4					750			22.41	3.82					25
В1.3-29.27.12-2.5					900			21.54	3.67					26
В1.3-29.27.12-2.6					1200			21.54	3.67					27
В1.3-32.27.12-2.1		3220	2650	120	350	150	0.789	23.59	3.54	1.98	35.0/28.0	2.0/1.7	2.7/2.3	28
В1.3-32.27.12-2.2					450			22.64	3.38					29
В1.3-32.27.12-2.3					600			23.59	3.54					30
В1.3-32.27.12-2.4					750			21.85	3.31					31
В1.3-32.27.12-2.5					900			21.85	3.31					32
В1.3-32.27.12-2.6					1200			22.72	3.40					33
В1.3-32.27.12-2.7					1650			22.72	3.40					34
В1.3-35.27.12-2.1		3520	2650	120	350	150	0.885	25.23	3.38	2.22	35.0/28.0	2.0/1.7	2.7/2.3	35
В1.3-35.27.12-2.2					450			23.89	3.20					36
В1.3-35.27.12-2.3					600			23.89	3.20					37
В1.3-35.27.12-2.4					750			23.89	3.20					38

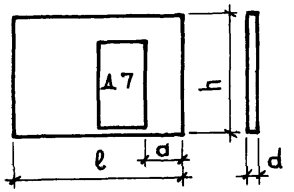

Согласовано: Дата, Инвент. №, Взамен

Проверил: Умедман; Рук. гр.

Разработали: Ц. Шитина; И. Росинский, Н. Росинский, М. Бурова, Л. Земнухова

Гл. инж. отд.; Гл. инж. пр.; Рук. груп.; Техник

ЦНИИЭП жилища

ТК 1971

Панели толщиной 120 мм

Номенклатура изделий альбома

Серия 1.131-1

Выпуск 1-1 Лист 5П

11770-02 11

Марка изделия	Габариты изделий мм l	h	d	простен. мм a	Марка тяжелого бетона	Объем бетона, м³	Расход стали кг на изделие	на 1 м² изделия	Вес изделия т	Расчетные нагрузки q max/q min т/м	M верхн. тм	M нижн. тм	№ листов альбома
В1.3-35.27.12-2.5	3520	2650	120	900	150	0.885	23.89	3.20	2.22	35/28	2.0/1.7	2.7/2.3	39
В1.3-35.27.12-2.6				1200			23.89	3.20					40
В1.3-35.27.12-2.7				1650			24.36	3.27					41
В1.3-47.27.12-2.1	4720	2650	120	350	150	1.263	26.87	3.99	3.16	35/28	2.0/1.7	2.7/2.3	42
В1.3-47.27.12-2.2				450			28.21	2.92					43
В1.3-47.27.12-2.3				600			28.21	2.92					44
В1.3-47.27.12-2.4				750			26.00	2.44					45
В1.3-47.27.12-2.5				900			26.00	2.44					46
В1.3-47.27.12-2.6				1200			26.86	2.52					47
В1.3-47.27.12-2.7				1650			26.00	2.44					48
В1.3-50.27.12-2.1	5020	2650	120	350	150	1.359	28.52	2.49	3.40	35/28	2.0/1.7	2.7/2.3	49
В1.3-50.27.12-2.2				450			29.88	2.51					50
В1.3-50.27.12-2.3				600			29.88	2.51					51
В1.3-50.27.12-2.4				750			28.52	2.49					52
В1.3-50.27.12-2.5				900			28.52	2.49					53
В1.3-50.27.12-2.6				1200			28.52	2.49					54
В1.3-50.27.12-2.7				1650			28.62	2.49					55
В1.3-53.27.12-2.1	5320	2650	120	350	150	1.455	29.70	2.41	3.64	35/28	2.0/1.7	2.7/2.3	56
В1.3-53.27.12-2.2				450			29.70	2.41					57

Эскиз изделия:

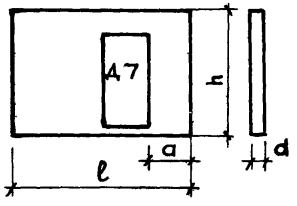

ТК 1971

Панели толщиной 120 мм

Номенклатура изделий альбома

Серия 1.131-1 Выпуск 1-1 Лист 6л

Согласовано

Дата | Инвен. № | Взамен

Нач. отд. 17 Б.Шляпин
Гл. инж. отд. Н.Росинский
Гл. инж. пр. Н.Росинский
Рук. груп. М.Бурова
Техник Л.Земнухова
Рук. тр. Д.Унгдман

Проверил

Жилища

11770-02 12

Марка изделия	Эскиз изделия	Габариты изделий мм l	h	b	Простенок мм a	Марка тяжелого бетона	Объем бетона $м^3$	Расход стали, кг на изделие	на 1 $м^2$ изделия	Вес изделия, т	Расчетные нагрузки q_{max}/q_{min} т.м.	M верхн. т.м.	M нижн. т.м.	№№ листов альбома
В1.3-53.27.12-2.3		5320	2650	120	600	150	1.465	29.70	2.41	3.64	35/28	2.0/1.7	2.7/2.3	58
В1.3-53.27.12-2.4					750			28.83	2.35					59
В1.3-53.27.12-2.5					900			28.83	2.35					60
В1.3-53.27.12-2.6					1200			29.69	2.41					61
В1.3-53.27.12-2.7					1650			28.52	2.32					62
В1.3-56.27.12-2.1	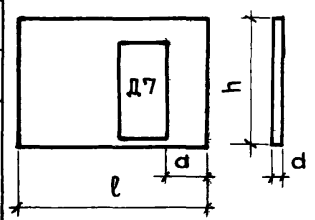	5620	2650	120	350	150	1.554	30.01	2.29	3.88	32.5/25.5	2.0/1.7	2.7/2.3	63
В1.3-56.27.12-2.2					450			30.01	2.29					64
В1.3-56.27.12-2.3					600			30.01	2.29					65
В1.3-56.27.12-2.4					750			30.01	2.29					66
В1.3-56.27.12-2.5					900			30.01	2.29					67
В1.3-56.27.12-2.6					1200			30.01	2.29					68
В1.3-56.27.12-2.7					1650			29.14	2.23					69
В1.3-59.27.12-2.1		5920	2650	120	350	150	1.647	31.19	2.26	4.12	32.5/25.5	2.0/1.7	2.7/2.3	70
В1.3-59.27.12-2.2					450			31.19	2.26					71
В1.3-59.27.12-2.3					600			30.32	2.20					72
В1.3-59.27.12-2.4					750			30.32	2.20					73
В1.3-59.27.12-2.5					900			30.32	2.20					74
В1.3-59.27.12-2.6					1200			31.19	2.26					75
В1.3-59.27.12-2.7					1650			30.32	2.20					76

ТК 1971

Панели толщиной 120 мм

Номенклатура изделий альбома

Серия 1.131-1 Выпуск 1-1 Лист ПП

ЦНИИЭП жилища

Взамен

Проверил: Умедман

Рук. гр.

Рук. груп.

Техник

М. Бурова

Л. Земнухова

1170-02 13

Марка изделия	Габариты изделий мм ℓ	h	d	Простенок мм a	Марка тяжелого бетона	Объем бетона $м^3$	Расход стали кг на изделие	на 1 $м^2$ изделия	Вес изделия т	Расчетные нагрузки q_{max}/q_{min} т.м.	M верхн. т.м.	M нижн. т.м.	№ листов альбома
В1.3-62.27.12-2.1	6220	2650	120	350	150	1.743	31.50	2.15	4.36	32.5/25.5	2.0/1.7	2.7/2.3	77
В1.3-62.27.12-2.2				450			31.50	2.15					78
В1.3-62.27.12-2.3				600			31.50	2.15					79
В1.3-62.27.12-2.4				750			31.50	2.15					80
В1.3-62.27.12-2.5				900			30.63	2.09					81
В1.3-62.27.12-2.6				1200			31.50	2.15					82
В1.3-62.27.12-2.7				1650			30.63	2.09					83
В1.3-65.27.12-2.1	6520	2650	120	350	150	1.839	34.04	2.19	4.60	32.5/25.5	2.0/1.7	2.7/2.3	84
В1.3-65.27.12-2.2				450			33.16	2.15					85
В1.3-65.27.12-2.3				600			33.16	2.15					86
В1.3-65.27.12-2.4				750			33.16	2.15					87
В1.3-65.27.12-2.5				900			33.16	2.15					88
В1.3-65.27.12-2.6				1200			33.16	2.15					89
В1.3-65.27.12-2.7				1650			33.16	2.15					90
В1.3-68.27.12-2.1	6820	2650	120	350	150	1.935	34.33	2.10	4.84	32.5/25.5	2.0/1.7	2.7/2.3	91
В1.3-68.27.12-2.2				450			34.33	2.10					92
В1.3-68.27.12-2.3				600			34.34	2.11					93
В1.3-68.27.12-2.4				750			33.48	2.06					94
В1.3-68.27.12-2.5				900			33.48	2.06					95

Эскиз изделия:

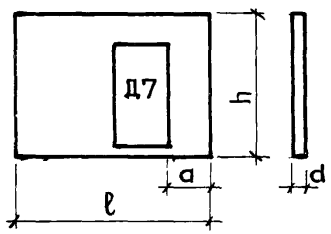

Согласовано:

Инвен. № | Дата | Взамен

Проверил: Б.Шляпин | Н.Росинский | Н.Росинский | М.Бурова | Л.Земнухова | Д.Ужванин

Нач. отд. 17 | Гл. инж. отд. | Гл. инж. пр. | Рук. груп. | Техник | Рук. гр.

ЦНИИЭП жилища

ТК 1971

Панели толщиной 120 мм

Номенклатура изделий альбома

Серия 1.131.1

Выпуск 1-1 | Лист 8П

11770-02 1/9

Марка изделия	Эскиз изделия	Габариты изделий мм l	h	d	Простенок мм a	Марка тяжелого бетона	Объем бетона $м^3$	Расход стали кг на изделие	на 1 $м^2$ изделия	Вес изделия т	Расчетные нагрузки q_{max}/q_{min} т.м.	M верхн. т.м.	M нижн. т.м.	N листов альбома
В1.3-68.27.12-2.6					1200			34.34	2.06					96
В1.3-68.27.12-2.7					1650	150	1.935	33.48	2.06	4.84	32.5/25.5	2.0/1.7	2.7/2.3	97
В1.3-71.27.12-2.1					350		2.03	34.64	2.03	5.08				98
В1.3-71.27.12-2.2					450			34.64	2.03					99
В1.3-71.27.12-2.3					600			34.64	2.03					100
В1.3-71.27.12-2.4					750	150	2.031	34.64	2.03					101
В1.3-71.27.12-2.5					900			34.64	2.03	5.08	32.5/25.5	2.0/1.7	2.7/2.3	102
В1.3-71.27.12-2.6					1200			34.64	2.03					103
В1.3-71.27.12-2.7					1650			34.64	2.03					104

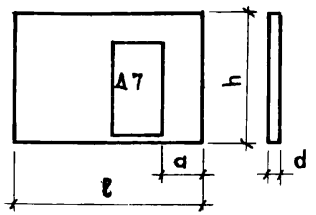

ТК 1971	ПАНЕЛИ ТОЛЩИНОЙ 120 мм	серия 1.131.
	НОМЕНКЛАТУРА ИЗДЕЛИЙ АЛЬБОМА	выпуск 1-1 лист 9П

Техник Л.Земухов Рук. груп. Умаханов

11770-02 15

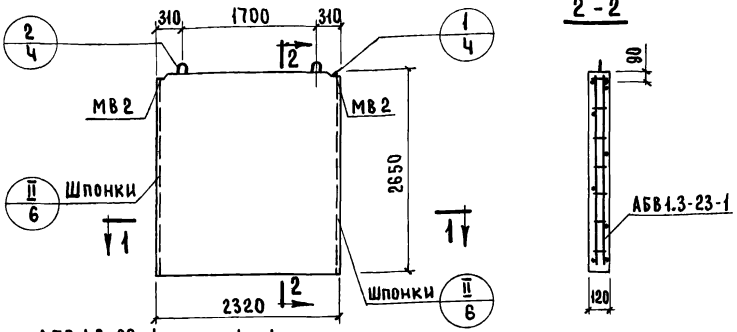

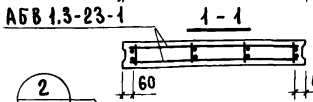

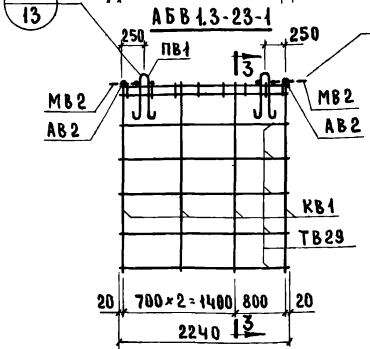

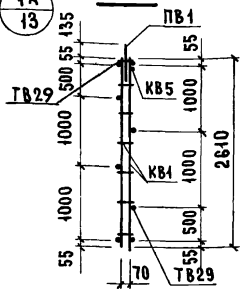

Характеристика изделия

Объем бетона	$м^3$	0.726
То же на $1 м^2$ изделия		0.120
Вес	кг.	1820
Площадь изделия	$м^2$	6.15
Марка бетона		150

Спецификация арматурных и закладных деталей на блок

Марка детали	К-во шт.	№ листа	№ альбома
КВ1	4	1	Выпуск 2-1
КВ5	1	1	
ТВ29	7	5	
АВ2	6	4	
МВ2	2	8	
ПВ1	2	4	

Примечание

Детали опалубки и армирования см. выпуск 0-1 данной серии

Выборка стали на изделие

Класс или марка стали	AII		AI		BI		Вст.3кп		На изделие кг			На $1 м^2$ изделия кг		
Диаметр, профиль	ф10		ф10		ф4	ф5	-60×8		Армат. дет.	Закл. дет.	Всего	Армат. дет.	Закл. дет.	Всего
Длина, м	1.57		1.90		19.30	27.34	0.20							
Вес, кг	0.97		1.17		1.90	4.19	0.76		7.26	1.73	8.99	1.18	0.28	1.46

ТК	Панели толщиной 120 мм	Серия 1.131-1	
1971	Панель В1.3-23.27.12-1. Арматурный блок АБВ1.3-23-1	Выпуск 1-1	Лист 1

Согласовано: Дата; Инвент. № взамен; Гл. инж. отд. В. Королев; Гл. технолог Н. Тамсинский; Ст. научн. сотр.

Проверил: Д. Умедман; Рук. гр. Е. Чукавина; Н. контр. М. Бурова; Гл. инж. пр. Н. Росинский; Гл. инж. отд. Н. Росинский; Нач. отд. № 17 Б. Шляпин; Рук. гр. Инженер

ЦНИИЭП жилища

11770-02 16

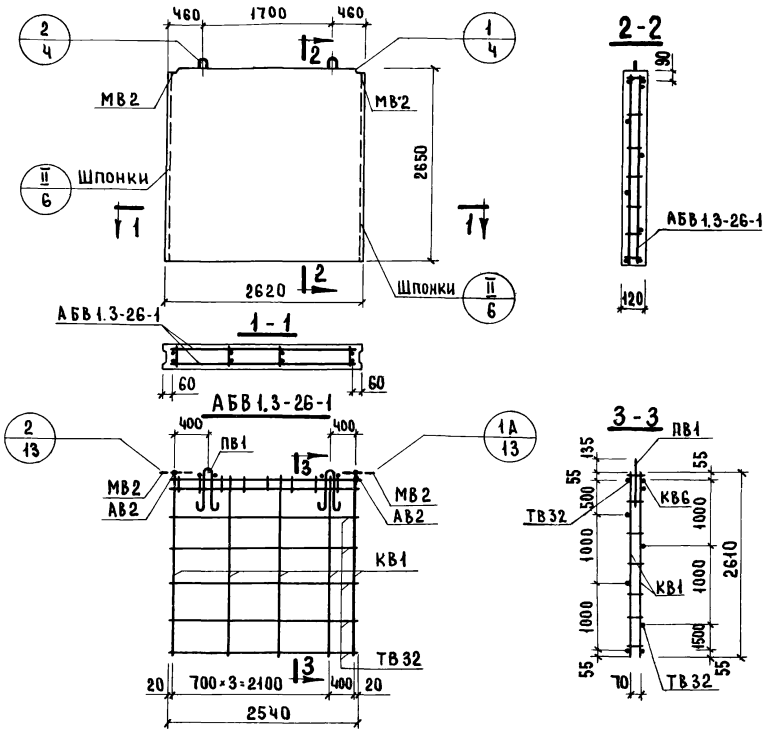

Характеристика изделия

Объем бетона	$м^3$	0.822
То же на $1 м^2$ изделия		0.120
Вес	кг	2060
Площадь изделия	$м^2$	6.95
Марка бетона		150

Спецификация арматурных и закладных деталей на изделие

Марка детали	К-во шт.	№ листа	№ альбома
КВ1	5	1	Выпуск 2-1
КВ6	1	1	
ТВ32	7	6	
АВ2	6	4	
МВ2	2	8	
ПВ1	2	4	

Примечание

Детали опалубки и армирования см. выпуск 0-1 данной серии

Выборка стали на изделие

Класс или марка стали	AII		AI		BI		Вст 3кп		На изделие кг			На $1 м^2$ изделия кг		
Диаметр, профиль	ф10		ф10		ф4	ф5	-60×8		Армат. дет.	Закл. дет.	Всего	Армат. дет.	Закл. дет.	Всего
Длина, м	1.57		1.90		22.18	33.16	0.20							
Вес, кг	0.97		1.17		2.18	5.11	0.76		8.46	1.73	10.19	1.38	0.25	1.63

Т.К	Панели толщиной 120 мм	Серия 1.131-1	
1971	Панель В1.3-26.27.12-1. Арматурный блок АБВ1.3-26-1	Выпуск 1-1	Лист 2

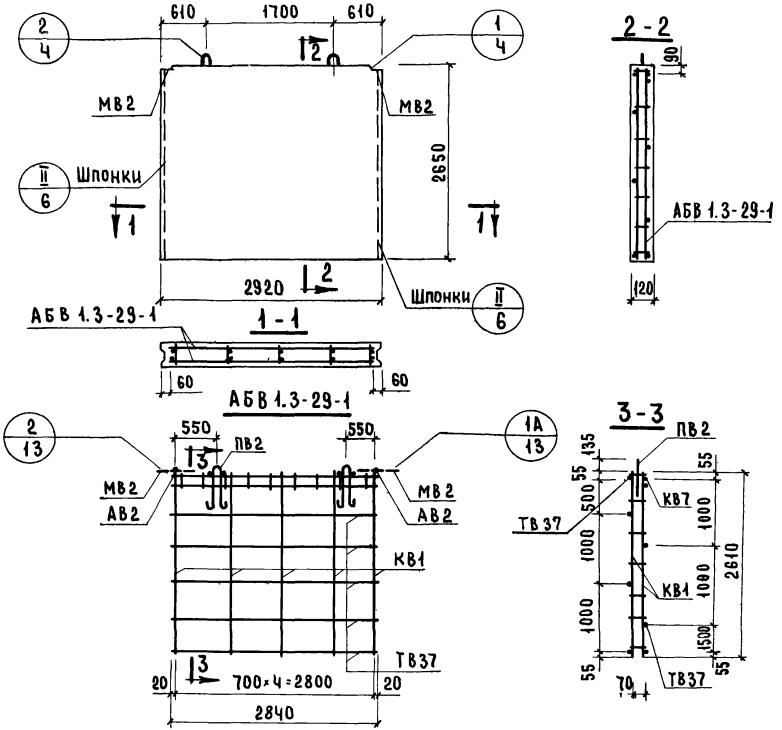

Характеристика изделия

Объем бетона	$м^3$	0.918
То же на 1 $м^2$ изделия		0.120
Вес	кг	2300
Площадь изделия	$м^2$	7.75
Марка бетона		150

Спецификация арматурных и закладных деталей на изделие

Марка детали	К-во шт	№ листа	№ альбома
КВ1	5	1	Выпуск 2-1
КВ7	1	1	
ТВ37	7	6	
АВ2	6	4	
МВ2	2	8	
ПВ2	2	4	

Примечание.

Детали опалубки и армирования см. выпуск 0-1 данной серии.

Выборка стали на изделие

Класс или марка стали	AII		AI		BI		Вст 3кп		На изделие кг			На 1 $м^2$ изделия кг		
Диаметр, профиль	⌀10		⌀12		⌀4	⌀5	-60×8		Армат. дет.	Закл. дет.	Всего	Армат. дет.	Закл. дет.	Всего
Длина, м	1.57		2.90		24.38	33.79	0.20							
Вес, кг	0.97		2.04		2.39	5.20	0.76		9.63	1.73	11.36	1.25	0.22	1.47

ТК	Панели толщиной 120 мм	Серия 1.131-1	
1971	Панель В1.3-29.27.12-1 Арматурный блок АБВ1.3-29-1	Выпуск 1-1	Лист 3

ЦНИИЭП жилища

Согласовано: Ст. инж. отр. Гл. технолог — Дата; В. Королев — Инвент. №; Н. Гайсинский — Взамен

Проверил: Д. Умрадмин

Б. Шляпник, Н. Росинский, Н. Росинский, М. Бурова, Е. Чукавина

Нач. отд. к-ті, Гл. инж. отд., Гл. инж. пр., Рук. гр., Инженер, Рук. гр.

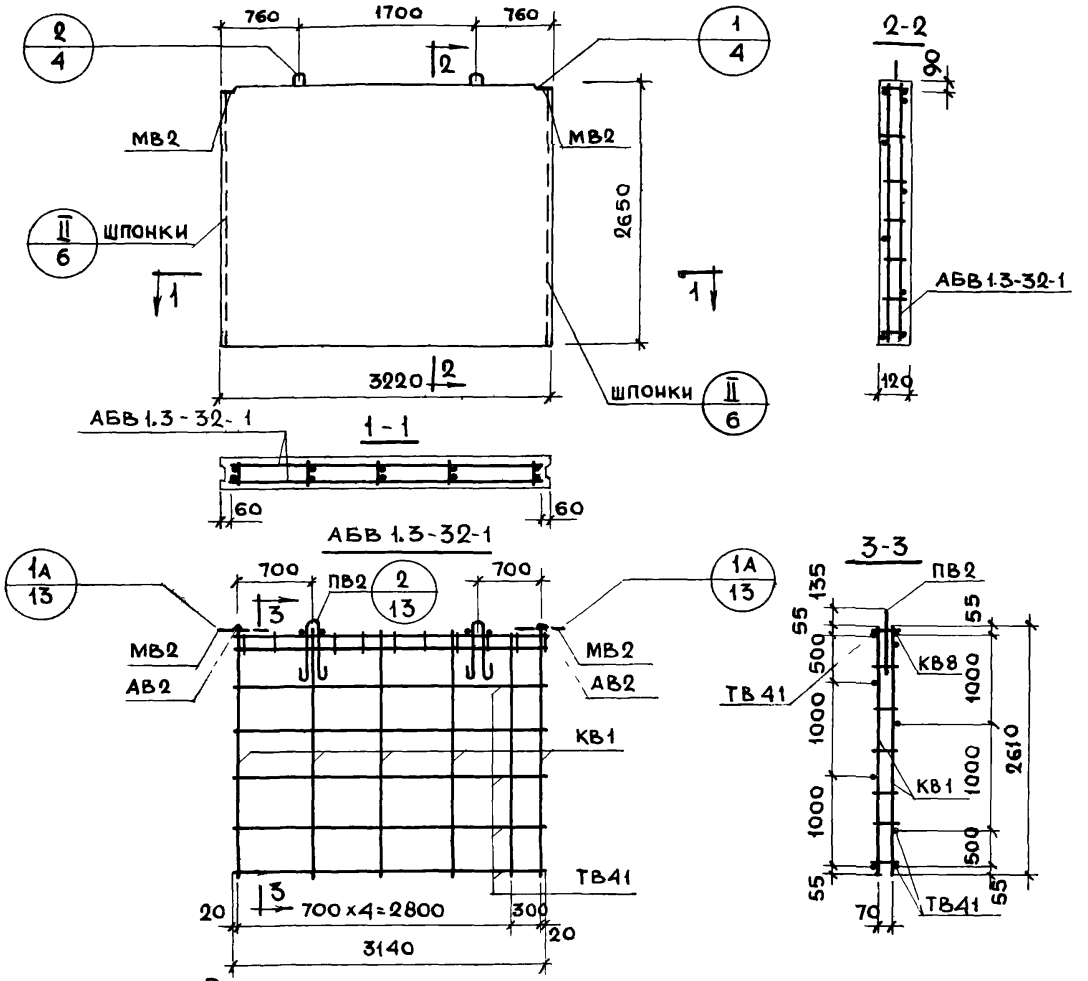

Характеристика изделия

Объем бетона	$м^3$	1.014
То же на $1м^2$ изделия		0.120
Вес	кг	2540
Площадь изделия	$м^2$	8.55
Марка бетона		150

Спецификация арматурных и закладных деталей на изделие

Марка детали	К-во шт.	№ листа	№ альбома
КВ1	6	1	Выпуск 2-1
КВ8	1	1	
ТВ41	7	3	
АВ2	6	4	
МВ2	2	8	
ПВ2	2	4	

Примечание

Детали опалубки и армирования см. выпуск 0-1 данной серии

Выборка стали на изделие

Класс или марка стали	AII		AI		BI		Вст 3 кп		На изделие кг			На $1м^2$ изделия кг		
Диаметр, профиль	ф10		ф12		ф4	ф5	-60×8		Армат. дет.	Закл. дет.	Всего	Армат. дет.	Закл. дет.	Всего
Длина, м	1.57		2.30		27.28	39.58	0.20							
Вес, кг	0.97		2.04		2.67	6.10	0.76		10.82	1.78	12.55	1.26	0.20	1.46

Инженер Ечукавина | Рук гр Умедман

ТК 1971	Панели толщиной 120 мм.	Серия 1.131-1	
	Панель В1.3-32.27.12-1 Арматурный блок АБВ 1.3-32-1	Выпуск 1-1	Лист 4

11770-02 19

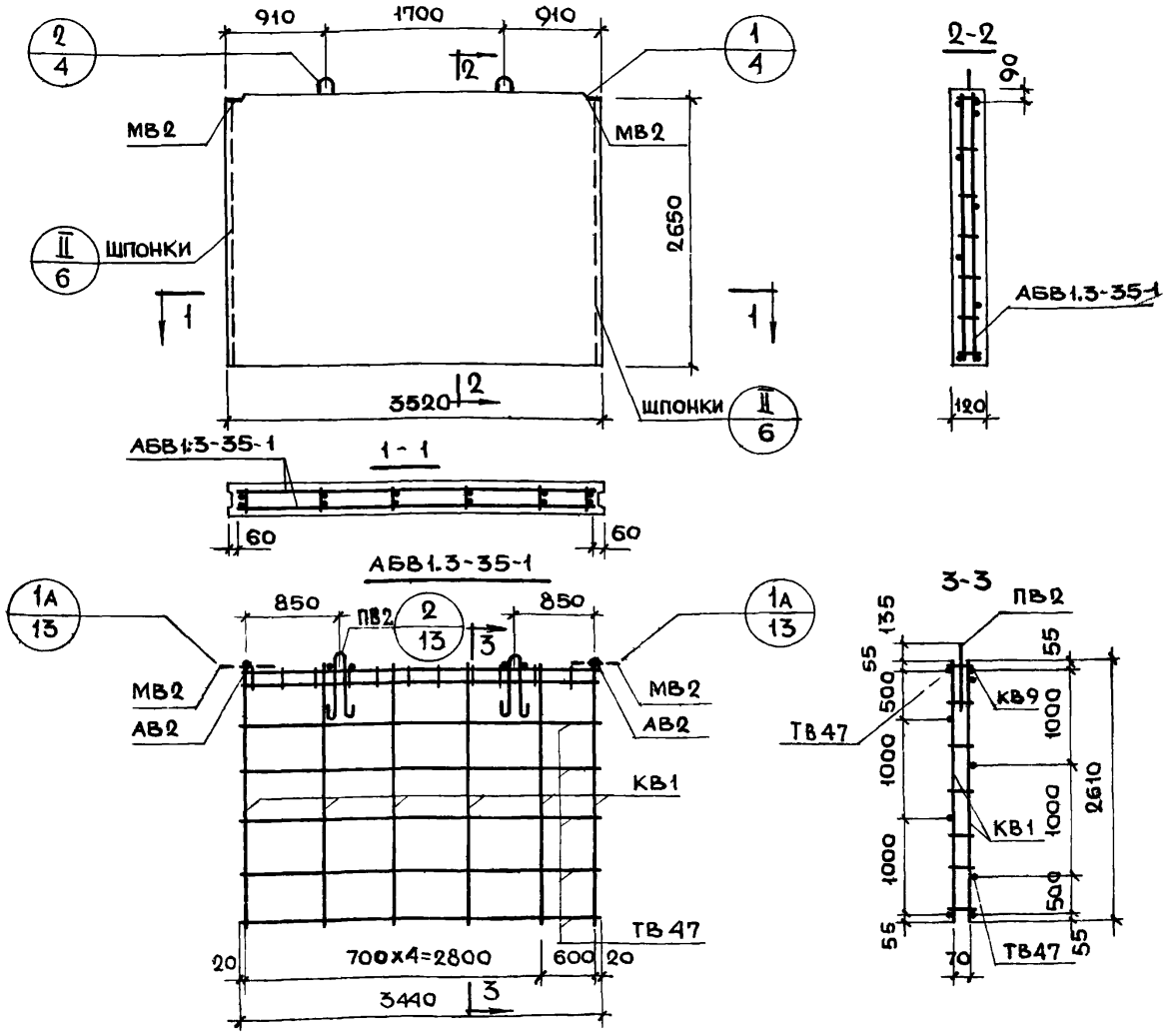

Характеристика изделия

Объем бетона	$м^3$	1.110
То же на $1м^2$ изделия		0.120
Вес	кг	2780
Площадь изделия	$м^2$	9.35
Марка бетона		150

Спецификация арматурных и закладных деталей на изделие

Марка детали	К-во шт.	№ листа	№ альбома
КВ1	6	1	Выпуск 2-1
КВ9	1	1	
ТВ47	7	6	
АВ2	6	4	
МВ2	2	8	
ПВ2	2	4	

Примечание

Детали опалубки и армирования см. выпуск 0-1 данной серии

Выборка стали на изделие

Класс или марка стали	А II		А I		В I		ВСТ 3 кп		На изделие кг			На $1м^2$ изделия кг		
Диаметр, профиль	ф10		ф12		ф4	ф5	-60х8		Армат. дет.	Закл. дет.	Всего	Армат. дет.	Закл. дет.	Всего
Длина, м	1.57		2.30		29.48	40.18	0.20							
Вес, кг	0.97		2.04		2.89	6.19	0.76		11.12	1.73	12.85	1.12	0.18	1.30

Панели толщиной 120 мм

Панель В1.3-35.27.12-1. Арматурный блок АБВ1.3-35-1.

ТК 1971

Серия 1.131-1 | Выпуск 1-1 | Лист 5

11770-02 2с

Согласовано: ст. науч. сотр. В. Корулев; гл. технол. Гайсинский

Проверил: Н. Уведмаи; рук. гр. Е. Чукавина

Нач. отд. 17 Шляпин; гл. инж. отд. Н. Росинский; гл. инж. пр. Н. Росинский; рук. гр. М. Бурова; инженер

Взамен | Инв. № | Дата

Гражданские жилища

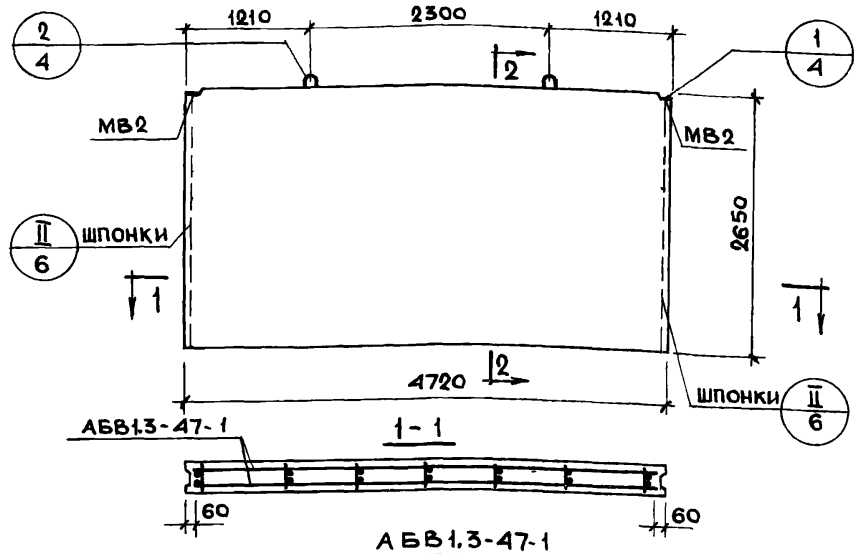

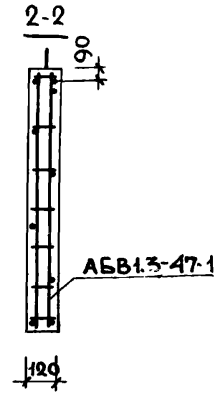

Характеристика изделия

Объем бетона	$м^3$	1.488
То же на $1м^2$ изделия		0.120
Вес	кг	3720
Площадь изделия		12.5
Марка бетона		150

АБВ1.3-47-1

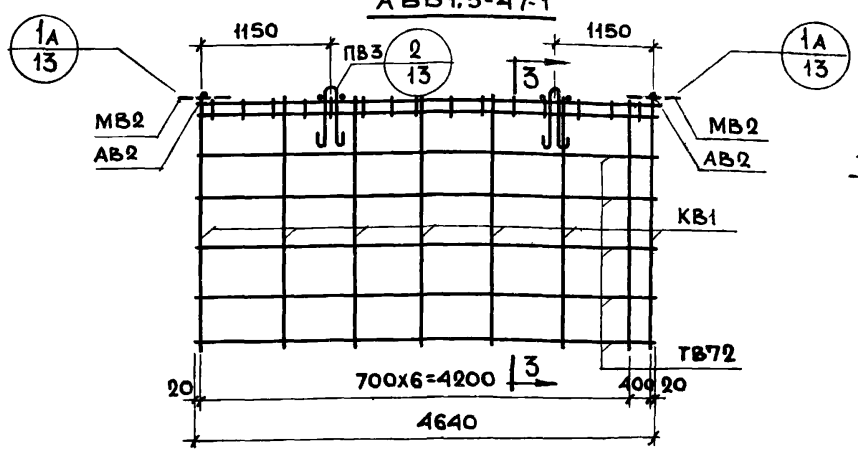

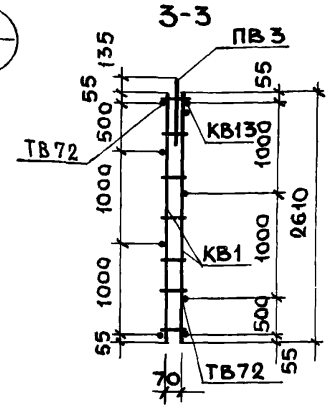

Спецификация арматурных и закладных деталей на изделие

Марка детали	К-во шт.	№ листа	№ альбома
КВ1	8	1	Выпуск 2-1
КВ13	1	2	
ТВ72	7	6	
АВ2	6	4	
МВ2	2	8	
ПВ3	2	4	

Выборка стали на изделие

Класс или марка стали	AII		AI		BI		ВСТ 3 КП		На изделие кг			На $1м^2$ изделия кг		
Диаметр, профиль	ф10		ф14		ф4	ф5	-60х8		Армат. дет.	Закл. дет.	Всего	Армат. дет.	Закл. дет.	Всего
Длина, м	1.57		2.80		44.78	59.44	0.20							
Вес, кг	0.97		3.82		4.39	9.16	0.76		16.93	1.73	18.66	1.21	0.12	1.33

Примечание

Детали опалубки и армирования см. выпуск 0-1 данной серии

ТК 1971	Панели толщиной 120 мм	Серия 1.131-1	
	Панель В1.3-47.27.12-1. Арматурный блок АБВ1.3-47-1	Выпуск 1-1	Лист 6

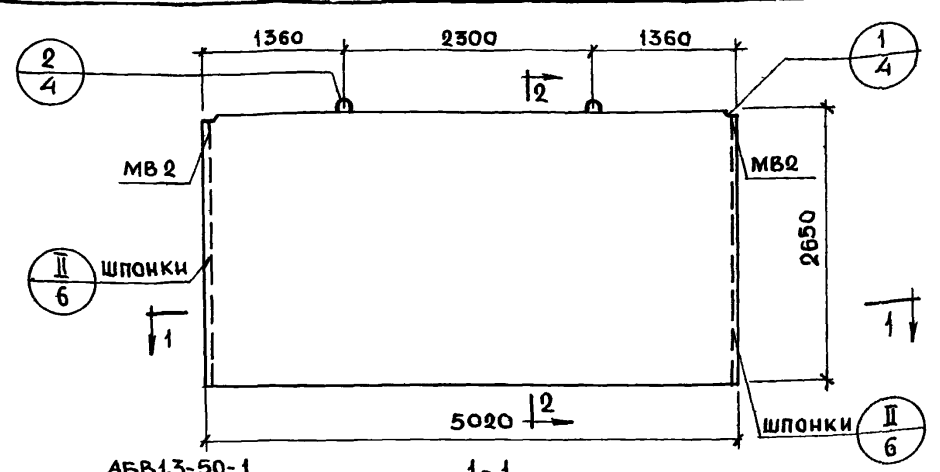

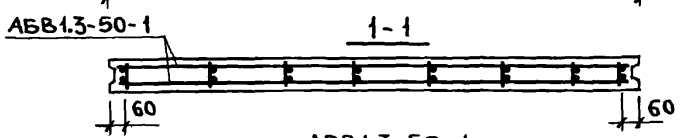

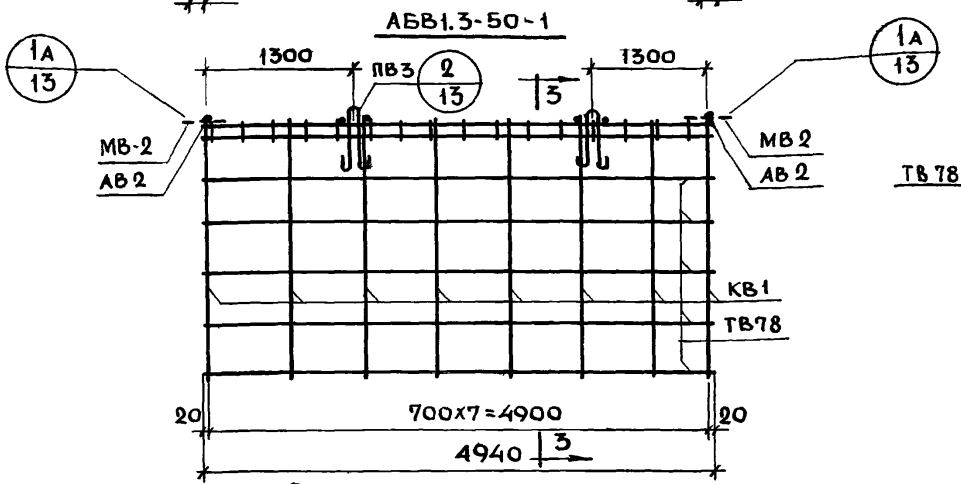

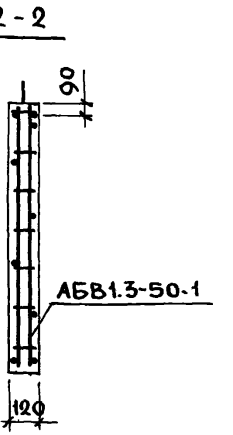

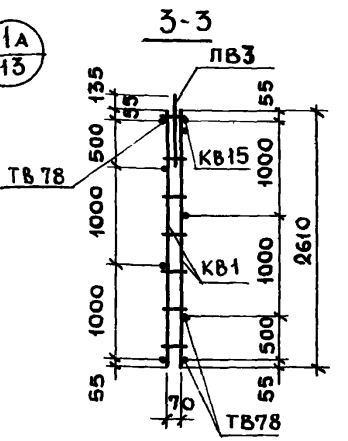

Характеристика изделия

Объем бетона	$м^3$	1.584
То же на $1м^2$ изделия		0.120
Вес	кг	3960
Площадь изделия		13.3
Марка бетона		150

Спецификация арматурных и закладных деталей на блок

Марка детали	К-во шт.	№ листа	№ альбома
КВ1	8	1	В выпуск 2-1
КВ15	1	2	
ТВ78	7	6	
АВ2	6	4	
МВ2	2	8	
ПВ3	2	4	

Примечание

Детали опалубки и армирования см. выпуск 0-1 данной серии

Выборка стали на изделие

Класс или марка стали	AII		AI		BI		Вст.3кп		На изделие кг			На $1м^2$ изделия кг		
Диаметр, профиль	ф10		ф14		ф4	ф5	-60х8		Армат. дет.	Закл. дет.	Всего	Армат. дет.	Закл. дет.	Всего
Длина, м	1.57		2.80		41.88	53.62	0.20							
Вес, кг	0.97		3.38		4.11	8.26	0.76		15.75	1.73	17.48	1.19	0.13	1.32

Согласовано: Ст. науч. сотр. В. Королев; Гл. технол. И. Гайсинский; Инвент. № ; Взамен

Проверил: Рук. гр. А. Умедман; Инженер Е. Чукавина; Гл. инж. пр. М. Бурова; Рук. гр. Н. Росинский; Нач. отд. Б. Шляпин; Гл. инж. отд. Н. Росинский

Жилищ. ГПИ

ТК 1971

Панели толщиной 120 мм

Панель В1.3-50.27.12-1. Арматурный блок АБВ1.3-50-1

Серия 1.131-1 Выпуск 1-1 Лист 7

11770-02 2

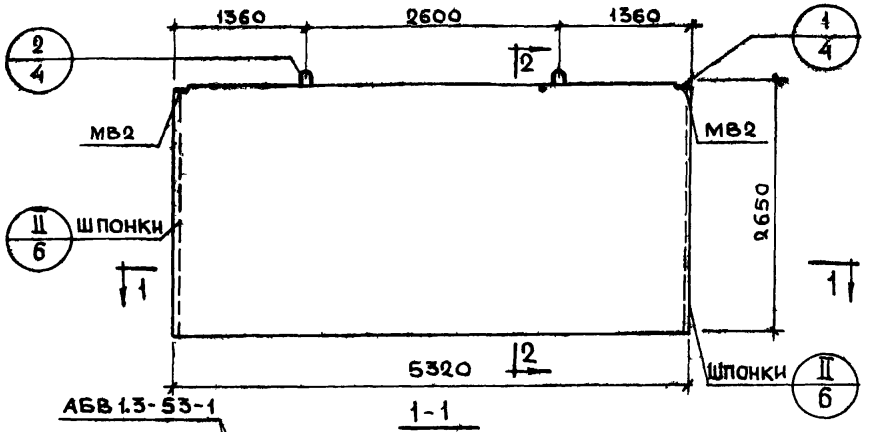

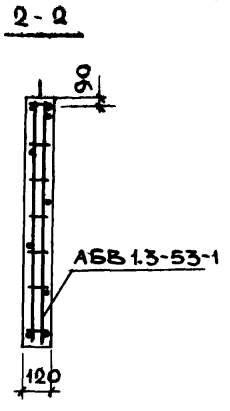

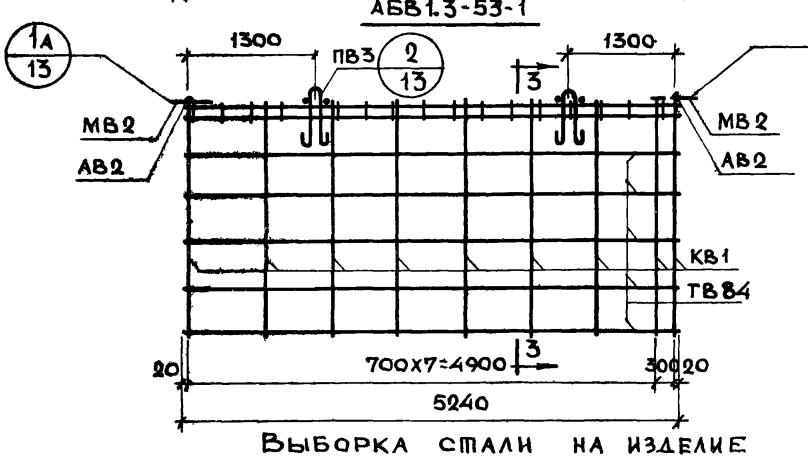

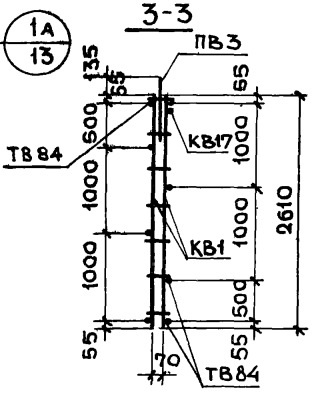

Характеристика изделия

Объем бетона	$м^3$	1.680
То же на $1м^2$ изделия		0.120
Вес	кг	4200
Площадь изделия	$м^2$	14.1
Марка бетона		150

Спецификация арматурных и закладных деталей на блок

Марка детали	К-во шт.	№ листа	№ альбома
КВ1	9	1	Выпуск 0-1
КВ17	1	2	
ТВ84	7	7	
АВ2	6	4	
МВ2	2	8	
ПВ3	2	4	

Примечание

Детали опалубки и армирования см. выпуск 0-1 данной серии

Выборка стали на изделие

Класс или марка стали	AII		AI		BI		Ст. 3. кп		На изделие кг			На $1м^2$ изделия кг		
Диаметр, профиль	ф10		ф14		ф4	ф5	-60х8		Армат. дет.	Закл. дет.	Всего	Армат. дет.	Закл. дет.	Всего
Длина, м	1.57		2.80		44.78	59.44	0.20							
Вес, кг	0.97		3.38		4.39	9.16	0.76		16.93	1.73	18.66	1.21	0.12	1.33

ТК 1971	Панели толщиной 120 мм	Серия 1.131-1	
	Панель В13-53.27.12-1. Арматурный блок АБВ1.3-53-1	Выпуск 1-1	Лист 8

11770-02 23

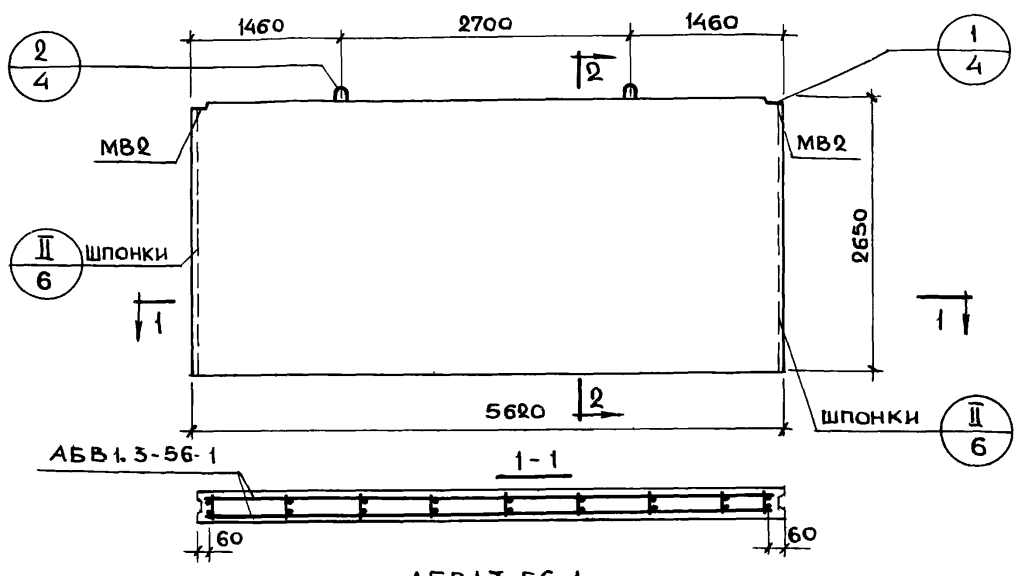

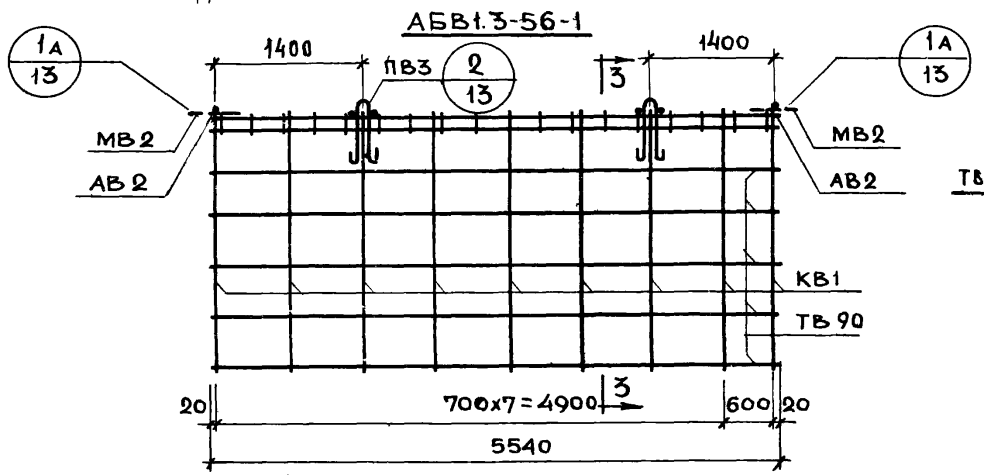

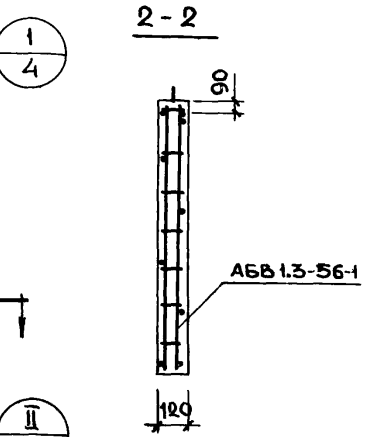

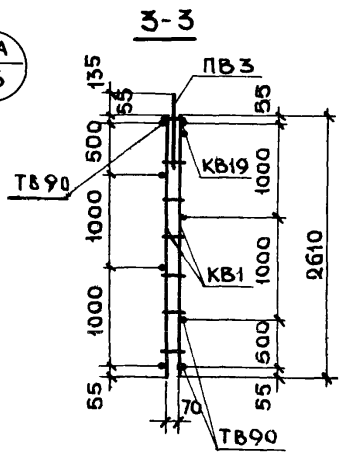

Характеристика изделия

Объем бетона	$м^3$	1.776
Тоже на $1м^2$ изделия		0.120
Вес	кг	4440
Площадь изделия	$м^2$	14.9
Марка бетона		150

Спецификация арматурных и закладных деталей на блок

Марка детали	К-во шт.	№ листа	№ альбома
КВ1	9	1	В 61 пуск 2-1
КВ19	1	2	
ТВ90	7	7	
АВ2	6	4	
МВ2	2	8	
ПВ3	2	4	

Примечание

Детали опалубки и армирования см выпуск 0-1 данной серии

Выборка стали на изделие

Класс или марка стали	AII		AI		BI		Вст.3 кп		На изделие кг			На $1м^2$ изделия кг		
Диаметр, профиль	ф10		ф14		ф4	ф5	-60х8		Армат. дет.	Закл. дет.	Всего	Армат. дет.	Закл. дет.	Всего
Длина, м	1.57		2.80		46.98	60.04	0.20							
Вес, кг	0.97		3.38		4.61	9.25	0.76		17.24	1.73	18.97	1.16	0.12	1.28

ТК 1971	Панели толщиной 120 мм	Серия 1.131-1
	Панель В13-56.27.12-1. Арматурный блок АБВ1.3-56-1	Выпуск 1-1 Лист 9

Согласовано: Гл. инж. отд. В. Королев; Гл. технолог Н. Тимошенко

Проверил: Рук. гр. А. Умедман; Рук. груп. Е. Чукавина; Инженер М. Бурова; Н. Росинский; Н. Росинский; Б. Шляпин

Нач. отд. 17; Гл. инж. отд.; Гл. инж. пр.; Рук. гр.

Жилища

Инвен. № ; Взамен ; Дата

11770-02 24

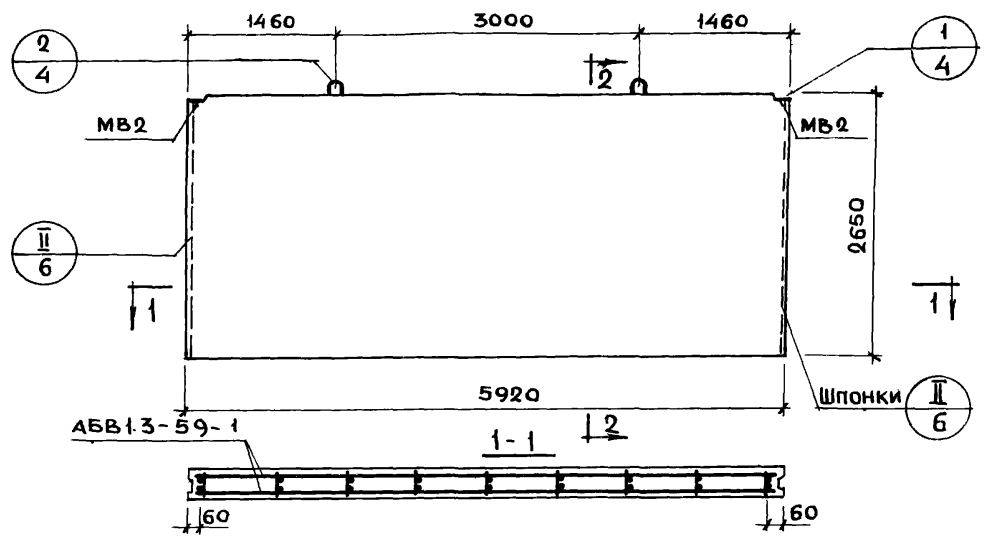

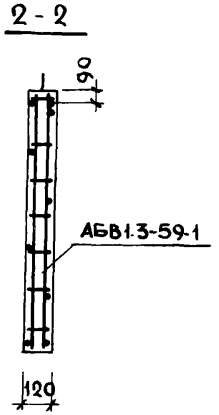

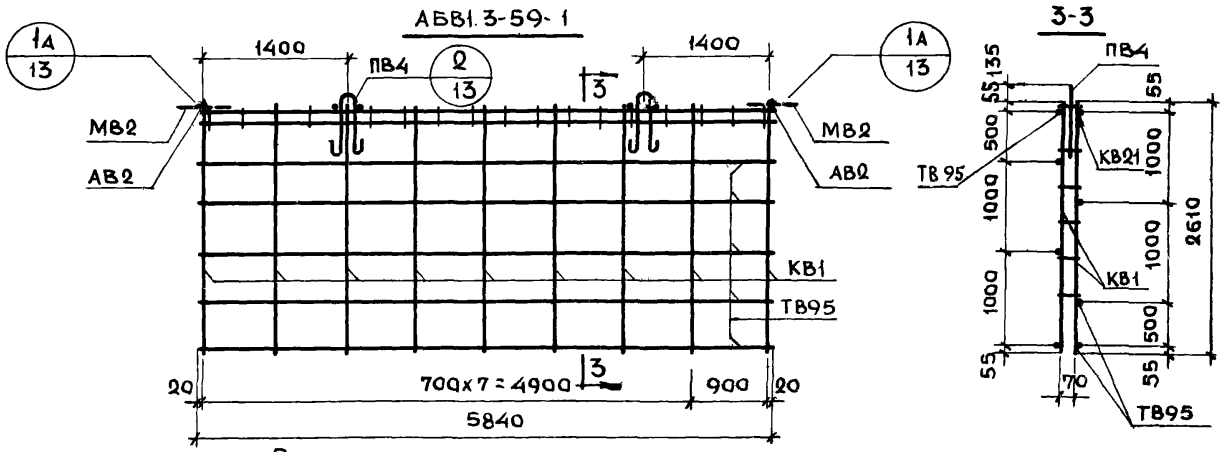

Характеристика изделия

Объем бетона	$м^3$	1.812
То же на $1м^2$ изделия		0.120
Вес	кг	4680
Площадь изделия	$м^2$	15.7
Марка бетона		150

Спецификация арматурных и закладных деталей на блок

Марка детали	К-во шт.	№ листа	№ альбома
КВ1	9	1	Выпуск 2-1
КВ21	1	2	
ТВ95	7	7	
АВ2	6	4	
МВ2	2	8	
ПВ4	2	4	

Примечание

Детали опалубки и армирования см. выпуск 0-1 данной серии

Выборка стали на изделие

Класс или марка стали	AII		AI		BI		Вст.3кп		На изделие кг			На $1м^2$ изделия кг		
Диаметр, профиль	ф10		ф16		ф4	ф5	-60x8		Армат. дет.	Закл. дет.	Всего	Армат. дет.	Закл. дет.	Всего
Длина, м	1.57		3.00		49.18	60.64	0.20							
Вес, кг	0.97		4.74		4.82	9.34	0.76		18.90	1.73	20.63	1.20	0.11	1.31

ТК 1971	Панели толщиной 120 мм.	Серия 1.131-1	
	Панель В1.3-59.27.12-1. Арматурный блок АБВ1.3-59-1	Выпуск 1-1	Лист 10

11770-02 25

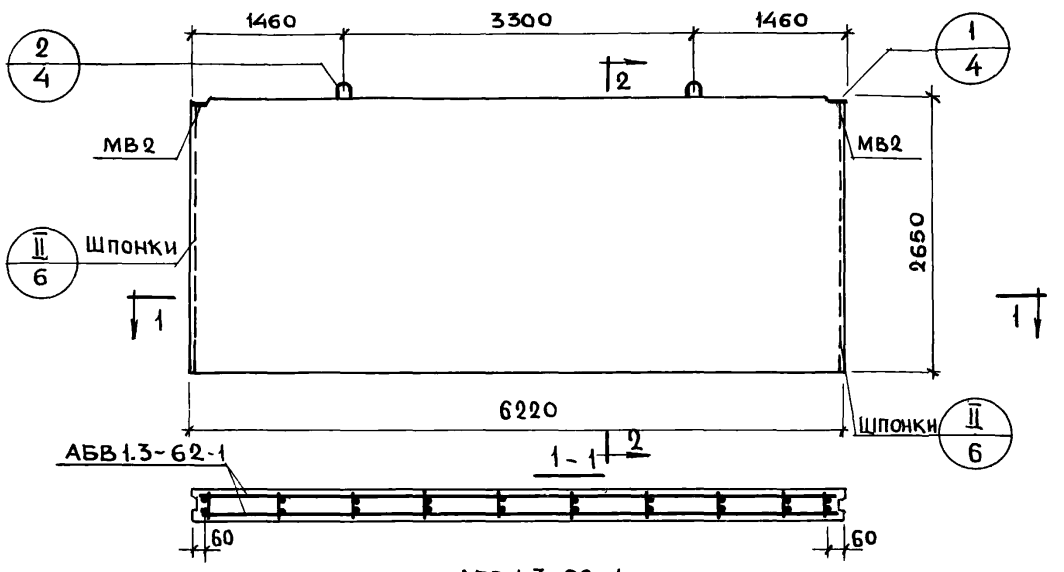

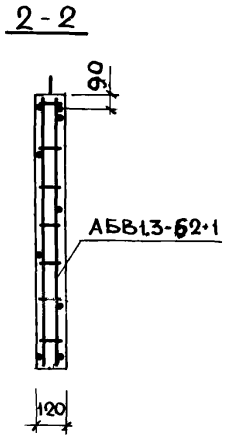

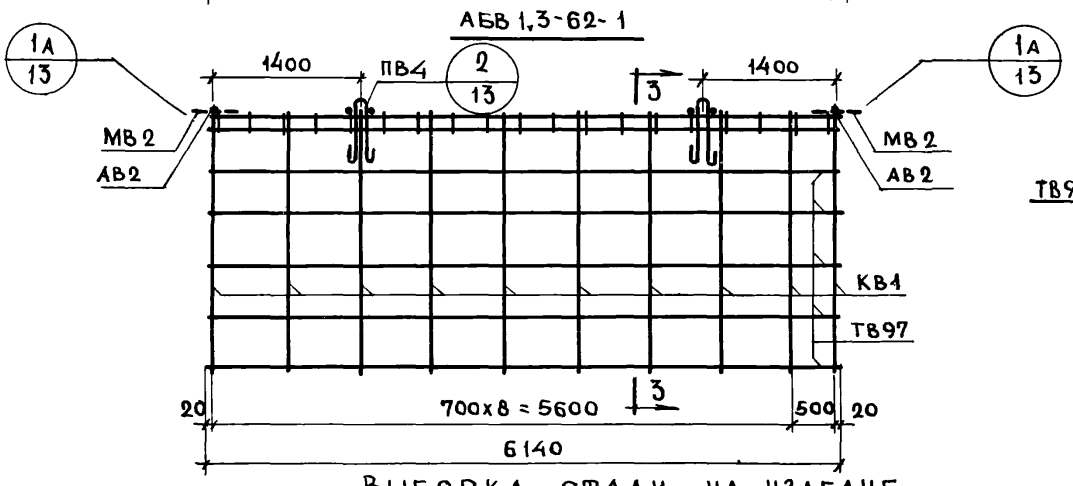

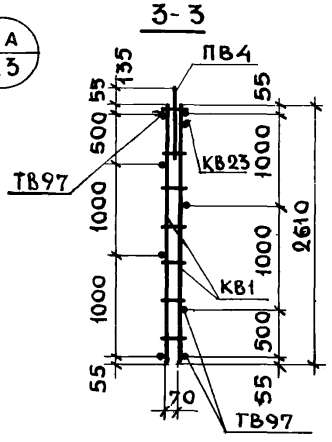

Характеристика изделия

Объем бетона п.	$м^3$	1.968
Тоже на $1 м^2$ изделия		0.120
Вес	кг	4920
Площадь изделия	$м^2$	16.5
Марка бетона		150

Спецификация арматурных и закладных деталей на блок

Марка детали	К-во шт.	№ листа	№ альбома
КВ1	10	1	Выпуск 2-1
КВ23	1	2	
ТВ97	7	7	
АВ2	6	4	
МВ2	2	8	
ПВ4	2	4	

Примечание

Детали опалубки и армирования см. выпуск 0-1 данной серии

Выборка стали на изделие

Класс или марка стали	AII		AI		BI		Вст.3 кп		На изделие кг			На $1 м^2$ изделия кг		
Диаметр, профиль	ф10		ф16		ф4	ф5	~60x8		Армат. дет.	Закл. дет.	Всего	Армат. дет.	Закл. дет.	Всего
Длина, м	1.57		3.00		52.08	66.46	0.20							
Вес, кг	0.97		4.74		5.11	10.24	0.76		20.09	1.73	21.82	1.22	0.11	1.33

ТК 1971	Панели толщиной 120 мм	Серия 1.131-1
	Панель В1.3-62.27.12-1. Арматурный блок АБВ1.3-62-1	Выпуск 1-1, Лист 11

Согласовано: Ст. науч. сотр. В. Королев; Гл. технол. Гайсинский. Инвен. № Взамен. Дата

Проверил: Д. Умедман; Рук. гр. Е. Чукавина; Н. контр. Н. Росинский; Гл. инж. пр. Н. Расинский; Рук. груп. М. Бурова; Инженер Б. Шляпин; Нач. отд. 17; Гл. инж. отд.

Гипрогражданинжпроект

Жилища

1971-02

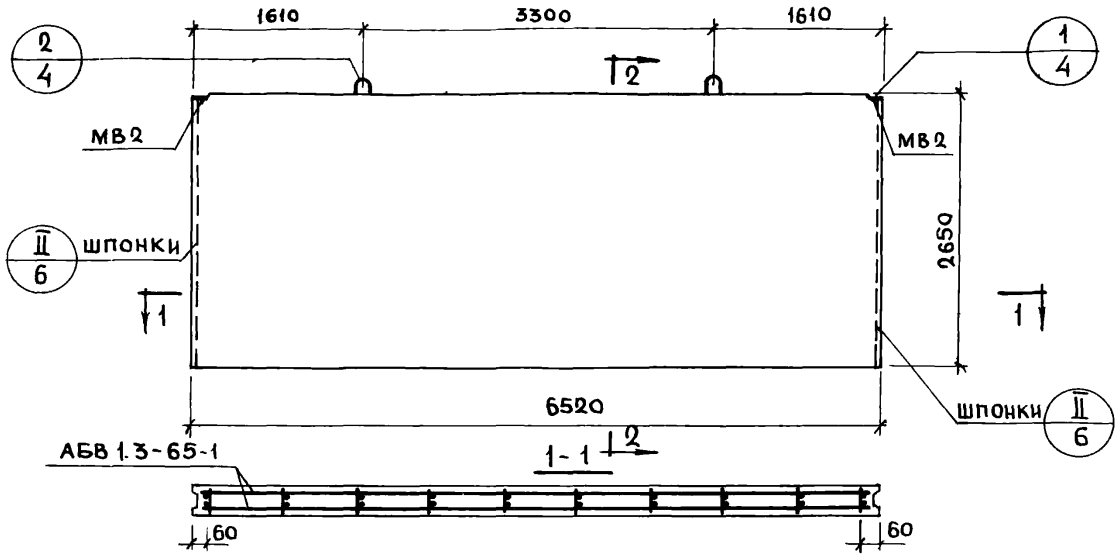

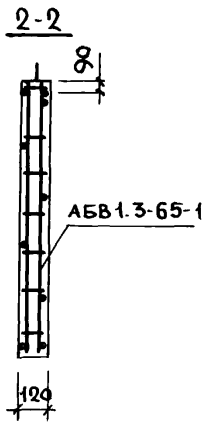

АБВ1.3-65-1

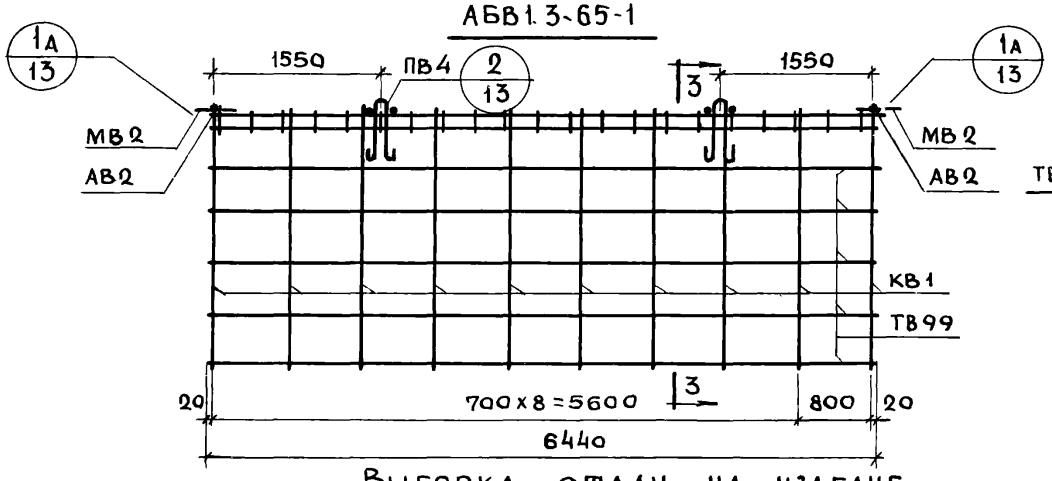

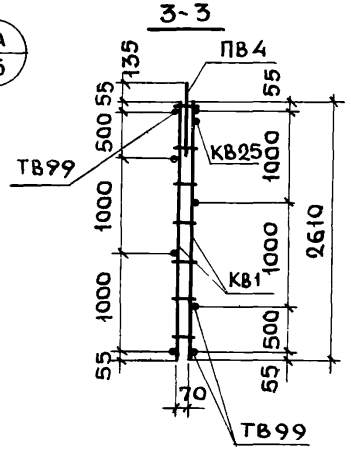

Характеристика изделия

Объем бетона	$м^3$	2.064
Тоже на $1м^2$ изделия		0.120
Вес	кг	5160
Площадь изделия	$м^2$	17.3
Марка бетона		150

Спецификация арматурных и закладных деталей на блок

Марка детали	К-во шт.	№ листа	№ альбома
КВ1	10	1	Выпуск 2-1
КВ25	1	2	
ТВ99	7	7	
АВ2	6	4	
МВ2	2	8	
ПВ4	2	4	

Примечание

Детали опалубки и армирования см. выпуск 0-1 данной серии

Выборка стали на изделие

Класс или марка стали	AII		AI		BI		В.Ст.3 кп		На изделие кг			На $1м^2$ изделия кг		
Диаметр, профиль	ф10		ф16		ф4	ф5	-60х8		Армат. дет.	Закл. дет.	Всего	Армат. дет.	Закл. дет.	Всего
Длина, м	1.57		3.00		54.28	67.06	0.20							
Вес, кг	0.97		4.74		5.32	10.33	0.76		20.38	1.73	22.12	1.18	0.10	1.28

ТК 1971	Панели толщиной 120 мм	Серия 1.131-1	
	Панель В13-65.27 12-1. Арматурный блок АБВ1.3-65-1	Выпуск 1-1	Лист 12

1170 ОС 27

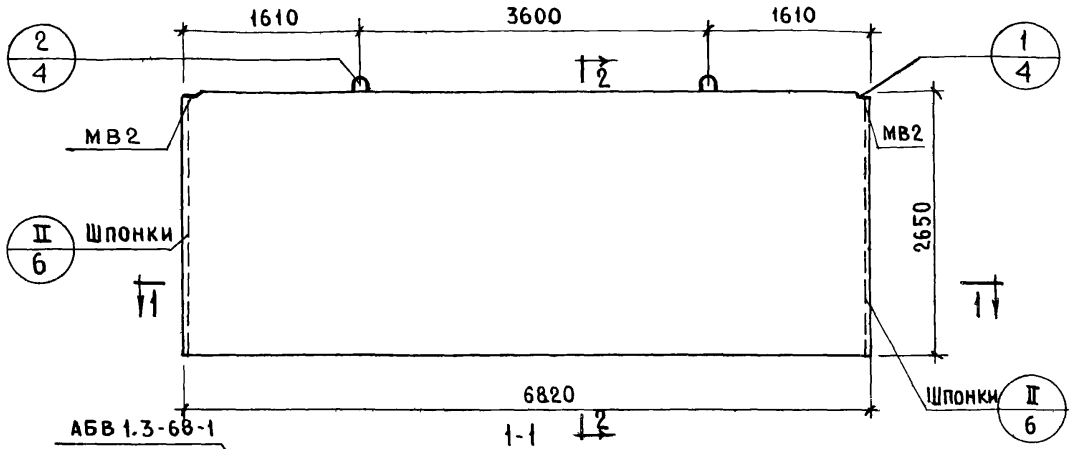

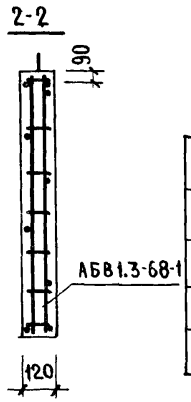

Характеристика изделия

Объем бетона	$м^3$	2.160
То же на 1 $м^2$ изделия		0.120
Вес	кг	5400
Площадь изделия	$м^2$	18
Марка бетона		150

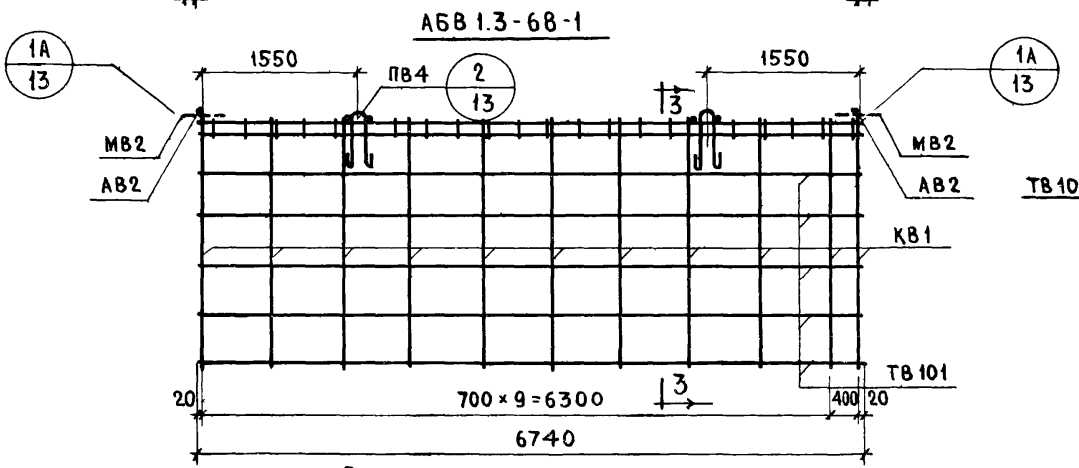

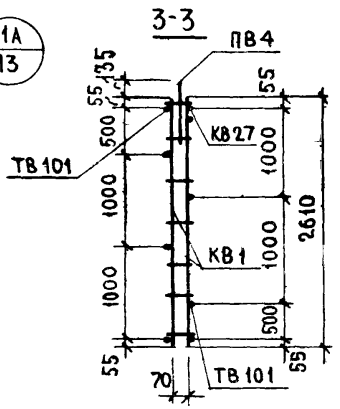

Спецификация арматурных и закладных деталей на изделие

Марка детали	К-во шт.	N листа	N альбома
КВ1	11	1	Выпуск 2-1
КВ27	1	2	
ТВ101	7	7	
АВ2	6	4	
МВ2	2	8	
ПВ4	2	4	

Примечание

Детали опалубки и армирования см. выпуск 0-1 данной серии

Выборка стали на изделие

Класс или марка стали	AII		AI		BI		Вст.3кп		На изделие кг			На 1 $м^2$ изделия кг		
Диаметр, профиль	⌀10		⌀16		⌀4	⌀5	-60×8		Армат. дет.	Закл. дет.	Всего	Армат. дет.	Закл. дет.	Всего
Длина, м	1.57		3.00		57.18	72.88	0.20							
Вес, кг	0.97		4.74		5.61	11.23	0.76		21.58	1.73	23.31	1.19	0.09	1.28

ТК

Панели толщиной 120 мм

Панель В1.3-68.27.12-1. Арматурный блок АБВ 1.3-68-1

Серия 1.131-1 | Выпуск 1-1 | Лист 13

Согласовано: Дата | Инвен. № | Взамен

Ст. науч. сотр. В. Королев | Гл. технол. Гайсинский

Проверил: Д. Умедман | Рук. гр. | Б. Шляпин | Н. Росинский | Н. Росинский | М. Бурова | Е. Чукавина

Нач. отд. №17 | Гл. инж. отд. | Гл. инж. пр. | Рук. гр. | Инженер

Гражданпроект — Жилища

11770-02 28

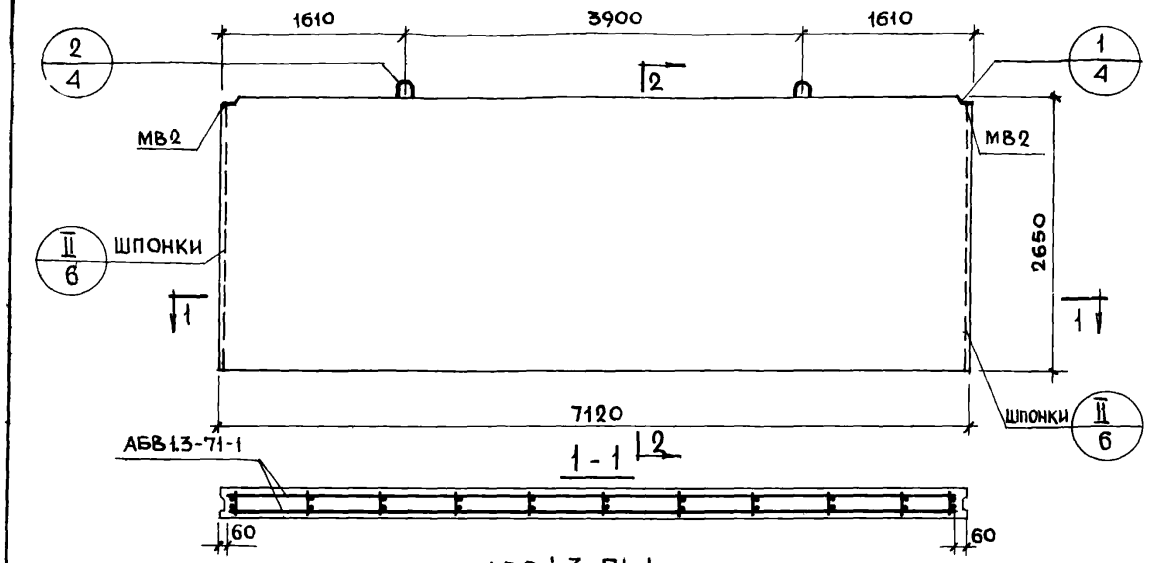

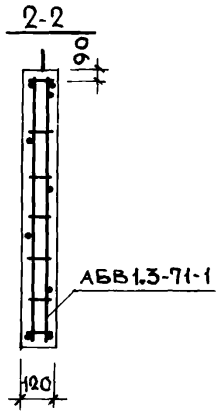

Характеристика изделия

Объем бетона	$м^3$	2.256
То же на $1 м^2$ изделия		0.120
Вес	кг	5640
Площадь изделия	$м^2$	18.9
Марка бетона		150

АБВ1.3-71-1

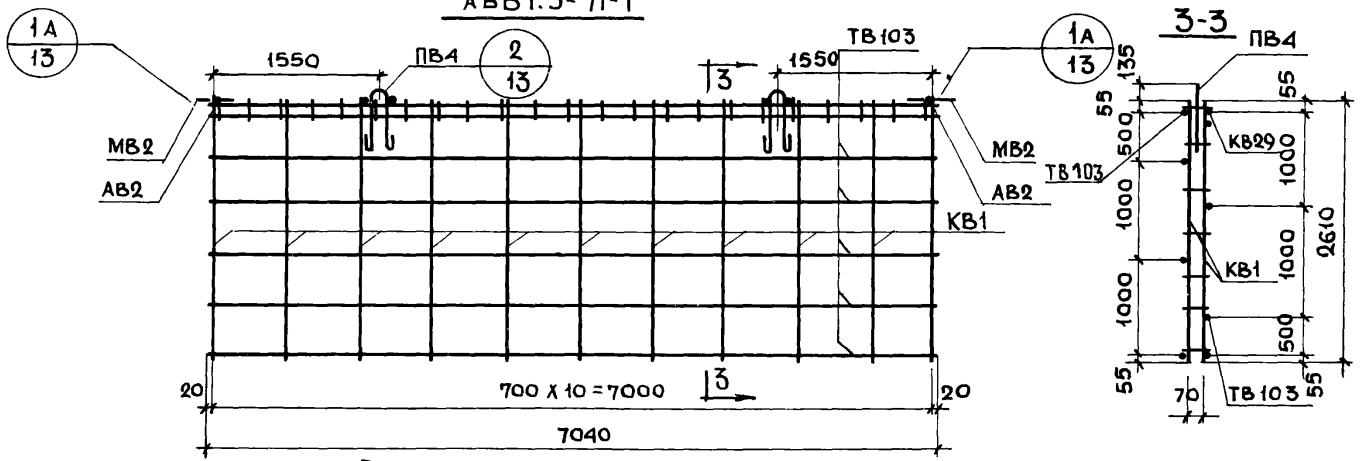

Спецификация арматурных и закладных деталей на изделие

Марка детали	К-во шт.	№ листа	№ альбома
КВ1	11	1	Выпуск 2-1
КВ29	1	2	
ТВ103	7	7	
АВ2	6	4	
МВ2	2	8	
ПВ4	2	4	

Примечание

Детали опалубки и армирования см. выпуск 0-1 данной серии

Выборка стали на изделие

Класс или марка стали	AII		AI		BI		Вст.3кп		На изделие кг			На $1 м^2$ изделия кг		
Диаметр, профиль	ф10		ф16		ф4	ф5	-60x8		Армат. дет.	Закл. дет.	Всего	Армат. дет.	Закл. дет.	Всего
Длина, м	1.57		3.00		59.38	73.48	0.20							
Вес, кг	0.97		4.74		5.82	11.32	0.76		21.88	1.73	23.61	1.15	0.09	1.24

ТК	Панели толщиной 120 мм	Серия 1.131-1	
1971	Панель В13-71.27.12-1. Арматурный блок АБВ1.3-71-1	Выпуск 1-1	Лист 14

11770-02 29

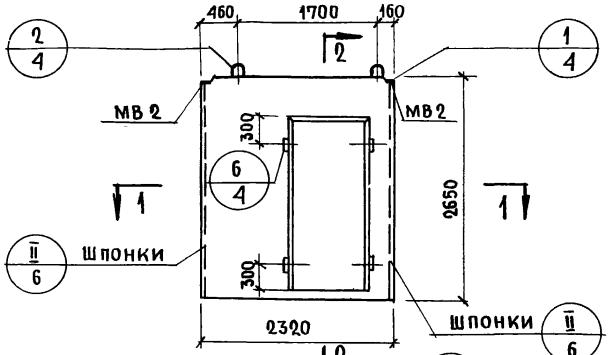

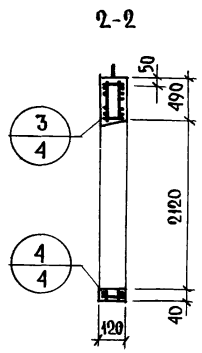

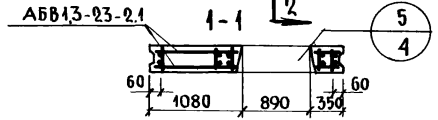

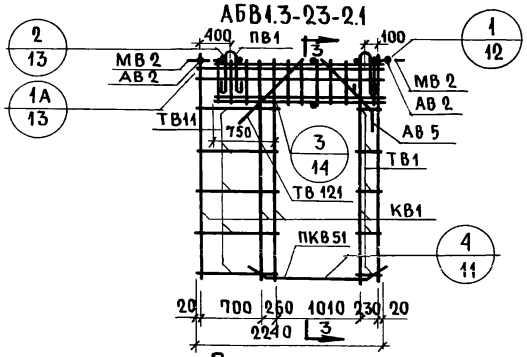

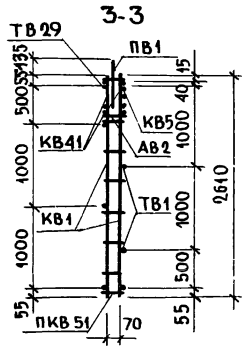

Характеристика изделия

Объем бетона		$м^3$	0.501
То же на $1 м^2$ изделия			0.120
Вес		кг	1.254
Площадь	Панели брутто	$м^2$	6.15
	Проема		1.87
	Панели нетто		4.28
Марка бетона			150

Спецификация арматурных и закладных деталей на блок

Марка детали	К-во шт.	N° листа	N° альбома
КВ 1	5	1	Выпуск 0-1
КВ 5	1	1	
КВ 41	2	3	
ПКВ 51	1	4	
ТВ 1	6	5	
ТВ 11	6	5	
ТВ 29	1	5	
ТВ 121	2	7	
АВ 2	8	4	
АВ 5	2	4	
МВ 2	2	8	
ПВ 1	2	4	

Примечание

Детали опалубки и армирования см. выпуск 0-1 данной серии

Выборка стали на изделие

Класс или марка стали	A III		A II		A I		B I		B Ст.3 кп		На изделие кг			На $1 м^2$ изделия кг		
Диаметр, профиль	ф 8	ф 12	ф 10		ф 10		ф 4	ф 5	-60×8		Армат. дет.	Закл. дет.	Всего	Армат. дет.	Закл. дет.	Всего
Длина, м	16.80	3.20	1.57		1.9		14.16	45.76	0.2							
Вес, кг	6.64	2.84	0.97		1.17		1.39	7.05	0.76		19.09	1.73	20.82	4.46	0.41	4.87

ТК 1971	Панели толщиной 120 мм	Серия 1.131-1	
	Панель В1.3-23-27.12-2.1. Арматурный блок АБВ1.3-23-2.1	Выпуск 1-1	Лист 15

ЦНИИЭП жилища

Согласовано: Ст. науч. сотр. В. Королев; Гл. технолог Н. Гайсинский

Проверил: Д. Умедман; Рук. группы Е. Чукавина; Н. Росинский; М. Бурова; Б. Шляпин

Нач. отд. (чф); Гл. инж. отд.; Гл. инж. пр.; Рук. группы; Инженер

Дата; Инвен. N°; Взамен

11770-02 30

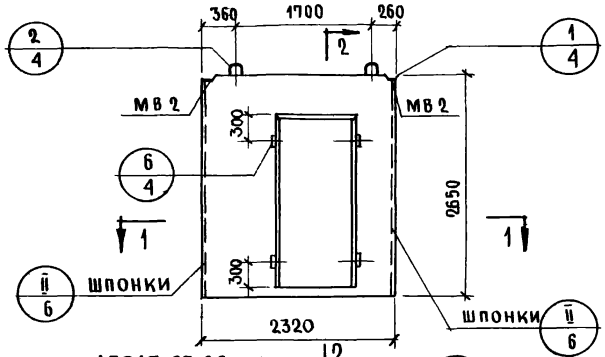

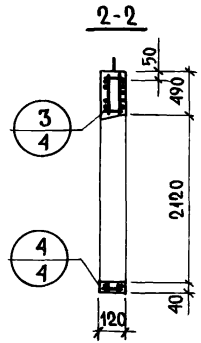

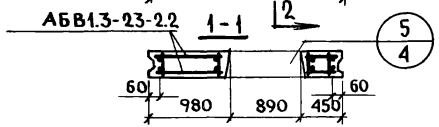

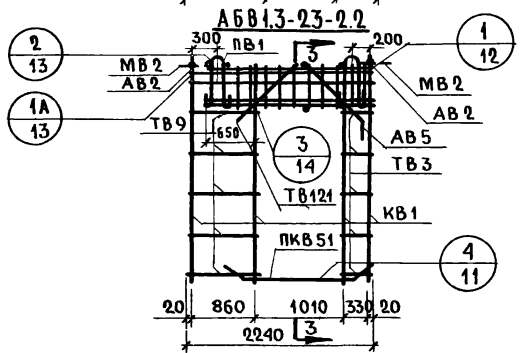

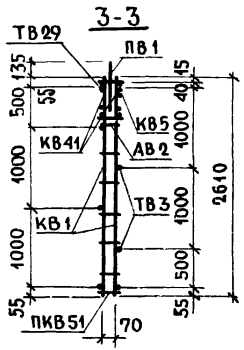

Характеристика изделия

Объем бетона		$м^3$	0.501
То же на 1 $м^2$ изделия		$м^3$	0.120
Вес		кг	1254
Площадь	Панели брутто	$м^2$	6.15
	Проема	$м^2$	1.87
	Панели нетто	$м^2$	4.28
Марка бетона			150

Спецификация арматурных и закладных деталей на блок

Марка детали	К-во шт.	№ листа	№ альбома
КВ1	5	1	Выпуск 2-1
КВ5	1	1	
КВ41	2	3	
ПКВ51	1	4	
ТВ3	6	5	
ТВ9	6	5	
ТВ29	1	5	
ТВ121	2	7	
АВ2	8	4	
АВ5	2	4	
МВ2	2	8	
ПВ1	2	4	

Выборка стали на изделие

Класс или марка стали	A III		A II		A I		B I		B Ст.3кп		На изделие кг			На 1 $м^2$ изделия кг		
Диаметр, профиль	ф8	ф12	ф10		ф10		ф4	ф5	-60×8		Армат. дет.	Закл. дет.	Всего	Армат. дет.	Закл. дет.	Всего
Длина, м	16.80	3.2	1.57		1.9		14.16	45.76	0.2							
Вес, кг	6.64	2.84	0.97		1.17		1.39	7.05	0.76		19.09	1.73	20.77	4.46	0.41	4.87

Примечание

Детали опалубки и армирования см. выпуск 0-1 данной серии.

ТК	Панели толщиной 120 мм	Серия 1.131-1	
1971	Панель В1.3-23-27.12-2.2. Арматурный блок АБВ1.3-23-2.2	Выпуск 1-1	Лист 16

Взамен | Инженер | Ст.инж. | Рук.группы | Н.контр. | Гл.инж.проекта | Гл.инженер проекта | Гл.специалист | Проверил | Разработал

1770-02 31

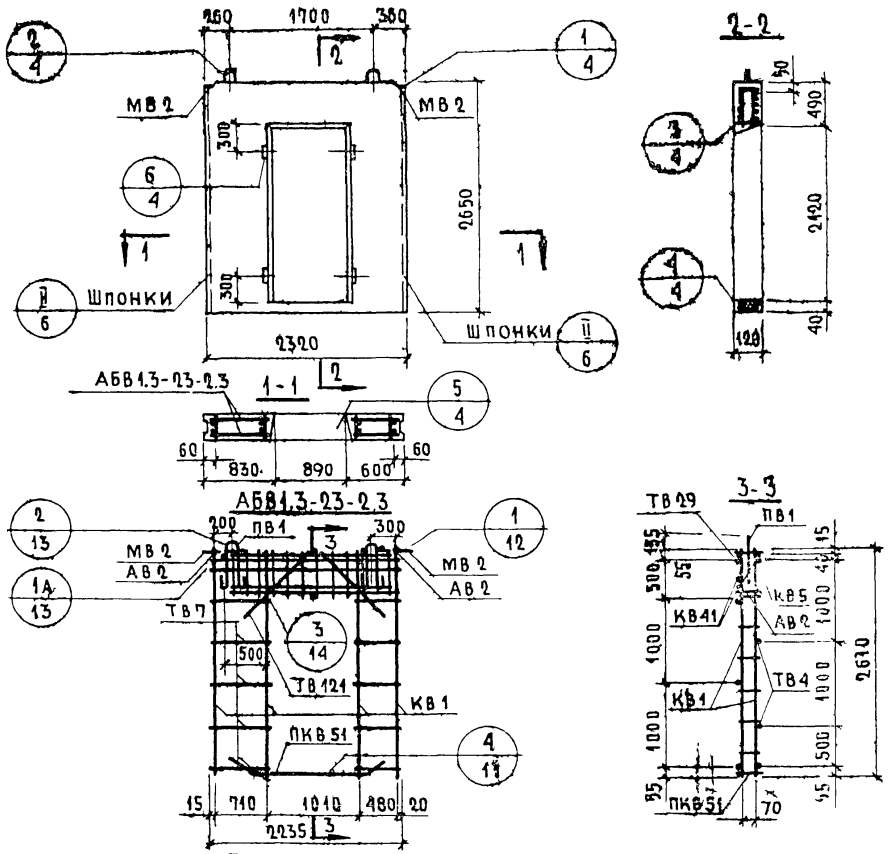

Характеристика изделия

Объем бетона		$м^3$	0.501
То же на 1 $м^2$ изделия			0.120
Вес		кг	1254
Площадь	Панели брутто	$м^2$	6.15
	Проема		1.87
	Панели нетто		4.28
Марка бетона			150

Спецификация арматурных и закладных деталей на блок

Марка детали	К-во шт.	№ листа	№ альбома
КВ1	5	1	Выпуск 0-1
КВ5	1	1	
КВ41	2	3	
ПКВ51	1	4	
ТВ4	6	5	
ТВ7	6	5	
ТВ29	1	5	
ТВ121	4	7	
АВ2	8	4	
МВ2	2	8	
ПВ1	2	4	

Примечание

Детали опалубки и армирования см. выпуск 0-1 данной серии

Выборка стали на изделие

Класс или марка стали	A III		A II		A I		B I		ВСТ3кп		На изделие кг			На 1 $м^2$ изделия кг		
Диаметр, профиль	ф8	ф12	ф10		ф10		ф4	ф5	-60×8		Армат. дет.	Закл. дет.	Всего	Армат. дет.	Закл. дет.	Всего
Длина, м	16.80	3.2	1.57		1.9		14.16	45.76	0.2							
Вес, кг	6.64	2.84	0.97		1.17		1.34	7.05	0.76		19.04	1.73	20.77	4.46	0.41	4.87

ТК	Панели толщиной 120 мм	Серия 1.141-1	
1971	Панель В1.3-23-27.12-2.3. Арматурный блок АБВ1.3-23-2.3	Выпуск 0-1	Лист 17

Согласовано: Стр. ГИПРОСТРОЙ, Гл. технолог; Гл. инж. проекта, Гл. инженер проекта; Н. Короев, Н. Расинский; Н. Расинский; Н. Расинский;

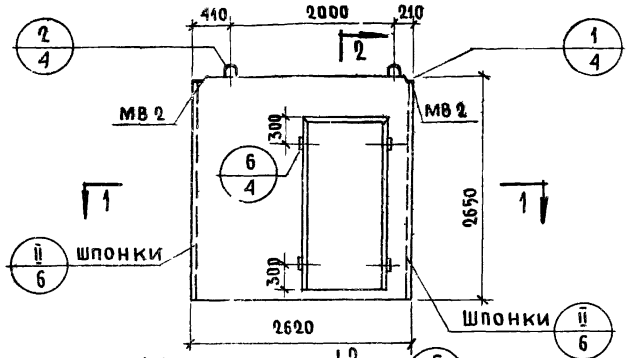

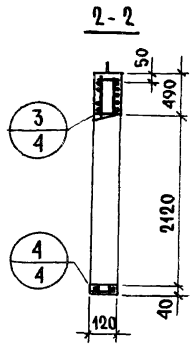

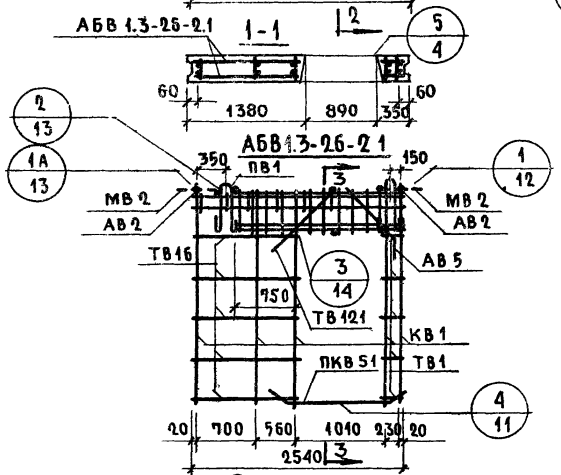

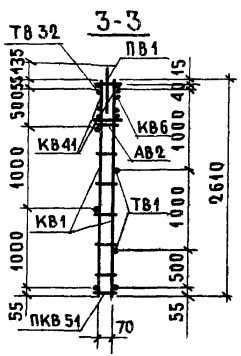

ХАРАКТЕРИСТИКА ИЗДЕЛИЯ

ОБЪЕМ БЕТОНА		$м^3$	0.597
ТО ЖЕ НА 1 $м^2$ ИЗДЕЛИЯ		$м^3$	0.120
ВЕС		КГ	1494
ПЛОЩАДЬ	ПАНЕЛИ БРУТТО	$м^2$	6.95
	ПРОЕМА	$м^2$	1.87
	ПАНЕЛИ НЕТТО	$м^2$	5.08
МАРКА БЕТОНА			150

СПЕЦИФИКАЦИЯ АРМАТУРНЫХ И ЗАКЛАДНЫХ ДЕТАЛЕЙ НА БЛОК

МАРКА ДЕТАЛИ	К-ВО ШТ.	N° ЛИСТА	N° АЛЬБОМА
КВ 1	5	1	ВЫПУСК 2-1
КВ 6	1	1	
КВ 41	2	3	
ПКВ 51	1	4	
ТВ 1	6	5	
ТВ 16	6	5	
ТВ 32	1	6	
ТВ 121	2	7	
АВ 2	8	4	
АВ 5	2	4	
МВ 2	2	8	
ПВ 2	2	4	

ВЫБОРКА СТАЛИ НА ИЗДЕЛИЕ

КЛАСС ИЛИ МАРКА СТАЛИ	А III		А II		А I		В I		В СТ.3КП		НА ИЗДЕЛИЕ КГ			НА 1 $м^2$ ИЗДЕЛИЯ КГ		
ДИАМЕТР, ПРОФИЛЬ	ф8	ф12	ф10		ф12		ф4	ф5	-60×8		АРМАТ. ДЕТ.	ЗАКЛ. ДЕТ.	ВСЕГО	АРМАТ. ДЕТ.	ЗАКЛ. ДЕТ.	ВСЕГО
ДЛИНА, М	16.80	3.20	1.57		2.30		16.36	46.36	0.20							
ВЕС, КГ	6.64	2.84	0.97		2.04		1.61	7.14	0.76		20.27	1.73	22.00	4.00	0.34	4.34

ПРИМЕЧАНИЕ.

ДЕТАЛИ ОПАЛУБКИ И АРМИРОВАНИЯ СМ. ВЫПУСК 0-1 ДАННОЙ СЕРИИ.

ТК 1971	ПАНЕЛИ ТОЛЩИНОЙ 120 ММ	СЕРИЯ 1.131-1	
	ПАНЕЛЬ В 1.3-26-27.12-2.1 АРМАТУРНЫЙ БЛОК АБВ1.3-26-2.1	ВЫПУСК 1-1	ЛИСТ 18

ВЗАМЕН

ПРОВЕРИЛ Д. УЛЕДИНАН

Н. КОНТР. Е. ЧУКАВИНА

РУК. ГРУППЫ

ИНЖЕНЕР

ПЛАН

11770-02 33

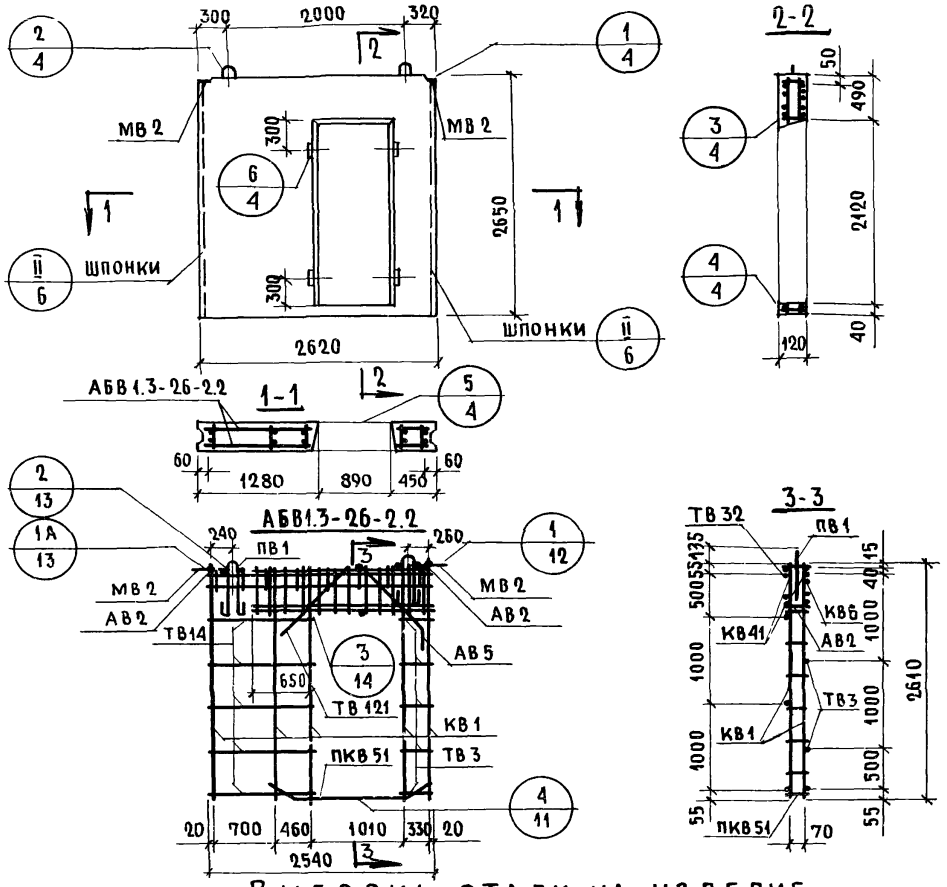

Характеристика изделия

Объем бетона		$м^3$	0.597
То же на 1 $м^2$ изделия		$м^3$	0.120
Вес		кг	1494
Площадь	панели брутто	$м^2$	6.95
	проема	$м^2$	1.87
	панели нетто	$м^2$	5.08
Марка бетона			150

Спецификация арматурных и закладных деталей на блок

Марка детали	К-во шт.	№ листа	№ альбома
КВ1	5	1	Выпуск 2-1
КВ6	1	1	
КВ41	2	3	
ПКВ51	1	4	
ТВ3	6	5	
ТВ14	6	5	
ТВ32	1	6	
ТВ121	2	7	
АВ2	8	4	
АВ5	2	4	
МВ2	2	8	
ПВ1	2	4	

Выборка стали на изделие

Класс или марка стали	А III		А II		А I		В I		В ст.3 кп1		На изделие кг			На 1 $м^2$ изделия кг		
Диаметр, профиль	ф8	ф12	ф10		ф10		ф4	ф5	-60×8		Армат. дет.	Закл. дет.	Всего	Армат. дет.	Закл. дет.	Всего
Длина, м	16.80	3.20	1.57		1.90		16.36	46.36	0.20							
Вес, кг	6.64	2.84	0.97		1.17		1.60	7.14	0.76		19.40	1.73	21.13	3.82	0.34	4.16

Примечание

Детали опалубки и армирования см. выпуск 0-1 данной серии.

ТК 1971	Панели толщиной 120 мм	Серия 1.131-1
	Панель В1.3-26-27.12-2.2. Арматурный блок АБВ1.3-26-2.2	Выпуск 1-1, Лист 19

Согласовано: Ст. научн. сотр. В. Королев; Гл. технолог Н. Гаисинский

Проверил: Д. Умедман

Б. Шляпин, Н. Росинский, Н. Росинский, М. Бурова, Е. Чукавина

Нач. отд. №1, Гл. инж. отд., Гл. инж. пр., Рук. группы, Инженер

Дата, Инвен. №, Взамен

ЦНИИЭП жилища

11770-02 34

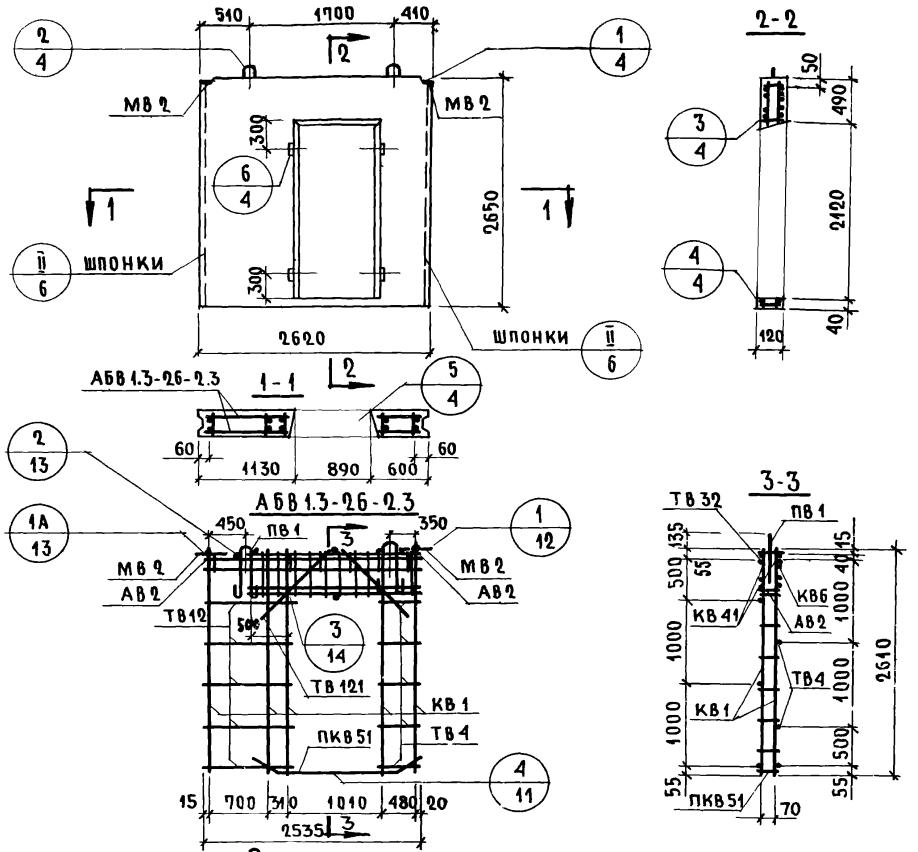

Характеристика изделия

Объем бетона		$м^3$	0.597
То же на 1 $м^2$ изделия			0.120
Вес		кг	1494
Площадь	панели брутто	$м^2$	6.95
	проема		1.87
	панели нетто		5.08
Марка бетона			150

Спецификация арматурных и закладных деталей на блок

Марка детали	К-во шт.	№ листа	№ альбома
КВ 1	5	1	Выпуск 2-1
КВ 6	1	1	
КВ 41	2	3	
ПКВ 51	1	4	
ТВ 4	6	5	
ТВ 12	6	5	
ТВ 32	1	6	
ТВ 121	4	7	
АВ 2	8	4	
МВ 2	2	8	
ПВ 1	2	4	

Примечание

Детали опалубки и армирования см. выпуск 0-1 данной серии

Выборка стали на изделие

Класс или марка стали	A III		A II		A I		B I		B ст.3 кп		На изделие кг			На 1 $м^2$ изделия кг		
Диаметр, профиль	ф 8	ф 12	ф 10		ф 10		ф 4	ф 5	-60×8		Армат. дет.	Закл. дет.	Всего	Армат. дет.	Закл. дет.	Всего
Длина, м	16.80	3.20	1.57		1.90		16.36	46.36	0.20							
Вес, кг	6.64	2.84	0.97		1.17		1.61	7.14	0.76		19.40	1.73	21.13	3.82	0.34	4.16

ТК	Панели толщиной 120 мм	Серия 1.131-1	
1971	Панель В1.3-26-27.12-2.3. Арматурный блок АБВ1.3-26-2.3	Выпуск 1-1	Лист 20

11770-02 35

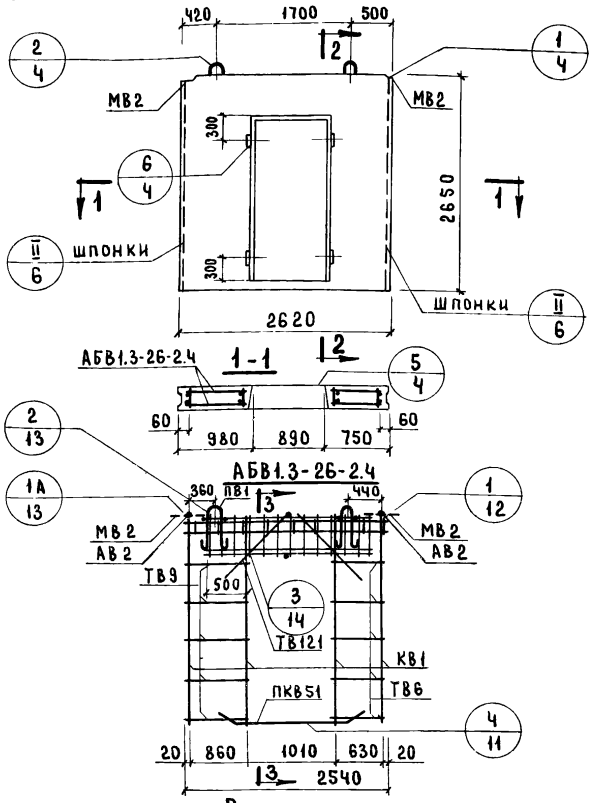

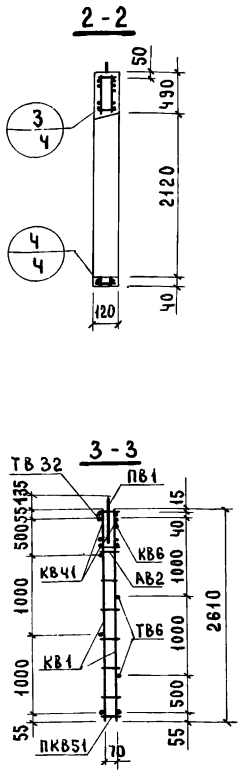

Характеристика изделия

Объем бетона		$м^3$	0.597
То же на 1 $м^2$ изделия			0.120
Вес		кг	1494
Площадь	Панели брутто	$м^2$	6.95
	Проема		1.87
	Панели нетто		5.08
Марка бетона			150

Спецификация арматурных и закладных деталей на блок

Марка детали	К-во шт.	№ листа	№ альбома
КВ1	5	1	Выпуск 2-1
КВ6	1	1	
КВ41	2	3	
ПКВ51	1	4	
ТВ6	6	5	
ТВ9	6	5	
ТВ32	1	6	
ТВ121	4	7	
АВ2	8	4	
МВ2	2	8	
ПВ2	2	4	

Примечание

Детали опалубки и армирования см. выпуск 0-1 данной серии.

Выборка стали на изделие

Класс или марка стали	A III		A II		A I		B I		Вст 3 кп1		На изделие кг			На 1 $м^2$ изделия кг		
Диаметр, профиль	ф8	ф12	ф10		ф10		ф4	ф5	-60×8		Армат. дет.	Закл. дет.	Всего	Армат. дет.	Закл. дет.	Всего
Длина, м	16.80	3.20	1.57		1.90		16.38	46.36	0.20							
Вес, кг	6.64	2.84	0.97		1.17		1.61	7.14	0.76		19.40	1.73	21.13	3.82	0.34	4.16

ТК 1971	Панели толщиной 120 мм	Серия 1.131-1	
	Панель В1.3-26-27.12-2.4. Арматурный блок АБВ1.3-26-2.4	Выпуск 1-1	Лист 21

Согласовано: Ст. научн. сотр. В. Королев; Гл. технолог Н. Гайсинский; Инвент. № ; Взамен ; Дата

Проверил: Д. Умедман; Рук. группы Ю. Шляпин; Гл. инж. отд. Н. Росинский; Гл. инж. пр. Н. Росинский; Рук. группы М. Бурова; Инженер Е. Чукавина

Нач. отд. №1

ЦНИИЭП жилища

11770-02 35

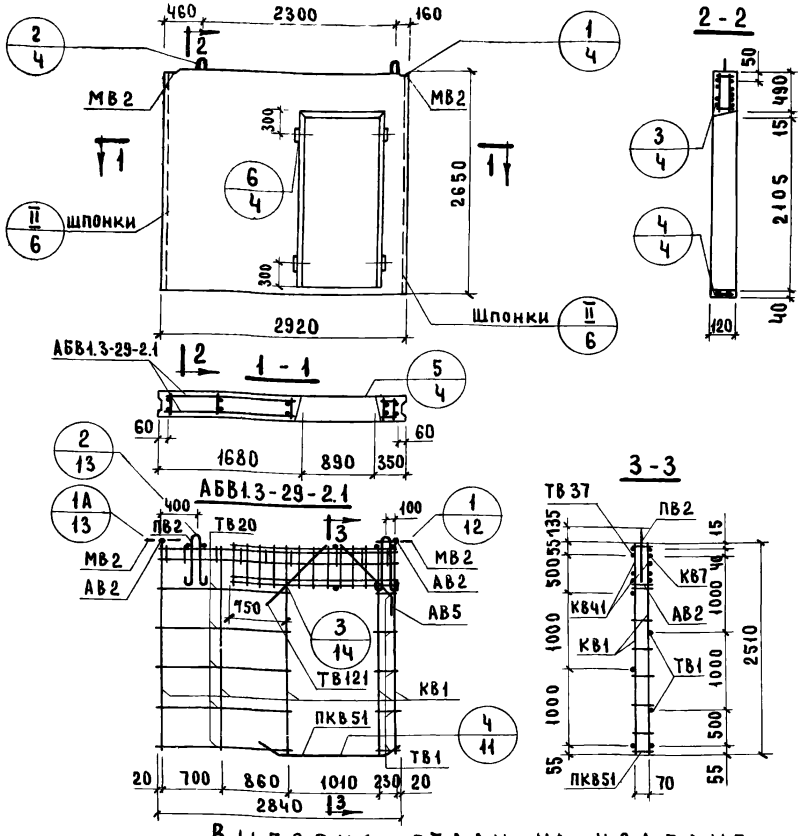

Характеристика изделия

Объем бетона		$м^3$	0.693
То же на 1 $м^2$ изделия		$м^3$	0.120
Вес		кг	1734
Площадь	Панели брутто	$м^2$	7.75
	Проема	$м^2$	1.87
	Панели нетто	$м^2$	5.88
Марка бетона			150

Спецификация арматурных и закладных деталей на блок.

Марка детали	К-во шт	№ листа	№ альбома
КВ1	5	1	Выпуск 2-1
КВ7	1	1	
КВ41	2	3	
ПКВ51	1	4	
ТВ1	6	5	
ТВ20	6	5	
ТВ37	1	6	
ТВ121	2	7	
АВ2	8	4	
АВ5	2	4	
МВ2	2	8	
ПВ2	2	4	

Выборка стали на изделие

Класс или марка стали	А III		А II		А I		В I		В Ст. 3кп		На изделие кг			На 1 $м^2$ изделия кг		
Диаметр, профиль	8	12	10		12		4	5	-60×8		Армат. дет.	Закл. дет.	Всего	Армат. дет.	Закл. дет.	Всего
Длина, м	16.80	3.2	1.57		2.30		18.56	47.62	0.2							
Вес, кг	6.64	2.84	0.97		2.04		1.82	7.34	0.76		20.68	1.73	22.41	3.63	0.29	3.82

Примечания

Детали опалубки и армирования см. выпуск 0-1 данной серии

ТК 1971	Панели толщиной 120 мм Панель В1.3-29.27.12-2.1 Арматурный блок АБВ1.3-29-2.1	Серия 1.131-1 Выпуск 1-1 Лист 22

ЦНИИЭП жилища

Взамен | Проверил | Рук. гр. | Инженер | Рук. гр. | Инженер | Д. Чмерамш | М. Бурова | Е. Чукавина

11770-02 37

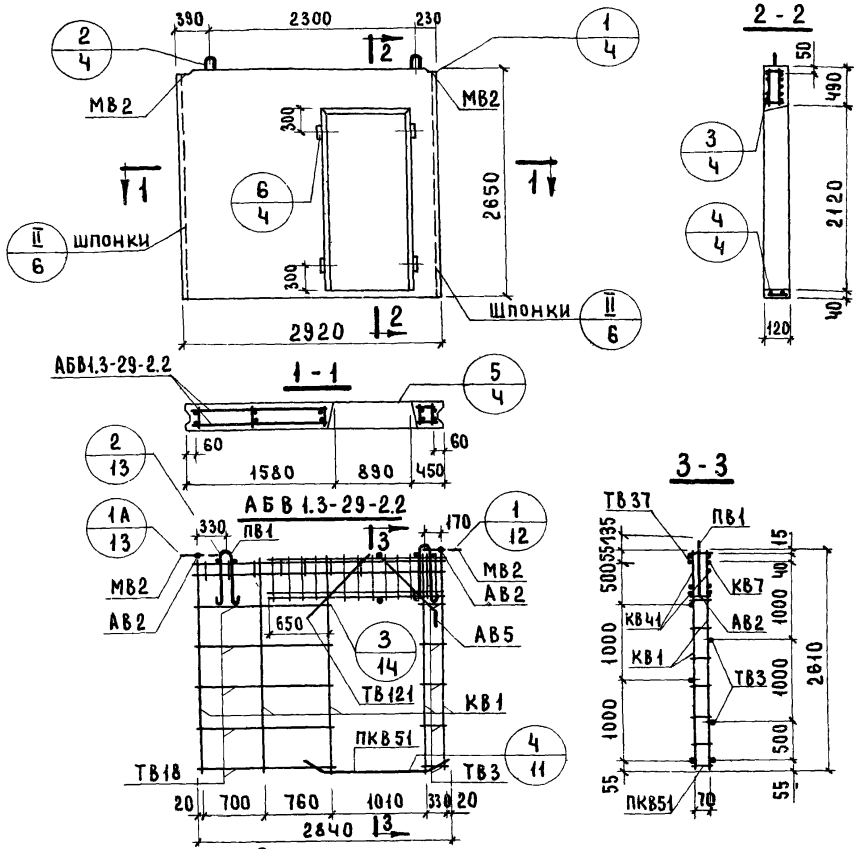

Характеристика изделия

Объем бетона		$м^3$	0.693
То же на 1 $м^2$ изделия			0.120
Вес		кг	1734
Площадь	Панели брутто	$м^2$	7.75
	Проема		1.87
	Панели нетто		5.88
Марка бетона			150

Спецификация арматурных и закладных деталей на блок

Марка детали	К-во шт	№ листа	№ альбома
КВ1	5	1	Выпуск 2-1
КВ7	1	1	
КВ41	2	3	
ПКВ51	1	4	
ТВ3	6	5	
ТВ18	6	5	
ТВ37	1	6	
ТВ121	2	7	
АВ2	8	4	
АВ5	2	4	
МВ2	2	8	
ПВ1	2	4	

Выборка стали на изделие

Класс или марка стали	A III		A II		A I		B I		В Ст. 3кп		На изделие кг			На 1 $м^2$ изделия кг		
Диаметр, профиль	8	12	10		12		4	5	-60×8		Армат. дет.	Закл. дет.	Всего	Армат. дет.	Закл. дет.	Всего
Длина, м	16.80	3.2	1.57		2.30		18.56	47.62	0.2							
Вес, кг	6.64	2.84	0.97		2.04		1.82	7.34	0.76		20.68	1.73	22.41	3.53	0.29	3.82

Примечание.

Детали опалубки и армирования см. выпуск 0-1 данной серии

ТК 1971	Панели толщиной 120 мм.	Серия 1.131-1
	Панель В13-29.27.12-2.2. Арматурный блок АБВ 1.3-29-2.2	Выпуск 1-1, Лист 23

Согласовано: Ст. научн. сотр. В. Королев; Гл. технолог Н. Тарасенко

Проверил: Д. Умедчан

Б. Шлапин, Н. Росинский, Н. Росинский, М. Бурова, Е. Чукавина

ЦНИИЭП жилища

Инвент. № | Дата | Взамен

1177Г-02 38

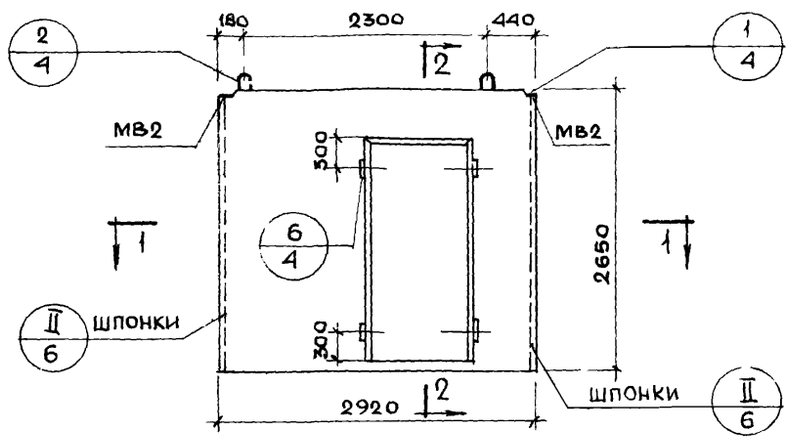

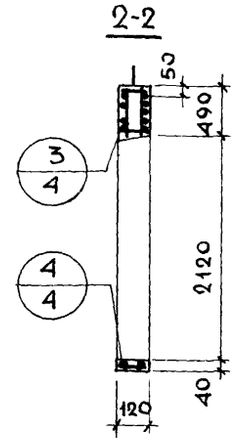

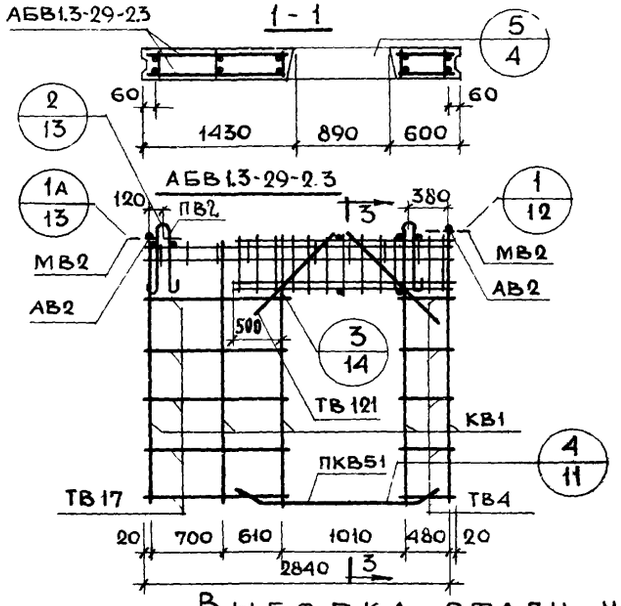

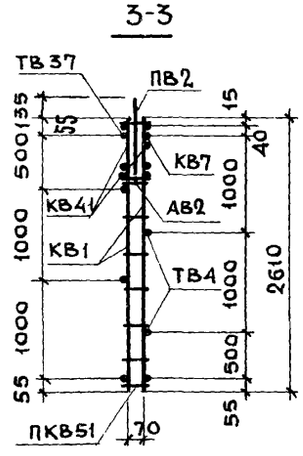

Характеристика изделия

Объем бетона		$м^3$	0.693
То же на 1 $м^2$ изделия		$м^3$	0.120
Вес		кг	1734
Площадь	Панели брутто	$м^2$	7.75
	Проема	$м^2$	1.87
	Панели нетто	$м^2$	5.88
Марка бетона			150

Спецификация арматурных и закладных деталей на блок

Марка детали	К-во шт.	№ листа	№ альбома
КВ1	5	1	Выпуск 2-1
КВ7	1	1	
КВ41	2	3	
ПКВ51	1	4	
ТВ4	6	5	
ТВ17	6	5	
ТВ37	1	6	
ТВ121	4	7	
АВ2	8	4	
МВ2	2	8	
ПВ2	2	4	

Выборка стали на изделие

Класс или марка стали	A III		A II		A I		B I		Вст. 3 кп		На изделие кг			На 1 $м^2$ изделия кг		
Диаметр, профиль	ф8	ф12	ф10		ф12		ф4	ф5	-60x8		Армат. дет.	Закл. дет.	Всего	Армат. дет.	Закл. дет.	Всего
Длина, м	16.80	3.20	1.57		2.30		18.56	47.62	0.20							
Вес, кг	6.64	2.84	0.97		2.04		1.82	7.34	0.76		20.68	1.73	22.41	3.53	0.29	3.82

Примечание

Детали опалубки и армирования см. выпуск 0-1 данной серии

ТК 1971	Панели толщиной 120 мм	Серия 1.131.1	
	Панель В1.3-29.27.12-2.3. Арматурный блок АБВ1.3-29-2.3	Выпуск 1-1	Лист 24

Инж. Ермолина | Рук. гр. Умедман | Инженер Ечукавина | Рук. гр. Ильурова | Рук. проекта Умедман

11770-02 39

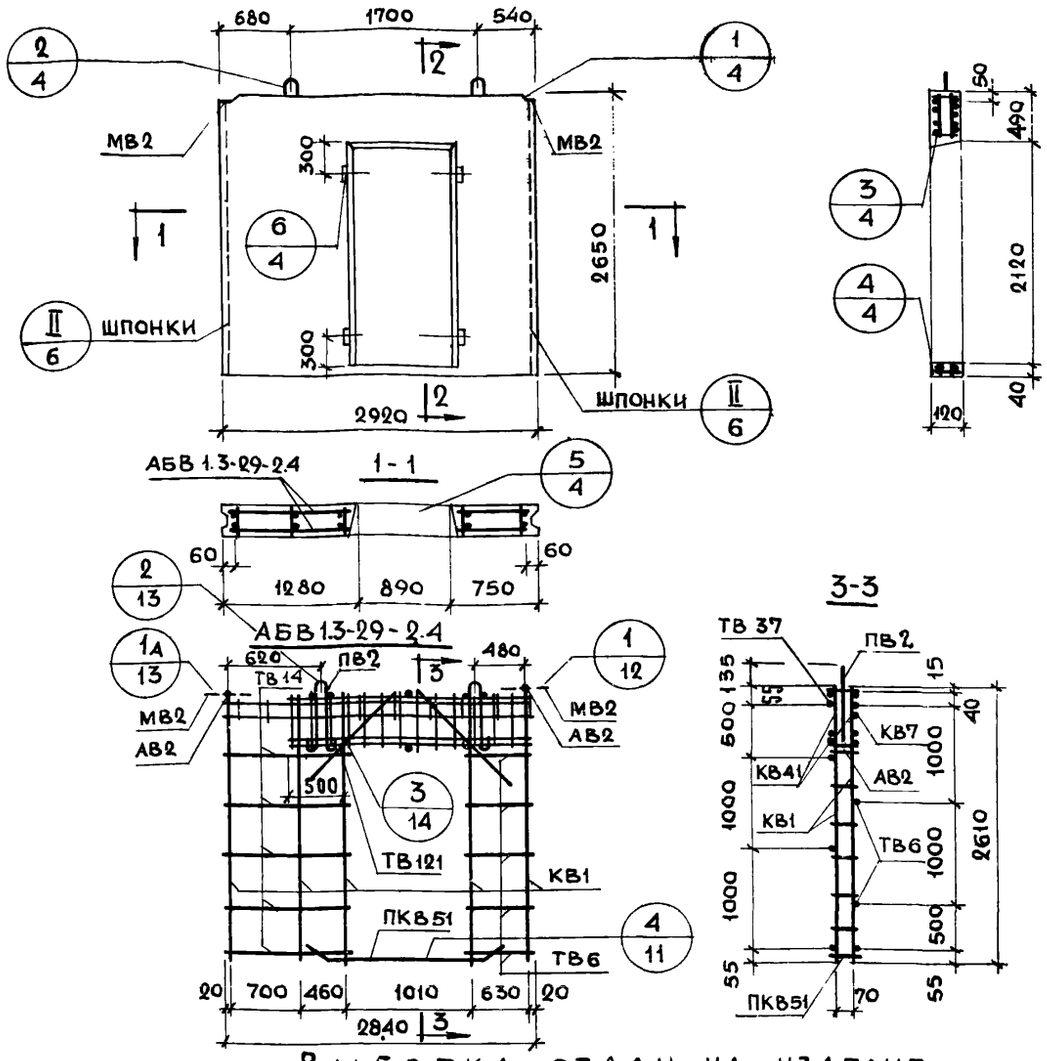

Характеристика изделия

Объем бетона		$м^3$	0.693
То же на 1 $м^2$ изделия		$м^3$	0.120
Вес		кг	1734
Площадь	Панели брутто	$м^2$	7.75
	Проема	$м^2$	1.87
	Панели нетто	$м^2$	5.88
Марка бетона			150

Спецификация арматурных и закладных деталей на блок

Марка детали	К-во шт.	№ листа	№ альбома
КВ1	5	1	Выпуск 2-1
КВ7	1	1	
КВ41	2	3	
ПКВ51	1	4	
ТВ6	6	5	
ТВ14	6	5	
ТВ37	1	6	
ТВ121	4	7	
АВ2	8	4	
МВ2	2	8	
ПВ2	2	4	

Выборка стали на изделие

Класс или марка стали	AIII		AII		AI		BI		ВСТ 3кп		На изделие кг			На 1 $м^2$ изделия кг		
Диаметр, профиль	ф8	ф12	ф10		ф12		ф4	ф5	-60x8		Армат. дет.	Закл. дет.	Всего	Армат. дет.	Закл. дет.	Всего
Длина, м	16.80	3.20	1.57		2.30		18.56	47.62	0.20							
Вес, кг	6.64	2.84	0.97		2.04		1.82	7.34	0.76		20.68	1.73	22.41	3.51	0.29	3.82

Примечание

Детали опалубки и армирования см. выпуск 01 данной серии

Согласовано: Ст. науч. сотр. В. Королев; Гл. технол. И. Гайсинский	Проверил: Б. Шляпин, Н. Росинский, Н. Росинский, М. Бурова, Е. Чукавина, Умедман	Нач. отд. 17; Гл. инж. отд.; Гл. инж. пр.; Рук. груп.; Инженер; Рук. груп.

Согласовано: Дата; Инвент. №; Взамен

ЦНИИЭП жилища

ТК 1971

Панели толщиной 120 мм

Панель В1.3-29.27.12-2.4. Арматурный блок АБВ1.3-29-2.4

Серия 1.131-1; Выпуск 1-1; Лист 25

11770-02 4с

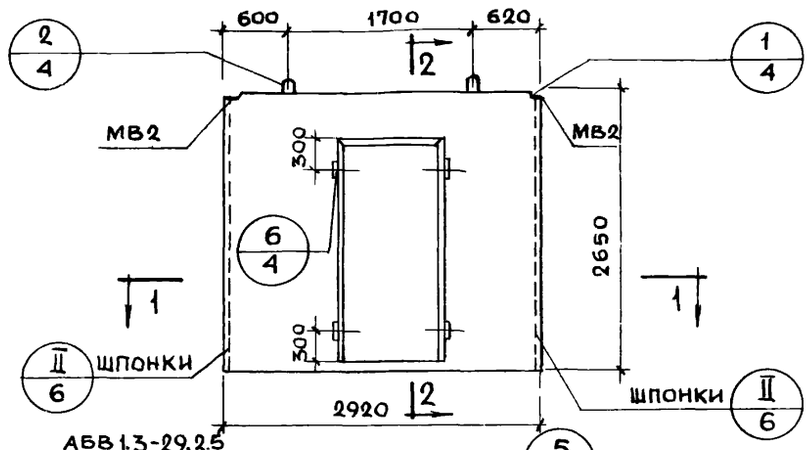

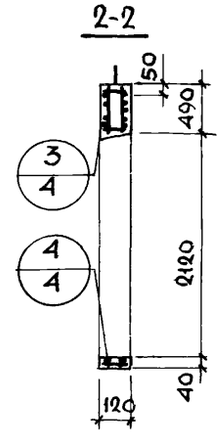

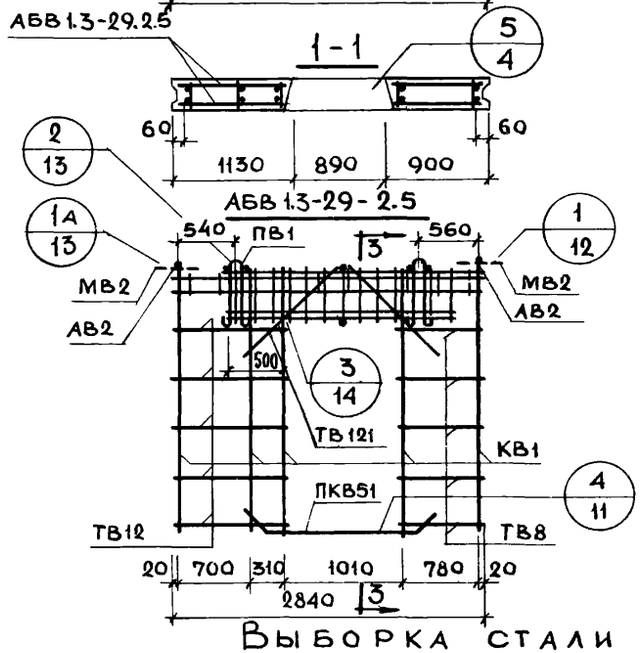

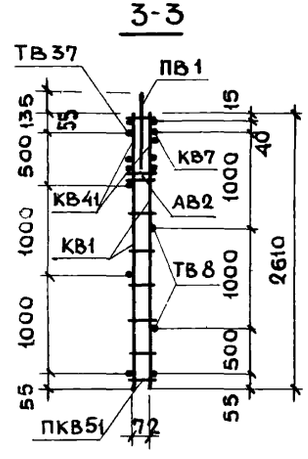

Характеристика изделия

Объем бетона		$м^3$	0.693
То же на 1 $м^2$ изделия		$м^3$	0.120
Вес		кг	1734
Площадь	Панели брутто	$м^2$	7.75
	Проема	$м^2$	1.87
	Панели нетто	$м^2$	5.88
Марка бетона			150

Спецификация арматурных и закладных деталей на блок

Марка детали	К-во шт.	№ листа	№ альбома
КВ1	5	1	Выпуск 2-1
КВ7	1	1	
КВ41	2	3	
ПКВ51	1	4	
ТВ8	6	5	
ТВ12	6	5	
ТВ37	1	6	
ТВ121	4	7	
АВ2	8	4	
МВ2	2	8	
ЛВ1	2	4	

Выборка стали на изделие

Класс или марка стали	AIII		AII		AI		BI		ВСт.3кп		На изделие кг			На 1 $м^2$ изделия кг		
Диаметр профиль	ф8	ф12	ф10		ф10		ф4	ф5	-60x8		Армат. дет.	Закл. дет.	Всего	Армат. дет.	Закл. дет.	Всего
Длина, м	16.80	3.20	1.57		1.9		18.56	47.62	0.20							
Вес, кг	6.64	2.84	0.97		1.17		1.82	7.34	0.76		19.81	1.73	21.54	3.38	0.29	3.67

Примечание

Детали опалубки и армирования см. выпуск 0-1 данной серии

ТК	Панели толщиной 120 мм	Серия 1.131-1
1971	Панель В1.3-29.27.12-2.5. Арматурный блок АБВ1.3-29-2.5	Выпуск 1-1 / Лист 26

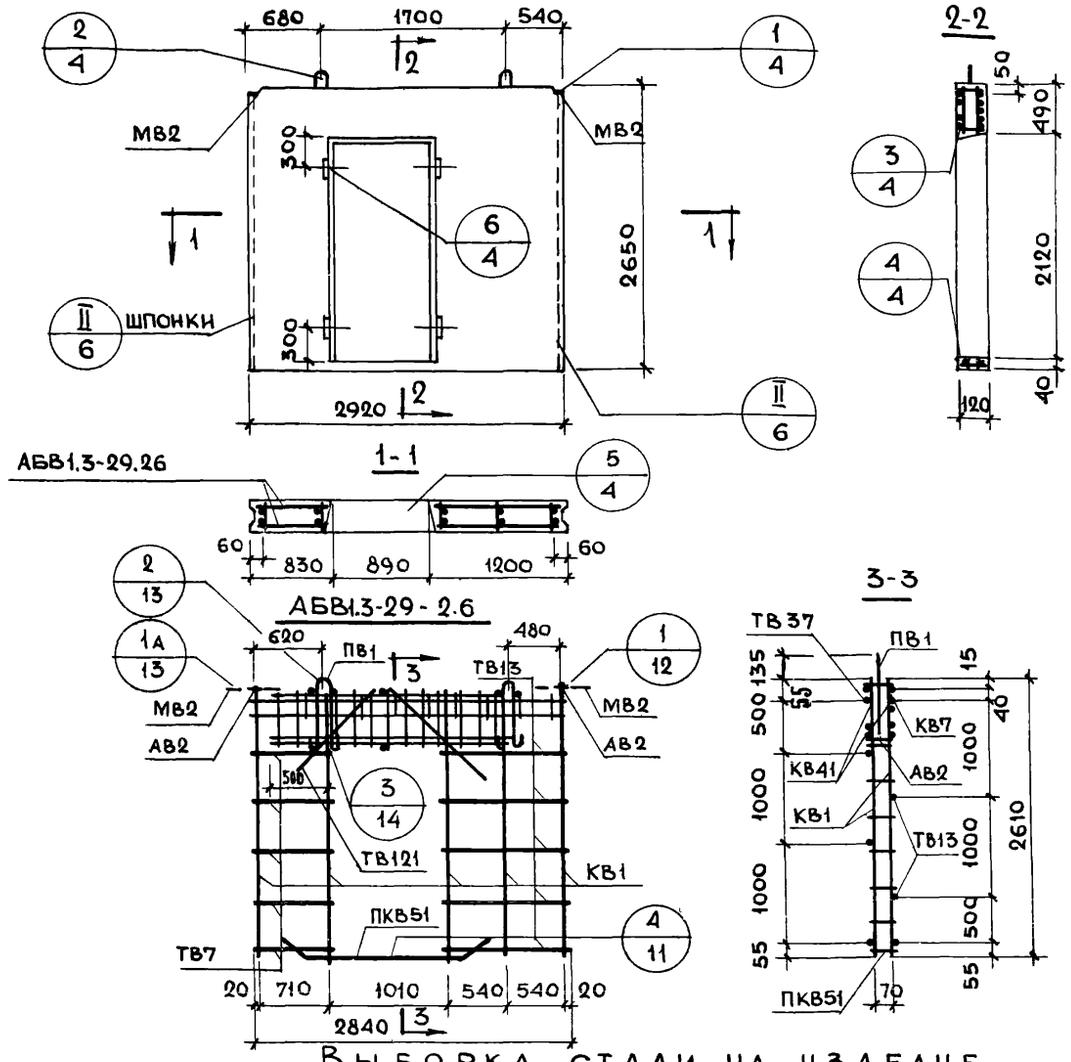

Характеристика изделия

Объем бетона		$м^3$	0.693
То же на $1 м^2$ изделия		$м^3$	0.120
Вес		кг	1734
Площадь	Панели брутто	$м^2$	7.75
	Проема	$м^2$	1.87
	Панели нетто	$м^2$	5.88
Марка бетона			150

Спецификация арматурных и закладных деталей на блок

Марка детали	К-во шт.	№ листа	№ альбома
КВ1	5	1	Выпуск 2-1
КВ7	1	1	
КВ41	2	3	
ПКВ51	1	4	
ТВ7	6	5	
ТВ13	6	5	
ТВ37	1	6	
ТВ121	4	7	
АВ2	8	4	
МВ2	2	8	
ПВ1	2	4	

Выборка стали на изделие

Класс или марка стали	А III		А II		А I		В I		ВСт.3кп		На изделие кг			На $1 м^2$ изделия кг		
Диаметр, профиль	ф8	ф12	ф10		ф10		ф4	ф5	-60х8		Армат. дет.	Закл. дет.	Всего	Армат. дет.	Закл. дет.	Всего
Длина, м	16.80	3.20	1.57		1.90		18.56	47.62	0.20							
Вес, кг	6.64	2.84	0.97		1.17		1.82	7.34	0.76		19.81	1.73	21.54	3.38	0.29	3.67

Примечание

Детали опалубки и армирования см. выпуск 0-1 данной серии

ТК	Панели толщиной 120 мм	Серия 1.131-1
1971	Панель В1.3-29.27.12-2.6. Арматурный блок АБВ1.3-29-2.6	Выпуск 1-1, Лист 27

Согласовано: Ст. науч. сотр. В. Королев; Гл. технол. Н. Гайсинский

Проверил: Рук. гр. Умедман

Нач. отд. 17 Б. Шляпин; Гл. инж. отд. Н. Расинский; Гл. инж. пр. Н. Расинский; Рук. груп. М. Бурова; Инженер Е. Чукавина

Дата | Инвен. № | Взамен

ЦНИИЭП жилища

11770-02 42

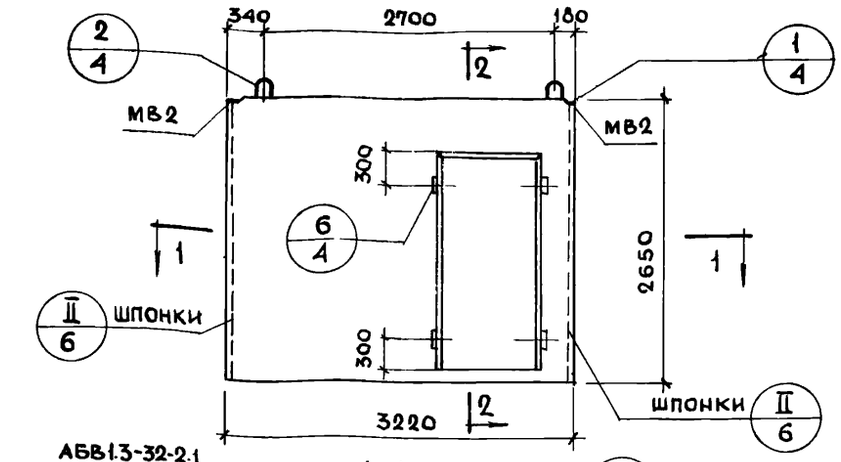

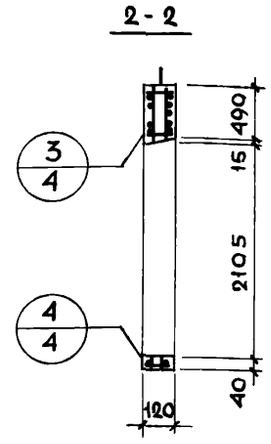

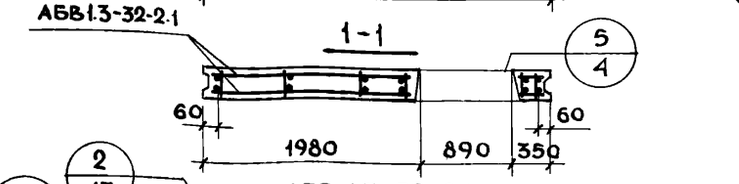

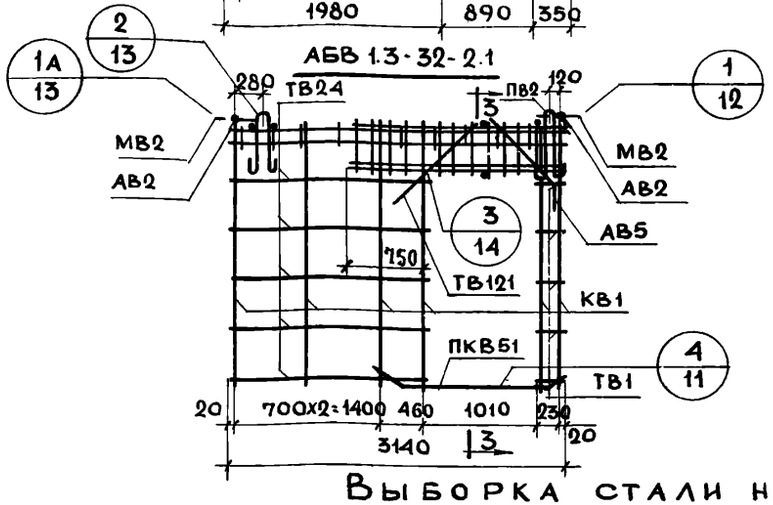

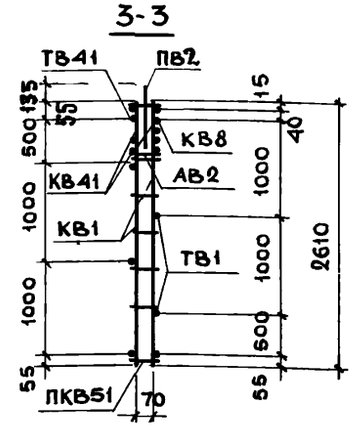

Характеристика изделия

Объем бетона		$м^3$	0.789
То же на $1 м^2$ изделия		$м^3$	0.120
Вес		кг	1974
Площадь	Панели брутто	$м^2$	8.55
	Проема	$м^2$	1.87
	Панели нетто	$м^2$	6.68
Марка бетона			150

Спецификация арматурных и закладных деталей на блок

Марка детали	К-во шт.	N листа	N альбома
КВ1	6	1	Выпуск 2-1
КВ8	1	1	
КВ41	2	3	
ПКВ51	1	4	
ТВ1	6	5	
ТВ24	6	5	
ТВ41	1	6	
ТВ121	2	7	
АВ2	8	4	
АВ5	2	4	
МВ2	2	8	
ПВ2	2	4	

Выборка стали на изделие

Класс или марка стали	AIII		AII		AI		BI		ВСТ 3кп		На изделие кг			На $1 м^2$ изделия кг		
Диаметр, профиль	ф8	ф12	ф10		ф12		ф4	ф5	-60х8		Армат. дет.	Закл. дет.	Всего	Армат. дет.	Закл. дет.	Всего
Длина, м	16.80	3.20	1.57		2.30		21.46	53.44	0.20							
Вес, кг	6.64	2.84	0.97		2.04		2.11	8.23	0.76		21.86	1.73	23.59	3.28	0.26	3.54

Примечание

Детали опалубки и армирования см. выпуск 0-1 данной серии

ТК	Панели толщиной 120 мм	Серия 1.131.-1	
1971	Панель В1.3-32.27.12-2.1 Арматурный блок АБВ1.3-32-2.1	Выпуск 1-1	Лист 28

11770-02 43

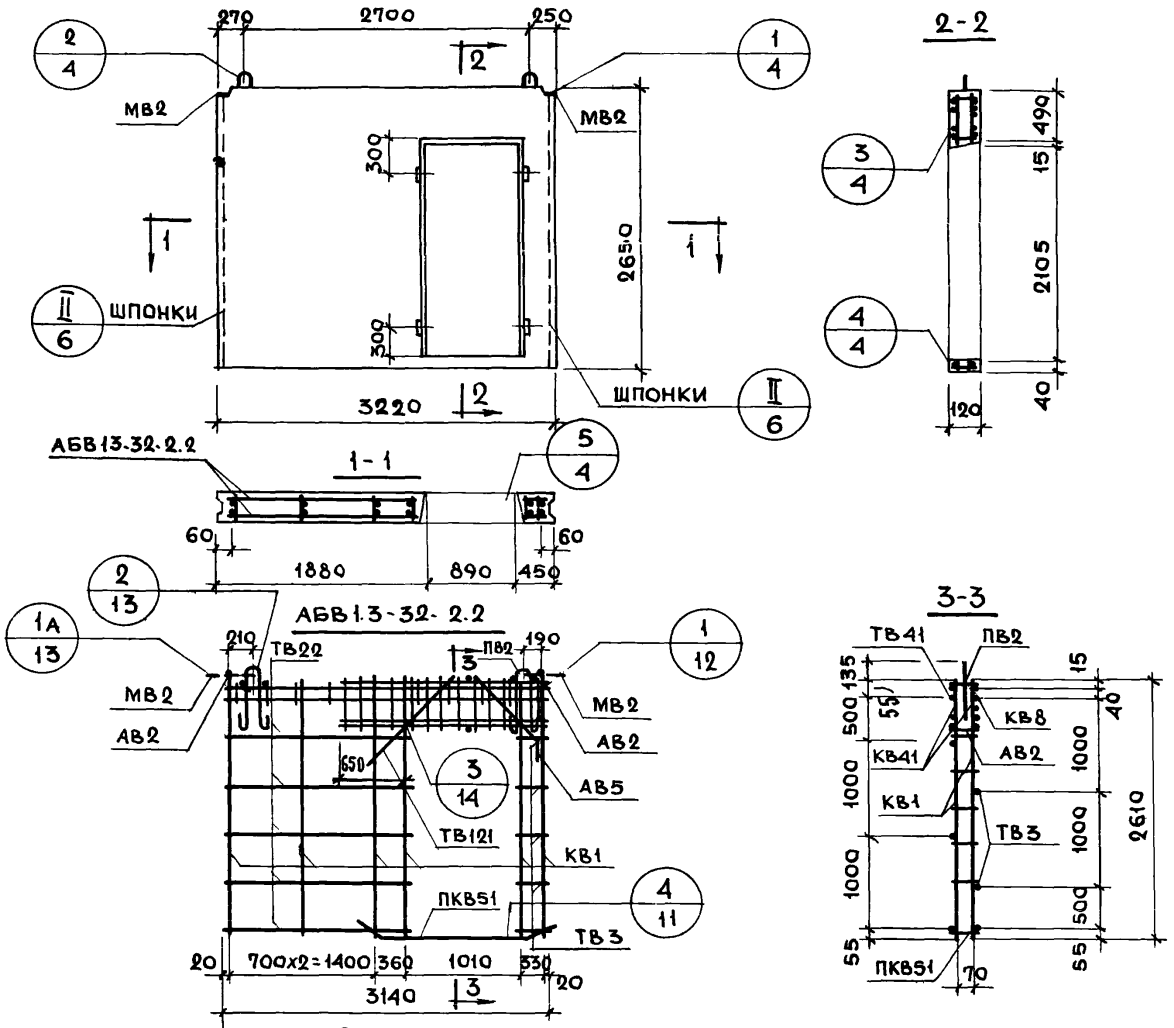

Характеристика изделия

Объем бетона		$м^3$	0.789
То же на 1 $м^2$ изделия		$м^3$	0.120
Вес		кг	1974
Площадь	Панели брутто	$м^2$	8.55
	Проема	$м^2$	1.87
	Панели нетто	$м^2$	6.68
Марка бетона			150

Спецификация арматурных и закладных деталей на блок

Марка детали	К-во шт.	№ листа	№ альбома
КВ1	6	1	Выпуск 2-1
КВ8	1	1	
КВ41	2	3	
ПКВ51	1	4	
ТВ3	6	5	
ТВ22	6	5	
ТВ41	1	6	
ТВ121	4	7	
АВ2	8	4	
МВ2	2	8	
ПВ2	2	4	

Выборка стали на изделие

Класс или марка стали	А III		А II		А I		В I		Вст 3 кп		На изделие кг			На 1 $м^2$ изделия кг		
Диаметр, профиль	ф8	ф12	ф10		ф12		ф4	ф5	-60х8		Армат. дет.	Закл. дет.	Всего	Армат. дет.	Закл. дет.	Всего
Длина, м	16.80	3.20	1.57		2.30		21.46	53.44	0.20							
Вес, кг	6.64	2.84	0.97		2.04		2.11	8.23	0.76		21.86	1.73	23.59	3.28	0.26	3.54

Примечание

Детали опалубки и армирования см. выпуск 0-1 данной серии

ТК 1971	Панели толщиной 120 мм	Серия 1.131-1
	Панель В1.3-32.27.12-2.2. Арматурный блок АБВ1.3-32-2.2	Выпуск 1-1, Лист 29

Согласовано: Ст. науч. сотр. В. Королев; Гл. технол. Н. Гайсинский

Проверил: Б. Шляпин; Н. Росинский; Н. Росинский; М. Бурова; Е. Чукавина; Умедман

Нач. отд. 17; Гл. инж. отд.; Гл. инж. пр.; Рук. груп.; Инженер

Дата; Инв. № подл.; Взамен

Гипрогражданинжилища

11770-02 44

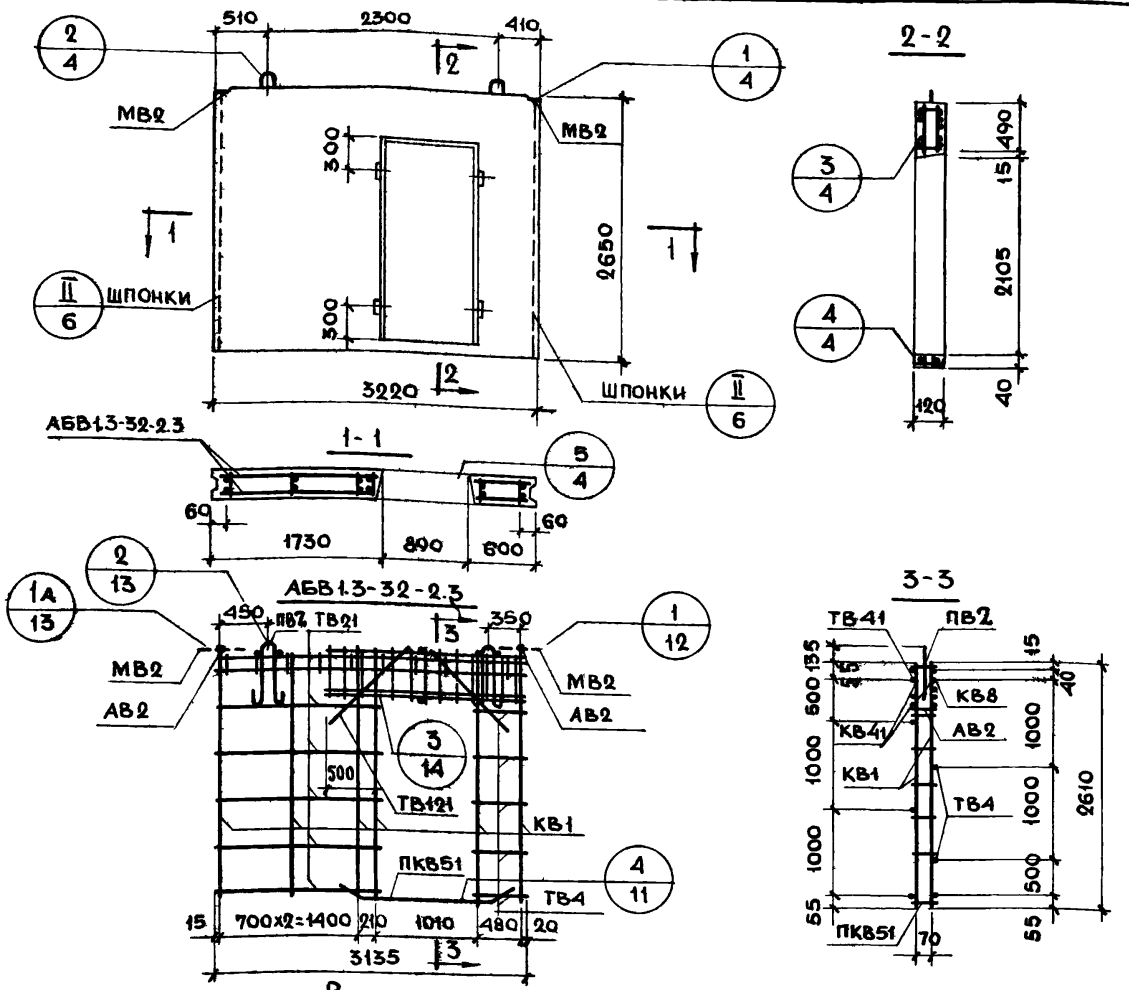

Характеристика изделия

Объем бетона		$м^3$	0.789
То же на 1 $м^2$ изделия			0.120
Вес		кг	1974
Площадь	Панели брутто	$м^2$	8.55
	Проема		1.87
	Панели нетто		6.68
Марка бетона			150

Спецификация арматурных и закладных деталей на блок

Марка детали	К-во шт.	№ листа	№ альбома
КВ1	6	1	Выпуск 2-1
КВ8	1	1	
КВ41	2	3	
ПКВ51	1	4	
ТВ4	6	5	
ТВ21	6	5	
ТВ41	1	6	
ТВ121	4	7	
АВ2	8	4	
МВ2	2	8	
ПВ2	2	4	

Выборка стали на изделие

Класс или марка стали	А III		А II		А I		В I		ВСт. 3 кп		На изделие кг			На 1 $м^2$ изделия кг		
Диаметр, профиль	ф8	ф12	ф10		ф12		ф4	ф5	-60х8		Армат. дет.	Закл. дет.	Всего	Армат. дет.	Закл. дет.	Всего
Длина, м	16.80	3.20	1.57		2.30		21.46	53.44	0.20							
Вес, кг	6.64	2.84	0.97		2.04		2.11	8.23	0.76		21.86	1.73	23.59	3.28	0.26	3.54

Примечание:

Детали опалубки и армирования см. выпуск 0-1 данной серии

ТК 1971	Панели толщиной 120 мм	Серия 1.131-1	
	Панель В1.3-32.27.12-2.3. Арматурный блок АБВ1.3-32-2.3	Выпуск 1-1	Лист 30

ЦНИИЭП жилища

Взамен | Инв. № подл. | Подпись и дата | Инв. № дубл. | Проверил Умедман | Рук. гр. | Рук. гр. Инженер | М. Бурова | Е. Чукавина

11770-02 45

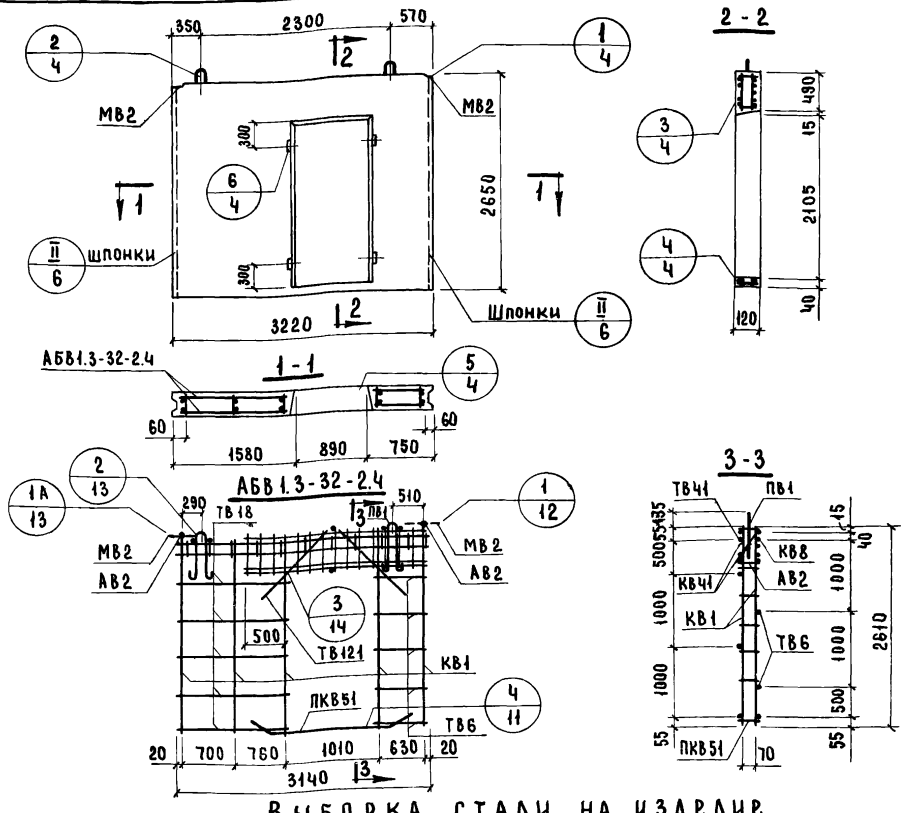

Характеристика изделия

Объем бетона		$м^3$	0.789
То же на 1 $м^2$ изделия			0.120
Вес		кг	1974
Площадь	Панели брутто	$м^2$	8.55
	Проема		1.87
	Панели нетто		6.68
Марка бетона			150

Спецификация арматурных и закладных деталей на блок

Марка детали	К-во шт.	№ листа	№ альбома
КВ1	5	1	Выпуск 2-1
КВ8	1	1	
КВ41	2	3	
ПКВ51	1	4	
ТВ6	6	5	
ТВ18	6	5	
ТВ41	1	6	
ТВ121	4	7	
АВ2	8	4	
МВ2	2	8	
ПВ1	2	4	

Выборка стали на изделие

Класс или марка стали	A III		A II		A I		B I		В Ст. 3кп		На изделие кг			На 1 $м^2$ изделия кг		
Диаметр, профиль	ф 8	ф 12	ф 10		ф 10		ф 4	ф 5	-60×8		Армат. дет.	Закл. дет.	Всего	Армат. дет.	Закл. дет.	Всего
Длина, м	16.80	3.20	1.57		1.9		20.76	48.22	0.2							
Вес, кг	6.64	2.84	0.97		1.17		2.04	7.43	0.76		20.12	1.73	21.85	3.05	0.26	3.31

Примечание.

Детали опалубки и армирования см. выпуск 0-1 данной серии.

ТК 1971	Панели толщиной 120 мм.	Серия 1.131-1
	Панель В1.3-32.27.12-2.4 Арматурный блок АБВ1.3-32-2.4	Выпуск 1-1 Лист 31

ЦНИЭП жилища

Согласовано: Ст. научн. сотр. В. Королев; Гл. технолог Н. Гайсинский

Проверил: Д. Умедман

Инвент. № взамен

Дата

Б. Шляпин; Н. Росинский; Н. Росинский; М. Бурова; Е. Чукавина

Нач. отд. КТП; Гл. инж. отд.; Гл. инж. пр.; Рук. гр.; Инженер; Рук. гр.

11770-02 46

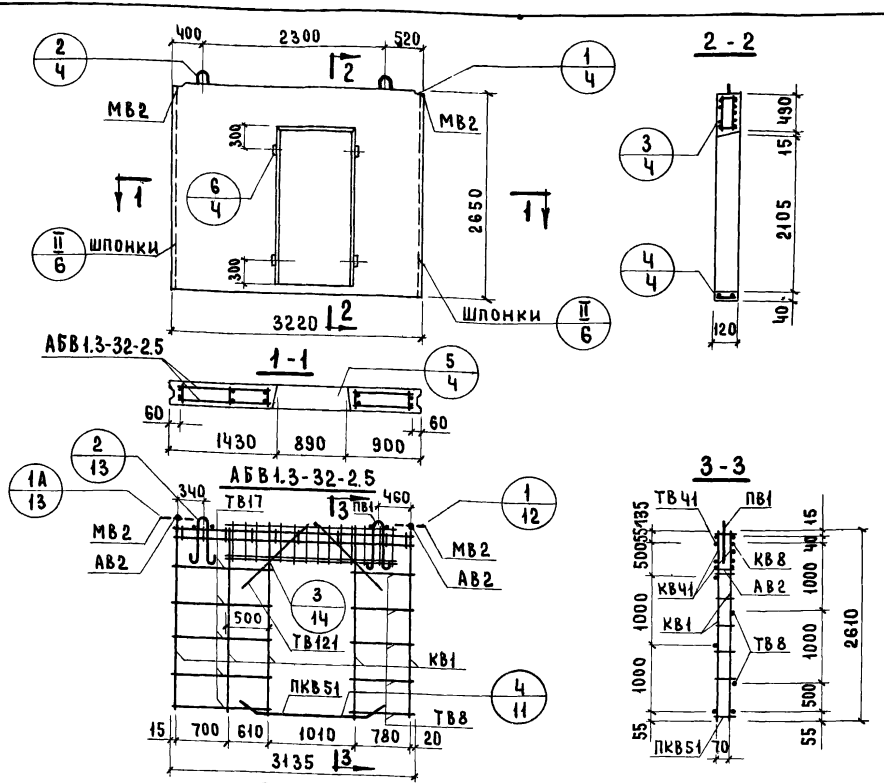

Характеристика изделия

Объем бетона		$м^3$	0.789
То же на 1 $м^2$ изделия		$м^3$	0.120
Вес		кг	1974
Площадь	Панели брутто	$м^2$	8.55
	Проема	$м^2$	1.87
	Панели нетто	$м^2$	6.68
Марка бетона			150

Спецификация арматурных и закладных деталей на блок

Марка детали	К-во шт.	№ листа	№ альбома
КВ1	5	1	Выпуск 2-1
КВ8	1	1	
КВ41	2	3	
ПКВ51	1	4	
ТВ8	6	5	
ТВ17	6	5	
ТВ41	1	6	
ТВ121	4	7	
АВ2	8	4	
МВ2	2	8	
ПВ1	2	4	

Выборка стали на изделие

Класс или марка стали	A III		A II		A I		B I		B Ст.3кп		На изделие кг			На 1 $м^2$ изделия кг		
Диаметр, профиль	ф8	ф12	ф10		ф10		ф4	ф5	-60×8		Армат. дет.	Закл. дет.	Всего	Армат. дет.	Закл. дет.	Всего
Длина, м	16.80	3.20	1.57		1.9		20.76	48.22	0.2							
Вес, кг	6.64	2.84	0.97		1.17		2.04	7.43	0.76		20.12	1.73	21.85	3.05	0.26	3.31

Примечание.
Детали опалубки и армирования см. выпуск 0-1 данной серии.

ТК	Панели толщиной 120 мм.	Серия 1.131-1	
1971	Панель В1.3-32.27.12-2.5. Арматурный блок АБВ1.3-32-2.5	Выпуск 1-1	Лист 32

Инженер Е.Чукавина | Рук. гр. | Д.Умедман

11770-02 47

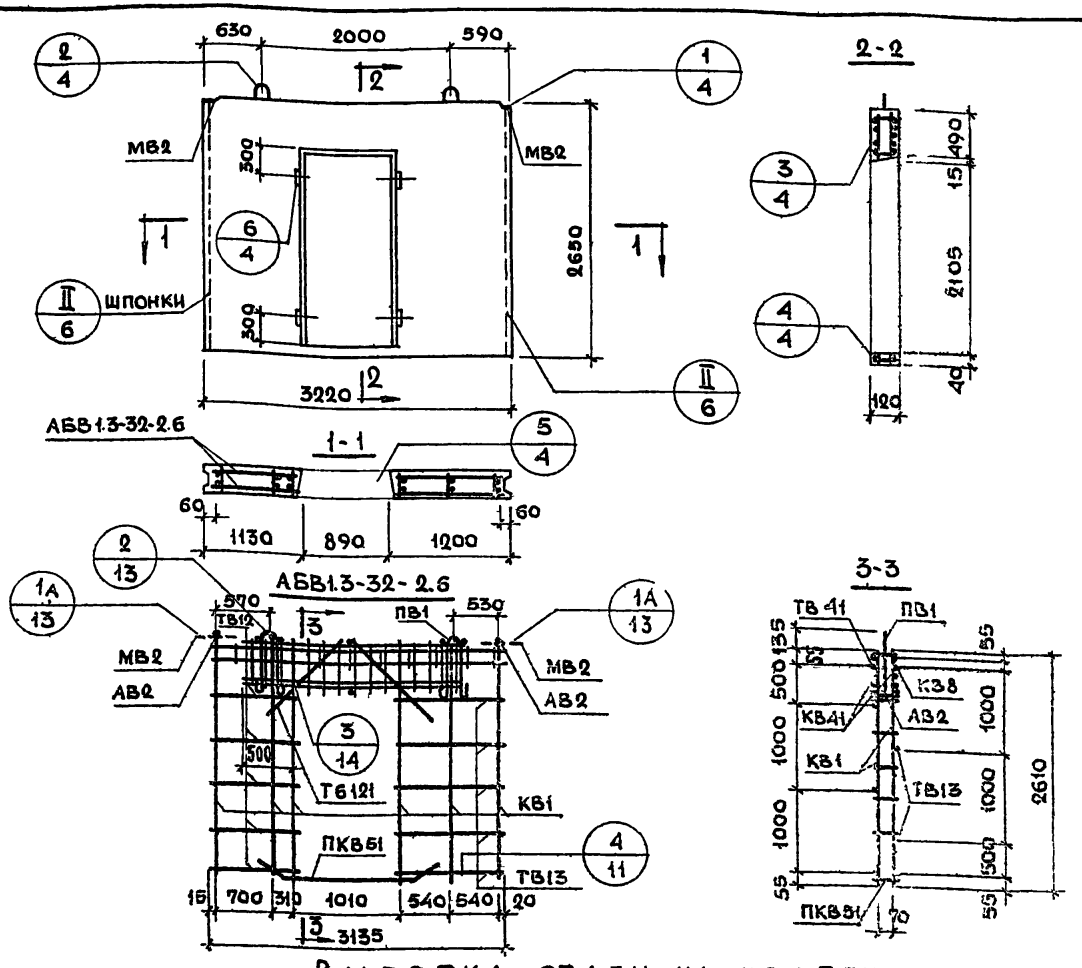

Характеристика изделия

Объем бетона		$м^3$	0.789
То же на 1 $м^2$ изделия		$м^3$	0.120
Вес		кг	1974
Площадь	Панели брутто	$м^2$	8.55
	Проема	$м^2$	1.87
	Панели нетто	$м^2$	6.68
Марка бетона			150

Спецификация арматурных и закладных деталей на блок

Марка детали	К-во шт.	№ листа	№ альбома
КВ1	6	1	Выпуск 2-1
КВ8	1	1	
КВ41	2	3	
ПКВ51	1	4	
ТВ12	8	5	
ТВ13	6	5	
ТВ41	1	6	
ТВ121	4	7	
АВ2	8	4	
МВ2	2	3	
ПВ1	2	4	

Выборка стали на изделие

Класс или марка стали	А III		А II		А I		В I		Вст 3 кп		На изделие кг			На 1 $м^2$ изделия кг		
Диаметр, профиль	ф8	ф12	ф10		ф10		ф4	ф5	-60х8-		Армат. дет.	Закл. дет.	Всего	Армат. дет.	Закл. дет.	Всего
Длина, м	16.80	3.20	1.57		1.90		21.46	53.44	0.20							
Вес, кг	6.64	2.84	0.97		1.17		2.11	8.23	0.76		20.99	1.73	22.72	3.14	0.26	3.40

Примечание

Детали опалубки и армирования см. выпуск 0-1 данной серии

ТК 1971	Панели толщиной 120 мм.	Серия 1.131-1	
	Панель В1.3-32.27.12-2.6. Арматурный блок АБВ1.3-32-2.6	Выпуск 1-1	Лист 33

Согласовано: Ст. науч. сотр. В. Королев; Гл. технол. Н. Гайсинский

Проверил: Б. Шляпин, Н. Росинский, Ц. Росинский, М. Бурова, Е. Чукавина, Умеман

Нач. отд. 17, Гл. инж. отд., Гл. инж. пр., Рук. гр., Инженер

Инв. № взамен, Дата

Жилища

1770-02 48

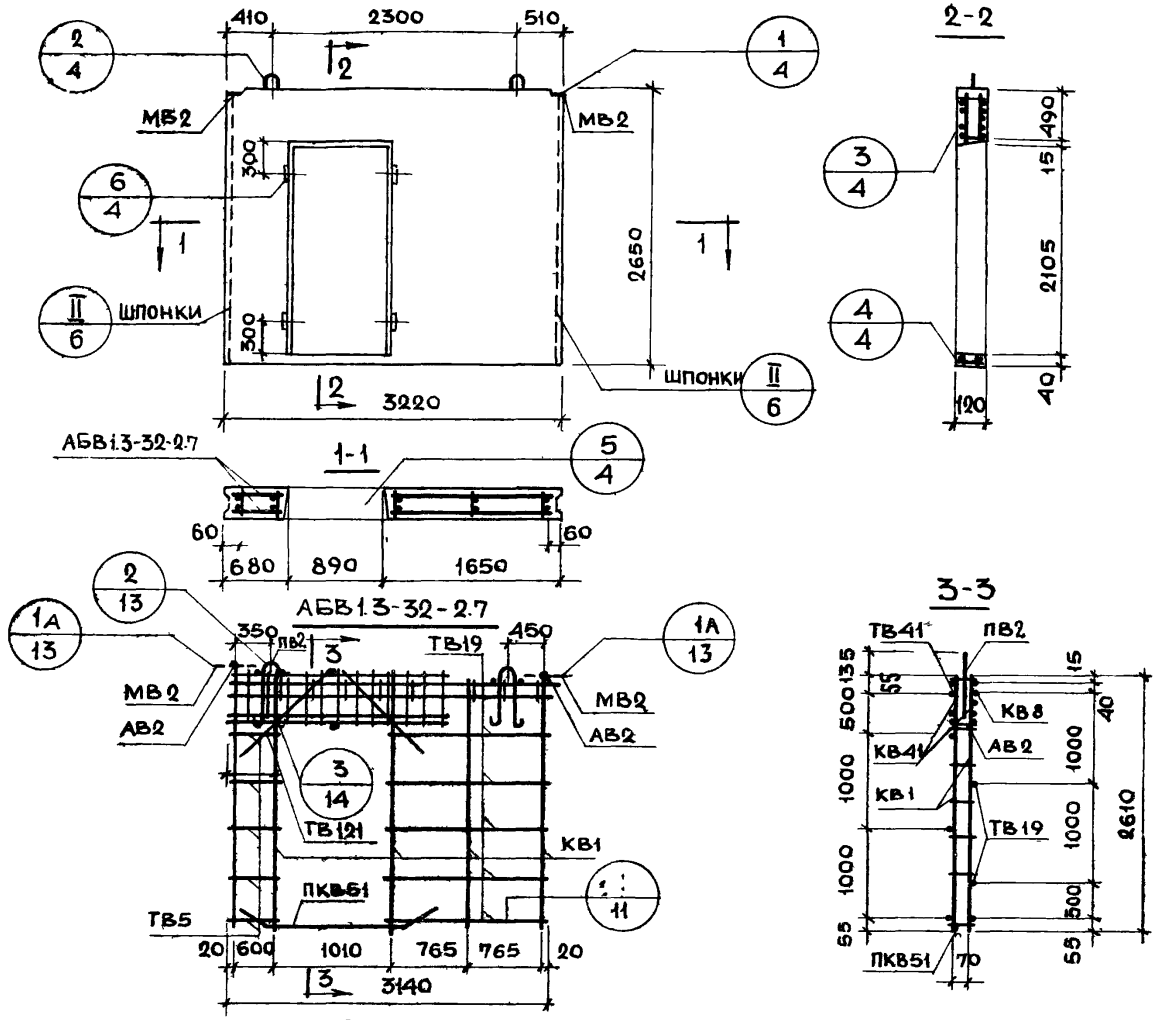

Характеристика изделия

Объем бетона		$м^3$	0.789
То же на 1 $м^2$ изделия		$м^3$	0.120
Вес		кг	1974
Площадь	Панели брутто	$м^2$	8.55
	Проема	$м^2$	1.87
	Панели нетто	$м^2$	6.68
Марка бетона			150

Спецификация арматурных и закладных деталей на блок

Марка детали	К-во шт.	№ листа	№ альбома
КВ1	5	1	Выпуск 2-1
КВ8	1	1	
КВ41	2	3	
ПКВ51	1	4	
ТВ5	6	5	
ТВ19	6	5	
ТВ41	1	6	
ТВ121	4	7	
АВ2	8	4	
МВ2	2	8	
ПВ2	2	4	

Выборка стали на изделие

Класс или марка стали	А III		А II		А I		В I		Вст 3 кп		На изделие кг			На 1 $м^2$ изделия кг		
Диаметр, профиль	ф 8	ф 12	ф 10		ф 12		ф 4	ф 5	-60х8		Армат. дет.	Закл. дет.	Всего	Армат. дет.	Закл. дет.	Всего
Длина, м	16.80	3.20	1.57		2.30		20.76	48.22	0.2							
Вес, кг	6.64	2.84	0.97		2.04		2.04	7.43	0.76		20.99	1.73	22.72	3.14	0.26	3.40

Примечание

Детали опалубки и армирования см. выпуск 0-1 данной серии

ТК 1971	Панели толщиной 120 мм	Серия 1.131-1
	Панель В1.3-32.27 12-2.7. Арматурный блок АБВ 1.3-32-2.7	Выпуск 1-1 Лист 34

Инв. № | Взамен | И. Гайсинский | Гл. технол. | Утверждено | Умедман | Руководитель | Бурова | Рук. гр. | Инженер | Жилищ. ЦНИИЭП

11770-02 49

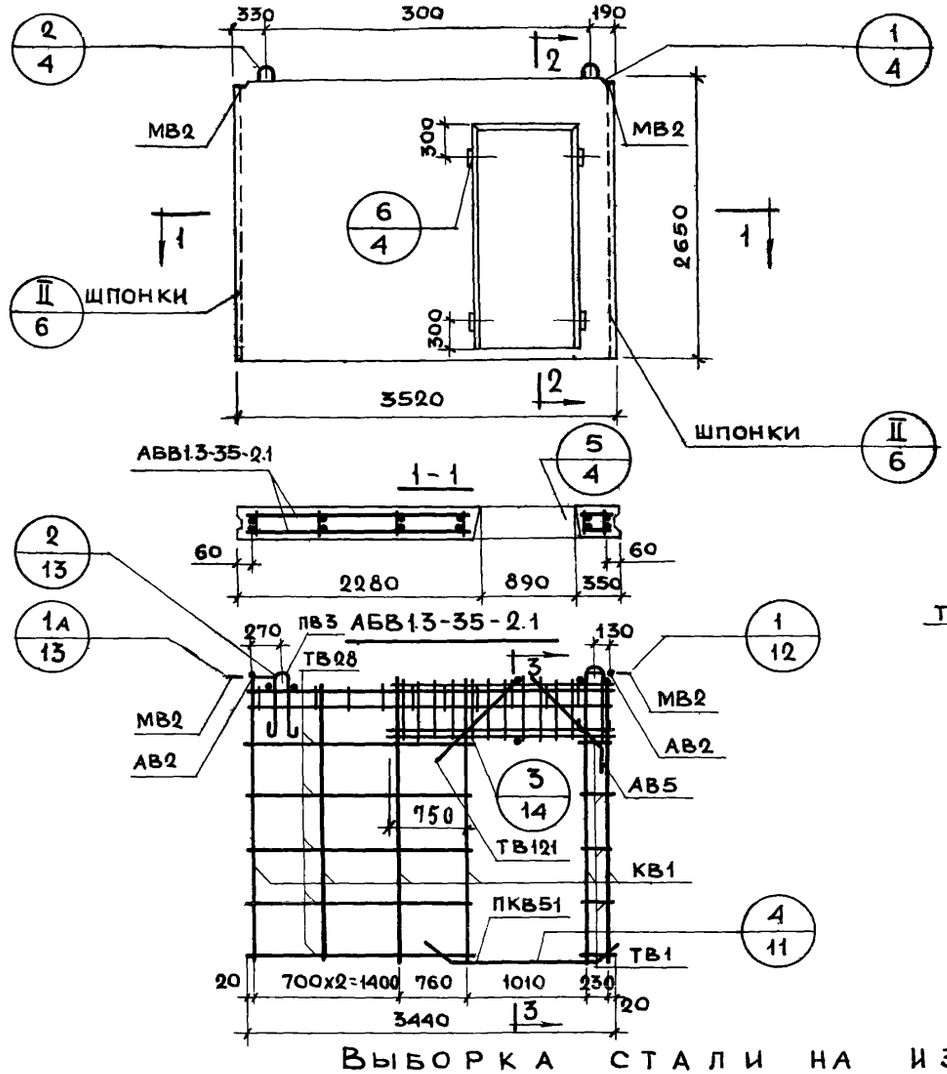

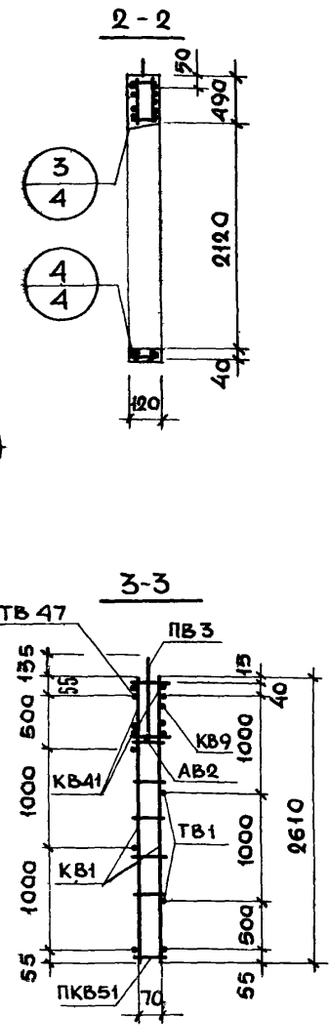

Характеристика изделия

Объем бетона		$м^3$	0.885
То же на 1 $м^2$ изделия			0.120
Вес		кг	2214
Площадь	Панели брутто	$м^3$	9.33
	Проема		1.87
	Панели нетто		7.46
Марка бетона			150

Спецификация арматурных и закладных деталей на блок

Марка детали	К-во шт.	№ листа	№ альбома
КВ1	6	1	Выпуск 2-1
КВ9	1	1	
КВ41	2	3	
ПКВ51	1	4	
ТВ1	6	5	
ТВ28	6	5	
ТВ47	1	6	
ТВ121	2	7	
АВ2	8	4	
АВ5	2	4	
МВ2	2	8	
ПВ3	2	4	

Выборка стали на изделие

Класс или марка стали	A III		A II		A I		B I		Вст.3кп1		На изделие кг			На 1 $м^2$ изделия кг		
Диаметр, профиль	ф8	ф12	ф10		ф14		ф4	ф5	-60х8		Армат. дет.	Закл. дет.	Всего	Армат. дет.	Закл. дет.	Всего
Длина, м	16.80	3.20	1.57		2.80		23.66	54.04	0.20							
Вес, кг	6.64	2.84	0.97		3.38		2.32	8.32	0.76		23.50	1.73	25.23	3.15	0.23	3.38

Примечание

Детали опалубки и армирования см. выпуск 0-1 данной серии

ТК 1971	Панели толщиной 120 мм		Серия 1.131-1	
	Панель В1.3-35.27.12-2.1. Арматурный блок АБВ1.3-35-2.1		Выпуск 1-1	Лист 35

Согласовано: Ст. науч. сотр. В. Королев; Гл. технол. Н. Гайсинский

Проверил: Рук. гр. Умедман

Нач. отд. 17 Б. Шляпин; Гл. инж. отд. Н. Росинский; Гл. инж. пр. Н. Росинский; Рук. груп. М. Бурова; Инженер Е. Чукавина

Инвент. № ; Взамен ; Дата

ЦНИИЭП жилища

11770-02 50

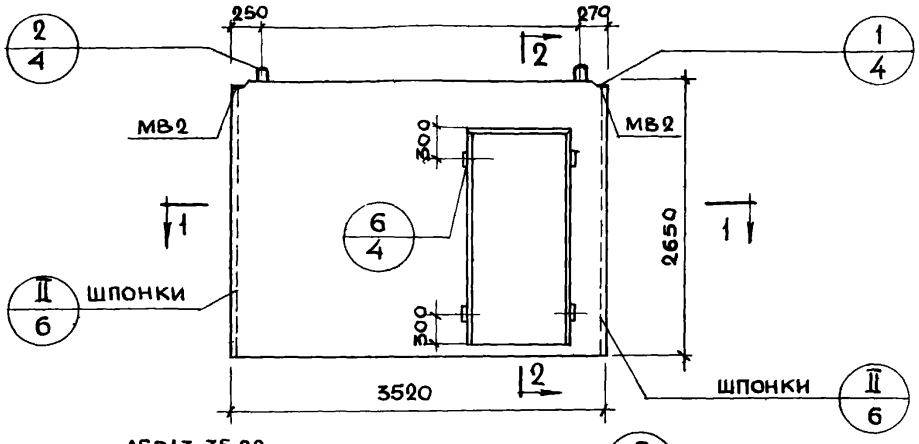

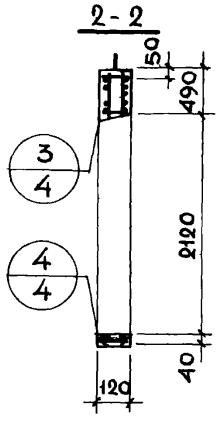

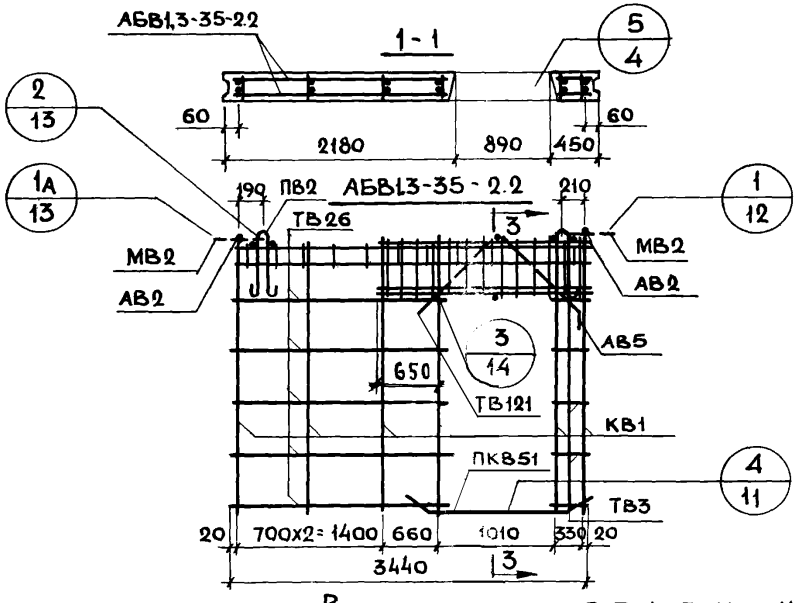

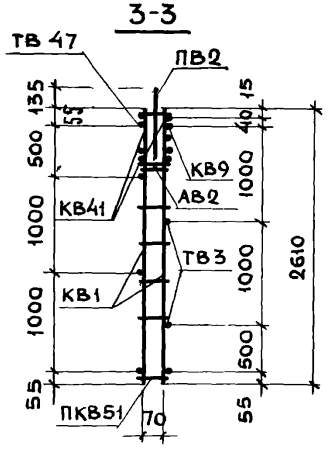

Характеристика изделия

Объем бетона		$м^3$	0.885
То же на 1 $м^2$ изделия		$м^3$	0.120
Вес		кг	2214
Площадь	Панели брутто	$м^3$	9.33
	Проема	$м^3$	1.87
	Панели нетто	$м^3$	7.46
Марка бетона			150

Спецификация арматурных и закладных деталей на блок

Марка детали	К-во шт.	№ листа	№ альбома
КВ1	6	1	В выпуск 2-1
КВ9	1	1	
КВ41	2	3	
ПКВ51	1	4	
ТВ3	6	5	
ТВ26	6	5	
ТВ47	1	6	
ТВ121	2	7	
АВ2	8	4	
АВ5	2	4	
МВ2	2	8	
ПВ2	2	4	

Выборка стали на изделие

Класс или марка стали	A III		A II		A I		B I		Вст.3 кп 1		На изделие кг			На 1 $м^2$ изделия кг		
Диаметр, профиль	ф8	ф12	ф10		ф12		ф4	ф5	-60х8		Армат. дет.	Закл. дет.	Всего	Армат. дет.	Закл. дет.	Всего
Длина, м	16.80	3.20	1.57		2.30		23.66	54.04	0.20							
Вес, кг	6.64	2.84	0.97		2.04		2.32	8.32	0.76		22.16	1.73	23.89	2.97	0.23	3.20

Примечание

Детали опалубки и армирования см. выпуск 0-1 данной серии

ТК 1971	Панели толщиной 120 мм	Серия 1.131-1	
	Панель В13-35.27.12-2.2. Арматурный блок АБВ13-35-2.2	Выпуск 1-1	Лист 36

11770-02 51

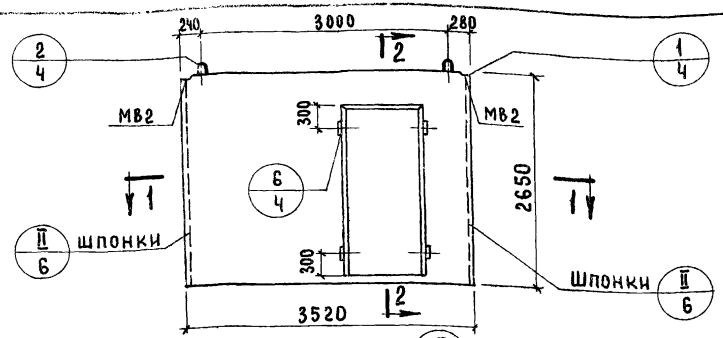

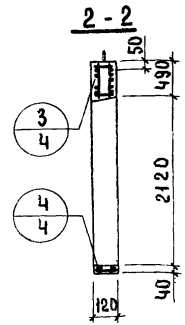

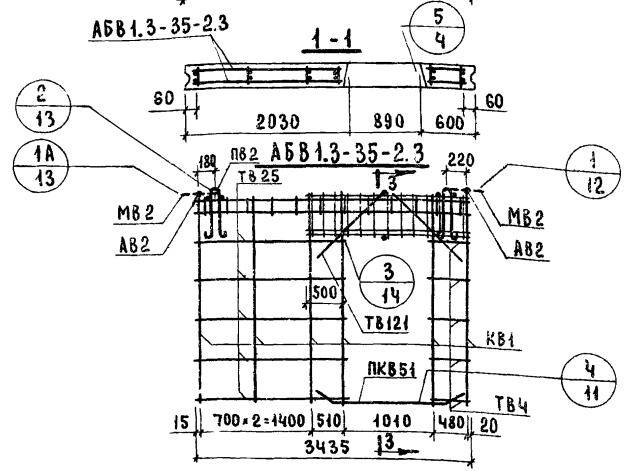

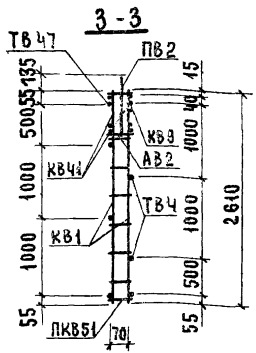

Характеристика изделия

Объем бетона		$м^3$	0.885
То же на 1 $м^2$ изделия			0.120
Вес		кг	2214
Площадь	Панели брутто	$м^3$	9.33
	Проема		1.87
	Панели нетто		7.46
Марка бетона			150

Спецификация арматурных и закладных деталей на блок

Марка детали	К-во шт.	№ листа	№ альбома
КВ1	6	1	Выпуск 2-1
КВ3	1	1	
КВ41	2	3	
ПКВ51	1	4	
ТВ4	6	5	
ТВ25	6	5	
ТВ47	1	6	
ТВ121	4	7	
АВ2	8	4	
МВ2	2	8	
ПВ2	2	4	

Выборка стали на изделие

Класс или марка стали	A III		A II		A I		B I		Вст3кп1		На изделие кг			На 1 $м^2$ изделия кг		
Диаметр, профиль	8	12	10		12		4	5	-60×8		Армат. дет.	Закл. дет.	Всего	Армат. дет.	Закл. дет.	Всего
Длина, м	16.80	3.20	1.57		2.30		23.66	54.04	0.20							
Вес, кг	6.64	2.84	0.97		2.04		2.32	8.32	0.76		22.16	1.73	23.89	2.97	0.23	3.20

Примечание

Детали опалубки и армирования см. выпуск 0-1 данной серии

ТК 1971	Панели толщиной 120 мм. Панель В1.3-35.27.12-2.3. Арматурный блок АБВ1.3-35-2.3	Серия 1.131-1	Выпуск 1-1 / Лист 37

ЦНИИЭП жилища

Согласовано	Ст. научн. сотр.	В. Королев	Дата
	Гл. технолог	Н. Гайсинский	Инвент. №
			Взамен
Проверил	Гл. инж. отд.	Б. Шляпин	
	Гл. инж. пр.	Н. Росинский	
	Рук. гр.	Н. Росинский	
	Инженер	М. Бурова	
	Рук. гр.	Е. Чукавина	
		Д. Умедман	
Инв. отд. №17			

Н770-02

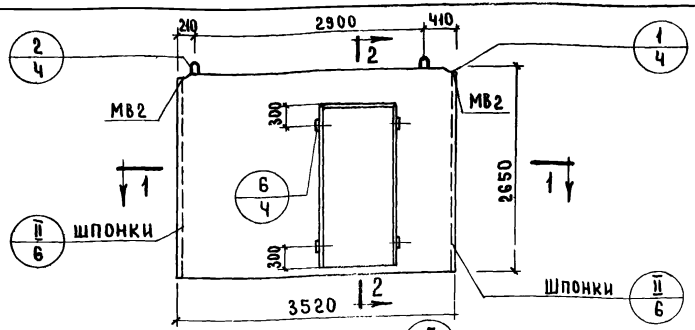

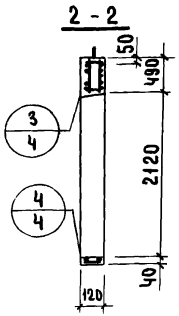

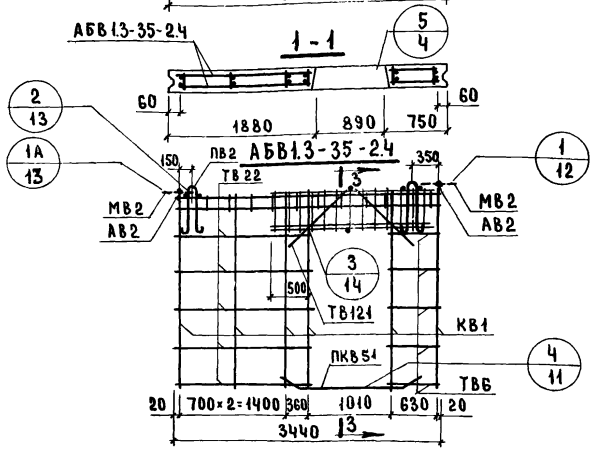

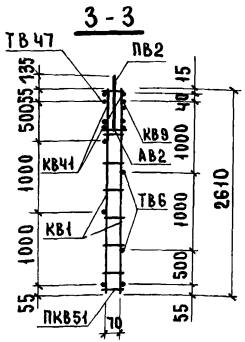

Характеристика изделия

Объем бетона		$м^3$	0.885
То же на 1 $м^2$ изделия			0.120
Вес		кг	2214
Площадь	Панели брутто	$м^2$	9.33
	Проема		1.87
	Панели нетто		7.46
Марка бетона			150

Спецификация арматурных и закладных деталей на блок

Марка детали	К-во шт.	№ листа	№ альбома
КВ1	6	1	Выпуск 2-1
КВ9	1	1	
КВ41	2	3	
ПКВ51	1	4	
ТВ6	6	5	
ТВ22	6	5	
ТВ47	1	6	
ТВ121	4	7	
АВ2	8	4	
МВ2	2	8	
ПВ2	2	4	

Выборка стали на изделие

Класс или марка стали	A III		A II		A I		B I		Вст3кп1		На изделие кг			На 1 $м^2$ изделия кг		
Диаметр, профиль	8	12	10		12		4	5	-60×8		Армат. дет.	Закл. дет.	Всего	Армат. дет.	Закл. дет.	Всего
Длина, м	16.80	3.20	1.57		2.30		23.66	54.04	0.20							
Вес, кг	6.64	2.84	0.97		2.04		2.32	8.32	0.76		22.16	1.73	23.89	2.97	0.23	3.20

Примечание

Детали опалубки и армирования см. выпуск 0-1 данной серии

ТК 371	Панели толщиной 120 мм	Серия 1.131-1
	Панель В1.3-35.27.12-2.4 Арматурный блок АБВ1.3-35-2.4	Выпуск 1-1 Лист 38

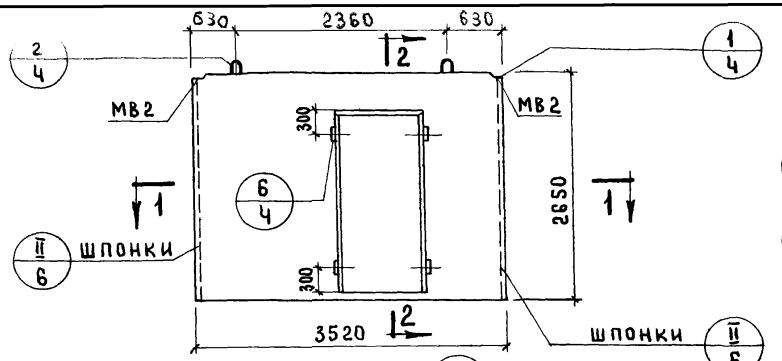

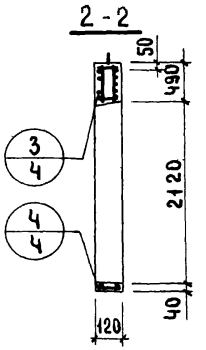

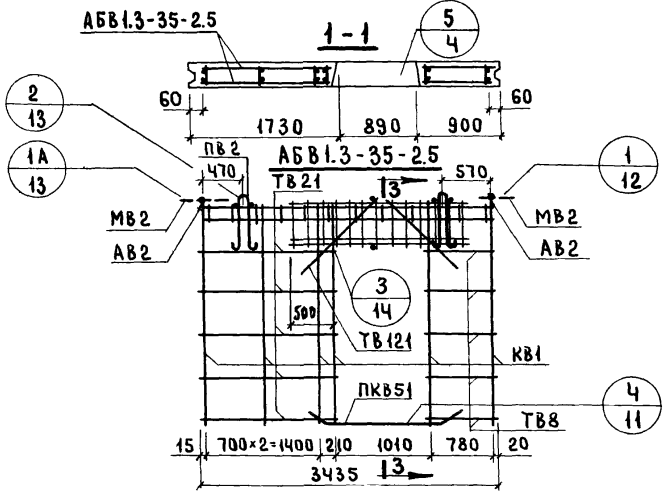

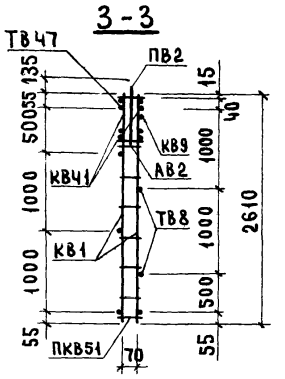

Характеристика изделия

Объем бетона		$м^3$	0.885
То же на 1 $м^2$ изделия		$м^3$	0.120
Вес		кг	2214
Площадь	Панели брутто	$м^3$	9.33
	Проема		1.87
	Панели нетто		7.46
Марка бетона			150

Спецификация арматурных и закладных деталей на блок

Марка детали	К-во шт.	№ листа	№ альбома
КВ1	6	1	Выпуск 2-1
КВ9	1	1	
КВ41	2	3	
ПКВ51	1	4	
ТВ8	6	5	
ТВ21	6	5	
ТВ47	1	6	
ТВ121	4	7	
АВ2	8	4	
МВ2	2	8	
ПВ2	2	4	

Выборка стали на изделие

Класс или марка стали	A III		A II		A I		B I		Вст3кп1		На изделие кг			На 1 $м^2$ изделия кг		
Диаметр, профиль	8	12	10		12		4	5	-60×8		Армат. дет.	Закл. дет.	Всего	Армат. дет.	Закл. дет.	Всего
Длина, м	16.80	3.20	1.57		2.30		23.66	54.04	0.20							
Вес, кг	6.64	2.84	0.97		2.04		2.32	8.32	0.76		22.16	1.73	23.89	2.97	0.23	3.20

Примечание.
Детали опалубки и армирования см. выпуск 0-1 данной серии.

Согласовано: Ст. научн. сотр. В. Королев; Гл. технолог Н. Гайсинский

Проверил: Руч. гр. Д. Умедман

Руч. гр. Б. Шляпин; Гл. инж. пр. Н. Росинский; Инженер Е. Чукавина

Начота. НТЦ Гл. инж. отд. Н. Росинский; Руч. гр. М. Бурова

ЦНИИЭП жилища

ТК	Панели толщиной 120 мм	Серия 1.131-1	
1971	Панель В1.3-35.27.12-2.5. Арматурный блок АБВ1.3-35-2.5	Выпуск 1-1	Лист 39

11770-02

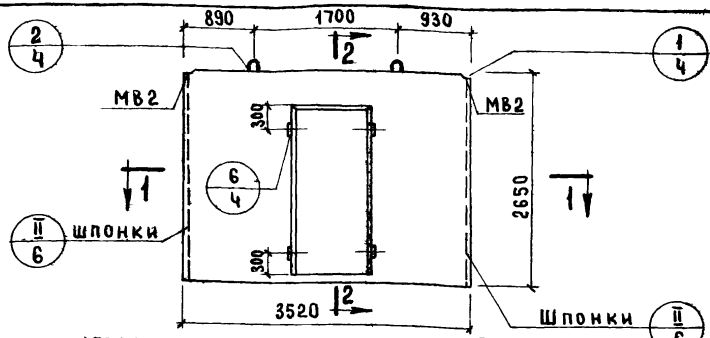

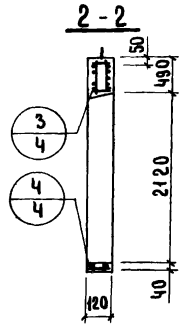

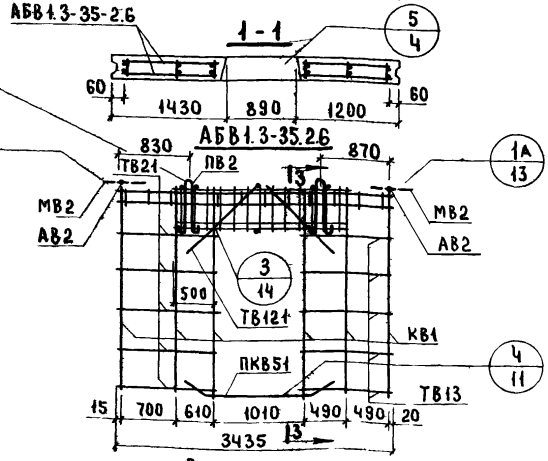

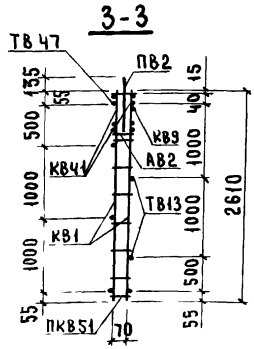

Характеристика изделия

Объем бетона		$м^3$	0.885
То же на $1 м^2$ изделия			0.120
Вес		кг	2214
Площадь	Панели брутто	$м^3$	9.33
	Проема		1.87
	Панели нетто		7.46
Марка бетона			150

Спецификация арматурных и закладных деталей на блок

Марка детали	К-во шт.	№ листа	№ альбома
КВ1	6	1	Выпуск 2-1
КВ9	1	1	
КВ41	2	3	
ПКВ51	1	4	
ТВ13	6	5	
ТВ17	6	5	
ТВ47	1	6	
ТВ121	4	7	
АВ2	8	4	
МВ2	2	8	
ПВ2	2	4	

Выборка стали на изделие

Класс или марка стали	A III		A II		A I		B I		Вст.3кп1		На изделие кг			На $1 м^2$ изделия кг		
Диаметр, профиль	ф8	ф12	ф10		ф12		ф4	ф5	-60×8		Армат. дет.	Закл. дет.	Всего	Армат. дет	Закл. дет.	Всего
Длина, м	16.80	3.20	1.57		2.30		23.66	54.04	0.20							
Вес, кг	6.64	2.84	0.97		2.04		2.32	8.32	0.76		22.16	1.73	23.89	2.97	0.23	3.20

Примечание

Детали опалубки и армирования см. выпуск 0-1 данной серии

ТК 1971	Панели толщиной 120 мм Панель В1.3-35.27.12-2.6. Арматурный блок АБВ1.3-35-2.6	Серия 1.131-1 Выпуск 1-1 Лист 40

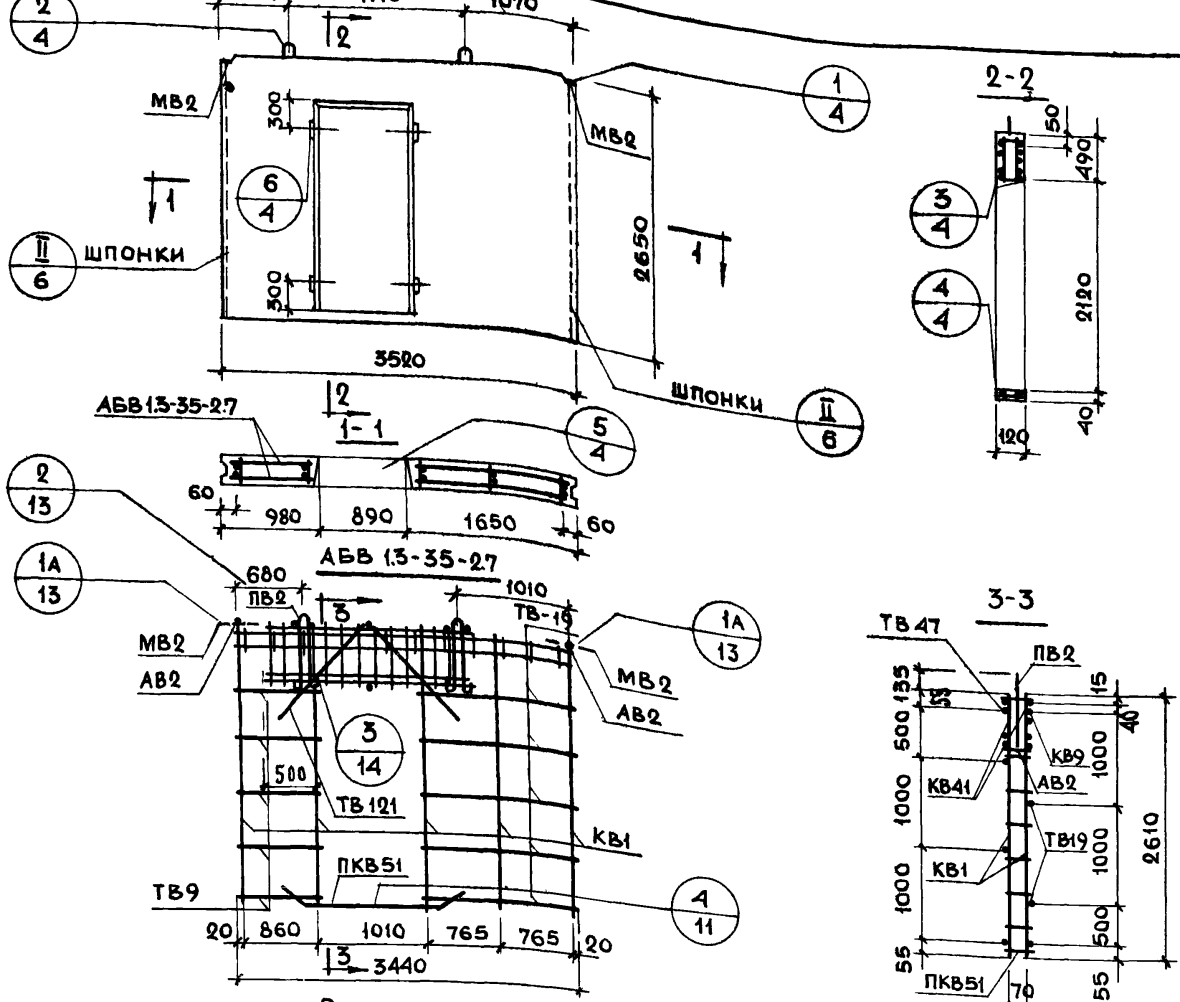

Характеристика изделия

Объем бетона		$м^3$	0.885
То же на 1 $м^2$ изделия		$м^3$	0.120
Вес		кг	2214
Площадь	Панели брутто	$м^3$	9.33
	Проема	$м^3$	1.87
	Панели нетто	$м^3$	7.46
Марка бетона			150

Спецификация арматурных и закладных деталей на блок

Марка детали	К-во шт	№ листа	№ альбома
КВ1	5	1	Выпуск 2-1
КВ9	1	1	
КВ41	2	3	
ПКВ51	1	4	
ТВ9	6	5	
ТВ19	6	5	
ТВ47	1	6	
ТВ121	4	7	
АВ2	8	4	
МВ2	2	8	
ПВ2	2	4	

Выборка стали на изделие

Класс или марка стали	AIII		AII		AI		BI		Вст.3кп1		На изделие кг			На 1 $м^2$ изделия кг		
Диаметр, профиль	ф8	ф12	ф10		ф14		ф4	ф5	-60х8		Армат. дет.	Закл. дет.	Всего	Армат. дет.	Закл. дет.	Всего
Длина, м	16.80	3.20	1.57		2.80		22.96	48.82	0.20							
Вес, кг	6.64	2.84	0.97		3.38		2.25	7.52	0.76		22.63	1.73	24.36	3.04	0.23	3.27

Согласовано: Ст. науч. сотр. В. Королев; Гл. технол. Н. Гайсинский

Проверил: Рук. гр. Умедман; Рук. гр. Е. Чукавина; М. Бурова; Н. Росинский; Н. Росинский; Е. Шляпин

Нач. отд. 17; Гл. инж. отд.; Гл. инж. пр.; Рук. груп.; Инженер

Инв. № | Взам. инв. № | Дата

ЦНИИЭП жилища

ТК 1971

Панели толщиной 120 мм

Панель В1.3-35.27 12-2.7. Арматурный блок АБВ1.3-35-2.7

Серия 1.131-1 | Выпуск 1-1 | Лист 41

11770-02 56

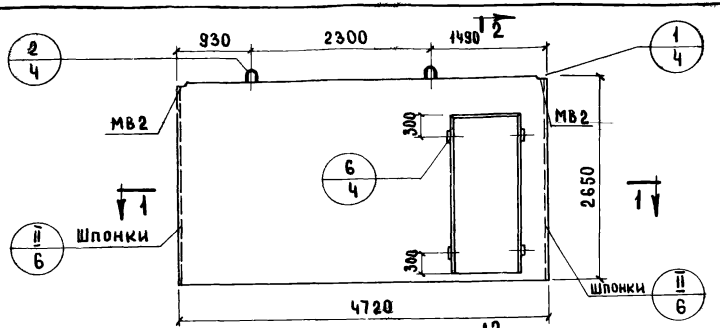

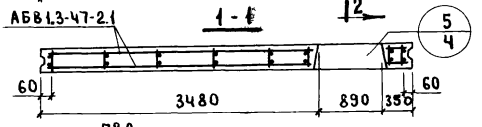

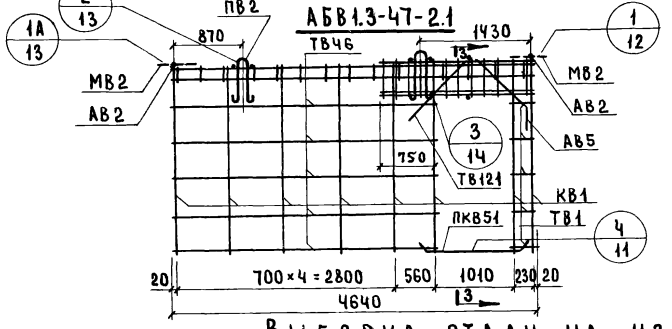

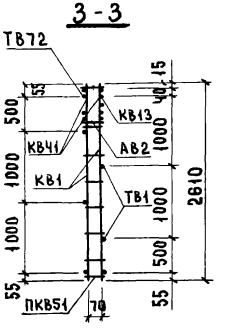

Характеристика изделия

Объем бетона		$м^3$	1.263
То же на 1 $м^2$ изделия			0.120
Вес		кг	3160
Площадь	Панели брутто	$м^2$	12.5
	Проема		1.87
	Панели нетто		10.63
Марка бетона			150

Спецификация арматурных и закладных деталей на блок

Марка детали	К-во шт.	№ листа	№ альбома
КВ1	8	1	Выпуск 2-1
КВ13	1	2	
КВ41	2	3	
ПКВ51	1	4	
ТВ1	6	5	
ТВ46	6	6	
ТВ72	1	6	
ТВ121	2	7	
АВ2	8	4	
АВ5	2	4	
МВ2	2	8	
ПВ2	2	4	

Выборка стали на изделие

Класс или марка стали	A III		A II		A I		B I		B Ст. 3кп		На изделие кг			На 1 $м^2$ изделия кг		
Диаметр, профиль	ф8	ф12	ф10		ф12		ф4	ф5	-60×8		Армат. дет.	Закл. дет.	Всего	Армат. дет.	Закл. дет.	Всего
Длина, м	16.80	3.20	1.57		2.30		33.86	66.88	0.20							
Вес, кг	6.64	2.84	0.97		2.04		3.32	10.30	0.76		25.14	1.73	26.87	2.36	0.17	3.99

Примечание

Детали опалубки и армирования см. выпуск 0-1 данной серии

ТК	Панели толщиной 120 мм	Серия 1.131-1	
1971	Панель В1.3-47.-27.12-2.1. Арматурный блок АБВ1.3-47-2.1	Выпуск 1-1	Лист 42

11770-02 57

Инженер | Чукавина | Рук. гр. | Имгамин

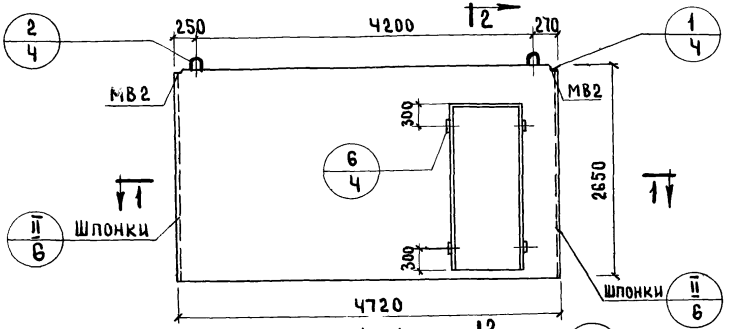

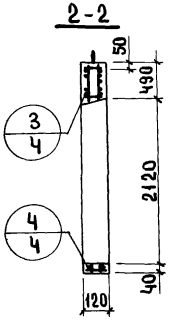

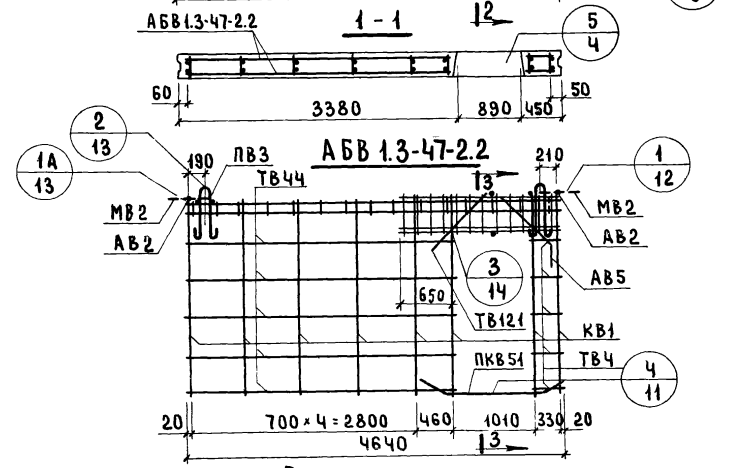

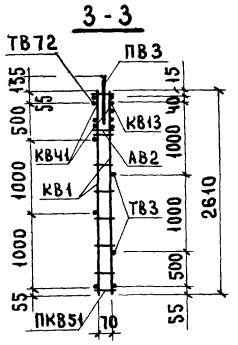

Характеристика изделия

Объем бетона		$м^3$	1.263
То же на $1 м^2$ изделия			0.120
Вес		кг	3160
Площадь	Панели брутто	$м^2$	12.5
	Проема		1.87
	Панели нетто		10.63
Марка бетона			150

Спецификация арматурных и закладных деталей на блок

Марка детали	К-во шт.	№ листа	№ альбома
КВ1	8	1	Выпуск 2-1
КВ13	1	2	
КВ41	2	3	
ПКВ51	1	4	
ТВ3	6	5	
ТВ44	6	6	
ТВ72	1	6	
ТВ121	2	7	
АВ2	8	4	
АВ5	2	4	
МВ2	2	8	
ПВ3	2	4	

Выборка стали на изделие

Класс или марка стали	А III		А II		А I		В I		В Ст.3кп		На изделие кг			На $1 м^2$ изделия кг		
Диаметр, профиль	ф8	ф12	ф10		ф14		ф4	ф5	-60×8		Армат. дет.	Закл. дет.	Всего	Армат. дет.	Закл. дет.	Всего
Длина, м	16.80	3.2	1.57		2.80		33.86	66.88	0.20							
Вес, кг	6.64	2.84	0.97		3.38		3.32	10.30	0.76		26.48	1.73	28.21	2.75	0.17	2.92

Примечание

Детали опалубки и армирования см. выпуск 0-1 данной серии

ТК	Панели толщиной 120 мм	Серия 1.131-1	
1971	Панель В1.3-47-27.12-2.2. Арматурный блок АБВ1.3-47-2.2	Выпуск 1-1	Лист 43

Согласовано: Ст. научн. сотр. Гл. технолог

Проверил: Д. Умедман

Разработано: Б. Шляпин, Н. Росинский, Ш. Росинский, М. Борова, Е. Чукина

Нач. отд. №17, Гл. инж. отд., Гл. инж. пр., Рук. гр., Инженер

Инж. Ст. №: В. Королев, Н. Гайсинский

Взамен

ЦНИИЭП жилища

11770-02 58

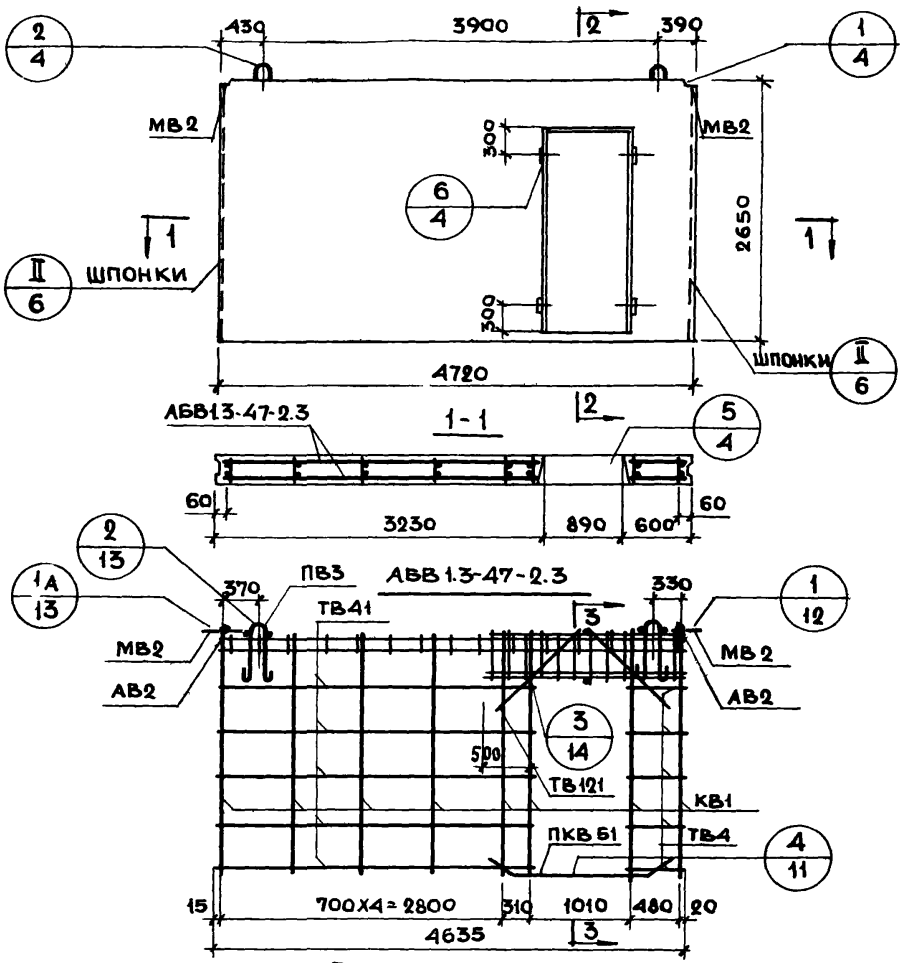

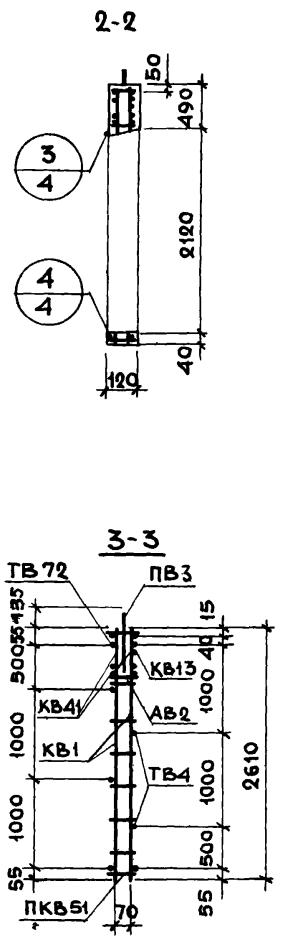

Характеристика изделия

Объем бетона		$м^3$	1.263
То же на 1 $м^2$ изделия		$м^3$	0.120
Вес		кг	3160
Площадь	Панели брутто	$м^2$	12.5
	Проема	$м^2$	1.87
	Панели нетто	$м^2$	10.63
Марка бетона			150

Спецификация арматурных и закладных деталей на блок

Марка детали	К-во шт.	№ листа	№ альбома
КВ1	8	1	Выпуск 2-1
КВ13	1	2	
КВ41	2	3	
ПКВ51	1	4	
ТВ4	6	5	
ТВ41	6	6	
ТВ72	1	6	
ТВ121	4	7	
АВ2	8	4	
МВ2	2	8	
ПВ3	2	4	

Выборка стали на изделие

Класс или марка стали	А III		А II		А I		В I		ВСТ. 3 КП		На изделие кг			На 1 $м^2$ изделия кг		
Диаметр, профиль	ф8	ф12	ф10		ф14		ф4	ф5	-60х8		Армат. дет.	Закл. дет.	Всего	Армат. дет.	Закл. дет.	Всего
Длина, м	16.80	3.20	1.57		2.80		33.8	66.88	0.20							
Вес, кг	6.64	2.84	0.97		3.38		3.31	10.30	0.76		26.48	1.73	28.21	2.75	0.17	2.92

Примечание

Детали опалубки и армирования см. выпуск 0-1 данной серии

ТК 1971	Панели толщиной 120 мм	Серия 1.131-1
	Панель В1.3-47-27.12-2.3. Арматурный блок АБВ1.3-47-2.3	Выпуск 1-1 Лист 44

11770-02 59

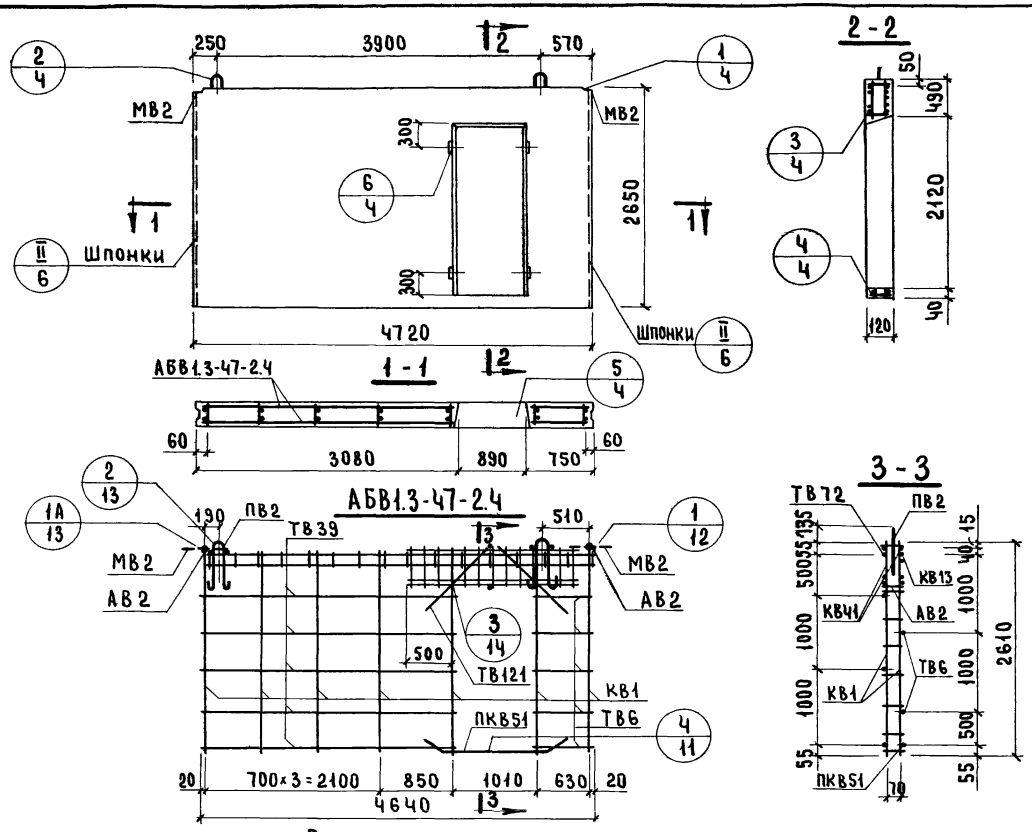

Характеристика изделия

Объем бетона		$м^3$	1.263
То же на 1 $м^2$ изделия		$м^3$	0.120
Вес		кг	3160
Площадь	Панели брутто	$м^2$	12.5
	Проема	$м^2$	1.87
	Панели нетто	$м^2$	10.83
Марка бетона			150

Спецификация арматурных и закладных деталей на блок

Марка детали	К-30 шт	№ листа	№ альбома
КВ1	7	1	В выпуск 2-1
КВ13	1	2	
КВ41	2	3	
ПКВ51	1	4	
ТВ6	6	5	
ТВ39	6	6	
ТВ72	1	6	
ТВ121	4	7	
АВ2	8	4	
МВ2	2	8	
ПВ2	2	4	

Примечание

Детали опалубки и армирования см. выпуск 0-1 данной серии

Выборка стали на изделие

Класс или марка стали	A III		A II		A I		B I		В. Ст. 3кп		На изделие кг			На 1 $м^2$ изделия кг		
Диаметр, профиль	ф8	ф12	ф10		ф12		ф4	ф5	-60×8		Армат. дет.	Закл. дет.	Всего	Армат. дет.	Закл. дет.	Всего
Длина, м	16.80	3.20	1.57		2.30		33,16	61.66	0.20							
Вес, кг	6.64	2.84	0.97		2.04		3.25	9.50	0.76		24.27	1.73	26.00	2.27	0.17	2.44

ТК	Панели толщиной 120 мм	Серия 1.131-1	
1971	Панель В1.3-47-27.12-24. Арматурный блок АБВ1.3-47-2.4	Выпуск 1-1	Лист 45

ЦНИИЭП жилища

Согласовано: Ст. научн. сотр. В. Королев; Гл. технолог Н. Гансинский; Инвент № ; Взамен

Проверил: Рук. гр. Д. Умедман

Б. Шляпин; Н. Росинский; Н. Росинский; М. Бурова; Е. Чукавина

Нач. отд. №1; Гл. инж. отд.; Гл. инж. пр.; Рук. гр.; Инженер

11770-02 66

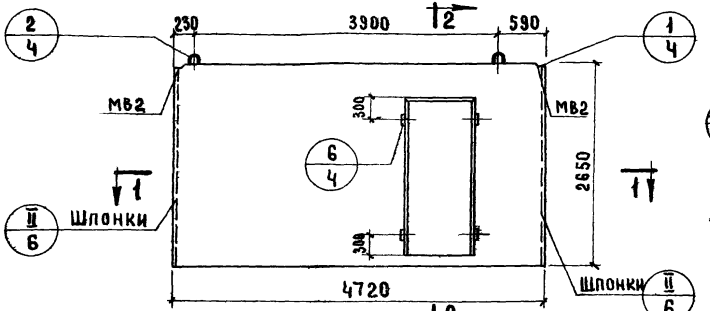

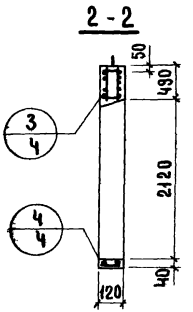

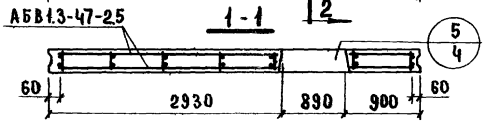

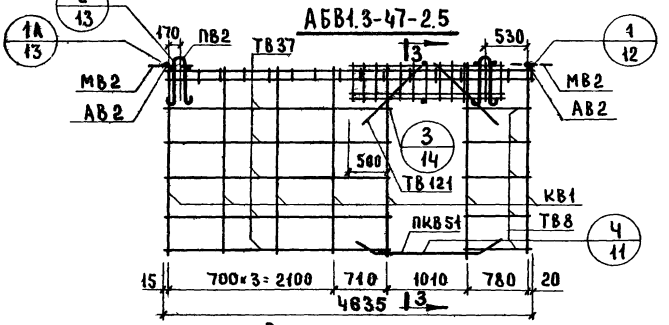

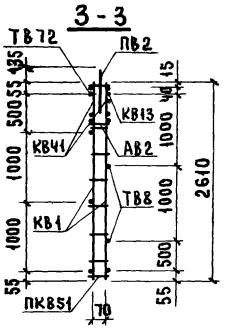

Характеристика изделия

60

Объем бетона		$м^3$	1.263
То же на 1 $м^2$ изделия			0.120
Вес		кг	3160
Площадь	Панели брутто	$м^2$	12.5
	Проема		1.87
	Панели нетто		10.63
Марка бетона			150

Спецификация арматурных и закладных деталей на блок

Марка детали	К-во шт.	№ листа	№ альбома
КВ1	7	1	Выпуск 2-1
КВ13	1	2	
КВ41	2	3	
ПКВ51	1	4	
ТВ8	6	5	
ТВ37	6	6	
ТВ72	1	6	
ТВ121	4	7	
АВ2	8	4	
МВ2	2	8	
ПВ2	2	4	

Выборка стали на изделие

Класс или марка стали	A III		A II		A I		B I		В Ст. 3кп		На изделие кг			На 1 $м^2$ изделия кг		
Диаметр, профиль	ф8	ф12	ф10		ф12		ф4	ф5	-60×8		Армат. дет.	Закл. дет.	Всего	Армат. дет.	Закл. дет.	Всего
Длина, м	16.80	3.20	1.57		2.30		33.1	61.66	0.20							
Вес, кг	6.64	2.84	0.97		2.04		3.24	9.50	0.76		24.27	1.73	26.00	2.27	0.17	2.44

Примечание

Детали опалубки и армирования см. выпуск 0-1 данной серии.

ТК	Панели толщиной 120 мм	Серия 1.131-1
1971	Панель В1.3-47-27.12-2.5 Арматурный блок АБВ1.3-47-2.5	Выпуск 1-1 Лист 46

11770-02 61

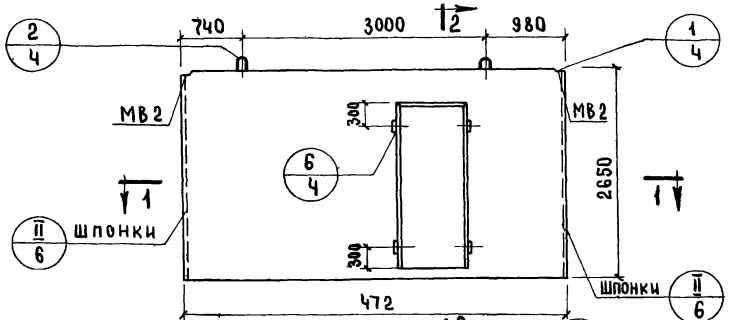

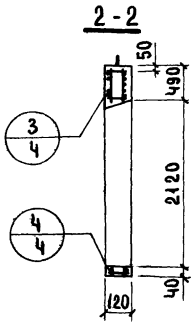

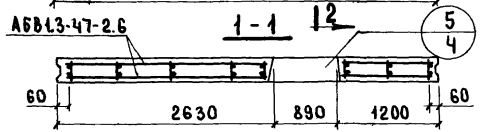

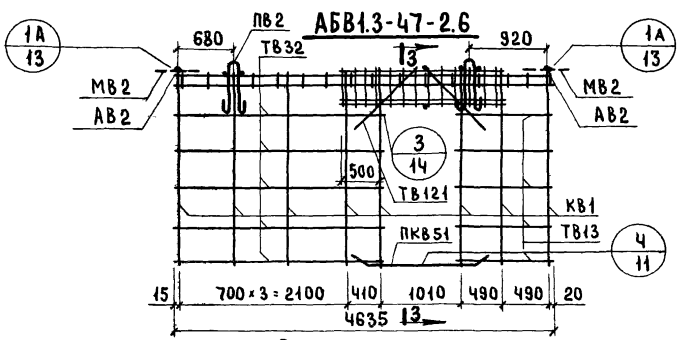

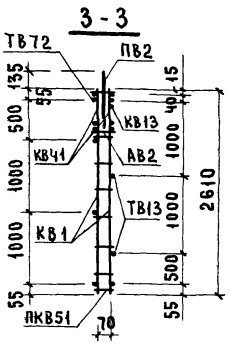

Характеристика изделия

Объем бетона		$м^3$	1.263
То же на $1 м^2$ изделия			0.120
Вес		кг	3160
Площадь	Панели брутто	$м^2$	12.5
	Проема		1.87
	Панели нетто		10.63
Марка бетона			150

Спецификация арматурных и закладных деталей на блок

Марка детали	К-во шт.	№ листа	№ альбома
КВ1	8	1	Выпуск 2-1
КВ13	1	2	
КВ41	2	3	
ПКВ51	1	4	
ТВ13	6	5	
ТВ32	6	6	
ТВ72	1	6	
ТВ121	4	7	
АВ2	8	4	
МВ2	2	8	
ПВ2	2	4	

Примечание

Детали опалубки и армирования см. выпуск 0-1 данной серии

Выборка стали на изделие

Класс или марка стали	A III		A II		A I		B I		Вст 3кп		На изделие кг			На $1 м^2$ изделия кг		
Диаметр, профиль	ф8	ф12	ф10		ф12		ф4	ф5	-60×8		Армат. дет.	Закл. дет.	Всего	Армат. дет.	Закл. дет.	Всего
Длина, м	16.80	3.2	1.57		2.30		33.8	66.88	0.20							
Вес, кг	6.64	2.84	0.97		2.04		3.31	10.30	0.76		25.13	1.73	26.86	2.35	0.17	2.52

ТК	Панели толщиной 120 мм	Серия 1.131-1	
1971	Панель В1.3-47-27.12-2.6. Арматурный блок АБВ1.3-47-2.6	Выпуск 1-1	Лист 47

Согласовано: Ст. инж. отд. В. Королев; Гл. технолог Н. Гайсинский; Инвент. № взамен

Проверил: Гл. инж. пр. Б. Шляпин; Рук. гр. Н. Росинский; Инженер Е. Чукавина; Рук. гр. А. Умедин

Нач. отд. М. Бурова; Гл. инж. отд. Н. Росинский

ЦНИИЭП жилища

11770-02 62

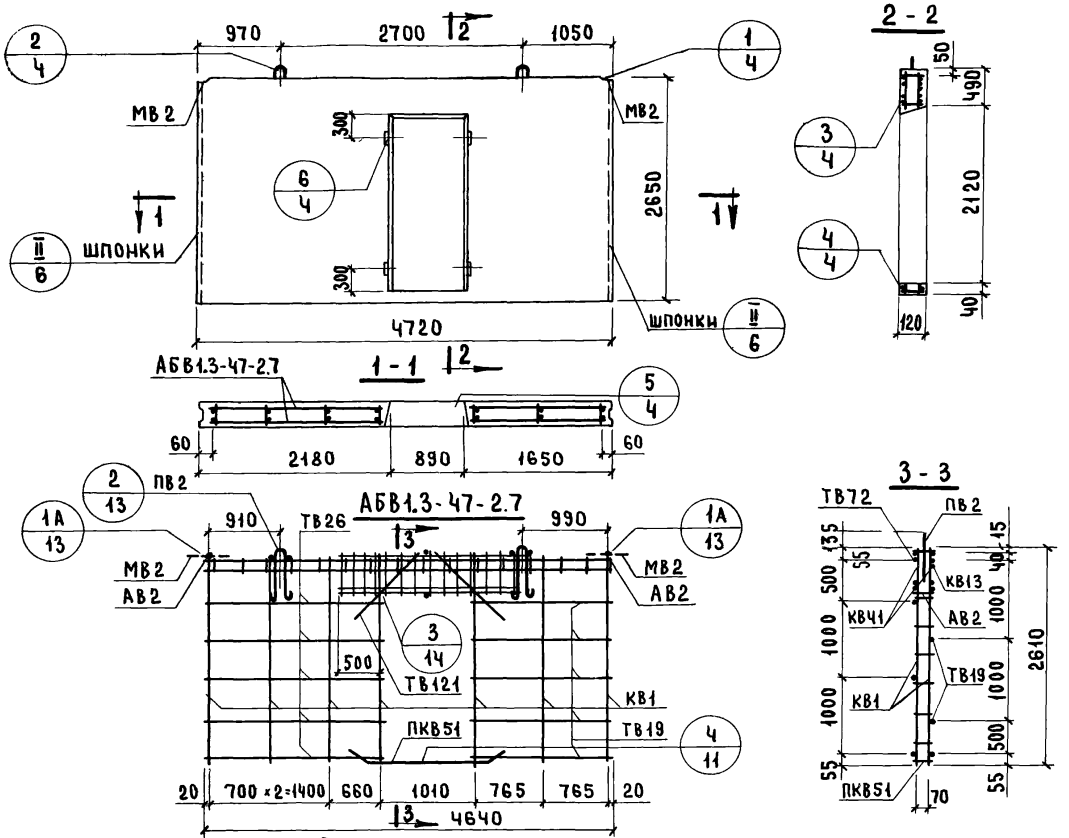

Характеристика изделия

Объем бетона		$м^3$	1.263
То же на $1 м^2$ изделия			0.120
Вес		кг	3160
Площадь	Панели брутто	$м^2$	12.5
	Проема		1.87
	Панели нетто		10.63
Марка бетона			150

Спецификация арматурных и закладных деталей на блок

Марка детали	К-во шт.	№ листа	№ альбома
КВ1	7	1	Выпуск 2-1
КВ13	1	2	
КВ41	2	3	
ПКВ51	1	4	
ТВ19	6	5	
ТВ26	6	5	
ТВ72	1	6	
ТВ121	4	7	
АВ2	8	4	
МВ2	2	8	
ПВ2	2	4	

Выборка стали на изделие

Класс или марка стали	A III		A II		A I		B I		B Ст 3кп		На изделие кг			На $1 м^2$ изделия кг		
Диаметр, профиль	ф8	ф12	ф10		ф12		ф4	ф5	-60×8		Армат. дет.	Закл. дет.	Всего	Армат. дет.	Закл. дет.	Всего
Длина, м	16.80	3.20	1.57		2.30		33.16	61.66	0.20							
Вес, кг	6.64	2.84	0.97		2.04		3.25	9.50	0.76		24.27	1.73	26.00	2.27	0.17	2.44

Примечание

Детали опалубки и армирования см. выпуск 0-1 данной серии

ТК	Панели толщиной 120 мм	Серия 1.131-1
1971	Панель 31.3-47-27.12-2.7. Арматурный блок АБВ1.3-47-2.7	Выпуск 1-1 Лист 48

ЦНИИЭП жилища

Взамен | Проверил Д. Умедман | Рук. гр. | М. Бурова | Е. Чукавина | Рук. гр. | Инженер

11770-02 63

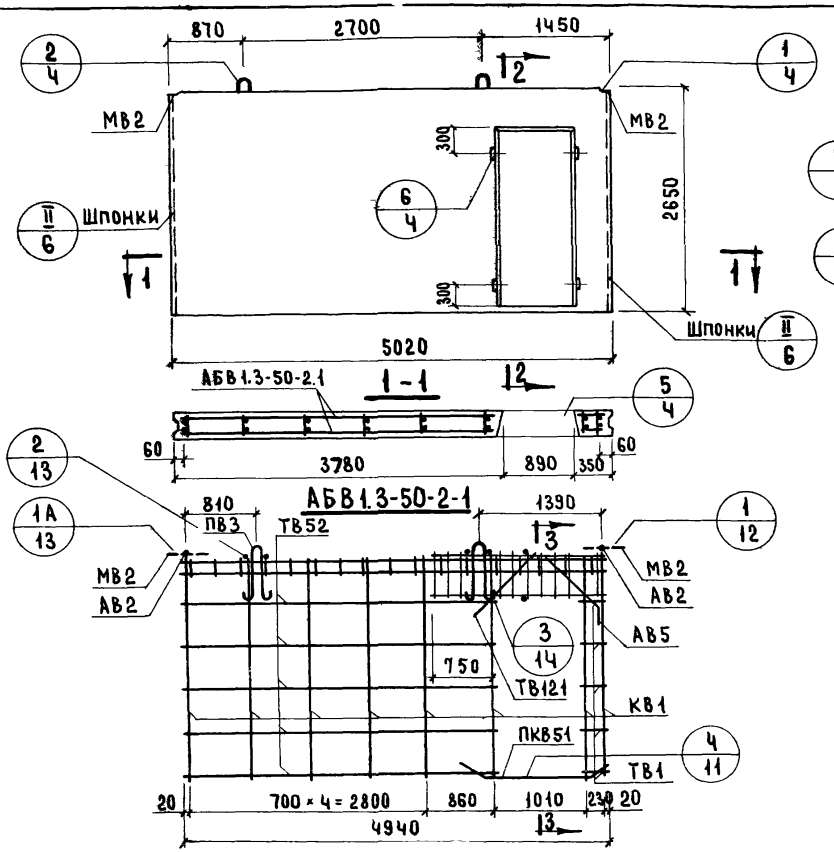

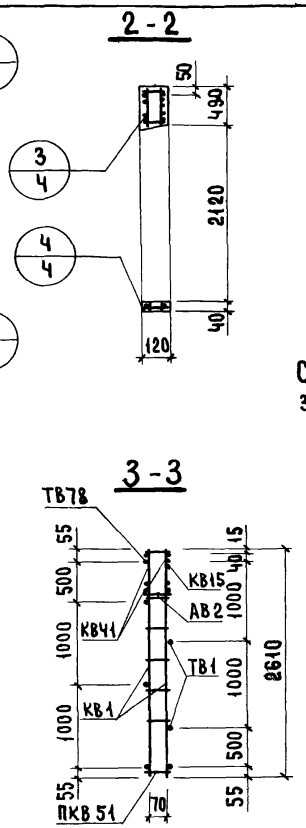

Характеристика изделия

Объем бетона		$м^3$	1.359
То же на 1 $м^2$ изделия			0.120
Вес		кг	3400
Площадь	Панели брутто	$м^2$	13.3
	Проема		1.87
	Панели нетто		11.43
Марка бетона			150

Спецификация арматурных и закладных деталей на блок

Марка детали	К-во шт.	№ листа	№ альбома
КВ1	8	1	Выпуск 2-1
КВ15	1	2	
КВ41	2	3	
ПКВ51	1	4	
ТВ1	6	5	
ТВ52	6	6	
ТВ78	1	7	
ТВ121	2	7	
АВ2	8	4	
АВ5	2	4	
МВ2	2	8	
ПВ3	2	4	

Выборка стали на изделие

Класс или марка стали	AIII		AII		AI		BI		ВСт.3кп		На изделие кг			На 1 $м^2$ изделия кг		
Диаметр, профиль	ф8	ф12	ф10		ф14		ф4	ф5	-60×8		Армат. дет.	Закл. дет.	Всего	Армат. дет.	Закл. дет.	Всего
Длина, м	16.80	3.20	1.57		2.80		36.06	67.48	0.20							
Вес, кг	6.64	2.84	0.97		3.38		3.54	10.39	0.76		26.79	1.73	28.52	2.34	0.15	2.49

Примечание.
Детали опалубки и армирования см. выпуск 0-1 данной серии.

ТК	Панели толщиной 120 мм	Серия 1.131-1	
1971	Панель В1.3-50.27.12-2.1. Арматурный блок АБВ1.3-50-2.1	Выпуск 1-1	Лист 49

ЦНИИЭП жилища

Согласовано: Ст. научн. сотр. В. Королев; Гл. технолог Н. Гайсинский

Проверил: Б. Шлапин, Н. Росинский, Н. Росинский, М. Бурова, Е. Чукавина, Д. Умедман

Нач. отд. №1, Гл. инж. отд., Гл. инж. пр., Рук. гр., Инженер

Дата, Инвент. №, Взамен

11770-02 64

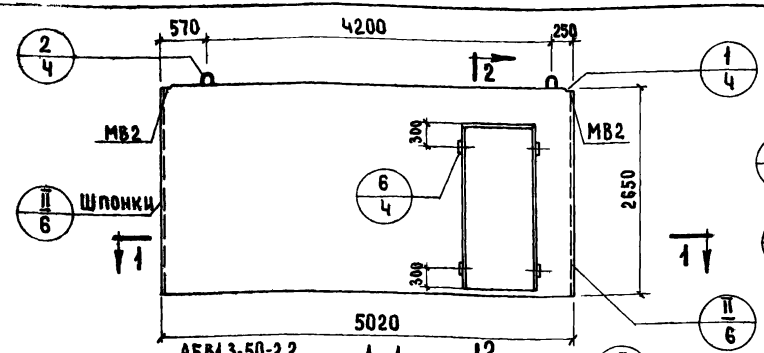

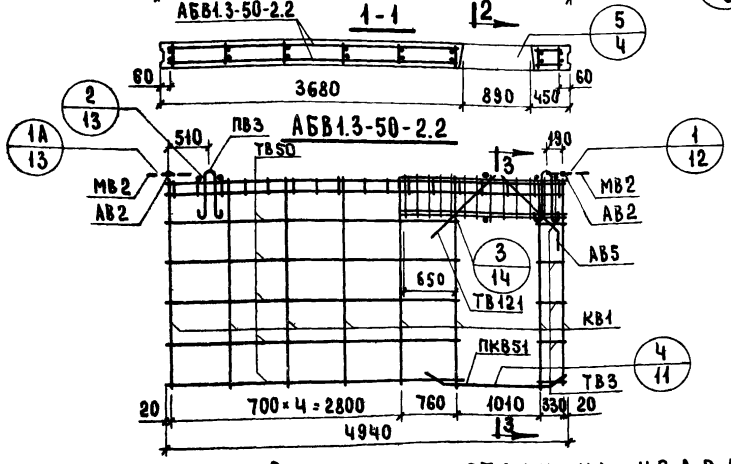

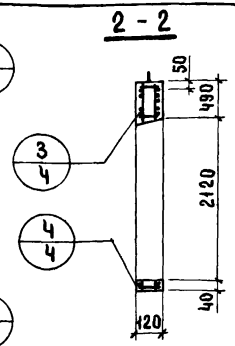

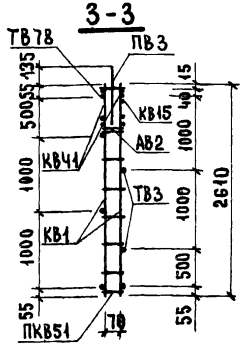

Характеристика изделия

Объем бетона		$м^3$	1.359
То же на 1 $м^2$ изделия			0.120
Вес		кг	3400
Площадь	Панели брутто	$м^2$	13.3
	Проема		1.87
	Панели нетто		11.43
Марка бетона			150

Спецификация арматурных и закладных деталей на блок

Марка детали	К-во шт.	№ листа	№ альбома
КВ1	8	1	Выпуск 2-1
КВ15	1	2	
КВ41	2	3	
ПКВ51	1	4	
ТВ3	6	5	
ТВ50	6	6	
ТВ78	1	6	
ТВ121	2	7	
АВ2	8	4	
АВ5	2	4	
МВ2	2	8	
ПВ3	2	4	

Выборка стали на изделие

Класс или марка стали	AIII		AII		AI		BI		Вст 3кп		На изделие кг			На 1 $м^2$ изделия кг		
Диаметр, профиль	ф8	ф12	ф10		ф16		ф4	ф5	-60×8		Армат. дет.	Закл. дет.	Всего	Армат. дет.	Закл. дет.	Всего
Длина, м	16.80	3.20	1.57		3.00		36.05	67.48	0.20							
Вес, кг	6.64	2.84	0.97		4.74		3.54	10.39	0.76		28.15	1.73	29.88	2.36	0.15	2.51

Примечание

Детали опалубки и армирования см. выпуск 0-1 данной серии

ТК	Панели толщиной 120 мм.	Серия 1.131-1	
1971	Панель В 1.3-50.27.12-2.2. Арматурный блок АБВ 1.3-50-2.2	Выпуск 1-1	Лист 50

11770-02 65

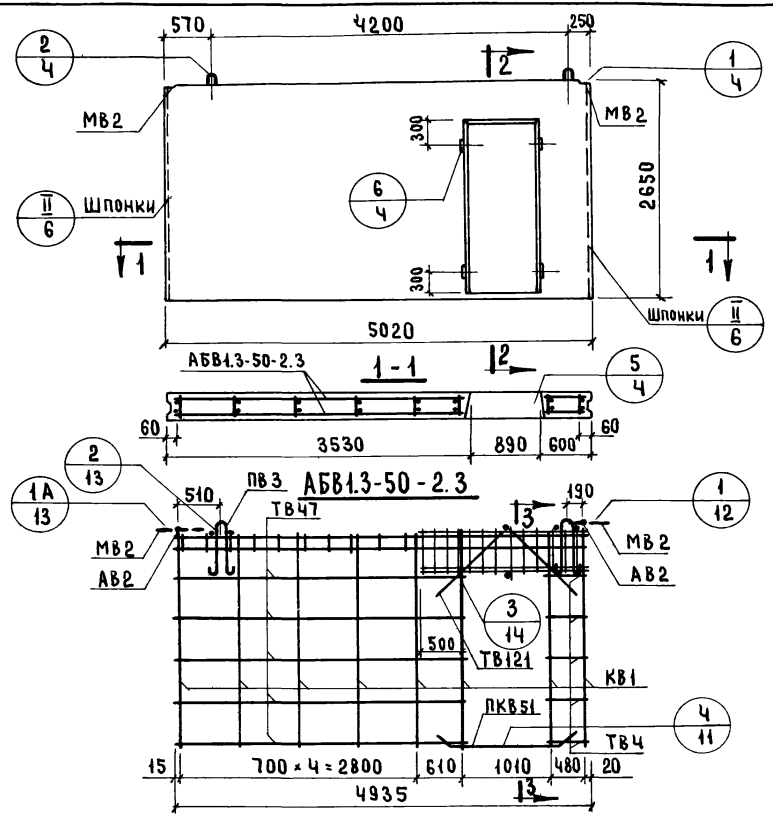

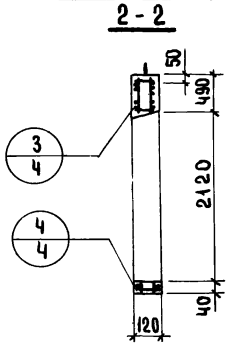

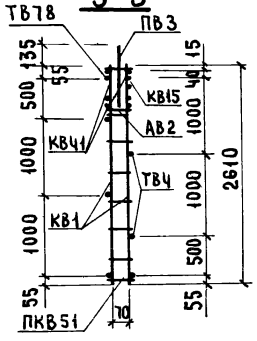

Характеристика изделия

Объем бетона		$м^3$	1.359
То же на 1 $м^2$ изделия			0.120
Вес		кг	3400
Площадь	Панели брутто	$м^2$	13.3
	Проема		1.87
	Панели нетто		11.49
Марка бетона			150

Спецификация арматурных и закладных деталей на блок

Марка детали	К-во шт.	№ листа	№ альбома
КВ1	8	1	Выпуск 2-1
КВ15	1	2	
КВ41	2	3	
ПКВ51	1	4	
ТВ4	6	5	
ТВ47	6	6	
ТВ78	1	6	
ТВ121	4	7	
АВ2	8	4	
МВ2	2	8	
ПВ3	2	4	

Выборка стали на изделие

Класс или марка стали	AIII		AII		AI		BI		ВСт.3кп		На изделие кг			На 1 $м^2$ изделия кг		
Диаметр, профиль	ф8	ф12	ф10		ф16		ф4	ф5	-60×8		Армат. дет.	Закл. дет.	Всего	Армат. дет.	Закл. дет.	Всего
Длина, м	16.80	3.20	1.57		3.00		36.0	67.48	0.20							
Вес, кг	6.64	2.84	0.97		4.74		3.53	10.39	0.76		28.15	1.73	29.88	2.36	0.15	2.51

Примечание

Детали опалубки и армирования см. выпуск 0-1 данной серии

ТК	Панели толщиной 120 мм	Серия 1.131-1
1971	Панель В1.3-50.27.12-2.3. Арматурный блок АБВ1.3-50-2.3	Выпуск 1-1 / Лист 51

Согласовано: Ст. научн. сотр. В. Корлаев; Гл. технолог Н. Гайсинский

Проверил: Б. Шляпин, Н. Росинский, Н. Росинский, М. Бурова, Е. Чукавина, Д. Умедман

Нач. отд. Н. Гаевский; Гл. инж. отд. Н. Росинский; Гл. инж. пр. Н. Росинский; Рук. гр. М. Бурова; Инженер Е. Чукавина

Инвент. № / Взамен

ЦНИЭП жилища

11770-02 66

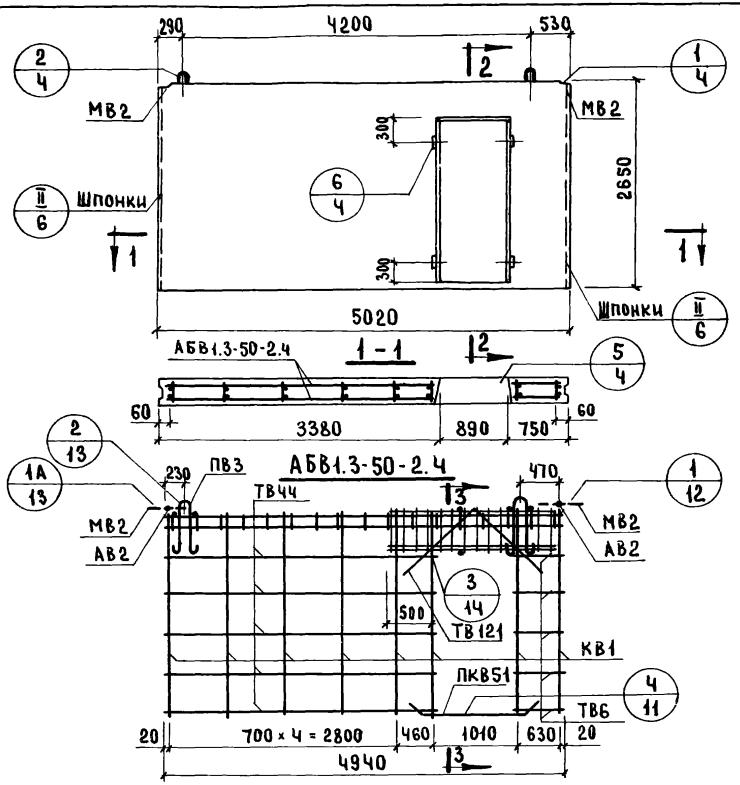

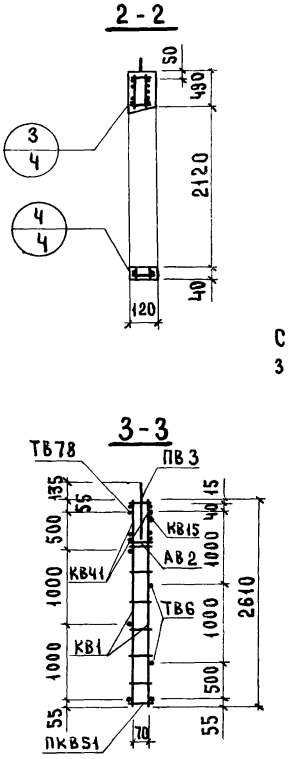

Характеристика изделия

Объем бетона		$м^3$	1359
То же на 1 $м^2$ изделия		$м^3$	0.120
Вес		кг	3400
Площадь	Панели брутто	$м^2$	13.3
	Проема	$м^2$	1.87
	Панели нетто	$м^2$	11.43
Марка бетона			150

Спецификация арматурных и закладных деталей на блок

Марка детали	К-во шт.	№ листа	№ альбома
КВ1	8	1	Выпуск 2-1
КВ15	1	2	
КВ41	2	3	
ПКВ51	1	4	
ТВ6	6	5	
ТВ44	6	6	
ТВ78	1	6	
ТВ121	4	7	
АВ2	8	4	
МВ2	2	8	
ПВ3	2	4	

Выборка стали на изделие

Класс или марка стали	A III		A II		A I		B I		B Ст. 3кп		На изделие кг			На 1 $м^2$ изделия кг		
Диаметр, профиль	ф8	ф12	ф10		ф14		ф4	ф5	-60×8		Армат. дет.	Закл. дет.	Всего	Армат. дет.	Закл. дет.	Всего
Длина, м	16.80	3.20	1.57		2.80		36.0	67.48	0.20							
Вес, кг	6.64	2.84	0.97		3.38		3.53	10.39	0.76		26.79	1.73	28.52	2.34	0.15	2.49

Примечание

Детали опалубки и армирования см. выпуск 0-1 данной серии.

ТК	Панели толщиной 120 мм	Серия 1.131-1
1971	Панель В1.3-50.27.12-2.4. Арматурный блок АБВ 1.3-50-2.4	Выпуск 1-1 / Лист 52

Взамен | Инженер Клинщаев | Инженер Е. Чукавин | Рук. гр. | Проверил Д. Умедами

11770-02 67

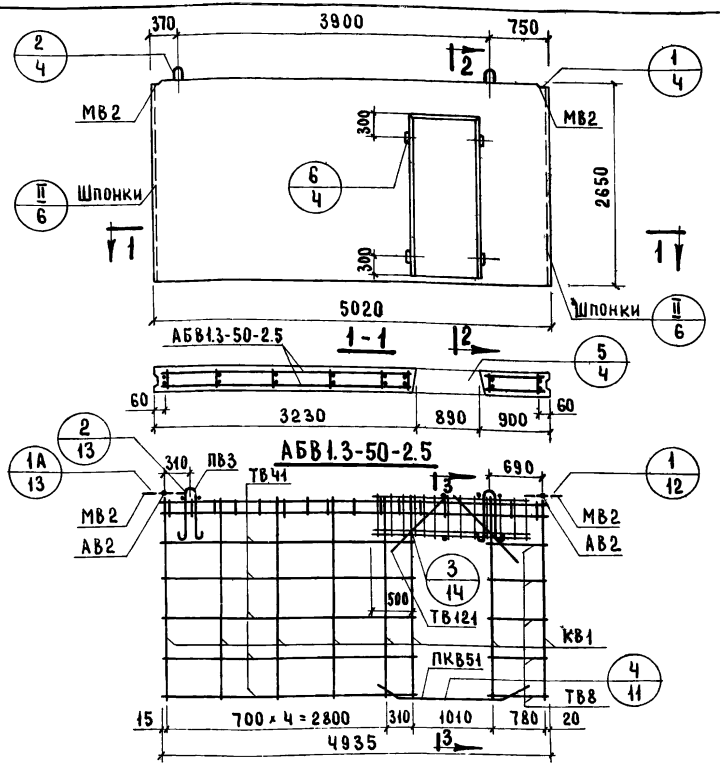

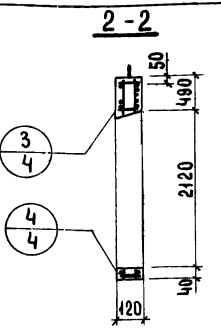

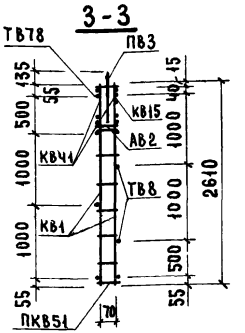

Характеристика изделия

Объем бетона		$м^3$	1.359
То же на $1 м^2$ изделия		$м^3$	0.120
Вес		кг	3400
Площадь	Панели брутто	$м^2$	13.3
	Проема	$м^2$	1.87
	Панели нетто	$м^2$	11.43
Марка бетона			150

Спецификация арматурных и закладных деталей на блок

Марка детали	К-во шт.	№ листа	№ альбома
КВ1	8	1	Выпуск 2-1
КВ15	1	2	
КВ41	2	3	
ПКВ51	1	4	
ТВ8	6	5	
ТВ41	6	6	
ТВ78	1	6	
ТВ121	4	7	
АВ2	8	4	
МВ2	2	8	
ПВ3	2	4	

Выборка стали на изделие

Класс или марка стали	A III		A II		A I		B I		В Ст.3кп		На изделие кг			На $1 м^2$ изделия кг		
Диаметр, профиль	⌀8	⌀12	⌀10		⌀14		⌀4	⌀5	-60×8		Армат. дет.	Закл. дет.	Всего	Армат. дет.	Закл. дет.	Всего
Длина, м	16.80	3.20	1.57		2.80		36.0	67.48	0.20							
Вес, кг	6.64	2.84	0.97		3.38		3.53	10.39	0.76		26.79	1.73	28.52	2.34	0.15	2.49

Примечание

Детали опалубки и армирования см. выпуск 0-1 данной серии

ТК	Панели толщиной 120 мм	Серия 1.131-1	
1971	Панель В1.3-50.27.12-2.5. Арматурный блок АБВ1.3-50-2.5	Выпуск 1-1	Лист 53

ЦНИЭП жилища

Согласовано: Ст. инж. отд. В. Корбаев; Гл. технолог Н. Гайсинский

Проверил: Б. Шляпин; Н. Росинский; Н. Росинский; М. Бурова; Е. Чукавина; А. Унудмин

Нач. отд. №1; Гл. инж. отд.; Гл. инж. пр.; Рук. гр.; Инженер

Инвент. №; Взамен; Дата

11770-02

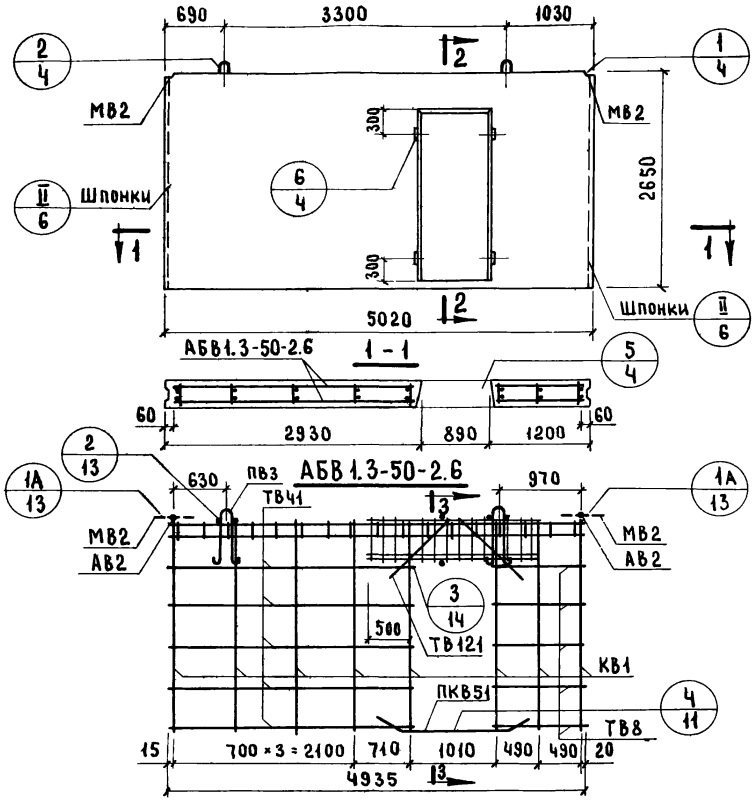

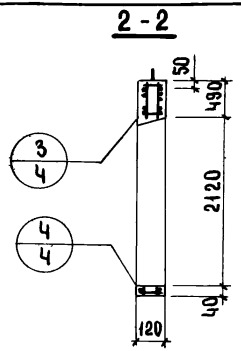

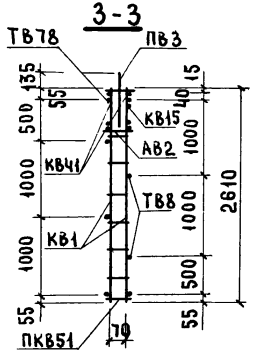

Характеристика изделия

Объем бетона		м³	1.359
То же на 1 м² изделия			0.120
Вес		кг	3400
Площадь	Панели брутто	м²	13.3
	Проема		1.87
	Панели нетто		11.43
Марка бетона			150

Спецификация арматурных и закладных деталей на блок

Марка детали	К-во шт.	№ листа	№ альбома
КВ1	8	1	Выпуск 2-1
КВ15	1	2	
КВ41	2	3	
ПКВ51	1	4	
ТВ8	6	5	
ТВ41	6	6	
ТВ78	1	6	
ТВ121	4	7	
АВ2	8	4	
МВ2	2	8	
ПВ3	2	4	

Выборка стали на изделие

Класс или марка стали	A III		A II		A I		B I		ВСТ3кп		На изделие кг			На 1 м² изделия кг		
Диаметр, профиль	ф8	ф12	ф10		ф14		ф4	ф5	-60×8		Армат. дет.	Закл. дет.	Всего	Армат. дет.	Закл. дет.	Всего
Длина, м	16.80	3.20	1.57		2.8		36.0	67.48	0.2							
Вес, кг	6.64	2.84	0.97		3.38		3.53	10.39	0.76		26.79	1.73	28.52	2.34	0.15	2.49

Примечание

Детали опалубки и армирования см. выпуск 0-1 данной серии.

ТК	Панели толщиной 120 мм	Серия 1.131-1
1971	Панель В 1.3-50.27.12-2.6 Арматурный блок АБВ 1.3-50-2.6	Выпуск 1-1 Лист 54

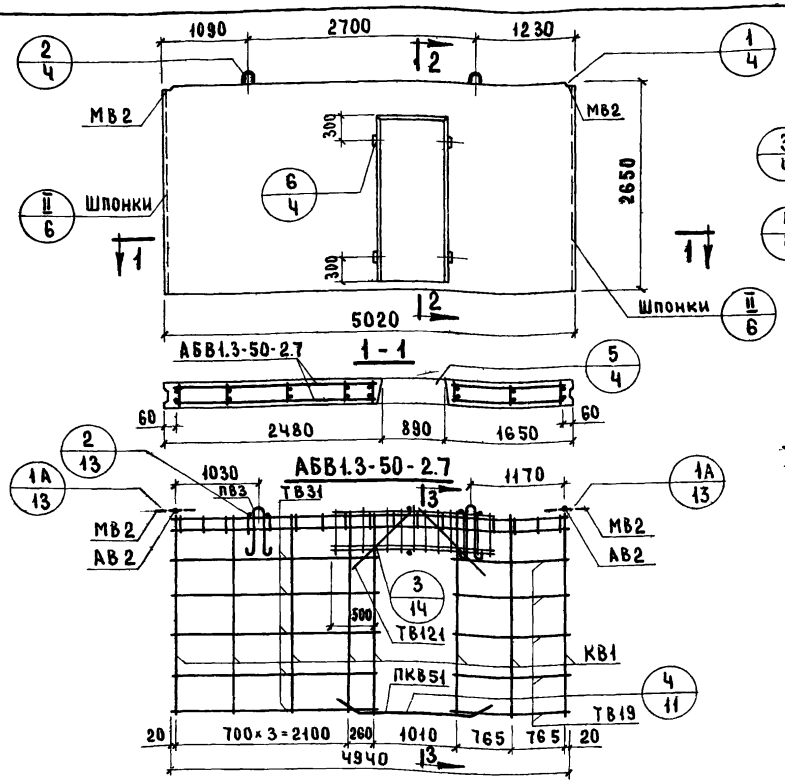

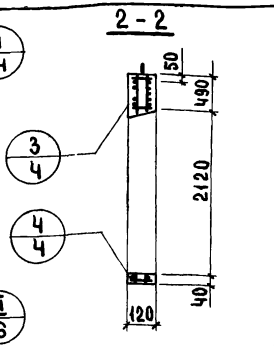

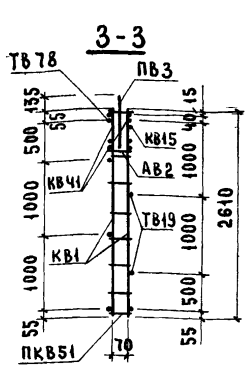

Характеристика изделия

Объем бетона		$м^3$	1.359
То же на 1 $м^2$ изделия			0.120
Вес		кг	3400
Площадь	Панели брутто	$м^2$	13.3
	Проема		1.87
	Панели нетто		11.43
Марка бетона			150

Спецификация арматурных и закладных деталей на блок

Марка детали	К-во шт.	№ листа	№ альбома
КВ1	8	1	Выпуск 2-1
КВ15	1	2	
КВ41	2	3	
ПКВ51	1	4	
ТВ19	6	5	
ТВ31	6	6	
ТВ78	1	6	
ТВ121	4	7	
АВ2	8	4	
МВ2	2	8	
ПВ3	2	4	

Выборка стали на изделие

Класс или марка стали	А III		А II		А I		В I		В Ст. 3кп		На изделие кг			На 1 $м^2$ изделия кг		
Диаметр, профиль	ф8	ф12	ф10		ф14		ф4	ф5	-60×8		Армат. дет.	Закл. дет.	Всего	Армат. дет.	Закл. дет.	Всего
Длина, м	16.80	3.20	1.57		2.80		36.06	67.48	0.20							
Вес, кг	6.64	2.84	0.97		3.38		3.54	10.39	0.76		26.79	1.73	28.52	2.34	0.15	2.49

Примечание

Детали опалубки и армирования см. выпуск 0-1 данной серии

ТК	Панели толщиной 120 мм	Серия 1.131-1	
1971	Панель В1.3-50.27.12-2.7. Арматурный блок АБВ 1.3-50-2.7	Выпуск 1-1	Лист 55

ЦНИИЭП жилища

Согласовано: Ст. научн. сотр. Б. Королев; Гл. технолог Н. Гаевский; Инвент. № Взамен

Проверил: Гл. инж. отд. Б. Шляпин; Гл. инж. пр. Н. Росинский; Рук. гр. М. Бурова; Рук. гр. Е. Чукавина; Д. Умрихин

Нач. отд. МП; Инженер

11770-02

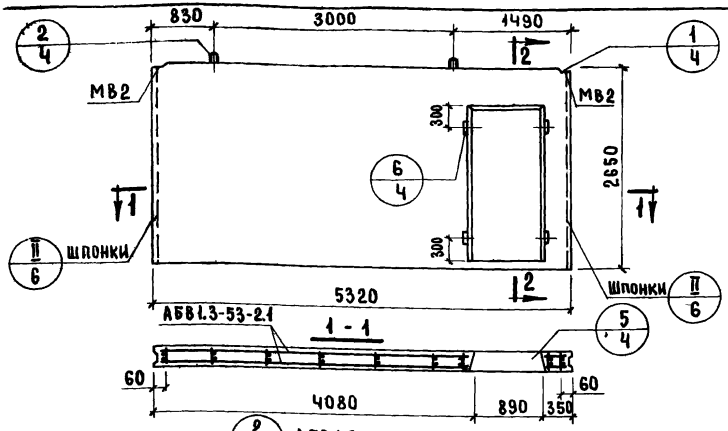

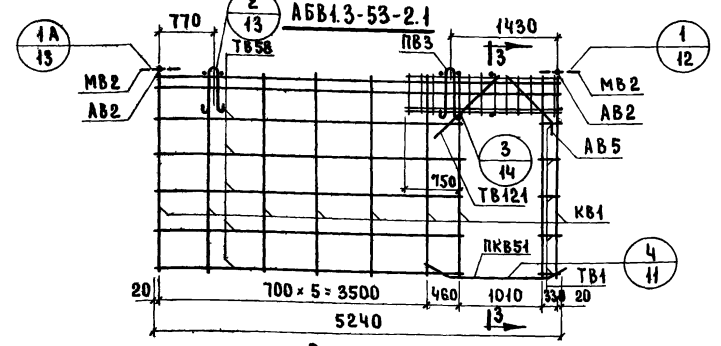

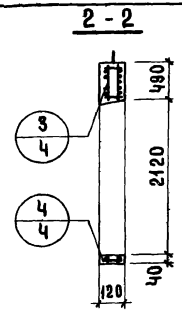

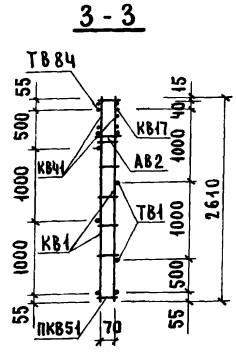

Характеристика изделия

Объем бетона		$м^3$	1.455
То же на 1 $м^2$ изделия			0.120
Вес		кг	3640
Площадь	Панели брутто	$м^2$	14.1
	Проемов		1.87
	Панели нетто		12.23
Марка бетона			150

Спецификация арматурных и закладных деталей на блок

Марка детали	К-во шт.	№ листа	№ альбома
КВ1	9	1	Выпуск 2-1
КВ17	1	2	
КВ41	2	3	
ПКВ51	1	4	
ТВ1	6	5	
ТВ58	6	6	
ТВ84	1	7	
ТВ121	2	7	
АВ2	8	4	
АВ5	2	4	
МВ2	2	8	
ПВ3	2	4	

Выборка стали на изделие

Класс или марка стали	A III		A II		A I		B I		Вст.3кп		На изделие кг			На 1 $м^2$ изделия кг		
Диаметр, профиль	ф8	ф12	ф10		ф14		ф4	ф5	-60×8		Армат. дет.	Закл. дет.	Всего	Армат. дет.	Закл. дет.	Всего
Длина, м	16.80	3.20	1.57		2.80		38.96	73.30	0.20							
Вес, кг	6.64	2.84	0.97		3.38		3.82	11.29	0.76		27.97	1.73	29.70	2.27	0.14	2.41

Примечание

Детали опалубки и армирования см. выпуск 0-1 данной серии

ТК	Панели толщиной 120 мм	Серия 1.131-1	
1971	Панель В1.3-53-27.12-2.1. Арматурный блок АБВ 1.3-53-2.1	Выпуск 1-1	Лист 56

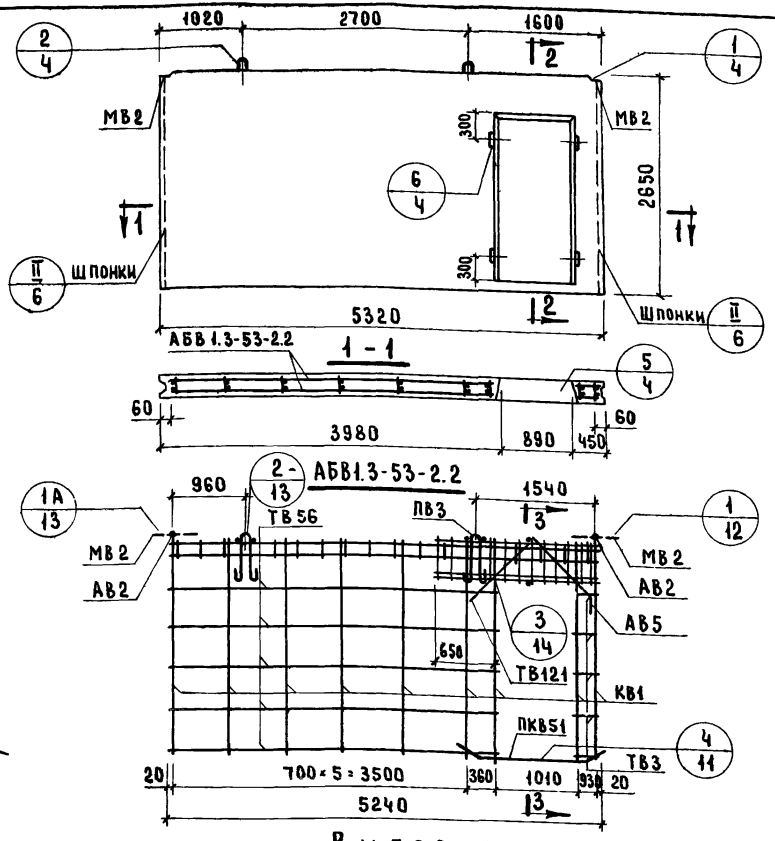

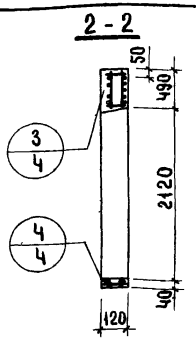

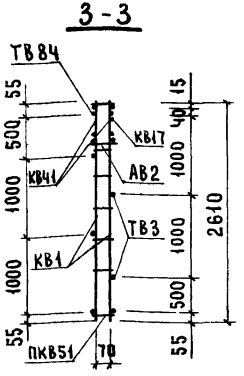

Характеристика изделия

Объем бетона		$м^3$	1.455
То же на 1 $м^2$ изделия			0.120
Вес		кг	3640
Площадь	Панели брутто	$м^2$	14.1
	Проемов		1.87
	Панели нетто		12.23
Марка бетона			150

Спецификация арматурных и закладных деталей на блок

Марка детали	К-во шт.	№ листа	№ альбома
КВ1	9	1	Выпуск 2-1
КВ17	1	2	
КВ41	2	3	
ПКВ51	1	4	
ТВ3	6	5	
ТВ56	6	6	
ТВ84	1	7	
ТВ121	2	7	
АВ2	8	4	
АВ5	2	4	
МВ2	2	8	
ПВ3	2	4	

Выборка стали на изделие

Класс или марка стали	AIII		AII		AI		BI		Вст. 3кп		На изделие кг			На 1 $м^2$ изделия кг		
Диаметр, профиль	ф8	ф12	ф10		ф14		ф4	ф5	-60×8		Армат. дет.	Закл. дет.	Всего	Армат. дет.	Закл. дет.	Всего
Длина, м	16.80	3.20	1.57		2.80		38.96	73.30	0.20							
Вес, кг	6.64	2.84	0.97		3.38		3.82	11.29	0.76		27.97	1.73	29.70	2.27	0.14	2.41

Примечание

Детали опалубки и армирования см. выпуск 0-1 данной серии

ТК	Панели толщиной 120 мм	Серия 1.131-1	
1971	Панель В1.3-53-27.12-2.2 Арматурный блок АБВ 1.3-53-2.2	Выпуск 1-1	Лист 57

Согласовано: Ст. инж. отд. В. Королев; Гл. технолог Н. Ганжинский

Проверил: Д. Умедман; Рук. гр. Е. Чукавина; Инженер М. Бурова

Нач. отд. Б. Шляпин; Гл. инж. отд. Н. Росинский; Гл. инж. пр. Н. Росинский

Инвент. № ; Взамен

Гипрогражданинжпроект

11770-02 7

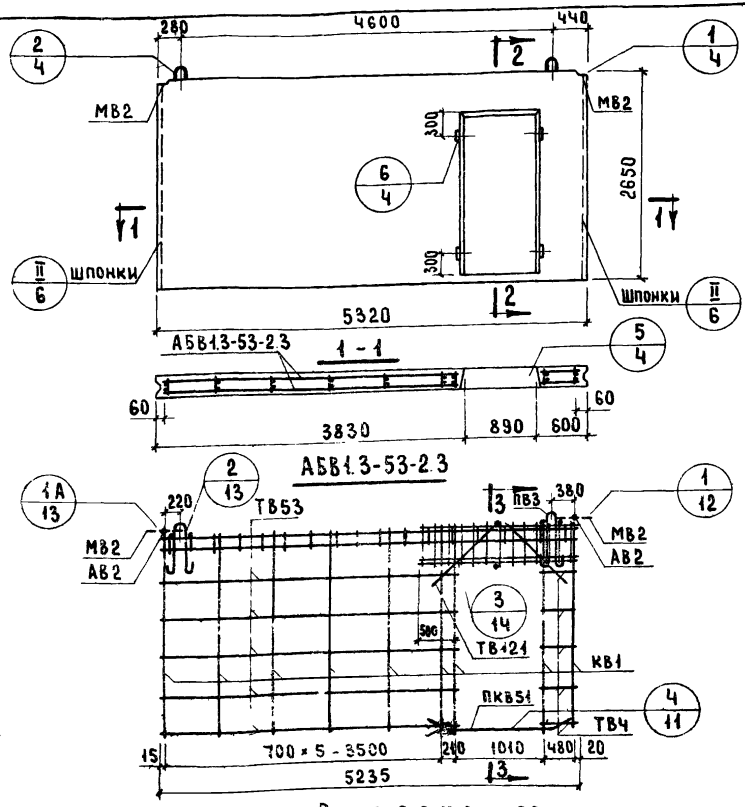

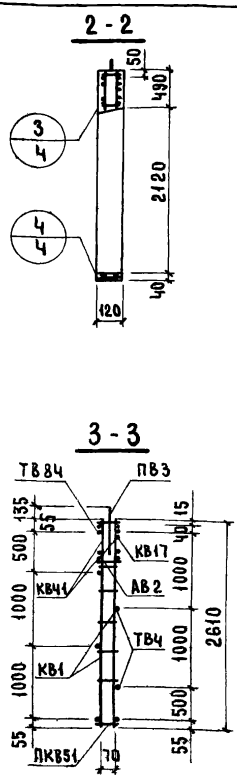

Характеристика изделия

Объем бетона		$м^3$	1.455
То же на 1 $м^2$ изделия			0.120
Вес		кг	3640
Площадь	Панели брутто	$м^2$	14.1
	Проемов		1.87
	Панели нетто		12.23
Марка бетона			150

Спецификация арматурных и закладных деталей на блок

Марка детали	К-во шт.	№ листа	№ альбома
КВ1	9	1	Выпуск 2-1
КВ17	1	2	
КВ41	2	3	
ПКВ51	1	4	
ТВ4	6	5	
ТВ53	6	6	
ТВ84	1	7	
ТВ121	4	7	
АВ2	8	4	
МВ2	2	8	
ПВ3	2	4	

Выборка стали на изделие

Класс или марка стали	A III		A II		A I		B I		Вст.3кп		На изделие кг			На 1 $м^2$ изделия кг		
Диаметр, профиль	Ф8	Ф12	Ф10		Ф14		Ф4	Ф5	-60×8		Армат. дет.	Закл. дет.	Всего	Армат. дет.	Закл. дет.	Всего
Длина, м	16.80	3.20	1.57		2.80		38.96	73.30	0.20							
Вес, кг	6.64	2.84	0.97		3.38		3.82	11.29	0.76		27.97	1.73	29.70	2.27	0.14	2.41

Примечание

Детали опалубки и армирования см. выпуск 0-1 данной серии.

ТК 197	Панели толщиной 120 мм	Серия 1.131-1
	Панель В1.3-53-27.12-2.3. Арматурный блок АБВ1.3-53-2.3	Выпуск 1-1 / Лист 58

11770-02 73

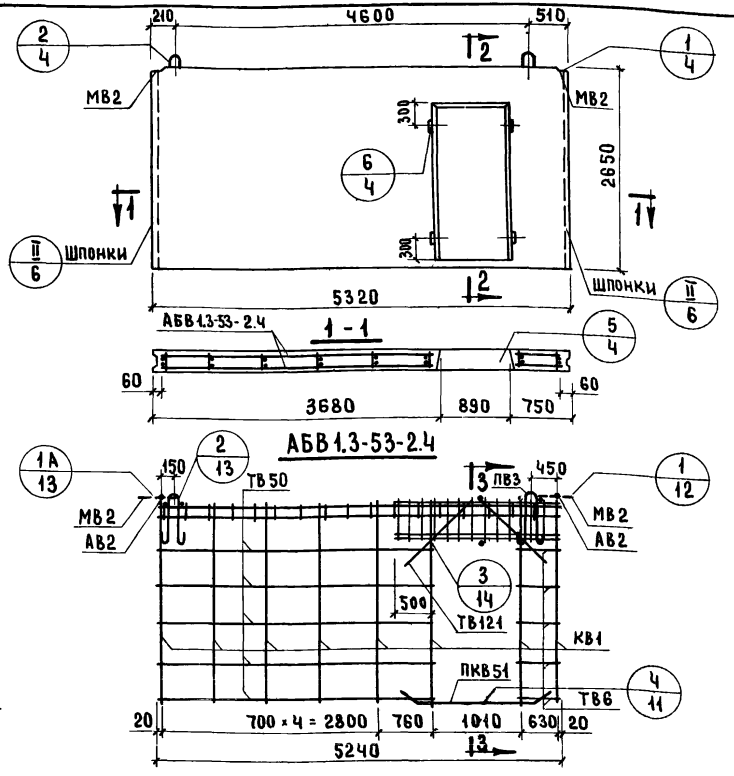

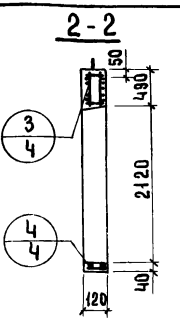

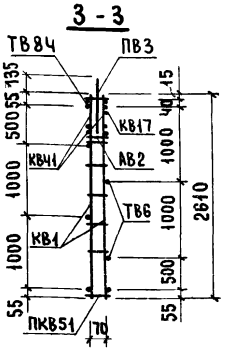

Характеристика изделия

Объем бетона		$м^3$	1.455
То же на 1 $м^2$ изделия			0.120
Вес		кг	3640
Площадь	Панели брутто	$м^2$	14.1
	Проемов		1.87
	Панели нетто		12.23
Марка бетона			150

Спецификация арматурных и закладных деталей на блок

Марка детали	К-во шт.	№ листа	№ альбома
КВ1	8	1	Выпуск 2-1
КВ17	1	2	
КВ41	2	3	
ПКВ51	1	4	
ТВ6	6	5	
ТВ50	6	6	
ТВ84	1	7	
ТВ121	4	7	
АВ2	8	4	
МВ2	2	8	
ПВ3	2	4	

Выборка стали на изделие

Класс или марка стали	A III		A II		A I		B I		Вст 3 кп		На изделие кг			На 1 $м^2$ изделия кг		
Диаметр, профиль	ф8	ф12	ф10		ф14		ф4	ф5	-60×8		Армат. дет.	Закл. дет.	Всего	Армат. дет.	Закл. дет.	Всего
Длина, м	16.80	3.20	1.57		2.80		38.26	68.08	0.20							
Вес, кг	6.64	2.84	0.97		3.38		3.75	10.49	0.76		27.10	1.73	28.83	2.21	0.14	3.35

Примечание

Детали опалубки и армирования см. выпуск 0-1 данной серии.

ТК	Панели толщиной 120 мм	Серия 1.131-1	
1971	Панель В1.3-53-27.12-2.4. Арматурный блок АБВ 1.3-53-2.4	Выпуск 1-1	Лист 59

Цниэп жилища

Нач. отд. Н. Росинский; Гл. инж. отд. Н. Росинский; Гл. инж. пр. М. Бурова; Рук. гр. Е. Чукавина; Инженер Р. Ягуда; Рук. гр. Д. Умедмин; Гл. технолог Н. Гайсинский; Гл. техн. сотр. В. Корсаев; Инженер Н. Ягуда; Взамен инв. №

11770-02 74

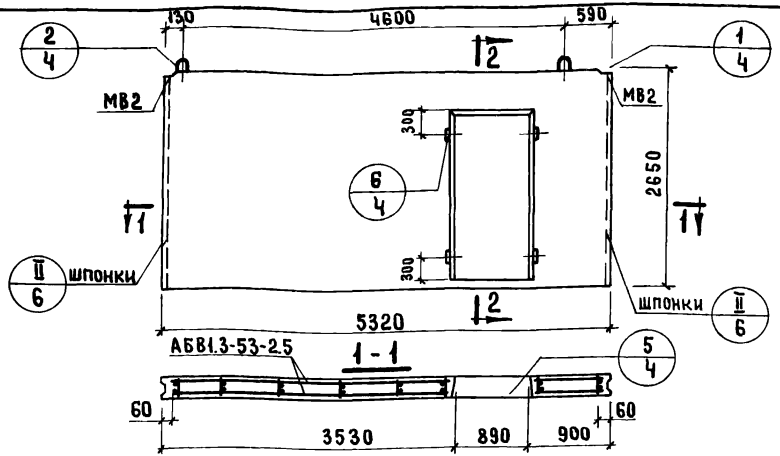

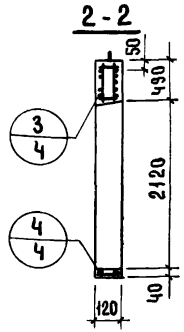

Характеристика изделия

Объем бетона		$м^3$	1.455
То же на 1 $м^2$ изделия		$м^3$	0.120
Вес		кг	3640
Площадь	Панели брутто	$м^2$	14.1
	Проемов	$м^2$	1.87
	Панели нетто	$м^2$	12.23
Марка бетона			150

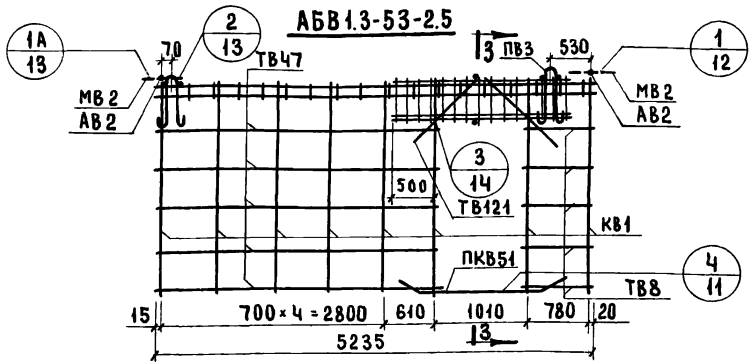

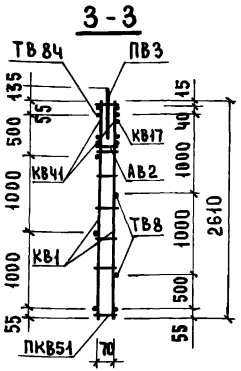

Спецификация арматурных и закладных деталей на блок

Марка детали	К-во шт.	№ листа	№ альбома
КВ1	8	1	Выпуск 2-1
КВ17	1	2	
КВ41	2	3	
ПКВ51	1	4	
ТВ8	6	5	
ТВ47	6	6	
ТВ84	1	7	
ТВ121	4	7	
АВ2	8	4	
МВ2	2	8	
ПВ3	2	4	

Выборка стали на изделие

Класс или марка стали	AIII		AII		AI		BI		Вст.3кп		На изделие кг			На 1 $м^2$ изделия кг		
Диаметр, профиль	ф8	ф12	ф10		ф14		ф4	ф5	-60×8		Армат. дет.	Закл. дет.	Всего	Армат. дет.	Закл. дет.	Всего
Длина, м	16.80	3.20	1.57		2.80		38.20	68.08	0.20							
Вес, кг	6.64	2.84	0.97		3.38		3.75	10.49	0.76		27.10	1.73	28.83	2.21	0.14	2.35

Примечание

Детали опалубки и армирования см. выпуск 0-1 данной серии.

ТК 1971	Панели толщиной 120 мм	Серия 1.131-1
	Панель В1.3-53-27.12-2.5. Арматурный блок АБВ1.3-53-2.5	Выпуск 1-1 / Лист 60

11770-02 75

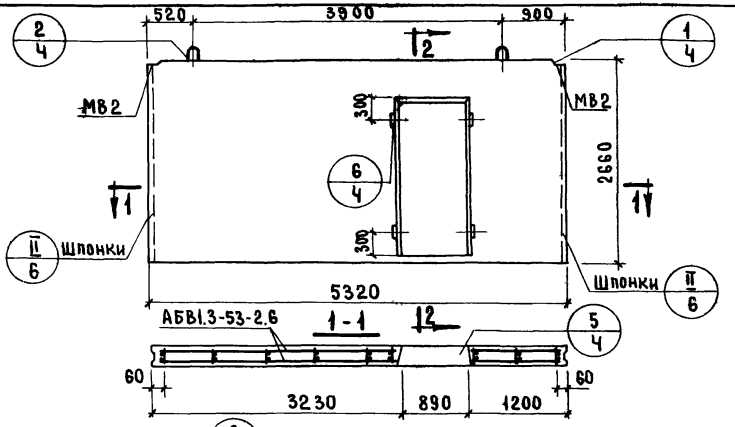

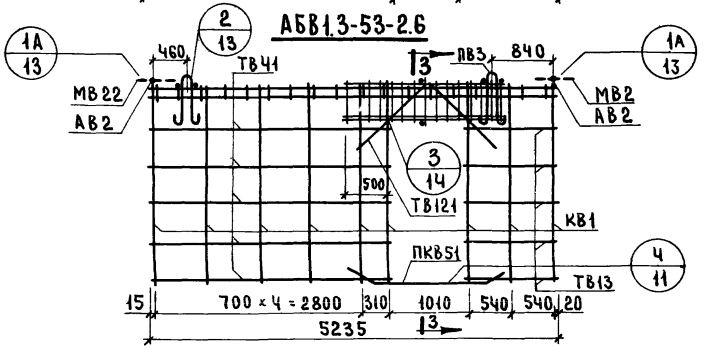

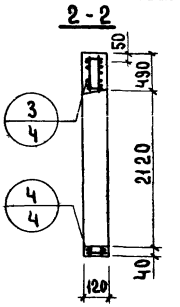

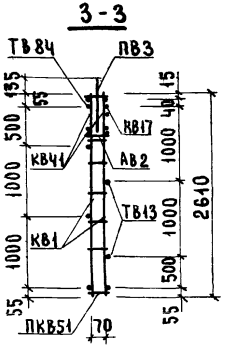

Характеристика изделия

Объем бетона		$м^3$	1.455
То же на 1 $м^2$ изделия			0.120
Вес		кг	3640
Площадь	Панели брутто	$м^2$	14.1
	Проемов		1.87
	Панели нетто		12.23
Марка бетона			150

Спецификация арматурных и закладных деталей на блок

Марка детали	К-во шт.	№ листа	№ альбома
КВ1	9	1	В выпуск 2-1
КВ17	1	2	
КВ41	2	3	
ПКВ51	1	4	
ТВ13	6	5	
ТВ41	6	6	
ТВ84	1	7	
ТВ121	4	7	
АВ2	8	4	
МВ2	2	8	
ПВ3	2	4	

Выборка стали на изделие

Класс или марка стали	AIII		AII		AI		BI		Вст3кп		На изделие кг			На 1 $м^2$ изделия кг		
Диаметр, профиль	ф8	ф12	ф10		ф14		ф4	ф5	-60×8		Армат. дет.	Закл. дет.	Всего	Армат. дет.	Закл. дет.	Всего
Длина, м	16.80	3.20	1.57		2.80		38.90	73.30	0.20							
Вес, кг	6.64	2.84	0.97		3.38		3.81	11.29	0.76		27.96	1.73	29.69	2.27	0.14	2.41

Примечание

Детали опалубки и армирования см. выпуск 0-1 данной серии.

ТК 1971	Панели толщиной 120 мм.	Серия 1.131-1
	Панель В1.3-53-27.12-2 6. Арматурный блок АБВ1.3-53-2.6	Выпуск 1-1 Лист 61

ЦНИИЭП жилища

Нач. отд.	Б. Шляпин	
Гл. инж. отд.	Н. Росинский	
Гл. инж. пр.	Н. Росинский	
Рук. гр.	М. Бурова	
Инженер	Е. Чукавина	
Проверил		
Рук. гр.		

Взамен

Инв. № подл.

Подпись и дата

1770-02 76

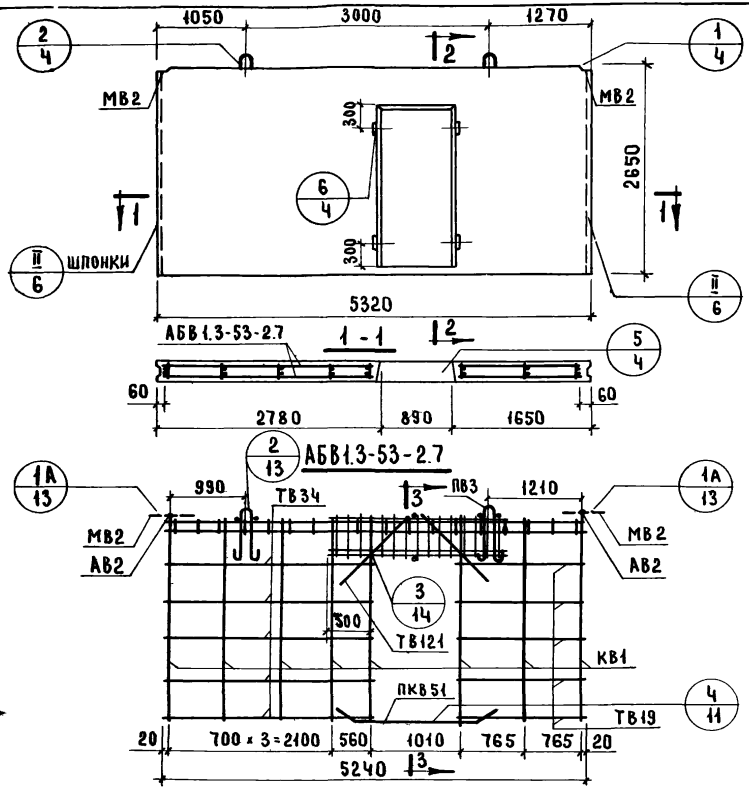

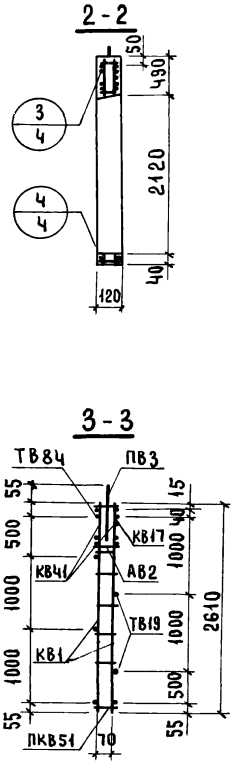

Характеристика изделия

Объем бетона		$м^3$	1.455
То же на 1 $м^2$ изделия			0.120
Вес		кг	3640
Площадь	Панели брутто	$м^2$	14.1
	Проемов		1.87
	Панели нетто		12.23
Марка бетона			150

Спецификация арматурных и закладных деталей на блок

Марка детали	К-во шт.	№ листа	№ альбома
КВ1	8	1	В выпуск 2-1
КВ17	1	2	
КВ41	2	3	
ПКВ51	1	4	
ТВ19	6	5	
ТВ34	6	6	
ТВ84	1	7	
ТВ121	4	7	
АВ2	2	4	
МВ2	2	8	
ПВ3	2	4	

Примечание.

Детали опалубки и армирования см. выпуск 0-1 данной серии.

Выборка стали на изделие

Класс или марка стали	AIII		AII		AI		BI		Вст.3кп		На изделие кг			На 1 $м^2$ изделия кг		
Диаметр, профиль	ф8	ф12	ф10		ф14		ф4	ф5	-60×8		Армат. дет.	Закл. дет.	Всего	Армат. дет.	Закл. дет.	Всего
Длина, м	16.80	3.20	1.57		2.80		38.26	66.10	0.20							
Вес, кг	6.64	2.84	0.97		3.38		3.75	10.18	0.76		26.79	1.73	28.52	2.18	0.14	2.32

ЦНИИЭП жилища

Рук. группы	М. Бурова	Е. Чукавина	
Инженер			
Взамен			
Проверил			Д. Умедман
Н.контроль			
Гл. инж. проекта			Н.А. Сахнович

ТК	Панели толщиной 120 мм	Серия 1.131-1	
1971	Панель В1.3-53-27.12-2.7. Арматурный блок АБВ 1.3-53-2.7	Выпуск 1-1	Лист 62

11770-02 77

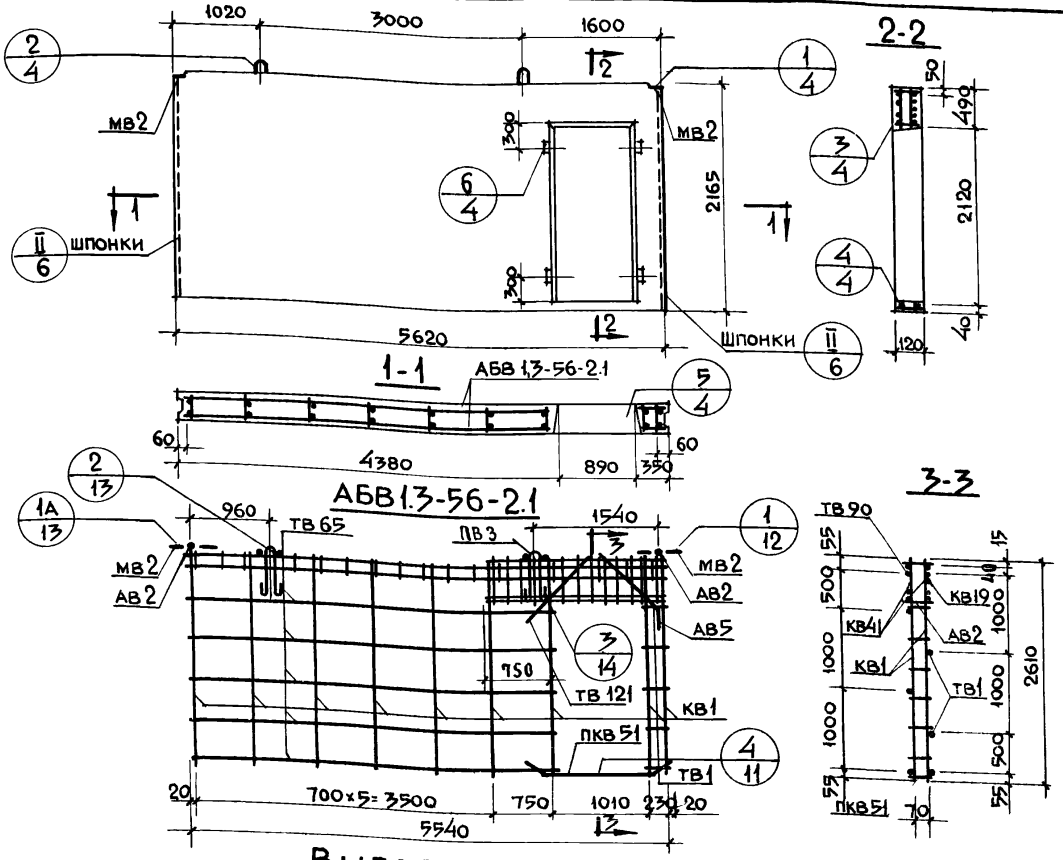

Характеристика изделия

Объем бетона		м³	1.554
То же на 1м² изделия		м³	0.120
Вес		кг	3880
Площадь	Панели брутто	м²	14.9
	Проема	м²	1.87
	Панели нетто	м²	13.03
Марка бетона			150

Спецификация арматурных и закладных деталей на блок

Марка детали	К-во шт.	№ листа	№ альбома
КВ1	9	1	Выпуск 2-1
КВ19	1	2	
КВ41	2	3	
ПКВ51	1	4	
ТВ1	6	5	
ТВ65	6	6	
ТВ90	1	7	
ТВ121	2	7	
АВ2	8	4	
АВ5	2	4	
МВ2	2	8	
ПВ3	2	4	

Выборка стали на изделие

Класс или марка стали	AIII		AII		AI		BI		Вст.3кп		На изделие кг			На 1м² изделия кг		
Диаметр, профиль	ф8	ф12	ф10		ф14		ф4	ф5	-60×8		Армат. дет.	Закл. дет.	Всего	Армат. дет.	Закл. дет.	Всего
Длина, м	16.80	3.20	1.57		2.80		41.16	73.90	0.20							
Вес, кг	6.64	2.84	0.97		3.38		4.04	11.38	0.76		28.28	1.73	30.01	2.16	0.13	2.29

Примечание

Детали опалубки и армирования см. выпуск 0-1 данной серии

77

ТК 1971

Панели толщиной 120 мм

Панель В1.3-56.27.12-2.1. Арматурный блок АБВ 1.3-56-2.1

Серия 1.131-1 | Выпуск 1-1 | Лист 63

ЦНИИЭП жилища

Согласовано: Ст. науч. сотр. В. Королёв; Гл. технолог Н. Айсинский

Проверил: Рук. гр. Д. Уисдман; Инженер Е. Чукавина; Рук. гр. М. Бурова; Гл. инж. пр. Н. Росинский; Гл. инж. отд. Н. Росинский; Нач. отд. Б. Шляпин

Дата | Инв. N | Взамен

11770-02 78

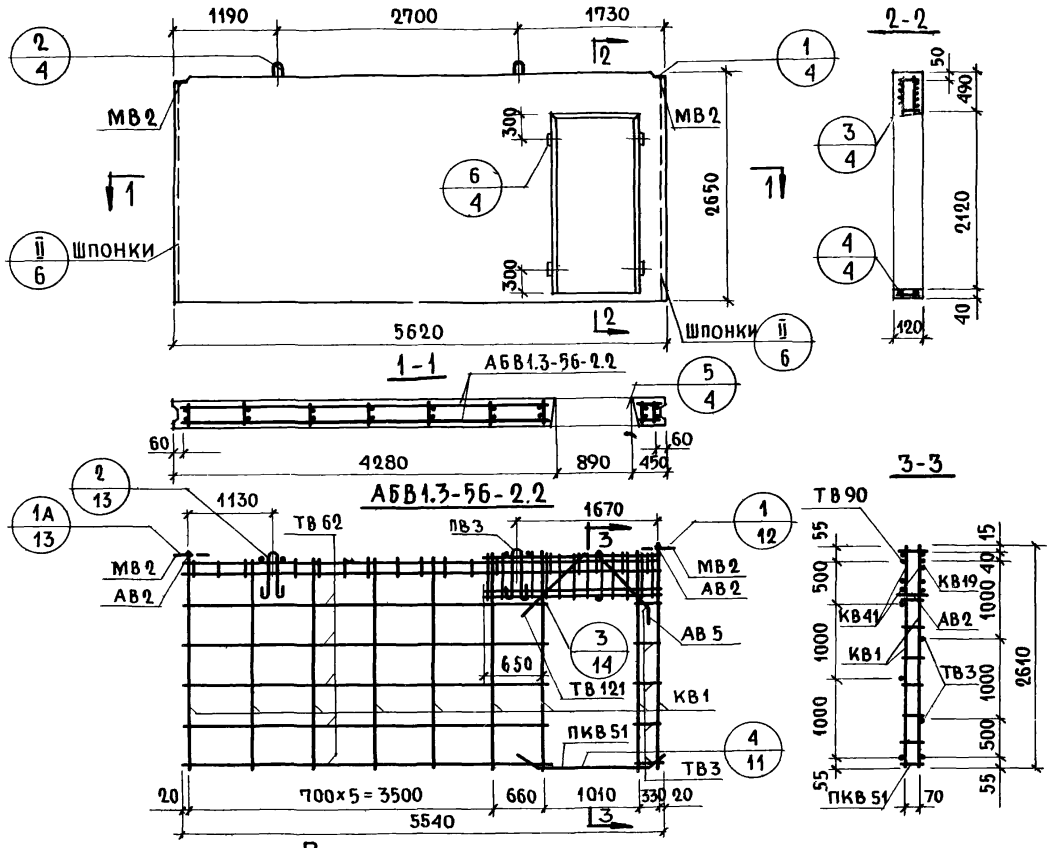

Характеристика изделия

Объем бетона		$м^3$	1.554
То же на 1 $м^2$ изделия			0.120
Вес		кг	3880
Площадь	Панели брутто	$м^2$	14.9
	Проема		1.87
	Панели нетто		13.03
Марка бетона			150

Спецификация арматурных и закладных деталей на блок

Марка детали	К-во шт.	№ листа	№ альбома
КВ1	9	1	Выпуск 2-1
КВ49	1	2	
КВ41	2	3	
ПКВ51	1	4	
ТВ3	6	5	
ТВ62	6	6	
ТВ90	1	7	
ТВ121	2	7	
АВ2	8	4	
АВ5	2	4	
МВ2	2	8	
ПВ3	2	4	

Выборка стали на изделие

Класс или марка стали	AIII		AII		AI		BI		Вст.3кп		На изделие кг			На 1 $м^2$ изделия кг		
Диаметр, профиль	ф8	ф12	ф10		ф14		ф4	ф5	-60×8		Армат. дет.	Закл. дет.	Всего	Армат. дет.	Закл. дет.	Всего
Длина, м	16.80	3.20	1.57		2.80		41.16	73.90	0.20							
Вес, кг	6.64	2.84	0.97		3.38		4.04	11.38	0.76		28.28	1.73	30.01	2.76	0.13	2.29

Примечание.

Детали опалубки и армирования см. выпуск 0-1 данной серии.

ТК 1971	Панели толщиной 120 мм	Серия 1.131-1
	Панель В1.3-56.27.12-2.2. Арматурный блок АБВ1.3-56-2.2	Выпуск 1-1 Лист 64

11770-02 79

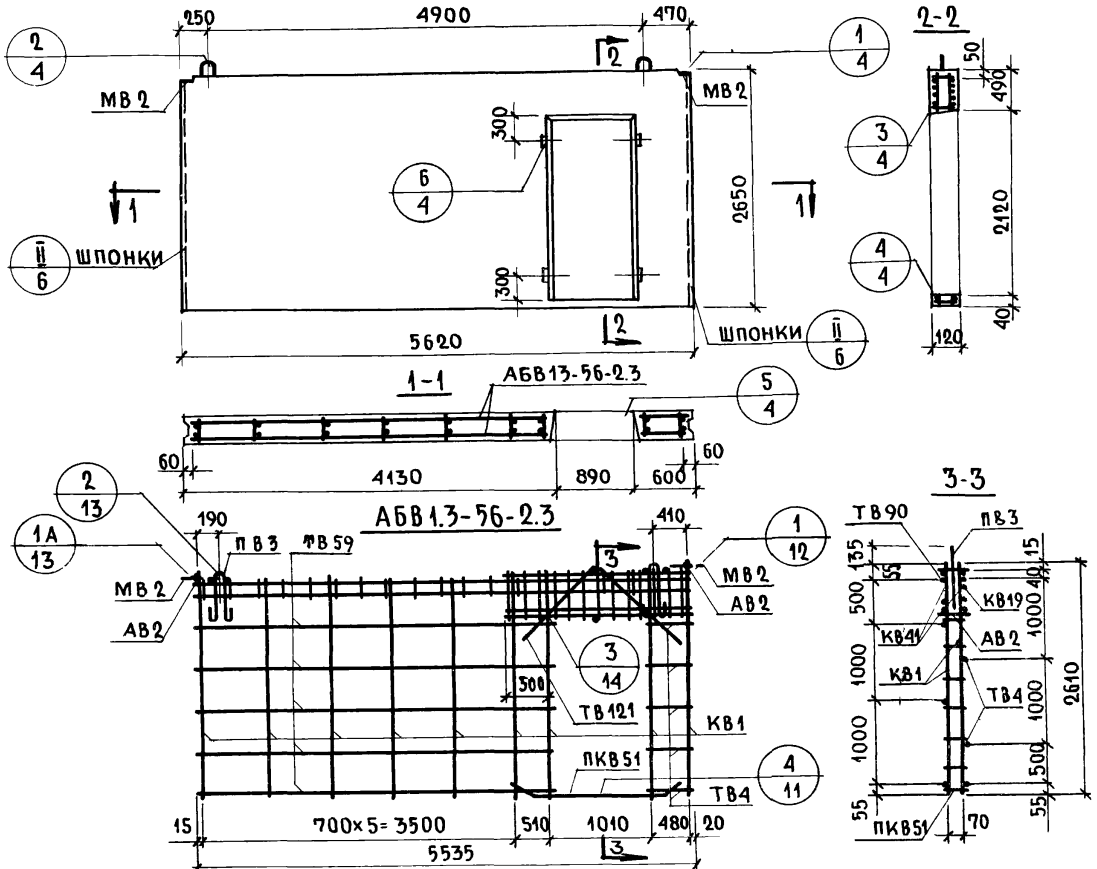

Характеристика изделия

Объем бетона		$м^3$	1.554
То же на 1 $м^2$ изделия			0.120
Вес		кг	3880
Площадь	Панели брутто	$м^2$	14.9
	Проема		1.87
	Панели нетто		13.03
Марка бетона			150

Спецификация арматурных и закладных деталей на блок

Марка детали	К-во шт.	№ листа	№ альбома
КВ1	9	1	Выпуск 2-1
КВ19	1	2	
КВ41	2	3	
ПКВ51	1	4	
ТВ4	6	5	
ТВ59	6	6	
ТВ90	1	7	
ТВ121	4	7	
АВ2	8	4	
МВ2	2	8	
ПВ3	2	4	

Выборка стали на изделие

Класс или марка стали	A III		A II		A I		B I		ВСТ3КП		На изделие кг			На 1 $м^2$ изделия кг		
Диаметр, профиль	ф8	ф12	ф10		ф14		ф4	ф5	-60×8		Армат. дет.	Закл. дет.	Всего	Армат. дет.	Закл. дет.	Всего
Длина, м	16.80	3.20	1.57		2.80		41.16	73.90	0.20							
Вес, кг	6.64	2.84	0.97		3.38		4.04	11.38	0.76		28.28	1.73	30.01	2.16	0.13	2.29

Примечание.

Детали опалубки и армирования см. выпуск 0-1 данной серии.

ТК	Панели толщиной 120 мм	Серия 1.131-1	
1971	Панель В1.3-56.27.12-2.3. Арматурный блок АБВ1.3-56-23	Выпуск 1-1	Лист 65

Согласовано: Ст. научн. сотр. Ю. Королев; Гл. технолог Н. Гайсинский. Дата. Инвен. №. Взамен.

Проверил: Б. Шляпин, Н. Росинский, Н. Росинский, М. Бурова, Е. Чукавина, Д. Умедман

Нач. отд. №17, Гл. инж. отд., Гл. инж. пр., Рук. группы, Инженер

ЦНИИЭП жилища

11770-02 ВС

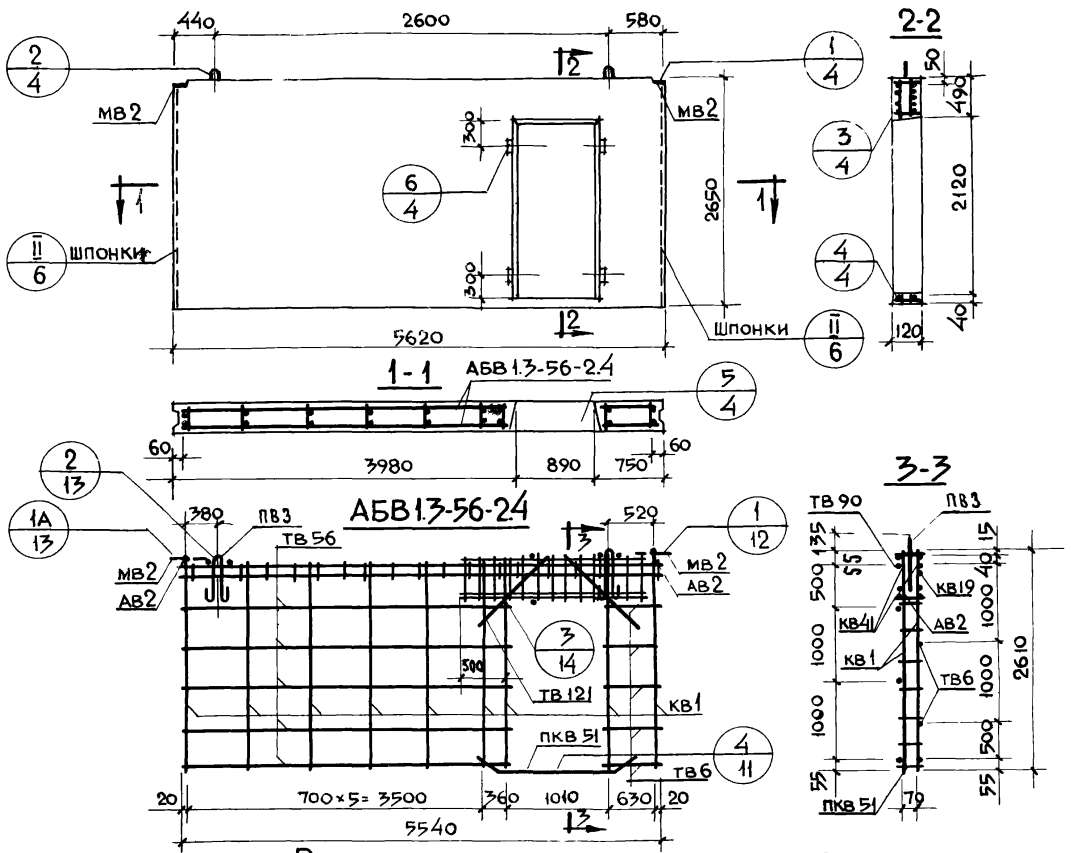

Характеристика изделия

Объем бетона		м³	1.584
То же на 1 м² изделия		м³	0.120
Вес		кг	3880
Площадь	Панели брутто	м²	14.9
	Проема	м²	1.87
	Панели нетто	м²	13.03
Марка бетона			150

Спецификация арматурных и закладных деталей на блок

Марка детали	К-во шт.	№ листа	№ альбома
КВ1	9	1	Выпуск 2-1
КВ19	1	2	
КВ41	2	3	
ПКВ51	1	4	
ТВ6	6	5	
ТВ56	6	6	
ТВ90	1	7	
ТВ121	4	7	
АВ2	8	4	
МВ2	2	8	
ПВ3	2	4	

Выборка стали на изделие

Класс или марка стали	AIII		AII		AI		BI		Вст.3кп		На изделие кг			На 1 м² изделия кг		
Диаметр, профиль	ф8	ф12	ф10		ф14		ф4	ф5	-60×8		Армат. дет.	Закл. дет.	Всего	Армат. дет.	Закл. дет.	Всего
Длина, м	16.80	3.20	1,57		2.80		41.16	73.90	0.20							
Вес, кг	6.64	2.84	0,97		3.38		4.04	11,38	0,76		28.28	1.73	30.01	2.16	0,13	2.29

Примечание

Детали опалубки и армирования см. выпуск 0-1 данной серии

ТК	Панели толщиной 120 мм	Серия 1.131-1	
1971	Панель В1.3-56.27.12-2.4. Арматурный блок АБВ1.3-56-2.4	Выпуск 1-1	Лист 66

11770-02 81

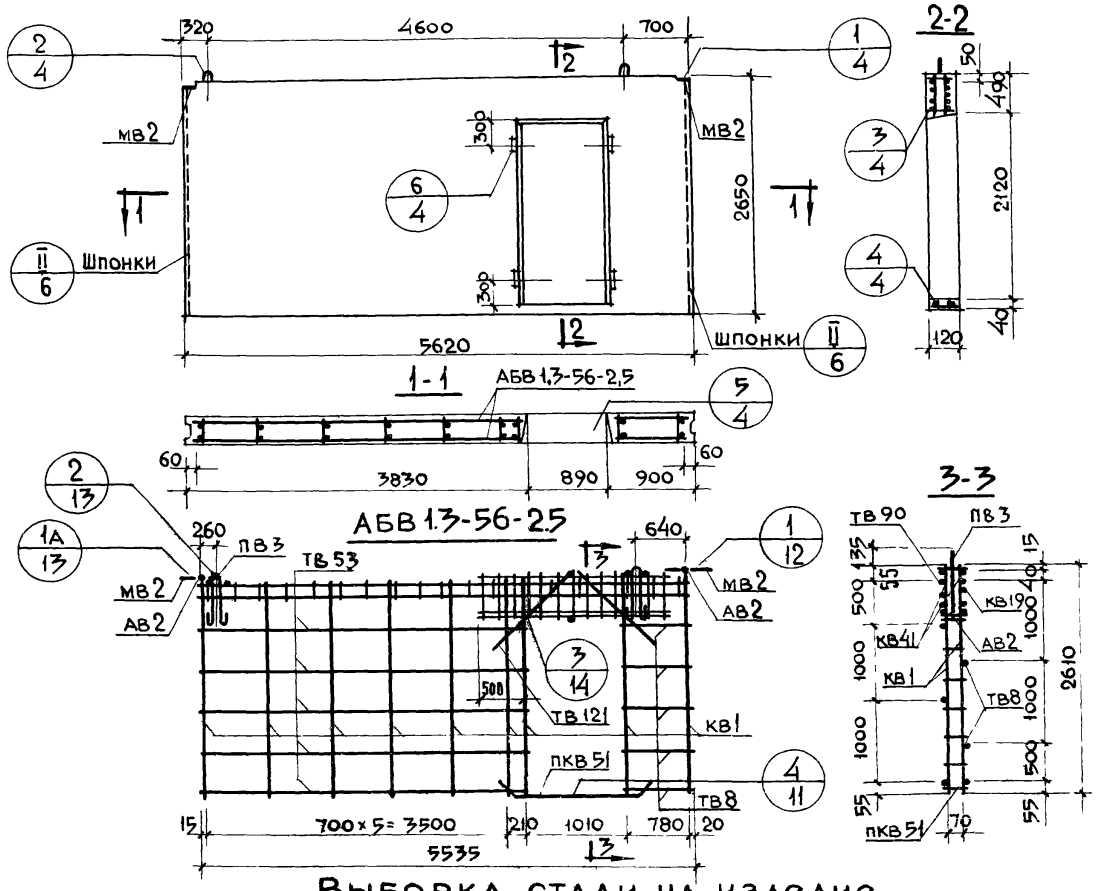

Характеристика изделия

Объем бетона		$м^3$	1.554
То же на $1 м^2$ изделия		$м^3$	0.120
Вес		кг	3880
Площадь	Панели брутто	$м^2$	14.9
	Проема	$м^2$	1.87
	Панели нетто	$м^2$	13.03
Марка бетона			150

Спецификация арматурных и закладных деталей на блок

Марка детали	К-во шт.	№ листа	№ альбома
КВ1	9	1	8 выпуск 2-1
КВ19	1	2	
КВ41	2	3	
ПКВ51	1	4	
ТВ8	6	5	
ТВ53	6	6	
ТВ90	1	7	
ТВ121	4	7	
АВ2	8	4	
МВ2	2	8	
ПВ3	2	4	

Выборка стали на изделие

Класс или марка стали	AIII		AII		AI		BI		ВСт.3КП		На изделие кг			На $1 м^2$ изделия кг		
Диаметр, профиль	ф8	ф12	ф10		ф14		ф4	ф5	-60×8		Армат. дет.	Закл. дет.	Всего	Армат. дет.	Закл. дет.	Всего
Длина, м	16.80	3.20	1.57		2.80		41.16	73.90	0.20							
Вес, кг	6.64	2.84	0.97		3.38		4.04	11.38	0.76		28.28	1.73	30.01	2.16	0.13	2.29

Примечание

Детали опалубки и армирования см. выпуск 0-1 данной серии

ТК 1971	Панели толщиной 120 мм	Серия 1.131-1
	Панель В1.3-56.27.12-2.5. Арматурный блок АБВ 1.3-56-2.5	Выпуск 1-1, Лист 67

Согласовано: Стройпроект, Гипрокомунстрой, В. Корокова, Н. Гайсинский

Дата | Инв. № | Взамен

Гл. инж. пр. Б. Шляпин; Гл. инж. отд. Н. Росинский; Нач. отд. Н. Росинский; Рук. гр. М. Бурова; Инженер Е. Чукавина; Рук. гр. А. Мисдаман

Гипрогражданпроект

11770-02 82

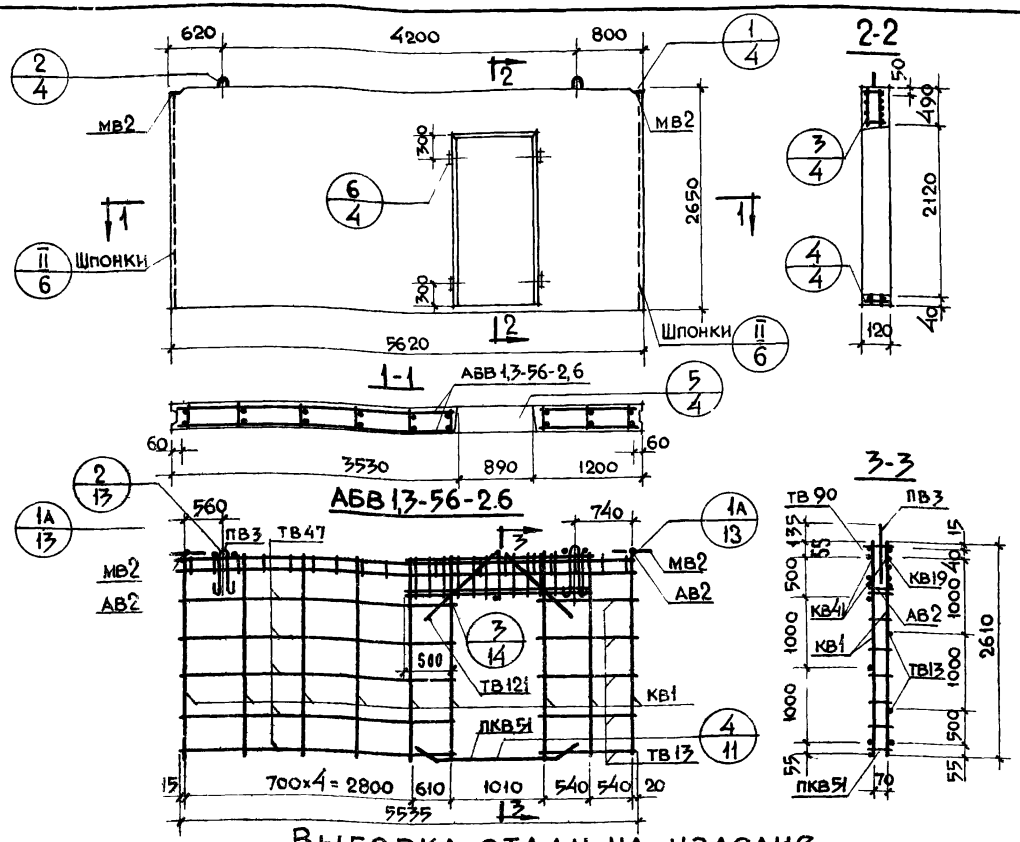

Характеристика изделия

Объем бетона		$м^3$	1,554
Тоже на $1 м^2$ изделия			0,120
Вес		кг	3880
Площадь	Панели брутто	$м^2$	14,9
	Проема		1,87
	Панели нетто		13,03
Марка бетона			150

Спецификация арматурных и закладных деталей на блок

Марка детали	К-во шт.	№ листа	№ альбома
КВ1	9	1	Выпуск 2-1
КВ19	1	2	
КВ41	2	3	
ПКВ51	1	4	
ТВ13	6	5	
ТВ47	6	6	
ТВ90	1	7	
ТВ121	4	7	
АВ2	8	4	
МВ2	2	8	
ПВ3	2	4	

Выборка стали на изделие

Класс или марка стали	AIII		AII		AI		BI		Вст.3кп		На изделие кг			На $1 м^2$ изделия кг		
Диаметр, профиль	ф8	ф12	ф10		ф14		ф4	ф5	-60×8		Армат. дет.	Закл. дет.	Всего	Армат. дет.	Закл. дет.	Всего
Длина, м	16.80	3.20	1,57		2.80		41.10	73.90	0.20							
Вес, кг	6.64	2.84	0,97		3,38		4.03	11,38	0,76		28.28	1,72	30,00	2,16	0,13	2,29

Примечание

Детали опалубки и армирования см. выпуск 0-1 данной серии

ТК 971	Панели толщиной 120 мм	Серия 1.131-1	
	Панель В1.3-56.27.12-2.6. Арматурный блок АБВ 1.3-56-2.6	Выпуск 1-1	Лист 68

Инженер Рук. гр. Н.контр. Гл. инж. проекта

1177д-02 83

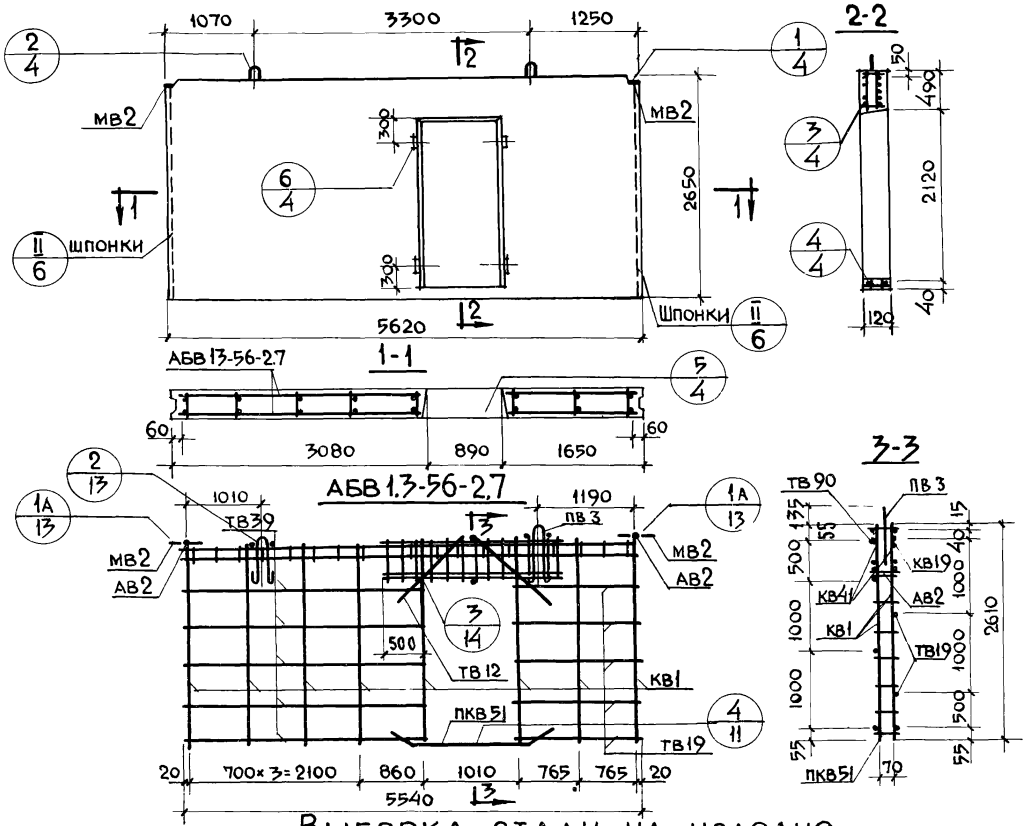

Характеристика изделия

Объем бетона		$м^3$	1,554
То же на $1 м^2$ изделия			0,120
Вес		кг	3880
Площадь	Панели брутто	$м^2$	14.9
	Проема		1.87
	Панели нетто		13.03
Марка бетона			150

Спецификация арматурных и закладных деталей на блок

Марка детали	К-во шт.	N листа	N альбома
КВ1	8	1	Выпуск 2-1
КВ19	1	2	
КВ41	2	3	
ПКВ51	1	4	
ТВ19	6	5	
ТВ39	6	6	
ТВ90	1	7	
ТВ121	4	7	
АВ2	8	4	
МВ2	2	8	
ПВ3	2	4	

Выборка стали на изделие

Класс или марка стали	AIII		AII		AI		BI		Вст.3кп		На изделие кг			На 1 $м^2$ изделия кг		
Диаметр, профиль	ф8	ф12	ф10		ф14		ф4	ф5	-60×8		Армат. дет.	Закл. дет.	Всего	Армат. дет.	Закл. дет.	Всего
Длина, м	16.80	3.20	1.57		2.80		40.46	68.68	0.20							
Вес, кг	6.64	2.84	0.97		3.38		3.97	10.58	0.76		27.41	1.73	29.14	2.10	0.13	2.23

Примечание

Детали опалубки и армирования см. выпуск 0-1 данной серии

ТК 1971	Панели толщиной 120 мм	Серия 1.131-1	
	Панель В1.3-56.27.12-2.7. Арматурный блок АБВ 1.3-56-2.7	Выпуск 1-1	Лист 69

ЦНИИЭП щитовых

Согласовано: Ст. нач. сотр. В. Королёв; Гл. технолог Н. Синский

Проверил: Б. Шляпин, Н. Росинский, Н. Росинский, М. Бурова, Е. Чукавина, А. Умедман

Нач. отд. №1, Гл. инж. отд., Гл. инж. пр., Рук. гр., Инженер

Дата, Инв. N, Взамен

11770-02 84

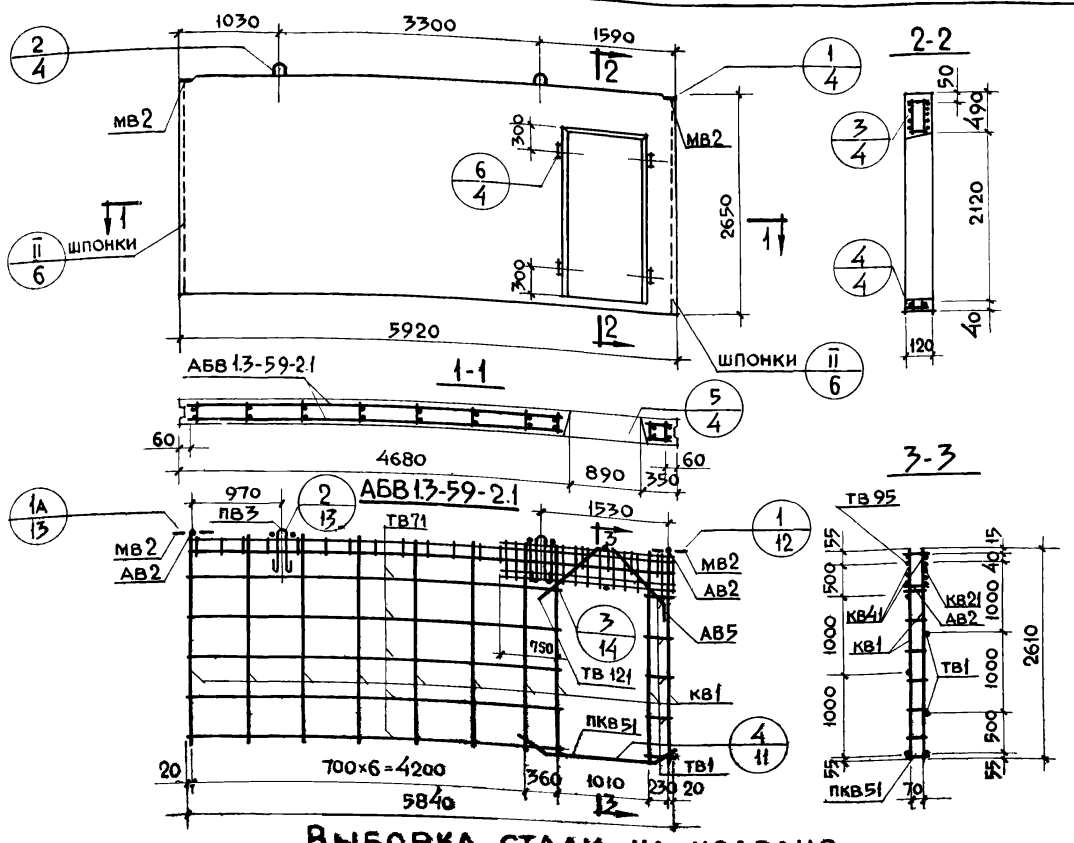

Характеристика изделия

Объем бетона		$м^3$	1.647
То же на $1 м^2$ изделия			0.120
Вес		кг	4120
Площадь	Панели брутто	$м^2$	15.7
	Проема		1.87
	Панели нетто		13.83
Марка бетона			150

Спецификация арматурных и закладных деталей на блок

Марка детали	К-во шт.	№ листа	№ альбома
КВ1	10	1	Выпуск 2-1
КВ21	1	2	
КВ41	2	3	
ПКВ51	1	4	
ТВ1	6	5	
ТВ71	6	6	
ТВ95	1	7	
ТВ121	2	7	
АВ2	8	4	
АВ5	2	4	
МВ2	2	8	
ПВ3	2	4	

Выборка стали на изделие

Класс или марка стали	AIII		AII		AI		BI		ВСТ.3КП		На изделие кг			На $1 м^2$ изделия кг		
Диаметр, профиль	ф8	ф12	ф10		ф14		ф4	ф5	-60×8		Армат. дет.	Закл. дет.	Всего	Армат. дет.	Закл. дет.	Всего
Длина, м	16.80	3.20	1.57		2.80		44.06	79.72	0.20							
Вес, кг	6.64	2.84	0.97		3.38		4.32	12.28	0.76		29.46	1.73	31.19	2.13	0.13	2.26

Примечание
Детали опалубки и армирования см. выпуск 0-1 данной серии

ТК	Панели толщиной 120 мм	Серия 1.131-1	
1971	Панель В 1.3-59.27.12-2.1. Арматурный блок АБВ 1.3-59-2.1	Выпуск 1-1	Лист 70

11770-02 85

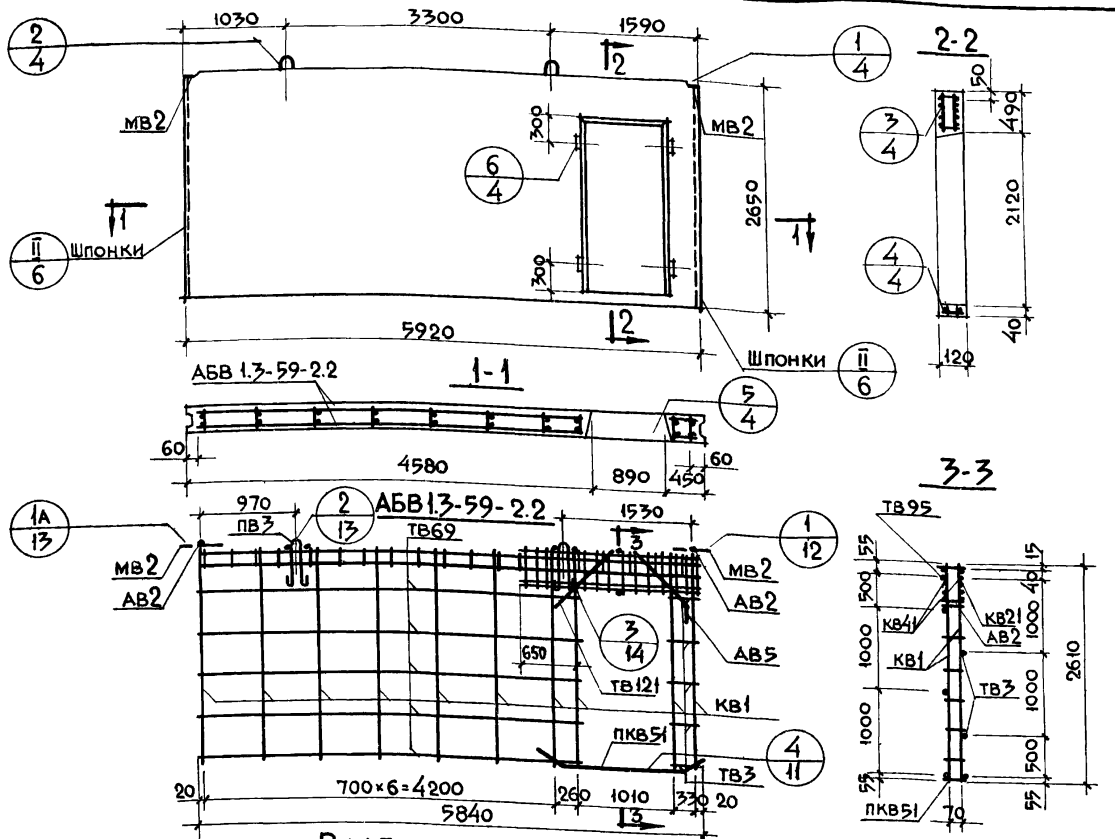

Характеристика изделия

Объем бетона		$м^3$	1.647
То же на $1 м^2$ изделия			0.120
Вес		кг	4120
Площадь	Панели брутто	$м^2$	15.7
	Проема		1.87
	Панели нетто		13.83
Марка бетона			150

Спецификация арматурных и закладных деталей на блок

Марка детали	К-во шт.	№ листа	№ альбома
КВ1	10	1	Выпуск 2-1
КВ21	1	2	
КВ41	1	3	
ПКВ51	1	4	
ТВ3	6	5	
ТВ69	6	6	
ТВ95	1	7	
ТВ121	2	7	
АВ2	8	4	
АВ5	2	4	
МВ2	2	8	
ПВ3	2	4	

Выборка стали на изделие

Класс или марка стали	AIII		AII		AI		BI		Вст.3кп		На изделие кг			На $1 м^2$ изделия кг		
Диаметр, профиль	ф8	ф12	ф10		ф14		ф4	ф5	-60×8		Армат. дет.	Закл. дет.	Всего	Армат. дет.	Закл. дет.	Всего
Длина, м	16.80	3.20	1,57		2.80		44.06	79.72	0.20							
Вес, кг	6.64	2.84	0.97		3.38		4.32	12.28	0.76		29.46	1.73	31.19	2.13	0.13	2.26

Примечание
Детали опалубки и армирования см. выпуск 0-1 данной серии

ТК	Панели толщиной 120 мм	Серия 1.131-1
1971	Панель В1.3-59.27.12-2.2. Арматурный блок АБВ 1.3-59-2.2	Выпуск 1-1 Лист 71

ЦНИИЭП жилища

Согласовано: Ст. науч. сотр. В. Королёв; Гл. технолог Н. Пайсинский; Инв. N; Дата; Взамен

Проверил: Руч. гр. А. Умедман

Нач. отд. 17 Б. Ляпин; Гл. инж. отд. Н. Росинский; Гл. инж. пр. Н. Росинский; Руч. гр. М. Бурова; Инженер Е. Чукавина

11770-02 8

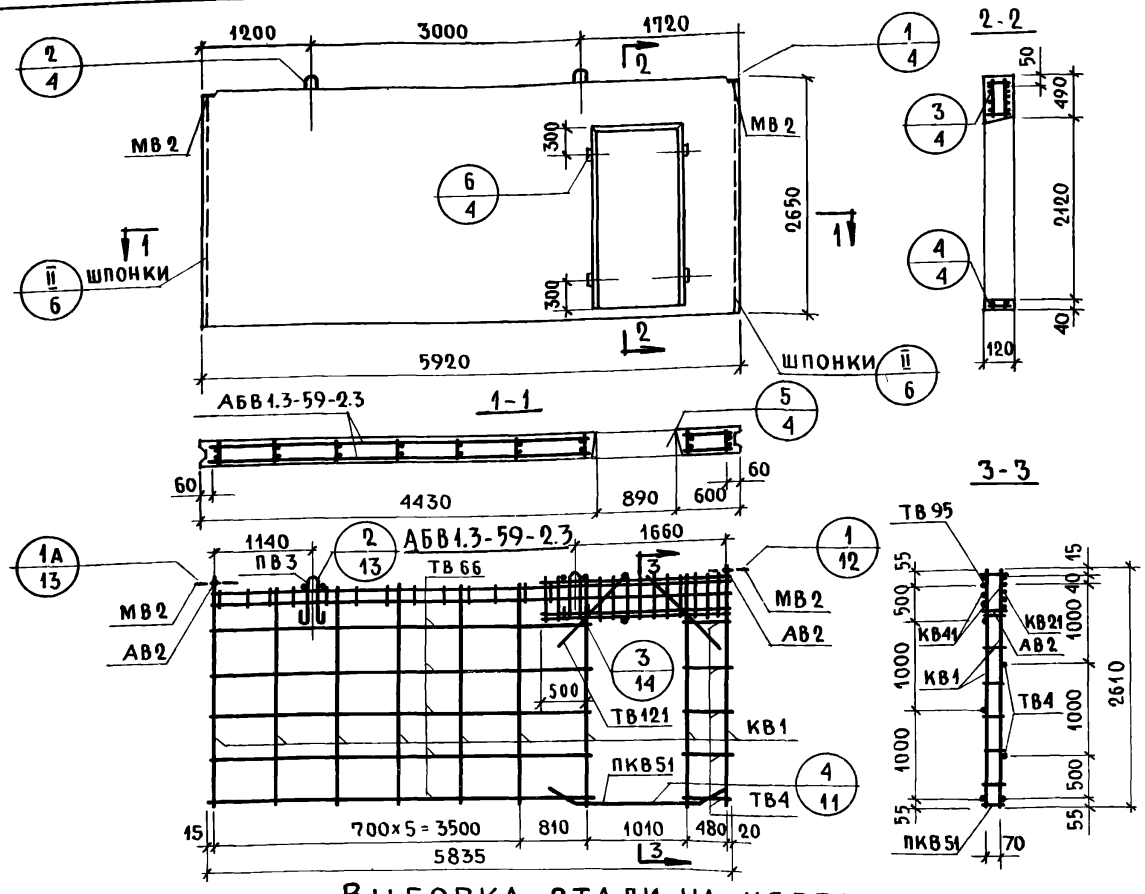

Характеристика изделия

Объем бетона		$м^3$	1.647
То же на 1 $м^2$ изделия			0.120
Вес		кг	4120
Площадь	Панели брутто	$м^2$	15.7
	Проема		1.87
	Панели нетто		13.83
Марка бетона			150

Спецификация арматурных и закладных деталей на блок

Марка детали	К-во шт.	№ листа	№ альбома
КВ1	9	1	Выпуск 2-1
КВ21	1	2	
КВ41	2	3	
ПКВ51	1	4	
ТВ4	6	5	
ТВ66	6	6	
ТВ95	1	7	
ТВ121	4	7	
АВ2	8	4	
МВ2	2	8	
ПВ3	2	4	

Выборка стали на изделие

Класс или марка стали	А III		А II		А I		В I		В Ст.3кп		На изделие кг			На 1 $м^2$ изделия кг		
Диаметр, профиль	ф8	ф12	ф10		ф14		ф4	ф5	-60×8		Армат. дет.	Закл. дет.	Всего	Армат. дет.	Закл. дет.	Всего
Длина, м	16,80	3,20	1.57		2.80		43.36	74.50	0.20							
Вес, кг	6,64	2.84	0.97		3.38		4.25	11.48	0.76		28.59	1.73	30.32	2.07	0.13	2.20

Примечание

Детали опалубки и армирования см. выпуск 0-1 данной серии

ТК	Панели толщиной 120 мм	Серия 1.131-1
1971	Панель В13-59.27.12-2.3. Арматурный блок АБВ1.3-59-2.3	Выпуск 1-1 / Лист 72

11770-02 87

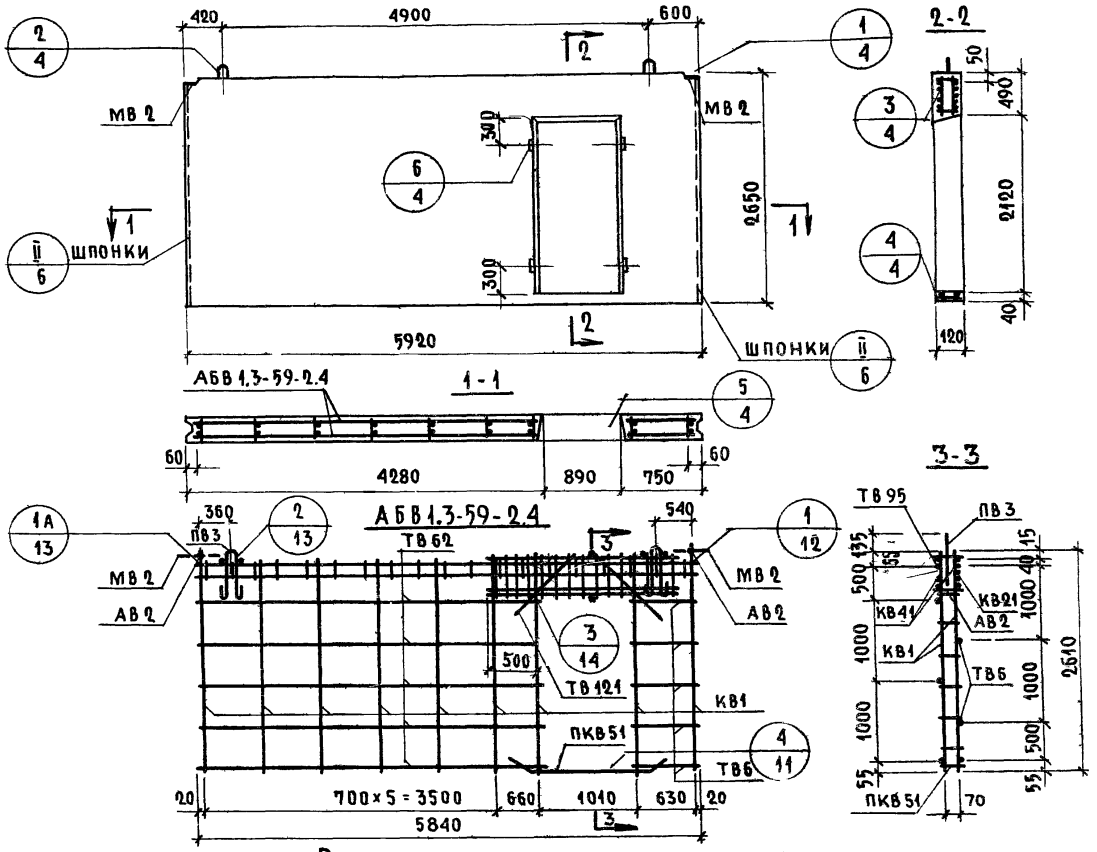

Характеристика изделия

Объем бетона		$м^3$	1.647
То же на $1 м^2$ изделия			0.120
Вес		кг	4120
Площадь	Панели брутто	$м^2$	15.7
	Проема		1.87
	Панели нетто		13.83
Марка бетона			150

Спецификация арматурных и закладных деталей на блок

Марка детали	К-во шт.	№ листа	№ альбома
КВ1	9	1	Выпуск 0-1
КВ21	1	2	
КВ41	2	3	
ПКВ 51	1	4	
ТВ 6	6	5	
ТВ 62	6	6	
ТВ 95	1	7	
ТВ 121	4	7	
АВ 2	8	4	
МВ 2	2	8	
ПВ 3	2	4	

Примечание.

Детали опалубки и армирования см. выпуск 0-1 данной серии

Выборка стали на изделие

Класс или марка стали	A III		A II		A I		B I		B Ст.3 кп		На изделие кг			На $1 м^2$ изделия кг		
Диаметр, профиль	ф 8	ф 12	ф 10		ф 14		ф 4	ф 5	-60×8		Армат. дет.	Закл. дет.	Всего	Армат. дет.	Закл. дет.	Всего
Длина, м	16.80	3.20	1.57		2.80		43.36	74.50	0.20							
Вес, кг	6.64	2.84	0.97		3.38		4.25	11.48	0.76		28.59	1.73	30.32	2.07	0.13	2.20

Согласовано: Ст. инж. отд. Ю. Королев; Гл. технолог Н. Гайсинский; Инвен. № ; Взамен

Проверил: Б. Шляпин, Н. Росинский, Н. Росинский, М. Бурова, Е. Чукавин, Рук. гр. Ю. Умедман

Нач. отд. №1; Гл. инж. отд.; Гл. инж. пр.; Рук. гр.; Инженер

Дата

ЦНИИЭП жилища

ТК 1971	Панели толщиной 120 мм	Серия 1.131-1
	Панель В1.3-59.27.12-2 А. Арматурный блок АБВ1.3-59-2.4	Выпуск 1-1; Лист 73

11770-02 28

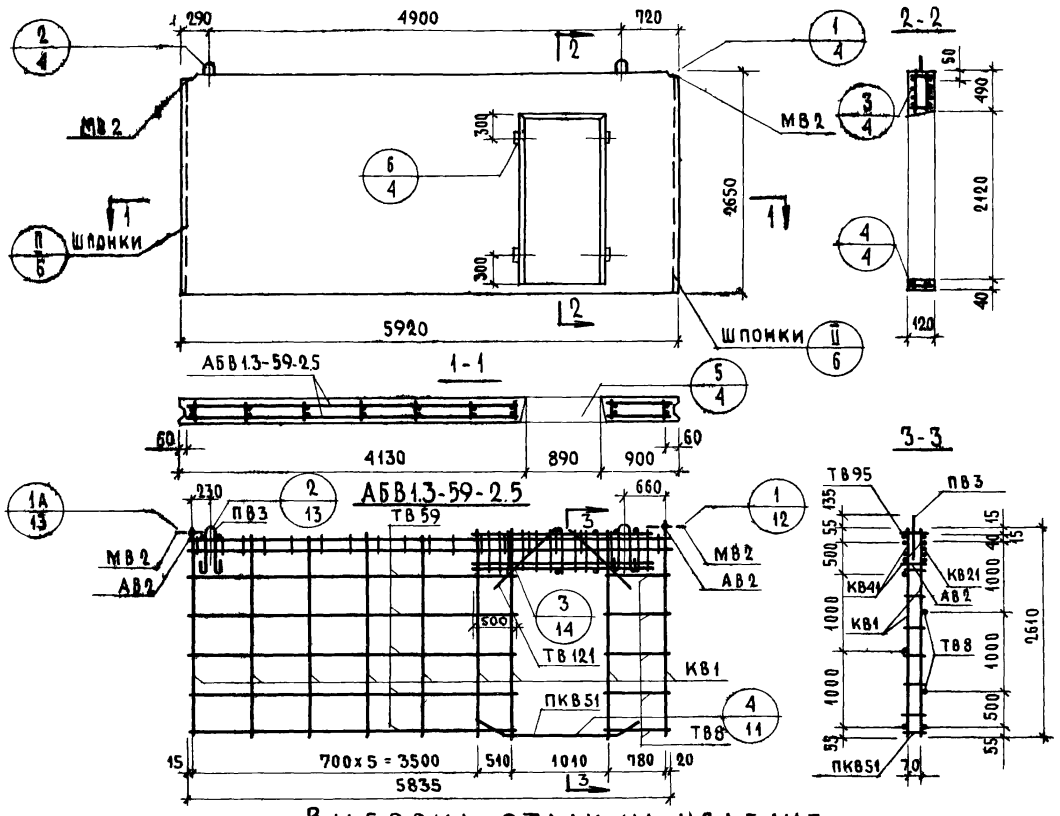

Характеристика изделия

Объем бетона		$м^3$	1.647
То же на 1 $м^2$ изделия		$м^3$	0.120
Вес		кг	4120
Площадь	Панели брутто	$м^2$	15.7
	Проема	$м^2$	1.87
	Панели нетто	$м^2$	13.83
Марка бетона			150

Спецификация арматурных и закладных деталей на блок

Марка детали	К-во шт.	№ листа	№ альбома
КВ1	9	1	Выпуск 0-1
КВ21	1	2	
КВ41	2	3	
ПКВ51	1	4	
ТВ8	6	5	
ТВ59	6	6	
ТВ95	1	7	
ТВ121	4	7	
АВ2	8	4	
МВ2	2	8	
ПВ3	2	4	

Примечание

Детали опалубки и армирования см. выпуск 0-1 данной серии

Выборка стали на изделие

Класс или марка стали	А III		А II		А I		В I		В Ст.3кп		На изделие кг			На 1 $м^2$ изделия кг		
Диаметр, профиль	ф8	ф12	ф10		ф14		ф4	ф5	-60х8		Армат. дет.	Закл. дет.	Всего	Армат. дет.	Закл. дет.	Всего
Длина, м	16.80	3.20	1.57		2.80		43.36	74.50	0.20							
Вес, кг	6.64	2.84	0.97		3.38		4.25	11.48	0.76		28.59	1.73	30.32	2.07	0.13	2.20

ТК	Панели толщиной 120 мм	Серия 1.131-1
1971	Панель В1.3-59.27.12-2.5. Арматурный блок АБВ1.3-59-2.5	Выпуск 1-1 / Лист 74

11770-02 89

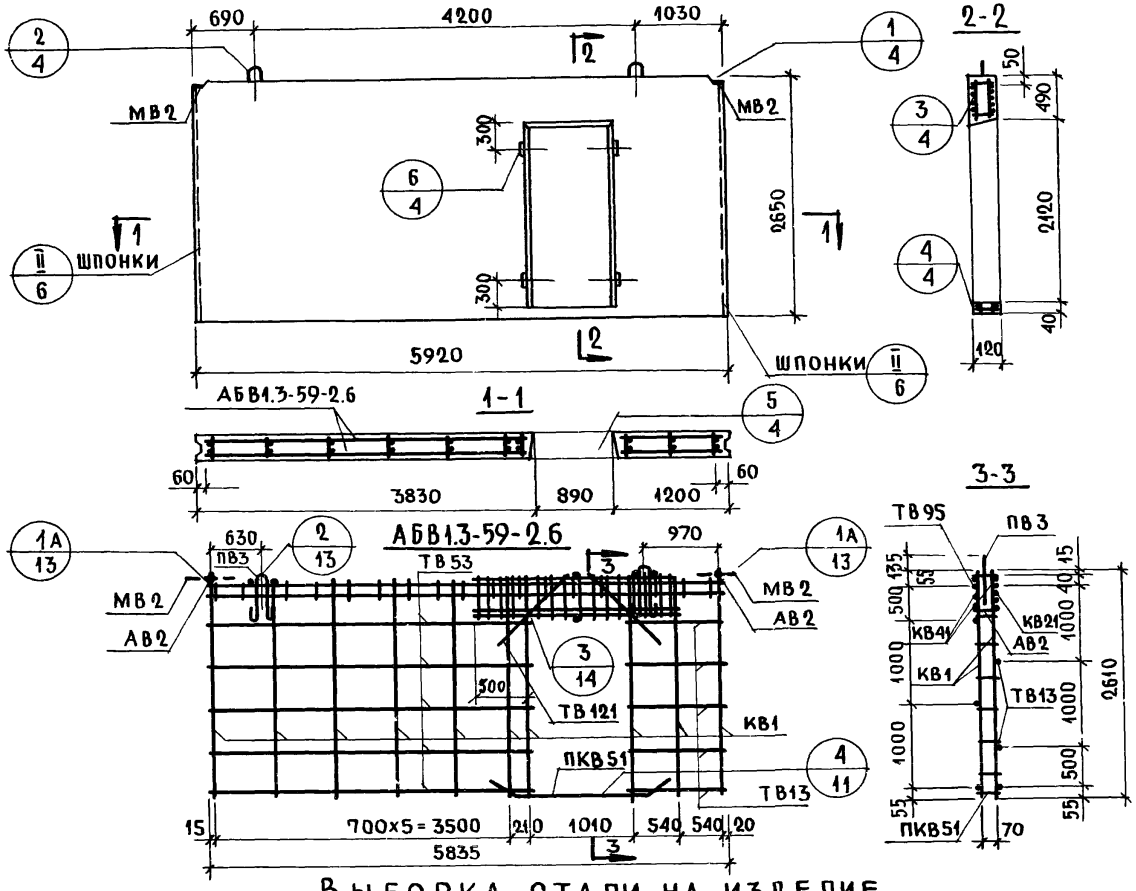

Характеристика изделия

Объем бетона		$м^3$	1.647
То же на 1 $м^2$ изделия		$м^3$	0.120
Вес		кг	4120
Площадь	Панели брутто	$м^2$	15.7
	Проема	$м^2$	1.87
	Панели нетто	$м^2$	13.85
Марка бетона			150

Спецификация арматурных и закладных деталей на блок

Марка детали	Кол. шт.	№ листа	№ альбома
КВ1	10	1	Выпуск 2-1
КВ21	1	2	
КВ41	2	3	
ПКВ51	1	4	
ТВ13	6	5	
ТВ53	6	6	
ТВ95	1	7	
ТВ121	4	7	
АВ2	8	4	
МВ2	2	8	
ПВ3	2	4	

Выборка стали на изделие

Класс или марка стали	A III		A II		A I		B I		ВСТ3КП		На изделие кг			На 1 $м^2$ изделия кг		
Диаметр, профиль	ф 8	ф 12	ф 10		ф 14		ф 4	ф 5	-60х8		Армат. дет.	Закл. дет.	Всего	Армат. дет.	Закл. дет.	Всего
Длина, м	16.80	3.20	1.57		2.80		44.06	79.72	0.20							
Вес, кг	6.64	2.84	0.97		3.38		4.32	12.28	0.76		29.46	1.73	31.19	2.13	0.13	2.26

Примечание

Детали опалубки и армирования см. выпуск 0-1 данной серии

ТК	Панели толщиной 120 мм	Серия 1.131-1
1971	Панель В1.3-59.27.12-2.6. Арматурный блок АБВ1.3-59-2.6	Выпуск 1-1 / Лист 75

Согласовано: Ст. научн. сотр. В. Королев; Гл. технолог Н. Гайсинский

Проверил: Б. Шляпин; Н. Росинский; Н. Росинский; М. Бурова; Е. Чукавина

Гл. инж. отд. №1; Гл. инж. отд.; Гл. инж. пр.; Рук. гр.; Инженер

Дата; Инвен. №; Взамен

ЦНИИЭП жилища

11770-02 90

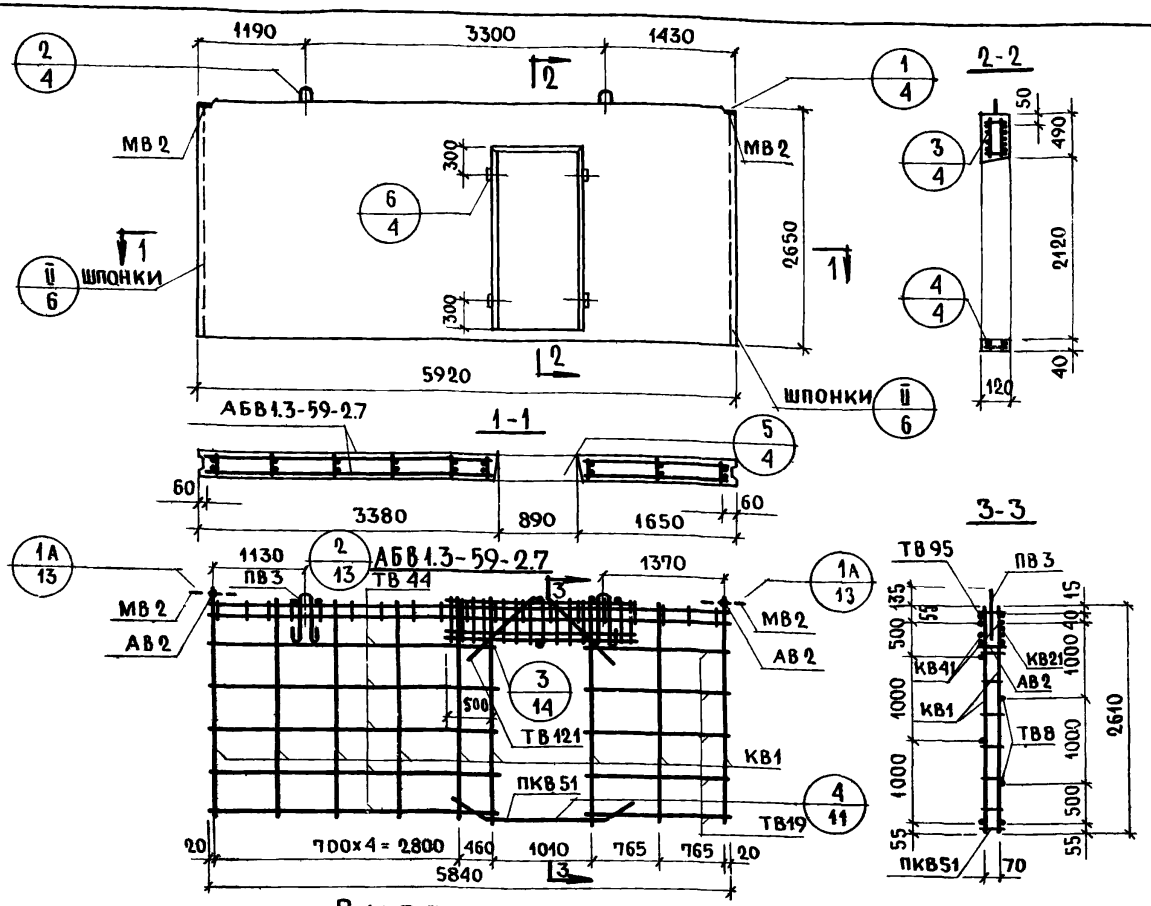

Характеристика изделия

Объем бетона		$м^3$	1.647
То же на 1 $м^2$ изделия			0.120
Вес		кг	4120
Площадь	Панели брутто	$м^2$	15.7
	Проема		1.87
	Панели нетто		13.83
Марка бетона			150

Спецификация арматурных и закладных деталей на блок

Марка детали	К-во шт.	№ листа	№ альбома
КВ1	9	1	Выпуск 0-1
КВ21	1	2	
КВ41	2	3	
ПКВ51	1	4	
ТВ19	6	5	
ТВ44	6	6	
ТВ95	1	7	
ТВ121	4	7	
АВ2	8	4	
МВ2	2	8	
ПВ3	2	4	

Выборка стали на изделие

Класс или марка стали	A III		A II		A I		B I		В ст 3кп		На изделие кг			На 1 $м^2$ изделия кг		
Диаметр, профиль	ф8	ф12	ф10		ф14		ф4	ф5	-60×8		Армат. дет.	Закл. дет.	Всего	Армат. дет.	Закл. дет.	Всего
Длина, м	16.80	3.20	1.57		2.80		43.36	74.50	0.20							
Вес, кг	6.64	2.84	0.97		3.38		4.25	11.48	0.76		28.59	1.73	30.32	2.07	0.13	2.20

Примечание

Детали опалубки и армирования см. выпуск 0-1 данной серии.

ТК 1971	Панели толщиной 120 мм	Серия 1.131-1
	Панель В1.3-59.27.12-2.7. Арматурный блок АБВ1.3-59-2.7	Выпуск 1-1 Лист 16

Гражданинжилища

Взамен | Н. Гамсинский | Гл. технолог | Проверил | Н. Умедман | М. Бурова | Е. Чукавин | Рук. группы | Инженер

11770-02 91

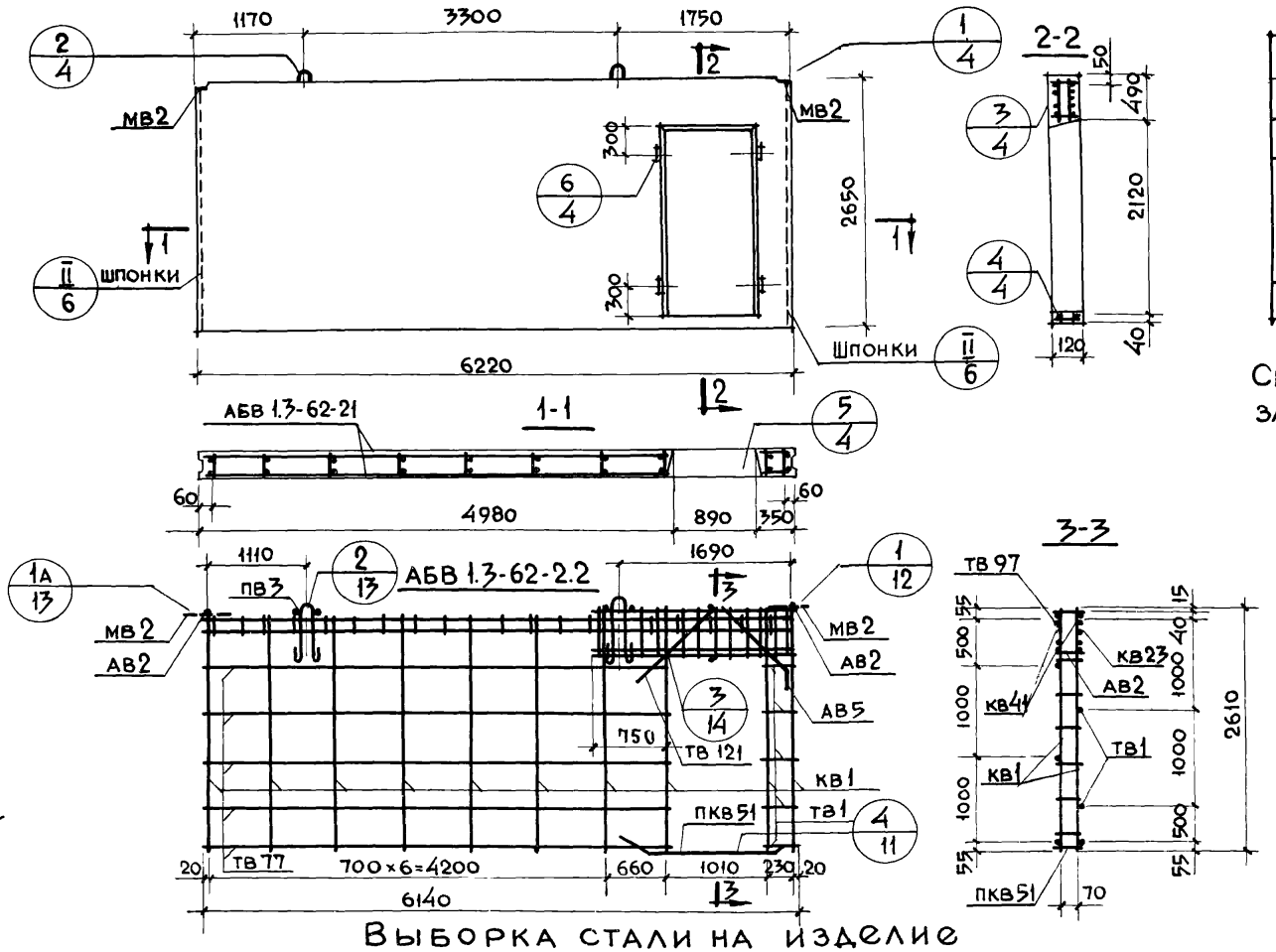

Характеристика изделия

Объем бетона		$м^3$	1.743
Тоже на $1 м^2$ изделия			0.120
Вес		кг	4360
Площадь	Панели брутто	$м^2$	16.5
	Проема		1.87
	Панели нетто		14.63
Марка бетона			150

Спецификация арматурных и закладных деталей на блок

Марка детали	К-во шт.	N листа	N альбома
КВ1	10	1	Выпуск 2-1
КВ23	1	2	
КВ41	2	3	
ПКВ51	1	4	
ТВ1	6	5	
ТВ77	6	6	
ТВ97	1	7	
ТВ121	2	7	
АВ2	8	4	
АВ5	2	4	
МВ2	2	8	
ПВ3	2	4	

Выборка стали на изделие

Класс или марка стали	AIII		AII		AI		BI		ВСТ3КП		На изделие кг			На $1 м^2$ изделия кг		
Диаметр, профиль	ф8	ф12	ф10		ф14		ф4	ф5	-60×8		Армат. дет.	Закл. дет.	Всего	Армат. дет.	Закл. дет.	Всего
Длина, м	16.80	3.20	1.57		2.80		46.26	80.32	0.20							
Вес, кг	6.64	2.84	0.97		3.38		4.53	12.37	0.76		29.77	1.73	31.50	2.03	0.12	2.15

Примечание

Детали опалубки и армирования см. выпуск 0-1 данной серии

ТК	Панели толщиной 120 мм	Серия 1.131-1	
1971	Панель В1.3-62-27.12-2.1 Арматурный блок АБВ 1.3-62-2.1	Выпуск 1-1	Лист 77

Согласовано: Ст. науч. сотр. В. Королёв, Гл. технолог Н. Гайсинский

Проверил: Д. Умедман, Рук. гр. Е. Чукавина, Н. Росинский, Н. Росинский, М. Бурова

Б. Шляпин, Н. Росинский, Н. Росинский, Рук. гр., Инженер

Нач. отд. ПТ, Гл. инж. отд., Гл. инж. пр., Рук. гр., Инженер

ЦНИИЭП жилища

Дата, Инв. N, Взамен

11770-02 9

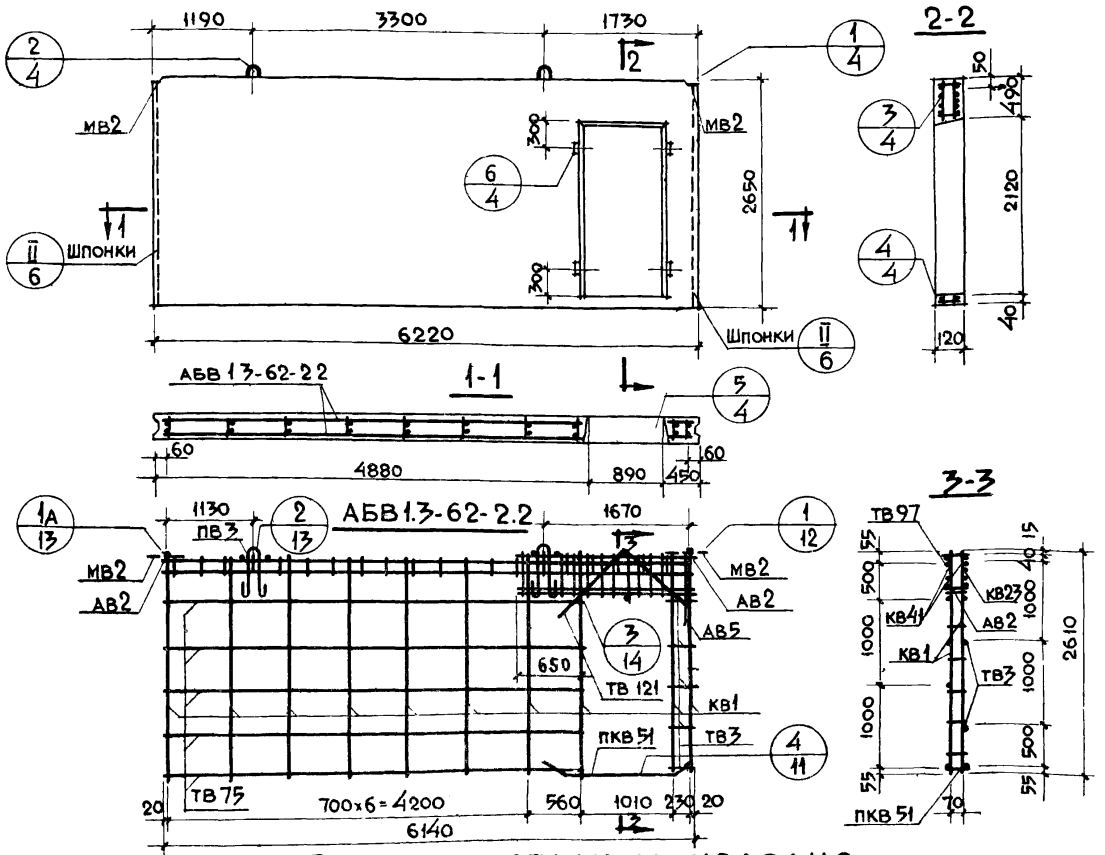

Характеристика изделия

92

Объем бетона		$м^3$	1.743
То же на $1 м^2$ изделия		$м^3$	0.120
Вес		кг	4360
Площадь	Панели брутто	$м^2$	16.5
	Проема	$м^2$	1.87
	Панели нетто	$м^2$	14.63
Марка бетона			150

Спецификация арматурных и закладных деталей на блок

Марка детали	К-во шт.	№ листа	№ альбома
КВ1	10	1	В выпуск 2-1
КВ23	1	2	
КВ41	2	3	
ПКВ51	1	4	
ТВ3	6	5	
ТВ75	6	6	
ТВ97	1	7	
ТВ121	2	7	
АВ2	8	4	
АВ15	2	4	
МВ2	2	8	
ПВ3	2	4	

Выборка стали на изделие

Класс или марка стали	AIII		AII		AI		BI		Вст.3кп		На изделие кг			На $1 м^2$ изделия кг		
Диаметр, профиль	⌀8	⌀12	⌀10		⌀14		⌀4	⌀5	-60×8		Армат. дет.	Закл. дет.	Всего	Армат. дет.	Закл. дет.	Всего
Длина, м	16.80	3.20	1.57		2.80		46.26	88.32	0.20							
Вес, кг	6.64	2.84	0,97		3.38		4.54	12.37	0.76		29.77	1.73	31.50	2.03	0.12	2.15

Примечание

Детали опалубки и армирования см. выпуск 0-1 данной серии

ТК 1971	Панели толщиной 120 мм	Серия 1.131-1	
	Панель В1.3-62.27.12-22. Арматурный блок АБВ 1.3-62-2.2	Выпуск 1-1	Лист 78

11770-02 93

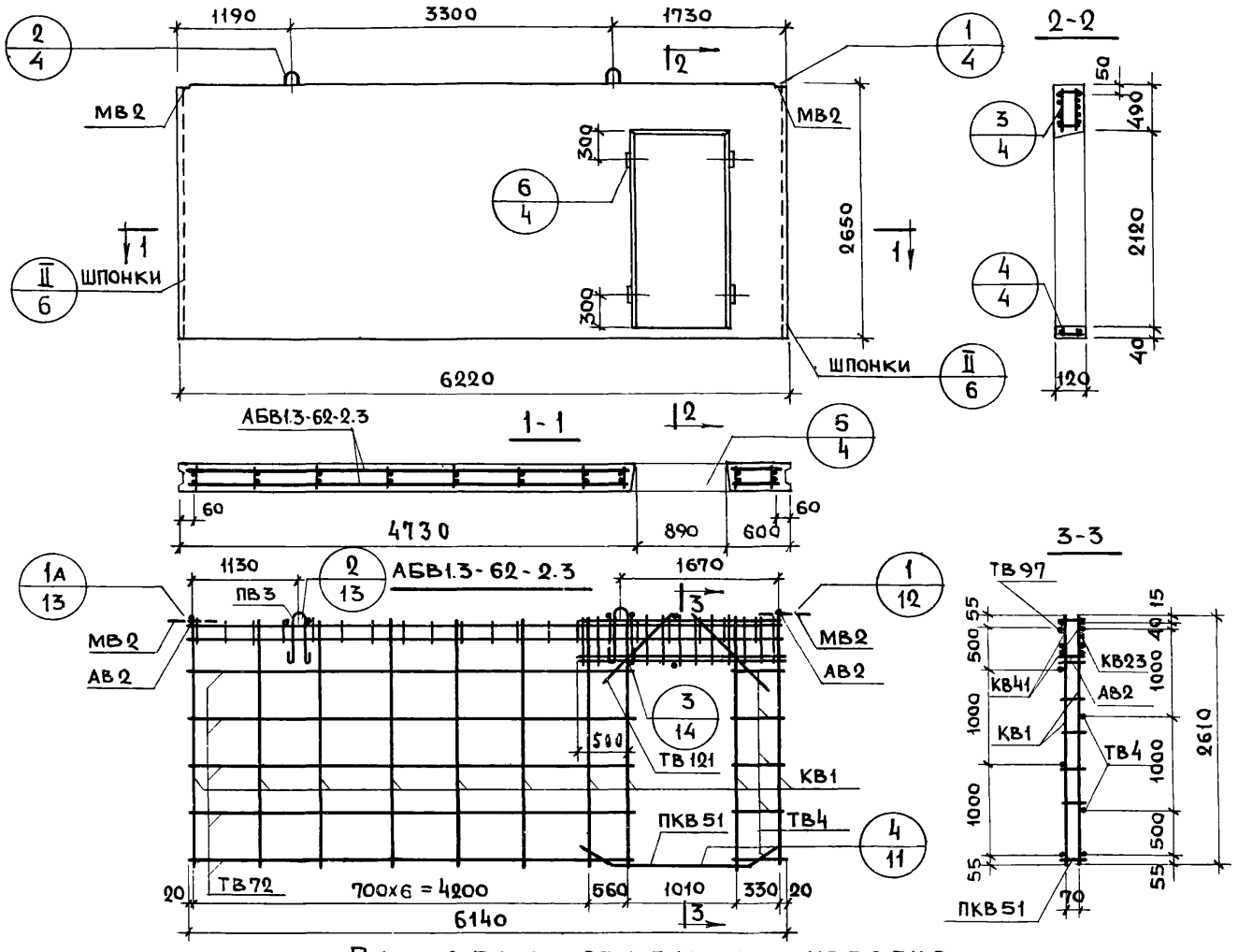

Характеристика изделия

Объем бетона		$м^3$	1.743
То же на 1 $м^2$ изделия		$м^3$	0.120
Вес		кг	4360
Площадь	Панели брутто	$м^2$	16.5
	Проема	$м^2$	1.87
	Панели нетто	$м^2$	14.63
Марка бетона			150

Спецификация арматурных и закладных деталей на блок

Марка детали	К-во шт.	№ листа	№ альбома
КВ1	10	1	Выпуск 0-1
КВ23	1	2	
КВ41	2	3	
ПКВ51	1	4	
ТВ4	6	5	
ТВ72	6	6	
ТВ97	1	7	
ТВ121	4	7	
АВ2	8	4	
МВ2	2	8	
ПВ3	2	4	

Примечания

Детали опалубки и армирования см. выпуск 0-1 данной серии

Выборка стали на изделие

Класс или марка стали	А III		А II		А I		В I		В Ст. 3 кп		На изделие кг			На 1 $м^2$ изделия кг		
Диаметр, профиль	ф8	ф12	ф10		ф14		ф4	ф5	-60х8		Армат. дет.	Закл. дет.	Всего	Армат. дет.	Закл. дет.	Всего
Длина, м	16.80	3.20	1.57		2.80		46.2	80.32	0.20							
Вес, кг	6.64	2.84	0.97		3.38		4.53	12.37	0.76		29.77	1.73	31.50	2.03	0.12	2.15

Согласовано: Ст. науч. сотр. В. Королев; Гл. технол. Гайсинский

Проверил: Умедман

Нач. отд. №17 Б. Шляпин; Гл. инж. отд. Н. Росинский; Гл. инж. пр. Н. Росинский; Рук. груп. М. Бурова; Инженер Е. Чукавина; Рук. гр.

Жилища

ТК	Панели толщиной 120 мм	Серия 1.131-1	
1971	Панель В1.3-62.27.12-2.3. Арматурный блок АБВ1.3-62-2.3	Выпуск 1-1	Лист 79

11770-02 9

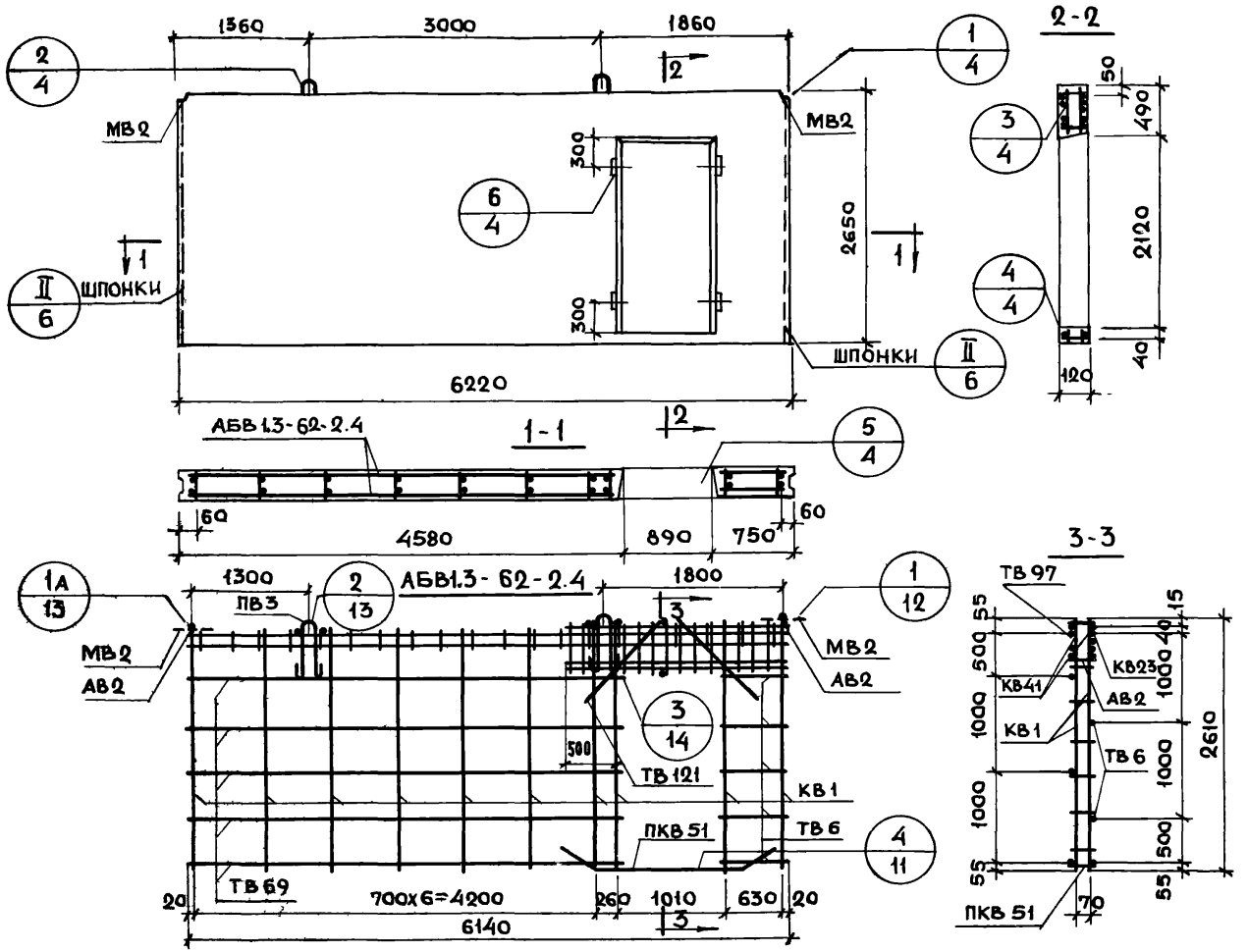

Характеристика изделия

Объем бетона		$м^3$	1.743
то же на $1 м^2$ изделия			0.120
Вес		кг	4360
Площадь	Панели брутто	$м^2$	16.5
	Проема		1.87
	Панели нетто		14.63
Марка бетона			150

Спецификация арматурных и закладных деталей на блок

Марка детали	К-во шт.	№ листа	№ альбома
КВ1	10	1	В выпуск 0-1
КВ23	1	2	
КВ41	2	3	
ПКВ51	1	4	
ТВ6	6	5	
ТВ69	6	6	
ТВ97	1	7	
ТВ121	4	7	
АВ2	8	4	
МВ2	2	8	
ПВ3	2	4	

Выборка стали на изделие

Класс или марка стали	А-III		А II		А I		В I		В. Ст. 3 кп		На изделие кг			На $1 м^2$ изделия кг		
Диаметр, профиль	ф8	ф12	ф10		ф14		ф4	ф5	-60х8		Армат. дет.	Закл. дет.	Всего	Армат. дет.	Закл. дет.	Всего
Длина, м	16.80	3.20	1.57		2.80		46.26	80.32	0.20							
Вес, кг	6.64	2.84	0.97		3.38		4.53	12.37	0.76		29.77	1.73	31.50	2.03	0.12	2.15

Примечание

Детали опалубки и армирования см. выпуск 0-1 данной серии

ТК	Панели толщиной 120 мм	Серия 1.131-1
1971	Панель В1.3-62.27.12-2.4. Арматурный блок АБВ1.3-62-2.4	Выпуск 1-1 Лист 80

11770-02 95

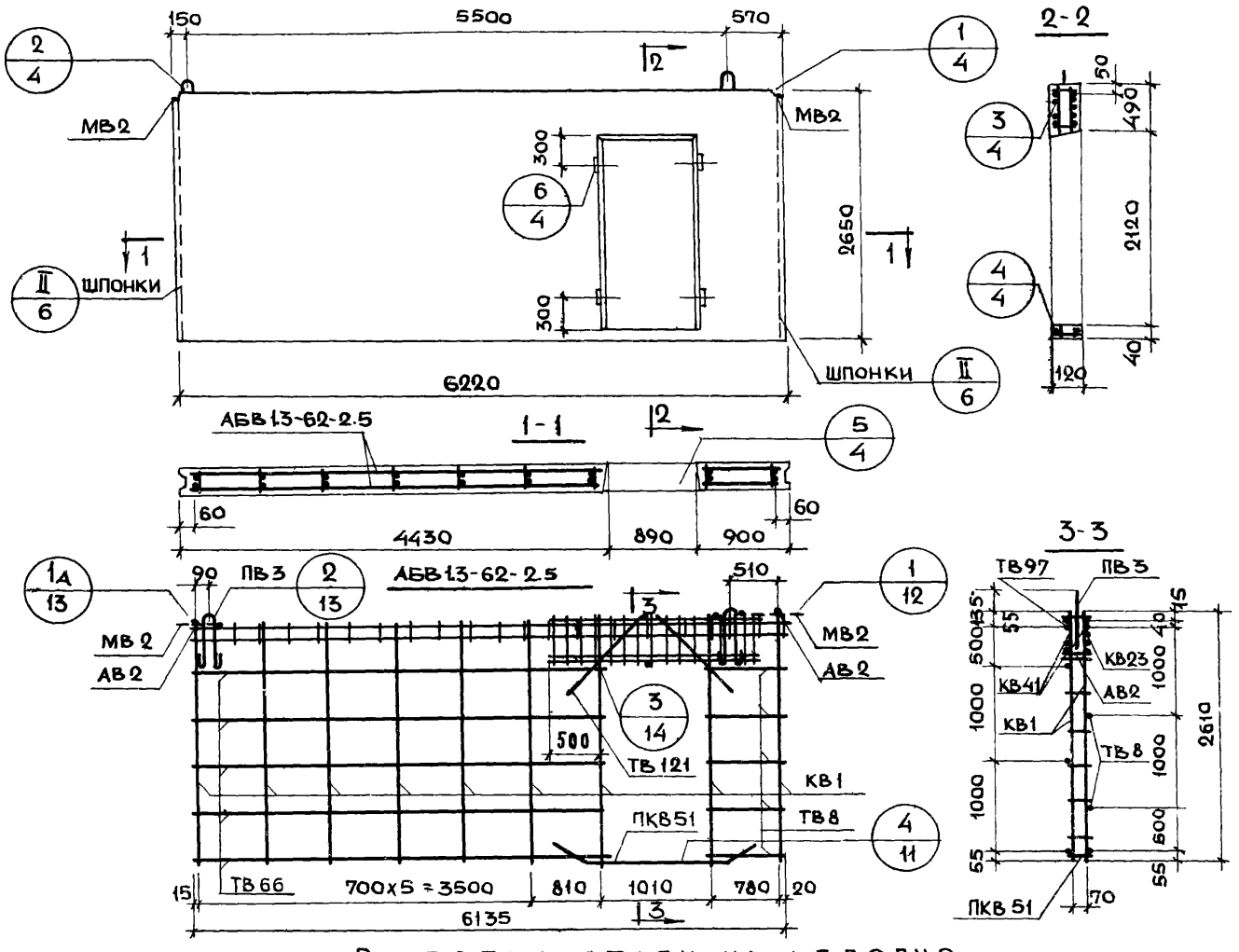

Характеристика изделия

Объем бетона		$м^3$	1.743
То же на 1 $м^2$ изделия			0.120
Вес		кг	4360
площадь	Панели брутто	$м^2$	16.5
	Проема		1.87
	Панели нетто		14.63
Марка бетона			150

Спецификация арматурных и закладных деталей на блок

Марка детали	К-во шт.	№ листа	№ альбома
КВ1	9	1	Выпуск 2-1
КВ23	1	2	
КВ41	2	3	
ПКВ51	1	4	
ТВ8	6	5	
ТВ66	6	6	
ТВ97	1	7	
ТВ121	4	7	
АВ2	8	4	
МВ2	2	8	
ПВ3	2	4	

Выборка стали на изделие

Класс или марка стали	AIII		AII		AI		BI		BCT. 3 кп		На изделие кг			На 1 $м^2$ изделия кг		
Диаметр, профиль	ф8	ф12	ф10		ф14		ф4	ф5	-60х8		армат. дет.	закл. дет.	всего	армат. дет.	закл. дет.	всего
Длина, м	16.80	3.20	1.57		2.80		45.56	75.10	0.20							
Вес, кг	6.64	2.84	0.97		3.38		4.47	11.57	0.76		28.90	1.73	30.63	1.97	0.12	2.09

Примечание

Детали опалубки и армирования см. выпуск 0-1 данной серии

ТК	Панели толщиной 120 мм	Серия 1.131-1
1971	Панель В1.3-62.27.12-2.5 Арматурный блок АБВ1.3-62-2.5	Выпуск 1-1 Лист 81

Согласовано: Дата, Инвент. №, Взамен; ст. науч. сотр. В. Королев, Гл. технол. Гайсинский; Проверил: Умеман, Рук. гр. Шляпин, Н. Росинский, Н. Росинский, М. Бурова, Е. Чукавин; Нач. отд. 17, Гл. инж. отд., Гл. инж. пр., Рук. гр., Инженер; Жилища

11770-02 96

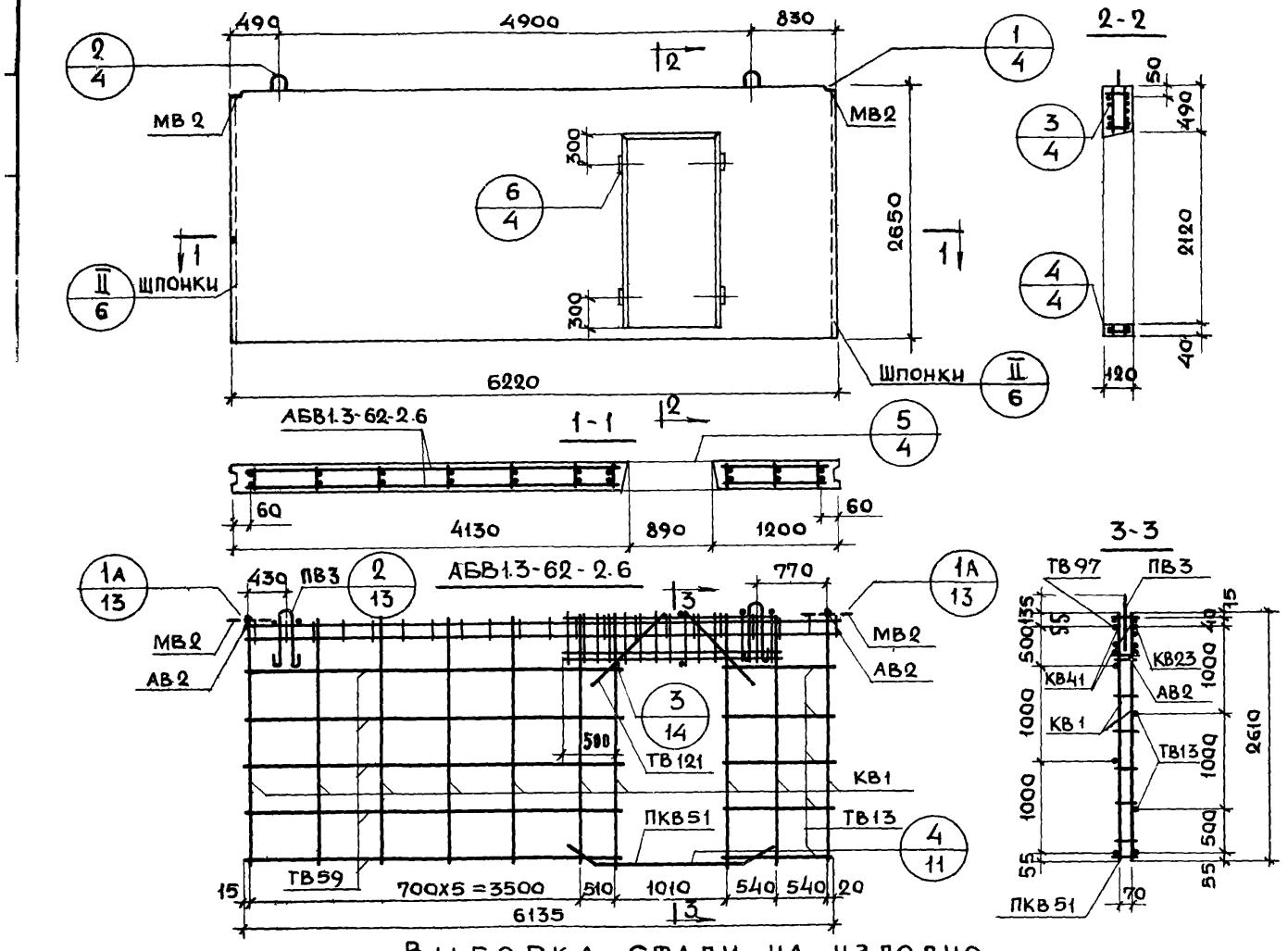

Характеристика изделия

Объем бетона		$м^3$	1.743
То же на $1 м^2$ изделия		$м^3$	0.120
Вес		кг	4360
Площадь	Панели брутто	$м^2$	16.5
	Проема	$м^2$	1.87
	Панели нетто	$м^2$	14.63
Марка бетона			150

Спецификация арматурных и закладных деталей на блок

Марка детали	К-во шт.	№ листа	№ альбома
КВ1	10	1	В выпуск 2-1
КВ23	1	2	
КВ41	2	3	
ПКВ51	1	4	
ТВ13	6	5	
ТВ59	6	6	
ТВ97	1	7	
ТВ121	4	7	
АВ2	8	4	
МВ2	2	8	
ПВ3	2	4	

Выборка стали на изделие

Класс или марка стали	А III		А II		А I		В I		Вст. 3 кп		На изделие кг			На $1 м^2$ изделия кг		
Диаметр, профиль	ф8	ф12	ф10		ф14		ф4	ф5	-60х8		Армат. дет.	Закл. дет.	Всего	Армат. дет.	Закл. дет.	Всего
Длина, м	16.80	3.20	1.57		2.80		46.26	80.32	0.20							
Вес, кг	6.64	2.84	0.97		3.38		4.54	12.37	0.76		29.77	1.73	31.50	2.03	0.12	2.15

Примечание

Детали опалубки и армирования см. выпуск 0-1 данной серии

ТК 971	Панели толщиной 120 мм	Серия 1.131-1
	Панель В1.3-62.27.12-2.6. Арматурный блок АБВ1.3-62-2.6	Выпуск 1-1 Лист 82

11770-02 97

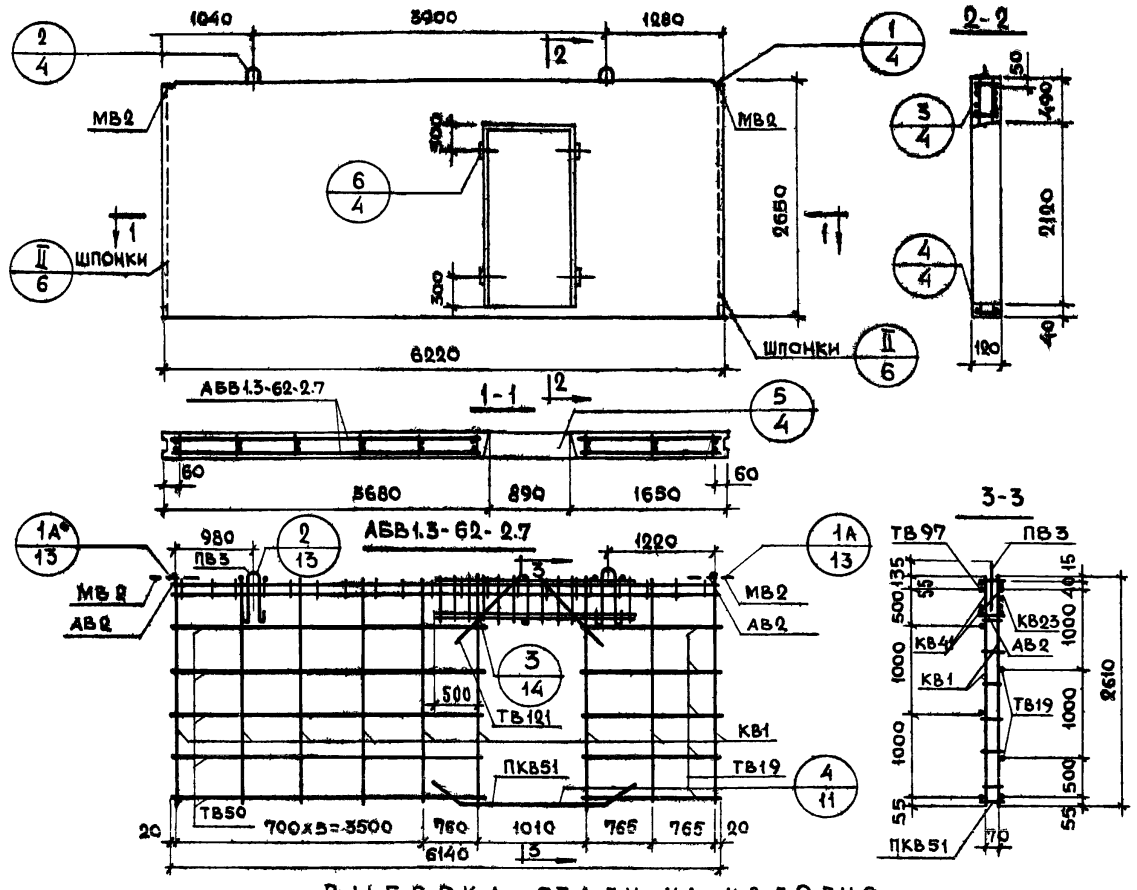

Характеристика изделия

Объем бетона		$м^3$	1.743
То же на 1 $м^2$ изделия		$м^3$	0.120
Вес		кг	4360
Площадь	Панели брутто	$м^2$	16.5
	Проема	$м^2$	1.87
	Панели нетто	$м^2$	14.63
Марка бетона			150

Спецификация арматурных и закладных деталей на блок

Марка детали	К-во шт.	№ листа	№ альбома
КВ1	9	1	Выпуск 0-1
КВ23	1	2	
КВ41	2	3	
ПКВ51	1	4	
ТВ19	6	5	
ТВ50	6	6	
ТВ97	1	7	
ТВ121	4	7	
АВ2	8	4	
МВ2	2	8	
ПВ3	2	4	

Примечание

Детали опалубки и армирования см. выпуск 0-1 данной серии

Выборка стали на изделие

Класс или марка стали	А III		А II		А I		В I		В. ст. 3 кп		На изделие кг			На 1 $м^2$ изделия кг		
Диаметр, профиль	ф8	ф12	ф10		ф14		ф4	ф5	-60х8		Армат. дет.	Закл. дет.	Всего	Армат. дет.	Закл. дет.	Всего
Длина, м	16.80	3.20	1.57		2.80		45.56	75.10	0.20							
Вес, кг	6.64	2.84	0.97		3.38		4.47	11.57	0.76		28.90	1.73	30.63	1.97	0.12	2.09

ТК	Панели толщиной 120 мм	Серия 1.131-1
1971	Панель В1.3-62.27.12-2.7. Арматурный блок АБВ1.3-62-2.7	Выпуск 1-1 Лист 83

Согласовано: Ст. наук. сотр. В. Королев; Гл. технол. Гайсинский

Проверил: Рук. гр. Умедман

Нач. отд. Б. Шляпник; Гл. инж. отд. Д. Росинский; Гл. инж. пр. Н. Росинский; Рук. гр. М. Бурова; Инженер Е. Чукавина

Жилищ. ГПИ

11770-02 98

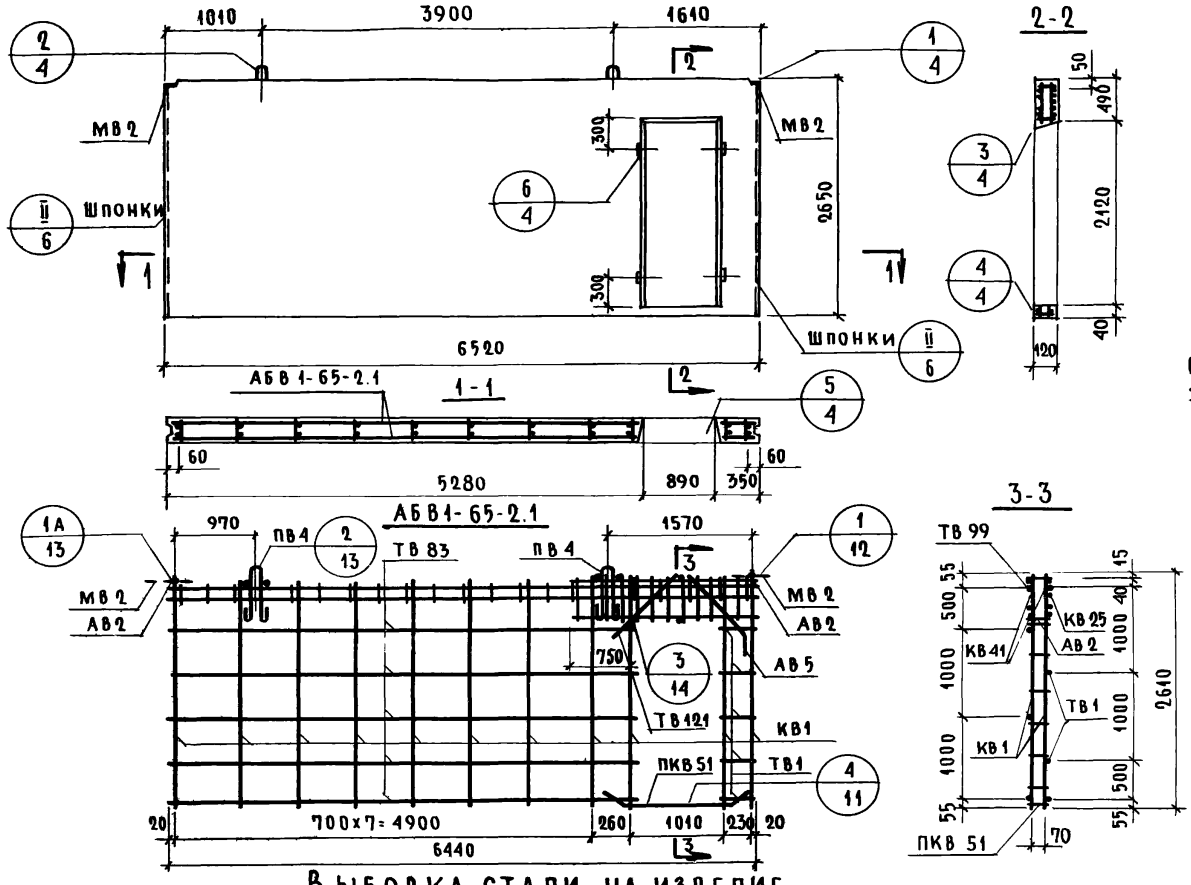

Характеристика изделия

Объем бетона		$м^3$	1.839
То же на 1 $м^2$ изделия		$м^3$	0.120
Вес		кг	4600
Площадь	Панели брутто	$м^2$	17.3
	Проема	$м^2$	1.87
	Панели нетто	$м^2$	15.43
Марка бетона			150

Спецификация арматурных и закладных деталей на блок

Марка детали	К-во шт.	№ листа	№ альбома
КВ 1	11	1	Выпуск 0-1
КВ 25	1	2	
КВ 41	2	3	
ПКВ 51	1	4	
ТВ 1	6	5	
ТВ 83	6	6	
ТВ 99	1	7	
ТВ 121	2	7	
АВ 2	8	4	
АВ 5	2	4	
МВ 2	2	8	
ПВ4	2	4	

Выборка стали на изделие

Класс или марка стали	A III		A II		A I		B I		B Ст.3 кп		На изделие кг			На 1 $м^2$ изделия кг		
Диаметр, профиль	ф8	ф12	ф10		ф16		ф4	ф5	-60x8		Армат. дет.	Закл. дет.	Всего	Армат. дет.	Закл. дет.	Всего
Длина, м	16.80	3.20	1.57		3.00		49.16	86.14	0.20							
Вес, кг	6.64	2.84	0.97		4.74		4.82	13.27	0.76		32.21	1.73	34.04	2.08	0.11	2.19

Примечание.

Детали опалубки и армирования см. выпуск 0-1 данной серии.

ТК	Панели толщиной 120 мм	Серия 1.131-1
1971	Панель В1.3-65.27.12-2.1. Арматурный блок АБВ 1-65-2.1	Выпуск 1-1 / Лист 84

11770-02 99

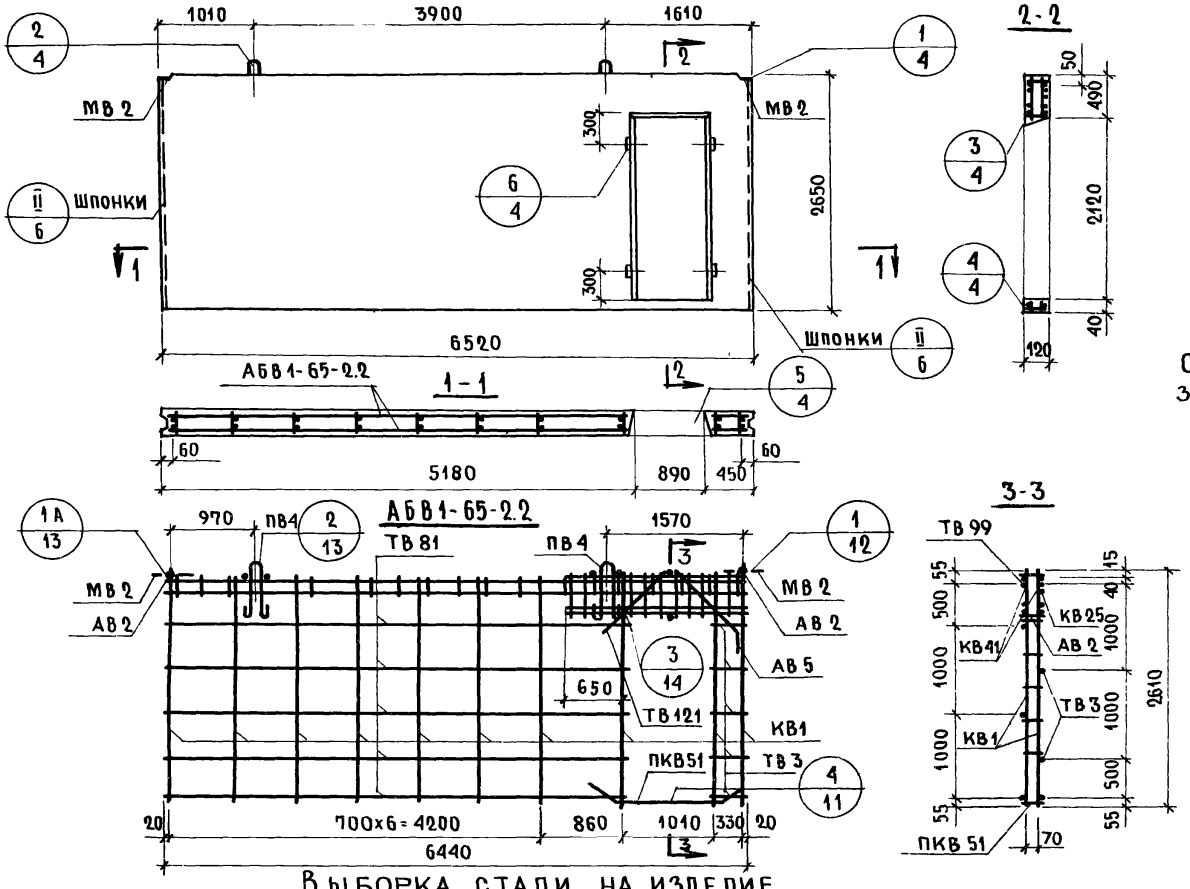

Характеристика изделия

Объем бетона		$м^3$	1.839
То же на 1 $м^2$ изделия		$м^3$	0.120
Вес		кг	4600
Площадь	Панели брутто	$м^2$	17.3
	Проема	$м^2$	1.87
	Панели нетто	$м^2$	15.43
Марка бетона			150

Спецификация арматурных и закладных деталей на блок

Марка детали	К-во шт.	N° листа	N° альбома
КВ 1	10	1	Выпуск 2-1
КВ 25	1	2	
КВ 41	2	3	
ПКВ 51	1	4	
ТВ 3	6	5	
ТВ 81	6	7	
ТВ 99	1	7	
ТВ121	2	7	
АВ 2	8	4	
АВ 5	2	4	
МВ 2	2	8	
ПВ 4	2	4	

Выборка стали на изделие

Класс или марка стали	А III		А II		А I		В I		В Ст.3кп		На изделие кг			На 1 $м^2$ изделия кг		
Диаметр профиль	ф8	ф12	ф10		ф16		ф4	ф5	-60×8		Армат. дет.	Закл. дет.	Всего	Армат. дет.	Закл. дет.	Всего
Длина, м	16.80	3.20	1.57		3.00		48.46	80.92	0.20							
Вес, кг	6.64	2.84	0.97		4.74		4.75	12.46	0.76		31.43	1.73	33.16	2.04	0.11	2.15

Примечание.

Детали опалубки и армирования см. выпуск 0-1 данной серии.

ТК 1971	Панели толщиной 120 мм	Серия 1.131-1
	Панель В1.3-65.27.12-2.2. Арматурный блок АБВ1-65-2.2	Выпуск 1-1 Лист 85

Согласовано: Ст. научн. сотр. В. Королев; Гл. технолог Н. Гайсинский

Проверил: Б. Шляпин, Н. Росинский, Н. Росинский, М. Бурова, Е. Чукавина, Д. Умедман

Инв. N° | Взамен | Дата

Нач. отд. N 17; Гл. инж. отд.; Гл. инж. пр.; Инженер; Рук. группы

ЦНИИЭП жилища

11770-02 100

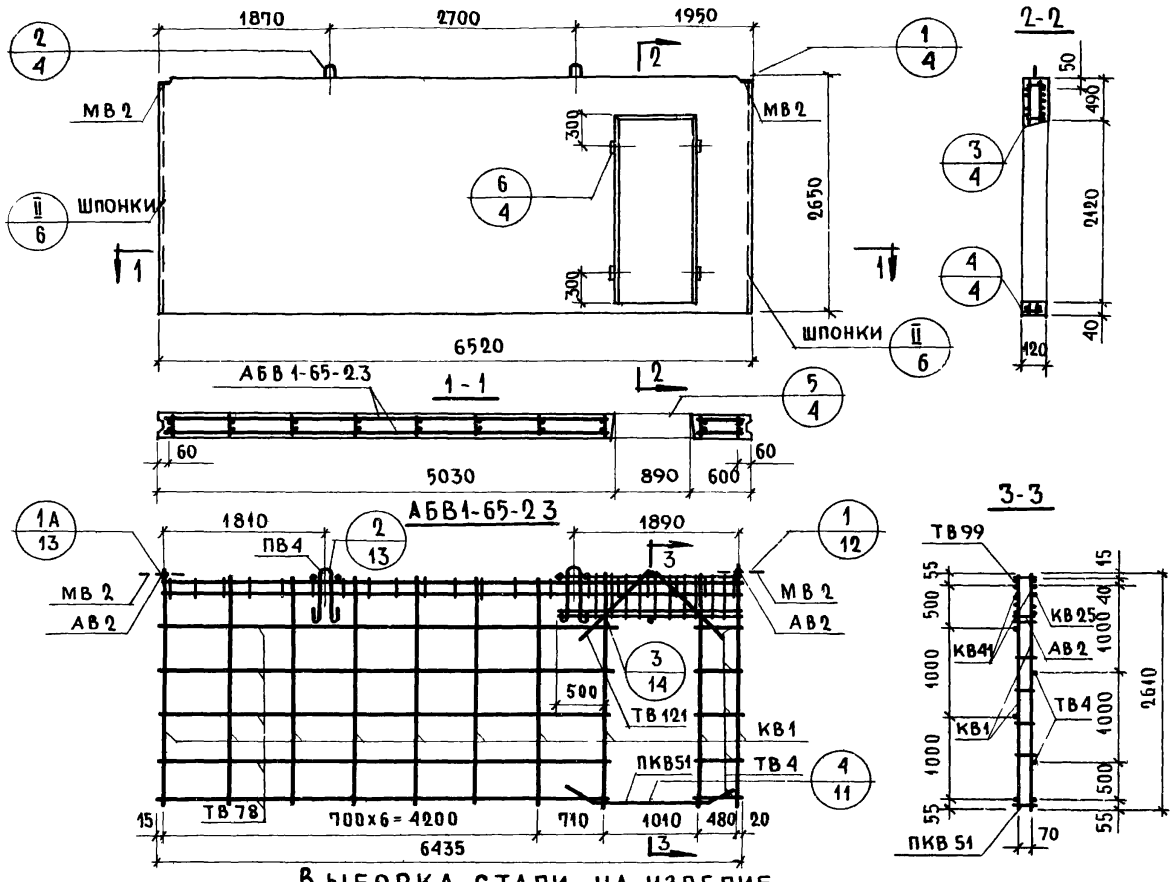

Характеристика изделия

Объем бетона		$м^3$	1.839
То же на 1 $м^2$ изделия		$м^3$	0.120
Вес		кг	4600
Площадь	Панели брутто	$м^2$	17.3
	Проема	$м^2$	1.87
	Панели нетто	$м^2$	15.43
Марка бетона			150

Спецификация арматурных и закладных деталей на блок

Марка детали	К-во шт.	№ листа	№ альбома
КВ1	10	1	Выпуск 2-1
КВ25	1	2	
КВ41	2	3	
ПКВ51	1	4	
ТВ4	6	5	
ТВ78	6	6	
ТВ99	1	7	
ТВ121	4	7	
АВ2	8	4	
МВ2	2	8	
ПВ4	2	4	

Примечание.

Детали опалубки и армирования см. выпуск 0-1 данной серии.

Выборка стали на изделие

Класс или марка стали	A III		A II		A I		B I		B Ст.3 КП		На изделие кг			На 1 $м^2$ изделия кг		
Диаметр, профиль	ф8	ф12	ф10		ф16		ф4	ф5	-60x8		Армат. дет.	Закл. дет.	Всего	Армат. дет.	Закл. дет.	Всего
Длина, м	16.80	3.20	1.57		3.00		48.40	80.92	0.20							
Вес, кг	6.64	2.84	0.97		4.74		4.75	12.46	0.76		31.43	1.73	33.16	2.04	0.11	2.15

ТК	Панели толщиной 120мм	Серия 1.131-1	
1971	Панель В1.3-65.27.12-2.3. Арматурный блок АБВ1-65-2.3	Выпуск 1-1	Лист 86

11770-02 101

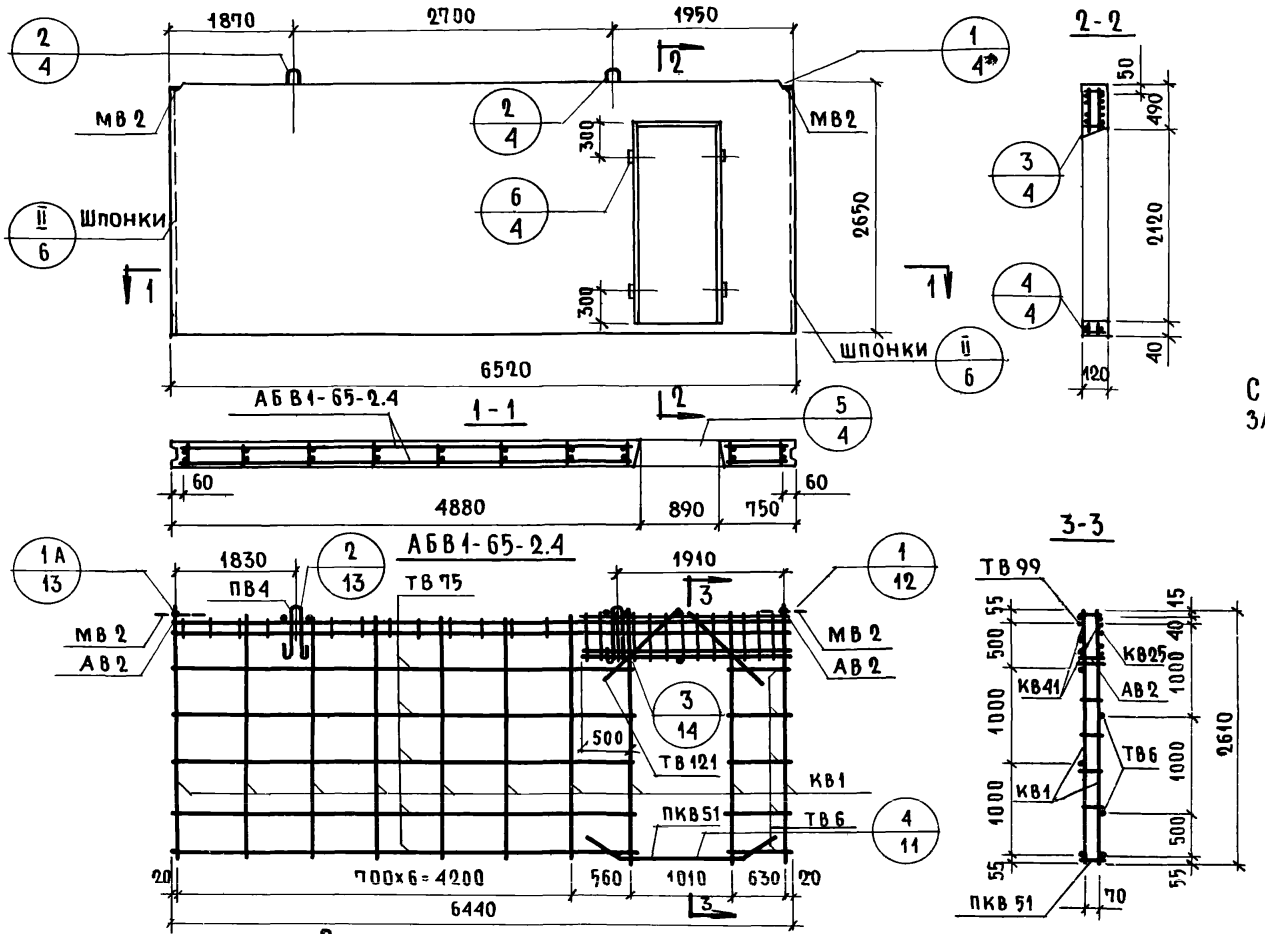

Характеристика изделия

Объем бетона		$м^3$	1.839
То же на 1 $м^2$ изделия		$м^3$	0.120
Вес		кг	4600
Площадь	Панели брутто	$м^2$	17.3
	Проема	$м^2$	1.87
	Панели нетто	$м^2$	15.43
Марка бетона			150

Спецификация арматурных и закладных деталей на блок

Марка детали	К-во шт.	№ листа	№ альбома
КВ1	10	1	Выпуск 0-1
КВ25	1	2	
КВ41	2	3	
ПКВ51	1	4	
ТВ6	6	5	
ТВ75	6	6	
ТВ99	1	7	
ТВ121	4	7	
АВ2	8	4	
МВ2	2	8	
ПВ4	2	4	

Примечание

Детали опалубки и армирования см. выпуск 0-1 данной серии

Выборка стали на изделие

Класс или марка стали	А III		А II		А I		В I		В ст.3кп		На изделие кг			На 1 $м^2$ изделия кг		
Диаметр, профиль	ф 8	ф 12	ф 10		ф 16		ф 4	ф 5	-60×8		Армат. дет.	Закл. дет.	Всего	Армат. дет.	Закл. дет.	Всего
Длина, м	16.80	3.20	1.57		3.00		48.46	80.92	0.20							
Вес, кг	6.64	2.84	0.97		4.74		4.75	12.46	0.76		31.43	1.73	33.16	2.04	0.11	2.15

Согласовано: Ст.науч.сотр. В.Королев; Гл.технолог Г.Гайсинский

Проверил: Б.Шляпин, Н.Росинский, Н.Росинский, М.Бурова, Е.Чукавина, Д.Умедмаг

Инвен. № --; Взамен; Дата

Нач.отд.№17; Гл.инж.отд; Гл.инж.пр.; Рук.группы; Инженер

ЦНИИЭП жилища

ТК 1971	Панели толщиной 120мм	Серия 1.131-1	
	Панель 1.3-65.27.12-2.4. Арматурный блок АБВ1-65-2.4	Выпуск 1-1	Лист 87

11770-02 102

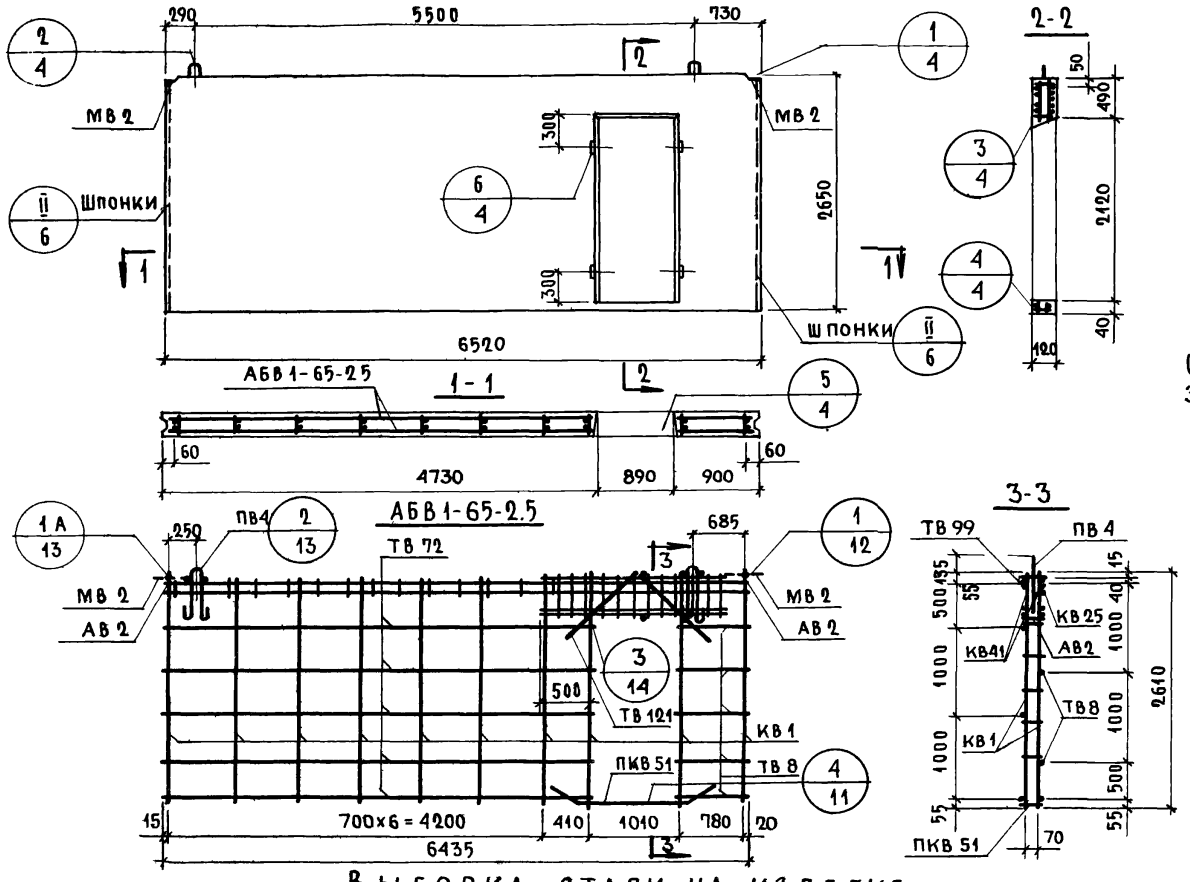

Характеристика изделия

Объем бетона		$м^3$	1.839
То же на 1 $м^2$ изделия			0.120
Вес		кг	4600
Площадь	Панели брутто	$м^2$	17.3
	Проема		1.87
	Панели нетто		15.43
Марка бетона			150

Спецификация арматурных и закладных деталей на блок

Марка детали	К-во шт.	№ листа	№ альбома
КВ 1	10	1	Выпуск 2-1
КВ 25	1	2	
КВ 41	1	3	
ПКВ 51	1	4	
ТВ 8	6	5	
ТВ 72	6	6	
ТВ 99	1	7	
ТВ 121	4	7	
АВ 2	8	4	
МВ 2	2	8	
ПВ 4	2	4	

Выборка стали на изделие

Класс или марка стали	А III		А II		А I		В I		В ст.3 кп		На изделие кг			На 1 $м^2$ изделия кг		
Диаметр, профиль	ф 8	ф 12	ф 10		ф 16		ф 4	ф 5	-60×8		Армат. дет.	Закл. дет.	Всего	Армат. дет.	Закл. дет.	Всего
Длина, м	16.80	3.20	1.57		3.00		48.40	80.92	0.20							
Вес, кг	6.64	2.84	0.97		4.74		4.75	12.46	0.76		31.43	1.73	33.16	2.04	0.11	2.15

Примечание.

Детали опалубки и армирования см. выпуск 0-1 данной серии.

ТК 971	Панели толщиной 120 мм	Серия 1.131-1
	Панель ~~ПВ~~ 13-65.27.12-2.5. Арматурный блок АБВ1-65-2.5	Выпуск 1-1 / Лист 88

11770-02 103

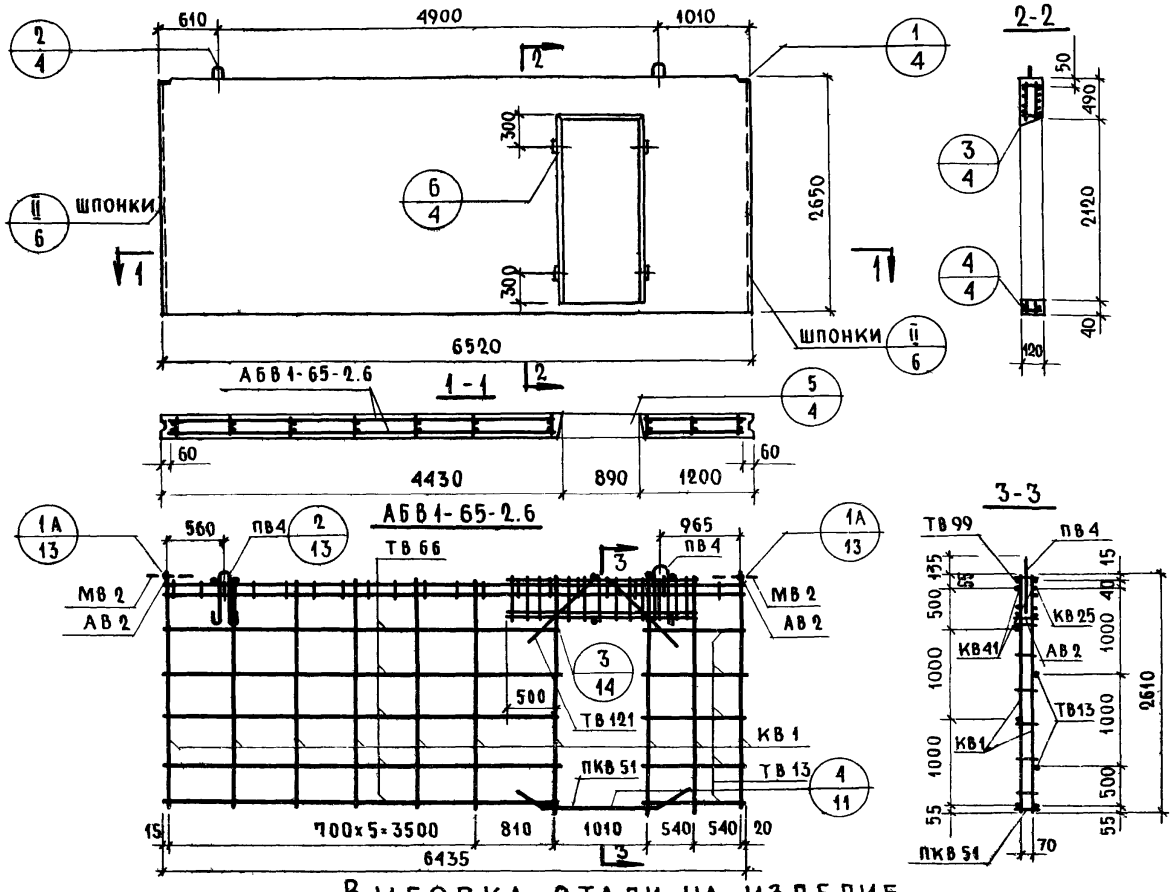

Характеристика изделия

Объем бетона		$м^3$	1.839
То же на 1 $м^2$ изделия		$м^3$	0.120
Вес		кг	4600
Площадь	Панели брутто	$м^2$	17.3
	Проема	$м^2$	1.87
	Панели нетто	$м^2$	15.48
Марка бетона			150

Спецификация арматурных и закладных деталей на блок

Марка детали	К-во шт.	№ листа	№ альбома
КВ1	10	1	Выпуск 2-1
КВ25	1	2	
КВ41	2	3	
ПКВ51	1	4	
ТВ13	6	5	
ТВ66	6	6	
ТВ99	1	7	
ТВ121	4	7	
АВ2	8	4	
МВ2	2	8	
ПВ4	2	4	

Примечание

Детали опалубки и армирования см. выпуск 0-1 данной серии

Выборка стали на изделие

Класс или марка стали	А III		А II		А I		В I		ВСТ3КП		На изделие кг			На 1 $м^2$ изделия кг		
Диаметр, профиль	ф8	ф12	ф10		ф16		ф4	ф5	-60x8		Армат. дет.	Закл. дет.	Всего	Армат. дет.	Закл. дет.	Всего
Длина, м	16.80	3.20	1.57		3.00		48.46	80.92	0.20							
Вес, кг	6.64	2.84	0.97		4.74		4.75	12.46	0.76		31.43	1.73	33.16	2.04	0.11	2.15

ТК 1971	Панели толщиной 120 мм	Серия 1.131-1
	Панель 81.3-65.27.12-2.6. Арматурный блок АБВ1-65-2.6	Выпуск 1-1 Лист 89

ЦНИИ�П жилища

Согласовано: Дата, Инв. №, Взамен; Ст. науч. сотр. В. Королев; Гл. технолог Н. Гайсинский; Проверил Д. Умедман; Рук. группы Е. Чукавина; Гл. инж. отд. Н. Росинский; Гл. инж. пр. Н. Росинский; Рук. группы М. Бурова; Инженер Б. Шляпин; Нач. отд. Н. Росинский

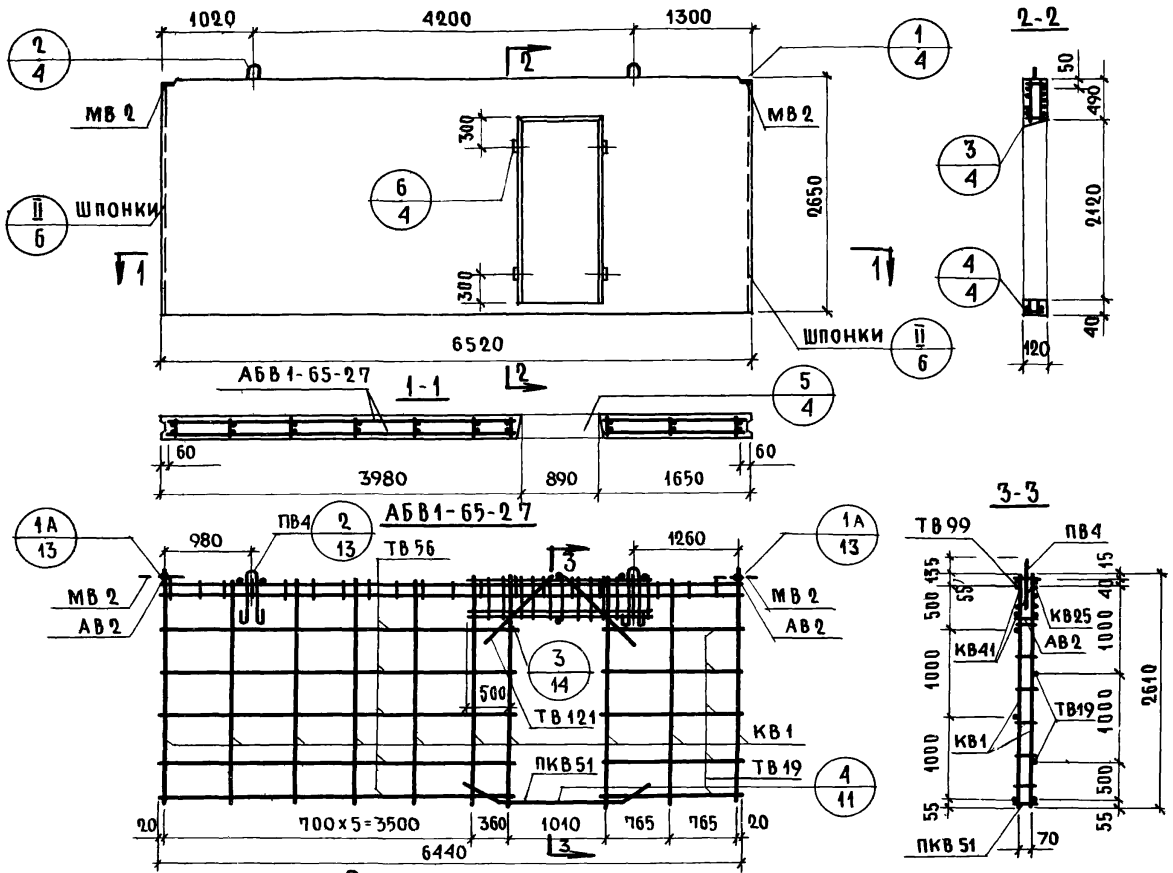

Характеристика изделия

Объем бетона		$м^3$	1.839
То же на 1 $м^2$ изделия		$м^3$	0.120
Вес		кг	4600
Площадь	Панели брутто	$м^2$	17.3
	Проема	$м^2$	1.87
	Панели нетто	$м^2$	15.43
Марка бетона			150

Спецификация арматурных и закладных деталей на блок

Марка детали	К-во шт.	№ листа	№ альбома
КВ 1	10	1	Выпуск 2-1
КВ 25	1	2	
КВ 41	2	3	
ПКВ 51	1	4	
ТВ 19	6	5	
ТВ 56	6	6	
ТВ 99	1	7	
ТВ 121	4	7	
АВ 2	8	4	
МВ 2	2	8	
ПВ 4	2	4	

Примечание

Детали опалубки и армирования см. выпуск 0-1 данной серии

Выборка стали на изделие

Класс или марка стали	A III		A II		A I		B I		B Ст3кп		На изделие кг			На 1 $м^2$ изделия кг		
Диаметр, профиль	ф8	ф12	ф10		ф16		ф4	ф5	-60×8		Армат. дет.	Закл. дет.	Всего	Армат. дет.	Закл. дет.	Всего
Длина, м	16.80	3.20	1.57		3.00		48.46	80.92	0.20							
Вес, кг	6.64	2.84	0.97		4.74		4.75	12.47	0.76		31.43	1.73	33.16	2.04	0.11	2.15

ТК 1971	Панели толщиной 120 мм	Серия 1.131-1	
	Панель ВП3-65.27.12-2.7. Арматурный блок АБВ 1-65-2.7	Выпуск 1-1	Лист 90

Инженер | Е.Чукавина | Рук. группы | Д.Умедман

11770-02 105

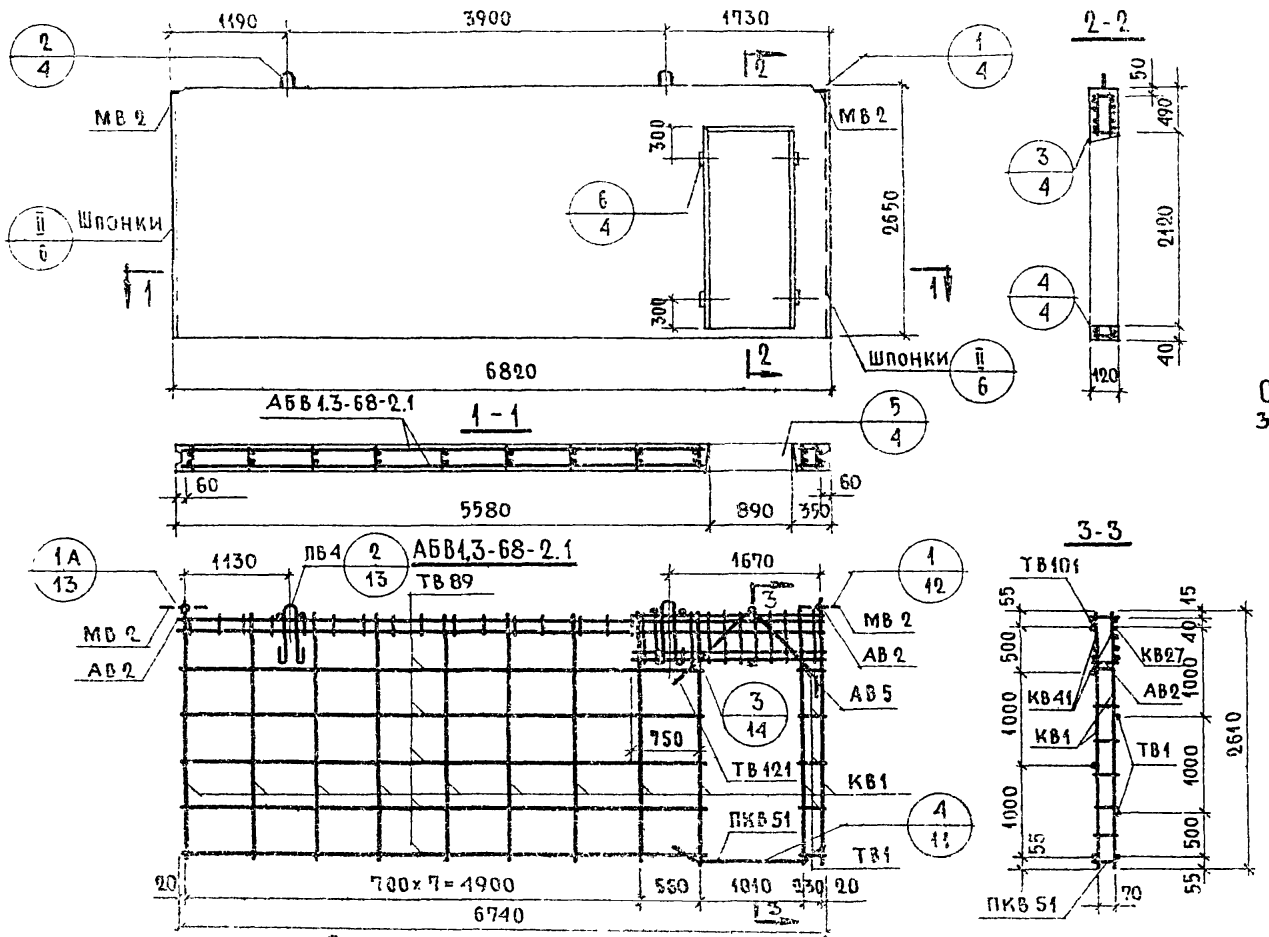

Характеристика изделия

Объем бетона		$м^3$	1.935
То же на 1 $м^2$ изделия		$м^3$	0.120
Вес		кг	4840
Площадь	Панели брутто	$м^2$	16.1
	Проема	$м^2$	1.87
	Панели нетто	$м^2$	16.23
Марка бетона			150

Спецификация арматурных и закладных деталей на блок

Марка детали	К-во шт.	№ листа	№ альбома
КВ 1	11	1	Выпуск 2-1
КВ 27	1	2	
КВ 41	2	3	
ПКВ 51	1	4	
ТВ 1	6	5	
ТВ 89	6	7	
ТВ 101	1	7	
ТВ 121	2	7	
АВ 2	8	4	
АВ 5	2	4	
МВ 2	2	8	
ПВ 4	2	4	

Выборка стали на изделие

Класс или марка стали	А III		А II		А I		В I		В Ст.3 КП		На изделие кг			На 1 $м^2$ изделия кг		
Диаметр, профиль	ф 8	ф 12	ф 10		ф 16		ф 4	ф 5	-60×8		Армат. дет.	Закл. дет.	Всего	Армат. дет.	Закл. дет.	Всего
Длина, м	16.80	3.20	1.57		3.00		51.36	86.74	0.20							
Вес, кг	6.64	2.84	0.97		4.74		5.04	13.36	0.76		32.60	1.73	34.33	2.00	0.11	2.11

Примечание.

Детали опалубки и армирования см. выпуск 0-1 данной серии.

ТК 1971	Панели толщиной 120 мм	Серия 1.131-1	
	Панель В13-68.27.12-2.1. Арматурный блок АБВ1.3-68-21	Выпуск 1-1	Лист 91

Согласовано: Ст. инженер-технолог Н. Королев; Гл. технолог Н. Гайсинский

Проверил: Б. Шляпин, Н. Росинский, Н. Росинский, М. Бурова, Е. Чулвина, Д. Умедиан

Жилища

1770-02 105

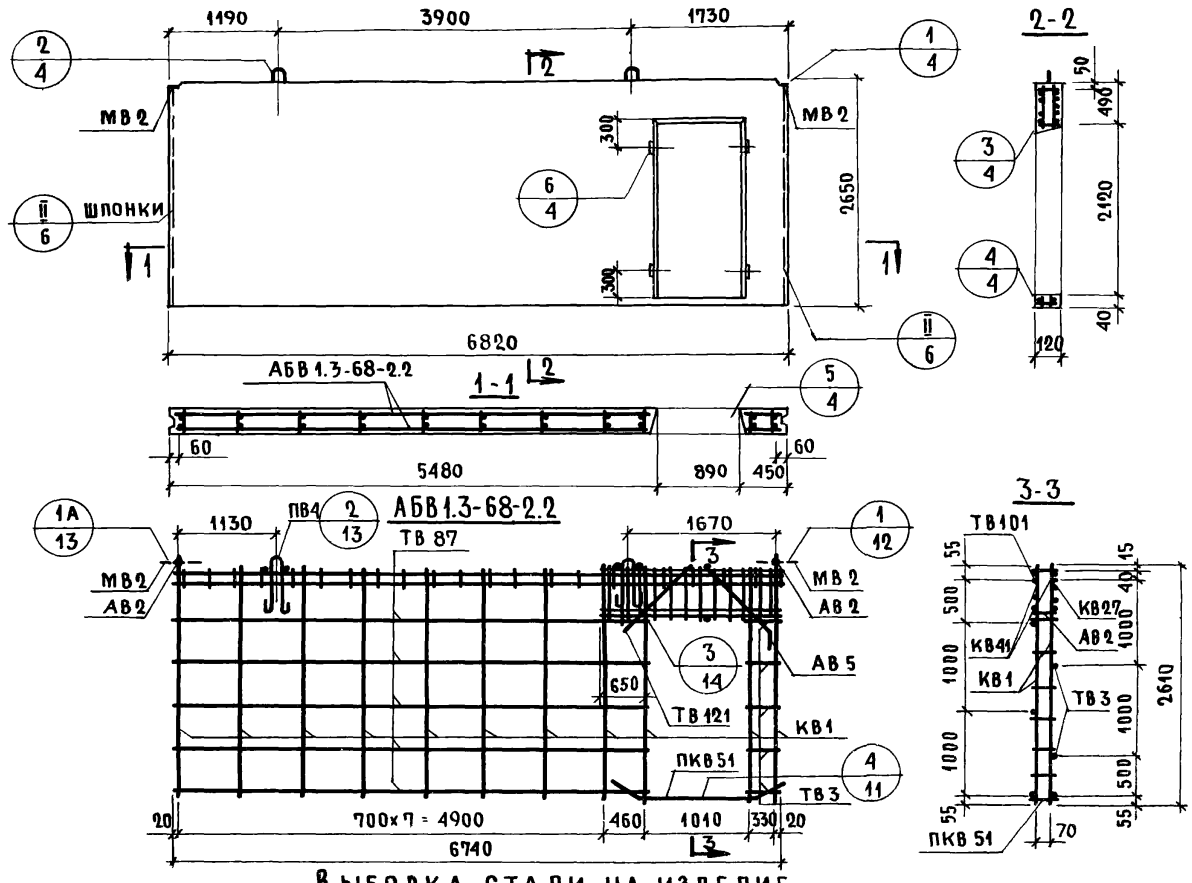

Характеристика изделия

Объем бетона		$м^3$	1.935
То же на 1 $м^2$ изделия		$м^3$	0.120
Вес		кг	4840
Площадь	Панели брутто	$м^2$	18.1
	Проема	$м^2$	1.87
	Панели нетто	$м^2$	16.23
Марка бетона			150

Спецификация арматурных и закладных деталей на блок

Марка детали	К-во шт.	№ листа	№ альбома
КВ1	11	1	Выпуск 2-1
КВ27	1	2	
КВ41	2	3	
ПКВ51	1	4	
ТВ3	6	5	
ТВ87	6	7	
ТВ101	1	7	
ТВ121	2	7	
АВ2	8	4	
АВ5	2	4	
МВ2	2	8	
ПВ4	2	4	

Выборка стали на изделие

Класс или марка стали	A III		A II		A I		B I		B Ст3кп		На изделие кг			На 1 $м^2$ изделия кг		
Диаметр, профиль	ф8	ф12	ф10		ф16		ф4	ф5	-60×8		Армат. дет.	Закл. дет.	Всего	Армат. дет.	Закл. дет.	Всего
Длина, м	16.80	3.20	1.57		3.00		51.36	86.74	0.20							
Вес, кг	6.69	2.84	0.97		4.74		5.04	13.36	0.76		32.60	1.72	34.32	2.00	0.11	2.11

Примечание.

Детали опалубки и армирования см. выпуск 0-1 данной серии.

ТК	Панели толщиной 120мм	Серия 1.131-1
1971	Панель В1.3-68.27.12-2.2. Арматурный блок АБВ1.3-68-2.2	Выпуск 1-1 / Лист 92

Цниипромзданий Инженер Е.Чукавина Рук. группы Д.Умедман

11770-02 107

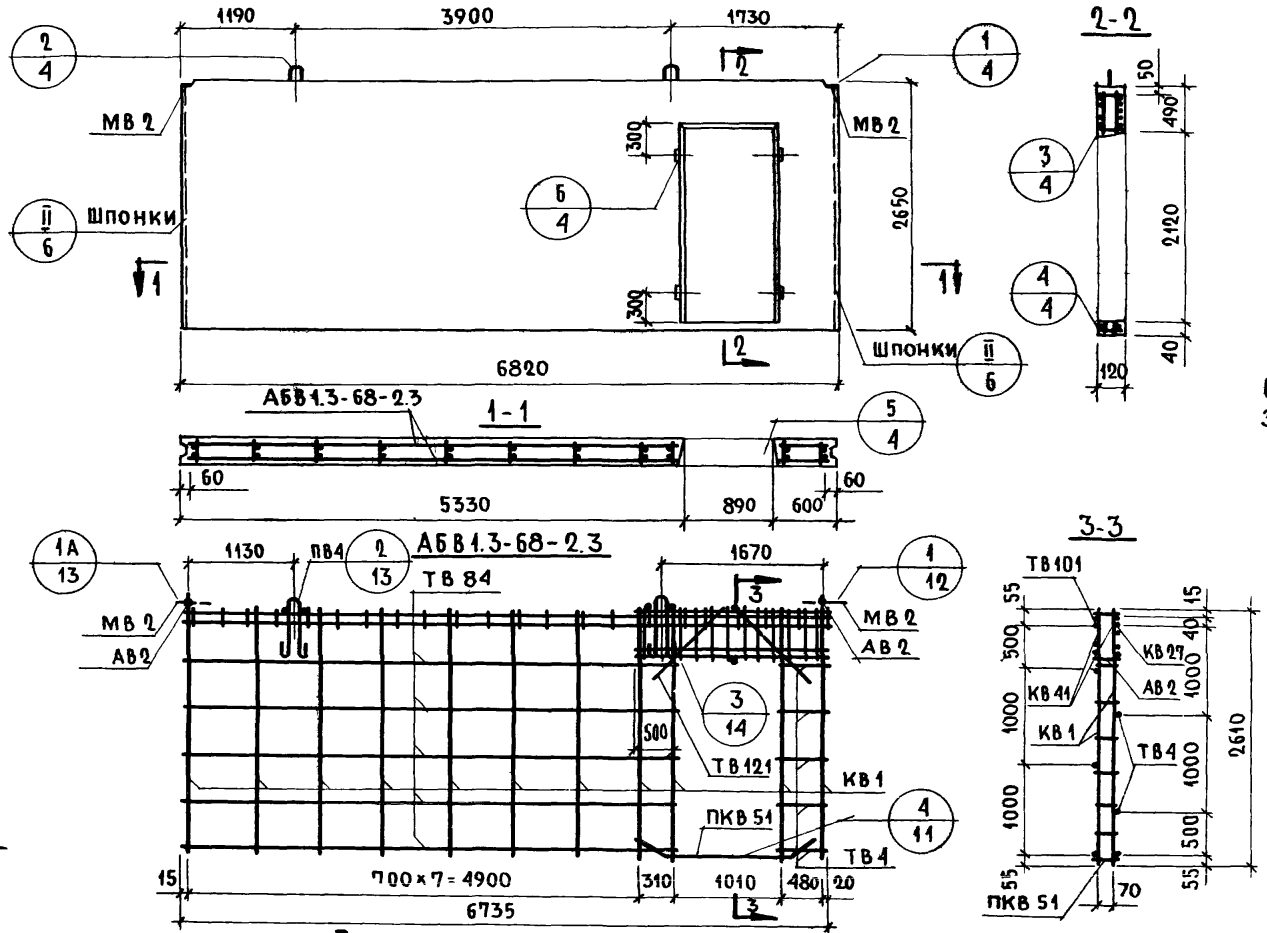

Характеристика изделия

Объем бетона		$м^3$	1.935
То же на $1 м^2$ изделия		$м^3$	0.120
Вес		кг	4840
Площадь	Панели брутто	$м^2$	18.1
	Проема	$м^2$	1.87
	Панели нетто	$м^2$	16.23
Марка бетона			150

Спецификация арматурных и закладных деталей на блок

Марка детали	К-во шт.	№ листа	№ альбома
КВ 1	11	1	В выпуск 2-1
КВ 27	1	2	
КВ 41	2	3	
ПКВ 51	1	4	
ТВ 4	6	5	
ТВ 84	6	7	
ТВ 101	1	7	
ТВ 121	4	7	
АВ 2	8	4	
МВ 2	2	8	
ПВ 4	2	4	

Примечание.

Детали опалубки и армирования см. выпуск 0-1 данной серии.

Выборка стали на изделие

Класс или марка стали	A III		A II		A I		B I		B.Ст.3кп		На изделие кг			На $1 м^2$ изделия кг		
Диаметр, профиль	ф8	ф12	ф10		ф16		ф4	ф5	-60×8		Армат. дет.	Закл. дет.	Всего	Армат. дет.	Закл. дет.	Всего
Длина, м	16.80	3.20	1.57		3.00		51.30	86.74	0.20							
Вес, кг	6.64	2.84	0.97		4.74		5.03	13.36	0.76		32.61	1.73	34.34	2.00	0.11	2.11

ТК 1971	Панели толщиной 120 мм	Серия 1.131-1
	Панель В1.3-68.27.12-2.3. Арматурный блок АБВ1.3-68-2.3	Выпуск 1-1 Лист 93

Согласовано: Ст. науч. сотр. В Королев; Гл. технолог Н Гайсинский

Проверил: Б Шляпин, Н Росинский, Н Росинский, М Бурова, Е Чукавина; Ц Умедман

Начотд №17, Гл инж. отд., Гл инж пр, Рук группы, Инженер

Дата, Инвен. №, Взамен

ЦНИИЭП жилища

11770-02 108

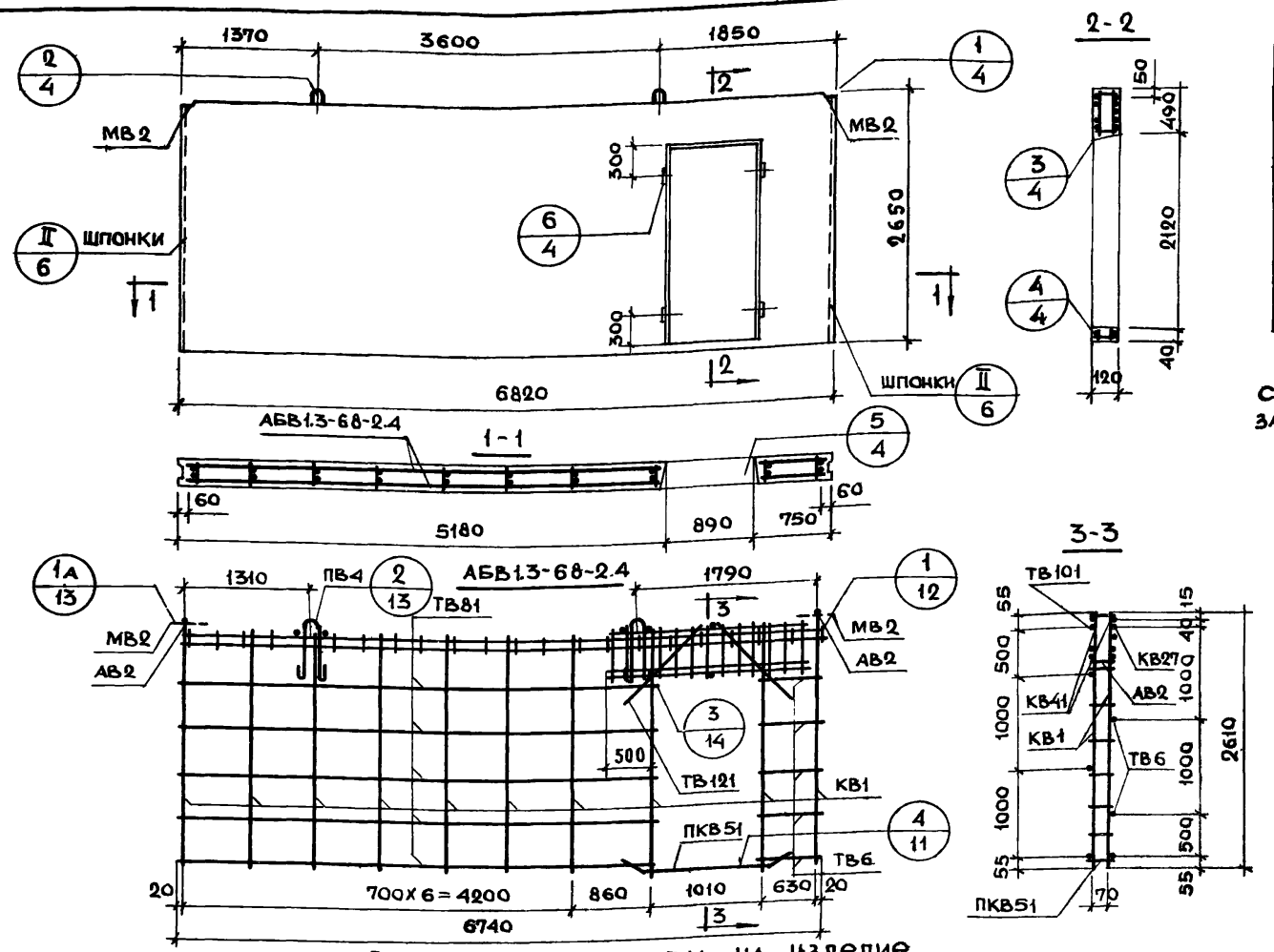

Характеристика изделия

Объем бетона		$м^3$	1.935
Тоже на $1 м^2$ изделия		$м^3$	0.120
Вес		кг	4840
Площадь	Панели брутто	$м^2$	18.1
	Проема	$м^2$	1.87
	Панели нетто	$м^2$	16.23
Марка бетона			150

Спецификация арматурных и закладных деталей на блок

Марка детали	К-во шт.	№ листа	№ альбома
КВ1	10	1	Выпуск 2-1
КВ27	1	2	
КВ41	2	3	
ПКВ51	1	4	
ТВ6	6	5	
ТВ81	6	7	
ТВ101	1	7	
ТВ121	4	7	
АВ2	8	4	
МВ2	2	8	
ПВ4	2	4	

Выборка стали на изделие

Класс или марка стали	AIII		AII		AI		BI		Вст.3кп		На изделие кг			На $1 м^2$ изделия кг		
Диаметр, профиль	ф8	ф12	ф10		ф16		ф4	ф5	~60х8		Армат. дет.	Закл. дет.	всего	Армат. дет.	Закл. дет.	всего
Длина, м	16.80	3.20	1.57		3.00		50.66	81.52	0.20							
Вес, кг	6.64	2.84	0.97		4.74		4.97	12.56	0.76		31.75	1.73	33.48	1.95	0.11	2.06

Примечание

Детали опалубки и армирования см. выпуск 0-1 данной серии

ТК 1971

ПАНЕЛИ ТОЛЩИНОЙ 120 мм

ПАНЕЛЬ В13-68.27.12-2.4 АРМАТУРНЫЙ БЛОК АБВ13-68-2.4

Серия 1.131-1 Выпуск 1-1 Лист 94

11770-02 1С

Взамен | Инв. № подл. | Подпись и дата | Инв. № дубл. | Инженер | Рук. груп. | Умедман | Чукавина | Цитадель жилища

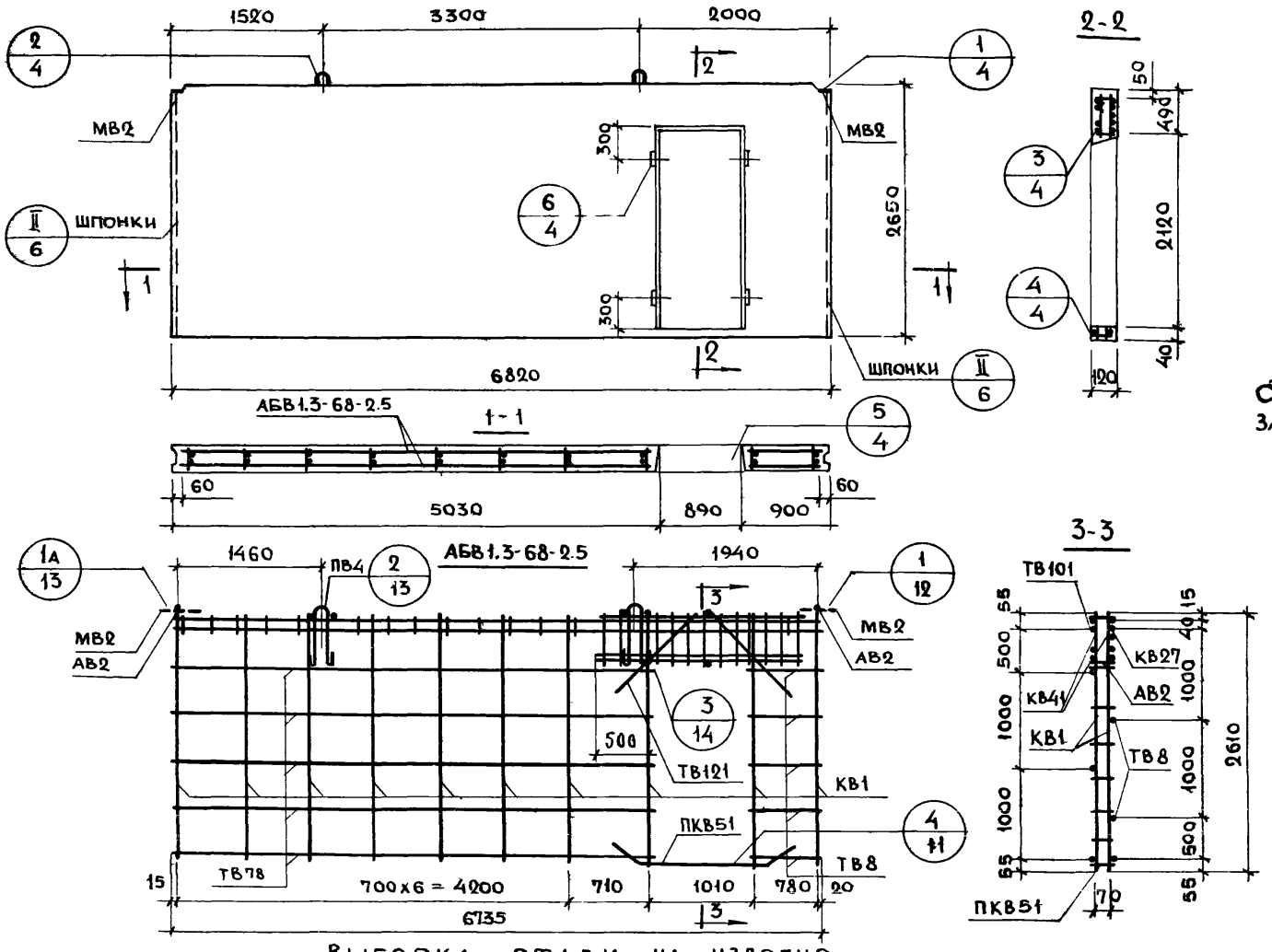

Характеристика изделия

Объем бетона		$м^3$	1.935
Тоже на 1 $м^2$ изделия		$м^3$	0.120
Вес		кг	4840
Площадь	Панели брутто	$м^2$	18.1
	Проема	$м^2$	1.87
	Панели нетто	$м^2$	16.23
Марка бетона			150

Спецификация арматурных и закладных деталей на блок

Марка детали	К-во шт.	№ листа	№ альбома
КВ1	10	1	В выпуск 0-1
КВ27	1	2	
КВ41	2	3	
ПКВ51	1	4	
ТВ8	6	5	
ТВ78	6	6	
ТВ101	1	7	
ТВ121	4	7	
АВ2	8	4	
МВ2	2	8	
ПВ4	2	4	

Примечание:

Детали опалубки и армирования см. выпуск 0-1 данной серии

Выборка стали на изделие

Класс или марка стали	А III		А II		А I		В I		Вст.3 кп		На изделие кг			На 1 $м^2$ изделия кг		
Диаметр или профиль	ф8	ф12	ф10		ф16		ф4	ф5	-60х8		Армат. дет.	Закл. дет.	Всего	Армат. дет.	Закл. дет.	Всего
Длина, м	16.80	3.20	1.57		3.00		50.60	81.52	0.20							
Вес, кг	6.64	2.84	0.97		4.74		4.96	12.56	0.76		31.75	1.73	33.47	1.95	0.11	2.08

ТК 1971	Панели толщиной 120 мм	Серия 1.131-1	
	Панель В1.3-68.27.12-2.5. Арматурный блок АБВ1.3-68-2.5	Выпуск 1-1	Лист 95

11770-02 110

Взамен | Инв. № подл. | Подпись и дата | Инв. № дубл. | Проверил Умедман | Рук. груп. Бурова | Рук. груп. Ечукавина | Инженер | Жилпроект

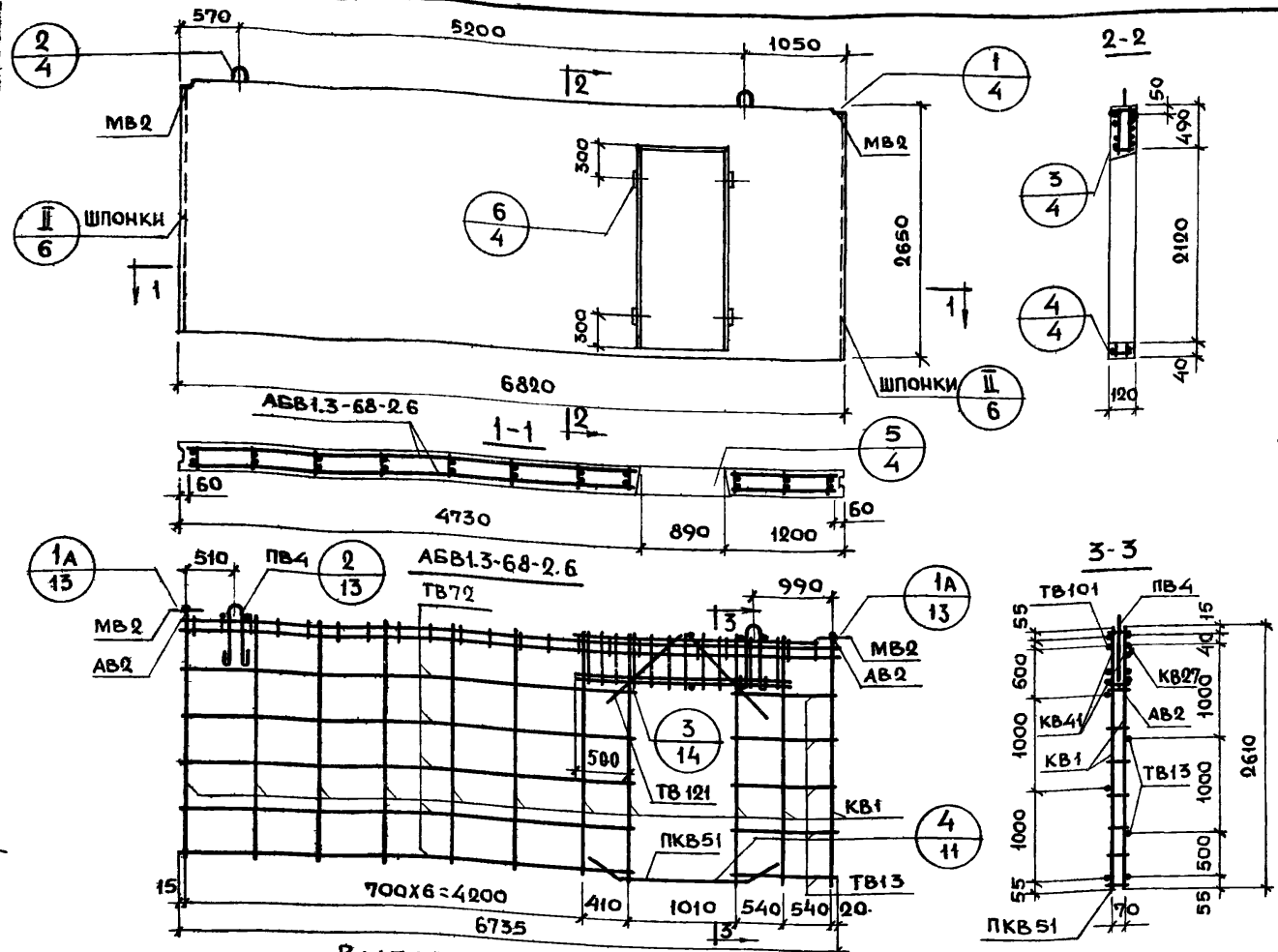

Характеристика изделия

Объем бетона		$м^3$	1.935
То же на 1 $м^2$ изделия		$м^3$	0.120
Вес		кг	4840
Площадь	Панели брутто	$м^2$	18.1
	Проема	$м^2$	1.87
	Панели нетто	$м^2$	16.23
Марка бетона			150

Спецификация арматурных и закладных деталей на блок

Марка детали	К-во шт.	№ листа	№ альбома
КВ1	11	1	Выпуск 2-1
КВ27	1	2	
КВ41	2	3	
ПКВ51	1	4	
ТВ13	6	5	
ТВ72	6	6	
ТВ101	1	7	
ТВ121	4	7	
АВ2	8	4	
МВ2	2	8	
ПВ4	2	4	

Примечание

Детали опалубки и армирования см. выпуск 0-1 данной серии

Выборка стали на изделие

Класс или марка стали	AIII		AII		AI		BI		Вст.3 кп		На изделие кг			На 1 $м^2$ изделия кг		
Диаметр, профиль	ф8	ф12	ф10		ф16		ф4	ф5	60х8		Армат. дет.	Закл. дет.	Всего	Армат. дет.	Закл. дет.	Всего
Длина, м	16.80	3.20	1.57		3.00		51.30	86.74	0.20							
Вес, кг	6.64	2.84	0.97		4.74		5.03	13.36	0.76		31.61	1.73	34.34	1.95	0.11	2.06

ЦНИИЭП жилища

Взамен

Проверил: Ульеман

Рук. гр.: Е. Чукавин

Инженер: М. Бурова

ТК 1971

Панели толщиной 120 мм

Панель В1.3-68.27.12-2.6. Арматурный блок АБВ1.3-68-2.6

Серия 1.131-1

Выпуск 1-1 | Лист 96

11770-02-111

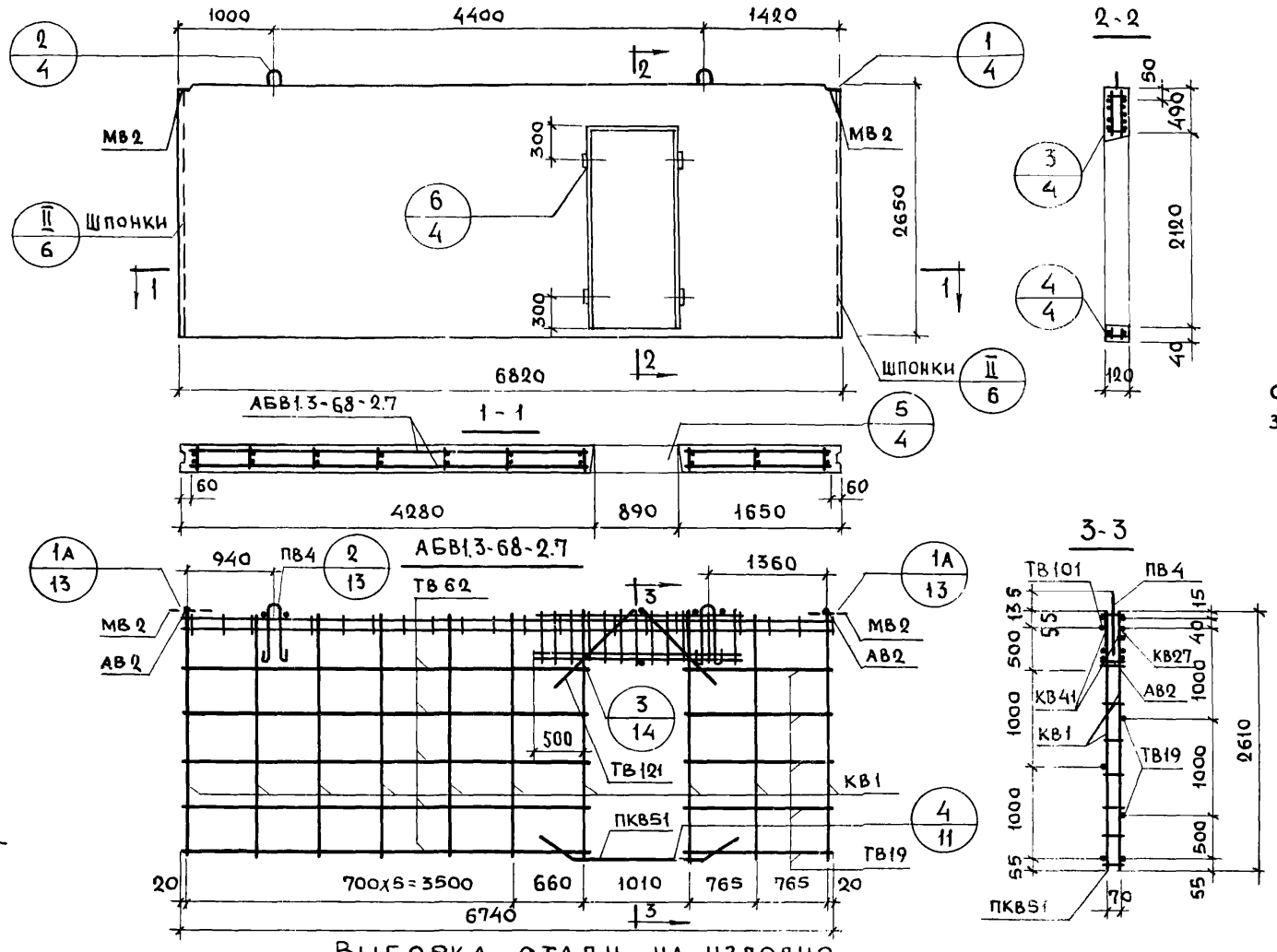

Характеристика изделия

Объем бетона	$м^3$	1.935
Тоже на $1 м^2$ изделия		0.120
Вес	кг	4840
Площадь: Панели брутто	$м^2$	18.1
Площадь: Проема		1.87
Площадь: Панели нетто		16.23
Марка бетона		150

Спецификация арматурных и закладных деталей на блок

Марка детали	К-во шт.	№ листа	№ альбома
КВ1	10	1	Выпуск 2-1
КВ27	1	2	
КВ41	2	3	
ПКВ51	1	4	
ТВ19	6	5	
ТВ62	6	6	
ТВ101	1	7	
ТВ121	4	7	
АВ2	8	4	
МВ2	2	8	
ПВ4	2	4	

Выборка стали на изделие

Класс или марка стали	AIII		AII		AI		BI		ВСТ 3 кп		На изделие кг			На $1 м^2$ изделия кг		
Диаметр, профиль	ф8	ф12	ф10		ф16		ф4	ф5	-60х8		Армат. дет.	Закл. дет.	Всего	Армат. дет.	Закл. дет.	Всего
Длина, м	16.80	3.20	1.57		3.00		50.66	81.52	0.20							
Вес, кг	6.64	2.84	0.97		4.74		4.97	12.56	0.76		31.75	1.73	33.48	1.95	0.11	2.06

Примечание:

Детали опалубки и армирования см. выпуск 0-1 данной серии

ТК	Панели толщиной 120 мм	Серия 1.131-1	
1971	Панель В1.3-68.27.12-2.7. Арматурный блок АБВ1.3-68-2.7	Выпуск 1-1	Лист 97

Согласовано: Дата, Инвент №, Взамен; Ст. науч. сотр. В. Королев; Гл. технолог Гайсинский

Проверил: Б. Шляпин, Н. Росинский, Н. Росинский, М. Бурова, Е. Чукавина, Рук. груп. Умедман

Нач. отд. 17, Гл. инж. отд., Гл. инж. пр., Рук. груп., Инженер

Жилища

11770-05

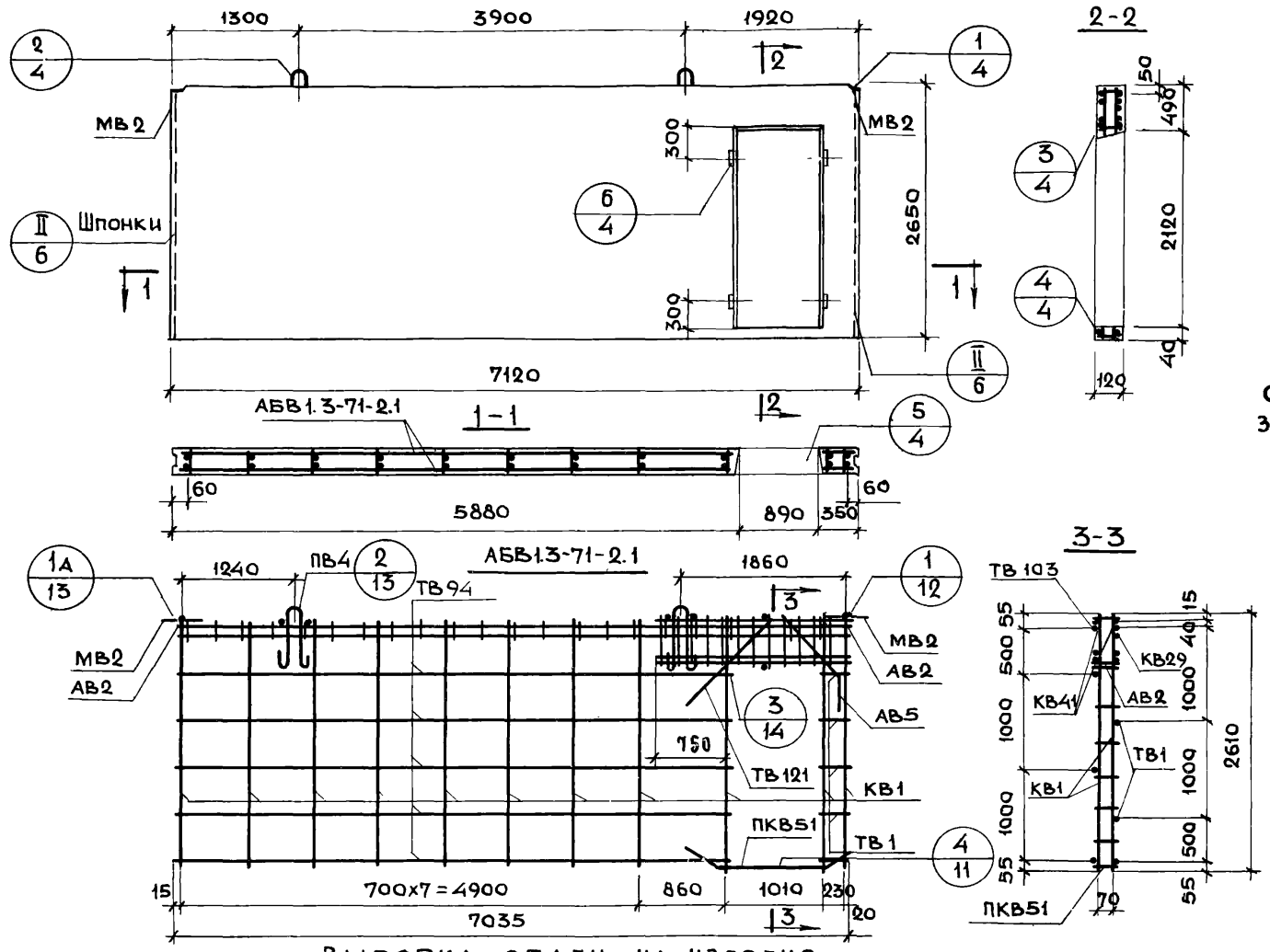

Характеристика изделия

Объем бетона		$м^3$	2.031
То же на $1м^2$ изделия			0.120
Вес		кг	5080
Площадь	Панели брутто	$м^2$	18.9
	Проема		1.87
	Панели нетто		17.03
Марка бетона			150

Спецификация арматурных и закладных деталей на блок

Марка детали	К-во шт.	№ листа	№ альбома
КВ1	11	1	Выпуск 2-1
КВ29	1	2	
КВ41	2	3	
ПКВ51	1	4	
ТВ1	6	5	
ТВ94	6	7	
ТВ103	1	7	
ТВ121	2	7	
АВ2	8	4	
АВ5	2	4	
МВ2	2	8	
ПВ4	2	4	

Выборка стали на изделие

Класс или марка стали	А III		А II		А I		В I		В.Ст.3кп		На изделие кг			На $1м^2$ изделия кг		
Диаметр, профиль	ф8	ф12	ф10		ф16		ф4	ф5	-60х8		Армат. дет.	Закл. дет.	Всего	Армат. дет.	Закл. дет.	Всего
Длина, м	16.80	3.20	1.57		3.00		53.56	87.34	0.20							
Вес, кг	6.64	2.84	0.97		4.74		5.25	13.45	0.76		32.91	1.73	34.64	1.93	0.10	2.03

Примечание

Детали опалубки и армирования см. выпуск 0-1 данной серии

ТК 1971	Панели толщиной 120 мм	Серия 1.131-1
	Панель В13-71.27.12-2.1. Арматурный блок АБВ13-71-2.1	Выпуск 1-1 Лист 98

Согласовано: Ст. науч. сотр. В. Корсаков; Гл. технол. Гайсинский

Проверил: Умедман

Разработали: Б. Шляпин, Н. Росинский, Н. Росинский, М. Бурова, Е. Чукавина

Нач. отд. 17, Гл. инж. отд., Гл. инж. пр., Рук. груп., Рук. гр., Инженер

Инвен. № | Взамен | Дата

ЦНИИЭП жилища

11770-02 11

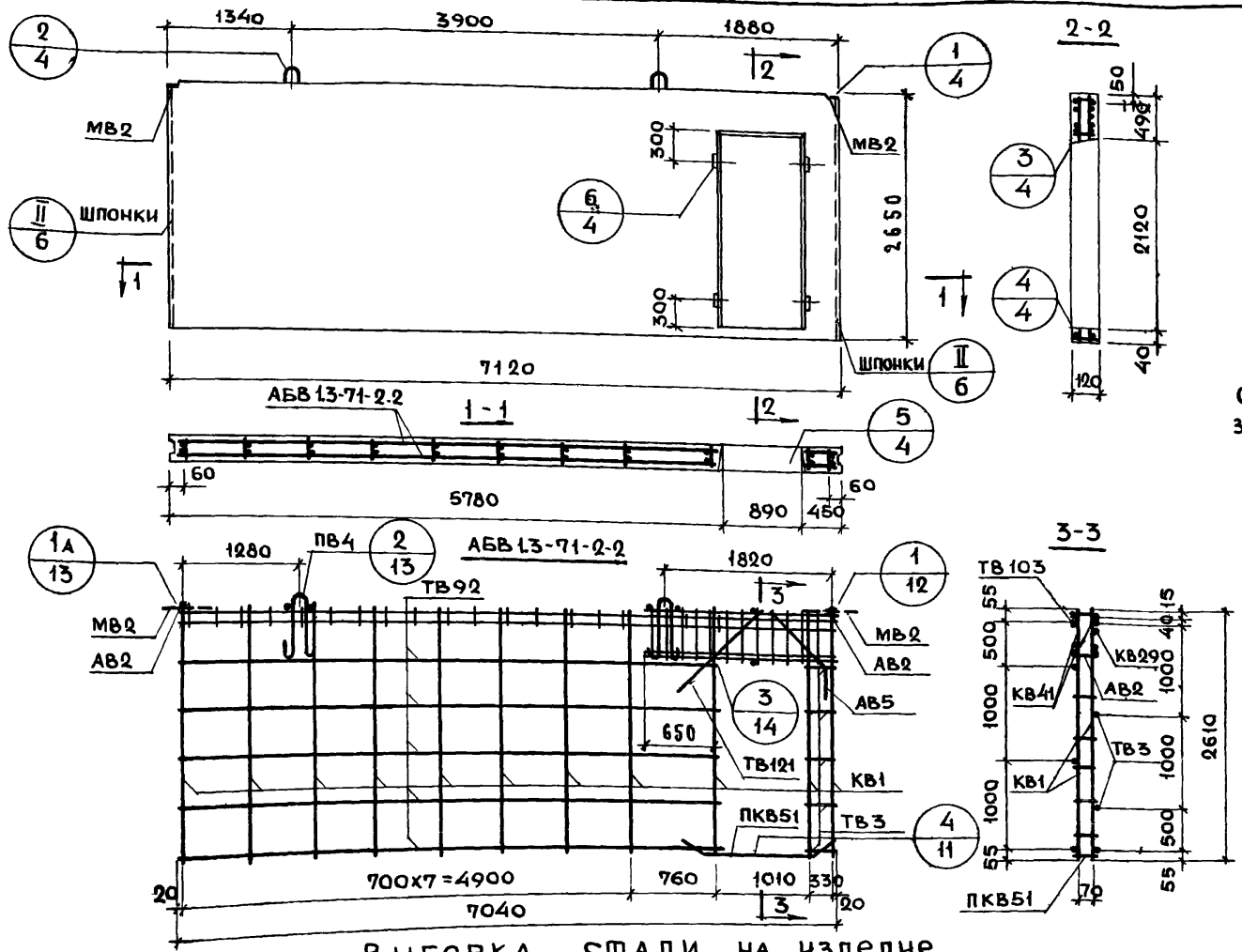

Характеристика изделия

Объем бетона		$м^3$	2.031
То же на $1 м^2$ изделия		$м^3$	0.120
Вес		кг	5080
Площадь	Панели брутто	$м^2$	18.9
	Проема	$м^2$	1.87
	Панели нетто	$м^2$	17.03
Марка бетона			150

Спецификация арматурных и закладных деталей на блок

Марка детали	К-во шт.	№ листа	№ альбома
КВ1	11	1	Выпуск 0-1
КВ29	1	2	
КВ41	2	3	
ПКВ51	1	4	
ТВ3	6	5	
ТВ92	6	7	
ТВ103	1	7	
ТВ121	2	7	
АВ2	8	4	
АВ5	2	4	
МВ2	2	8	
ПВ4	2	4	

Выборка стали на изделие

Класс или марка стали	А III		А II		А I		В I		Вст. 3. кп		На изделие кг			На $1 м^2$ изделия кг		
											Армат. дет.	Закл. дет.	Всего	Армат. дет.	Закл. дет.	Всего
Диаметр, профиль	ф8	ф12	ф10		ф16		ф4	ф5	-60х8							
Длина, м	16.80	3.20	1.57		3.00		53.56	87.34	0.20		32.91	1.73	34.64	1.93	0.10	2.03
Вес, кг	6.64	2.84	0.97		4.74		5.25	13.45	0.76							

Примечание

Детали опалубки и армирования см. выпуск 0-1 данной серии

Панели толщиной 120 мм

ТК 1971

Панель В13-71.27.12-2.2. Арматурный блок АБВ13-71-2.2

Серия 1.131-1 | Выпуск 1-1 | Лист 99

11770-02

114

Согласовано: Дата, Инвен. №, Взамен; Ст. науч. сотр. В. Королев; Гл. технол. Гайсинский

Проверил: Умедман; Рук. груп. Б. Шляпин; Н. Расинский; Н. Расинский; М. Бурова; Е. Чукавина

Нач. отд. 17; Гл. инж. отд.; Гл. инж. пр.; Рук. груп.; Инженер

ЦНИИЭП жилища

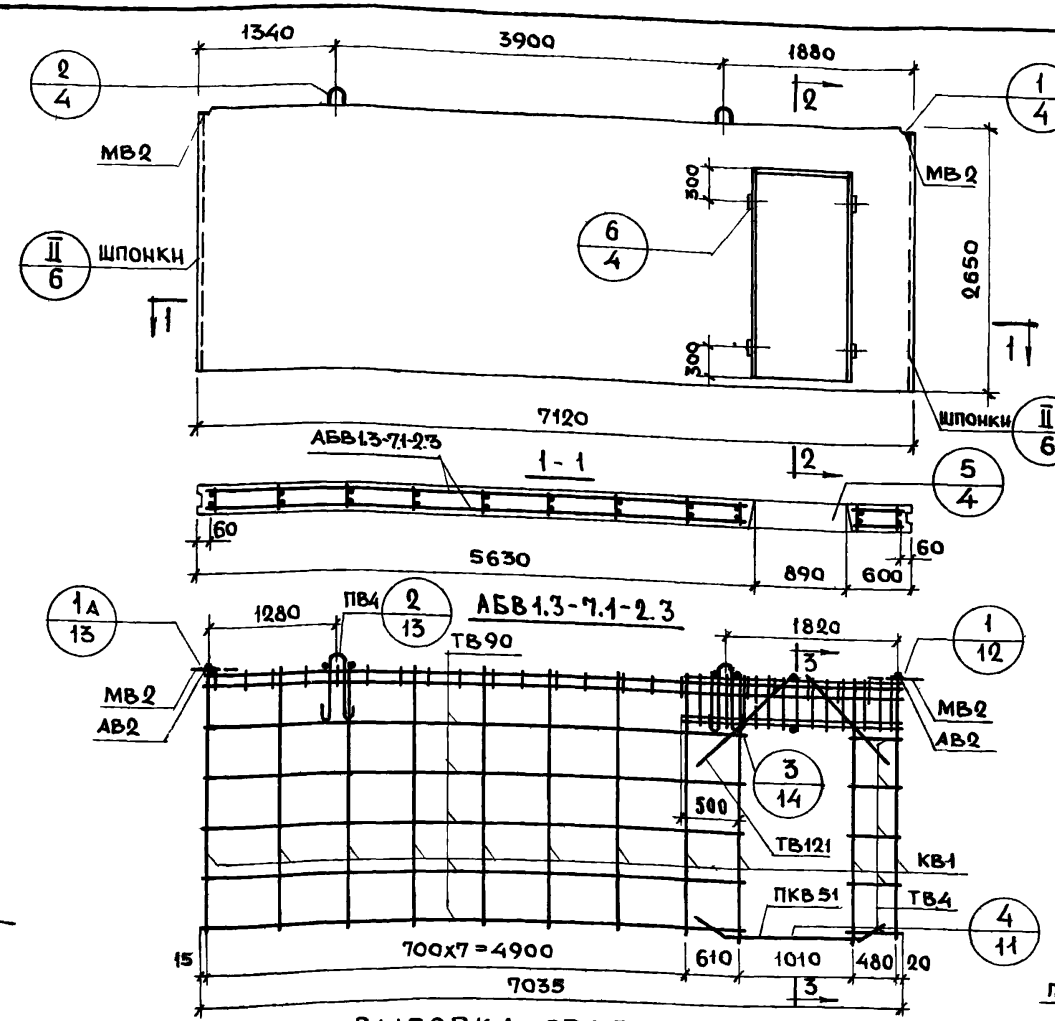

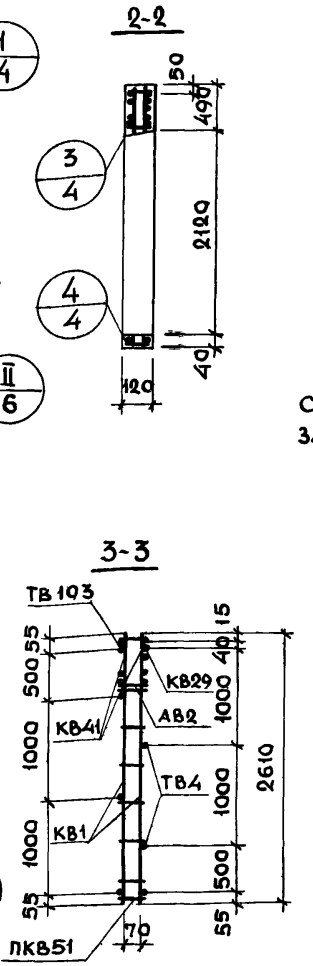

Характеристика изделия

Объем бетона		$м^3$	2.031
То же на 1 $м^2$ изделия		$м^3$	0.120
Вес		кг	5080
Площадь	Панели брутто	$м^2$	18.9
	Проема	$м^2$	1.87
	Панели нетто	$м^2$	17.03
Марка бетона			150

Спецификация арматурных и закладных деталей на блок

Марка детали	К-во шт.	№ листа	№ альбома
КВ1	11	1	Выпуск 0-1
КВ29	1	2	
КВ41	2	3	
ПКВ51	1	4	
ТВ4	6	5	
ТВ90	6	7	
ТВ103	1	7	
ТВ121	4	7	
АВ2	8	4	
МВ2	2	8	
ПВ4	2	4	

Выборка стали на изделие

Класс или марка стали	AIII		AII		AI		BI		ВСт.3кп		На изделие кг			На 1 $м^2$ изделия кг		
Диаметр, профиль	ф8	ф12	ф10		ф16		ф4	ф5	-60х8		Армат. дет.	Закл. дет.	Всего	Армат. дет.	Закл. дет.	Всего
Длина, м	16.80	3.20	1.57		3.00		53.50	87.34	0.20							
Вес, кг	6.64	2.84	0.97		4.74		5.25	13.45	0.76		32.91	1.73	34.64	1.93	0.10	2.03

Примечание

Детали опалубки и армирования см. выпуск 0-1 данной серии

ЦНИИЭП жилища

Взамен		
Проверил	Умедман	
Рук. груп.	Бурова	
Рук. груп.	Нечухавна	
Инженер		

ТК 1971

Панели толщиной 120 мм

Панель В1.371.27.12-2.3. Арматурный блок АБВ1.3-71-2.3

Серия 1.131-1 | Выпуск 1-1 | Лист 100

11770-02 115

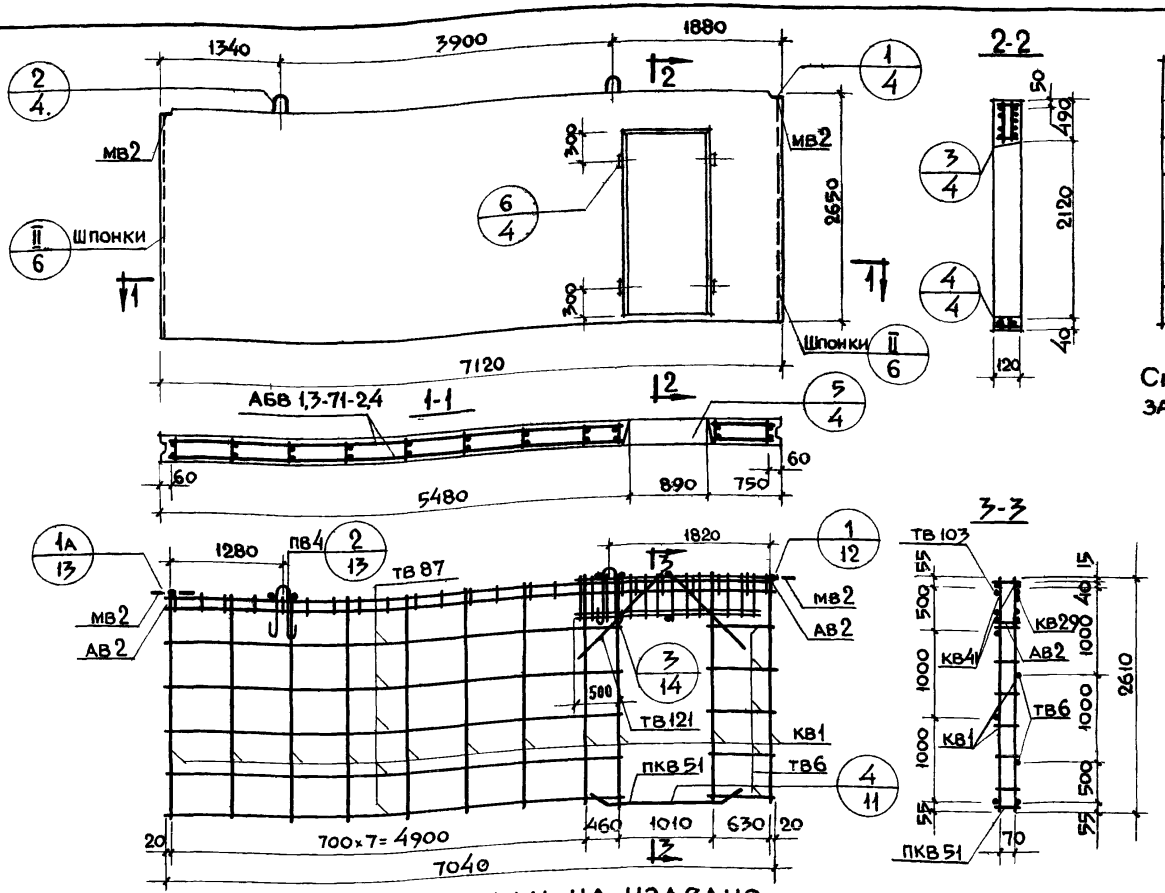

Характеристика изделия

Объем бетона		$м^3$	2.031
То же на 1 $м^2$ изделия			0.120
Вес		кг	5080
Площадь	Панели брутто	$м^2$	18.9
	Проема		1.87
	Панели нетто		17.03
Марка бетона			150

Спецификация арматурных и закладных деталей на блок

Марка детали	К-во шт.	№ листа	№ альбома
КВ 1	11	1	Выпуск 2-1
КВ 29	1	2	
КВ 41	2	3	
ПКВ 51	1	4	
ТВ 6	6	5	
ТВ 87	6	7	
ТВ 103	1	7	
ТВ 121	4	7	
АВ 2	8	4	
МВ 2	2	8	
ПВ 4	2	4	

Выборка стали на изделие

Класс или марка стали	AIII		AII		AI		BI		ВСт3кп		На изделие кг			На 1 $м^2$ изделия кг		
Диаметр, профиль	ф8	ф12	ф10		ф16		ф4	ф5	-60×8		Армат. дет.	Закл. дет.	Всего	Армат. дет.	Закл. дет.	Всего
Длина, м	16.80	3.20	1.57		3.00		53.56	87.34	0.20							
Вес, кг	6.64	2.84	0.97		4.73		5.25	13.45	0.76		32.91	1.73	34.64	1.93	0.10	2.03

Примечание

Детали опалубки и армирования см. выпуск 0-1 данной серии

ТК 1971	Панели толщиной 120 мм	Серия 1.131-1	
	Панель В1.3-71.27.12-2.4. Арматурный блок АБВ1.3-71-2.4	Выпуск 1-1	Лист 101

ЦНИЭП жилища

Согласовано: Ст. нач. сотр. В. Королёв; Гл. технолог Найсинский

Проверил: Рук. гр. А. Умедман

Нач. отд. 17 Б. Шляпин; Гл. инж. отд. Н. Росинский; Гл. инж. пр. И. Росинский; Рук. гр. М. Бурова; Инженер Е. Чукавина

Дата; Инв. N; Взамен

1170-02 11

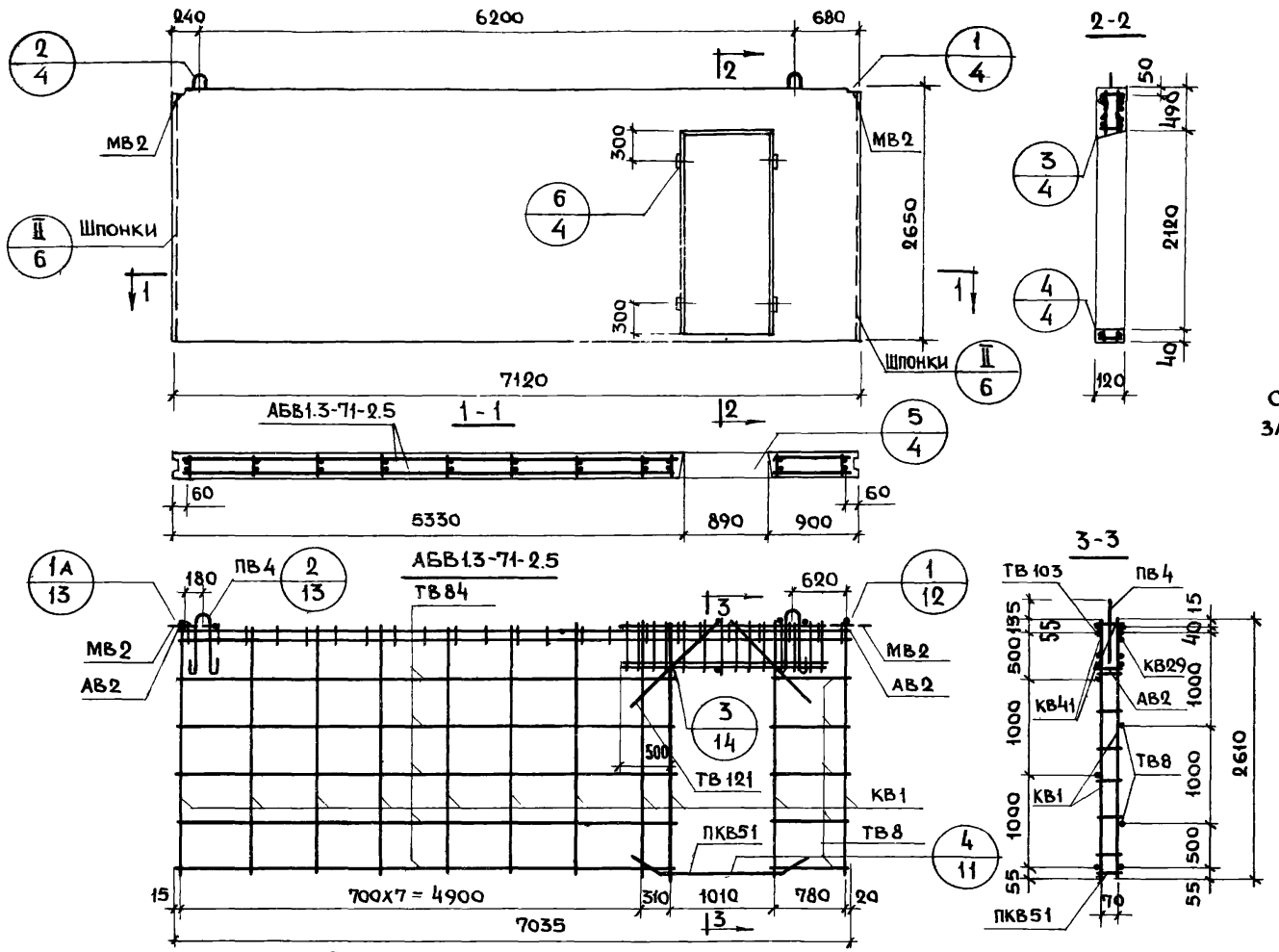

Характеристика изделия

Объем бетона		$м^3$	2.031
То же на $1 м^2$ изделия		$м^3$	0.120
Вес		кг	5080
Площадь	Панели брутто	$м^2$	18.9
	Проема	$м^2$	1.87
	Панели нетто	$м^2$	17.03
Марка бетона			150

Спецификация арматурных и закладных деталей на блок

Марка детали	К-во шт.	№ листа	№ альбома
КВ1	11	1	Выпуск 2-1
КВ29	1	2	
КВ41	2	3	
ПКВ51	1	4	
ТВ8	6	5	
ТВ84	6	7	
ТВ103	1	7	
ТВ121	4	7	
АВ2	8	4	
МВ2	2	8	
ПВ4	2	4	

Примечание

Детали опалубки и армирования см выпуск 0-1 данной серии

Выборка стали на изделие

Класс или марка стали	А III		А II		А I		В I		В Ст.3 кп		На изделие кг			На $1 м^2$ изделия кг		
Диаметр, профиль	ф8	ф12	ф10		ф16		ф4	ф5	-60х8		Армат. дет.	Закл. дет.	Всего	Армат. дет.	Закл. дет.	Всего
Длина, м	16.80	3.20	1.57		3.00		53.50	87.34	0.20							
Вес, кг	6.64	2.84	0.97		4.7		5.25	13.45	0.76		32.91	1.73	34.64	1.93	0.10	2.03

ТК	Панели толщиной 120 мм	Серия 1.131-1	
1971	Панель В13-71.27.12-2.5. Арматурный блок АБВ1.3-71-2.5	Выпуск 1-1	Лист 102

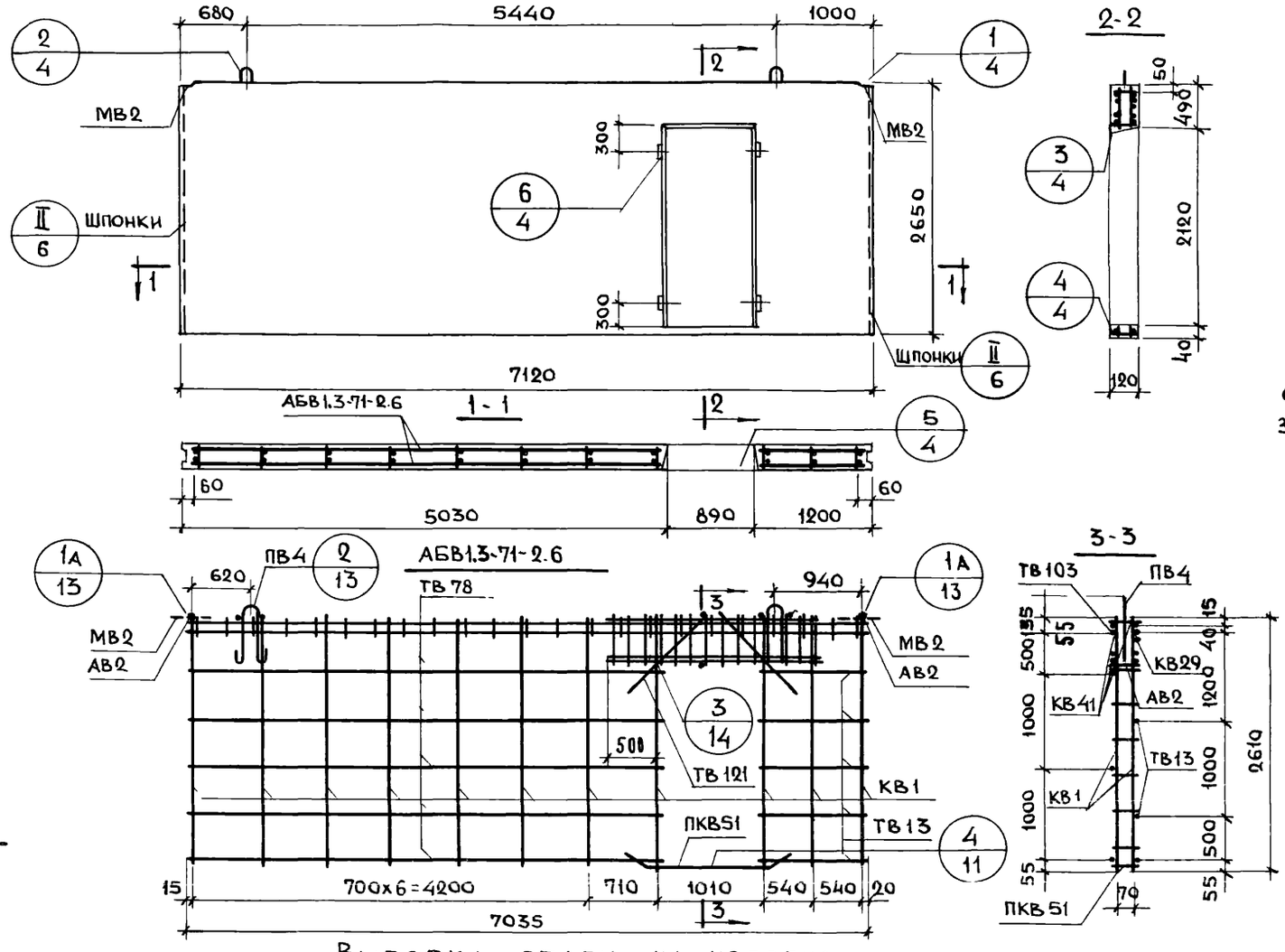

Характеристика изделия

Объем бетона		$м^3$	2.031
Тоже на $1 м^2$ изделия		$м^3$	0.120
Вес		кг	5080
Площадь	Панели брутто	$м^2$	18.9
	Проема	$м^2$	1.87
	Панели нетто	$м^2$	17.03
Марка бетона			150

Спецификация арматурных и закладных деталей на блок

Марка детали	К-во шт.	№ листа	№ альбома
КВ1	11	1	Выпуск 2-1
КВ29	1	2	
КВ41	2	3	
ПКВ51	1	4	
ТВ13	6	5	
ТВ78	6	6	
ТВ103	1	7	
ТВ121	4	7	
АВ2	8	4	
МВ2	2	8	
ПВ4	2	4	

Примечание

Детали опалубки и армирования см. выпуск 0-1 данной серии

Выборка стали на изделие

Класс или марка стали	А III		А II		А I		В I		В Ст.3 кп		На изделие кг			На $1 м^2$ изделия кг		
Диаметр, профиль	ф8	ф12	ф10		ф16		ф4	ф5	-60х8		Армат. дет.	Закл. дет.	Всего	Армат. дет.	Закл. дет.	Всего
Длина, м	16.80	3.20	1.57		3.00		53.5	87.34	0.20							
Вес, кг	6.64	2.84	0.97		4.74		5.25	13.45	0.76		32.87	1.73	34.6	1.93	0.10	2.03

ТК 1971	Панели толщиной 120 мм	Серия 1.131-1	
	Панель В1.3-71.27.12-2.6. Арматурный блок АБВ1.3-71-2.6	Выпуск 1-1	Лист 103

Согласовано: Ст. научн. сотр. В. Королев; Гл. технол. Айсинский

Проверил: Б. Шляпин, Н. Расинский, Н. Расинский, М. Бурова, Е. Чукавина, Рук. груп. Умедман

Нач. отд. 17, Гл. инж. отд., Гл. инж. пр., Рук. груп., Инженер

Инв. № ; Взамен ; Дата

ЦНИИЭП жилища

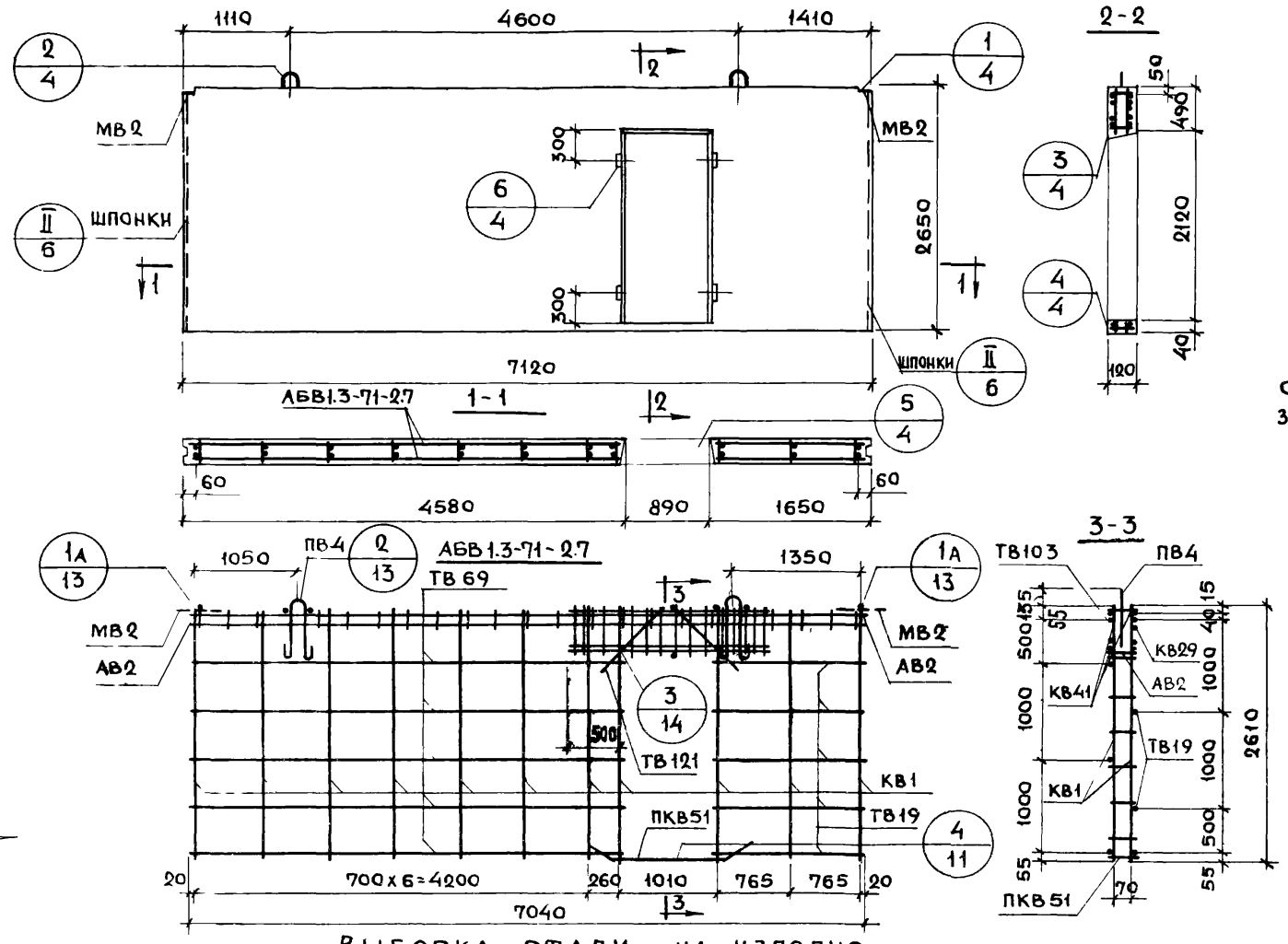

Характеристика изделия

Объем бетона			2.031
То же на 1м² изделия		м	0.120
Вес		кг	5080
Площадь	Панели брутто	м²	18.9
	Проема		1.87
	Панели нетто		17.03
Марка бетона			150

Спецификация арматурных и закладных деталей на блок

Марка детали	К-во шт.	№ листа	№ альбома
КВ1	11	1	Выпуск 2-1
КВ29	1	2	
КВ41	2	3	
ПКВ51	1	4	
ТВ19	6	5	
ТВ69	6	6	
ТВ103	1	7	
ТВ121	4	7	
АВ2	8	4	
МВ2	2	8	
ПВ4	2	4	

Примечание

Детали опалубки и армирования см. выпуск 0-1 данной серии

Выборка стали на изделие

Класс или марка стали	А III		А II		А I		В I		В Ст. 3. кп		На изделие кг			На 1м² изделия кг		
Диаметр, профиль	ф8	ф12	ф10		ф16		ф4	ф5	-60х8		Армат. дет.	Закл. дет.	Всего	Армат. дет.	Закл. дет.	Всего
Длина, м	16.80	32	1.57		3.0		53.56	87.34	0.2							
Вес, кг	6.64	2.84	0.97		4.74		5.25	13.45	0.75		32.87	1.73	34.60	1.93	0.10	2.03

ТК	Панели толщиной 120 мм	Серия 1.131-1
1971	Панель В13-71.2712-2.7. Арматурный блок АБВ1.3-71-2.7	Выпуск 1-1 Лист 104

Инженер Ежукавина Рук. груп. Умедман

11770-02 119