ТИПОВОЙ ПРОЕКТ
903-9-33.90

ПРИЕМНАЯ ЕМКОСТЬ МАЗУТА
$V=100\ м^3$

Альбом 2

24961 - 02
цена 3-95

Отпускная цена
на момент реализации
указана
в счет-накладной

АПП ЦИТП

Москва, А-445, Смольная ул., 22

Сдано в печать IV 1992 года

Заказ № 2768 Тираж 160 экз.

ТИПОВОЙ ПРОЕКТ

903-9-33.90

ПРИЕМНАЯ ЕМКОСТЬ МАЗУТА

V=100 м³

АЛЬБОМ 2
СОСТАВ ПРОЕКТА

АЛЬБОМ 1	ПЗ	Пояснительная записка
АЛЬБОМ 2	МС	Мазутоснабжение КЖ Конструкции железобетонные АТМ Автоматизация
АЛЬБОМ 3	СИ	Строительные изделия
АЛЬБОМ 4		Нестандартизированное оборудование
АЛЬБОМ 5	СО	Спецификации оборудования
АЛЬБОМ 6	ВМ	Ведомости потребности в материалах
АЛЬБОМ 7	С	Сметы

Разработан
проектным институтом
„ЛАТГИПРОПРОМ"
Главный инженер института /В. Архипов/
Главный инженер проекта /Я. Индбальский/

Утвержден ГПКНИИ „Сантехниипроект"
Протокол № 22 от 1 апреля 1991г.

© АПП ЦИТП, 1991

Привязан

Инв. №

Содержание альбома

Лист	Наименование	Стр.
	Мазутоснабжение МС	
1	Общие данные.	3
2	Оборудование приемной емкости. Вид сверху. Разрезы А-А; Б-Б.	4
3	Трубопроводы приемной емкости. Вид сверху. Разрезы А-А; Б-Б. Узлы В, Г.	5
4	Фильтрующее устройство. Разрез А-А. Узел Б.	6
5	Изотный подогреватель. Разрез А-А. Деталь поз. 2.	7
6	Спецификация крепежных изделий.	8
	Конструкции железобетонные КЖ	
1	Общие данные.	9
2	Открытая площадка. Схема расположения лестниц.	10
3	Схемы расположений стеновых панелей, монолитных участков, плит покрытий.	11
4	Узлы 1...7, А, Б.	12
5	Дм 1. Опалубка (без грунтовых вод).	13

Лист	Наименование	Стр.
6	Дм 1. Опалубка (с грунтовыми водами).	14
7	Дм 1. Армирование.	15
8	Ум 1. Опалубка.	16
9	Ум 1. Армирование.	17
10	Ум 2. Ум 3. Опалубка. ПРм 1. Опалубка и армирование.	18
11	Ум 4. Опалубка.	19
12	Ум 4. Армирование. Ум 5. Опалубка и армирование.	20
13	Армирование Ум 2 и Ум 3. Узлы 8, 9.	21
14	Схема расположения молниеприемника	22
15	Лестница Л1. Металлическая крышка МКр 1.	23
	Автоматизация АТМ	
1	Общие данные.	24
2	Схемы автоматизации и внешних проводок.	24

Альбом 2

Ведомость рабочих чертежей основного комплекта марки МС

Лист	Наименование	Примечание
1	Общие данные	
2	Оборудование приёмной ёмкости	
	Вид сверху. Разрезы А-А, Б-Б.	
3	Трубопроводы приёмной ёмкости.	
	Вид сверху. Разрезы А-А, Б-Б. Узлы В, Г.	
4	Фильтрующее устройство.	
	Разрез А-А. Узел Б.	
5	Местный подогреватель	
	Разрез А-А. Деталь поз. 2.	
6	Спецификация крепёжных изделий	

Ведомость основных комплектов рабочих чертежей

Обозначение	Наименование	Примечание
ТП 903-9-33.90 -МС	Мазутоснабжение	
ТП 903-9-33.90 - КЖ	Конструкции железобетонные	

Ведомость ссылочных и прилагаемых документов

Обозначение	Наименование	Примечание
	Прилагаемые документы	
ТП 903-9-33.90 МС.СО Альбом 5	Спецификация оборудования	
ТП 903-9-33.90 МС.ВН Альбом 6	Ведомость потребности материалов	

Ведомость спецификаций

Лист	Наименование	Примечание
2	Спецификация на оборудование приёмной ёмкости	
3	Спецификация на трубопроводы приёмной ёмкости	
4	Спецификация на фильтрующее устройство	
5	Спецификация на подогреватель	
6	Спецификация крепёжных изделий	

Общие указания.

Параметры транспортируемой среды.

Пар в приёмную ёмкость (Т7) – $P = 0{,}7$ МПа (7 кгс/см^2) $t = 164$ °С.
Конденсат из приёмной ёмкости (Т8) – $P = 0{,}196$ МПа (2 кгс/см^2) $t = 160$ °С.
Дренаж в приёмную ёмкость (Н3) – $P = 0{,}39$ МПа (4 кгс/см^2) $t = 40$ °С.
Замазученный конденсат в приёмную ёмкость (Н6) – $P = 0{,}196$ МПа (2 кгс/см^2) $t = 50$ °С.

Технические требования на трубы.

1. Труба стальная электросварная прямошовная ГОСТ 10704-76 (поставка по группе В, ГОСТ 10705-80) из стали В ст3 сп5 ГОСТ 380-88 группы В, соответствующая требованиям табл. 2 „Правил устройства и безопасной эксплуатации трубопроводов пара и горячей воды (утверждено Госгортехнадзором СССР 1990 г.)
2. Труба стальная бесшовная холоднодеформированная ГОСТ 8734-75 (поставка по группе В ГОСТ 8733-87, с обязательным испытанием на загиб по п. 1.10) из стали 20 ГОСТ 1050-88 с механическими свойствами по табл. 1 ГОСТ 8733-87.

Условные обозначения

Т7 – паропровод
Т8 – конденсатопровод
Н3 – дренажный трубопровод
Н6 – трубопровод замазученного конденсата

Типовой проект разработан в соответствии с действующими нормами и правилами и предусматривает мероприятия, обеспечивающие взрывную, взрывопожарную и пожарную безопасность при эксплуатации здания.
Главный инженер проекта: (Нидбальский)

Инв. № подл. | Подп. и дата | Взам. инв. №

Привязан							
Инв. №				ТП 903-9-33.90 МС			
Гип	Нидбальский			Приёмная ёмкость мазута V=100м³	Стадия	Лист	Листов
Нач.отд.	Попов				Р	1	6
Н.контр.	Шишкина						
Гл.спец.	Ананьев			Общие данные	ЛАТГИПРОПРОМ		
Инж.	Ананьева						

Копировал Макс 24961-02 4 Формат А2

Альбом 2

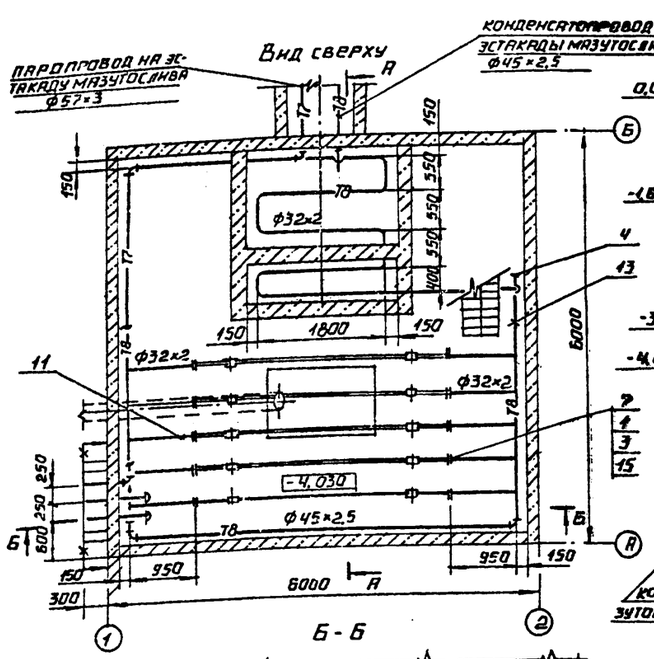

Б-Б

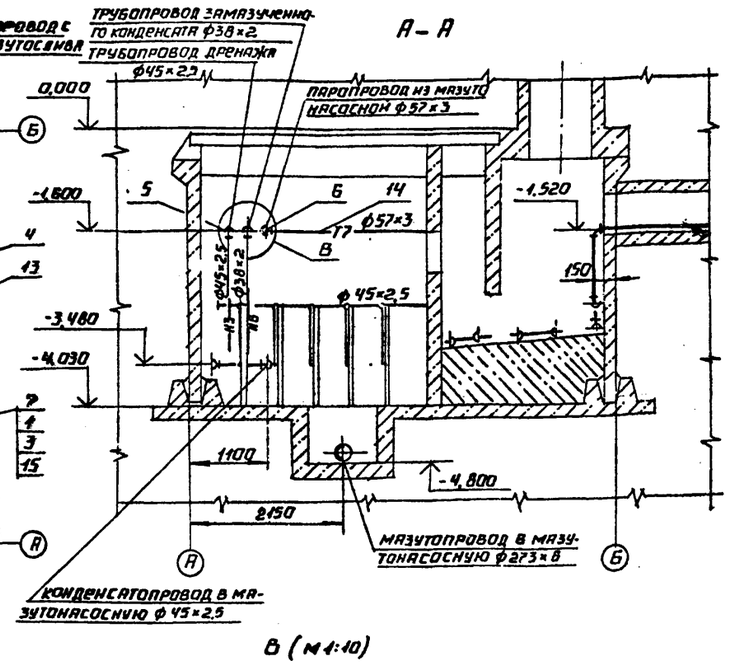

В (М1:10)

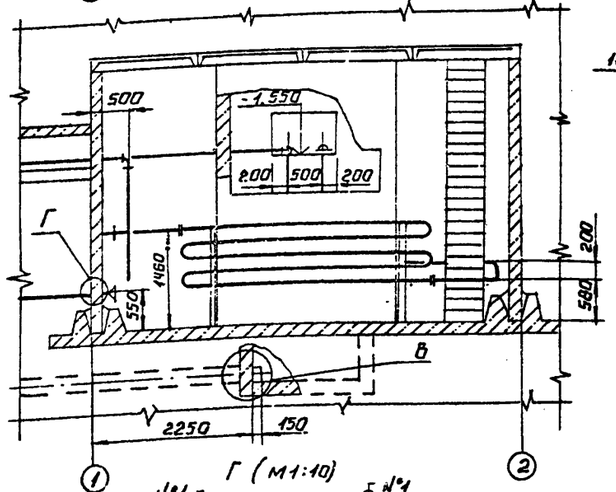

Г (М1:10)

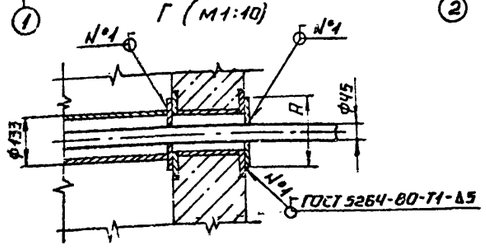

Диаметр проходящей трубы	Размер закладной
$d_н$, мм	R, мм
38	100
45	120
57	160
273	425

1. Монтаж трубопроводов выполнить в соответствии с требованиями Госгортехнадзора СССР.
2. Обработка кромок и сварка стыковых соединений по ГОСТ 16037-80.
3. После монтажа трубопроводов провести гидравлическое испытание пробным давлением $P=1,25P_{раб}$.
4. Трубопроводы крепить по месту. Материал для крепления учтен в спецификации поз. 2,8,9.
5. На виде сверху перекрытие приемной емкости условно не показано.

Спецификация на трубопроводы приемной емкости

Марка, поз.	Обозначение	Наименование	Кол.	Масса ед. кг	Примечание
		Стандартные изделия			
1		Болт М12×50.46 ГОСТ 7798-70	40	0,059	
		Гайка ГОСТ 5915-70 М 10.4	20	0,012	
2		М 12,5	40	0,017	
3		Заглушка 45×2,5 ГОСТ 17379-83	2	0.1	
4		Отводы ГОСТ 17375-83			
5		90° 45×2,5	7	0,3	
6		90° 57×3	3	0,6	
7		Фланец 1-25-16 ВСт3сп3 ГОСТ 12820-80	10	1.17	
		Материалы			
8		Уголок $\frac{50\times50\times5\text{-В ГОСТ 8509-88}}{\text{ВСт3сп3-1-ГОСТ 535-88}}$	5,4	3,77	м
9		Круг $\frac{10\text{-В-ГОСТ 2590-88}}{30\text{-Б-ГОСТ 1050-88}}$	1,6	0,616	м
10		Лист $\frac{5\text{ ГОСТ 19903-74}}{\text{ВСт3сп3 ГОСТ 14637-79}}$	0,3	39,25	м²
11	см. ТТ п. 1 лист 1	Труба 32×2	23	1,48	м
12	см. ТТ п. 1 лист 1	Труба 38×2	3	1,78	м
13	см. ТТ п. 2 лист 1	Труба 45×2,5	18	2,62	м
14	см. ТТ. п. 1 лист 1	Труба 57×3	8	4,00	м
15		Паронит ПОН-2 ГОСТ 481-80	0,2	4,00	м²
16		Электроды Э-46 ГОСТ 9467-75	3,5	—	кг

Согласовано СО-1 Гуревич

Инв. № подл. | Подпись и дата | Взам. инв. №

Привязан

Инв. №

ТП 903-9-33.90 МС

ГИП	Нидбальский		
Нач. отд.	Попов		
Н. контр.	Шнитко		
Нач. сект.	Дрейя		
Инж.	Плетнев		

Приёмная ёмкость мазута V = 100 м³

Трубопроводы приемной емкости. Вид сверху. Разрезы А-А, Б-Б. Узлы В и Г.

Стадия	Лист	Листов
Р	3	

ЛАТГИПРОПРОМ

Альбом 2

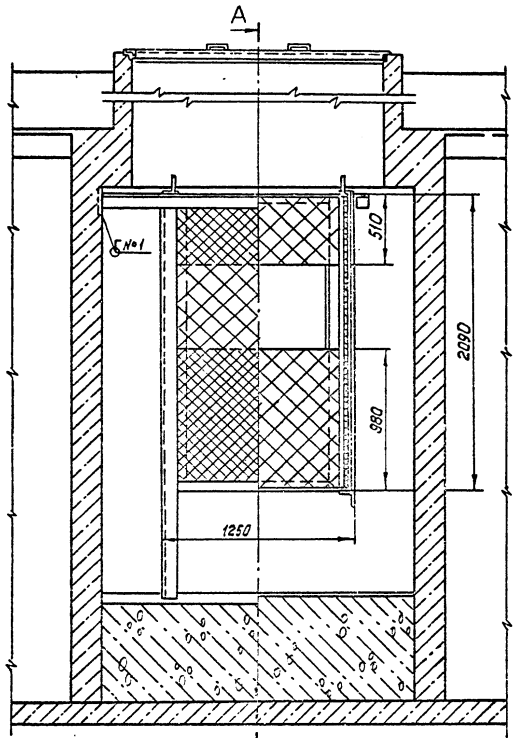

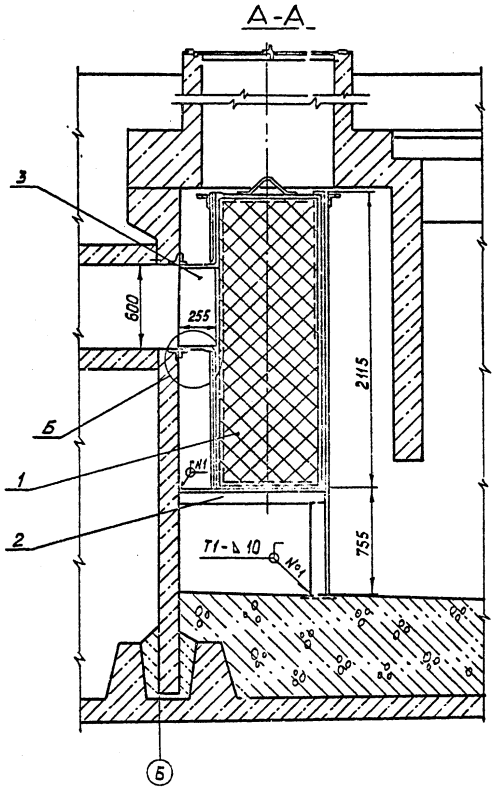

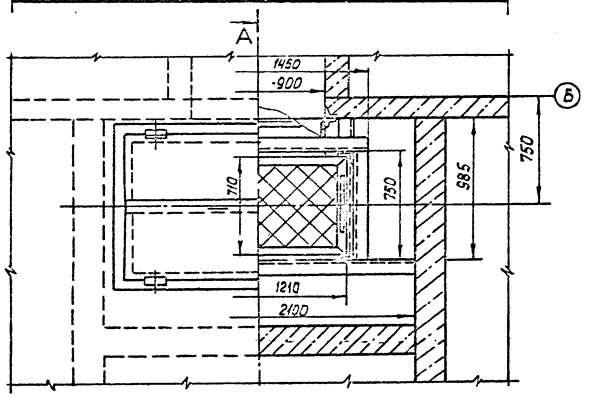

Б (м 1:10)

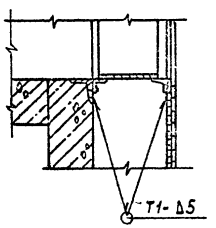

Спецификация на фильтрующее устройство

Марка поз.	Обозначение	Наименование	Кол.	Масса ед. кг	Примечание
		Сборочные единицы			
1	Альбом 4 26.46.00.000	Ящик с сеткой	1	119,2	
2	Альбом 4 26.46.00.000	Рама	1	256,4	
3	Альбом 4 26.47.00.000	Патрубок	1	51,6	
		Материалы			
		Электроды Э-46 ГОСТ 9467-75	3,5	–	кг

1. Сварные швы по ГОСТ 5264-80.
2. В патрубке поз. 3 при монтаже трубопроводов прорезать по месту отверстия для прохода труб.

Привязан

Инв. №

ТП 903-9-33.90 МС			
Приемная емкость мазута V=100м³	Стадия	Лист	Листов
	Р	4	
Фильтрующие устройство Разрез А-А. Узел Б	ЛАТГИПРОПРОМ		

ГИП	Нидбальский	
Нач.отд.	Попов	
Н.контр.	Шмитко	
Нач.сект.	Дреня	
Инж.	Плетнев	

Инв.№подл. | Подпись и дата | Взам.инв.№

Альбом 4

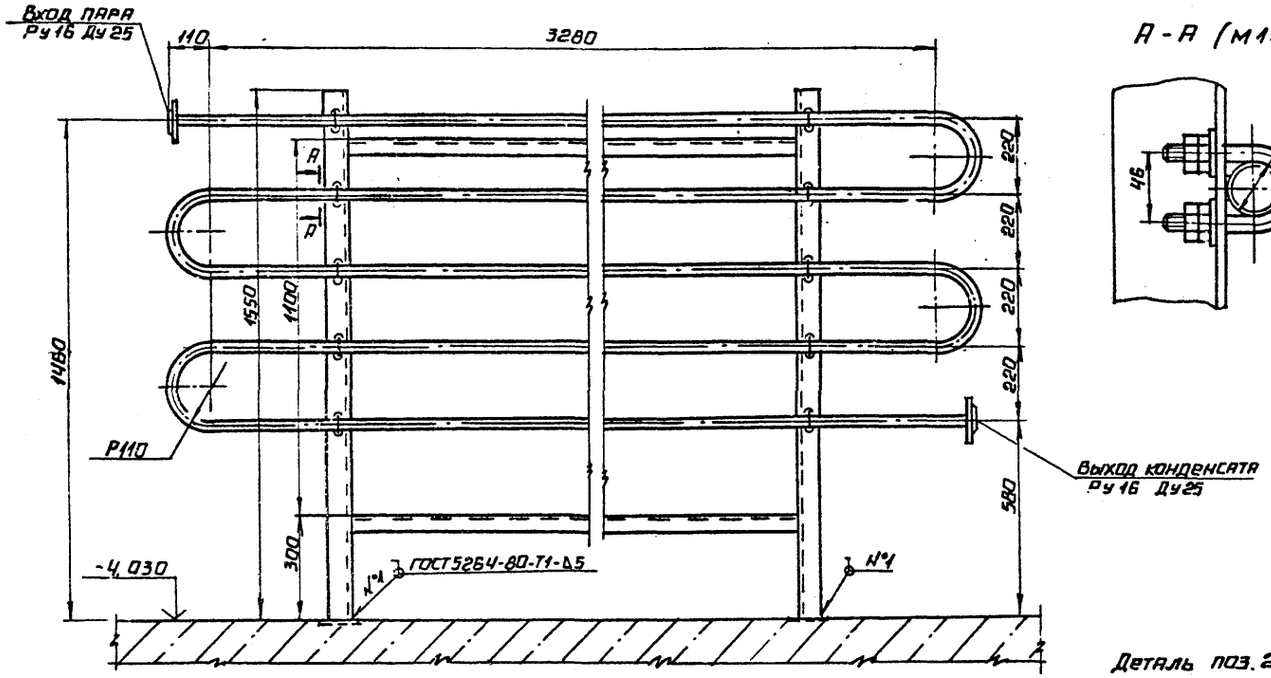

А-А (М1:2)

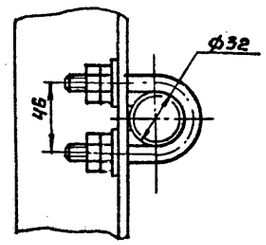

Деталь поз. 2 (М1:2)

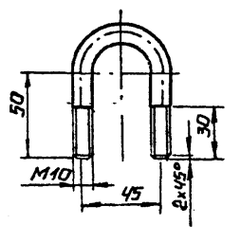

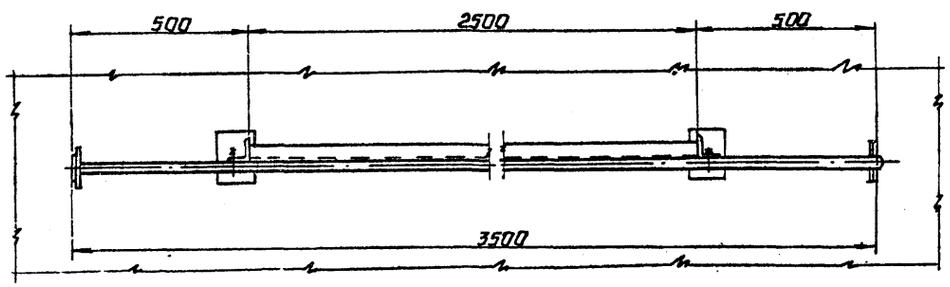

Поверхность нагрева подогревателя - 2 м

Спецификация на подогреватель

Марка поз.	Обозначение	Наименование	Кол.	Масса ед., кг	Примечание
		Сборочные единицы			
1	Альбом 4 50.37.00.000	Рама	1	25,7	
		Детали			
2		Хомут			
		Круг 10-В ГОСТ 2590-80 / 30-В ГОСТ 1050-88			
		L = 170 мм	10	0,12	
		Стандартные изделия			
3		Гайка М10.4 ГОСТ 5915-70	40	0,012	
4		Шайба 10 ГОСТ 10906-78	20	0,012	
5		Фланец 1-25-16			
		ВСт3сп3 ГОСТ 12820-80	2	1,17	
		Материалы			
6	см. ТТ п.1 лист 1	Труба 32×2	20	1,48	м
		Электроды Э-46			
		ГОСТ 9467-75	1	—	кг

Привязан

Инв. №

ГИП	Жидбальская		
Нач. отд.	Попов		
Н. конт.	Шинтко		
Нач. сек.	Дрейя		
Инж.	Плетнев		

ТП 903-9-33.90 МС

Приемная емкость мазута V = 100 м³

Местный подогреватель
Разрез А-А. Деталь поз. 2

Стадия	Лист	Листов
Р	5	

ЛАТГИПРОПРОМ

Инв. № подл. | Подпись и дата | Взам. инв. №

альбом 2

Спецификация крепежных изделий

Наименование оборудования	Крепежные изделия									4. Паронит ПОН2 ГОСТ 481-80
	1. Болт ГОСТ 7798-70			2. Гайка ГОСТ 5915-70			3. Шайба ГОСТ 11371-78			
	Наименование	кол.	масса ед. кг	Наименование	кол.	масса ед. кг	Наименование	кол.	масса ед. кг	
Люк Ду 700 для патрубка вентиляционного ПВ-150	М16×60.46	8	0,125	М16.5	8	0,034	Шайба 16	8	0,011	0,04 м²
Люк Ду 700 для люка замерного ЛЗ 150	М16×50.46	8	0,110	М16.5	8	0,034	Шайба 16	8	0,011	0,04 м²
Люк Ду 700 для уравномера ДУЕ	М20×80.46	4	0,281	М20.5	4	0,064	Шайба 20	4	0,023	0,01 м³

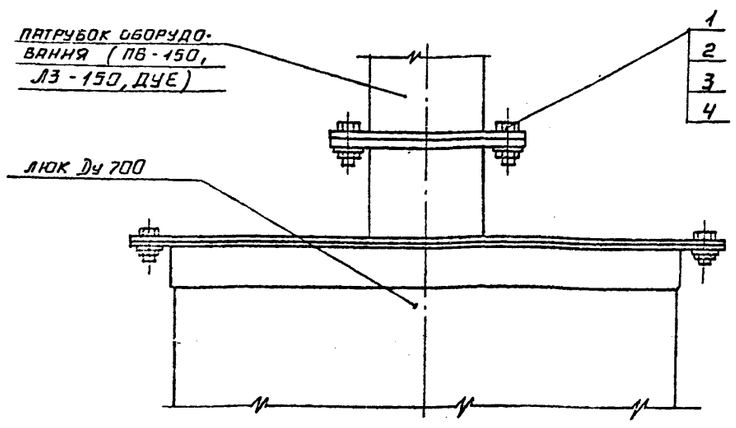

Привязан

Инв. №

ТП 903-9-33.90 МС

ГИП	Индбальский		
Нач. отд.	Попов		
Н. конт.	Пинтко		
Нач. сект.	Дрейя		
Инж.	Плетнев		

Приемная емкость мазута V = 100 м³

Стадия	Лист	Листов
Р	6	

Спецификация крепежных изделий.

ЛАТГИПРОПРОМ

Инв. № подл. | Подпись и дата | Взам. инв. №

Альбом 2

Ведомость чертежей основного комплекта КЖ

Лист	Наименование	Примечан.
1	Общие данные	
2	Открытая площадка. Схема расположения лестниц	
3	Схемы расположений стеновых панелей, монолитных участков, плит покрытий	
4	Узлы 1÷7, А, Б	
5	Дм 1. Опалубка (без грунтовых вод)	
6	Дм 1. Опалубка (с грунтовыми водами)	
7	Дм 1. Армирование	
8	Ум 1. Опалубка	
9	Ум 1. Армирование	
10	Ум 2. Ум 3. Опалубка ПРм 1. Опалубка и армирование	
11	Ум 4. Опалубка	
12	Ум 4. Армирование. Ум 5. Опалубка и армирование	
13	Армирование Ум 2 и Ум 3 Узлы 8, 9	
14	Схема расположения молниеприемника	
15	Лестница Л1. Металлическая крышка МКр1	

Ведомость ссылочных и прилагаемых документов

Обозначение	Наименование	Примечан.
	Ссылочные документы	
1.442.1-2 вып.1.	Плиты перекрытий железобетонные ребристые высотой 400 мм, укладываемые на ригели прямоугольного сечения	
3.900-3 выпуск 1/82, 2/82, 4/82 ч.1,2	Сборные железобетонные конструкции емкостных сооружений для водоснабжения и канализации	
3.006.1-2.87 в ч.5,7	Сборные железобетонные каналы и тоннели из лотковых элементов	
1.400-15 вып.1	Унифицированные закладные изделия железобетонных конструкций для крепления технологических коммуникаций и устройств.	
ГОСТ 23279-85	Сетки арматурные для железобетонных конструкций и изделий	
	Прилагаемые документы	
ТП 903-9-33.90 альбом 3	Приемная емкость Строительные изделия	
ТП 903-9-33.90 альбом 5	Ведомости потребности в материалах	

Ведомость спецификаций

Лист	Наименование	Примечан.
КЖС-2	Спецификация элементов к схеме расположения лестниц	
КЖС-3	Спецификация элементов к схемам расположения стеновых панелей, монолитных углов и плит покрытий	
КЖС-14	Спецификация к схеме расположения молниеприемника	
КЖС-15	Спецификация на Л1 и МКр1	

Ведомость объемов сборных бетонных и железобетонных конструкций по рабочим чертежам основного комплекта марки КЖ

	Наименование группы элементов конструкции	Код	Кол. м³	Примечание
1	Стеновые панели	583100	5,8	
2	Плиты покрытий	584100	7,32	
	Итого:		13,12*	

* Материалы на изготовление сборных бетонных и железобетонных конструкций учтены в ведомости потребности в материалах и отдельно не учитываются.

Общие указания

1. За условную отметку ± 0.000 принят уровень чистого пола мазутонасосной, соответствующий абсолютной отм. [ ] в системе отметок генплана.
2. Грунтовые условия, климатические, область применения, указания по расчету, монтажу конструкций, антикоррозийной защите поверхностей, указания по испытанию емкости даны в альбоме „0" данного типового проекта.
3. Конструкции покрытия резервуара, армирование днища приняты для нормативного веса снегового покрова для IV снегового района, расчетной t° наружного воздуха -30°С (засыпка покрытия H=1,0 м)

Типовой проект разработан в соответствии с действующими нормами и правилами и предусматривает мероприятия, обеспечивающие взрывную, взрывопожарную и пожарную безопасность при эксплуатации здания.

Главный инженер проекта /Индбальский/

Инв. № подл. | Подпись и дата | Взам. инв. №

Привязан				
Инв. №				
ТП 903-9-33.90 КЖ				
ГИП	Индбальский		Приемная емкость мазута V=100 м³	Стадия Р / Лист 1 / Листов
Нач. отд.	Гутгерман			
Н. конт.	Лобашов		Общие данные	ЛАТГИПРОПРОМ
Гл. конс.	Лобашов			
Рук. гр.	Шульгина			
Инж.	Зуева			

Альбом 2

Открытая площадка. Схема расположения лестниц.

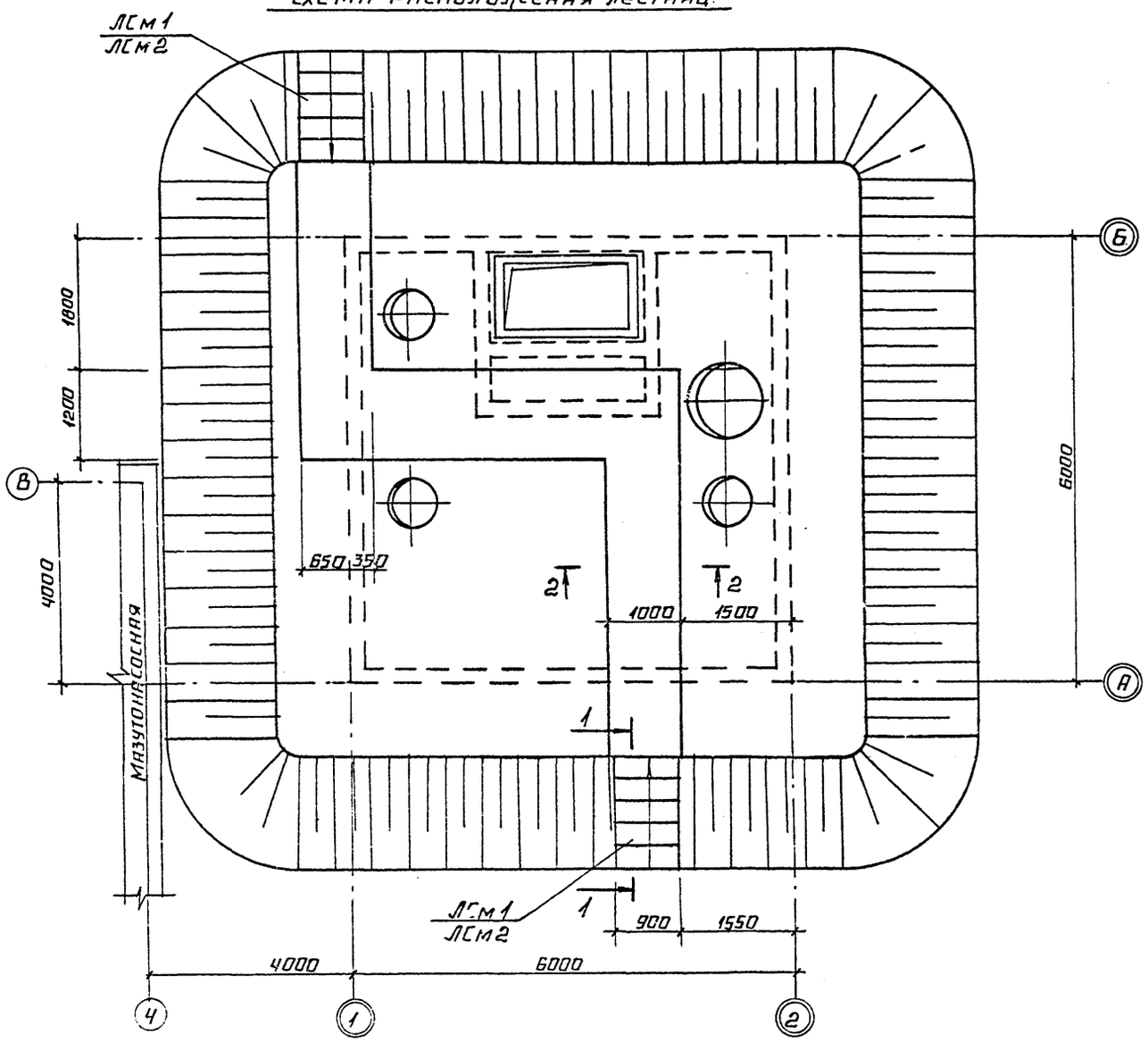

Спецификация к схеме расположения лестниц

Марка	Обозначение	Наименование	Кол.	Примеч.
	При насыпи h=700			
ЛСм1		Лестница ЛСм1	2	
	При насыпи h=1000			
ЛСм2		Лестница ЛСм2	2	

Спецификация на ЛСм1, ЛСм2.

Формат	Зона	Поз.	Обозначение	Наименование	Количество ЛСм1	ЛСм2	Площадка	Примеч.
				Сборочные единицы				
				Сетка арматурная				
Б4		1	ГОСТ 23279-85	$5Ср\frac{5ВрI-200}{5ВрI-200}$ 85×205 $\frac{25}{25}$	1			
Б4		2	ГОСТ 23279-85	$5Ср\frac{5ВрI-200}{5ВрI-200}$ 85×325 $\frac{25}{25}$		1		
				Материалы				
				Бетон В7,5 ГОСТ 25192-82 F50	0,5	0,7		$м^3$
				Бетон В3,5 ГОСТ 25192-82 F50			1,3	$м^3$

1-1

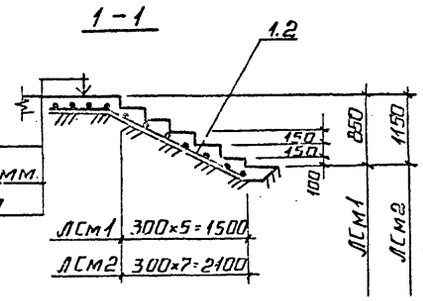

Бетон В7,5 100 мм.
Щебеночная засыпка - 100 мм.
Утрамбованная грунтовая засыпка.

2-2

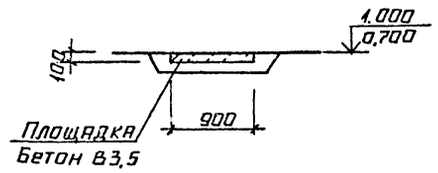

Согласовано
Отдел ГП
Отдел ТМ

Инв. № подл. | Подпись и дата | Взам. инв. №

Привязан

Инв. №

ГИП	Нидзальский		ТП 903-9-33.90 КЖ
Нач. отд.	Гуттерерский		Приемная емкость мазута V = 100 м³ — Стадия: Р; Лист: 2; Листов:
Н. контр.	Шульгина		
Гл. конст.	Лобашов		Открытая площадка. Схема расположения лестниц.
Рук. гр.	Шульгина		ЛАТГИПРОПРОМ
Инж.	Зуева		

24961-02 11 Копировал Формат А2

Альбом 2

1-1

Грунтовая засыпка
3 слоя стеклоэуберойда на дегтя-битумной мастике
Холодная битумная изгрунтовка на основе битума БН 90/40 ГОСТ 6617-76
Стяжка из цементно-песчаного раствора М50 - 15÷30 мм
Железобетонные плиты покрытия

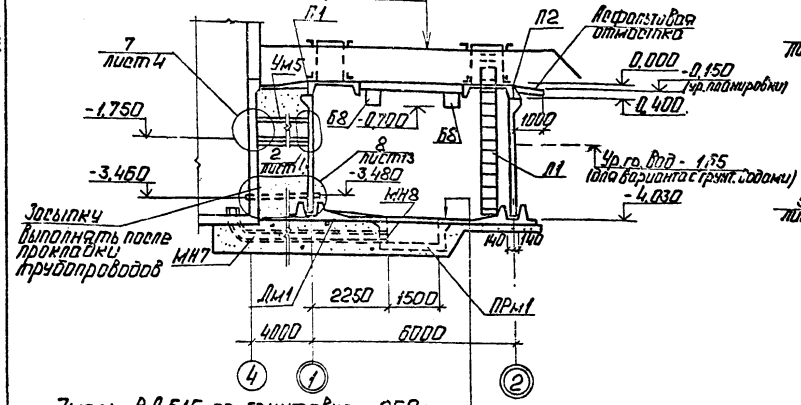

Эмаль ВЛ 515 по грунтовке - 250 мм
Бетон для уклона В35
Железобетонная плита днища - 160 мм
1 слой пергамина насухо с проклейкой швов
Подготовка из бетона В35 - 100 мм

Схема расположения плит покрытий

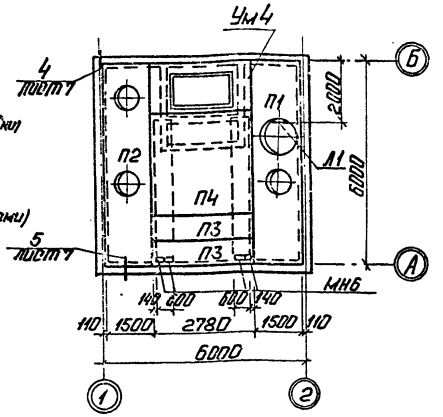

2-2

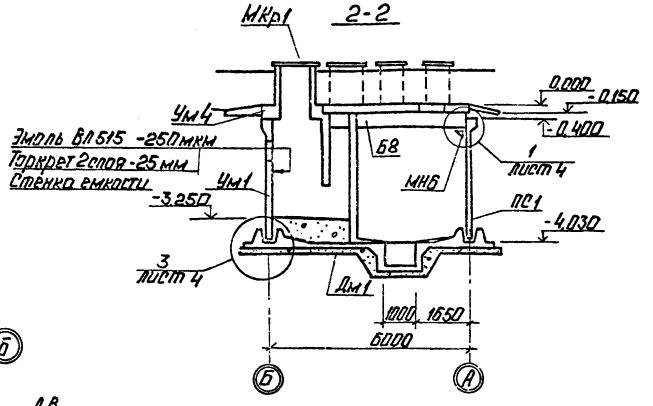

Схема расположения стеновых панелей, монолитных участков

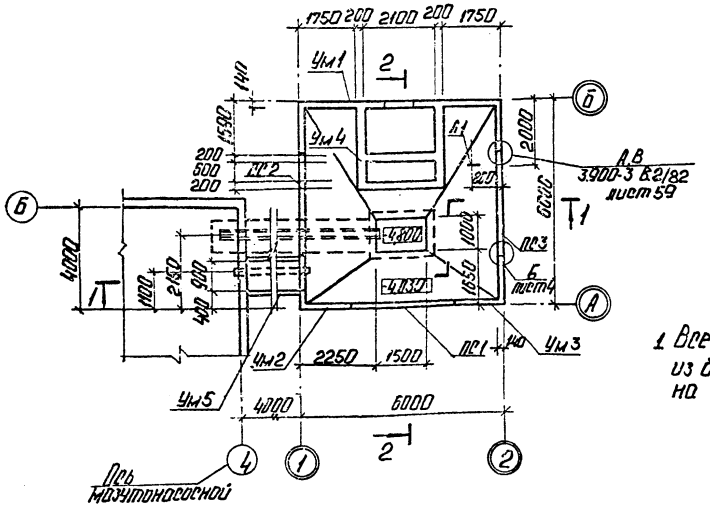

1. Все сборные и монолитные элементы выполнять из бетона марки W8 по водонепроницаемости на сульфатостойком цементе.

Спецификация элементов к схемам расположения стеновых панелей, монолитных углов, плит покрытий

Марка	Обозначение	Наименование	Кол.	Масса кг	Примечание
		Стеновые панели			
ПС1	ТП903-9-33.90 вып.3 КЖ И.09.10	ПС1-36-64а	1	4230	см. прим.
ПС2	КЖ И.09.20	ПС1-36-64б	1	4230	см. прим.
ПС3	КЖ И.09.30	ПС1-36-64в	1	4230	см. прим.
Б8	3.006.1-2/87 в.6	Балка Б8	2	2220	см. прим.
		Плиты покрытий			
П1	ТП903-9-33.90 вып.3 КЖ И.05.10	2П1-6АVT-П-А	1	2400	см. прим.
П2	КЖ И.05.20	2П1-6АVT-П-Б	1	2400	см. прим.
П3	3.006.1-2.87.2-25	П25д-15	2	1290	см. прим.
П4	3.006.1-2.87.2-49	П65-15	1	5200	см. прим.
Т35ш2		Двутавр 35Ш2ГОСТ 26020-83 / Ст3пс ГОСТ 27772-88	2	330	
Дм1	КЖ-5,6,7	Днище Дм1	1		
		Монолитные участки			
Ум1	КЖ-9	Ум1	1		
Ум2	КЖ-10,13	Ум2	1		см. прим.
Ум3	КЖ-10,13	Ум3	1		см. прим.
Ум4	КЖ-11,12	Ум4	1		см. прим.
Ум5	КЖ-12	Ум5	1		см. прим.
ПРм1	КЖ-10	Приямок ПРм1	1		
МКр1	КЖ-15	Металлическая крышка МКр1	1	82	
Л1	КЖ-15	Лестница Л1	1	116	
МН6	ТП903-9-33.90 вып.3 КЖ И.1.60	Закладное изделие МН6	8		
МН7	ТП903-9-33.90 вып.3 КЖ И.1.70	МН7	1		
МН8	ТП903-9-33.90 вып.3 КЖ И.1.80	МН8	1		

Привязан

Инв. №

ГИП	Новоскольцев		ТП 903-9-33.90 КЖ		
Н.отд.	Угрюмов		Приемная емкость мазута V=100 м³	Стадия	Лист	Листов
Н.контр.	Шульгина			Р	3	
Нач.отд.	Новошилов		Схемы расположения стеновых панелей, монолитных участков плит покрытий.	ЛАТГИПРОПРОМ		
Рук.гр.	Шульгина					
Инж.	Зуева					

Альбом 2

Согласовано:

Инв. № подл. | Подп. и дата | Взам. инв. №

Копировал: Ф. Ш/5 - 24961-02 12 Формат А2

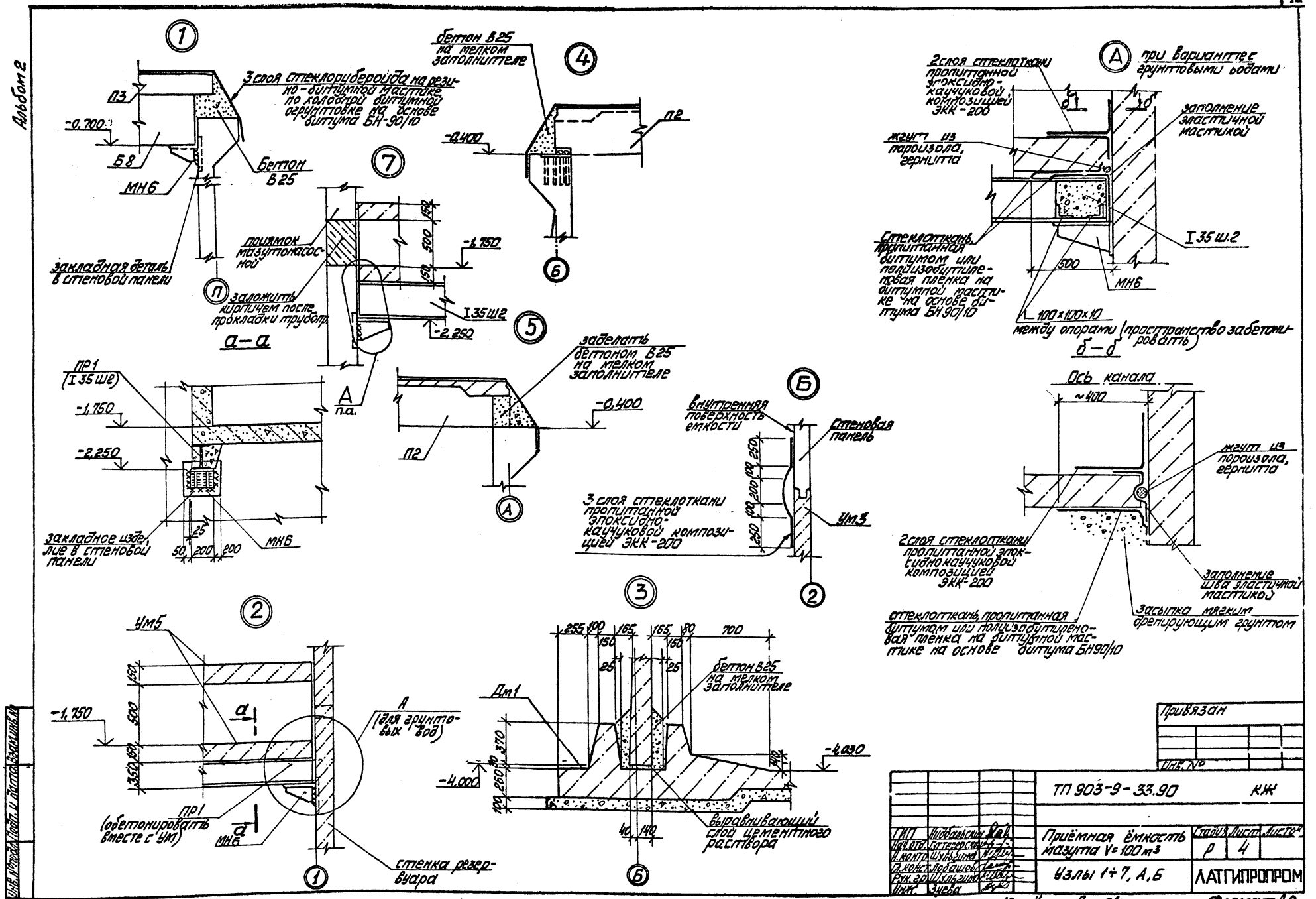

Привязан

Инв. №

ГИП	Жибальский			ТП 903-9-33.90		КЖ	
Нач.отд.	Сотсерский						
Н.контр.	Шульгина			Приёмная ёмкость мазута V=100 м³	Стадия	Лист	Листов
Гл.конс.	Порошов				Р	4	
Рук.гр.	Шульгина			Узлы 1÷7, А, Б	ЛАТГИПРОПРОМ		
Инж.	Зуева						

24961-02 13 Копировал Скаф. Формат А2

Инв. № подл. | Подп. и дата | Взам. инв. №

Альбом 2

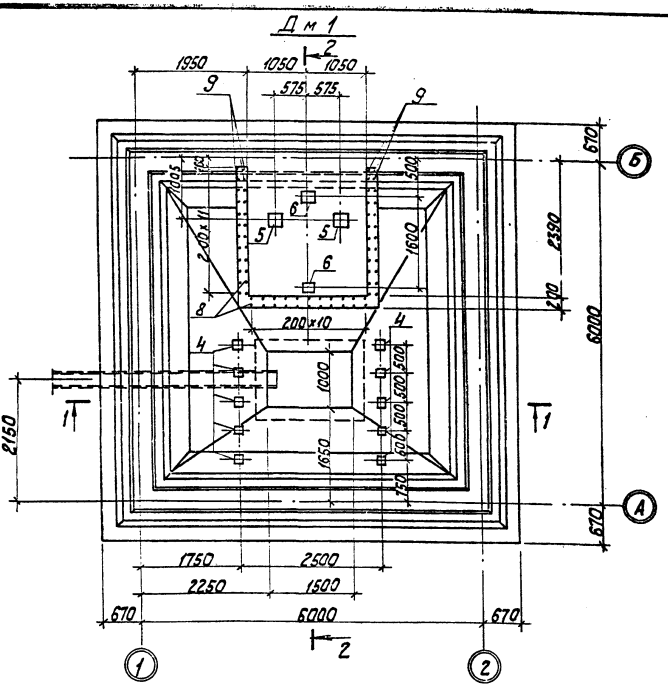

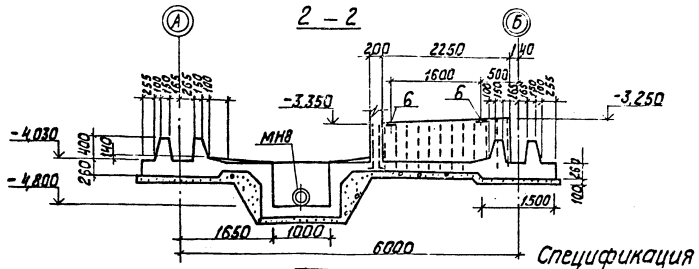

Спецификация на Дм1

Формат	Зона	Поз.	Обозначение	Наименование	Кол.	Примечание
				Сборочные единицы		
А4			ТП 903-9-33.90 Альбом 3 - КЖ и Дм1.110	Каркас ПК1	4	
А4			ТП 903-9-33.90 Альбом 3 КЖ и Дм1.210	Каркас ПК2	4	
				Сетки арматурные		
Б4		С1	ГОСТ 23279-85	3С 8 А III-200 / 16 А III-200 192×730	4	
Б4		С2	ГОСТ 23279-85	2С 12 А III-200 / 12 А III-200 175×245	6	
Б4		С3	ГОСТ 23279-85	3С 8 А III-200 / 16 А III-200 125×805	4	
Б4		С4	ГОСТ 23279-85	4С 10 А III-200 / 10 А III-200 215×275	1	
Б4		С5	ГОСТ 23279-85	3С 8 А III-200 / 16 А III-200 150×730	4	
			лист 10	Угол наружный УН	4	
			лист 10	Угол внутренний УВ	4	
				Закладные изделия		
А4		4	1.400-15 В1 410-03	МН 402-2	10	
А4		5	1.400-15 В1 420-10	МН 410-2	2	
А4		6	1.400-15 В1 420-03	МН 406-2	2	
				Детали		
Б4		7		А-III-12 ГОСТ 5781-82* ℓ=1200	148	1,06 кг
Б4		8*		А-III-8 ГОСТ 5781-82* ℓ=1190	62	0,47 кг
Б4		9*		ℓ=1530	8	0,6 кг
				Материалы:		
				Бетон В25 W8 ГОСТ 25192-82	18,1	см. прим. п. 1
				Бетон В3,5 ГОСТ 25192-82	10,6	

* Смотри ведомость деталей.

Ведомость деталей

Поз.	Эскиз
8	200 990
9	200 1330
13	380 380
14	340 340
15	290 290
16	170 170
18	110° 120 560
19	110° 120 810

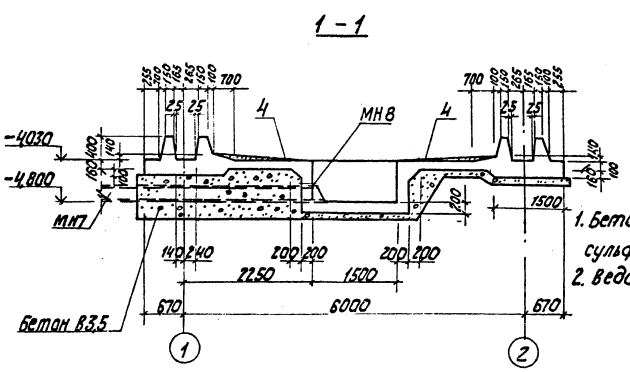

1. Бетон В25 W8 по водонепроницаемости на сульфатостойком портландцементе.
2. Ведомость расхода стали дана на листе 9.

ТП 903-9-33.90 -КЖ						
Приемная емкость мазута V=100 м³			Стадия	Лист	Листов	
			Р	5		
Дм 1. Опалубка (без грунтовых вод)			ЛАТГИПРОПРОМ			
ГИП	Новомский					
Нач.отд.	Питерский					
Н.контр.	Шульгина					
Гл.контр.	Лодагин					
Рук.гр.	Шульгина					
Инж.	Кудрявцев					
Привязан						
Инв.№						

Согласовано
Альбом ТП
Дрель
Взам. инв. №
Подп. и дата
Инв. № подл.

24961-02 14 Копировал Ж.Ц. Формат А2

Альбом 2

Дм 1

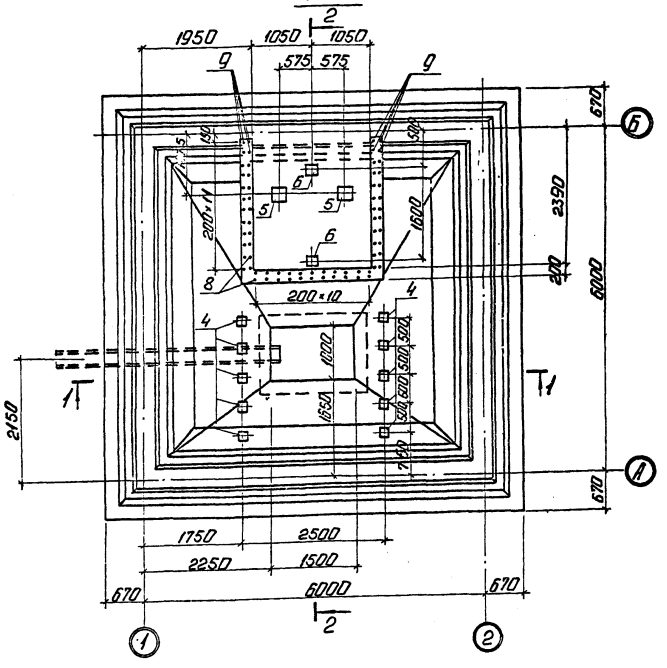

2-2

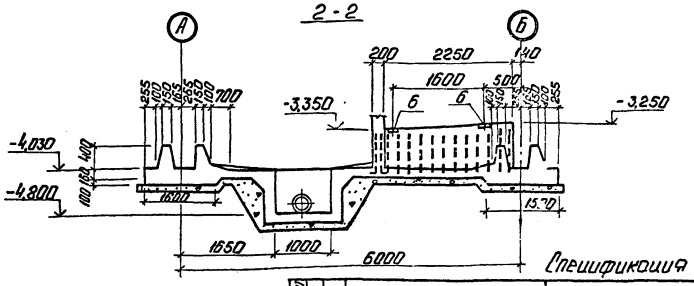

1-1

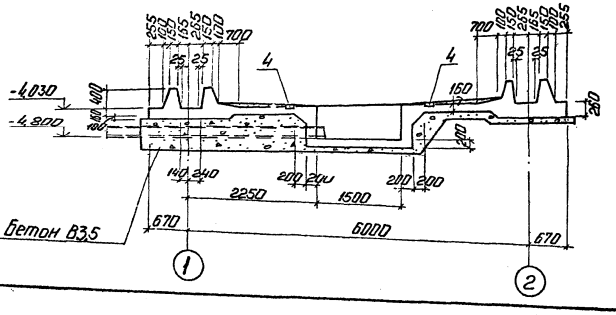

Ведомость деталей

Поз.	Эскиз
8	200 990
9	200 1330
13	380 380
14	340 340
15	290 290
16	170 170
18	110° 120 550
19	110° 120 810

1. Бетон В25 w 8 по водонепроницаемости на сульфатостойком портландцементе.
2. Ведомость расхода стали дана на листе 9.

Спецификация на Дм 1

Формат	Зона	Поз.	Обозначение	Наименование	Кол.	Примечание
				Сборочные единицы		
А4			ТП 903-9-33.90 ал. КЖ.И.Дм 1.110	Каркас ПК1	4	
			КЖ.И.Дм 1.210	Каркас ПК2	4	
				Сетки арматурные		
Б4		С1	ГОСТ 23279-85	3С $\frac{8\,АIII-200}{12\,АIII-200}$ 192×730 $\frac{50}{25}$	4	
Б4		С2	ГОСТ 23279-85	3С $\frac{12\,АIII-200}{10\,АIII-200}$ 175×245 $\frac{25}{75}$	6	
Б4		С3	ГОСТ 23279-85	3С $\frac{8\,АIII-200}{12\,АIII-200}$ 125×505 $\frac{25}{25}$	4	
Б4		С4	ГОСТ 23279-85	3С $\frac{12\,АIII-200}{14\,АIII-300}$ 275×275 $\frac{25}{25}$	1	
Б4		С5	ГОСТ 23279-85	3С $\frac{8\,АIII-200}{18\,АIII-200}$ 150×730 $\frac{50}{25}$	4	
				Сопряжение каркасов		
			лист 7	Угол наружный УН	4	
			лист 7	Угол внутренний УВ	4	
				Закладные изделия		
А4		4	1.400-15 В.1 410-03	МН402-С	10	
А4		5	1.400-15 В.1 420-10	МН410-2	2	
А4		6	1.400-15 В.1 420-03	МН406-2	2	
				Детали		
Б4		7		А-III-12 ГОСТ 5781-82* Р=1200	14	1,06 кг
Б4		8*		А-III-8 ГОСТ 5781-82* Р=1190	62	0,47 кг
Б4		9*		Р=1530	8	0,6 кг
			Материалы:	Бетон В25 W8 ГОСТ 25192-82	18,1	см. прим. п.1
				Бетон В3,5 ГОСТ 25192-82	10,6	Набетонка

* смотри ведомость деталей

Привязан				ТП903-9-33.90	УЖ
Инв. №	ГИП	Нитесалмаз		Приемная емкость. мазута V=100 м³	Стадия Р / Лист 6 / Листов
	Нач.отд.	Чередниченко		Дм1. Опалубка (грунтовыми водами)	ЛАТГИПРОПРОМ
	Н.контр.	Шепелина			
	Гл.спец.	Бодонов			
	Рук.гр.	Шульгина			
	Инж.	Зуева			

Копировал: 24961-02 15 Формат А2

Раскладка нижних сеток

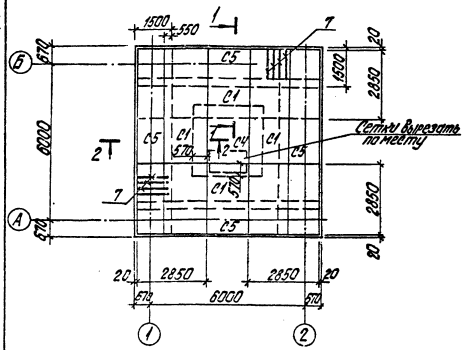

Раскладка верхних сеток и каркасов

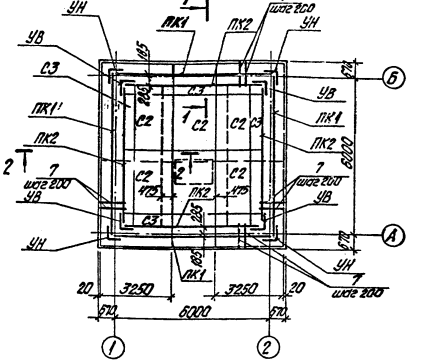

Сопряжение каркасов в углу УВ (внутреннем)

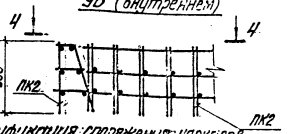

Спецификация сопряжения каркасов

Позиция	Эскиз	ГОСТ	Обозначение	Наименование	Кол.	Примечание
				УН		
				Детали		
Б4		11		А-III-12 ГОСТ 5781-82* ℓ=650	3	
				А-III-8 ГОСТ 5781-82*		
Б4		12		ℓ=220	2	
12		13*		ℓ=760	1	
12		14*		ℓ=680	1	
12		15*		ℓ=580	1	
12		16*		ℓ=340	1	
Б4		17		ℓ=180	2	
12		18*		ℓ=680	1	
12		19*		ℓ=960	2	
				УВ		
				Детали		
Б4		11		А-III-12 ГОСТ 5781-82* ℓ=650	1	
				А-III-8 ГОСТ 5781-82*		
Б4		12		ℓ=220	2	
12		13*		ℓ=760	1	
12		14*		ℓ=680	1	
12		15*		ℓ=580	1	
12		16*		ℓ=340	1	
Б4		17		ℓ=180	2	
12		18*		ℓ=680	1	
12		19*		ℓ=960	2	

1-1

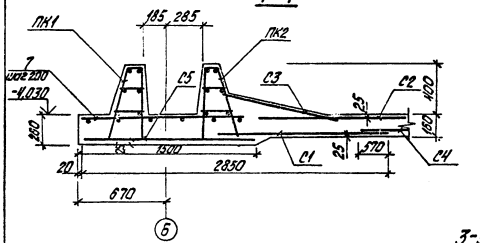

2-2

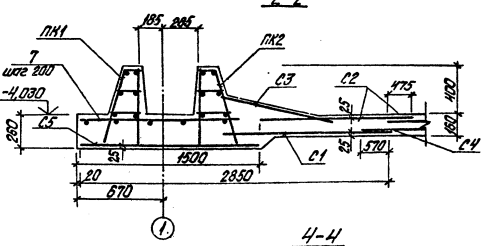

Сопряжение каркасов в углу УН (наружном)

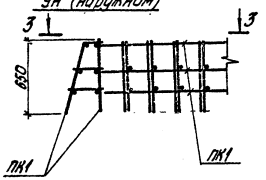

3-3

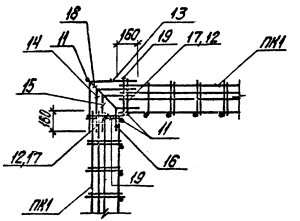

4-4

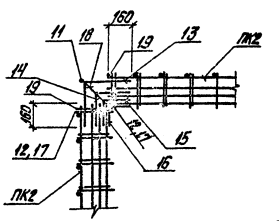

1. Спецификация арматуры на днище дана на листах 5,6. Выборка - на листе - 9.

				Согласовано			
				Инв. №			
ТП 903-9-33.90 КЖ							
Гип	Чижевский			Приемная емкость мазута V=100 м³	Стадия	Лист	Листов
Нач.отд.	Штаркман				Р	7	
Н.контр.	Шульгина			Дм 1 Армирование	ЛАТГИПРОПРОМ		
Гл.конструктор	Лобашов						
Гл.ст.	Шульгина						
Инж.	Зыкова						

Копировал Дубкова 24964-02 Формат А2

Инв. № подл. | Подпись и дата | Взам. инв. №

Альбом 2

1 – 1

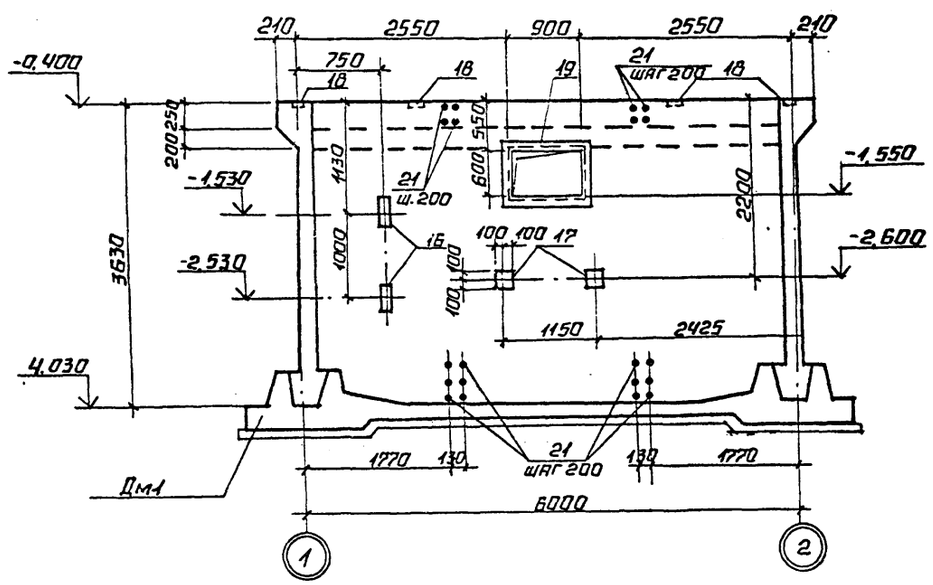

Ум1

2 – 2

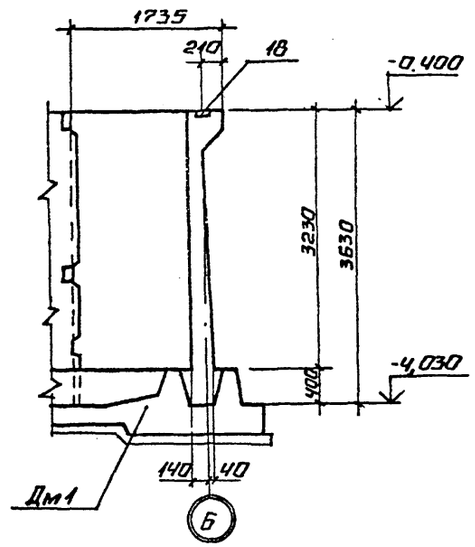

3 – 3

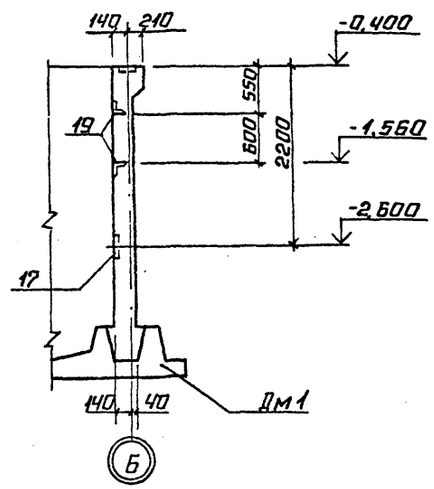

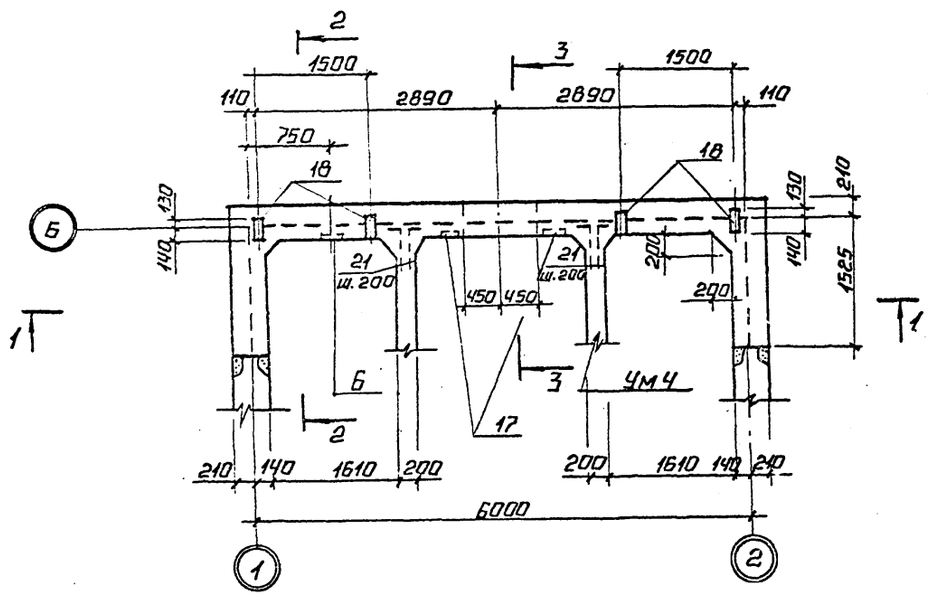

Спецификация на Ум1.

Формат	Зона	Поз.	Обозначение	Наименование	Кол.	Примечание
				Детали		
				А-III-18 ГОСТ 5781-82*		
Б4		5		ℓ = 4000	6	
Б4		10*		ℓ = 4720	6	
				А-III-14 ГОСТ 5781-82*		
Б4		2		ℓ = 1200	60	
Б4		14*		ℓ = 1330	6	
				А-III-12 ГОСТ 5781-82*		
Б4		3*		ℓср = 3020	22	
Б4		4*		ℓ = 3530	4	
Б4		8		ℓ = 1620	8	
Б4		9		ℓ = 1320	8	
Б4		21*		ℓ = 660	76	
Б4		12		ℓ = 1520	44	
				А-III-10 ГОСТ 5781-82*		
Б4		1		ℓ = 3620	114	
Б4		15*		ℓср = 790	22	
Б4		6*		ℓср = 6210	10	
				А-I-6 ГОСТ 5781-82*		
Б4		7*		ℓ = 1205	61	
				Вр-I-6 ГОСТ 6727-80*		
Б4		11*		ℓ = 6570	3	
Б4		13*		ℓср = 6010	10	

(Окончание смотри лист 9)

* Смотри ведомость деталей на листе 9.

Привязан

Инв. №

ГИП	Жидбальский		
Нач.отд.	Гуттеревский		
Н.контр.	Шульгина		
Гл.конст.	Лобашов		
Рук.гр.	Шульгина		
Инж.	Зуева		

ТП 903-9-33.90 КЖ

Приемная емкость мазута V = 100 м³

Ум1. Опалубка

Стадия	Лист	Листов
Р	8	

ЛАТГИПРОПРОМ

Инв.№ подл. | Подпись и дата | Взам. инв.№

24961-02 17 Копировал Формат А2

Альбом 2

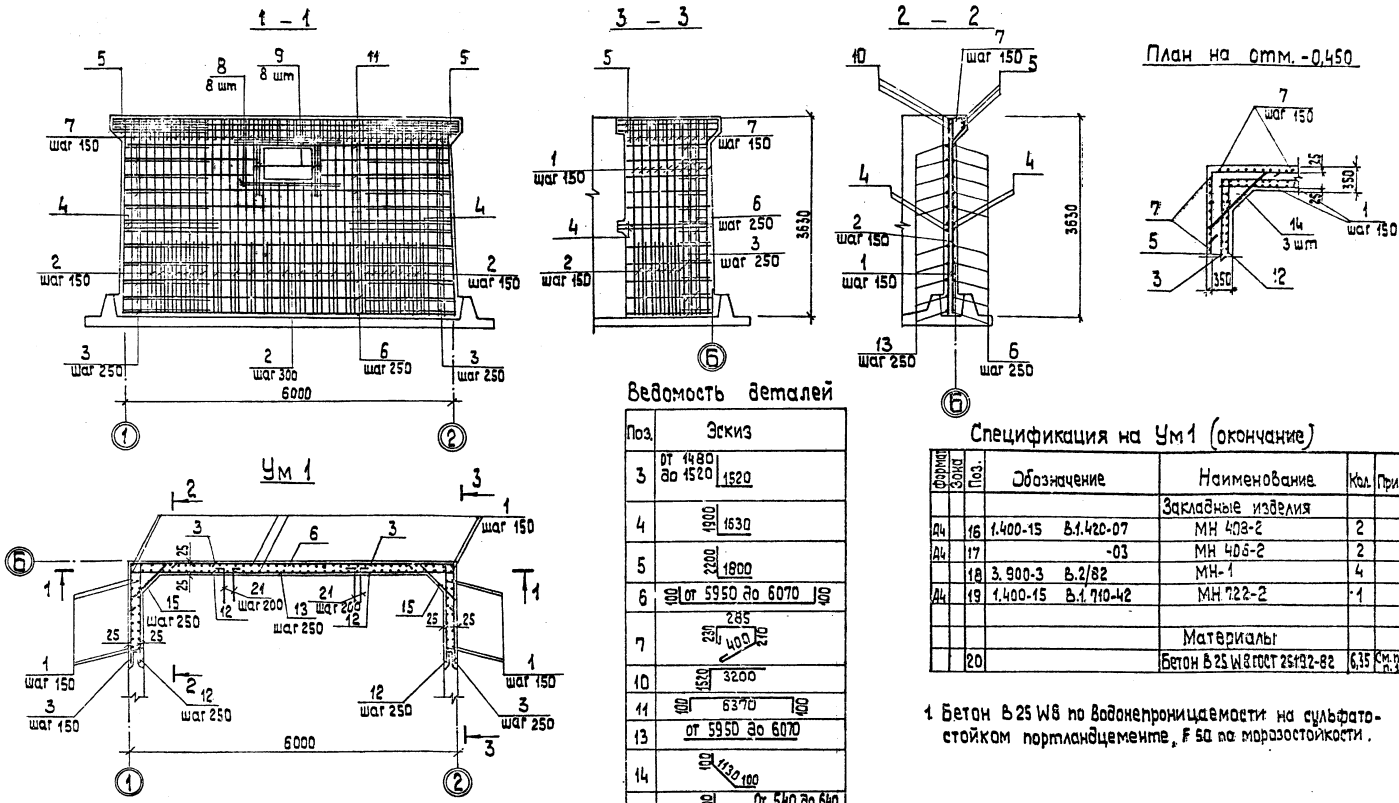

Ведомость деталей

Поз.	Эскиз
3	от 1480 до 1520 / 1520
4	1900 / 1630
5	2200 / 1800
6	100 / от 5950 до 6070 / 100
7	285 / 400 / 210 / 230
10	1520 / 3200
11	100 / 6370 / 100
13	от 5950 до 6070
14	100 / 1130 / 100
15	100 / от 540 до 640 / 100
21	100 / 560

Спецификация на Ум 1 (окончание)

Формат	Зона	Поз.	Обозначение	Наименование	Кол.	Примеч.
				Закладные изделия		
Д4		16	1.400-15 В.1.420-07	МН 403-2	2	
Д4		17	-03	МН 406-2	2	
		18	3.900-3 В.2/82	МН-1	4	
Д4		19	1.400-15 В.1.710-42	МН 722-2	1	
				Материалы		
		20		Бетон В25 W8 ГОСТ 26192-82	6,35	См. прим. 1

1. Бетон В25 W8 по водонепроницаемости на сульфатостойком портландцементе, F 50 по морозостойкости.

Ведомость расхода стали на элемент, кг

Марка элемента	Изделия арматурные: Арматура класса ВрI (ГОСТ 6727-80)	АI (ГОСТ 5781-82*)			АIII (ГОСТ 5781-82*)						Всего	Изделия закладные: Арматура класса АIII (ГОСТ 5781-82*)		Прокат марки ВСт3кп2 (ГОСТ 9903-74*)			ВСт3пс5 (ГОСТ 8509-86*)		Всего	Общий расход
	ф6	ф6	ф8	ф8	ф10	ф12	ф14	ф16	ф18	ф22		ф8	Итого	б=6	б=8	Итого	Уголок L50×5	Итого		
Ум 1	4,08	16,3	—	—	303,6	494,4	96,6	—	104,6	—	716,6	2,7	2,7	7,4	18,0	12,2	12,2	0,3	0,3	40,6	757,2
Дм1 (без грунтовых вод)	—	—	221,6	355,7	30,6	461,2	—	1164,1	—	—	2434,8	6,5	6,5	20,6	—	—	—	—	—	27,1	2481,9
Дм1 (с грунтовыми водами)	—	—	221,6	739,2	23,8	349,4	46,5	309,6	984,0	373,0	3047,0	6,5	6,5	20,6	—	—	—	—	—	27,1	3074,1

Прибязан

Инв. №

ГИП	Нюбольство		
Нач. отд.	Котлерский		
Н. контр.	Ульянов		
Гл. конструктор	Лукашов		
Рук. гр.	Шульгина		
Инж.	Зуева		

ТП 903-9-33.90 КЖ

Приемная емкость мазута V=100 м³

Ум 1. Армирование.

Стадия	Лист	Листов
Р	9	

ЛАТГИПРОПРОМ

Копировал 24961-02 18 формат А2

Инв. № подл. | Подпись и дата | Взам. инв. №

Альбом 2

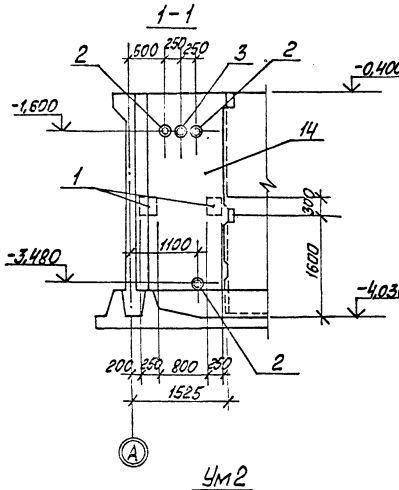

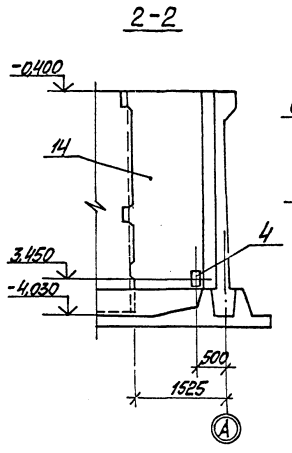

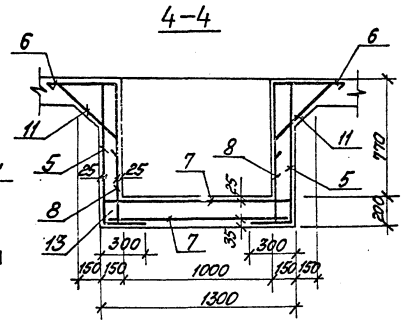

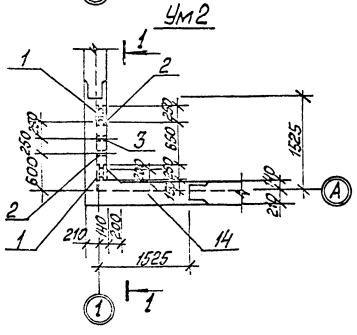

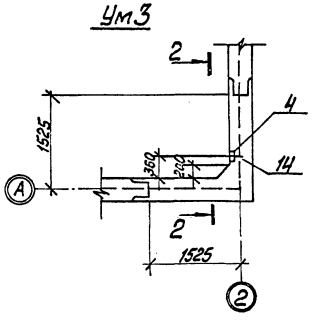

Ведомость деталей

Поз.	Эскиз
10	450
11	600
12	200

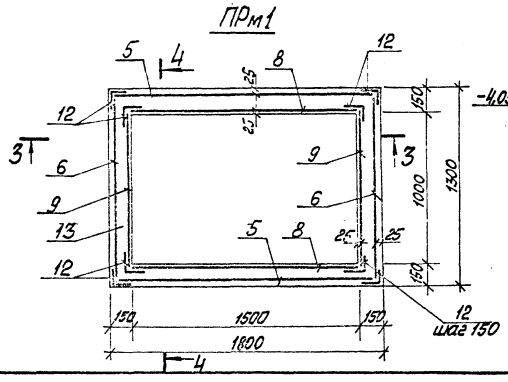

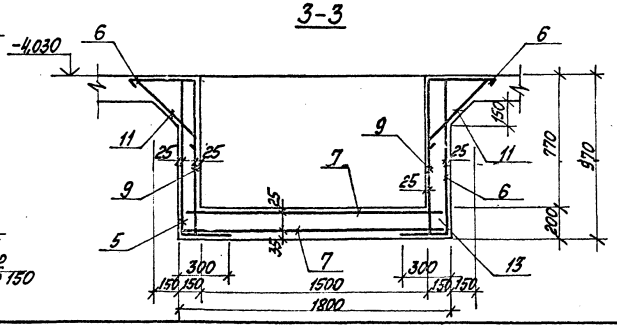

Спецификация на Ум2, Ум3, ПРм1

Формат	Зона	Поз.	Обозначение	Наименование	Кол.	Примечание
				Ум2		
				Сборочные единицы		
А3		14	Лист 13	Ум2 -армирование		
А4		1	1.400-15 в.1.230-05	Закладное изделие МН219-1	2	
А4		2	ТП 303-2-33.90 ал.3 -КЖ.И.1.10	Закладное изделие МН1	3	
А4		3	-КЖ.И.1.20	Закладное изделие МН2	1	
				Ум3		
				Сборочные единицы		
А3		14	лист 13	Ум3 армирование		
А4		4	1.400-15. В1.420-07	Закладное изделие МН408-2	1	
				ПРм1		
				Сборочные единицы		
				Сетки арматурные		
Б4		5	ГОСТ 23279-85	4С $\frac{6А1-300}{10АII-500}$ 125×175 $\frac{25}{25}$	2	
Б4		6	ГОСТ 23279-85	4С $\frac{6А1-300}{10АII-500}$ 125×125 $\frac{25}{25}$	2	
Б4		7	ГОСТ 23279-85	4С $\frac{6А1-300}{10АII-500}$ 125×175 $\frac{125}{175}$	2	
Б4		8	ГОСТ 23279-85	4С $\frac{6А1-300}{10АII-500}$ 95×155 $\frac{25}{25}$	2	
Б4		9	ГОСТ 23279-85	4С $\frac{6А1-300}{10АII-500}$ 95×95 $\frac{25}{25}$	2	
				Детали		
				А-I-6 ГОСТ 5781-82*		
Б4		10*		ℓ=980	36	
Б4		11*		ℓ=1040	36	
Б4		12*		ℓ=180	52	
				Материал		
		13		Бетон В25 W8 ГОСТ 25192-82	1,04	3 см. прим.1

* Смотри ведомость деталей.

1. Бетон В25 W8 по водонепроницаемости на сульфатостойком портландцементе

Привязан

Инв. №

ГИП	Нурбатыров		ТП 903-9-33.90		КЖ	
Нач.отд.	Петросян		Приёмная ёмкость мазута V=100 м³	Стадия	Лист	Листов
Н.конт.	Шмарина			Р	10	
Гл.конст.	Лобашов		Ум2, Ум3. Обрамлка ПРм1. Обрамлка и армирование	ЛАТГИПРОПРОМ		
Рук.гр.	Шмарина					
Инж.	Зиева					

Копирование 24964-02 19 Формат А2

Альбом 2

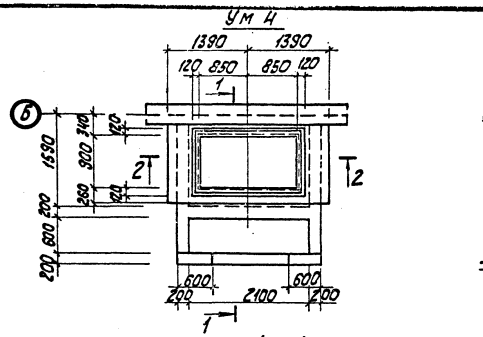

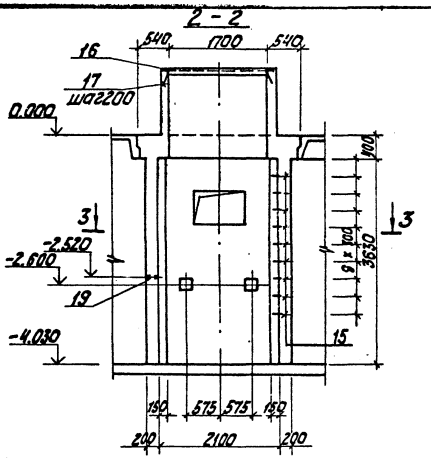

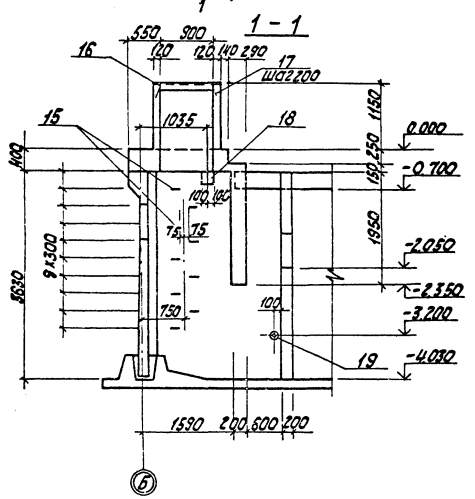

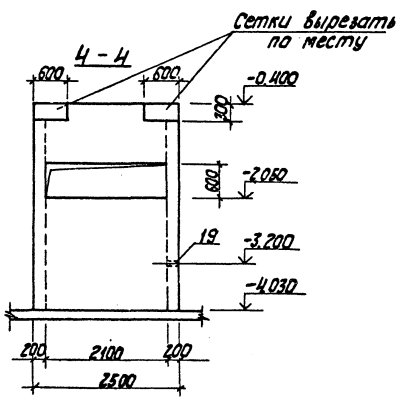

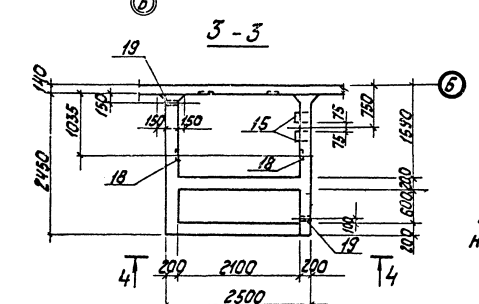

Бетон В25 W8 по водонепроницаемости на сульфатостойком портландцементе.

Спецификация на Ум4

Формат	Зона	Поз.	Обозначение	Наименование	Кол.	Примеч.
				Ум4		
				Сборочные единицы		
				Сетки арматурные		
Б4		1	ГОСТ 23279-85	$\text{Нс}\frac{6Ат-200/100}{6Ат-200/150}$ 240×1395 $\frac{425+25}{25}$	2	
Б4		2	ГОСТ 23279-85	$\text{Нс}\frac{6Ат-200}{6Ат-200}$ 245×355 $\frac{75}{25}$	1	
Б4		3	ГОСТ 23279-85	$\text{Нс}\frac{6Ат-200}{6Ат-200}$ 205×245 $\frac{225}{175+75}$	2	
Б4		4	ГОСТ 23279-85	$\text{Нс}\frac{8Ат-200}{8Ат-200/150}$ 240×1395 $\frac{175+75}{25+225}$	2	
Б4		5	ГОСТ 23279-85	$\text{Нс}\frac{8Ат-200}{8Ат-200}$ 245×355 $\frac{75}{225}$	1	
А4		13	ТП 903-9-33.90 Ал.3 -КЖ.И.2.12	Сетка С1	1	
А4		6	-КЖ.И.2.10	Каркас К1	5	
А4		7	-КЖ.И.2.11	Каркас К2	6	
				Закладные изделия		
А4		16	1.400.15 В.1 005-44	У-30	5,5	м
А4		17	005-02	Ст-3	28	
А4		18	420-03	МН 406-2	4	
А4		19	ТП 903-9-33.90 Ал.3 КЖ.И.1.30	МН3	2	
				Детали		
А2		15*		А-I-16 ГОСТ 5781-82* ℓ=890	9	
				А-I-8 ГОСТ 5781-82*		
Б4		8		ℓ=1100	82	
А2		9*		ℓ=5350	11	
Б4		10		ℓ=520	48	
Б4		11		ℓ=230	23	
Б4		12		А-III-8 ГОСТ 5781-82* ℓ=450	72	
А2		14*		ℓ=500	36	
				Материал		
				Бетон В25 W8 ГОСТ 25192-82	6,5 м³	см. прим. п.1

*Смотри ведомость деталей на листе 12.

Привязан

Инв. №

ГИП	Набольский			ТП 903-9-33.90		КЖ	
Нач.отд.	Гутеревич						
Н.контр.	Шульгина			Приемная емкость мазута V=100 м³	Стадия	Лист	Листов
Гл.конст.	Лобашов				Р	11	
Рук.гр.	Шульгина			Ум4. Опалубка	ЛАТГИПРОПРОМ		
Инж.	Ачерт						

24964-02 20 Копировал Х. Формат А2

Инв.№ подл. | Подп. и дата | Взам. инв.№

Альбом 2

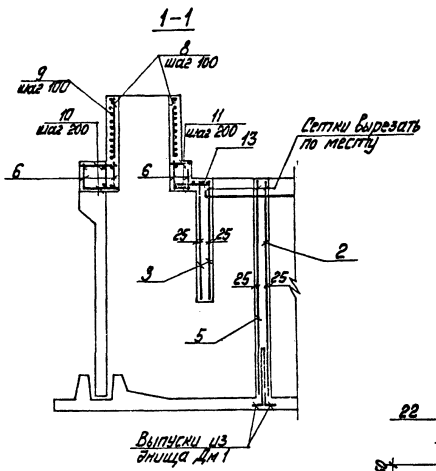

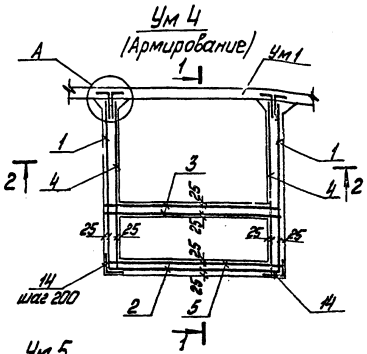

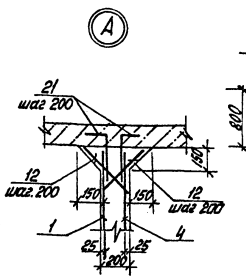

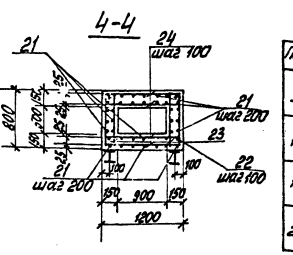

Ведомость деталей

Поз.	Эскиз
9	1870 / 1800
14	250
15	250
22	750 / 1150 / 750

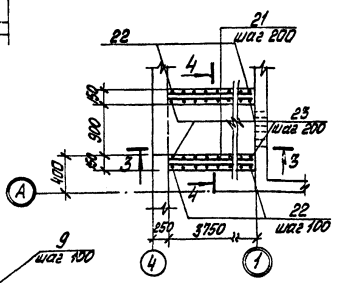

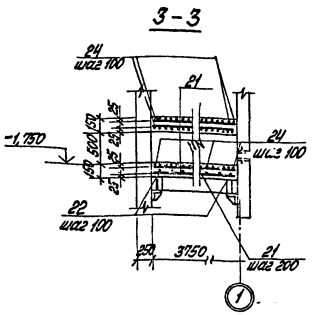

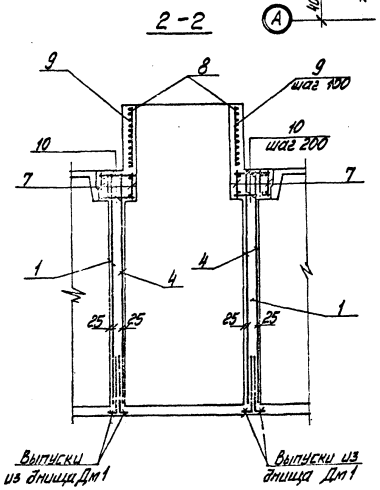

Спецификация на Ум5

Формат	Зона	Поз.	Обозначение	Наименование	Кол.	Примечание
				Детали		
				А-I б ГОСТ 5781-82*		
Б4		21		ℓ = 3700	44	
Б4		22		ℓ = 2700	37	
Б4		23		ℓ = 750	4	
Б4		24		ℓ = 1150	111	
				Материал		
		25		Бетон В25 ГОСТ 25192-82	1,8	м³

Ведомость расхода стали на элемент, кг

Марка элемента	Изделия арматурные: Арматура класса А I, ГОСТ 5781-82, ϕ6	ϕ8	Арматура класса А III, ГОСТ 5781-82, ϕ18	ϕ6	ϕ8	ϕ10	ϕ12	ϕ16	Всего	Изделия закладные: Прокат марки ВСт3кп2 ГОСТ 19903-74*, δ=6	δ=10	ВСт3пс5 ГОСТ 10705-76*, Полоса 100×8	Полоса 193×8	ВСт3пс6 ГОСТ 8509-86*, Уголок 75×6	Арматура класса А III ГОСТ 5781-82, ϕ8	ϕ12	Всего	Общий расход
Ум 2	2,98		21,6			31,65	109,6	10,3 / 41,0	217,13		59,28	4,05	2,23			2,72	68,28	285,4
Ум 3	2,98		21,6			31,65	109,6	10,3 / 41,0	208,9	1,8					0,5		2,3	211,2
Ум 4	7,9	71,2		72,6	128,0	8,5		21,7	316,9	7,6	9,0	1,8		38,0	4,1		60,5	377,4
Ум 5	93,3								93,3								93,3	93,3
ПрМ 1	38,3					66,6			104,9								104,8	104,8

*смотри ведомость деталей

1. Спецификация на Ум4 дана на листе 13

Привязан

Инв. №

ГИП	Мурзальский		ТП 903-9-33.90		КЖ
Нач.отд.	Оттенгерский		Приёмная ёмкость мазута V=100 м³	Стадия	Лист	Листов
Н.контр.	Шульгина			Р	12	
Рук.гр.	Мурзальский		Ум 4. Армирование. Ум 5. Опалубка и армирование	ЛАТГИПРОПРОМ		
Инж.	Зуева					

Копировал 24961-02 Формат А2

Альбом 2

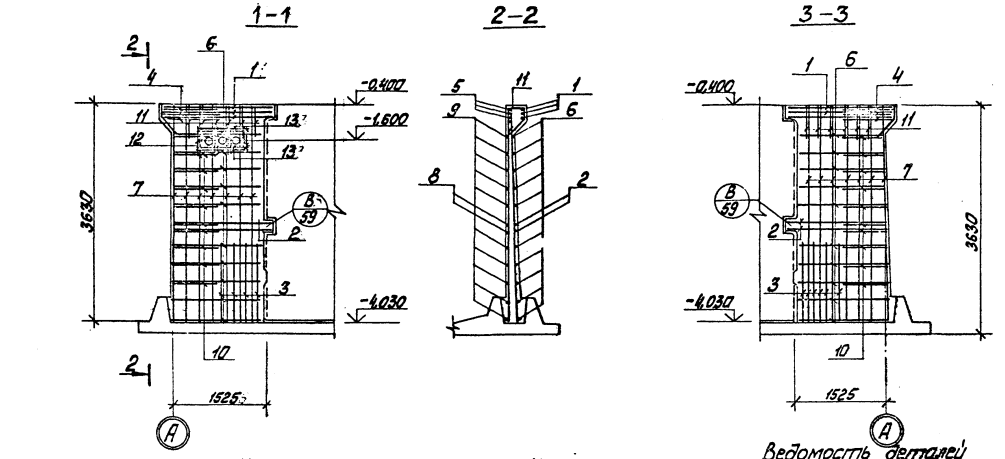

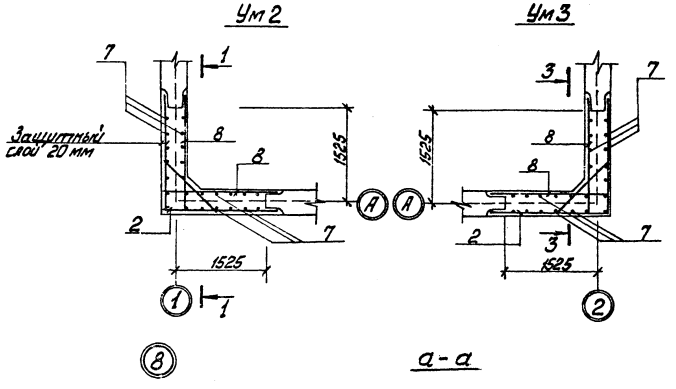

Ведомость деталей

Поз.	Эскиз
1	1800
2	1630
4	1130
6	от 1480 до 1620 через 4
11	215
10	от 540 до 640

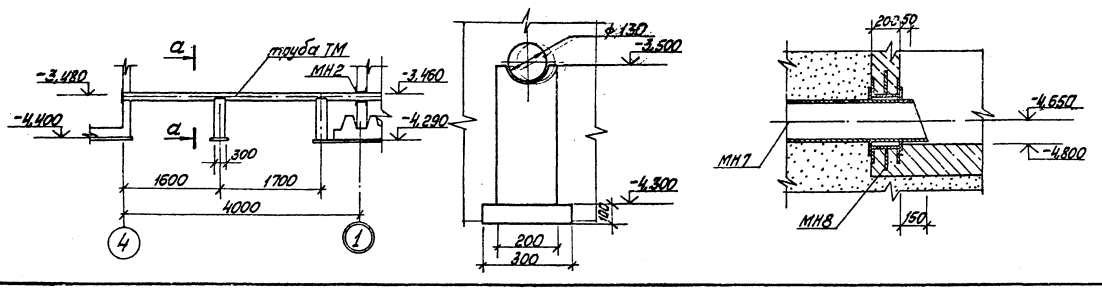

Спецификация на Ум2, Ум3

Форм.	Зона	Поз.	Обозначение	Наименование	Кол.	Примечание
				Ум2, Ум3		
				Детали		
				А-III-18 ГОСТ 5781-82*		
БЧ		1*		ℓ=3600	6	
БЧ		2*		А-III-16 ГОСТ 5781-82* ℓ=3960	4	
БЧ		3		А-III-14 ГОСТ 5781-82* ℓ=1200	32	
БЧ		4*		ℓ=1330	6	
БЧ		5		ℓ=1800	12	
				А-III-12 ГОСТ 5781-82*		
БЧ		6*		ℓср=3000	20	
БЧ		7		ℓ=3620	48	
БЧ		8		ℓ=1630	8	
				А-III-10 ГОСТ 5781-82*		
БЧ		9		ℓср=1500	40	
БЧ		10*		ℓср=790	20	
БЧ		11*		А-I-6 ГОСТ 5781-82* ℓ=1120	24	
				Переменные данные для Ум2		
				А-III-10 ГОСТ 5781-82*		
БЧ		12		ℓ=950	8	
БЧ		13		ℓ=1450	4	

* Смотри ведомость деталей

1. Расход бетона марки В 12,5 по узлу 8 – 0,12 м³
2. Узлы замаркированы по серии 3.900-3 в. 1/82

Привязан

Инв. №

ГИП	Кубальский		ТП 903-9-33.90		КЖ	
Нач. отд.	Четвертский					
Н. контр.	Шульгина		Приёмная ёмкость мазута V=100 м³	Стадия	Лист	Листов
Гл. конст.	Добашов			Р	13	
Рук. гр.	Шульгина		Армирование Ум2 и Ум3 Узлы 8, 9	ЛАТГИПРОПРОМ		
Инж.	Ашева					

Копировал Ивано. 24961-02 22 Формат А2

Альбом 2

Схема расположения молниеприемника

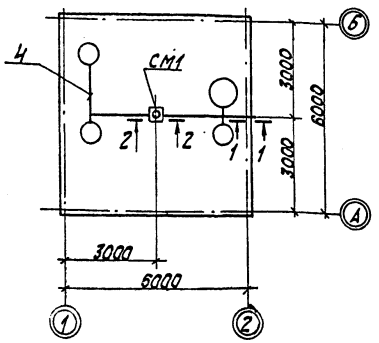

см1

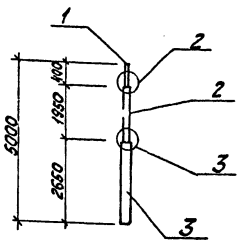

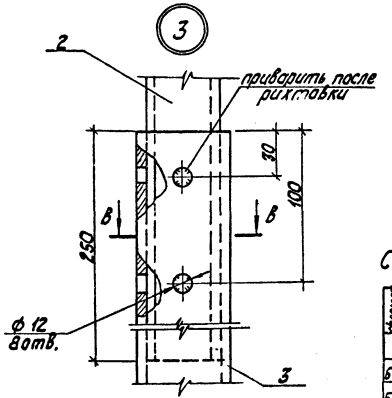

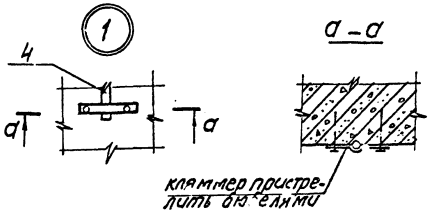

Спецификация к схеме расположения молниеприемника

Формат	Зона	Поз.	Обозначение	Наименование	Кол.	Примечание
				Молниеприемник		
64		1		А-I-16 ГОСТ 5781-82* ℓ=650	1	
64		4		А-I-10 ГОСТ 5781-82* ℓ=1м	10	
64		5		А-III-18 ГОСТ 5781-82* ℓ=250	3	
64		2		Труба 32×3.8-12.0в ГОСТ 10704-76 / Ст3 сп2 ГОСТ 10705-80	1	
64		3		Труба 50×3.0-25.0гс ГОСТ 10704-76 / Ст3сп2 ГОСТ 10705-80	1	
64		6		Лист 6.6 ГОСТ 19903-74* / Ст3 кп2 ГОСТ 14637-79	0.02	м²
				Закладные изделия		
А4		7	ТП 903-9-33.90 Ал.3 КЖ.И 1.40	МН4	1	
А4		8	ТП 903-9-33.90 Ал.3 КЖ.И 1.50	МН5	1	
				Материалы		
		9		Бетон В12,5 ГОСТ 26192-82	0.6	м³

1. Молниеприемную сетку поз.4 уложить по плитам покрытия приемной емкости под слой гидроизоляции.
2. Открытые поверхности закладных деталей и см1 покрыть двумя слоями эмали ПФ-115 по грунтовке ГФ-021.
3. Токоразземники цинковать слоем 150 мкм в соответствии с указаниями СНиП 2.03.03-85, СНиП-2.03.11-85
4. Опорный узел установки молниеприемника абетонировать.

1 – 1

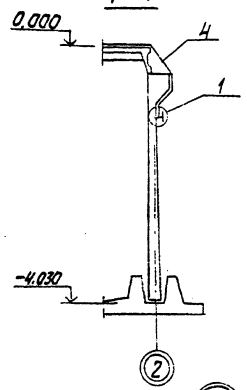

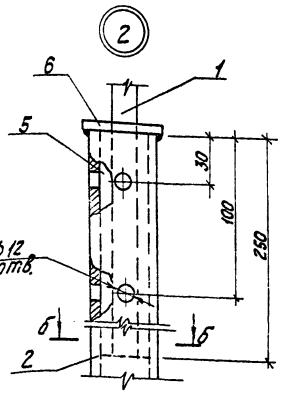

В – В

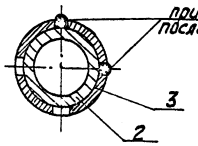

Б – Б

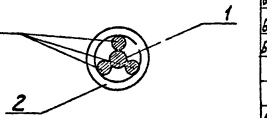

Г – Г

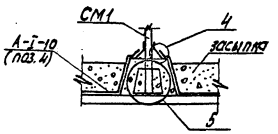

Г – Г

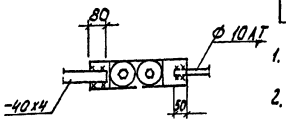

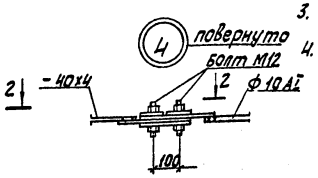

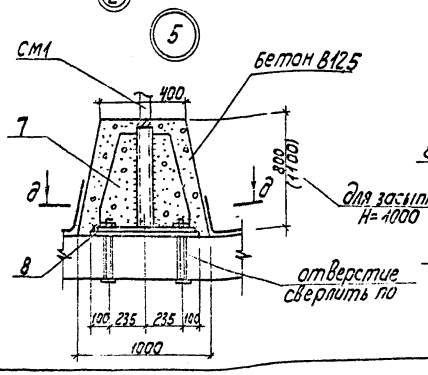

Д – Д

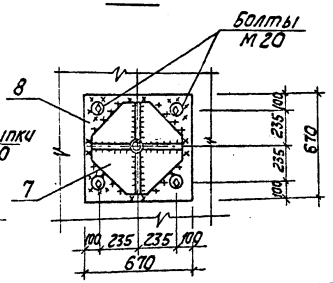

привязан			
Инв. №			

ГИП	Новодольский		ТП 903-9-33.90 КЖ.			
Нач.отд.	Гутгерцерг		Приемная емкость мазута V=100 м³	Стадия	Лист	Листов
Н.контр.	Шульгина			Р	14	
Гл.констр.	Лобашов		Схема расположения молниеприемника	ЛАТГИПРОПРОМ		
Рук.гр.	Шульгина					
Инж.	Зуева					

Согласовано: Эл. отдел; Альбом 2

Инв. № подл. | Подпись и дата | Взам. инв. №

копировал Ку 24961-02 23 формат А2

Лестница Л1

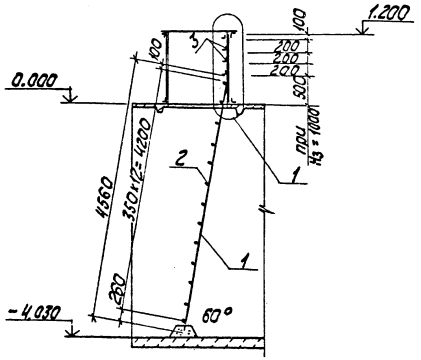

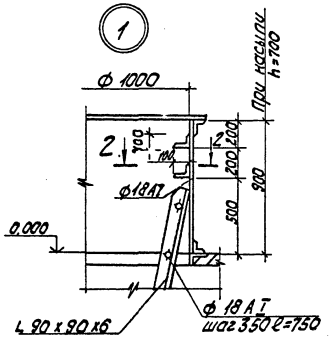

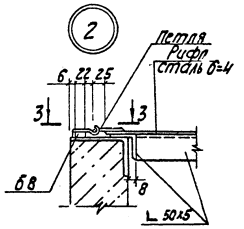

Спецификация на Л1 и МКР1

Марка поз.	Обозначение	Наименование	Кол.	Масса ед. кг	Примечание
		Лестница Л1			
1		Уголок 90x90x6 ГОСТ 8509-86 / Ст3кп2 ГОСТ 535-79	9,17	8,33	м
		А-I-18 ГОСТ 5781-82*			
2		ℓ = 750	12	1,5	
3		ℓ = 700	2	1,4	
		Крышка МКр1			
4		Уголок 50x50x5 ГОСТ 8509-86 / Ст3кп2 ГОСТ 535-79	130	3,77	м
5		Лист рифл 4.0 / Ст3кп2 ГОСТ 8568-77	1,7	33,4	м²
		А-I-10 ГОСТ 5781-82*			
6		ℓ = 430	4	0,27	
7		Петля ℓ = 130	4		

1-1

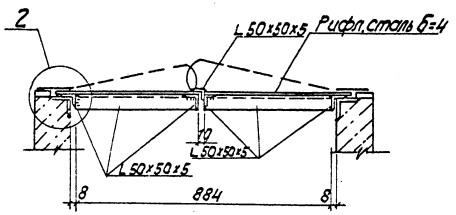

Поз.6

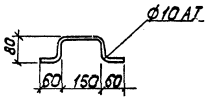

1. Сварку производить электродами типа Э42 ГОСТ 9467-75.
2. Высоту сварных швов принять $h_{шв}$=4мм но не более наименьшей толщины свариваемых элементов.
3. Все стальные конструкции покрыть 5-ю слоями эмали КС-759 (ТУ6-10-1115-75) по грунтовке ХС-059 общей толщиной 130 мкм в соответствии с группой IV таблицы 48* СНиП 2.03.11-85.

МКр1

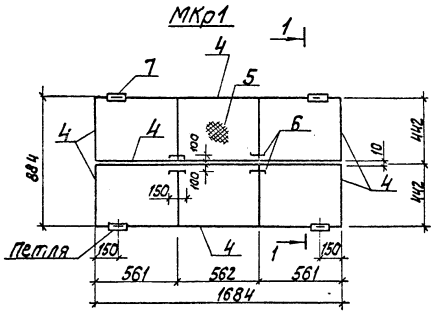

2-2

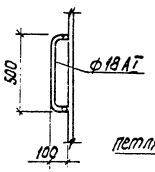

3-3

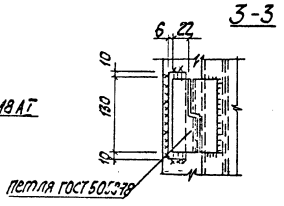

Привязан

Инв. №

ТП 903-9-33.90				КЖ	
ГИП	Найбальский		Приемная емкость мазута V= 100 м³	Стадия	Лист	Листов
Нач.отд.	Угтерсский			Р	15	
Н.контр.	Шульгина					
Гл.конст.	Проскуров		Лестница Л1. Металлическая крышка МКр1	ЛАТГИПРОПРОМ		
Рук.гр.	Шульгина					
Инж.	Зуева					

24961-02 24 Копировал Формат А2

Альбом 2

Ведомость рабочих чертежей основного комплекта АТМ

Лист	Наименование	Примечание
1	Общие данные	
2	Схемы автоматизации и внешних проводок	

Ведомость ссылочных и прилагаемых документов

Обозначение	Наименование	Примечание
	Прилагаемые документы	
ТП 903-9-33.90 АТМ.СО	Спецификация оборудования	Ал.4

Проектом предусматривается дистанционный контроль уровня в приемной емкости со щита КИП мазутонасосной. Контакты уровнемера используются для автоматического отключения перекачивающих насосов при низком уровне в емкости.

Типовой проект разработан в соответствии с действующими нормами и правилами и предусматривает мероприятия, обеспечивающие взрывную взрывопожарную и пожарную безопасность при эксплуатации здания
Главный инженер проекта (Жидбильский)

привязан

Инв. № подл.

ТП 903-9-33.90 АТМ

Гл. инж. пр.	Жидбильский		Приемная емкость мазута V=100 м³	Стадия	Лист	Листов
Нач. отд.	Хейман			Р	1	2
Н. контр.	Юрис					
Гл. спец.	Шепелевич		Общие данные	ЛАТГИПРОПРОМ	
Нач. гр.	Крауле					
Инж. I к.	Зютина					

Копировал: Формат А3

Альбом 2

Схема автоматизации

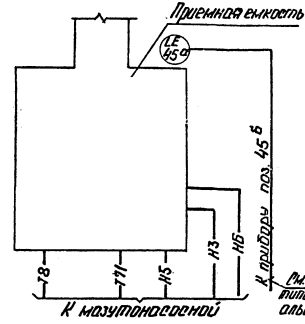

Вычертеж АТМ лист 2 типовой проект 903-2-30.90 альбом 7

Схема внешних проводок

Наименование параметра и место отбора импульса	Наружная установка
	Уровень мазута
	Приемная емкость
Позиционное обозначение прибора	
Позиция	45б

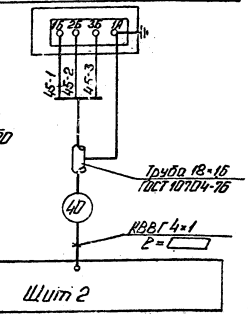

Щит КИП см. черт. ТМ 005 ТП 903-2-30.90 альбом 8

Условные обозначения	Наименование
—Т8—	Конденсатопровод
—Т11—	Пароопровод P=0,9 МПа
—Н3—	Мазутопровод сливной
—Н5—	Мазутопровод всасывающий
—Н6—	Конденсат замазученный

Поз. обознач.	Наименование	Кол.	Примечание
	Перечень элементов к схеме внешних проводок		
1	Кабель КВВГ 4×1 ГОСТ 1508-78	▭	м
2	Труба стальная электросварная 18×1б ГОСТ 10704-76	▭	То же

1. Тип прибора см. спецификацию оборудования АТМ.СО альбом 4.
2. Данные в ▭ проставляются при привязке проекта.

Согласовано: Инв. № подл. | Подп. и дата | Взам. инв. №

привязан

Инв. № подл.

ТП 903-9-33.90 АТМ

Гл. инж. пр.	Жидбильский		Приемная емкость мазута V=100 м³	Стадия	Лист	Листов
Нач. отд.	Хейман			Р	2	
Н. контр.	Юрис					
Гл. спец.	Шепелевич		Схемы автоматизации и внешних проводок.	ЛАТГИПРОПРОМ	
Нач. гр.	Крауле					
Инж. I к.	Зютина					

Инв. №

Копировал: 24961-02 (25) Формат А3