ТИПОВОЙ ПРОЕКТ

901-3-187.83

ГЛАВНЫЙ КОРПУС
ДЛЯ СТАНЦИИ ОЧИСТКИ ВОДЫ ПОВЕРХНОСТНЫХ ИСТОЧНИКОВ

С СОДЕРЖАНИЕМ ВЗВЕШЕННЫХ ВЕЩЕСТВ ДО 50 МГ/Л

ПРОИЗВОДИТЕЛЬНОСТЬЮ 12,5 ТЫС. М³/СУТ.

АЛЬБОМ I

РАЗРАБОТАН
ЦНИИЭП ИНЖЕНЕРНОГО ОБОРУДОВАНИЯ ГОРОДОВ, ЖИЛЫХ И ОБЩЕСТВЕННЫХ ЗДАНИЙ
ГЛАВНЫЙ ИНЖЕНЕР ИНСТИТУТА А. КЕТАОВ
ГЛАВНЫЙ ИНЖЕНЕР ПРОЕКТА М. КРОТКОВ

ТИПОВОЙ ПРОЕКТ

901-3-187.83

ГЛАВНЫЙ КОРПУС ДЛЯ СТАНЦИИ ОЧИСТКИ ВОДЫ ПОВЕРХНОСТНЫХ ИСТОЧНИКОВ

С СОДЕРЖАНИЕМ ВЗВЕШЕННЫХ ВЕЩЕСТВ ДО 50 МГ/Л

ПРОИЗВОДИТЕЛЬНОСТЬЮ 12,5 ТЫС.М³/СУТ.

СОСТАВ ПРОЕКТА:

Альбом I- Архитектурно-строительная часть

Альбом II- Технологическая, санитарно-техническая части и нестандартизированное оборудование.

Альбом III- Электротехническая часть Связь и сигнализация.

Альбом IV- Задание заводу-изготовителю на низковольтные комплектные устройства.

Альбом V- Задание заводу-изготовителю на щиты автоматизации.

Альбом VI- Строительные изделия.

Альбом VII- Ведомости потребности в материалах.

Альбом VIII- Спецификации оборудования.

Альбом IX- Сборник спецификаций оборудования.

Альбом X- Сметы.

Примененные типовые материалы:

ТП 407-3-41/75 Альбом III. Типовые детали и конструкции. (Распространяется Свердловским филиалом ЦИТП).

АЛЬБОМ I

РАЗРАБОТАН

ЦНИИЭП инженерного оборудования городов, жилых и общественных зданий

ГЛАВНЫЙ ИНЖЕНЕР ИНСТИТУТА А. Кетаов

ГЛАВНЫЙ ИНЖЕНЕР ПРОЕКТА М. Кротков

УТВЕРЖДЕН ГОСТРАЖДАНСТРОЕМ приказ №313 от 23 ноября 1982г.

ВВЕДЕН В ДЕЙСТВИЕ ЦНИИЭП инженерного оборудования приказ №55 от 23 июня 1983г.

				Привязан	
Инв.№					

1527

Альбом I

Типовой проект 901-3-167.83

СОДЕРЖАНИЕ АЛЬБОМА

Марка	Наименование	Стр.
	Содержание альбома	3
	Архитектурные решения	
1	Общие данные (начало).	4
2	Общие данные (окончание)	5
3	План на отм. - 1.800 и 0.000	6
4	План на отм. 3.600 и 4.200	7
5	Разрезы 1-1; 2-2; 3-3; 4-4.	8
6	Фасады 7-1; 1-7; Е-А; А-Е.	9
7	Ведомость и спецификация перемычек.	10
8	План и спецификация сборных перегородок.	11
9	Воздухозаборная камера.	12
10	План кровли. Планы и экспликация полов.	13
	Конструкции железобетонные	
1	Общие данные (начало)	14
2	Общие данные (окончание)	15
3	Схема расположения фундаментов и фундаментных балок	16
4	Схема расположения фундаментов и фундаментных балок. Виды. Разрезы.	17
5	Схема расположения фундаментов и фундаментных балок. Виды. Разрезы.	18
6	Схема расположения фундаментов и фундаментных балок. Виды. Узлы.	19
7	Фундаменты ФМ 1 ÷ ФМ 4	20
8	Фундаменты ФМ 5,6,7,7а,7б,8.	21
9	Фундаменты ФМ 9 ÷ 12	22
10	Фундамент ФМ 13; ФМ 14	23
11	Фундамент ФМ 15	24
12	Схема расположения фундаментов под оборудование. Разрезы.	25
13	Фундаменты под оборудование Ф01 ÷ Ф07. Опорные подушки. Разрезы.	26
14	Схема расположения полиэтиленовых труб на отм. - 1.800. Спецификация	27
15	План трансформаторной.	28
16	План трансформаторной. Разрезы.	29
17	План трансформаторной. Балки монолитные БМ 1, БМ 2.1.	30
18	Схемы расположения колонн и элементов покрытия, перекрытия.	31
19	Схемы расположения колонн и элементов покрытия, перекрытия. Виды.	32
20	Схемы расположения стеновых панелей.	33
21	Схемы расположения стеновых панелей. Разрезы.	34
22	Схемы расположения стеновых панелей. Фрагменты 1 ÷ 8.	35
23	Схема расположения элементов лестницы.	36
24	Схема расположения плит покрытия на отм. 7.200 и 7.330.	37
25	Схема расположения плит перекрытия на отм. 3.600. Фрагменты.	38
26	Схема расположения элементов фильтра. Разрезы.	39
27	Схема расположения элементов фильтра. Виды. Узлы.	40
28	Схема расположения элементов фильтра. Узлы.	41
29	Фильтр. Ополубочный чертеж днища.	42
30	Фильтр. Схема расположения нижних и верхних сеток днища.	43
31	Фильтр. Схема расположения коркасов днища. Разрезы. Узлы.	44
32	Монолитные участки стен. Ун 1 ÷ Ун 6.	45
33	Монолитный участок Ун 9. Спецификации.	46
34	Схема расположения плит перекрытия на отм. 4.200. Разрезы 1-1 ÷ 3-3.	47
35	Схема расположения балок перекрытия на отм. 4.200. Разрезы 4-4 ÷ 10-10.	48
36	Схема расположения плит перекрытия на отм. 4.200. Узлы.	49
37	Схема расположения балок перекрытия на отм. 4.200. Монолитные участки. Ун 10 ÷ 12	50
38	Схема расположения плит перекрытия на отм. 4.200. Монолитные участки Ун 14, 15, 16.	51
39	Схема расположения плит перекрытия на отм. 4.200. Монолитные участки Ун 17 ÷ 21.	52
40	Перекрытие на отм. 4.200. Монолитные балки Бм 3 ÷ Бм 7.	53
41	Перекрытие на отм. 4.200. Монолитные балки Бм 8 ÷ 13.	54
42	Перекрытие на отм 4.200 Спецификации.	55
43	Перекрытие на отм. 4.200. Спецификации. Монолитные балки Бм 14.	56
44	Схема расположения площадок на отм. 0.000; 0.500. Монолитные участки Ун 22.	57
45	Расходные баки коагулянта. План. Разрезы.	58
46	Расходные баки коагулянта. Армирование.	59
47	Отделение реагентного хозяйства. Площадка на отм. 1.100.	60
48	Растворно-хранилищные баки. План. Разрезы. Узлы.	61
49	Растворно-хранилищные баки. Разрез. Виды. Узел.	62
50	Растворно-хранилищные баки. Армирование.	63
51	Растворно-хранилищные баки. Армирование. Узлы.	64
52	Схема расположения плит перекрытия на отм. 0.000.	65
	Конструкции металлические.	
1	Общие данные. Техническая спецификация металла.	66
2	Техническая спецификация металла	67
3	Ведомость металлоконструкций по видам профилей.	67
4	Схема расположения подвесных путей. Разрезы. Виды.	68
5	Схема расположения стоек, площадок, лестниц, перил на отм. 0.000; -1.800. План. Разрез. Узел 1 ÷ 3.	69
6	Схема расположения стоек, площадок, лестниц, перил на отм. 0.000; -1.800. Разрезы. Узлы 4 ÷ 19.	70
7	Схемы расположения стоек, балок, площадок, лестниц, перил на отм. 0.000; -1.800, 4.200. Разрез. Узел.	71
8	Схема расположения площадок на отм. 1.100; 0.500; 0.000.	72
9	Схемы расположения балок перекрытия, лестниц, перил, площадок в насосной.	73
10	Пожарные лестницы №1, №2. Эвакуационная лестница. Узлы. Виды.	74

Инв. № подл. | Подпись и дата | Взам. инв. №

Альбом I

Типовой проект

Ведомость отделки помещений

Наименование или номер помещения	Потолок		Стены или перегородки		Отделка низа стен или перегородок (панель)			Примечание
	Площадь	Вид отделки	Площадь	Вид отделки	Площадь	Вид отделки	Высота мм	
1; 4; 8; 11; 20;	1091,9	Затирка швов. Окраска поливинилацетатная ВА-27А	102,1	Штукатурка кирпичных стен. Затирка швов панельных стен. Окраска поливинилацетатная ВА-27А.		—	—	
2; 3	138,1	Затирка швов. Окраска двумя слоями лака ХВ-784 по 2-м слоям эмали ХВ-785 и огрунтовке лаком ХВ-784 плит и балок покрытия		Штукатурка кирпичных стен. Затирка швов панельных стен. Окраска двумя слоями лака ХВ-784 по 2-м слоям эмали ХВ-785 и огрунтовке лаком ХВ-784 стен и колонн.		—	—	
5; 6; 7; 21;	77,1	Затирка швов. Окраска известковая	203,6	Затирка кирпичных стен цементно-песчаным раствором. Окраска известковая.		—	—	
14	55,7	То же	81,7	Затирка кирпичных стен и панельных швов цементно-песчаным раствором. Окраска известковая.		—	—	
15	14,2	Затирка швов. Окраска поливинилацетатная ВА-27А	27,8	Штукатурка кирпичных стен. Окраска поливинилацетатная ВА-27А.	33,3	Глазурованная плитка	1500	
17;	20,4	То же	30,6	То же	36,7	То же	1800	
10; 12; 13; 15; 18; 19	211,9	—	293,7	Штукатурка кирпичных стен и затирка швов перегородок. Окраска поливинилацетатная ВА-27		—	—	
12; 23÷40;	514,6	—	918,8	Затирка швов панелей и перегородок цементно-песчаным раствором		—	—	

Спецификация элементов заполнения проемов

Марка, поз.	Обозначение	Наименование	Количество	Масса ед., кг	Примечание
1	41-74 вып. 2	Ворота В.3,6×3,6	2		
2	Типовой проект 407-3-41/75, Альбом III	Ворота В-1Ж	2		
3	ГОСТ 14624-69	Дверной блок Д59-ПОВ	2		
4	ГОСТ 14624-69	Дверной блок Д52-ПОВ	5		
5	ГОСТ 14624-69	Дверной блок Д60-ППВ	2		
6	ГОСТ 14624-69	Дверной блок Д53-ППВ	1		
7	ГОСТ 14624-69	Дверной блок Д44-П	3		
8	Серия 1.136-10	Дверной блок ДГ24-15	3		
9	ГОСТ 14624-69	Дверной блок Д37-Л	3		
10	1.136-10	Дверной блок ГД24-12	9		
11	1.136-10	Дверной блок ГД24-10	9		
12	1.136-10	Дверной блок ГД24-10/1	4		
13	1.136-10	Дверной блок ГД21-7	6		
14	1.236-6 вып. 1 часть 1	Дверной блок БС28-9	1		
15	ГОСТ 14624-69	Дверной блок Д37-П	1		
16	Типовые проекты 407-3-41/75, альбом II	Жалюзийная решетка	2		
ОК-1	ГОСТ 12506-67	Окно ОС5-124	5		
ОК-2	1.236-6 вып. 1 часть 1	Окно ОС18-18В	27		

В ведомости отделки помещений, в разделе стены или перегородки дана площадь окраски помещений.

Н. контр.	Глебов		ТП 901-3-187.83 АР	
Проверил	Глебов		Главный корпус для станции очистки воды производительностью 12,5 тыс. м³/сутки	Стадия Р, Лист 2, Листов
Ст. арх.	Самоделкина		Общие данные (окончание)	ЦНИИЭП инженерного оборудования г. Москва
ГИП	Кузнецов			
ГАП	Глебов			
Гл. конст.	Шапиро			
Нач. отд.	Красавин			

Привязан

Инв. №

Согласовано: Отдел ВГ (Кротков)

Инв. № подл. | Подпись и дата | Взам. инв. №

13244-01

Альбом I

Типовой проект

Ведомость основных комплектов рабочих чертежей

Обозначение		Наименование	Примечание
901-3-187.83	АР	Архитектурные решения	Альбом I
901-3-187.83	КЖ	Конструкции железобетонные	Альбом I
901-3-187.83	ТХ	Технологические решения	Альбом II
901-3-187.83	ОВ	Отопление и вентиляция	Альбом II
901-3-187.83	ЭМ	Силовое электрооборудование	Альбом III
901-3-187.83	АТХ	Автоматизация технологического процесса	Альбом III
901-3-187.83	СС	Связь и сигнализация	Альбом III
901-3-187.83	КМ	Конструкции металлические	Альбом I

Ведомость рабочих чертежей основного комплекта

Лист	Наименование	Примечание
1	Общие данные (начало)	
2	Общие данные (окончание)	
3	План на отм. -1.800 и 0.000	
4	План на отм. 3.600 и 4.200	
5	Разрезы 1-1; 2-2; 3-3; 4-4	
6	Фасады 7-1; 1-7; Е-А; А-Е	
7	Ведомость и спецификация перемычек	
8	План и спецификация сборных перегородок	
9	Воздухозаборная камера	
10	План кровли. Планы и экспликация полов	

Таблица зависимости толщин кирпичных стен, стеновых панелей, кровельного утеплителя от расчетных температур

t°н С	кирпичная стена		панель по серии 1.432-14/80	панель по серии 1.020-1	утеплитель пенобетон γ=300кг/м³	
	а	б	в	г	д	е
-20°	380	510	200	250	80	120
-30°	510	640	250	300	100	160
-40°	640	770	300	300	140	200

Настоящий проект разработан в соответствии с действующими нормами и правилами и предусматривает в части архитектурно-строительных решений мероприятия, обеспечивающие взрывную, взрыво-пожарную и пожарную безопасность при эксплуатации здания.

Главный архитектор проекта (Глебов)

Ведомость ссылочных и прилагаемых документов

Обозначение	Наименование комплекта	Примечание
ГОСТ 12506-67	Окна деревянные для зданий промышленных предприятий	
ГОСТ 14624-69	Двери деревянные для зданий промышленных предприятий	
1.431-15	Перегородки многоэтажных зданий с каркасом	
1.138-10	Перемычки железобетонные для зданий с кирпичными стенами	
2.430-3	Типовые архитектурно-строительные детали промышленных зданий с кирпичными стенами	
2.460-5	Архитектурные детали утепленных покрытий одноэтажных промышленных зданий.	
шифр 41-78	Ворота распашные В.3.6×3.0; В. 3.6×3.6; В.3.6×4.2; В.4.9×5.4 с ручными приборами открывания	
1.431-6	Кирпичные перегородки для одноэтажных и многоэтажных производственных зданий	
1.136-10	Двери деревянные внутренние для жилых и общественных зданий	
1.236-6 вып.1 часть 1	Окна и балконные двери общественных зданий	
Типовые проекты 407-3-41/75 Альбом III	Типовые детали и конструкции	

Основные строительные показатели

Наименование	Ед. изм.	Количество
Площадь застройки	м²	937.2
Строительный объем	м³	5862.9
в том числе: подземная часть	м³	841.1

Ведомость спецификаций

№№ листов	Наименование	Примечание
2	Спецификация элементов заполнения проёмов	
7	Спецификация перемычек	
4	Спецификация гардеробного оборудования	
8	Спецификация сборных перегородок	

Общие указания

1. Здание II степени огнестойкости.
2. Относительная отм. 0.000 соответствует абсолютной отм. [ ]
3. Ограждающие конструкции - керамзитобетонные панели γ=900кг/м³, кирпичные вставки.
4. Кирпичные вставки наружных стен, внутренние стены и перегородки выполняются из обыкновенного глиняного кирпича, сплошного, пластического прессования, марки 100, (ГОСТ 530-80) Мрз ≥ 15, на цементно-песчаном растворе марки 25.
5. Горизонтальная гидроизоляция стен от капиллярной влаги осуществляется слоем цементно-песчаного раствора состава 1:2 толщиной 20мм на отм. -0.03.
6. Наружные поверхности кирпичных вставок оштукатуриваются цементно-песчаным раствором марки 50 с разделкой швами и окраской под панели.
7. Вокруг здания устраивается отмостка с асфальтовым покрытием шириной 1.0м.
8. Наружные поверхности панельных стен окрашиваются цементно-перхлорвиниловыми красками.
9. Столярные изделия окрашиваются масляной краской за два раза.
10. Применение коэффициента надежности последних данных по арматурным сталям, а также более совершенных методов расчета с помощью ЭВМ позволило сократить расход арматуры, а применение индустриальных изделий (сеток по ГОСТ 23279-78) позволило упростить армирование и сократить трудоемкость работ при строительстве. Расчеты показателей эффективности в соответствии с СН 514-79 см. типовые проектные решения ТП 901-3-166.83 альбом I; спр. 7.

СОГЛАСОВАНО
Отдел ВС Насиросова
Отдел ВГ Кротков

Инв. № подл. | Подпись и дата | Взам. инв. №

Привязан			
Инв. №			
ТП 901-3-187.83 АР			
Н.контр.	Глебов		
Проверил	Глебов		
Ст.арх.	Саподелкина		
ГИП	Кузнецов		
ГАП	Глебов		
Гл.конст.	Шапиро		
Нач.отд.	Красавин		
Гл.инженер	Кетаов		

Главный корпус для станции очистки воды производительностью 12,5 тыс. м³/сутки	Стадия	Лист	Листов
	Р	1	16
Общие данные (начало)	ЦНИИЭП инженерного оборудования г. Москва		

19244-01

Альбом I

Типовой проект

План на отм. -1.800 и 0.000

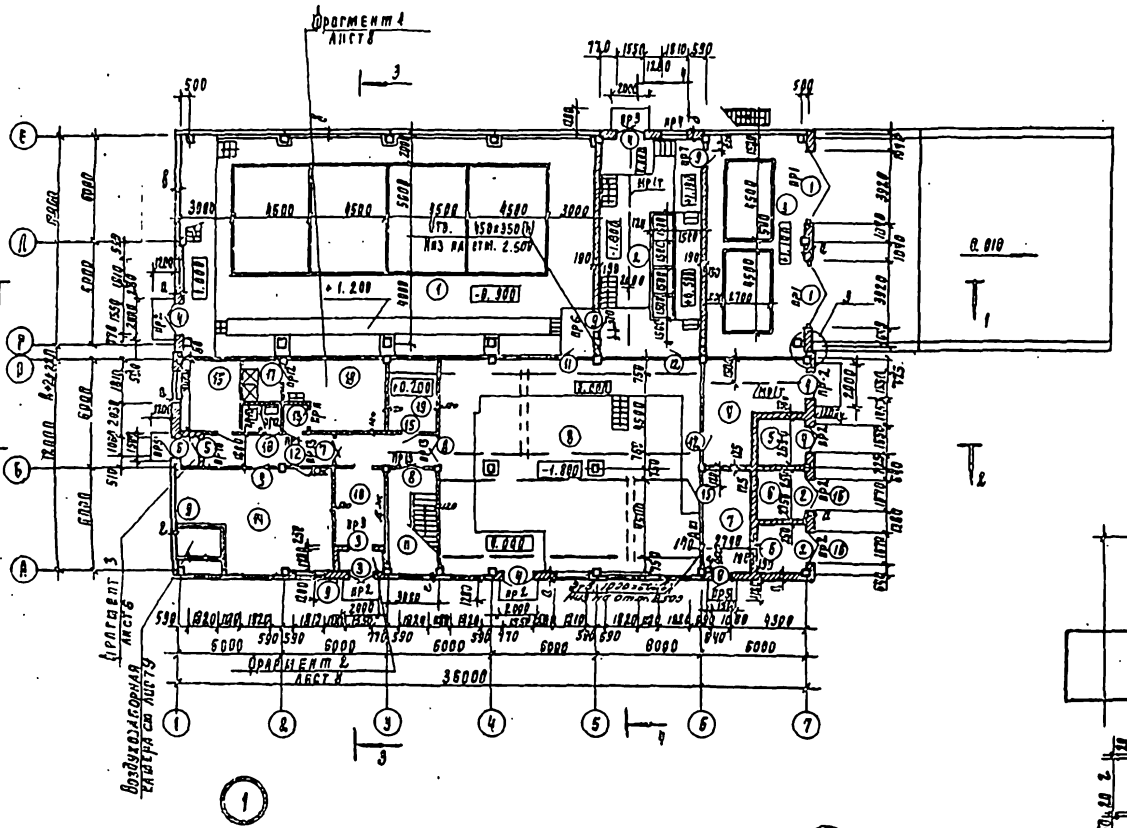

План на отм. -1.800

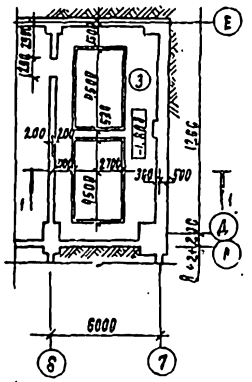

Экспликация помещений

№	Наименование	Площадь м²	Категория производств по взрывоопасн. пожар.
1	Галерея трубопроводов	299.0	Д
2	Дозаторная	68.8	А
3	Помещение растворно-хранилищных баков коагулянта	69.3	А
4	Склад ПАА	24.9	А
5	РУ	7.9	Р
6	Камеры трансформаторов	17.1	В
7	Щитовая	16.1	Р
8	Насосная	179.7	Д
9	Тамбур	5.9	–
10	Вестибюль	13.3	–
11	Лестничная клетка	17.8	–
12	Коридор	135.2	–
13	Тамбур шлюз	5.1	–
14	Приточная венткамера	55.7	А
15	Мастерская	19.10	А
16	Уборная	7.1	–
17	Душевая	10.2	–
18	Сушки гардеробов уличной, домашней и специальной одежды	20.5	–
19	Сушка одежды	11.5	

Ведомость проемов ворот и дверей

Марка поз.	Размер проема в кладке
1	3920 x 4770
2	1670 x 2360
3	1550 x 2900
4	1550 x 2900
5	1060 x 2400
6	1060 x 2400
7	1520 x 2080
8	1510 x 2370
9	1020 x 2080
10	1210 x 2370
11	1010 x 2370
12	1010 x 2370
13	710 x 2070
14	910 x 2810
15	1020 x 2080
16	1670 x 490

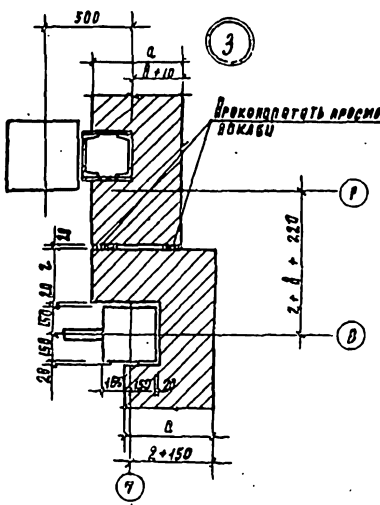

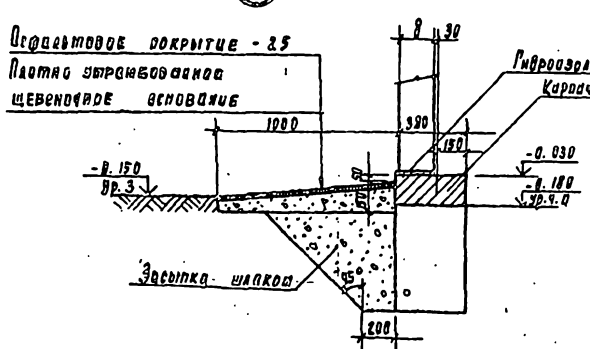

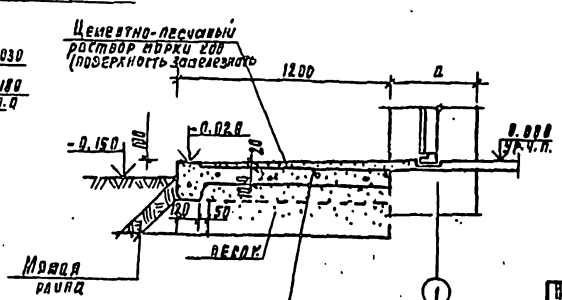

Гл. инж. проекта	Шевелкина		
Нач. отд.	Шевелкина		
Согласовано	Кочетов		
Согласовано	Шарыгина		

Н. контр.	Лебов		
Рук. сект.	Лебов		
Ст. арх.	Самолевкина		
Н. ап.	Кузнецов		
Рук. ап.	Рабов		
Гл. конс.	Шапиро		
Нач. отд.	Чочаева		
Гл. спец.	Кетлов		

Привязан

Инв. №

ТП 901-3-107.83 АР

Жилый корпус для станции очистки воды производительностью 12.5 тыс. м³/сутки

План на отм. -1.800 и 0.000

Стадия	Лист	Листов
РП	3	

ЦНИИЭП жилищно-гражданского строительства г. Москва

Копировал Рудевская Формат А2

19844-01

План на отм. 3.600 и 4.200.

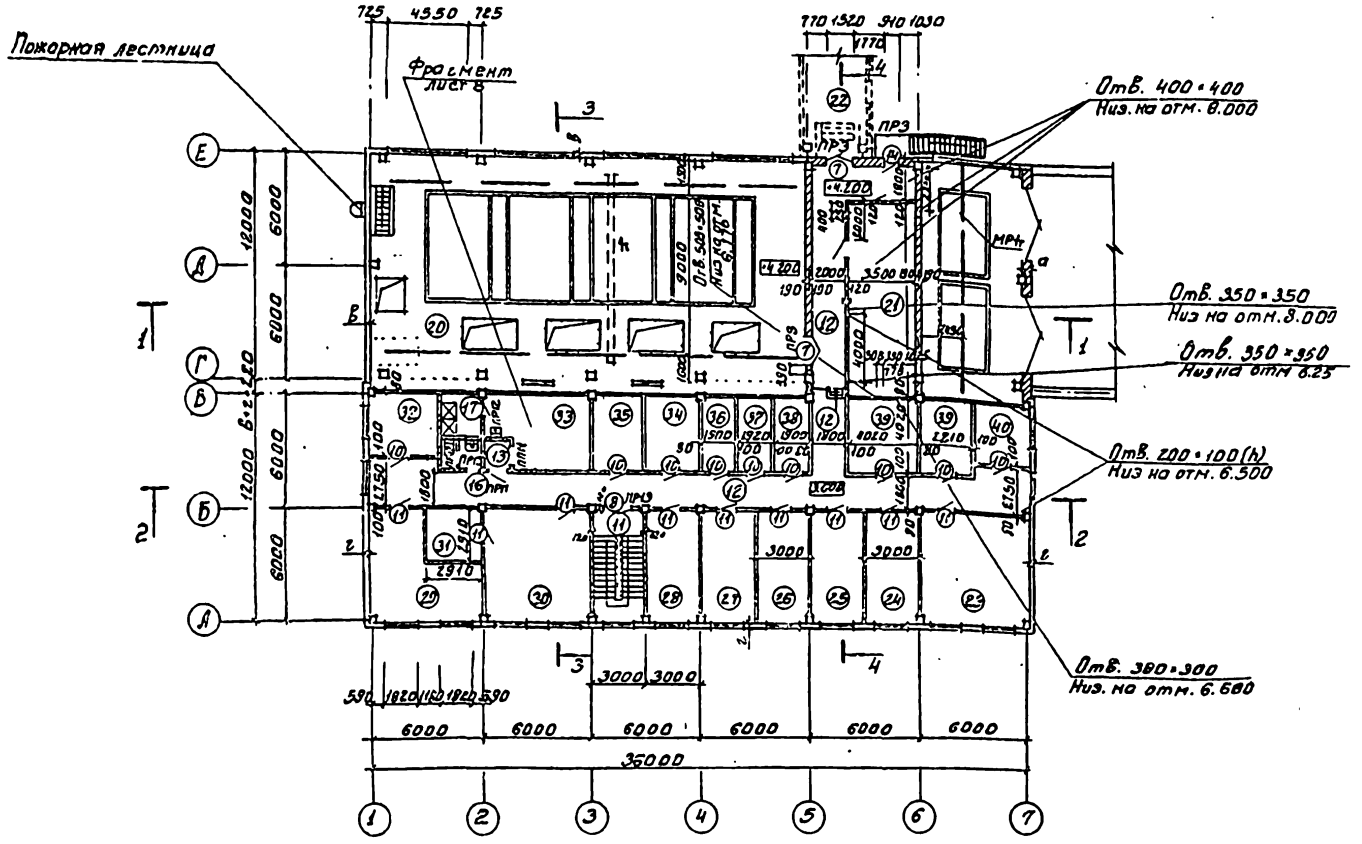

Экспликация помещений

№	Наименование	Площадь м²	Категория производств по взрыво и пожар. опасн.
20	Зал скорых фильтров	186.2	Д
21	Вытяжная Венткамера	36.0	Д
22	Переходная галерея	—	—
23	МДП	37.6	Г
24	Комната зав. лабораторией	17.8	—
25	Комната дежурного персонала	17.8	—
26	Комната начальника станции	17.8	—
27	Гидробиологическая лаборатория	17.8	—
28	Контрольная лаборатория	17.8	—
29	Бактериологическая лаборатория	36.0	—
30	Химическая лаборатория	28.3	—
31	Весовая	8Н	—
32	Средоварочная и моечная	12.0	—
33	Женский гардероб уличной, домашней и специальной одежды	20.5	—
34	Комната приема пищи	11.6	—
35	Автоклавная	11.6	—
36	Хозяйственная кладовая	7.6	—
37	Кладовая чистой спецодежды	7.6	—
38	Кладовая грязной спецодежды	7.6	—
39	Подсобное помещение	28.4	—
40	КИП	9.9	Д

Спецификация гардеробного оборудования

Марка поз.	Обозначение	Наименование	Кол.	Масса ед. кг	Примечание
1	ГОСТ 22415-77	ДД-25.4	48		

1. Спецификация гардеробного оборудования дана для предприятий строящихся в климатических районах II, III, IV (за исключением подрайона I^а и I^б)
2. Чертежи переходной галереи см. в альбоме типового проекта. -Блок микрофильтров и дополнительных реагентов для станции очистки воды производительностью 12.5 тыс. м³/сутки.

Н. контр.	Глебов		
Провер.	Глебов		
Ст. инж.	Самодалкина		
ГИП	Кузнецов		
ГАП	Глебов		
Гл. констр.	Шапиро		
Гл. спец.	Кравцова		
Гл. спец.	Кегаов		

Инв. №

Привязан:

ТП 901-3-187.83 АР

Главный корпус для станции очистки воды производительностью 12.5 тыс. м³/сутки

Стадия Р.П. | Лист 4 | Листов

План на отм. 3,600 и 4.200.

ЦНИИЭП инженерного оборудования г. Москва

Типовой проект 901-3-187.83

Согласовано: Отдел ВТ Хроткова; Отдел БГ Мартынова; Отдел ЭДА Шестакова

Инв. № подл. | Подпись и дата | Взам. инв. №

1820.01

Альбом I

Типовой проект

Слой гравия (ГОСТ 8268-74* Мр≥100) на битумной мастике марки МБК-Г-65 (МБК-Г-75) ГОСТ 2889-80 - 10 мм.
3 слоя рубероида марки РЭМ-350 (ТУ-21-27-30-72) на битумной мастике марки МБК-Г-65 (МБК-Г-75) ГОСТ 2889-80
Огрунтовка раствором битума пятой марки в керосине или соляровом масле.
Цементно-песчаная стяжка М50 - 15мм.
Утеплитель - пенобетон γ=300 кг/м³ - 9
Пароизоляция - окраска битумом за 1 раз
Сборные железобетонные плиты

Разрез 1-1

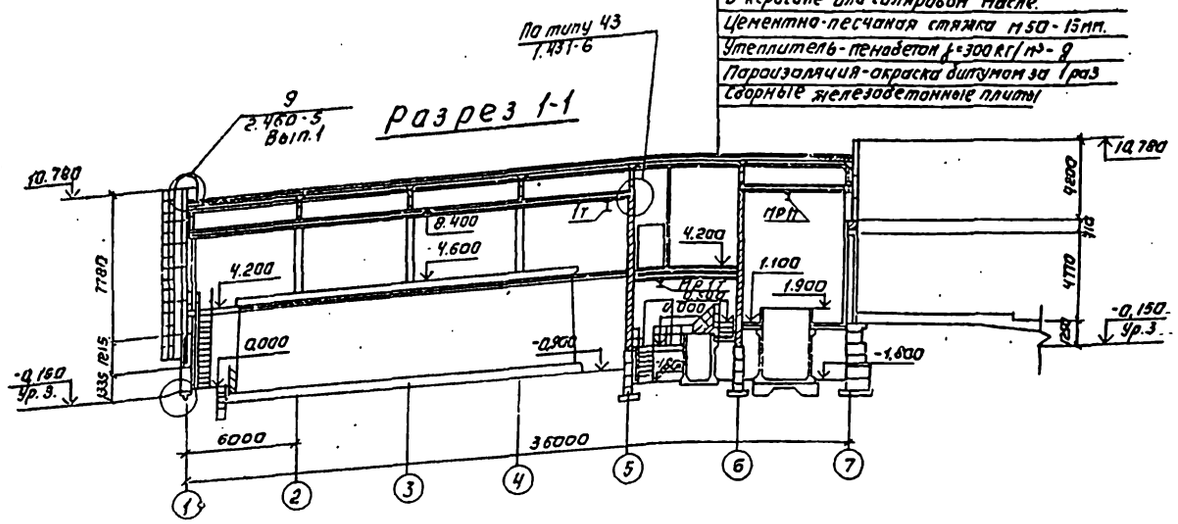

Слой гравия (ГОСТ 8268-74* Мр≥100) на битумной мастике марки МБК-Г-55-Г (МБК-Г-65Г) ГОСТ 2889-80 10мм
4 слоя рубероида марки РЭМ-350 (ТУ-21-27-30-72) на битумной мастике марки МБК-Г-55А (МБК-Г-65А) ГОСТ 2889-80
Огрунтовка раствором битума пятой марки в керосине или соляровом масле
Цементно-песчаная стяжка М50-15мм
Утеплитель - пенобетон γ=300 кг/м³ - 8
Пароизоляция - окраска горячим битумом за 1 раз
Сборные ж.б. плиты.

Разрез 3-3

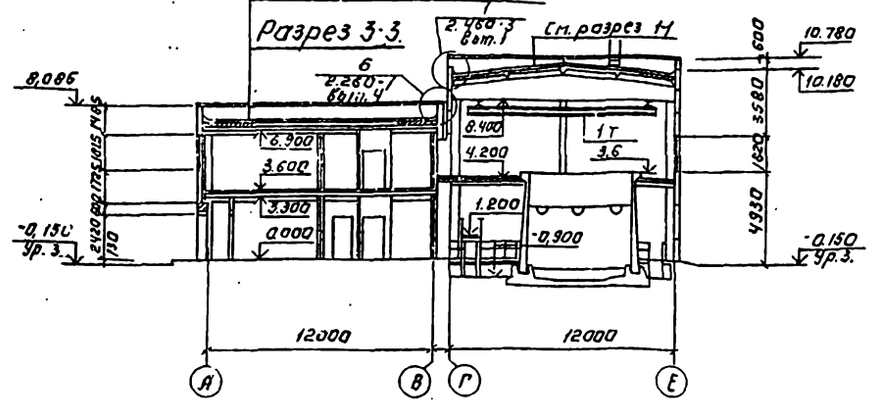

Разрез 2-2

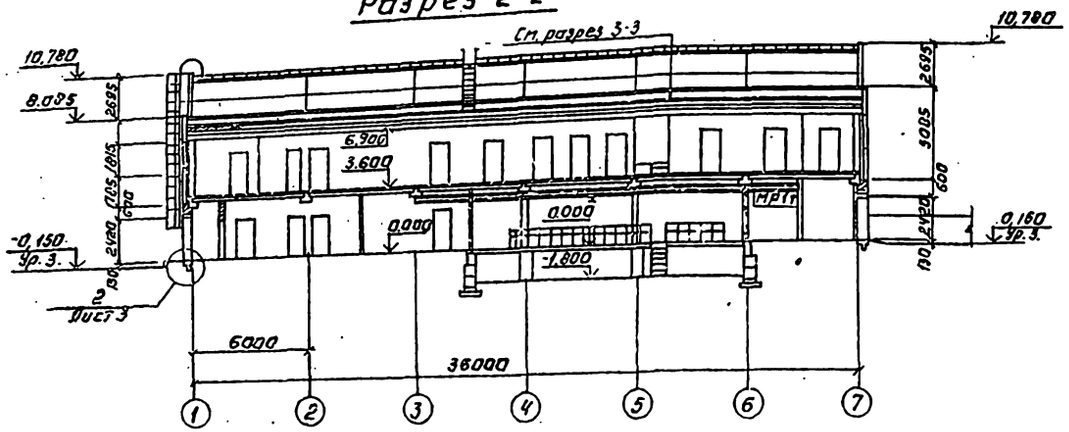

Разрез 4-4

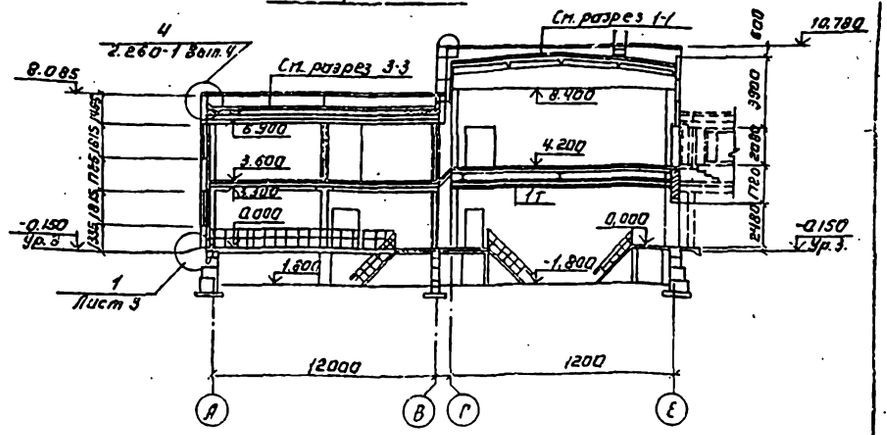

Марка кровельной мастики в скобках (см. разрез 1-1) дана для районов строительства, расположенных южнее географической широты 50° для европейской и 53° для азиатской частей СССР.

				ТП 901-3-187.83	АР	
	Н.контр.	Гаевов				
	Провер.	Гаевов				
Привязан:	Ст. арх.	Самоделькина		Главный корпус для станции очистки воды производительностью 12,5 тыс. м³/сутки	Стадия	Лист	Листов
	ГИП	Кузнецов			Р.П	5	
	ГАП	Гаевов		Разрезы 1-1; 2-2; 3-3; 4-4.	ЦНИИЭП инженерного оборудования г. Москва		
	Гл. конструктор	Шапиро					
	Нач. отд.	Красавин					
Инв. №	Гл. инж. пр.	Кетаов					

Копировал: Лосинова

Формат: А2

Инв. № подл. | Подпись и дата | Взам. инв. №

Согласовано: Гип 61 Кротков; Отд. 8С Нагаткина; Отд. 93 Грунгорн

Альбом I

Типовой проект 901

Фасад 7-1

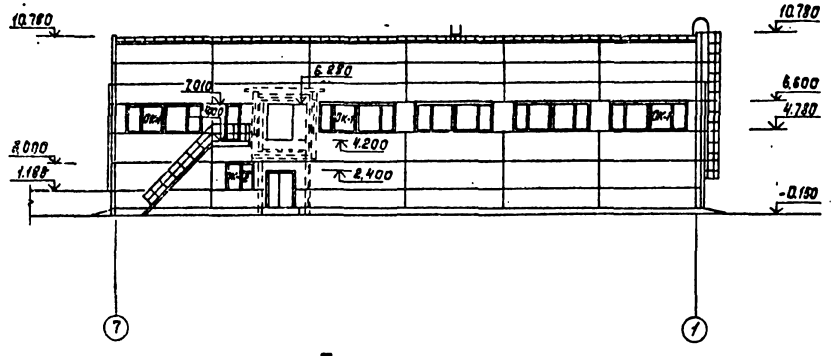

Фасад Е-А

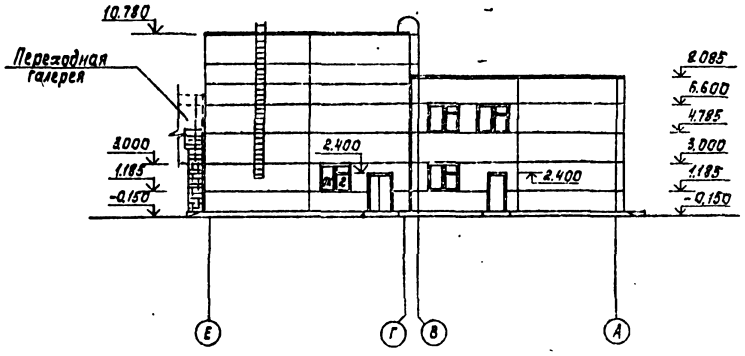

Фасад 1-7

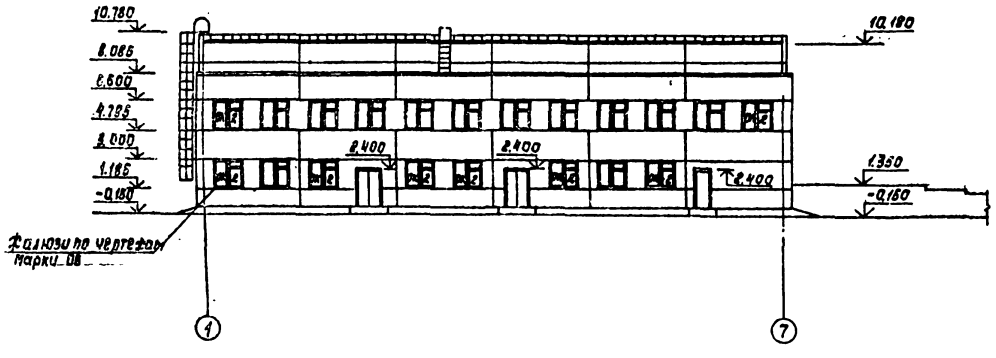

Фасад А-Е

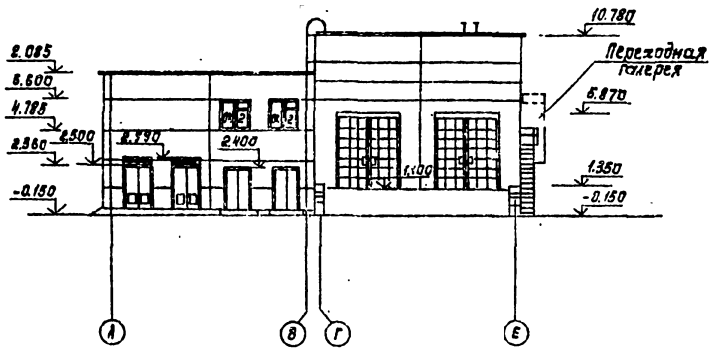

Схема расположения элементов заполнения оконных проемов

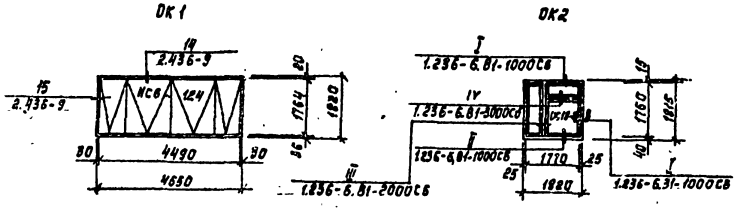

Н. контр.	Глебов		
Пров.	Глебов		
Гл. арх.	Самолекина		
ГАП	Глебов		
ГИП	Кузнецов		
Гл. конст.	Шапиро		
Нач. отд.	Красавин		

Привязан

Инв. №

ТП 901-3-187.83 АР

Главный корпус для станции очистки воды производительностью 14,5 тыс. м³/сутки

Фасады 7-1; 1-7; Е-А; А-Е.

Стадия	Лист	Листов
РП	6	

ЦНИИЭП инженерного оборудования г. Москва

Согласовано: Попков, Корсакова, Романкина

Инв. № подл. | Подпись и дата | Взам. инв. №

Копировал: Корецкая

Формат А3

Альбом I

Типовой проект

Инв. № подл. | Подпись и дата | Взам. инв. №

Тип	Схема сечения
Для $t^{\circ}_{н}=-40^{\circ}C$	
ПР1	1ПР8-44-12 29; 310 330; 5.870; Б-7
ПР2	1ПР3-19 12.14; 310 330; 2.400; Б-7; А-Б
ПР3	1ПР3-19.12.14; 440 330; 2.400; Д-Е
ПР4	1ПР3-22.12.14; 440 330; 3.000; Д-Е
ПР5	1ПР1-12.12.14; 470 170; 2.400; А-Б
Для $t^{\circ}_{н}=-30^{\circ}C$	
ПР1	1ПР8-44.12.29; 230 280; 5.870; Б-7
ПР2	1ПР3-19.12.14; 220 220; 2.400; Б-7; А-Б

Тип	Схема сечения
ПР3	1ПР3-19.12.14; 360 280; 2.400; Д-Е
ПР4	1ПР3-22.12.14; 360 280; 3.000; Д-Е
ПР5	1ПР1-12.12.14; 470 90; 2.400; А-Б
Для $t^{\circ}_{н}=-20^{\circ}C$	
ПР1	1ПР8-44.12.29; 150 230; 5.870; Б-7
ПР2	1ПР3-19.12.14; 220 220; 2.400; Б-7; А-Б
ПР3	1ПР3-19.12.14; 280 230; 2.400; Д-Е
ПР4	1ПР3-22.12.14; 280 230; 3.000; Д-Е

Тип	Схема сечения
ПР5	1ПР1-12.12.14; 380 40; 2.400; А-Б
Для $t^{\circ}_{н}=-20^{\circ}C$; Для $t^{\circ}_{н}=-30^{\circ}C$; Для $t^{\circ}_{н}=-40^{\circ}C$	
ПР6	1ПР38-15.12.22у; 190 190; 2.080; 5
ПР7	1ПР1-12.12.14; 1ПР38-15 12.22у; 190 190; 3.000; 5-6
ПР8	1ПР3-19.12.14; 190 190; 6.280; 5
ПР9	1ПР3-19.12.14; 250; 2.400
ПР10	1ПР1-12.12.14; 250; 2.400; 2.080
ПР11	1ПР1-12.12.6; 120; 5.680; 2.080

Тип	Схема сечения
ПР12	1ПР1-10.12.6; 120; 5.680; 2.080
ПР13	1ПР3-19.12.14; 5.680; 2.080
ПР14	1ПР1-10.12.6; 2.500; 380

Спецификация перемычек

Марка поз.	Обозначение	Наименование	Кол. шт.	Масса ед. кг	Примечание
Для $t^{\circ}_{н}=-40^{\circ}C$					
ПР1	Серия 1.138-10 Вып.4	1ПР8-44.12.29	10	385	
ПР2	Серия 1.138-10 Вып.1	1ПР3-19.12.14	40	75	
ПР3	Серия 1.138-10 Вып.1	1ПР3-19.12.14	18	75	
ПР4	Серия 1.138-10 Вып.1	1ПР3-22.12.14	6	100	
ПР5	Серия 1.138-10 Вып.1	1ПР1-12.12.14	10	50	
Для $t^{\circ}_{н}=-30^{\circ}C$					
ПР1	Серия 1.138-10 Вып.4	1ПР8-44-12.29	8	385	
ПР2	Серия 1.138-10 Вып.1	1ПР3-19.12.14	32	75	
ПР3	Серия 1.138-10 Вып.1	1ПР3-19-12.14	15	75	
ПР4	Серия 1.138-10 Вып.1	1ПР3-22.12.14	5	100	
ПР5	Серия 1.138-10 Вып.1	1ПР1-12.12.14	8	50	
Для $t^{\circ}_{н}=-20^{\circ}C$					
ПР1	Серия 1.138-10 Вып.4	1ПР8-44-12.29	6	385	
ПР2	Серия 1.138-10 Вып.1	1ПР3-19.12.14	24	75	
ПР3	Серия 1.138-10 Вып.1	1ПР3-19.12.14	12	75	
ПР4	Серия 1.138-10 Вып.1	1ПР3-22.12.14	4	100	
ПР5	Серия 1.138-10 Вып.1	1ПР1-12.12.14	6	50	
Для $t^{\circ}_{н}=-20^{\circ}C$; $t_{н}=-30^{\circ}C$; $t_{н}=-40^{\circ}C$					
ПР6	Серия 1.138-10 Вып.1	1ПР38-15.12.22у	3	100	
ПР7	Серия 1.138-10 Вып.1	1ПР1-12.12.14	2	50	
	Серия 1.138-10 Вып.1	1ПР38-15.12.22у	1	100	
ПР8	Серия 1.138-10 Вып.1	1ПР3-19-12.14	3	75	
ПР9	Серия 1.138-10 Вып.1	1ПР3-19.12.14	2	75	
ПР10	Серия 1.138-10 Вып.1	1ПР1-12.12.14	4	50	
ПР11	Серия 1.138-10 Вып.1	1ПР1-12.12.6	4	25	
ПР12	Серия 1.138-10 Вып.1	1ПР1-10.12.6	6	25	
ПР13	Серия 1.138-10 Вып.1	1ПР3-19.12.14	4	75	
ПР14	Серия 1.138-10 Вып.1	1ПР1-10.12.6	6	25	

Привязан.

Инв. №

Н. контр.	Глебов		
Провер.	Глебов		
Ст. арх.	Самодаскин		
ГИП	Кузнецов		
ГАП	Глебов		
Гл. конс.	Шапиро		
Нач. отд.	Красавин		

ТП 901-8-187.83 АР

Главный корпус для станции очистки и воды производительностью 12,5 тыс м³/сутки

Ведомость и спецификация перемычек

Стадия	Лист	Листов
РП	7	

ЦНИИЭП инженерного оборудования г. Москва

Копировал

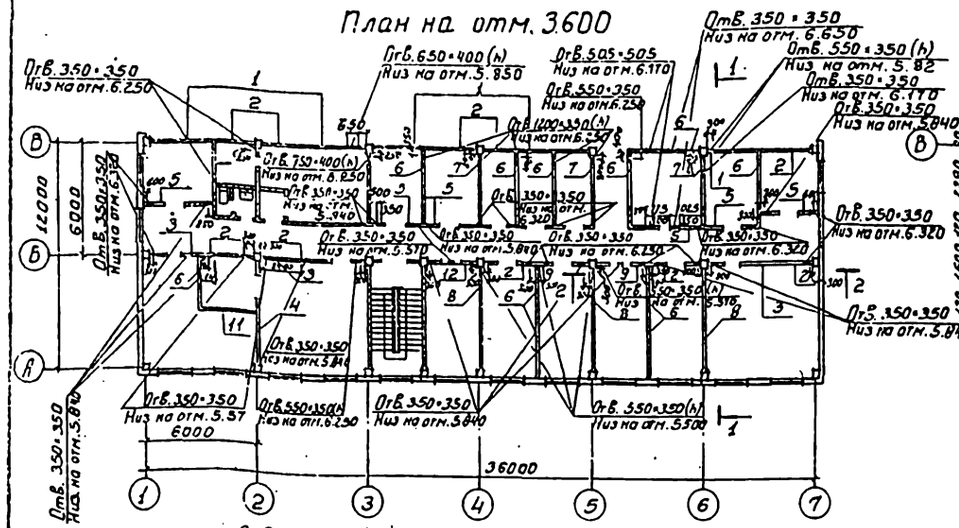

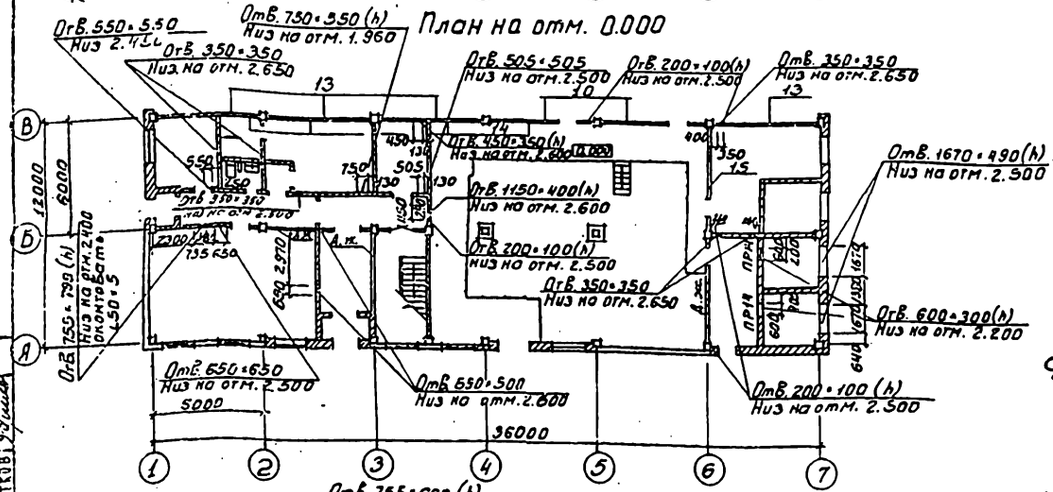

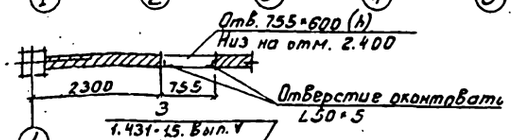

Разрез 1-1

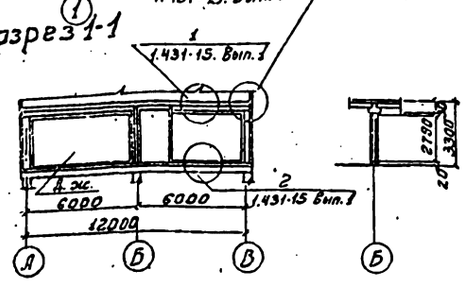

Разрез 2-2

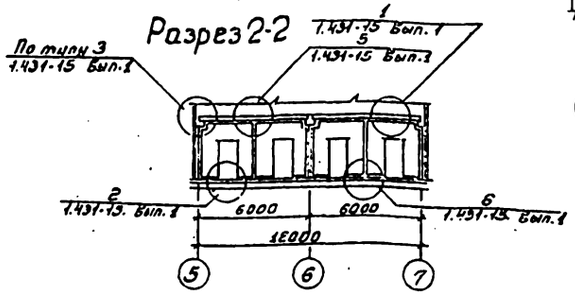

Фрагмент 1

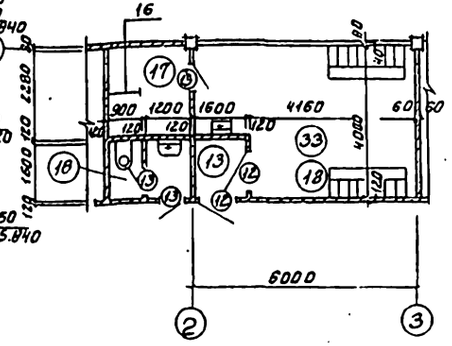

Фрагмент 2

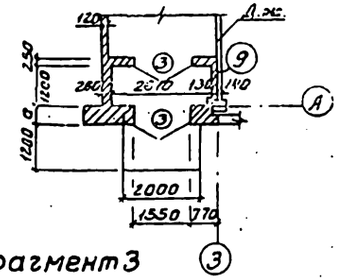

Фрагмент 3

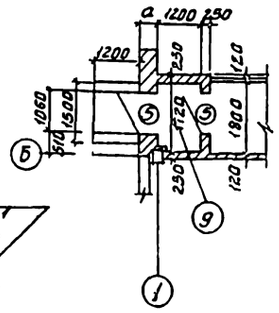

Спецификация сборных перегородок

Марка поз.	Обозначение	Наименование	Кол.	Масса ед. кг	Примечание
1	1.431-15 Вып.3	ППГ-3 / 5.64×2.78	3	1540	
2	1.431-15 Вып.3	ППГ-7 / 5.64×0.55	10	340	
3	1.431-15 Вып.3	ППГ-3-Д1 / 5.64×2.78	3	1290	
4	1.431-15 Вып.3	ППГ-1-Д1 / 5.64×3.04	1	1430	
5	1.431-15 Вып.3	ППГ21-В-Д / 2.98×3.34	6	840	
6	1.431-15 Вып.3	ППГ21 / 2.98×3.34	10	1220	
7	1.431-15 Вып.3	ППГ-20 / 2.98×3.04	3	880	
8	1.431-15 Вып.3	ППГ-1 / 5.64×3.04	8	1680	
9	1.431-15 Вып.3	ППГ-3-Д4 / 5.64×2.78	2	1040	
10	1.431-15 Вып.3	ППГ-3-Д1 / 5.64×2.78	2	1070	
11	1.431-15 Вып.3	ППГ-21-В / 2.98×3.34	1	1200	
12	1.431-15 Вып.3	ППГ-14-Д / 2.64×3.34	1	710	
13	1.431-15 Вып.2	ППЛ-3 / 5.64×2.78	4	1260	
14	1.431-15 Вып.2	ППЛ-7 / 5.64×0.55	6	250	
15	1.431-15 Вып.2	ППЛ-1-Д1 / 5.64×3.04	1	1140	
15	416-0-1 Вып.7 альб.1	ДД-1 (щит)	2		
	416-0-1 Вып.7 альбом 1	ЩС (штанга горизонтальная)	2		
	416-0-1 Вып.7 альбом 1	С (стойка)	4		
		Соединительные детали			
	1.431-15 Вып.4	МС-1	92	0.6	
	1.431-15 Вып.4	МС-2	92	0.2	
	1.431-15 Вып.4	МС-5	25	0.83	
	1.431-15 Вып.4	МС-6	25	0.4	
	1.431-15 Вып.4	МС-12	108	0.025	
	1.431-15 Вып.4	МС-14	108	0.01	
	1.431-15 Вып.4	МС-17	29	0.03	
	1.431-15 Вып.4	МС-18	29	0.6	
		ДГ5.5×60	184		

Отверстия в перегородках выполнять после их монтажа по настоящему чертежу и чертежу 6 марки ОВ.

Альбом I

Типовой проект

Гл. инж. проекта	Бабинцев		
Гл. спец.	Дрелькина		
Инж.	Коротков		

Инв. № подл. | Подпись и дата | Взам. инв. №

Привязан:

Инв. №

Н. контр.	Гаевов		
Провер.	Гаевов		
Гл. арх.	Бинцелахин		
ГИП	Кузнецов		
ГАП	Гаевов		
Гл. констр.	Шапиро		
Нач. отд.	Красавин		

ТП 901-3-187.83 АР

Главный корпус для станции очистки воды производительностью 12,5 тыс. м³/сутки

Планы и спецификация сборных перегородок.

Стадия	Лист	Листов
РП	6	

ЦНИИЭП инженерного оборудования г. Москва

Р9244-01

Альбом I

Типовой проект 901-

План воздухозаборной камеры на отм. 0.000.

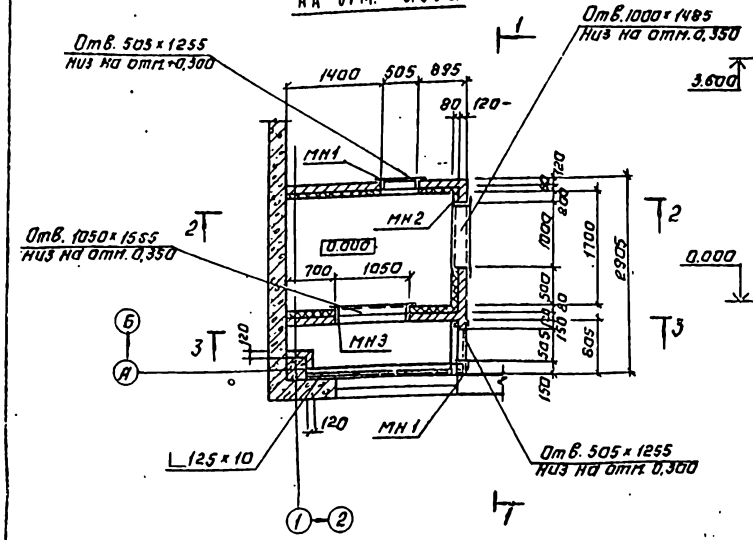

Вид по 1-1.

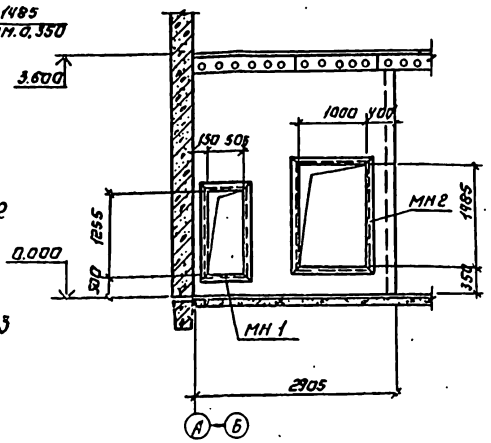

Деталь крепления утеплителя.

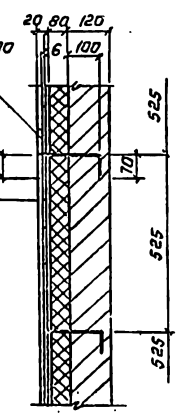

ф 6 АI; ℓ=300 шаг 525×600 в шахматном порядке отогнуть после установки сетки.

Штукатурка цементным раствором (по металлической сетке с размером ячеек 50×50) - 20 мм.

Пенобетон γ=300 кг/м³ - 80 мм

Кирпичная стенка - 120 мм

Разрез 2-2

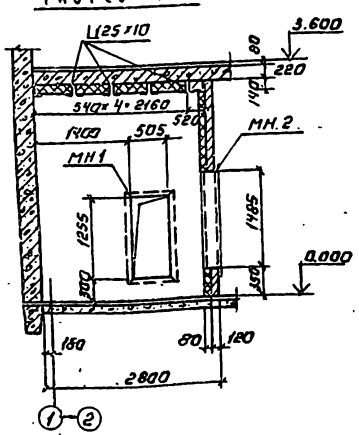

Вид по 3-3

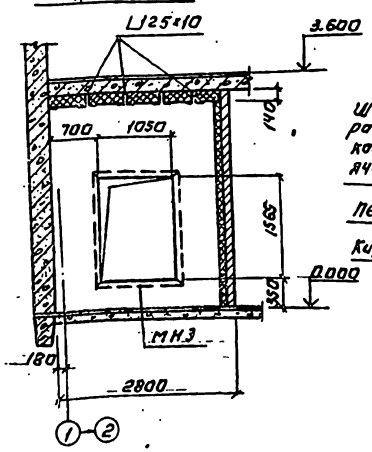

1. В процессе кладки перегородок воздухозаборной камеры заложить анкера в соответствии с деталью крепления утеплителя.

Спецификация элементов к схеме расположения вентиляционной камеры

Марка поз.	Обозначение	Наименование	Кол.	Масса ед. кг	Примечание
		Изделия закладные.			
	ТП 901-кжц.мн1	МН 1	2		
	ТП 901-кжц.мн2	МН 2	1		
	ТП 901-кжц.мн3	МН 3	1		
	ГОСТ	L 125×10	31,3	пм	
	ГОСТ 2715-75	Металлическая тканая сетка с квадратными ячейками 50×50	21	м2	
	ГОСТ 5781-75	ф 6 АI; ℓ=300	90	0,07	

Н. контр.	Кузнецов		Главный корпус для станции очистки воды производительностью 12,5 тыс. м³/сутки	Стадия	Лист	Листов
Провер.	Глебов			РП	9	
Ст. инж.	Крючкова		Воздухозаборная камера.	ЦНИИЭП инженерно-технологических зданий г. Москва		
ГИП	Кузнецов					
Гл. конст.	Шапиро					
Нач. отд.	Красавин					

ТП 901-8-187.83 АР

Привязан:

Инв. №

Копировал: Авгинова

Формат: А2.

19244-01

План кровли

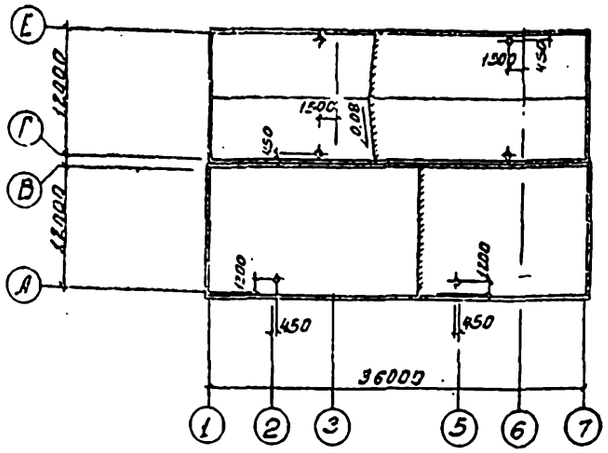

План полов на отм. 3.600 и 4.200

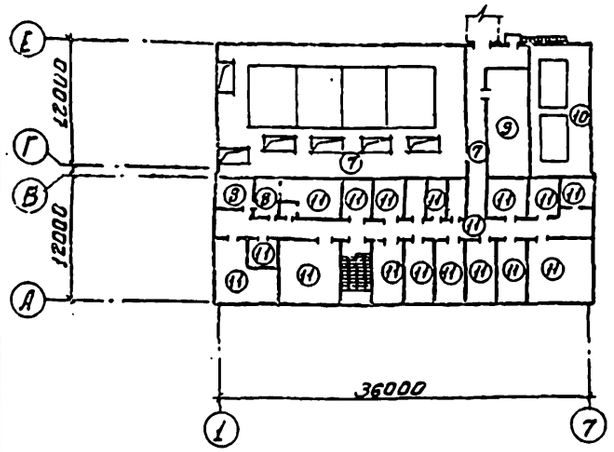

План полов на отм. -1.800, -0.900 и 0.000

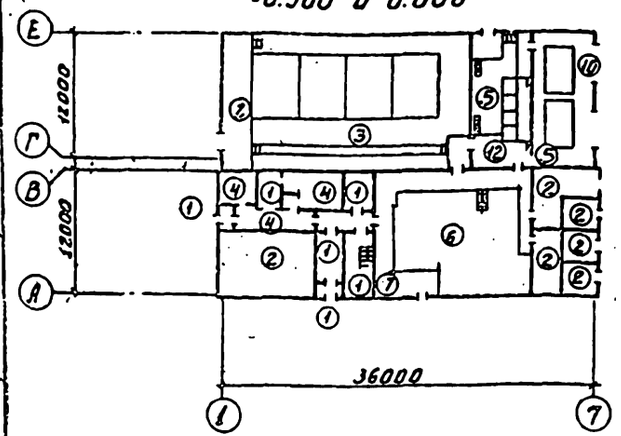

Экспликация полов

Наименование или номер помещения по проекту	Тип пола по проекту	Схема пола или номер узла по серии	Элементы пола и их толщины	Площадь пола м²
9; 10; 11; 13 19	1		Покрытие - плитка керамическая по ГОСТ 6787-80 - 13 мм Заполнение швов - цементно-песчаный раствор М150 Прослойка - цементно-песчаный раствор М150 - 17 мм. Подстилающий слой - бетон М100 - 100 мм Основание - уплотненный грунт с втрамбованным в него слоем щебня или гравия крупностью 40-60 мм - 100 мм	52.0
1; 4; 5; 6; 7; 14	2		Покрытие - цементно-песчаный раствор М200 - 20 мм. Подстилающий слой - бетон М100 - 100 мм[1] Основание - уплотненный грунт с втрамбованным в него слоем щебня или гравия крупностью 40-60 мм - 100 мм	146.7
1	3		Покрытие - цементно-песчаный раствор М200 - 20 мм Подстилающий слой - бетон М100 - 100 мм Гидроизоляция - 2 слоя гидроизола на битумной мастике - Стяжка - бетон М150 - 60 мм Основание - уплотненный грунт с втрамбованным в него слоем щебня или гравия крупностью 40-60 мм - 100 мм.	161.0
15; 18	4		Покрытие - линолеум (ГОСТ 7251-77) - 3 мм Прослойка - холодная мастика на водостойких вяжущих - 1 мм Стяжка - легкий бетон марки 50-60 мм Подстилающий слой - бетон марки 100 - 100 мм Основание - уплотненный грунт с втрамбованным в него слоем щебня или гравия крупностью 40-60 мм - 100 мм	34.6
2; 3	5		Покрытие - кислотоупорные плитки марки КШ S=35 (ГОСТ-961-68) на андезитовой замазке с разделкой швов замазкой арзанит - 5 мм Шпаклевка - андезитовой замазкой Гидроизоляция - битумно-рулонная изоляция[1] - 10 мм Стяжка - бетон марки 150-50-60 мм Подстилающий слой - бетон марки 100-100 мм Основание - уплотненный грунт с втрамбованным в него слоем щебня или гравия крупностью 40-60 мм - 100 мм	101.3
8	6		Покрытие - плитка керамическая (ГОСТ 6787-80) - 13 мм Заполнение швов - цементно-песчаным раствором марки 150 Прослойка - цементно-песчаный раствор марки 150 - 11 мм Подстилающий слой - бетон марки 100 - 100 мм Гидроизоляция - 2 слоя гидроизола на битумной мастике - 5 мм Стяжка - бетон марки 150 - 50-60 мм Основание - уплотненный грунт с втрамбованным в него слоем щебня или гравия крупностью 40-60 мм.	179.7

Наименование или номер помещения по проекту	Тип пола по проекту	Схема пола или номер узла по серии	Элемент пола и их толщины	Площадь пола м²
20	7		Покрытие - плитка керамическая по ГОСТ 6787-80 - 13 мм Заполнение швов - цементно-песчаный раствор М150 Прослойка - цементно-песчаный раствор М150 - 17 мм Сборная железобетонная плита	186.0
16÷17 32	8		Покрытие - плитка керамическая по ГОСТ 6787-80 - 13 мм Заполнение швов - цементно-песчаный раствор М150 Прослойка - цементно-песчаный раствор М150 - 17 мм Гидроизоляция - 2 слоя гидроизола на битумной мастике Стяжка - цементно-песчаный раствор М150 Сборная железобетонная плита	20.7
21	9		Покрытие - цементно-песчаный раствор марки 200 - 20 мм Сборная железобетонная плита	36
3	10		Покрытие - асфальт кислотостойкий с графитовым шу угольным наполнителем Гидроизоляция - битумно-рулонная изоляция[1] - 10 мм Стяжка - цементно-песчаная марки 150-20 Сборная железобетонная плита	40 41.2
23÷31 33÷40 12	11		Покрытие - линолеум (ГОСТ 7251-77) - 3 мм Прослойка - холодная мастика на водостойких вяжущих - 1 мм Стяжка - легкий бетон марки 50-60 мм Звукоизоляция - древесно-волокнистая плита (ГОСТ 4598-74) - 20 мм Сборная железобетонная плита.	333.4
2	12		Покрытие - кислотоупорная плитка марки КШ S-20 (ГОСТ-961-68) на андезитовой замазке с уплотняющей добавкой. Шпаклевка - андезитовой замазкой 5 мм. Гидроизоляция - битумно-рулонная изоляция[1] - 10 мм Стяжка - бетон марки Сборная железобетонная плита.	

1. Гидроизоляция - грунтовочный слой раствором битума в бензине за два раза.
   Два слоя рубероида РПМ-300А на битуме БН 70/30
   Шпаклевка мастикой битуминоль марки Н-2 δ=5 мм
2. Конструкцию покрытия пола к п5 и к10 и изоляцию пола завести на вертикальную поверхность стены на 300 мм.

Привязан:

Инв. №

Н. контр.	Глебов	
Провер.	Глебов	
Ст. арх.	Самодаленко	
ГИП	Кузнецов	
ГАП	Глебов	
Гл. конструктор	Шапиро	
Нач. отд.	Красавин	

ТП 901-3-187.83 АР

Главный корпус для станции очистки воды производительностью 12,5 тыс. м³/сутки.

Стадия: РП | Лист: 10 | Листов:

План кровли. Планы полов и экспликация полов.

ЦНИИЭП инженерного оборудования г. Москва

Согласовано
Отдел 07 Протопов

Типовой проект

Альбом I

Инв. № подл. | Подпись и дата | Взам. инв. №

89244-01

Ведомость чертежей основного комплекта марки КЖ

Лист	Наименование	Примечание
1	Общие данные (начало)	
2	Общие данные (окончание)	
3	Схема расположения фундаментов и фундаментных балок	
4	Схема расположения фундаментов и фундаментных балок. Виды. Разрезы.	
5	Схема расположения фундаментов и фундаментных балок. Виды. Разрезы	
6	Схема расположения фундаментов и фундаментных балок. Виды. Узлы.	
7	Фундаменты Фм1÷Фм4	
8	Фундаменты Фм5,6,7,7а,7б,8	
9	Фундаменты Фм9÷12	
10	Фундамент Фм13, Фм14.	
11	Фундамент Фм15	
12	Схема расположения фундаментов под оборудование. Разрезы.	
13	Фундаменты под оборудование Фо1÷Фо7. Опорные подушки. Разрезы.	
14	Схема расположения полиэтиленовых труб на отм. -1.800; Спецификация.	
15	План трансформаторной	
16	План трансформаторной. Разрезы.	
17	План трансформаторной. Балки монолитные Бм1, Бм2.	
18	Схемы расположения колонн и элементов покрытия и перекрытия.	
19	Схемы расположения колонн и элементов покрытия и перекрытия. Виды	
20	Схемы расположения стеновых панелей.	
21	Схемы расположения стеновых панелей. Разрезы.	
22	Схемы расположения стеновых панелей. Фрагменты 1÷3	
23	Схема расположения элементов лестницы	
24	Схема расположения плит покрытия на отм. 7.200 и 7.330	
25	Схема расположения плит перекрытия на отм. 3.600 фрагменты.	
26	Схема расположения элементов фильтра. Разрезы.	
27	Схема расположения элементов фильтра. Виды. Узлы.	
28	Схема расположения элементов фильтра. Узлы.	
29	Фильтр. Опалубочный чертеж днища.	
30	Фильтр. Схема расположения нижних и верхних сеток днища.	
31	Фильтр Схема расположения каркасов днища. Разрезы. Узлы.	
32	Монолитные участки стен Ум1÷Ум6	
33	Монолитный участок Ум9 Спецификации.	
34	Схема расположения плит перекрытия на отм. 4.200. Разрезы 1-1÷3-3	
35	Схема расположения балок перекрытия на отм. 4.200 Разрезы 4-4÷10-10	
36	Схема расположения плит перекрытия на отм. 4.200. Узлы.	
37	Схема расположения плит перекрытия на отм. 4.200. Монолитные участки Ум10÷13	
38	Схема расположения плит перекрытия на отм. 4.200 Монолитные участки Ум14,15,16.	
39	Схема расположения плит перекрытия на отм. 4.200 Монолитные участки Ум17÷21.	
40	Перекрытие на отм. 4.200. Монолитные балки Бм3÷Бм7.	
41	Перекрытие на отм. 4.200. Монолитные балки Бм8÷13.	
42	Перекрытие на отм. 4.200. Спецификации.	
43	Перекрытие на отм. 4.200. Спецификации. Монолитная балка Бм14.	
44	Схема расположения площадок на отм. 0.000; 0.500. Монолитный участок Ум22.	
45	Расходные баки коагулянта. План. Разрезы.	
46	Расходные баки коагулянта. Армирование	
47	Отделение реагентного хозяйства. Площадка на отм. 4.100	
48	Растворно-хранилищные баки. План. Разрезы. Узлы.	
49	Растворно-хранилищные баки Разрез, виды, Узел 4.	
50	Растворно-хранилищные баки Армирование.	
51	Растворно-хранилищные баки Армирование. Узлы.	
52	Схема расположения плит перекрытия на отм. 0.000	

Ведомость ссылочных и прилагаемых документов

Обозначение	Наименование	Примечание
	Ссылочные документы	
ГОСТ 13579-78	Блоки бетонные для стен подвалов.	
ГОСТ 24893.0-81	Балки обвязочные железобетонные для зданий промышленных предприятий	
ГОСТ 22701.0-77 – ГОСТ 22701.5-77	Плиты железобетонные ребристые предварительно напряженные размерами 6×3м для покрытий производственных зданий	
ГОСТ 948-76	Перемычки железобетонные для зданий с кирпичными стенами	
ГОСТ 23279-78	Сетки сварные из стержневой арматуры диаметром до 40мм	
ГОСТ 24379.1-80	Болты фундаментные	
1.412-1/77, вып.3	Монолитные железобетонные фундаменты под типовые колонны прямоугольного сечения одноэтажных промышленных зданий.	
1.410-2, вып.1	Унифицированные арматурные изделия для монолитных железобетонных конструкций	
1.415-1, вып.1	Железобетонные фундаментные балки для стен производственных зданий с шагом колонн 6м.	
1.423-3 вып.0-1; 1-2	Железобетонные колонны прямоугольного сечения для одноэтажных производственных зданий без мостовых кранов высотой до 9,6м.	
Шифр 460-76, вып.1-1.1-2	Железобетонные фахверковые колонны прямоугольного сечения для одноэтажных производственных зданий.	
1.462-3, вып. 1, II	Железобетонные предварительно напряженные двускатные решетчатые балки покрытий промышленных зданий.	
1.141-1, вып. 2; 6	Панели перекрытий железобетонные многопустотные	
1.112-5, вып.2	Плиты железобетонные для ленточных фундаментов.	
1.465-7, вып.3 ч.1	Сборные железобетонные предварительно напряженные плиты для покрытий производственных зданий размером 1,5×6,0м.	
1.484-24, вып.1	Стаканы для крепления крышных вентиляторов дефлекторов и зонтов.	

Альбом I

Типовой проект 901

Типовой проект разработан в соответствии с действующими нормами и правилами и предусматривает в части железобетонных конструкций мероприятия, обеспечивающие взрывную, взрывопожарную и пожарную безопасность при эксплуатации зданий.

Главный инженер проекта /Кузнецов/

Инв. № подл. | Подпись и дата | Взам. инв. №

Инв. №			
Н. конт.	Кузнецов		
Провер.	Бравинна		
Ст. инж.	Архилова		
ГИП	Кузнецов		
Гл. конс.	Шапиро		
Нач. отд.	Красавин		

Привязан

ТП901-3-187.83

Главный корпус для станции очистки воды производительностью 12,5 тыс м³/сутки

Общие данные (начало)

Стадия	Лист	Листов
РП	1	52

ЦНИИЭП инженерного оборудования г. Москва

Копировал: Хюппенен

Альбом I

Типовой проект 901

Ведомость ссылочных и прилагаемых документов

Обозначение	Наименование	Примечан.
	Ссылочные документы Продолжение	
1.432-14/80 Вып. 0,1	Стеновые панели отапливаемых производственных зданий с шагом колонн 6м	
2.432-1, Вып.1	Монтажные узлы панельных стен отапливаемых одноэтажных производственных зданий с железобетонным каркасом	
1.439-2	Стальные изделия крепления панельных стен одноэтажных производственных зданий с железобетонным каркасом.	
2.480-2, Вып.2	Монтажные детали сборных ж.-б. конструкций покрытий одноэтажных промышленных зданий	
3.400-6/76	Унифицированные закладные детали сборных ж.-б. конструкций инженерных сооружений промышленных зданий	
3.901-5	Сальники набивные d_y=50÷1400 мм для пропуска труб через стены	
3.006-2, Вып. II-2	Сборные железобетонные каналы и тоннели из лотковых элементов (плиты, опорные подушки)	
1.020-1, Вып. 2-1	Колонны сечением 300×300мм Опалубочные чертежи и армирование	
1.020-1, Вып. 3-1	Ригели перекрытий пролетом 7,2; 6,0; 4,5 и 3,0 с высотой сечения 450 мм под многопустотные панели перекрытий	
1.020-1, Вып. 5-2	Диафрагмы жесткости для зданий с высотой этажей 3,6; 4,2; 4,8 и 6,0 м. Опалубочные чертежи и армирование	
1.020-1, Вып. 6-2	Самонесущие панели наружных стен из легких и ячеистых бетонов. Опалубочные чертежи и армирование.	
1.020-1, Вып. 7-1	Лестницы железобетонные опалубочные чертежи и армирование. Пространственные каркасы. Арматурные изделия	
1.020-1, Вып. 8-1	Металлические ограждения лестниц	
1.020-1, Вып. 9-1	Изделия соединительные стальные	
1.020-1, Вып. 10-1	Монтажные узлы каркаса	
1.020-1, Вып. 10-2	Монтажные узлы стен	
1.020-1, Вып. 1-1	Фундаменты сборные железобетонные для колонн сечением 300×300 и 400×400. Опалубочные чертежи и армирование. Арматурные изделия	
1.438-1-2.1, Вып.1	Балки обвязочные железобетонные для зданий промышленных предприятий	

Обозначение	Наименование	Примеч.
1.041-1, Вып. 1,4	Сборные железобетонные многопустотные панели перекрытий многоэтажных общественных и производственных зданий	
	Прилагаемые документы	
ТП 901 КЖ. ВМ	Ведомость потребности	
ТП 901 КЖИ	Строительные изделия	

Ведомость спецификаций

Лист	Наименование	Примечание
3	Спецификация элементов к схеме расположения фундаментов и фундаментных балок	
7	Спецификация к фундаментам Фм 1,2,3,4	
8	Спецификация к фундаментам Фм 5б, 7, 7а, 7б, 8	
9	Спецификация к фундаментам Фм 9,10,11,12	
10	Спецификация к фундаментам Фм 13,14	
11	Спецификация к фундаменту Фм 15	
14	Спецификация элементов к схеме расположения фундаментов под оборудование	
15	Спецификация элементов к трансформаторной станции	
17	Спецификация к балкам Бм1, Бм2	
18	Спецификация элементов к схемам расположения колонн и элементов покрытия	
19	Спецификация элементов к схемам расположения колонн, элементов покрытия и перекрытия	
20;21	Спецификация элементов к схемам расположения стеновых панелей	
23	Спецификация элементов к схеме расположения лестницы	
24;25	Спецификация элементов к схемам расположения плит покрытия и перекрытия	
26	Спецификация элементов к схеме расположения фильтра	
30	Спецификация монолитного железобетонного днища фильтра	
33	Спецификация к монолитным участкам фильтра УМ1÷УМ9	
34	Спецификация элементов к схеме расположения плит перекрытия на отм. 4,200	
37	Спецификация к монолитному участку УМ10	
38	Спецификация к монолитным участкам УМ11÷УМ16, УМ19÷УМ21	
39	Спецификация к монолитным участкам УМ17, УМ18	
42	Спецификация к монолитным балкам БМ3÷БМ10	
43	Спецификация к монолитным балкам БМ11÷БМ14	
44	Спецификация элементов к схеме расположения площадок. Спецификация к монолитному участку УМ22	
45	Спецификация элементов к расходным бакам коагулянта	

Ведомость спецификаций

Лист	Наименование	Примечан.
47	Спецификация к монолитной плите ПМ1	
49,51	Спецификация элементов к растворно-хранилищным бакам	
52	Спецификация элементов к схеме расположения плит перекрытия на отм. 0,000	

Ведомость объемов сварных бетонных и железобетонных конструкций

№ строки	Наименование группы элементов конструкций	Код	Кол. м³	Примечание
1	Блоки бетонные для стен подвалов	5811000000	208,6	
2	Колонны	5821000000	40,0	
3	Балки стропильные	5822000000	13,2	Для II и III сн.р. Для IV сн.р
4	Перемычки	5828000000	2,85	
5	Панели стеновые наружные	5831000000	84,5	для $t_н$=-20°С -30°С для $t_н$=-40°С
6	Плиты покрытий	5841000000	51,0	
7	Плиты перекрытий	5842000000	43,9	
8	Плиты фундаментов	5813000000	48,2	
9	Балки фундаментные, обвязочные	5824000000	10,6	-20°С -30°С -40°С
10	Плиты канальные	5842000000	19,5	
11	Ригели	5825000000	27,5	
12	Панели стеновые емкостные		93,5	
13	Панели стеновые внутренние	5832000000	9,0	
14	Элементы лестниц	5891000000	2,65	

Материалы на изготовление сборных бетонных и железобетонных конструкций учтены в ведомости потребности в материалах и отдельно не учитываются.

Инв. № подл. | Подпись и дата | Взам. инв. №

Привязан

Инв. №

Гл. контр.	Кузнецов		
Пров.	Бодунова		
Ст. инж.	Архипова		
ГИП	Кузнецов		
Гл. конс.	Шапиро		
Нач. отд.	Красавин		

ТП 901-3-187.83 КЖ

Главный корпус для станции очистки воды производительностью 125 тыс. м³/сутки

Общие данные (окончание)

Стадия	Лист	Листов
РП	2	

ЦНИИЭП инженерного оборудования г. Москва

Копировал: Корейкая

Формат А2

Альбом I

Типовой проект 901

Схема расположения фундаментов и фундаментных балок

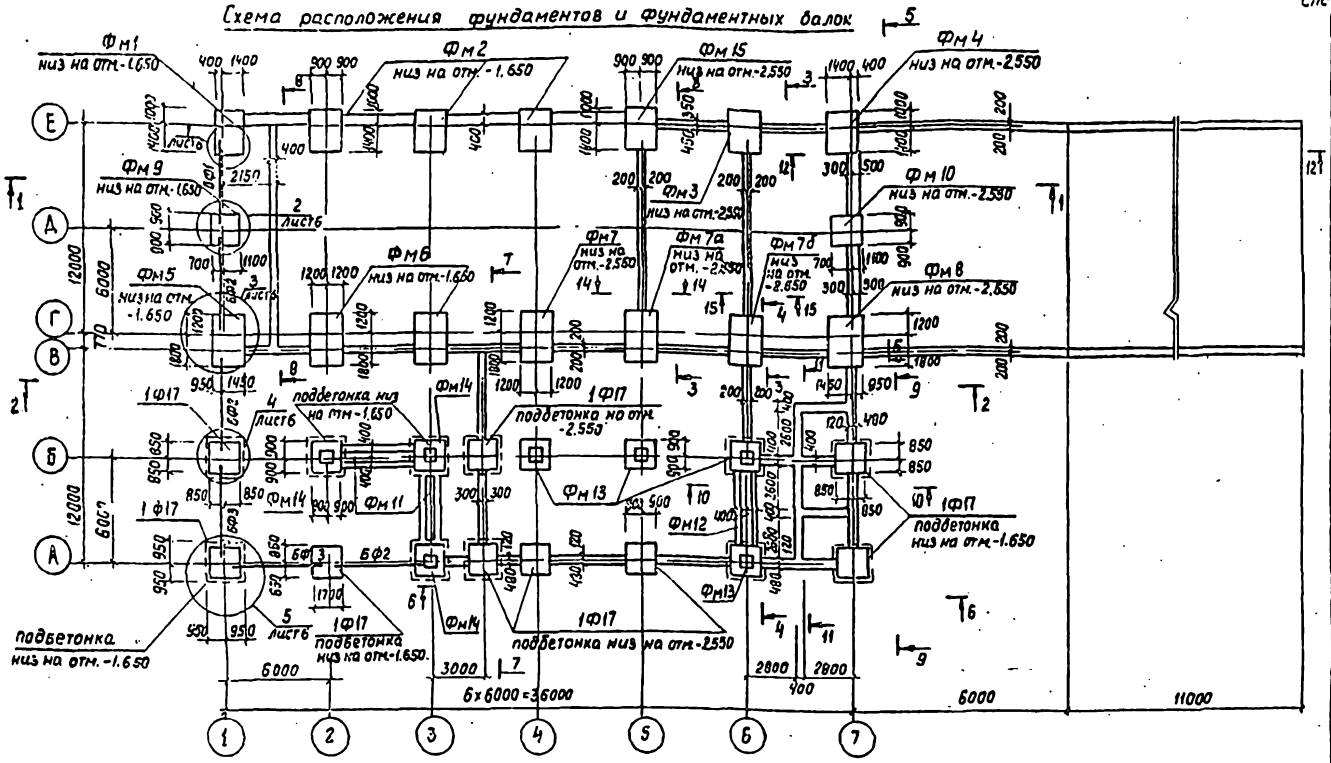

1. Под фундаменты Фм1÷Фм15 выполнить бетонную подготовку из бетона М50 толщиной 100мм превышающую габарит подошвы фундамента на 100мм в каждую сторону, а под типовые фундаменты 1Ф17 бетонную подготовку выполнить из бетона М100 толщина которой показана на схеме расположения фундаментов.
2. Фундаментные балки укладывать на цементный раствор марки 200 толщиной 20мм. Заворы между торцами балок и фундаментом заделать бетоном М200.
3. Обратную засыпку пазух фундаментов производить грунтом без включения строительного мусора и растительного грунта с уплотнением слоями не более 200мм.
4. С наружной стороны стены подвалов обмазать горячим битумом за 2раза по огрунтовке.
5. Блоки укладывать на цементно-песчаном растворе М50 с перевязкой швов.
6. Под ленточные фундаменты из блоков выполнить песчаную подготовку толщиной 100мм.
7. Монолитные фундаменты разработаны для t=-30°С.

Спецификация элементов к схеме расположения фундаментов и фундам. балок

Марка поз.	Обозначение	Наименование	Кол.	Масса кг	Примеч.
		Для t=-30°С			
БФ1	1.415-1, вып.1	фундаментная балка ФБ6-3	1	1200	
БФ2	1.415-1, вып.1	ФБ6-30	3	1800	
БФ3	1.415-1, вып.1	ФБ6-13	2	1400	
		для t=-40°С			
БФ1	1.415-1, вып.1	фундаментная балка ФБ6-13	1	1400	
БФ2	1.415-1, вып.1	ФБ6-13	3	1400	
	1.415-1, вып.1	ФБ6-3	3	1200	
БФ3	1.415-1, вып.1	ФБ6-13	2	1400	
МН4	ТП901 КЖИ.МН4	изделие закладное МН4	12	1кг	

Спецификация элементов к схеме расположения фундаментов и фундаментных блок

Марки, поз.	Обозначение	Наименование	Кол.	Масса ед. кг	Примеч.
Фм1	КЖ-7	монолитный фундамент Фм1	1		
Фм2	КЖ-7	Фм2	3		
Фм3	КЖ-7	Фм3	1		
Фм4	КЖ-7	Фм4	1		
Фм5	КЖ-8	Фм5	1		
Фм6	КЖ-8	Фм6	2		
Фм7	КЖ-8	Фм7	1		
Фм7а,7б	КЖ-8	Фм7б/Фм7б	1/1		
Фм8	КЖ-8	Фм8	1		
Фм9	КЖ-9	Фм9	1		
Фм10	КЖ-9	Фм10	1		
Фм11	КЖ-9	Фм11	2		
Фм12	КЖ-9	Фм12	1		
Фм13	КЖ-10	Фм13	4		
Фм14	КЖ-10	Фм14	3		
Фм15	КЖ-11	Фм15	1		
1Ф17	1.020-1, вып.1-1	1Ф17	9	4200	
		Блоки бетонные			
ФБ1	ГОСТ 13579-78	ФБС 12.4.3-Т	72	310	
ФБ2	ГОСТ 13579-78	ФБС 24.4.6-Т	116	1300	
ФБ3	ГОСТ 13579-78	ФБС 12.4.6-Т	63	640	
ФБ4	ГОСТ 13579-78	ФБС 9.4.6-Т	53	470	
ФБ5	ГОСТ 13579-78	ФБС 9.6.6-Т	61	700	
ФБ6	ГОСТ 13579-78	ФБС 12.6.6-Т	65	960	
ФБ7	ГОСТ 13579-78	ФБС 24.6.6-Т	84	1960	
ФБ8	ГОСТ 13579-78	ФБС 12.6.3-Т	29	460	
		Плиты для ленточных фундаментов			
Фл1	1.112-5, вып.2	Фл 20.12-2	7	2440	
Фл2	1.112-5, вып.2	Фл 20.8-2	10	1595	
Фл3	1.112-5, вып.2	Фл 16.12-2	40	1215	
Фл4	1.112-5, вып.2	Фл 12.12-2	20	870	
Фл5	1.112-5, вып.2	Фл 10.12-2	17	750	
Фл6	1.112-5, вып.2	Фл 12.8-2	14	570	
ПР1	ГОСТ 948-76	перемычка 1пр2-16.12,14	8	71	
		бетон М100	8.0	м3	
		для t=-20°С			
БФ1	1.415-1, вып.1	фундаментная балка ФБ6-3	1	1200	
БФ2	1.415-1, вып.1	ФБ6-13	3	1400	
БФ3	1.415-1, вып.1	ФБ6-3	2	1200	

Привязан

Инв. №

Н.контр.	Кузнецов		
Провер.	Брайнина		
Ст. инж.	Архипова		
ГИП	Кузнецов		
Гл. конст.	Шапиро		
Нач. отд.	Краславин		

ТП901-3-187.83 КЖ

Главный корпус для станции очистки воды производительностью 12,5 тыс. м³/сутки

Схема расположения фундаментов и фундаментных балок.

Стадия	Лист	Листов
РП	3	

ЦНИИЭП инженерного оборудования г. Москва

Инв. № подл. | Подпись и дата | Взам. инв. №

Копировал: Хнопенгн

Формат А2

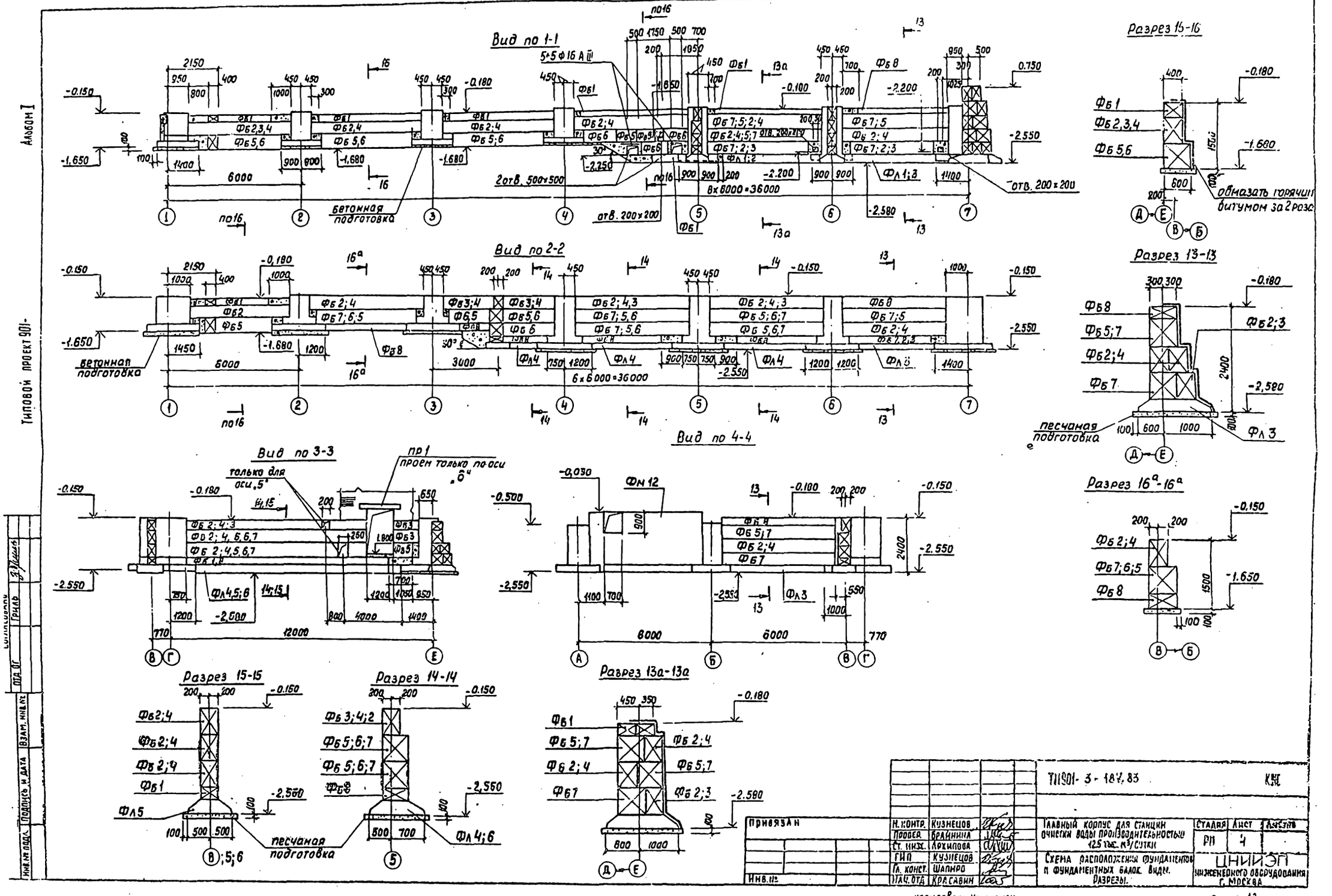

Н. контр.	Кузнецов		ТП901-3-187.83
Провер.	Брайнина		Главный корпус для станции очистки воды производительностью 125 тыс. м³/сутки
Ст. инж.	Архипова		Схема расположения фундаментов и фундаментных балок. Виды. Разрезы.
ГИП	Кузнецов		Стадия: РП; Лист: 4; Листов:
Гл. конст.	Шапиро		ЦНИИЭП инженерного оборудования г. Москва
Нач. отд.	Красавин		

Привязан

Инв. №

Копировал: Хилленен

Формат А2

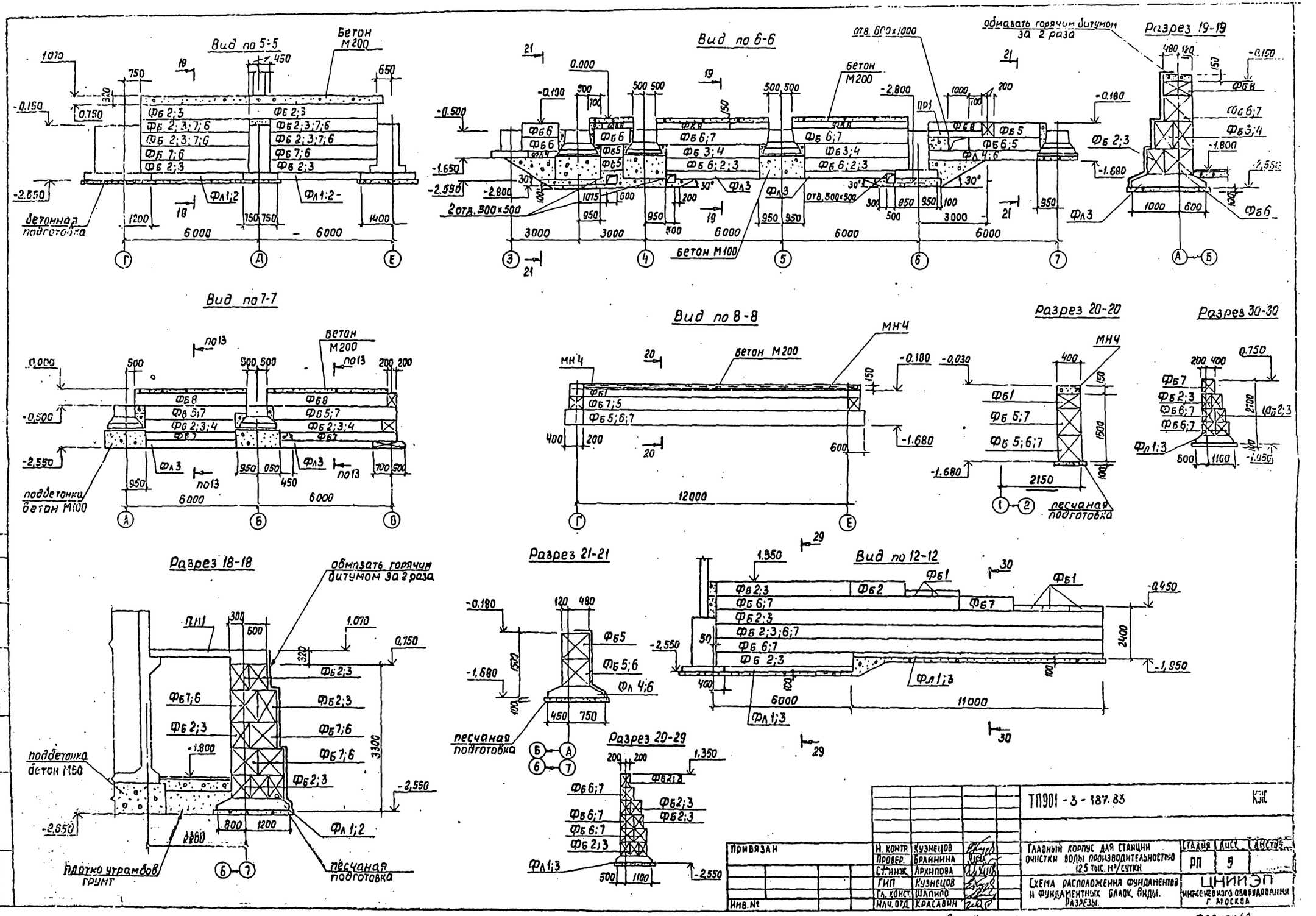
Вид по 5-5
Бетон М200
Фб 2;3
Фб 2;3;7;6
Фб 7;6
Фл 1;2
бетонная подготовка
6000
Вид по 6-6
бетон М200
отв. 600×1000
обмазать горячим битумом за 2 раза
Фб 6;7
Фб 3;4
Фб 6;2;3
Фб 5
Фб 6;5
Фл 4;6
Фл 3
2 отв. 300×500
отв. 300×300
бетон М100
3000
6000
Разрез 19-19
Фб 8
Фб 6;7
Фб 3;4
Фб 2;3
Фб 6
Фл 3
1000
600
Вид по 7-7
бетон М200
Фб 8
Фб 5;7
Фб 2;3;4
Фб 7
Фл 3
поддетонки бетон М100
6000
Вид по 8-8
бетон М200
МН 4
Фб 1
Фб 7;5
Фб 5;6;7
12000
Разрез 20-20
Фб 1
Фб 5;7
Фб 5;6;7
2150
песчаная подготовка
Разрез 30-30
Фб 7
Фб 2;3
Фб 6;7
Фл 1;3
600
1160
Разрез 18-18
обмазать горячим битумом за 2 раза
Пн 1
Фб 2;3
Фб 7;6
Фб 7;6
Фл 1;2
поддетонка бетон М150
плотно утрамбов. грунт
песчаная подготовка
Разрез 21-21
Фб 5
Фб 5;6
Фл 4;6
песчаная подготовка
Разрез 29-29
Фб 6;7
Фб 2;3
Фл 1;3
Вид по 12-12
Фб 1
Фб 2
Фб 7
Фб 2;3
Фб 6;7
Фб 2;3;6;7
Фл 1;3
6000
11000
ТП901-3-187.83
Привязан
Инв. №
Н. контр. Кузнецов
Провер. Бранинна
Ст. инж. Архипова
ГИП Кузнецов
Гл. конст. Шапиро
Нач. отд. Красавин
Главный корпус для станции очистки воды производительностью 12,5 тыс. м³/сутки
Схема расположения фундаментов и фундаментных блоков. Виды. Разрезы.
Стадия РП
Лист 9
ЦНИИЭП инженерного оборудования г. Москва
Формат А2
Альбом I
Типовой проект 901
Согласовано
Инв. № подл.
Подпись и дата
Взам. инв. №

Типовой проект 901-

Альбом I

Вид по 9-9

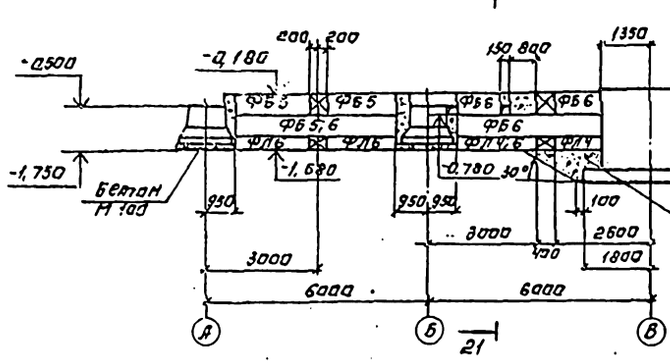

Разрез 23-23

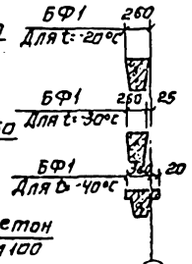

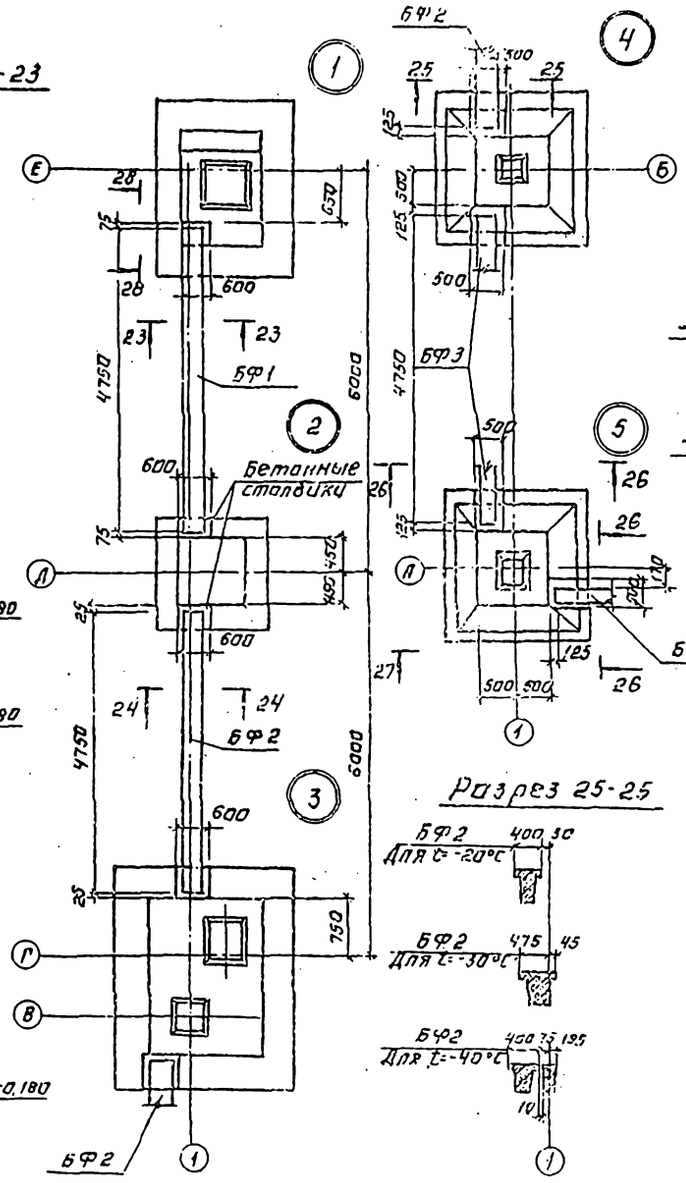

Вид по 27-27

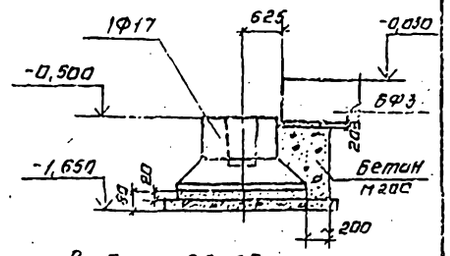

Вид по 28-28.

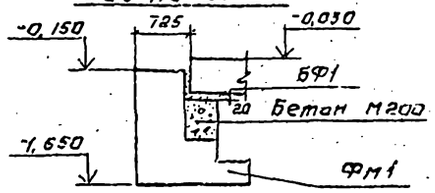

Вид по 10-10.

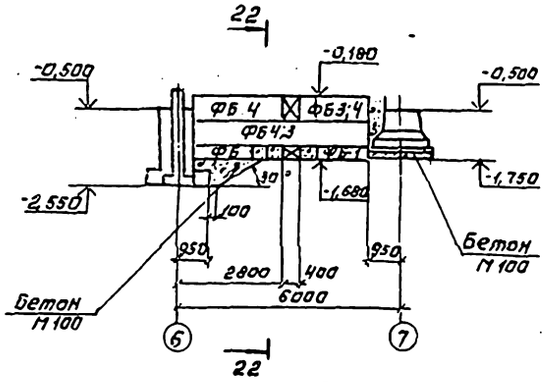

Вид по 22-22

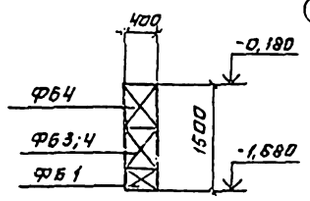

Разрез 24-24

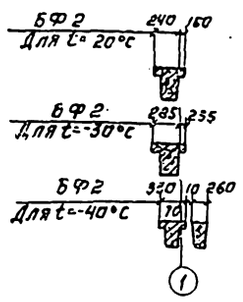

Разрез 25-25

Разрез 26-26.

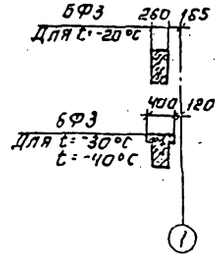

Вид по 11-11

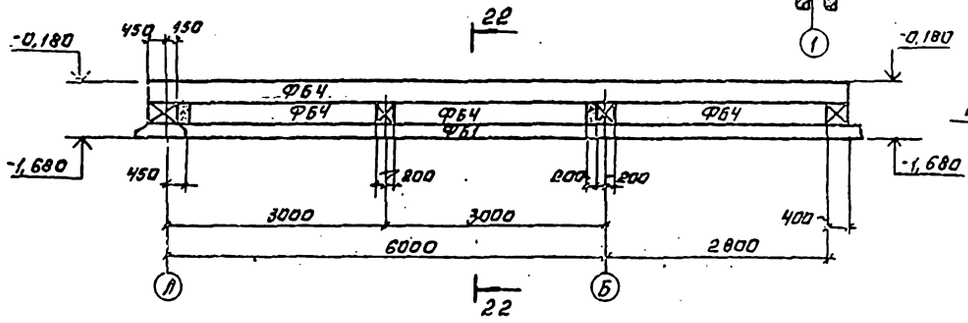

Привязан:	Н. контр.	Кузнецов		ТП 901-3-137.85	КЖ	
	Пров.	Бранина		Главный корпус для станции очистки воды производительностью 12,5 тыс. м³ в сутки	Стадия	Лист	Листов
	Ст. инж.	Архипова			РП	6	
	ГИП	Кузнецов		Схема расположения фундаментов и фундаментных балок. Виды. Узлы.	ЦНИИЭП инженерного оборудования г. Москва		
Инв. №	Гл. конст.	Данило					
	Нач. отд.	Арабян					

Копировал: Агинова

Формат: А2

Фм1 (изображено)
Фм4 (зеркальное отражение)

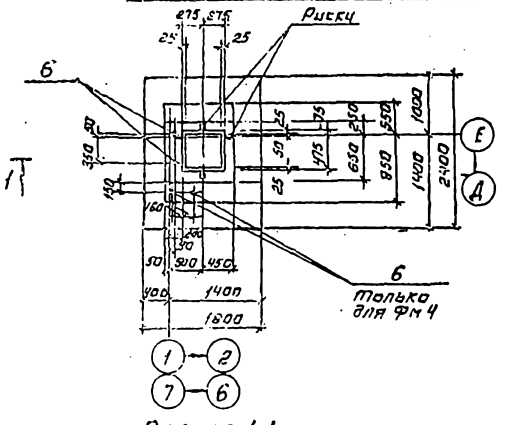

Фм2; Фм3

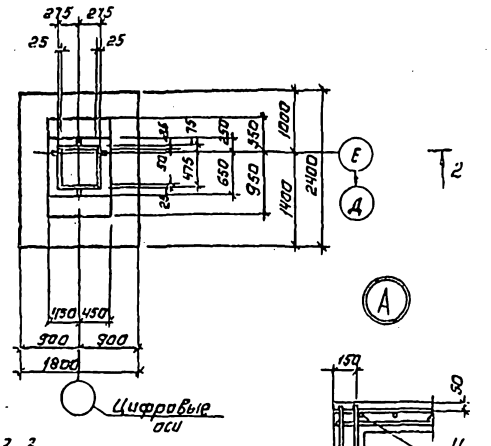

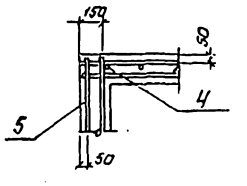

Разрез 1-1

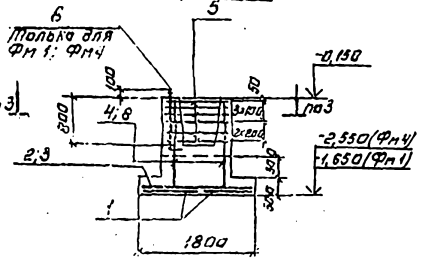

Вид по 3-3

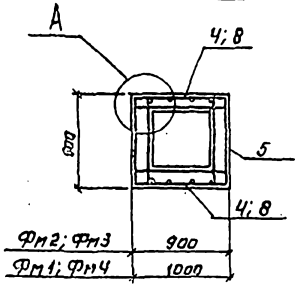

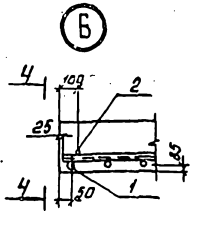

Вид по 4-4

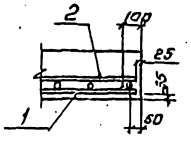

Разрез 2-2.

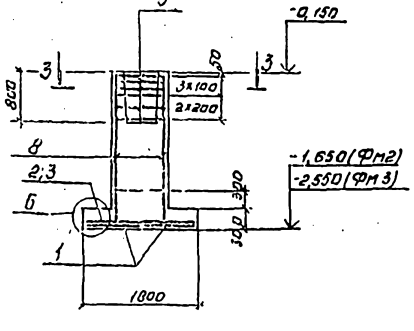

Раскладка сеток подошвы Фм1÷Фм4.

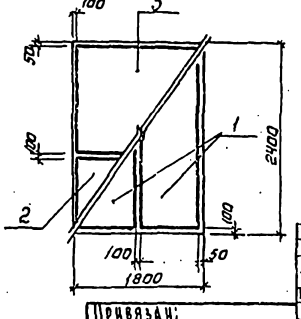

1. Устройство бетонного столбика в Фм1 для фундаментной балки выполнять в одной опалубке с фундаментом по узлу 1 лист 6.

Спецификация к фундаментам Фм1, 2, 3, 4

Формат	Зона	Поз.	Обозначение	Наименование	Кол.	Примечание
				Фундамент Фм3-шт. 2; Фм4-1шт.		
				Сборочные единицы		
				Сетки арматурные		
		1	1.410-2, Вып.1	С(1) 14АII-18×24	2	31,31кг
		2	1.410-2, Вып.1	С(1) 10АII-8×18	1	5,97кг
		3	1.410-2, Вып.1	С(1) 10АII-14×18	1	9,61кг
		4	1.412-1/77, Вып.3	1С 12АII-6×24	2	9,2кг
		5	1.412-1/77, Вып.3	СА-8АI	6	2,7кг
				Изделия закладные		
		6	ГОСТ 24379.1-80	Болт 1.1 М24×710	2	только для Фм4
				Материал		
				Бетон М200	30/3,52	Фм3/Фм4
				Фм1-шт.1; Фм2-шт.3		
				Сборочные единицы		
				Сетки арматурные		
		1	1.410-2, Вып.1	С(1) 14АII-18×24	2	31,31кг
		2	1.410-2, Вып.1	С(1) 10АII-8×18	1	5,97кг
		3	1.410-2, Вып.1	С(1) 10АII-14×18	1	9,61кг
		8	1.412-1/77, Вып.3	СН 12АII-6×15	2	6,0кг
		5	1.412-1/77, Вып.3	СА-8АI	6	2,7кг
				Изделия закладные		
		6	ГОСТ 24379.1-80	Болт 1.1 М24×710	4/2	Фм1/Фм4
				Материал		
				Бетон М200	29,3/4,31	Фм1/Фм2

Привязан:

Инв. №

Н.контр.	Кузнецов		
Пров.	Антонова		
Ст.инж.	Бранинина		
Ст.инж.	Архипова		
ГИП	Кузнецов		
Гл.конст.	Шапиро		
Нач.отд.	Красавин		

ТП 901-3-187.83 КЖ

Главный корпус для станции очистки воды производительностью 2,5 тыс. м3/сутки

Фундаменты Фм1 – Фм4.

Стадия	Лист	Листов
Р	7	

ЦНИИЭП инженерного оборудования г. Москва

Типовой проект 901-3-187.83 Альбом I

Инв. № подл. | Подпись и дата | Взам. инв. №

Альбом I

Типовой проект 901-

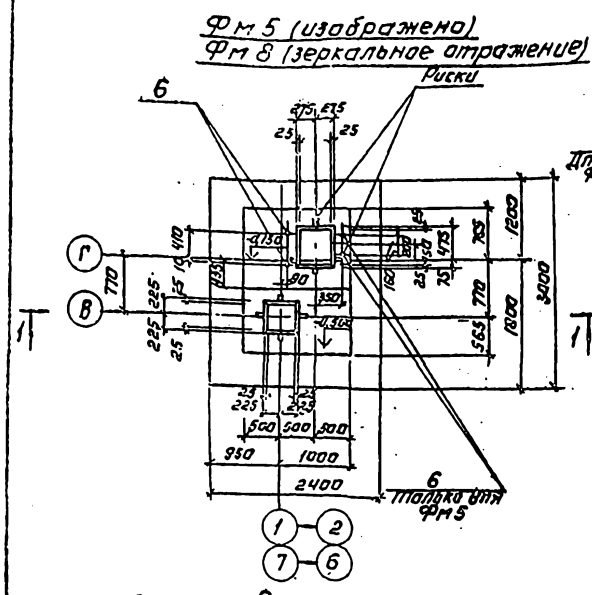

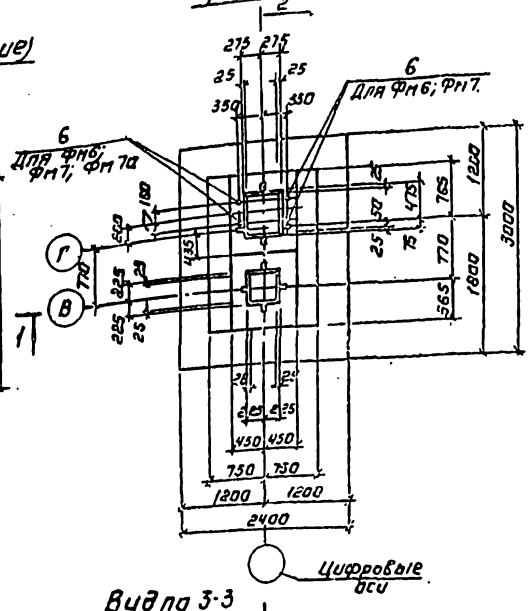

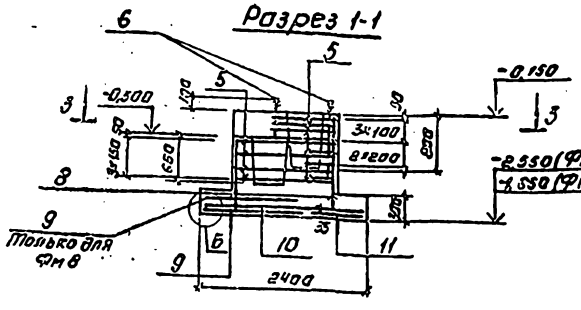

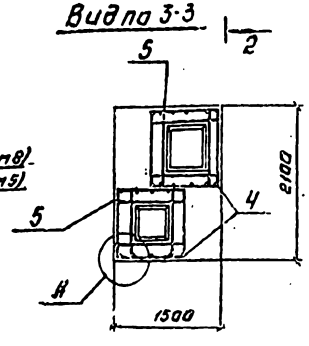

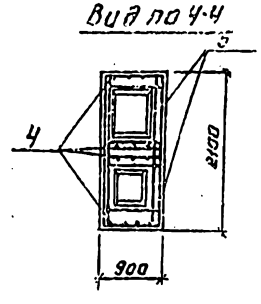

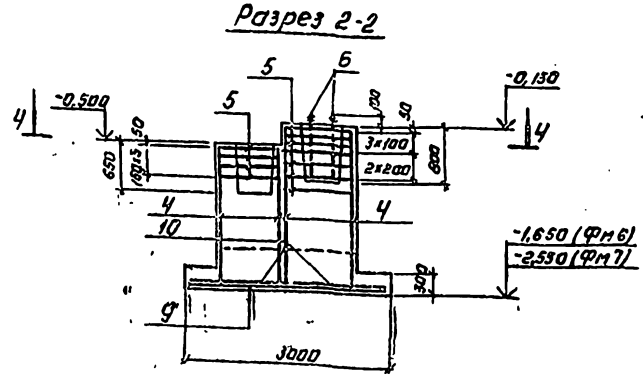

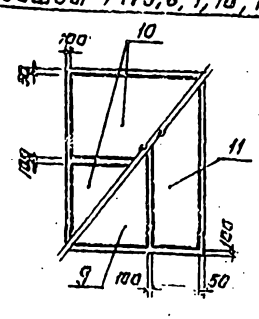

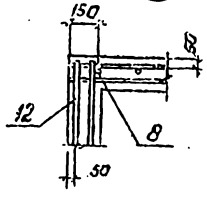

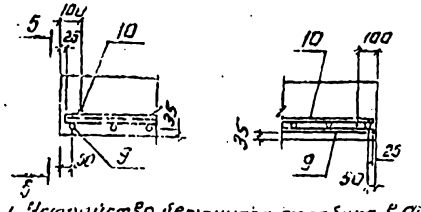

Спецификация к фундаментам Фм 5, 6, 7, 7а, 7б, 8.

Поз.	Обозначение	Наименование	Кол.	Примечание
		Фундамент Фм5 - шт. 1	Фм8 - шт. 1	
		Сборочные единицы.		
		Сетки арматурные		
9	1.410-2, Вып. 1	С(1) 12АII - 14×30	1	23,82кг
10	1.410-2, Вып. 1	С(1) 10АII - 14×24	2	12,89кг
11	1.410-2, Вып. 1	С(1) 12АII - 8×30	1	14,44кг
8;4	1.412-1/77, Вып. 3	СН12АII-6×15/ 1Ф12АII-6×24	4	Фм5 / Фм8
5	1.412-1/77, Вып. 3	СА-8АI	10	
6	ГОСТ 24379.1-80	Болт 1.1 М24×710	4	3,1 кг
		Бетон М200	5,12 / 4,63	Фм5 / Фм8
	Фм 7-шт. 1; Фм 7а-шт. 1; Фм 7б-шт. 1; Фм 6		шт.	2
		Сборочные единицы.		
		Сетки арматурные		
9	1.410-2; Вып. 1	С(1) 12АII - 14×30	1 / 2	Фм7; Фм7а; Фм7б / Фм6
10	1.410-2; Вып. 1	С(1) 10АII - 14×24	2	12,89кг
11	1.410-2; Вып. 1	С(1) 12АII - 8×30	1	14,44кг
4;8	1.412-1/77; Вып. 3	1Ф12АII-6×24/ СН12АII-6×15	4	Фм7 / Фм6
5	1.412-1/77; Вып. 3	СА-8АI		
		Изделия закладные.		
6	ГОСТ 24379.1-80	Болт 1.1 М24×710	4	Фм7
8	ГОСТ 24379.1-80	Болт 1.1 М24×710	2	Фм7а
6	ГОСТ 24379.1-80	Болт 1.1 М24×710	4	Фм8
		Материал.		
		Бетон М200	6,3 / 5,0	Фм7; Фм7а; Фм7б / Фм8

1. Устройство бетонного столбика в Фм 5 для фундаментной балки выполнять в одной опалубке с фундаментом по узлу 3 лист 6.
2. Верхняя часть поз. 4, 8 сделать короче на 350 мм. В низкой части фундаментов 8 (отм. -0,300).

Н. контр.	Кузнецов		
Пров.	Брагина		
Гл. инж.	Брагина		
Гл. инж.	Арсенова		
ГИП	Кузнецов		
Гл. конструктор	Шапкин		
Нач. отд.	Красавин		

Привязан.

Инв. №

ТП 901-5-137.85 КЖ

Главный корпус для сборки оцинкованных ванн производительностью 12,5 тыс. м²/сутки

Фундаменты Фм 5, 6, 7, 7а, 7б, 8.

РП | Б

ЦНИИЭП инженерного оборудования г. Москва

Копировал: Логинова

Формат: А2

Альбом I

Типовой проект 901-

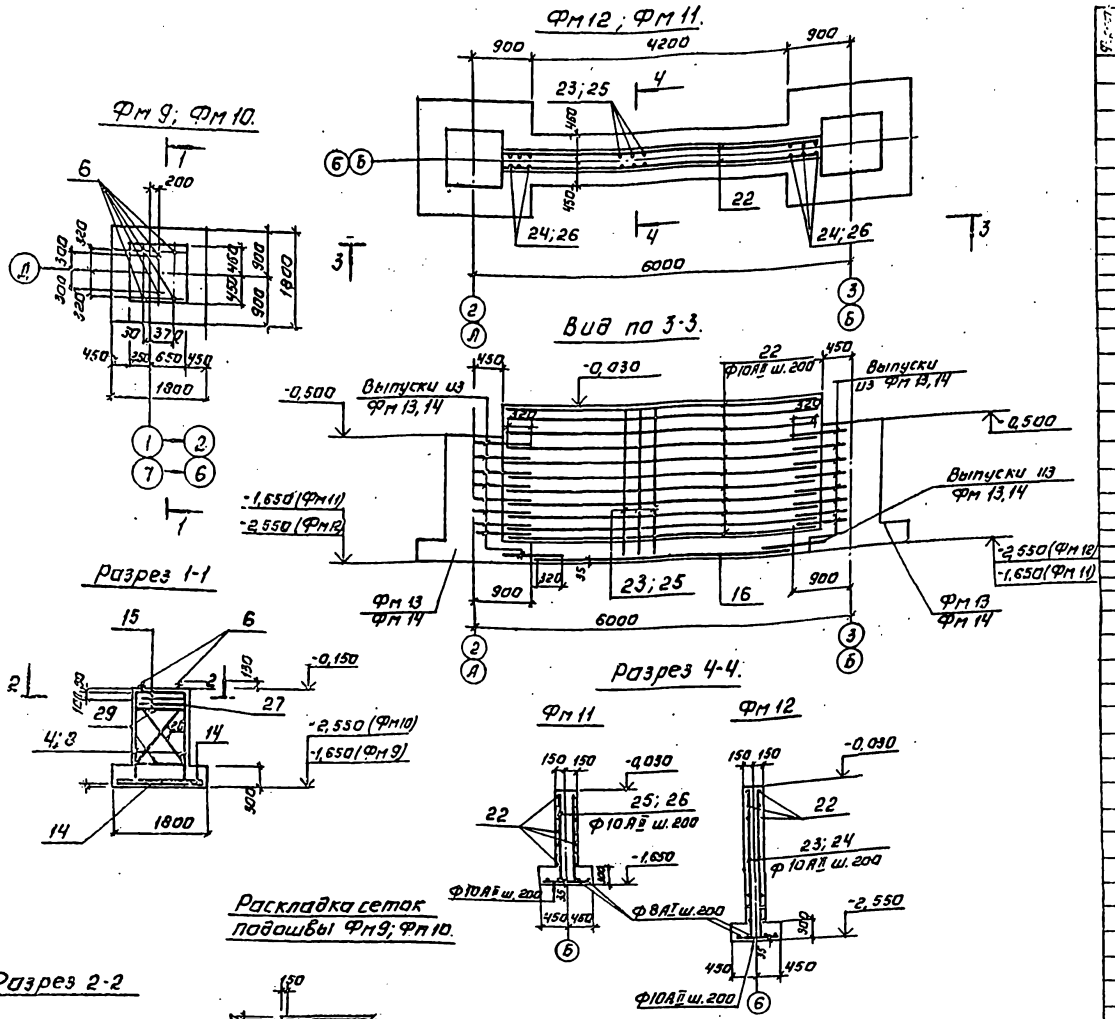

1. Устройства бетонных столбиков в Фм9 под фундаментные балки выполнять по узлу 2 на листе 6 в одной опалубке с фундаментом.

Спецификация к фундаментам Фм 9, 10, 11, 12.

Поз.	Зона	Поз.	Обозначение	Наименование	Кол	Примечание
				Фундамент Ф9-шт.1		
				Сборочные единицы.		
				Сетки арматурные		
		14	1.410-2, Вып.1	С 10,9АII-16×18	2	12,3 кг
		15	1.412-1/77, Вып.3	СА1-6АI	2	3,4
		8	1.412-1/77, Вып.3	СН 12АII-6×15	2	6,4
				Соединительные элементы		
		27	1.412.1-4.080	ММ1	4	0,73 кг
		28	1.412.1-4.080	ММ2	4	0,85 кг
		29	1.412.1-4.080	ММ3	4	0,52 кг
		6	ГОСТ 23279-78	Болт 1,1 М24×710	6	2,52 кг
				Бетон М200	2,0	м³
				Фм 10-шт.1		
				Сборочные единицы.		
				Сетки арматурные		
		14	1.410-2, Вып.1	С 10АII-16×18	2	12,2 кг
		15	1.412-1/77, Вып.3	СА1-6А.	2	3,4 кг
		4	1.412-1/77, Вып.3	1С12АII-6×24	2	9,2
		8		Соединительные элементы		
		27	1.412.1-4.080	ММ1	4	0,73 кг
		28	1.412.1-4.080	ММ2	4	0,85 кг
		29	1.412.1-4.080	ММ3	4	0,52 кг
		6	ГОСТ 23279-78	Болт 1.1 М24×710	6	2,52 кг
				Бетон М200	2,73	м³
				Фм 12-шт.1		
				Сборочные единицы.		
		16	ГОСТ 23279-78	С $\frac{10АII-200}{8АI-200}$ 4150×850 $\frac{25}{73}$	1	19,2 кг
				Детали.		
		22		ф10АII ГОСТ 5781-82; ℓ=5100	24	3,15 кг
		23		ф10АII -"- ℓ=2460	20	1,52 кг
		24		ф10АII -"- ℓ=2160	6	1,33 кг
				Материал.		
				Бетон М200	4,53	м³
				Фм 11-шт.2		
				Сборочные единицы.		
		16		С $\frac{10АII-200}{8АI-200}$ 4150×850 $\frac{25}{73}$	1	19,2 кг
				Детали.		
		22		ф10АII ГОСТ 5781-82, ℓ=5100	24	3,15 кг
		25		ф10АII ГОСТ 5781-82, ℓ=1560	20	0,96 кг
		26		ф10АII ГОСТ 5781-82, ℓ=1260	6	0,78 кг
				Материал.		
				Бетон М200	3,15	м³

Привязан:			
Инв. №			

Н. контр.	Кузнецов		
Пров.	Бранинина		
Гл. инж.	Архипова		
ГИП	Кузнецов		
Гл. инж.	Шапиро		
Нач. отд.	Красавин		

ТП 901-3-187.83 КЖ

Главный корпус для станции очистки воды производительностью 12,5 тыс. м³/сутки

Фундаменты Фм9÷Фм12

Стадия	Лист	Листов
РП	9	

ЦНИИЭП инженерного оборудования г. Москва

Копировал: Аогинова

Формат: А2

19244-01

Фм 13; Фм 14.

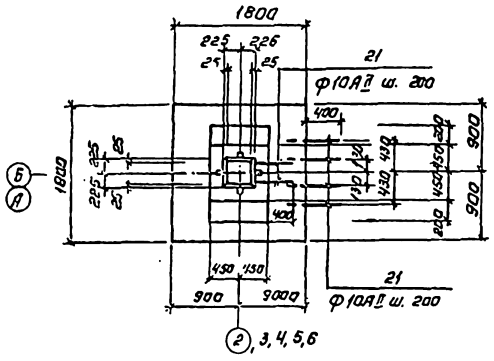

Разрез 3-3

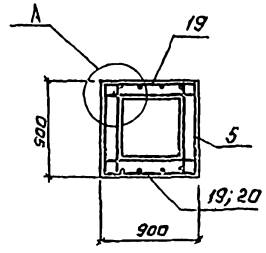

Разрез 1-1

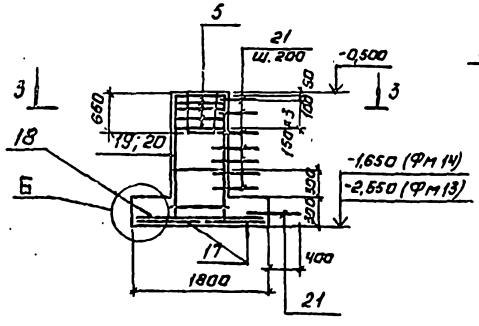

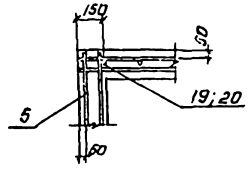

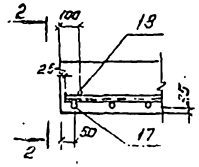

Вид по 2-2.

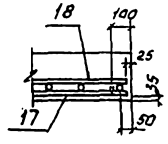

Раскладка сеток подошвы Фм 13; Фм 14.

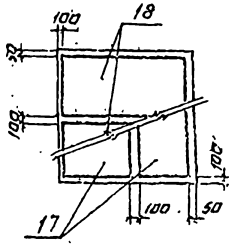

Спецификация к фундаментам Фм 13, 14.

Формат	Зона	Поз.	Обозначение	Наименование	Кол.	Примечание
				Фундамент Фм 13	шт.	4
				Сборочные единицы.		
				Сетки арматурные.		
		6	1.412-1/77, Вып.3	СА-8АI	5	2,7
		17	1.410-2, Вып.1	С10АII-8х18	2	5,97
		18	1.410-2, Вып.1	С10АII-8х18	2	5,97
		19	1.412-1/77, Вып.3	1С12АII-6х24	2	по высоте короба на 330мм
				Детали.		
		21		ф10АI ГОСТ 5781-82; l=600	20	0,37 кг
				Бетон М200	2,36	м3
				Фундамент Фм 14-шт.	3.	
				Сборочные единицы.		
				Сетки арматурные.		
		5	1.412-1/77, Вып. 3	СА-8АI	5	2,7
		17	1.410-2, Вып.1	С10АII-8х18	2	5,97
		18	1.410-2, Вып.1	С10АII-8х18	2	5,97
		20	1.412-1/77; Вып.3	1С12АII-6х15	2	по высоте короба на 330мм
				Детали.		
		21		ф10АI ГОСТ 5781-82; l=600	12	0,37
				Бетон М200	1,77	м3

1. Арматурные выпуски поз. 21 приварить к арматуре фундаментов Фм 11; Фм 12 hшв.=4мм; bшв=8мм; lшв.=320мм.
2. Выпуски из фундаментов Фм 13; Фм 14 заложить со стороны фундаментов Фм 11; Фм 12 соответственно схеме расположения фундаментов на листе 3.

Привязан.			
Инв №			
Н. контр.	Кузнецов		
Пров.	Брайнина		
Ст. инж.	Архипова		
ГИП	Кузнецов		
Гл. конструктор	Шадиро		
Нач. отд.	Крылевич		

ТП 901-3-187.83 КЖ

Главный корпус для станции очистки воды производительностью 10,5 тыс м³/сутки

Фундамент Фм 13, 14

Стадия	Лист	Листов
РП	10	

ЦНИИЭП инженерного оборудования г. Москва

Копировал. Формат А2

Альбом I

Типовой проект 901-

Инв № подлинника | Подпись и дата | Взам. инв. №

Альбом I

Типовой проект 901-

Фм 15

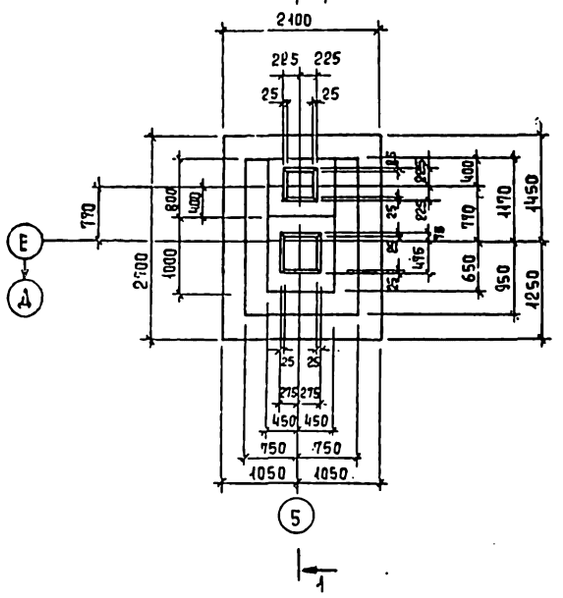

Разрез 2-2

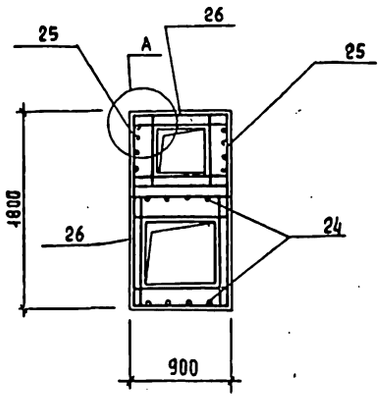

Раскладка сеток подошвы Фм 15

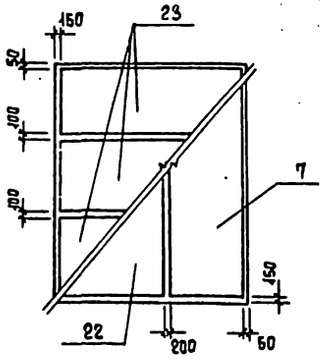

Разрез 1-1

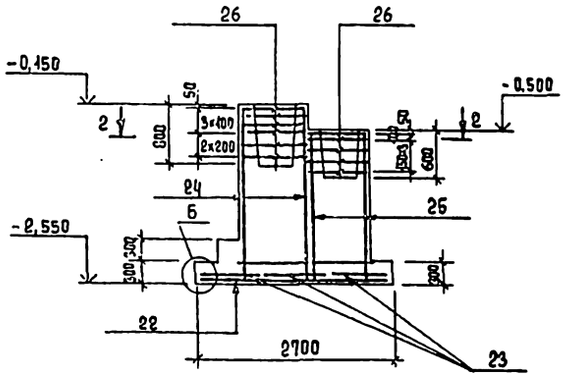

Спецификация к фундаменту Фм 15

Формат	Зона	Поз.	Обозначение	Наименование	Кол.	Примеч.
				Фундамент Фм 15 - шт 1		
				Сборочные единицы		
				Сетки арматурные		
		7	1.410-2, вып. 1	С (1) 14АII - 3 х 27	1	17,71 кг
		22	1.410-2, вып. 1	С (1) 14АII - 10 х 27	1	21,28 кг
		23	1.410-2, вып. 1	С (1) 10АII - 8 х 21	3	7,07 кг
		24	1.412-1/77, вып. 3	1С 12АII - 6 х 24	2	9,2 кг
		25	1.412-1/77, вып. 3	1С 12АII - 6 х 24	2	по высоте короче на 300
		26	1.412-1/77, вып. 3	СА-8АI	11	2,7 кг
				Материал		
				Бетон М 200	5,23	м³

1. Узлы А и Б см. на листе КЖ-10

Привязан				ТП 901-3-187.83		КЖ	
	Н. контр.	Кузнецов		Главный корпус для станции очистки воды производительностью 12,5 тыс. м³/сутки	Стадия	Лист	Листов
	Провер.	Брайнина			РП	11	
	Ст. инж.	Архипова					
	ГИП	Кузнецов		Фундамент Фм 15	ЦНИИЭП инженерного оборудования г. Москва		
Инв. №	Гл. конст.	Шапиро					
	Нач. отд.	Красавин					

Инв. № подл. | Подпись и дата | Взам. инв. №

19244-01

СХЕМА РАСПОЛОЖЕНИЯ ФУНДАМЕНТОВ ПОД ОБОРУДОВАНИЕ

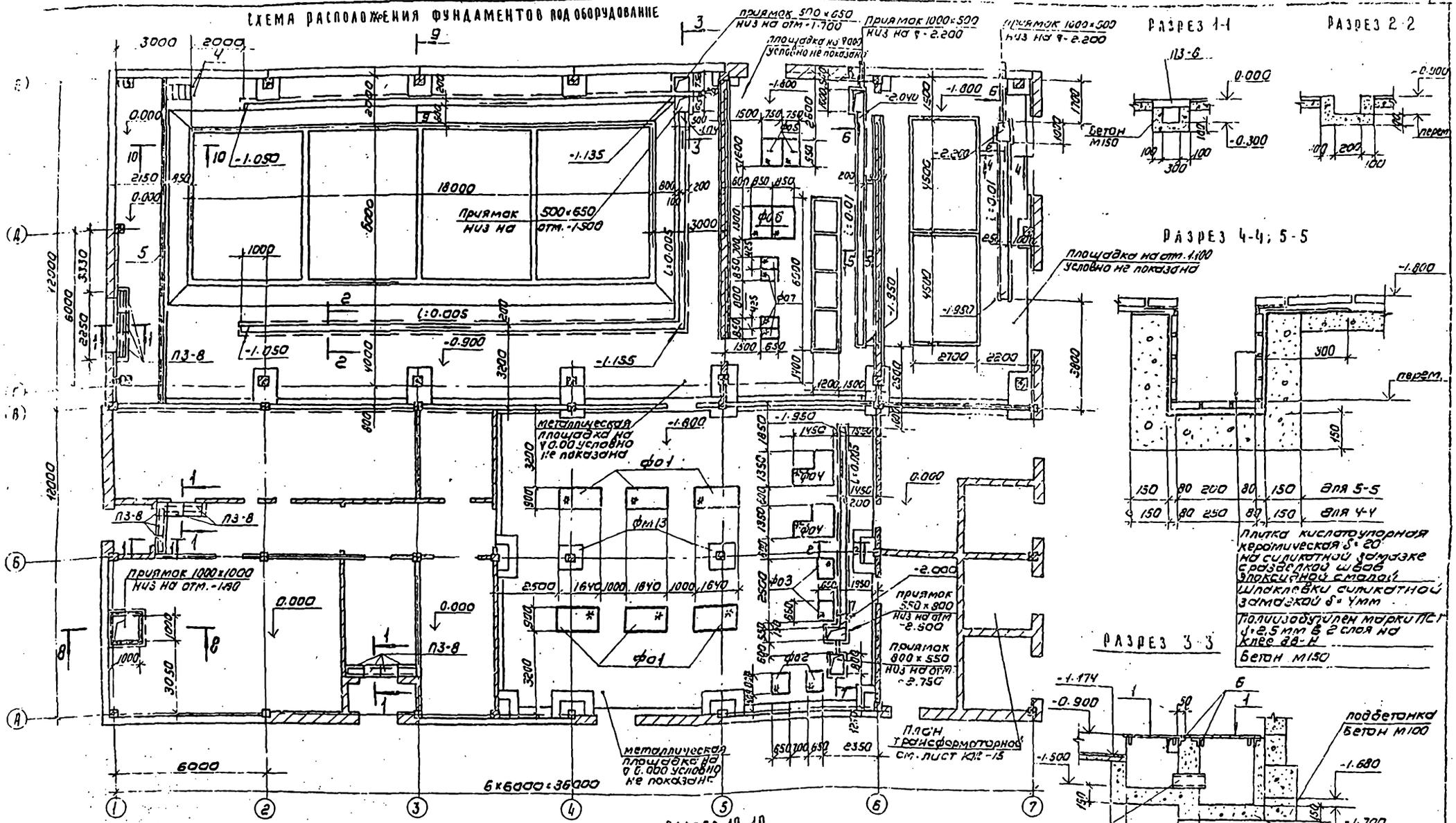

1. Спецификация на фундаменты под оборудование см. лист КЖ-19.
2. Схему расположения полиэтиленовых труб, обеспечивающих питание аб ингателей см. на листе КЖ-14.
3. Расположение бетонных опор под трубопроводы см. листы ТХ.
4. Опоры под трубопроводы выполнять из бетона М100.
5. Спецификацию элементов см. на КЖ-14.
6. Возведение фундаментов под оборудование разрешается только после сверки рабочих чертежей фундаментов с установочными чертежами, полученными от завода изготовителя.

Привязан			ТП 901-3-187.83 КЖ			
Инв№						
Гл.инж.проект	Кузнецова		Главный корпус для станции очистки воды производительностью 12,5 тыс м³/сут	Стадия	Лист	Листов
Ст.инж.	Антонова			РП	12	
ГИП	Арнгольд					
Гл.конструктор	Кузнецова		Схема расположения фундаментов под оборудование. Разрез 1-1	ЦНИИЭП инженерного оборудования		
Нач.отд.	Шапиро					
	Красавин					

Альбом I

Типовой проект 901-3-

Согласовано: ОТА. ВГ. Гриль

Подпись и дата | Взам. инв №

Инв. № подл.

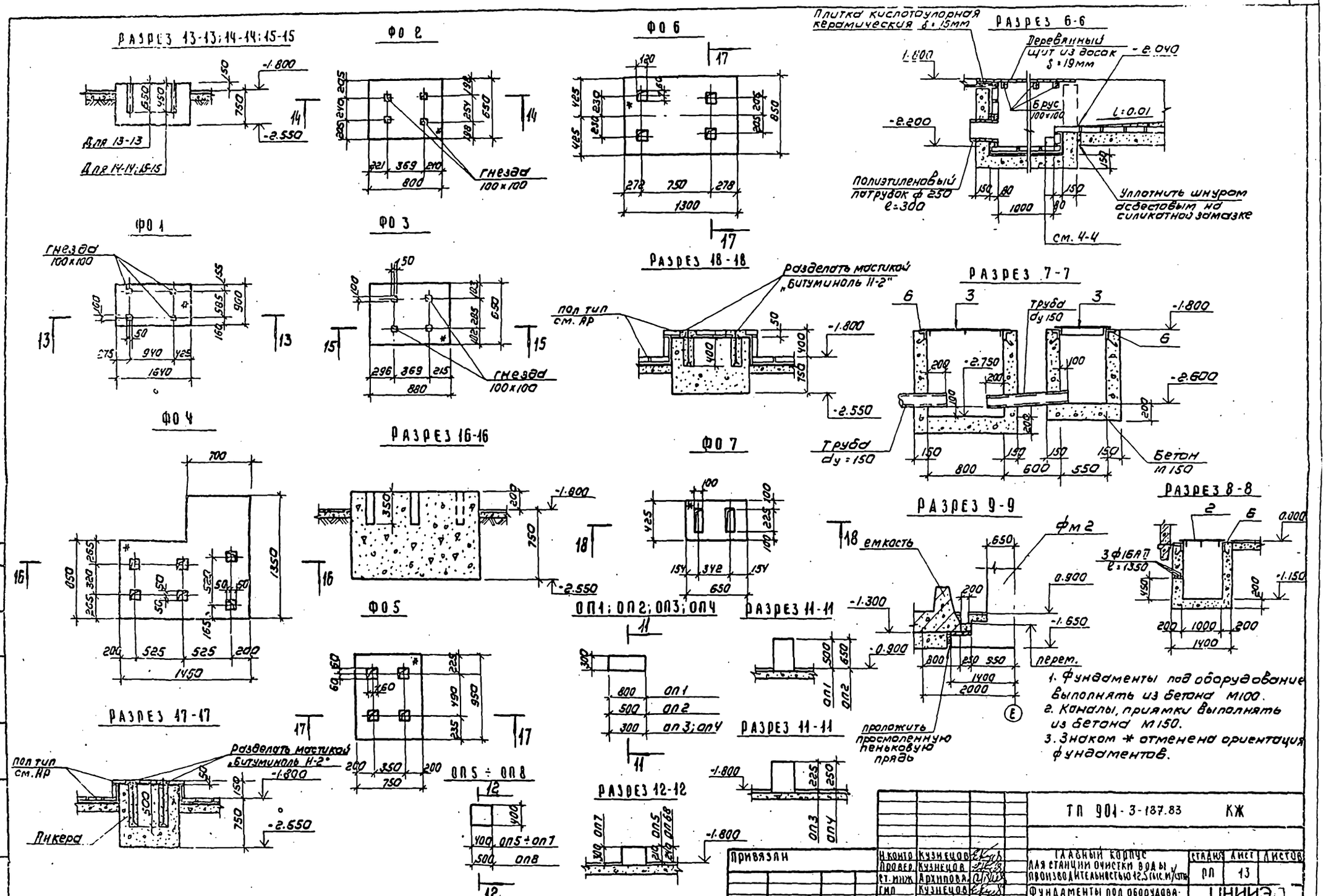

1. Фундаменты под оборудование выполнять из бетона М100.
2. Каналы, приямки выполнять из бетона М150.
3. Знаком * отмечена ориентация фундаментов.

Привязан	Н. контр.	Кузнецова		ТП 901-3-187.83 КЖ			
	Провер.	Кузнецова		Главный корпус для станции очистки воды производительностью 12,5 тыс. м³/сутки	Стадия	Лист	Листов
	Ст. инж.	Архипова			РП	13	
	Гип	Кузнецова		Фундаменты под оборудование Фо1 ÷ Фо7. Опорные подушки. Разрезы.	ЦНИИЭП инженерного оборудования г. Москва		
Инв. №	Гл. конс.	Шапиро					
	Нач. отд.	Колесник					

19247-01

Альбом I

Типовой проект 901-

Схема расположения полиэтиленовых труб на отм. -1.800

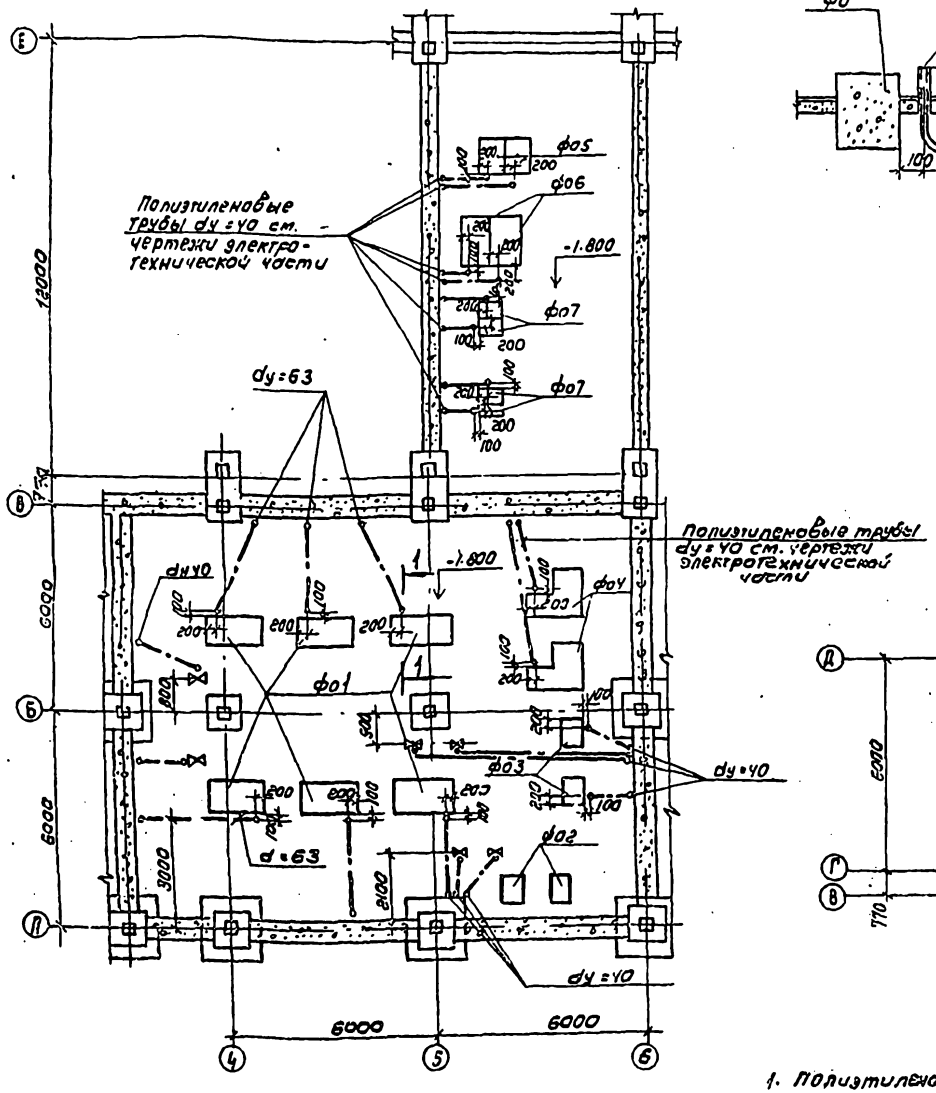

Разрез 1-1

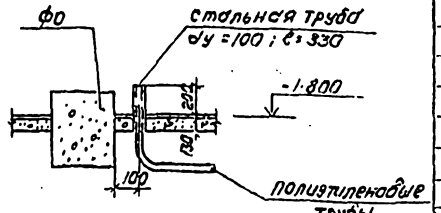

Спецификация элементов к схеме расположения фундаментов под оборудование

Марка поз.	Обозначение	Наименование	Кол.	Масса ед. кг	Примеч.
		Фундаменты под оборудование			
ф01	КЖ-13	ф01	6	1.33	м³
ф02	КЖ-13	ф02	2	0.47	м³
ф03	КЖ-13	ф03	2	0.51	м³
ф04	КЖ-13	ф04	2	1.61	м³
ф05	КЖ-13	ф05	2	0.64	м³
ф06	КЖ-13	ф06	2	1.0	м³
ф07	КЖ-13	ф07	4	0.32	м³
П3-8	3.006-2. Вып. II-2	Плита П3-8	12	50	
1	901- КЖИ, Щ1	Щит стальной Щ1	2		
2	901- КЖИ, Щ2	Щ2	1		
3	901- КЖИ, Щ3	Щ3	2		
4	ГОСТ 24379.1-80	Болт 1.1 М12 × 380	2		
5	901- КЖИ. МН4	Изделие закладное МН4	12.7	пм	
6	3.400-6/76	МН4-46	9.4	пм	
		Опоры под трубопроводы оп1 ÷ оп8	3.5	м³	
		Бетонные приямки, лотки бетон. М150	7.2	м³	

Схема расположения полиэтиленовых труб на отм. - 0.900

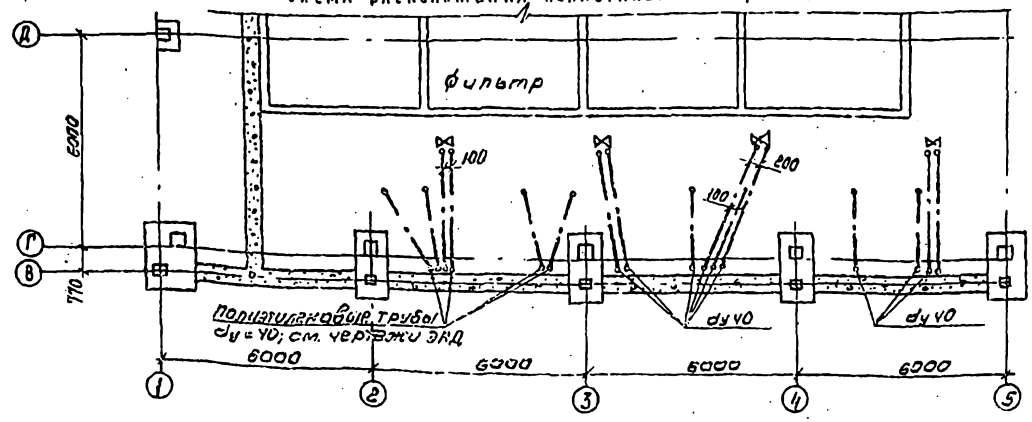

1. Полиэтиленовые трубы заложить до устройства пола.

Привязан				ТП 901-3-187.83 КЖ			
Н. контр.	Кузнецов			Главный корпус для станции очистки воды производительностью 12,5 тыс м³/сутки	Стадия	Лист	Листов
Гл. спец.	Кузнецов				РП	14	
Ст. инж.	Дхинова			Схема расположения полиэтиленовых труб на отм. -1.800. Спецификация	ЦНИИЭП инженерного оборудования г. Москва		
ГИП	Кузнецов						
Гл. конструктор	Шлапко						
Нач. отд.	Колесник						

Согласовано: Шестакова

Инв. № подл. | Подпись и дата | Взам. инв. № | Отд. 324

План трансформаторной

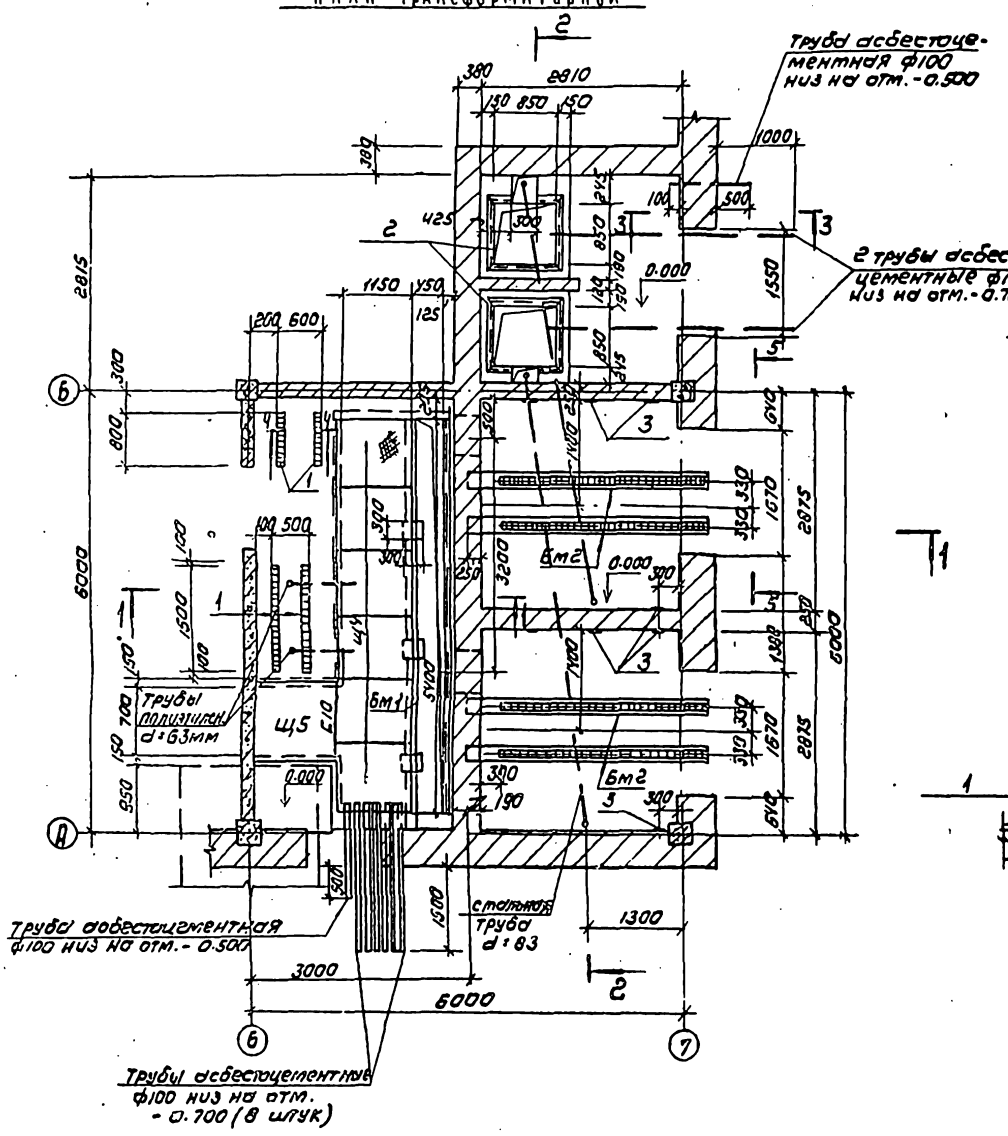

Вид по 3-3

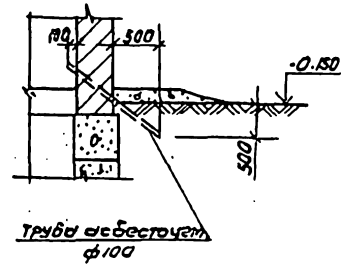

Разрез 4-4

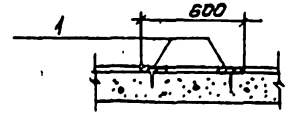

Спецификация элементов к трансформаторной станции

Мар. поз.	Обозначение	Наименование	Кол.	Масса ед. кг	Примечание
		Балки монолитные			
Бм1	КЖ-17	Бм1	1		
Бм2	КЖ-17	Бм2	4		
Бетонные цоколь		Бетон М150	6.7	$м^3$	
Бетонные столбы	–	Бетон М150	0.19	$м^3$	
	–	Изделие металлические			
1	3.400-6/76	МИ1-1	42.6	пм	
2	3.400-6/76	МИ4-46	18,6	пм	
3	3.400-6/76	МИ1-21	8		
Щ4	901- -КЖИ.Щ4	Щ4	6		
Щ5	901- -КЖИ.Щ5	Щ5	1		
	ГОСТ 8240-72	С10	1.0	пм	8.6кг
М2	Т.П 407-3-44/75 Ал.I	М2	6		
М3	ТП 407-3-44/75 Ал.I	М3	8		
Асбестоцемт. труба	ГОСТ 1839-72	Асбестоцементная труба ф100	30	пм	
Стальная труба	ГОСТ 8732-70	dу=80	17	пм	8.71кг

1. Примечания см. на листе КЖ-16

Привязан	Н. контр.	Кузнецов		ТП 901-3-187.83 КЖ			
	Дорф.	Кузнецов		Главный корпус для станции очистки воды производительностью 12.5 тыс м³/сутки	Стадия	Лист	Листов
	Ст. инж.	Архилова			РП	15	
	ГИП	Кузнецов		План трансформаторной.	ЦНИИЭП инженерного оборудования г. Москва		
Инв.№	Нач. отд.	Коселлин					

Альбом I

Типовой проект 901-

Согласовано: Отд. ЭХА Трыканенко

Инв.№ подл. | Подпись и дата | Взам. инв.№

Альбом I

Типовой проект 901-

Разрез 1-1

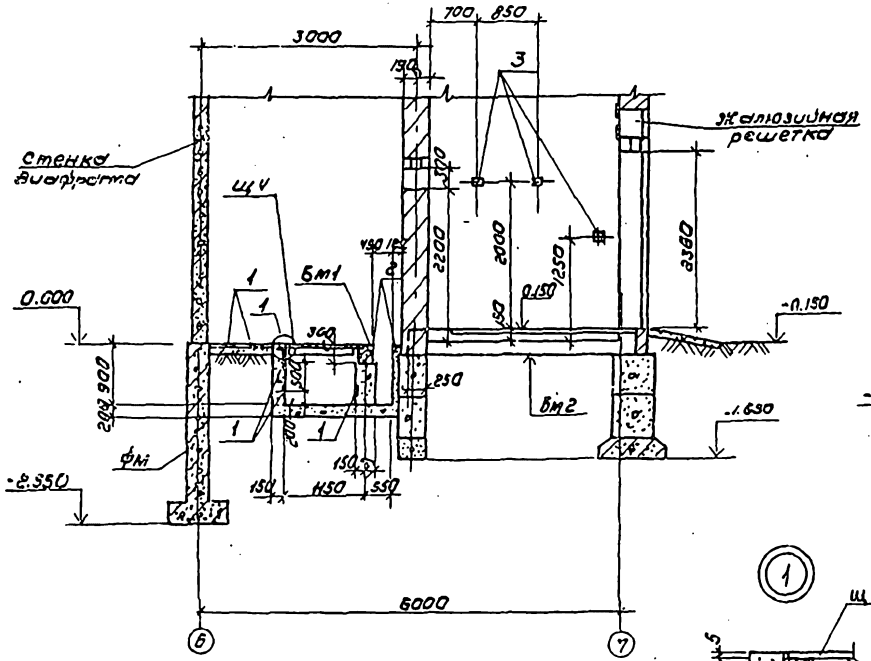

Вид по 5-5

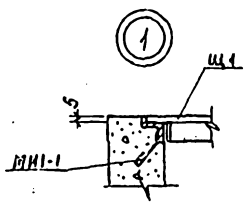

Разрез 2-2

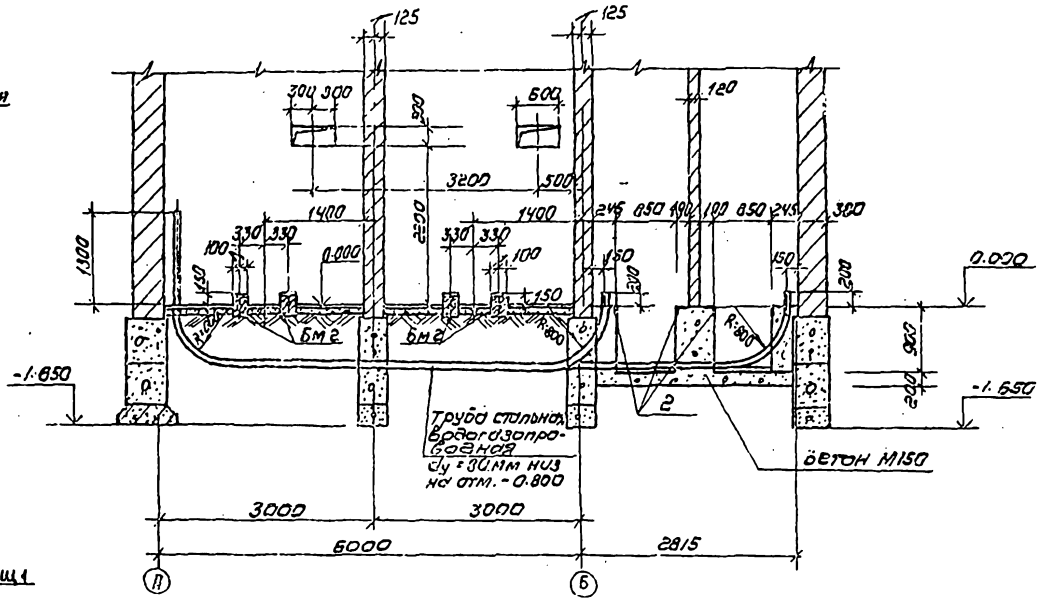

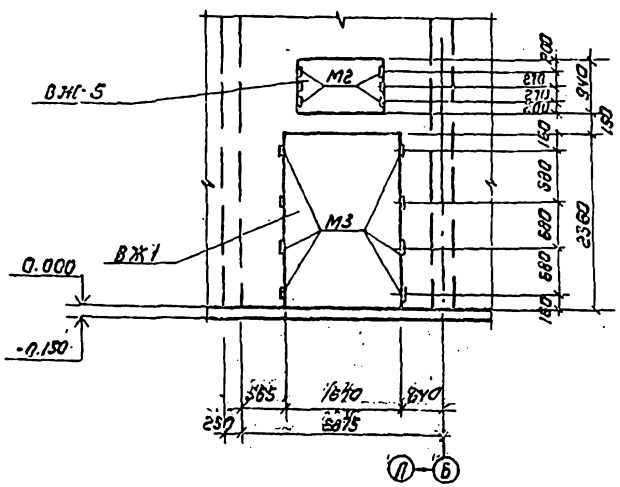

1. Стальные трубы прокладывать в процессе возведения фундаментов под наблюдением электромонтажников.
2. Снаружной стороны стенки каналов обмазать горячим битумом за 2 раза.
3. Каналы выполнять из бетона М 150
4. Металлические изделия покрасить масляной краской (ГОСТ 595-77) за 2 раза.

Привязан	Н. контр.	Кузнецов		ТП 901-3-167.83 КЖ	
	Инж.	Кузнецов		Галерея кабельная для станции очистки воды производительностью 12,5 тыс м³/сутки	Стадия: РП; Лист: 16; Листов:
	Ст. инж.	Архипова		План трансформаторной. Разрезы.	ЦНИИЭП инженерного оборудования г. Москва
Инв. №	ГИП	Кузнецов			
	Гл. спец.	Иванов			
	Нач. отд.	Колесник			

1.4.2.4-01

Альбом I

Типовой проект 901-

БМ 1 (опалубка)

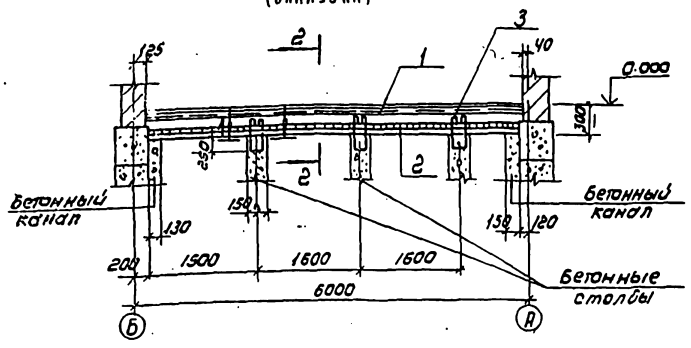

Разрез 2-2

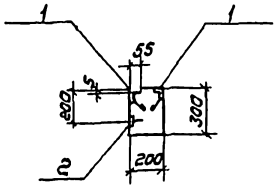

Вид по 1-1

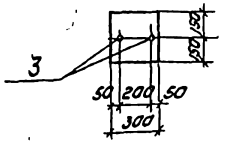

БМ 1 (армирование)

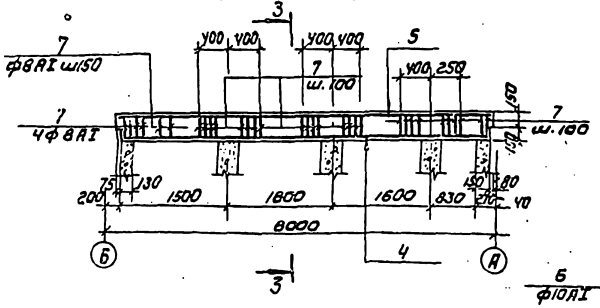

Разрез 3-3

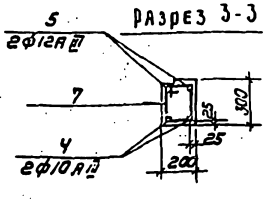

Разрез 4-4

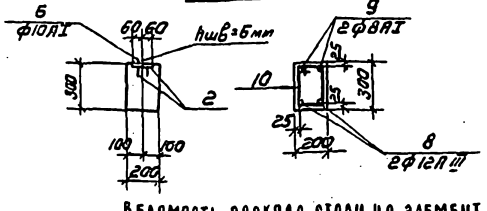

БМ 2

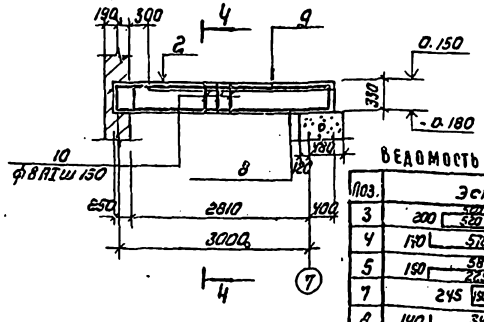

Спецификация к балкам БМ1, БМ2

Формат	Зона	Поз.	Обозначение	Наименование	Кол.	Примечание
				Балка БМ1 - шт. 1		
				Изделия закладные		
		1	3.400-6/76	МН4-46	106	пм
		2	3.400-6/76	МН1-1	5.8	пм
				Детали		
				ф8АI ГОСТ 5781-82		
		3		ℓ = 1340	3	0.53 кг
				ф10АIII ГОСТ 5781-82		
		4		ℓ = 5670	2	3,5 кг
				ф12АIII ГОСТ 5781-82		
		5		ℓ = 5820	2	5.17 кг
				ф8АI ГОСТ 5781-82		
		7		ℓ = 940	48	0,37 кг
				Материал		
				Бетон М200	0.35	м³
				БМ2 - шт 4		
				Изделия закладные		
		2	3.400-6/76	МН1-1	5.82	пм
				Детали		
				ф12АIII ГОСТ 5781-82		
		8		ℓ = 3580	2	3,2 кг
				ф8АI ГОСТ 5781-82		
		9		ℓ = 3540	2	1.4 кг
		10		ℓ = 1010	22	0.4 кг
				ф10АI ГОСТ 5781-82		
		6		ℓ = 2910	1	1.8 кг
				Материал		
				Бетон М200	0.21	м³

1. Бетонирование балки БМ 1 вести одновременно с бетонированием канала.
2. Поз.3 заложить во время бетонирования столбиков.
3. Армирование балок БМ1 и БМ2 дано для t = -30°С.

Ведомость деталей

Поз.	Эскиз
3	200; 500; 100
4	110; 5780; 140
5	150; 5830; 225; 190
7	245; 150; 320
8	140; 3440
9	100; 3440
10	250; 280; 350; 150

Ведомость расхода стали на элемент, кг

Марка элемента	Изделия арматурные								Всего
	Арматура класса								
	AIII				AI				
	ГОСТ 5781-82				ГОСТ 5781-82				
	ф10	ф12		Итого	ф8	ф10		Итого	
Бм1	7.0	10,4		17.4	18.6	-		18.6	36,0
Бм2		6.4		6.4	11.6	1.8		13,4	19.8

Привязан

Инв №

Гл. инж. проекта	Кузнецов		
Пров.	Кузнецов		
Ст. инж.	Архипова		
ГИП	Кузнецов		
Гл. конструктор	Шапиро		
Нач. отд.	Красавин		

ТП 901-3-187.83 КЖ

Главный корпус для станции очистки воды производительностью 12,5 тыс. м³/сут

План трансформации. Балки монолитные БМ1, БМ2

Стадия	Лист	Листов
РП	17	

ЦНИИЭП инженерного оборудования г. Москва

19247-01

Инв. № подл. | Подпись и дата | Взам. инв №

Альбом I

Типовой проект 901-

Схема расположения колонн и элементов покрытия на отм. 7.200 и 8.400

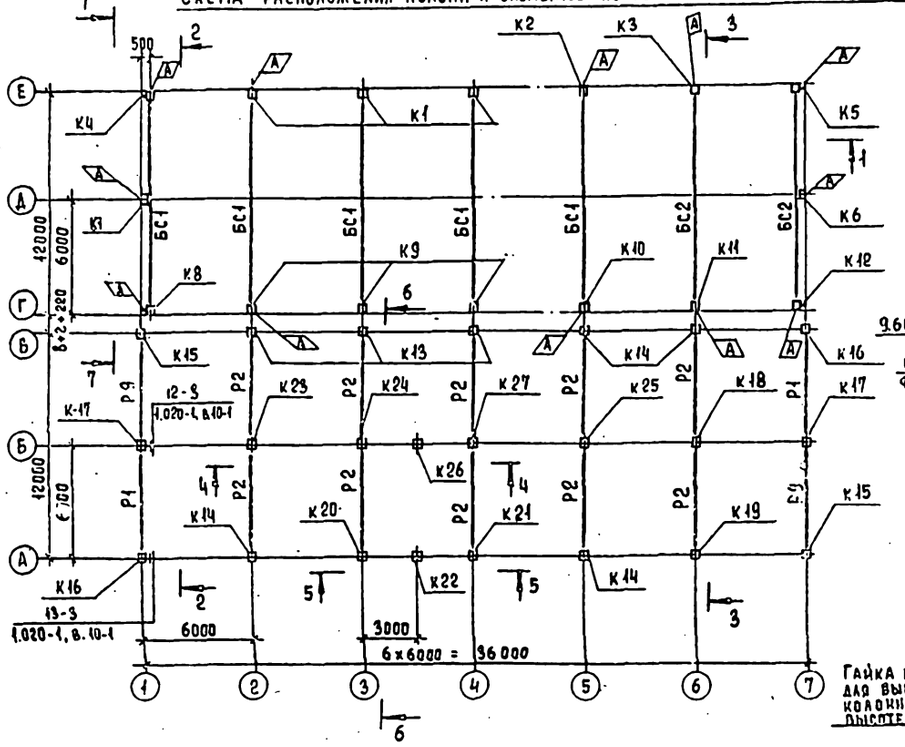

Деталь крепления колонны фахверка к балке покрытия

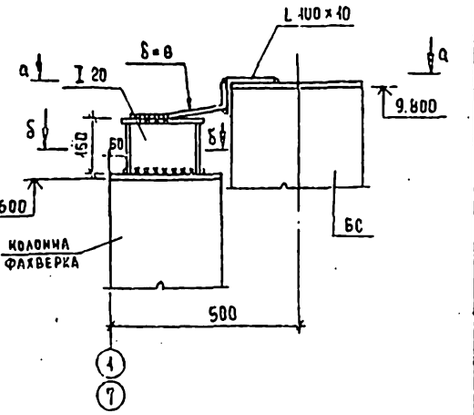

Спецификация элементов к схемам расположения колонн и элементов покрытия

Марка, поз.	Обозначение	Наименование	Кол.	Масса, кг	Примеч.
		Колонны			
К1	ТП 901 - КЖИ.К1	К1	1	3700	
К2	-01	К2	3	3700	
К3	К3	К3	1	3700	
К4	К4	К4	1	3700	
К5	К5	К5	1	3700	
К6	К6	К6	1	3630	
К7	-01	К7	1	3630	
К8	К8	К8	1	3700	
К9	К9	К9	3	3700	
К10	К10	К10	1	3700	
К11	К11	К11	1	3700	
К12	К12	К12	1	3700	
К13	К13	К13	3	1760	
К14	К14	К14	4	1760	
К15	К15	К15	2	1760	
К16	К16	К16	2	1760	
К17	К17	К17	2	1778	
К18	К18	К18	1	1760	
К19	К19	К19	1	1743	

Схема расположения колонн и элементов перекрытия на отм. 3.600

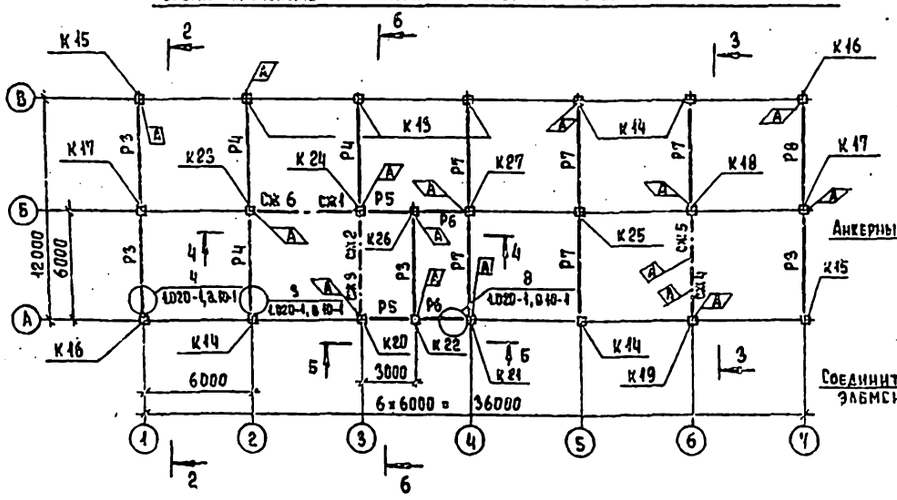

Разрез 3-3

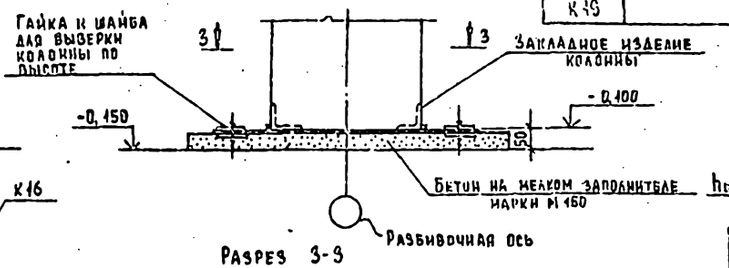

Анкерный болт d=24

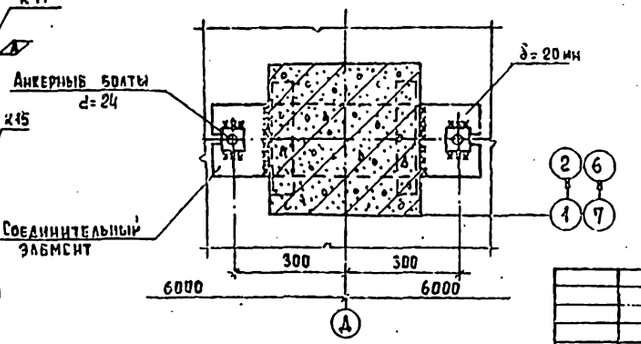

Вид по а-а

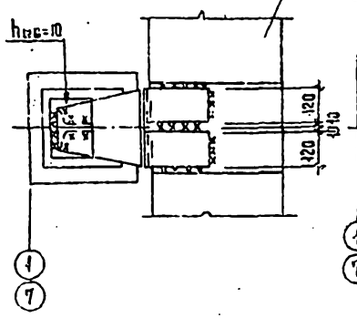

Вид по б-б

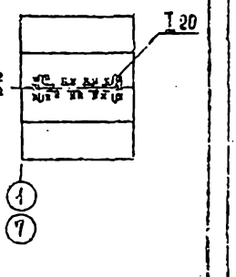

Колонны, диафрагмы при монтаже устанавливать по значку Ⓐ

Привязан					
Инв. №					
Н. конт.	Кузнецов		Главный корпус для станции очистки воды производительностью 125 тыс. м³/сутки	Стадия	Лист	Листов
Провер.	Кузнецов			РП		
Ст. инж.	Архипова					
ГИП	Кузнецов		Схемы расположения колонн и элементов покрытий и перекрытий.	ЦНИИЭП инженерного оборудования г. Москва		
Гл. конст.	Шапиро					
Нач. отд.	Красавин					

ТП 901-3-187.83

19274-01

Инв. № подл. | Подпись и дата | Взам. инв. №

Альбом I

Типовой проект 901-

Вид по 1-1

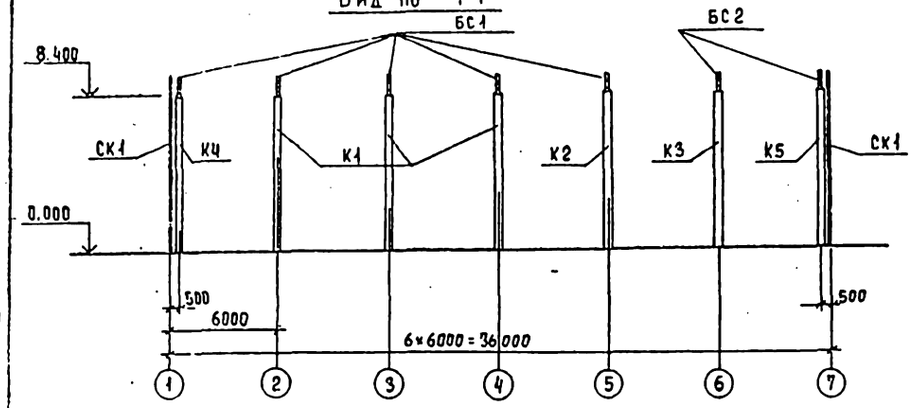

1. Монтажные узлы каркаса приняты по сериям 2.432-1, вып.1 и 1.020-1, вып. 10-1.

Вид по 2-2

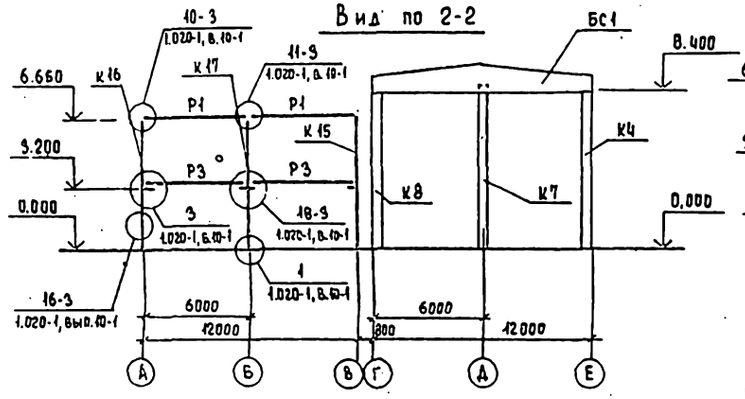

Вид по 3-3

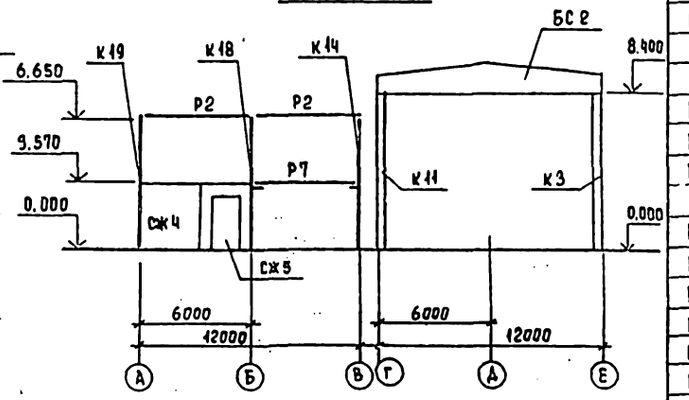

Вид по 4-4

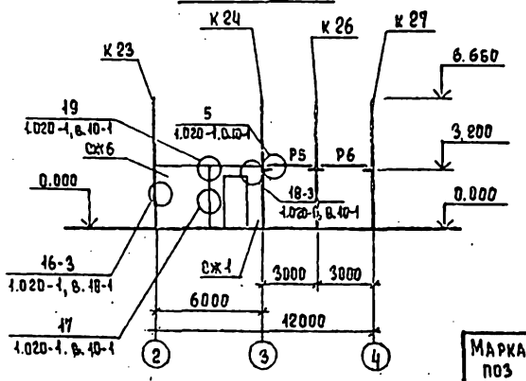

Вид по 5-5

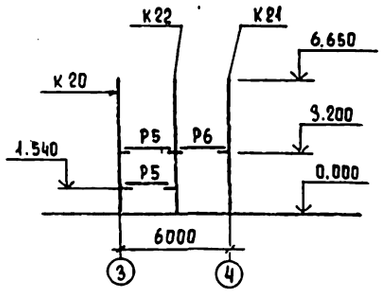

Вид по 6-6

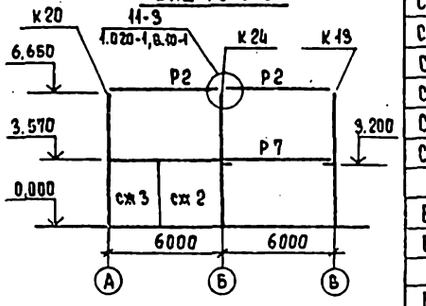

Марка, поз	Обозначение	Наименование	Кол	Масса, кг	Примеч.
МС8	1.020-1, вып. 9-1	МС 8	18		
МС10	1.020-1, вып. 10-1	МС 10	8		
МС13	1.020-1, вып. 9-1	МС 13	8		
МС1	1.438.1-3, вып. 1	Соединительное изделие МС1	10		
ОК1	1.438.1-3, вып. 1	Опорная консоль ОК1	5		
МС2	1.020-1, вып.10-1	МС 2	6		
МС3	1.020-1, вып. 9-1	МС 3	6		

Спецификация элементов к схемам расположения колонн, элементов покрытия и перекрытия

Марка, поз.	Обозначение	Наименование	Кол.	Масса, кг	Примеч.
К20	тп 901 К20	К20	1	1743	
К21	К21	К21	1	1760	
К22	К22	К22	1	1760	
К23	К23	К23	1	1778	
К24	К24	К24	1	1760	
К25	К25	К25	1	1778	
К26	К26	К26	1	1760	
К27	К26-01	К27	1	1778	
		Ригели			
		Для II и III снегового района			
Р1	1.020-1, вып. 3-5	2 РОЧ. 62-30-I л	2	2000	
Р2	1.020-1, вып. 3-5	2 РД. 62-40-I	10	2800	
Р9	1.020-1, вып. 3-5	2РОЧ. 62-30-I п	2	2000	
		Для IV снегового района			
Р1	1.020-1, вып. 3-5	2РОЧ. 62-30 I л	2	2000	
Р2	1.020-1, вып. 3-5	2РД 4. 62-51-I	10	2800	
Р9	1.020-1, вып. 3-5	2РОЧ. 62-30-I п	2	2000	
		Для t=-20°;-30°;-40°С			
Р3	1.020-1, вып. 3-1	Ригель 1РОП 4.57-35 А I V	4	1900	
Р4	1.020-1, вып. 3-1	1РДП 4,57-69 А I V	3	2525	
Р5	1.020-1, вып. 3-1	1РОП 4.27-35	3	850	
Р6	1.020-1. вып. 3-1	Р3. 27	2	240	
Р7	тп 901 кжи. Р7	Ригель Р7	5	2525	
Р8	Р8	Р8	1	1900	
		Диафрагмы жесткости			
СЖ1	1.020-1, вып. 6-2	1ДП 26.36-п	1	2636	
СЖ2	1.020-1, вып. 6-2	1Д 30.36	1	4219	
СЖ3	1.020-1, вып. 6-2	1Д 26, 36	1	3625	
СЖ4	тп 901- -кжи. СЖ4	СЖ 4	1	4715	
СЖ5	СЖ5	СЖ 5	1	3062	
СЖ6	СЖ6	СЖ 6	1	4219	
		Для II и III снегового района			
БС1	тп 901- -кжи. БС2	Балки покрытия БС2	5	4700	
БС2	-01	БС2-1	2	4700	
		Для IV снегового района			
БС1	тп 901- -кжи. БС3	Балки покрытия БС3	5	4700	
БС2	-01	БС3-1	2	4700	

Инв. № подл. | Подпись и дата | Взам. инв. №

Привязан

Инв. №

Н. контр.	Кузнецов		
Провер.	Кузнецов		
Ст. инж.	Архипова		
ГИП	Кузнецов		
Гл. конст.	Шапиро		
Нач. отд.	Красавин		

тп 901-3-187.83 КЖ

Главный корпус для станции очистки воды производительностью 12.5 тыс. м³/сутки

Схемы расположения колонн и элементов покрытия и перекрытия. Виды.

Стадия	Лист	Листов
РП	19	

ЦНИИЭП инженерного оборудования г. Москва

Формат 22

Альбом I

Типовой проект 901-

Схема расположения стеновых панелей по оси „Е"

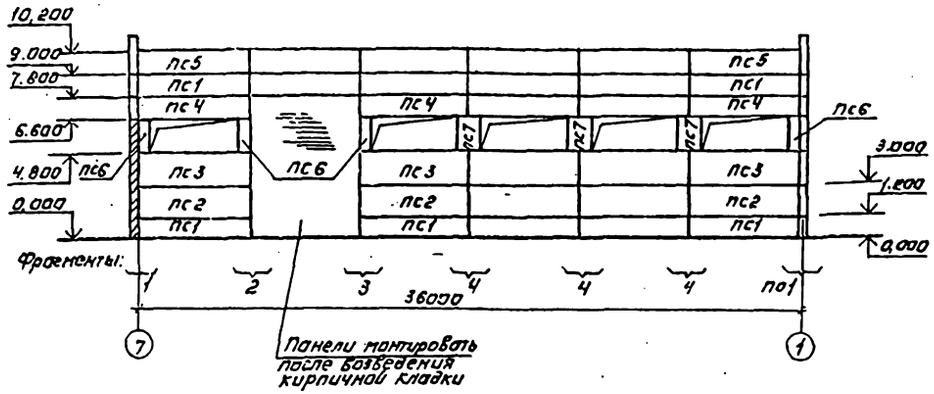

Схема расположения стеновых панелей по оси „Г"

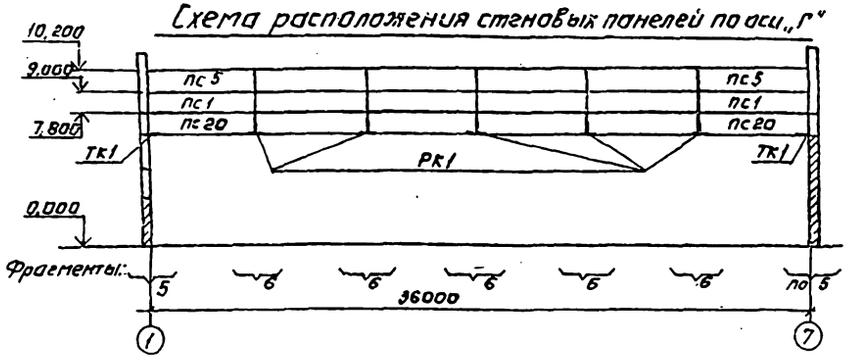

Схема расположения стеновых панелей по оси „1"

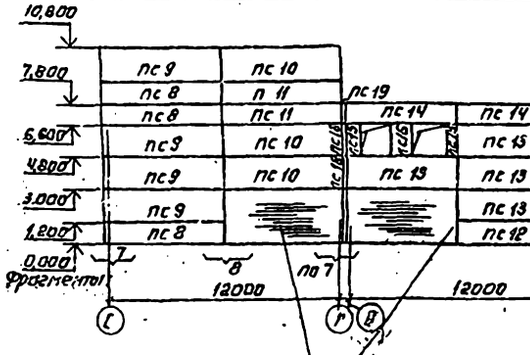

Схема расположения стеновых панелей по оси „7"

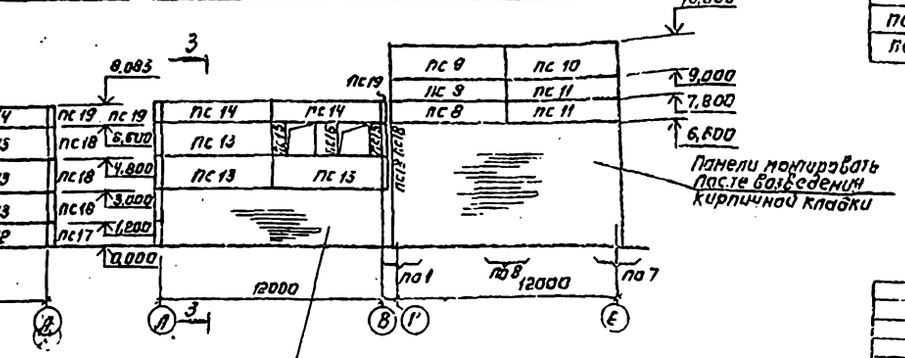

Спецификация элементов к схемам расположения стеновых панелей

Марка поз.	Обозначение	Наименование	Кол.	Масса, кг	Примеч.
		Стеновые панели для t=-20°С			
пс1	1.432-14/80 Вып.1	пс 600.12.20-п-1	17	1700	
пс2	1.432-14/80 Вып.1	пс 600.18.20-п-1	5	2500	
пс3	1.432-14/80 Вып.1	пс 600.18.20-п-3	5	2500	
пс4	1.432-14/80 Вып.1	пс 600.12.20-п-5	5	1700	
пс5	1.432-14/80 Вып.1	пс 600.12.20-п-7	12	1700	
пс6	1.432-14/80 Вып.1	пс 70.18.20-п	4	300	
пс7	1.432-14/80 Вып.1	пс 145.18.20-п	3	600	
пс8	1.432-14/80 Вып.1	пс 625.12.20-п-11	5	1700	
пс9	1.432-14/80 Вып.1	пс 625.18.20-п-11	5	2700	
пс10	1.432-14/80 Вып.1	пс 625.18.20-п-12	4	2700	
пс11	1.432-14/80 Вып.1	пс 625.12.20-п-12	4	1700	
пс12	1.020-1, Вып.5-2	1пс 60.12.2,5-п	4	1900	
пс13	1.020, Вып.5-2	1пс 60.18.2,5-п	15	2900	
пс14	1.020, Вып.5-2	1пс 60.15.2,5-п-1	16	2400	
пс15	1.020, Вып.5-2	4пс 6.18.2,5-п	12	300	
пс16	1.020, Вып.5-2	4пс 12.18.2,5-п	16	600	
пс17	1.020, Вып.5-2	5пс 51.120.30-п	4	300	
пс18	1.020 Вып.5-2	5пс 51.180.30-п	12	400	
пс19	1.020 Вып.5-2	5пс 51.150.25-п-1	6	300	
пс20	1.432-14/80 Вып.1	пс 600.12.20-п-2	6	1700	
		Стеновые панели для t=-30°С			
пс1	1.432-14/80 Вып.1	пс 600.12.25-п-1	17	2000	
пс2	1.432-14/80 Вып.1	пс 600.18.25-п-1	5	3100	
пс3	1.432-14/80 Вып.1	пс 600.18.25-п-3	5	3100	
пс4	1.432-14/80 Вып.1	пс 600.12.25-п-3	5	2000	
пс5	1.432-14/80 Вып.1	пс 600.12.25-п-7	12	2000	
пс6	1.432-14/80 Вып.1	пс 70.18.25-п	4	400	
пс7	1.432.14/80 Вып.1	пс 145.18.25-п	3	800	
пс8	1.432.14/80 Вып.1	пс 625.12.25-п-11	5	2100	
пс9	1.432.14/80 Вып.1	пс 625.18.25-п-11	5	3200	
пс10	1.432.14/80 Вып.1	пс 625.18.25-п-12	4	3200	

1. Стеновые панели приняты из керамзитобетона $\gamma = 900$ кг/м³.

Н. контр.	Кузнецов		
Пров.	Кузнецов		
Ст. инж.	Аранибова		
ГИП	Кузнецов		
Гл. конст.	Шапиро		
Нач. отд.	Красавин		

ТП 901-3-187.83 КЖ

Главный корпус для станции очистки воды производительностью 12,5 тыс. м³/сутки

Стадия	Лист	Листов
РП	20	

Схемы расположения стеновых панелей.

ЦНИИЭП инженерного оборудования г. Москва

Привязан:

Инв. №

Копировал Арутюнова

Формат А2

Инв. № подл. | Подп. и дата | Взам. инв. №

Утв. Б.К. Марасеева

Альбом I

Типовой проект 901-

Схема расположения стеновых панелей по оси „А"

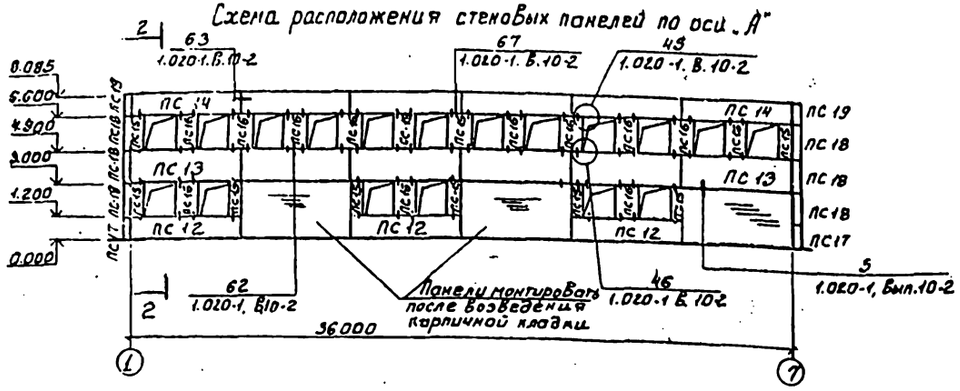

Разрез 2-2

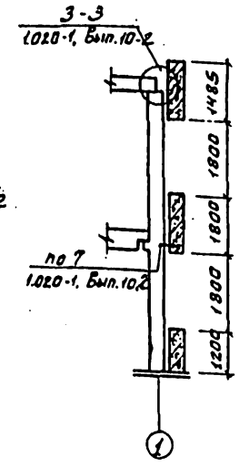

Схема расположения стеновых панелей по оси „В"

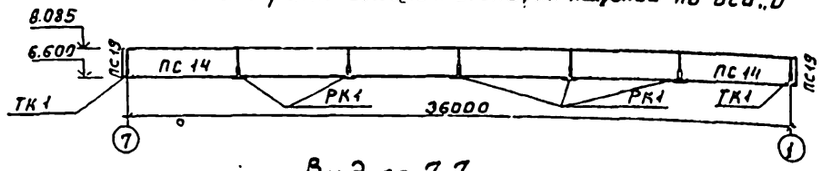

Вид по 7-7

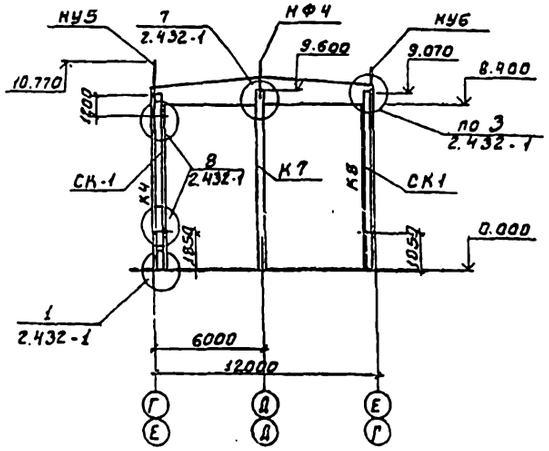

Разрез 3-3

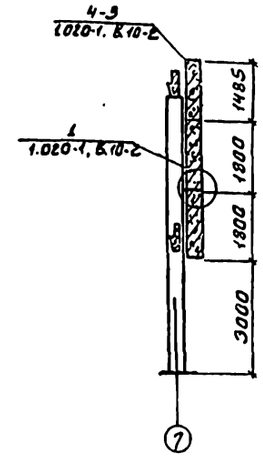

Марка	Обозначение	Наименование	Кол.	Масса кг	Примеч.
		Соединительные элементы			
МС60	1.020-1, Вып. 9-1	МС60	36		
МС61	1.020-1, Вып. 9-1	МС61	24		
МС63	1.020-1, Вып.10-2	МС63	8		
МС65	1.020-1, Вып. 9-1	МС65	16		
МС66	1.020-1, Вып. 9-1	МС66	10		
МС91	1.020-1, Вып.10-2	МС91	88		

1. Стеновые панели приняты из керамзитобетона $\gamma = 900$ кг/м³.

Спецификация элементов к схеме расположения стеновых панелей

Марка поз.	Обозначение	Наименование	Кол.	Масса кг	Примеч.
		Стеновые панели для t=-30°С			
ПС11	1.432-14/80, Вып.1	ПС625.12.25-П-12	4	2100	
ПС12	1.020-1. Вып.5-2	1ПС60.12.3.0-П	4	2300	
ПС13	1.020-1, Вып.5-2	1ПС60.18.3.0-П	13	3400	
ПС14	1.020-1, Вып. 5-2	1.ПС60.15.3.0-П-1	16	2800	
ПС15	1.020-1, Вып. 5-2	4ПС6.18.3.0-П	12	300	
ПС16	1.020-1, Вып.5-2	4ПС12.18.3.0-П	16	700	
ПС17	1.020-1, Вып. 5-2	5ПС-51.120.30-П	4	300	
ПС18	1.020-1, Вып. 5-2	5ПС-51.180.30.-П	12	400	
ПС19	1.020-1, Вып.5-2	5ПС51.150.30-П-1	6	300	
ПС20	1.432-14/80, Вып. 1	ПС600.12.20-П-2	6	1700	
		Стеновые панели для t=-40°С			
ПС1	1.432-14/80 Вып.1	ПС600.12.30.-П-1	17	2400	
ПС2	1.432-14/80 Вып.1	ПС600,18.30-П-1	5	3600	
ПС3.	1.432-14/80 Вып.1	ПС600.18.30-П-3	5	3600	
ПС4	1.432-14/80 Вып.1	ПС600.12.30-П-3	5	2400	
ПС5	1.432-14/80 Вып.1	ПС600.12.30-П-7	12	2400	
ПС6	1.432-14/80 Вып.1	ПС70.18.30-П	4	400	
ПС7	1.432-14/80 Вып.1	ПС145.18.30-П	3	900	
ПС8	1.432-14/80 Вып.1	ПС625.12.30-П-11	5	2500	
ПС9	1.432-14/80 Вып.1	ПС625.18.30-П-11	5	3800	
ПС10	1.432-14/80 Вып.1	ПС625.18.30-П-12	4	3800	
ПС11	1.432-14/80 Вып.1	ПС625.12.30-П-12	4	2500	
ПС12	1.020-1. Вып.5-2	1.ПС60.12.3.0-П	4	2300	
ПС13	1.020-1 Вып.5-2	1.ПС60.18.3.0-П	13	3400	
ПС14	1.020-1 Вып.5-2	1ПС60.15.3.0-П-1	16	2800	
ПС15	1.020-1, Вып.5-2	4ПС6.18.3.0-П	12	300	
ПС16	1.020-1. Вып.5-2	4ПС.12.18.3.0-П.	16	700	
ПС17	1.020-1, Вып.5-2	5ПС51.120.30-П	4	300	
ПС18	1.020-1, Вып.5-2	5ПС51.180.30-П	12	400	
ПС19	1.020-1, Вып.5-2	5ПС5.150.30.-П-1	6	300	
ПС20	1.432-14/80 Вып.1	ПС.600.12.20-П-2	6	1700	
		Стойка фахверка			
СК1	1.439-2	СФ10	4	474,9	
		Насадки			
НУ5	1.439-2	НУ5	2	37.2	
НУ6	1.439-2	НУ6	2	37.2	
НФ4	1.439-2	НФ4	2	35.2	
		Опорные консоли			
ТК1	1.439-2	ТК1	4	22.1	
РК1	1.439-2	РК1	10	19.5	

Н.контр.	Кузнецов		ТП 901-3-187.83 КЖ
Провер.	Кузнецов		Главный корпус для станции очистки воды производительностью 125 тыс. м³/сутки
Ст.инж.	Арешова		Стадия РП · Лист 21 · Листов
ГИП	Кузнецов		Схемы расположения стеновых панелей. Разрезы.
Гл.конструктор	Малиро		ЦНИИЭП инженерных сооружений
Нач.отд.	Красавин		

Инв. № подл. | Подпись и дата | Взам. инв. №

Привязан:

Инв. №

Альбом I

Типовой проект 901-

Фрагмент 1

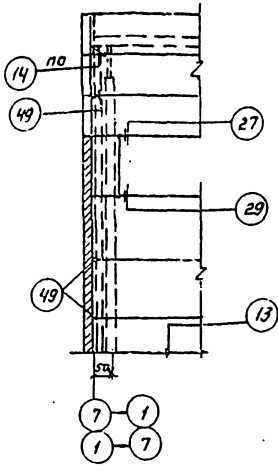

Фрагмент 2

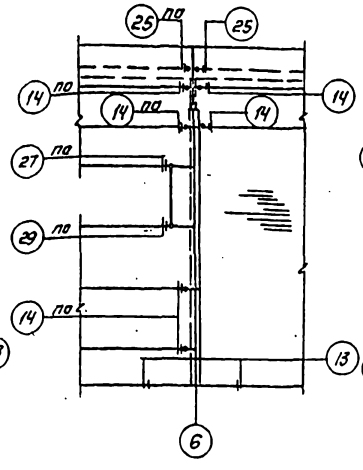

Фрагмент 4

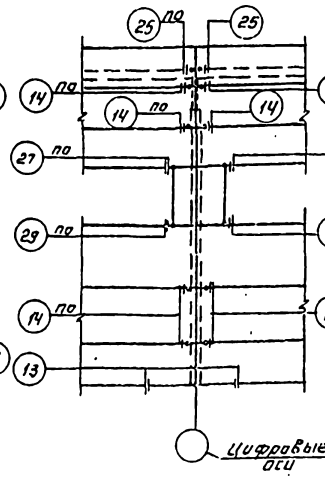

Фрагмент 3

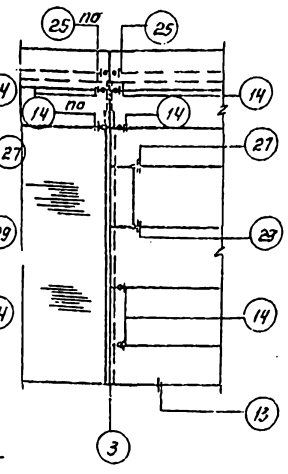

Фрагмент 5

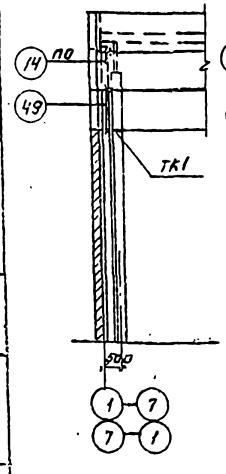

Фрагмент 6.

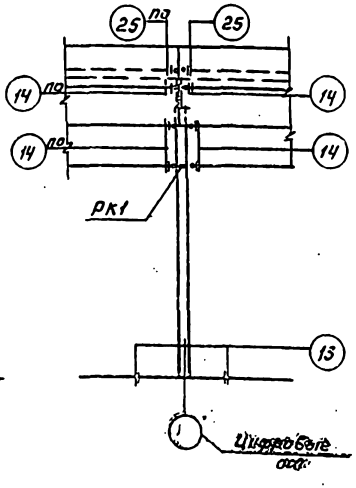

Фрагмент 7

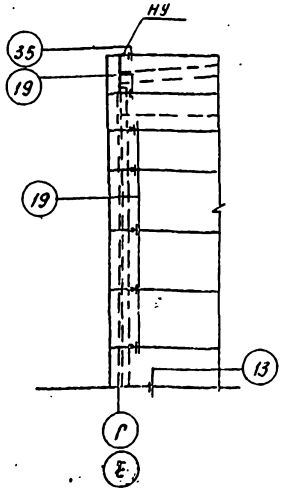

Фрагмент 8

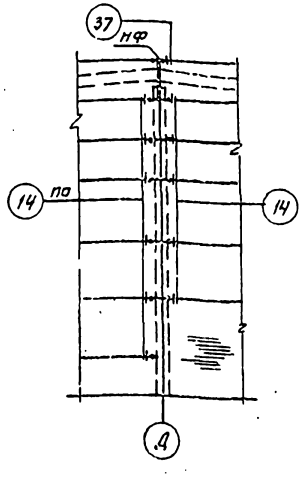

Спецификация монтажных узлов.

Марка узла	Колич. узлов	Марка элем. крепл.	Кол-во шт. на узел	Кол-во шт. на все узлы	Примеч. серия
8	8	Т-13	2	16	
14	87	Т-1	1	87	
19	17	Т-1	1	17	
25	20	Т-6	1	20	
35	4	Т-8	2	8	
37	2	Т-8	2	4	1.439-2
49	10	Т-27	1	10	
27	Для $t_н$ = -20°С, -30°С				
	10	Т-22	1	10	
	Для $t_н$ = -40°С				
	10	Т-23	1	10	
29	Для $t_н$ = -20°С; -30°С				
	10	Т-22	1	10	
	Для $t_н$ = -40°С				
	10	Т-23	1	10	

1. Узлы крепления панелей приняты по сериям 2.432-1, вып. 0, 1. и 1.020-1, вып. 10-2.

Н. контр.	Кузнецов		
Провер.	Кузнецов		
Ст. инж.	Аухимова		
ГИП	Кузнецов		
Гл. конст.	Шапиро		
Нач. отд.	Красавин		

Привязан:

Инв. №

ТП 901-3-187.83 КЖ

Главный корпус для станции очистки воды производительностью 12,5 тыс. м³/сутки

Схемы расположения стеновых панелей. Фрагменты 1÷8

Стадия	Лист	Листов
РП	22	

ЦНИИЭП инженерного оборудования г. Москва

Копировал: Логинова

Формат А2

Инв. № подл. | Подпись и дата | Взам. инв. №

Альбом I

Типовой проект 901-

Разрез 5-5

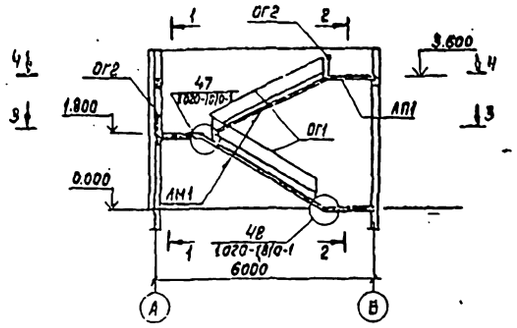

Разрез 1-1

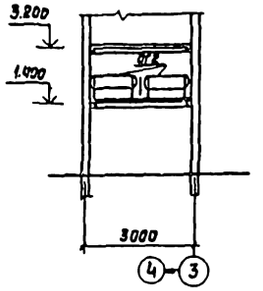

Разрез 2-2

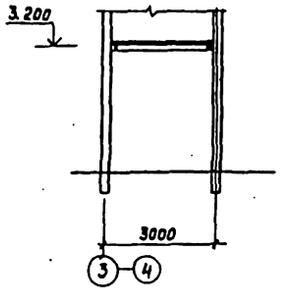

Разрез 3-3

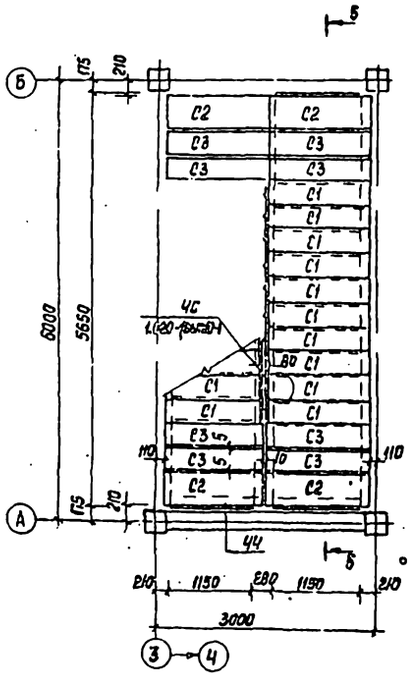

Разрез 4-4

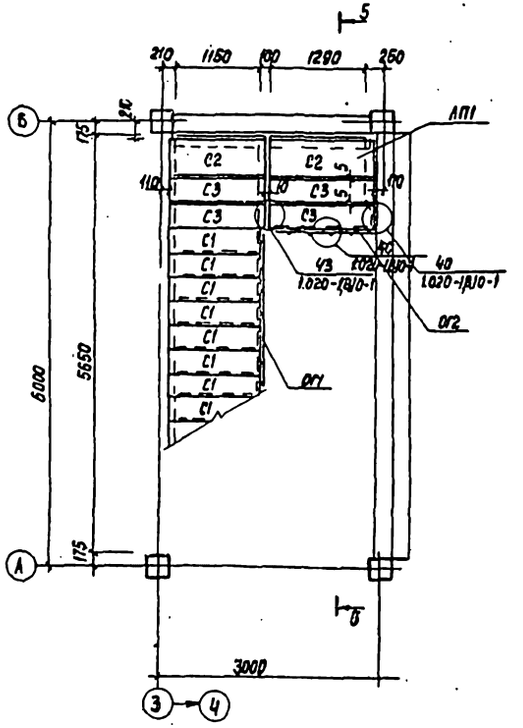

Спецификация элементов к схеме расположения лестничных маршей

Марка поз.	Обозначение	Наименование	Кол.	Масса ед. кг	Примечание
		Марш лестничный			
ЛМ1	1.020-1 вып. 7-1	ЛМ 57.14.18	2		
		Площадка лестничная			
ЛП1	1.020-1 вып. 7-1	ЛП 16.12	1		
		Проступи			
С1	1.020-1 вып. 7-1	1ЛН 13.3	20	49	
С2	1.020-1 вып. 7-1	2ЛН 14.5	6	66	
С3	1.020-1 вып. 7-1	2ЛН 14.3	12	46	
		Ограждение			
ОГ1	1.020-1 вып. 8-1	ОЛ36	2		
ОГ2	1.020-1 вып. 8-1	ОВЛ36	3		
		Изделия металлические			
МС27	1.020-1 вып. 10-1	МС27	1	1.55кг	
МС31	1.020-1 вып. 10-1	МС31	12	0.486кг	
МС32	1.020-1 вып. 10-1	МС32	3	0.113	

1. Накладные проступи укладывать на цементный раствор М200 после приварки ограждения.

2. Сварку производить электродами Э42 ГОСТ 9467-75. Высота сварного шва 6мм.

Привязан				ТП901-3-187.83			КЖ
Н. контр.	Кузнецов			Главный корпус для станции очистки воды производительностью 12,5 тыс. м³/сутки.	Стадия	Лист	Листов
Провер.	Кузнецов				РП	23	
Ст. инж.	Архипова			Схема расположения элементов лестницы.	ЦНИИЭП инженерного оборудования г. Москва		
ГИП	Кузнецов						
Гл. конст.	Шапиро						
Инв. №	Нач. отд.	Колсавин					

Взам. инв. № | Подпись и дата | Инв. № подл.

Схема расположения плит покрытия на отм. 7.200 и 7.330

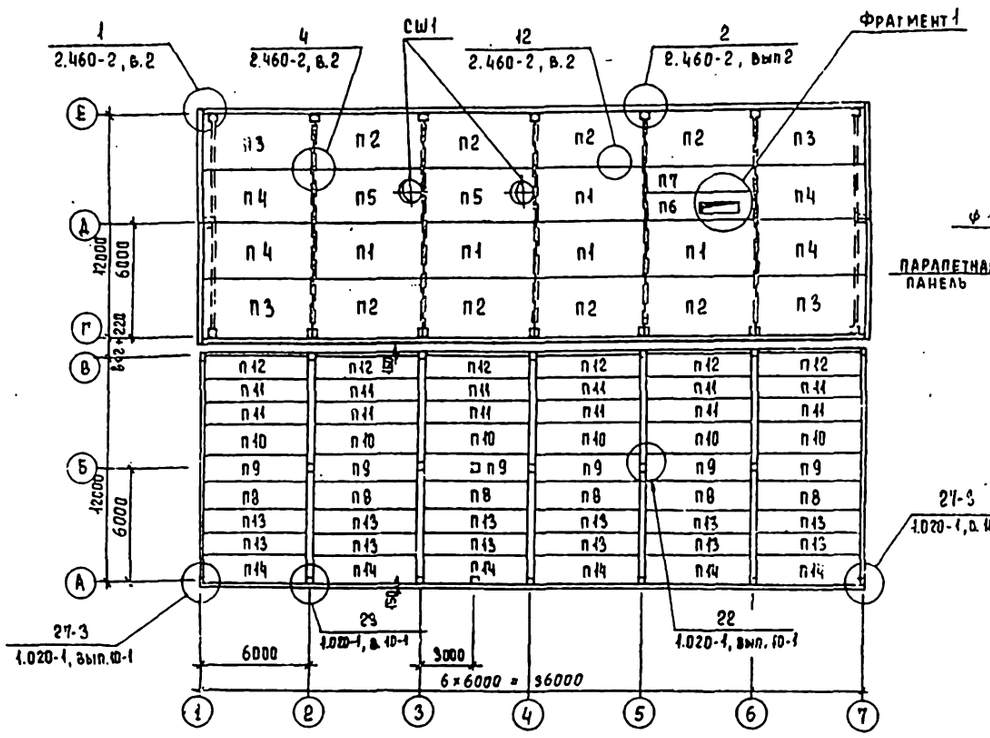

Деталь крепления металлического ограждения на кровле (в осях Г-Е; 1-7)

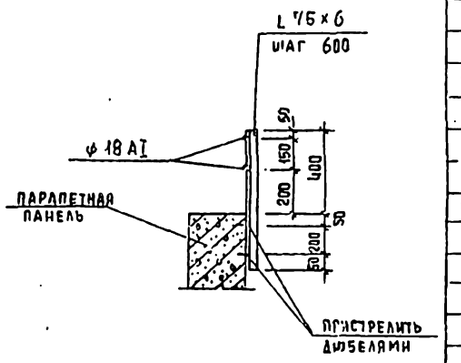

Спецификация элементов к схемам расположения плит покрытия и перекрытия.

Марка	Обозначение	Наименование	Кол.	Масса ед., кг	Примеч.
		Плиты покрытия для II и III снегового			района
П1	22701.1-74	ПГ-2АIVт	5	2650	
П2	тп 901- кжи.ПГ2	ПГ 2	8	2650	
П3	-01	ПГ 2-1	4	2650	
П4	-02	ПГ 2-2	4	2650	
П5	22701.2-77	ПВ 10-3АIVт	2	3600	
П6	тп 901- кжи.П6	П6	1	1500	
П7	1.465-7, вып.3, ч.I	$\frac{ПАIV}{1.5\times6}$-1	1	1500	
П8	1.041-1, вып.1	ПК 56.15-4АIVт	6	2600	
П9	1.041-1, вып.1	ПК 56.15-6АIVт-2	6	2600	
П10	1.041-1, вып.1	ПК 56.15-6АIVт	6	2600	
П11	1.041-1, вып.1	ПК 56.12-6АIVт	12	2600	
П12	1.041-1, вып.1	ПК 56.15-6АIVт-1	7	2600	
П13	1.041-1, вып.1	ПК 56.12-4АIVт	12	2600	
П14	1.041-1, вып.1	ПК 56.15-4АIVт-1	6	2600	
		Плиты покрытия для IV снегового района			
П1	22701.1-77	ПГ-3АIVт	5	2650	
П2	тп 901- -кжи.ПГ3	ПГ 3	8	2650	
П3	-01	ПГ 3-1	4	2650	
П4	-02	ПГ 3-2	4	2650	
П5	22701.2-77	ПВ 10-4АIVт	2	3600	
П6	тп 901- кжи.П6	П6	1	1500	
П7	1.465-7, вып.3, ч.I	$\frac{ПАIV}{1.5\times6}$-2	1	1500	
П8	1.041-1, вып.1	ПК 56.15-6АIVт	6	2600	
П9	1.041-1, вып.1	ПК 56.15-8АIVт-2	6	2600	
П10	1.041-1, вып.1	ПК 56.15-8АIVт	6	2600	
П11	1.041-1, вып.1	ПК 56.12-8АIVт	12	2600	
П12	1.041-1, вып.1	ПК 56.15-8АIVт-1	7	2600	
П13	1.041-1, вып.1	ПК 56.12-6АIVт	12	2600	
П14	1.041-1, вып.1	ПК 56.15-6АIVт-1	6	2600	

Фрагмент 1 (вытяжная шахта)

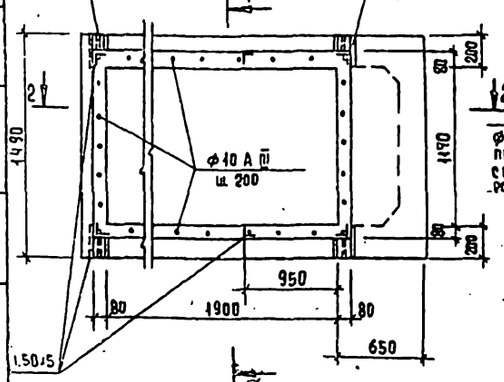

Разрез 1-1

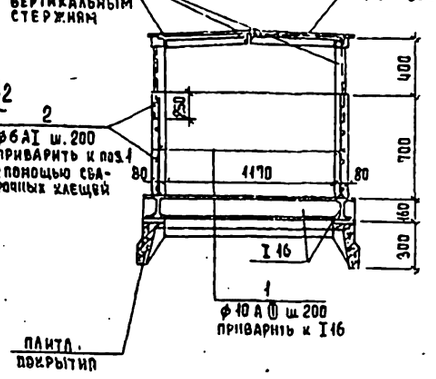

Разрез 2-2

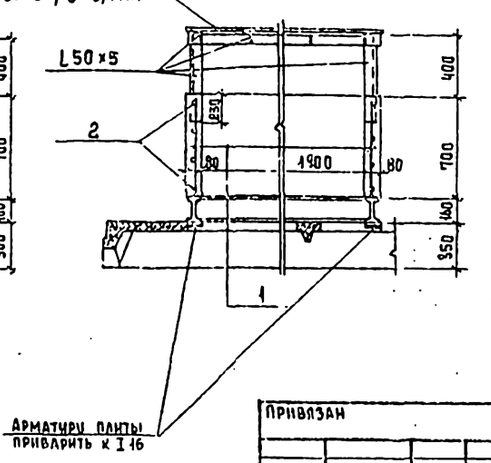

Привязан				ТП 901-3-187.83;			КЖ
	Н.контр.	Кузнецов		Главный корпус для станции очистки воды производительностью 12.5 тыс. м³/сутки	Стадия	Лист	Листов
	Провер.	Кузнецов			РП	24	
	Ст.инж.	Архипова		Схемы расположения плит покрытия на отм. 7.200 и 7.330	ЦНИИЭП инженерного оборудования г. Москва		
	ГИП	Кузнецов					
	Гл.спец.	Шапиро					
Инв.№	Нач.отд.	Красавин					

Альбом I

Типовой проект 901-

Подпись и дата | Взам.инв.№ | Инв.№ подл.

Альбом I

Типовой проект 901-

Схема расположения плит перекрытия на отм. 3.600

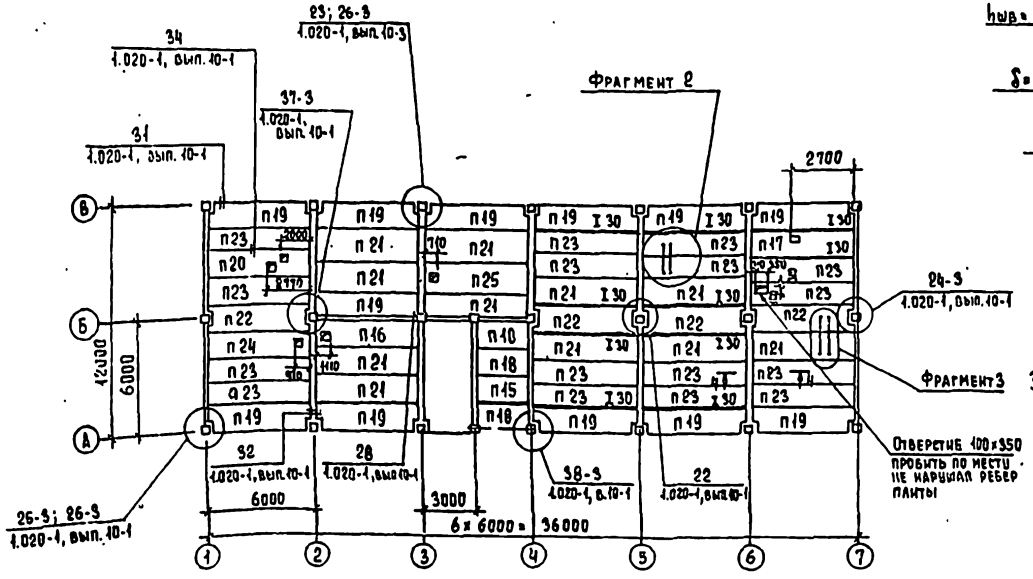

Разрез 4-4

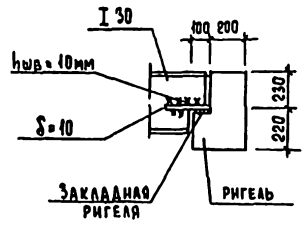

Фрагмент 3

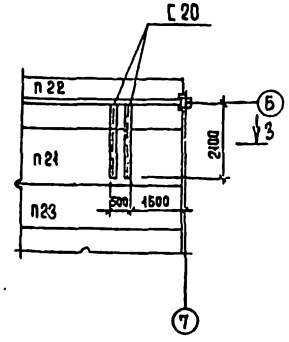

Фрагмент 2

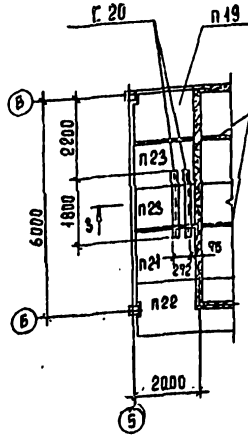

Разрез 3-3

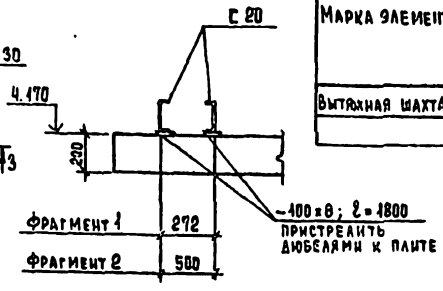

Ведомость расхода стали на элемент, кг

Марка элемента	Изделия арматурные: Арматура класса A III, ГОСТ 5781-82, ф10	Итого	A I, ГОСТ 5781-82, ф6	Итого	Всего	Изделия закладные: Прокат марки Вст3кп2, ГОСТ 8509-72*, L50×5	Итого	ГОСТ 103-76, ГОСТ 19903-74, -10	-0,4	Итого	ГОСТ 8239-72*, I 16	Итого	Всего	Общий расход
Вытяжная шахта	14,2	14,2	5,8	5,8	20,0	64,1	64,1	42,6	17,2	23,8	168,6	168,6	256,5	276,5

1. Расход бетона М200 на фрагмент №1 - 0,36 м³
2. Металлическое ограждение: L 75×6; ℓ=700; шт-181; вес 779,7 кг и ф18 AI ℓ=192 м; вес - 384 кг.
3. Полезная нагрузка на перекрытие 5 кПа/м²

Спецификация к схемам расположения плит покрытия и перекрытия

Марка, поз.	Обозначение	Наименование	Кол.	Масса ед., кг	Примеч.
		Плиты перекрытия			
П 15	1.041-1, вып.5	ПК 27.12-5АIIIт	1	900	
П 16	тп 901- кжи. П16	П16	1	2500	
П 17	тп 901- кжи. П17	П17	1	2500	
П 18	1.041-1, вып.6	ПК 27.15-5АIIIт	3	1500	
П 19	1.041-1, вып.1	ПК 56.15-6АIVт-1	12	2600	
П 20	тп 901 кжи.П20	П20	1	2500	
П 21	1.041-1, вып.1	ПК 56.15-6АIVт	11	2600	
П 22	1.041-1, вып.1	ПК 56.15-6АIVт-2	4	2600	
П 23	1.041-1, вып.1	ПК 56.12-6АIVт	16	2000	
П 24	тп.901- кжи.П16-01	П24	2	2600	
П 25	тп.901- кжи.П16-02	П25	1	2500	
		Стаканы			
СШ 1	1.494-24	СБ 10Б-1	2	280	
		Изделия металлические			
МС 16	1.020-1, вып. 10-1	МС 16	6		
МС 17	1.020-1, вып. 10-1	МС 17	12		
МС 18	1.020-1, вып 10-1	МС 18	16		
МС 19	1.020-1, вып. 9-1	МС 19	10		
МС 21	1.020-1, вып. 9-1	МС 21	10		
МС 23	1.020-1, вып. 9-1	МС 23	44		
МС 25	1.020-1, вып. 10-1	МС 25	18		
	ГОСТ 103-76*	δ=8	0,8	м²	
	ГОСТ 8240-72	С 20	7,8	пм	
	ГОСТ 8239-72	I 30	60	пм	

Спецификация элементов монолитной конструкции

Формат	Зона	Поз.	Обозначение	Наименование	Кол.	Примечан.
				Вытяжная шахта - шт.1		
				Закладные изделия		
			ГОСТ 8239-72	I 16	10,6	пм
			ГОСТ 8509-72	L 50×5	17	пм
			ГОСТ 19903-74	-710×2500 δ=0,4 мм	2	
			ГОСТ 103-76	-200×10	0,16	м²
				Детали		
		1		ф10AIII ГОСТ 5781-82 ℓ=690	33	0,43 кг
		2		ф6AI ГОСТ 5781-82	26,2	пм

ТП 901-3-187.83 КЖ

Привязан			
Инв. №			

Н. контр.	Кузнецов		Главный корпус для станции очистки воды производительностью 12,5 тыс. м³/сутки
Провер.	Кузнецов		
Ст. инж.	Архипова		
ГИП	Кузнецов		Схема расположения плит перекрытия на отм. 3.600. Фрагменты.
Гл. конст.	Шапиро		
Нач. отд.	Красавин		

Стадия	Лист	Листов
РП	25	

ЦНИИЭП инженерного оборудования г. Москва

1247-01

Согласовано: Отдел ЗАД Шестакова; Отдел СТ Нарисова

Альбом I

Типовой проект 901

Схема расположения элементов фильтра

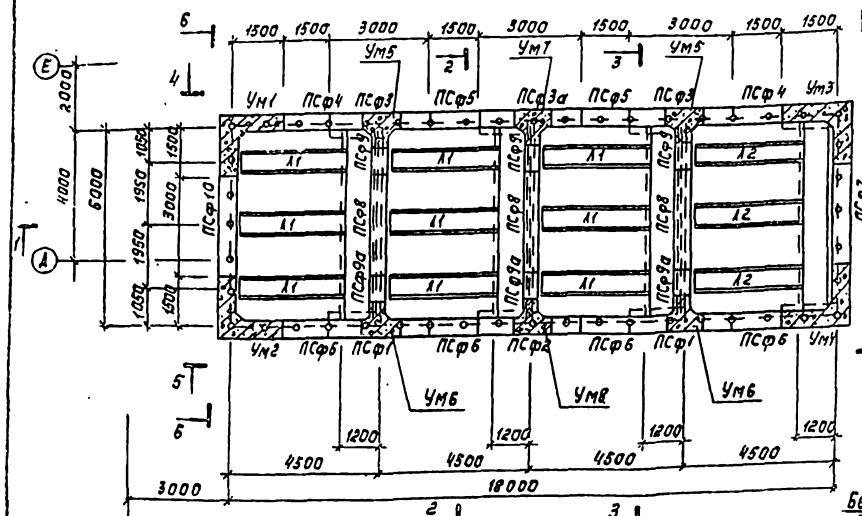

Разрез 2-2

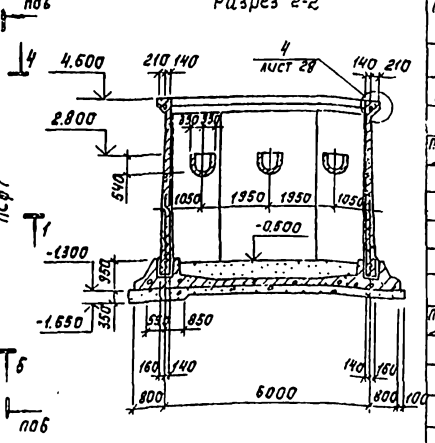

Разрез 1-1

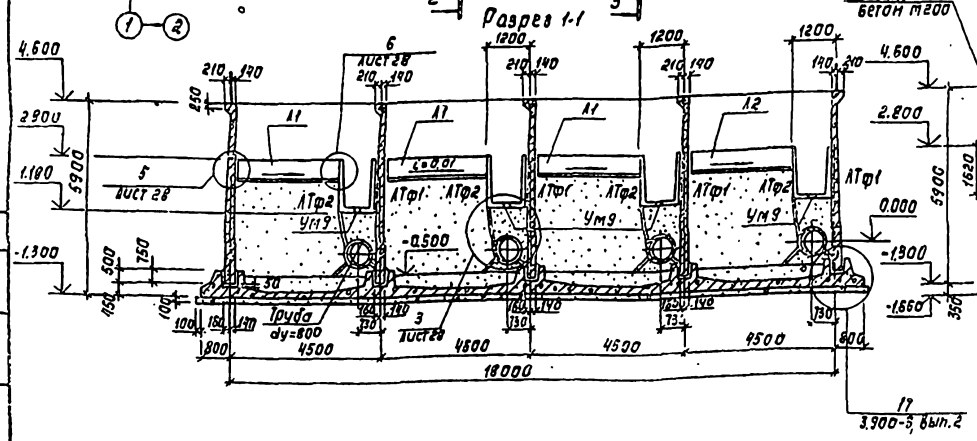

Разрез 3-3

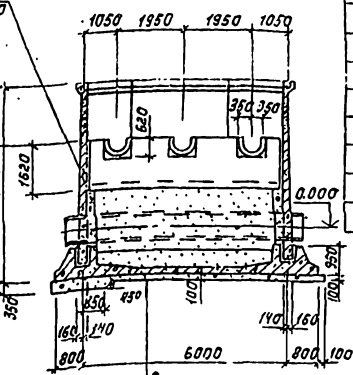

Торкретштукатурка цементно-песчаным раствором с железнением – 25 мм

Набетонка из бетона М50

Днище из монолитного железобетона – 200 мм

Асфальтовый раствор – 8 мм

Подготовка из бетона М50

Спецификация элементов к схеме расположения фильтра

Марка поз	Обозначение	Наименование	Кол.	Масса ед.кг	Примеч.
		Панели стеновые			
ПСф1	ТП 901-КЖ.ПСф1	ПСф1	2	9360	
ПСф2	-01	ПСф2	1	9350	
ПСф3/ПСф3а	ПСф3/ПСф3-01	ПСф3/ПСф3а	2/1	9550	
ПСф4	ПСф4	ПСф4	2	9350	
ПСф5	-01	ПСф5	2	9350	
ПСф6	-02	ПСф6	4	9350	
ПСф7	ПСф7	ПСф7	1	9350	
ПСф8	-01	ПСф8	3	9350	
ПСф9/ПСф9а	ПСф9/ПСф9-01	ПСф9/ПСф9а	3/3	9350	
ПСф10	ПСф10	ПСф10	1	9350	
ЛТф1	ЛТф1	Лотковый элемент ЛТф1	4	3000	
ЛТф2	-01	Лотковый элемент ЛТф2	4	3000	
Л1	Л1	Лоток Л1	3		
Л2	-01	Лоток Л2	3		
		Монолитные участки			
Ум1	лист 32	Ум1	1		
Ум2	лист 32	Ум2	1		
Ум3	лист 32	Ум3	1		
Ум4	лист 32	Ум4	1		
Ум5,6	лист 32	Ум5/Ум6	2/2		
Ум7,8	лист 32	Ум7/Ум8	1/1		
Ум9	лист 33	Ум9	4		

Гл.инж.	Кузнецов		
Гл.констр.	Шапиро		
Инж.	Красавин		

Привязан

Инв. №

Копировал: Корецкая

ТП 901-3-187.83 КЖ

Главный корпус для станции очистки воды производительностью 125 тыс.м³/сут

Схема расположения элементов фильтра. Разрезы

Стадия	Лист	Листов
РП	26	

ЦНИИЭП инженерного оборудования г. Москва

Формат А2

Альбом I

Типовой проект

Вид по 4-4

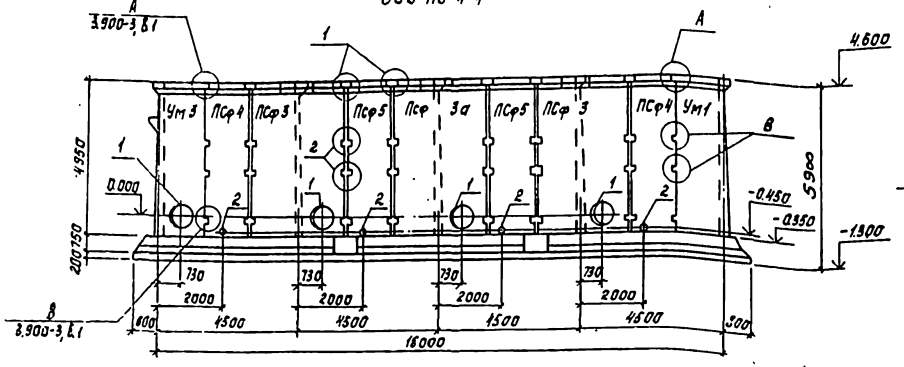

Вид по 6-6

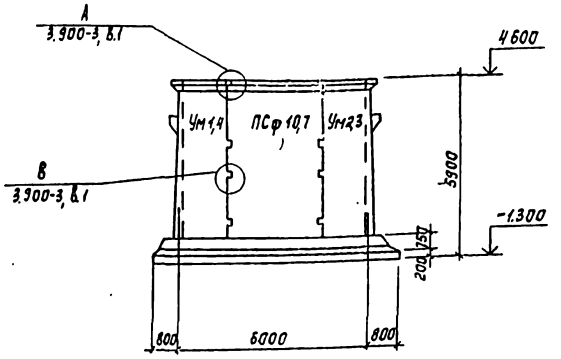

Экспликация отверстий технологического назначения

Тип отв.	Производ. 12,5 тыс. м³/сут Ду, мм	отм. обл.	Назначение
1	800	0.000	
2	100	-0.450	
3	500	1.600	
4	200	3.300	

Вид по 5-5

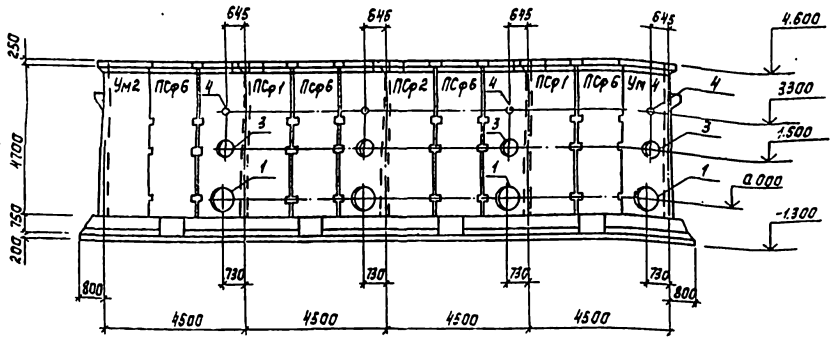

1

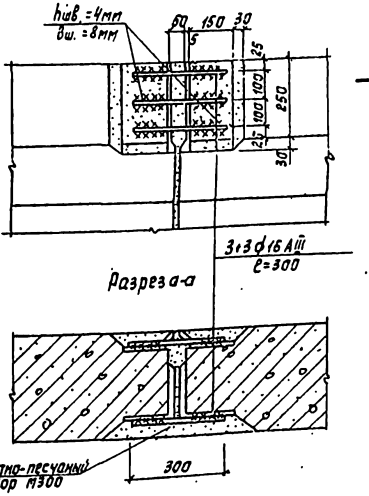

Разрез а-а

2

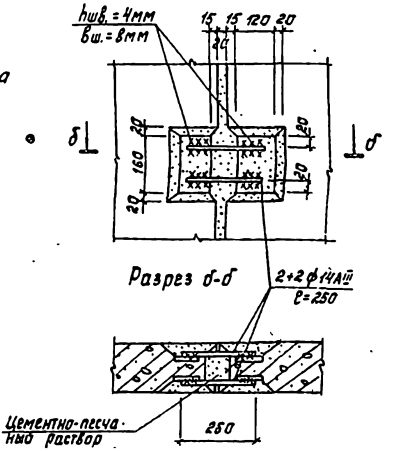

Разрез б-б

1. Монолитные участки стен изнутри торкетируются на толщину 25 мм с последующим железнением, снаружи монолитные участки затираются цементным раствором, весь фильтр снаружи окрашивается поливинилацетатной краской ВА-27. Торкетирование производится цементно-песчаным раствором состава 1:2 за 2 раза.
2. Установку стеновых панелей производить тщательной выверкой горизонтальных и вертикальных осей. Заделка стеновых панелей в паз днища производится по узлам 17,18 серии 3.900-3, в.2 и отличается от серийной только толщиной подливки.
4. Т-образные стыки стен – гибкие в виде шпонки, заполняемые тиоколовым герметиком, гидром II по узлу 25 и в соответствии с рекомендациями по проектированию железобетонных емкостных сооружений с полносборными стенами с применением тиоколовых герметиков серии 3.900-3, вып.2.

Согласовано			
Отв. ст.	Грилль		
Инвентарный №			
Подпись и дата			
Взам. инв. №			

Привязан			
Инв. №			
Н. контр.	Кузнецов		
Пров.	Кузнецов		
Ст. инж.	Архипова		
ГИП	Кузнецов		
Гл. конст.	Шапиро		
Нач. отд.	Красавин		

ТП 901-3-187.83 КЖ

Главный корпус для станции очистки воды производительностью 12,5 тыс. м³/сут

Схема расположения элементов фильтра. Виды. Узлы

Стадия	Лист	Листов
РП	27	

ЦНИИЭП инженерного оборудования г. Москва

192-14-01

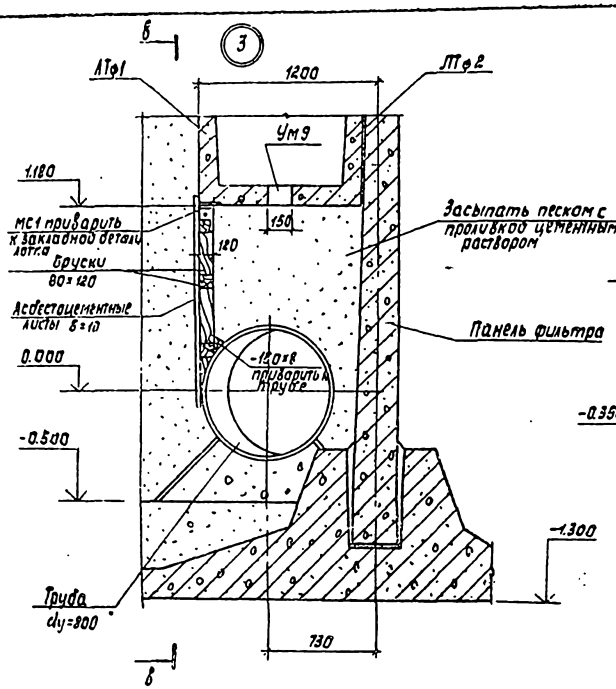

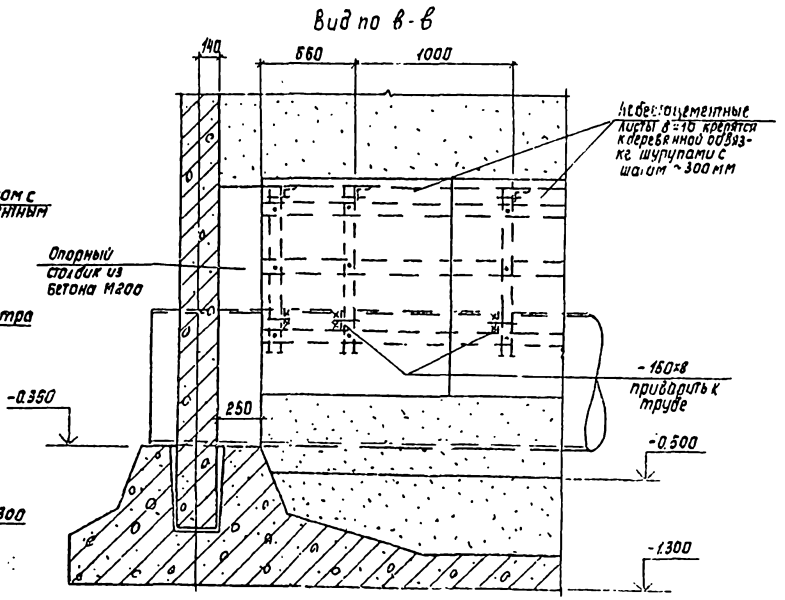

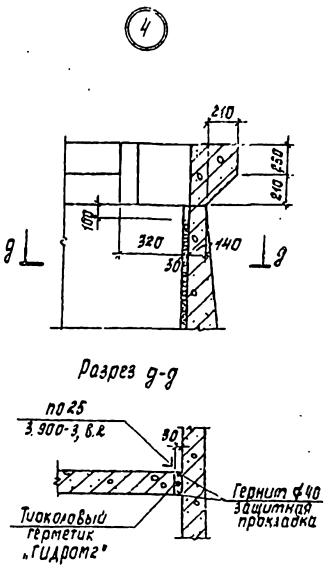

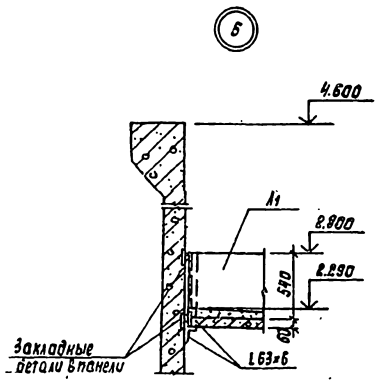

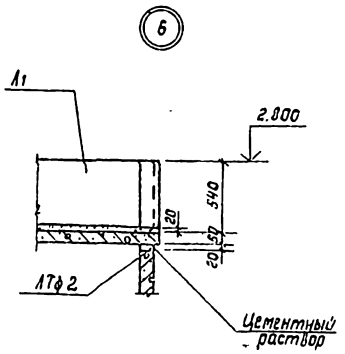

1. Сварку вести электродами Э-42 (ГОСТ 9467-75).
2. Закладные изделия оцинковать.
3. Металлоконструкции окрасить масляной краской ГОСТ 8292-75 по железному сурику на олифе ГОСТ 8866-76.

				ТП 901-3-187.83		КЖ	
Привязан		Н. контр.	Кузнецов	Главный корпус для станции очистки воды производительностью 125 тыс м³/сут	Стадия	Лист	Листов
		Пров.	Кузнецов		РП	28	
		Ст инж.	Архипова				
		ГИП	Кузнецов	Схема расположения элементов фильтра. Узлы.	ЦНИИЭП инженерного оборудования г. Москва		
Инв. №		Гл. конст.	Шапиро				
		Нач. отд.	Колесаева				

Альбом I

Типовой проект

Инв. № подл. | Подпись и дата | Взам. инв. № | Инв. № дубл. | Подпись и дата | Согласовано | Утверждено | Гроль | Отд. 67

Альбом I

Типовой проект

Схема расположения днища

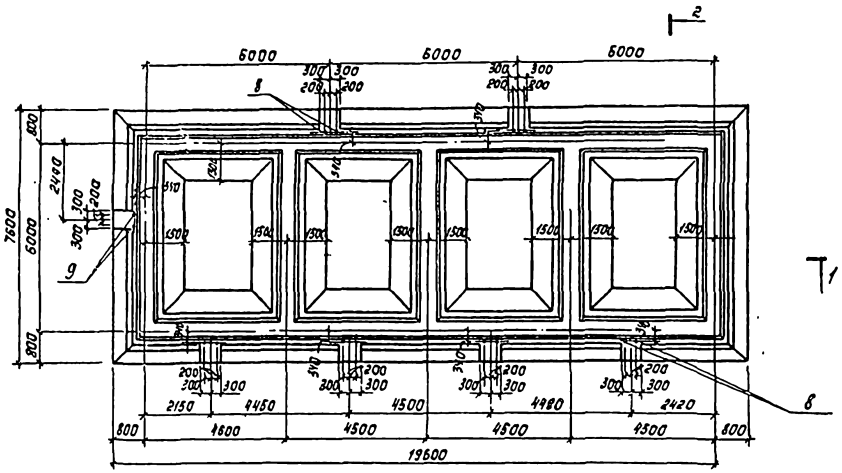

Разрез 1-1

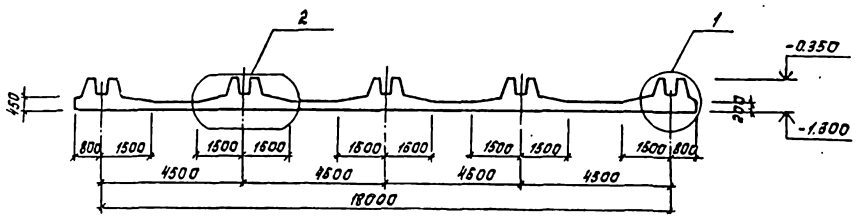

Разрез 2-2

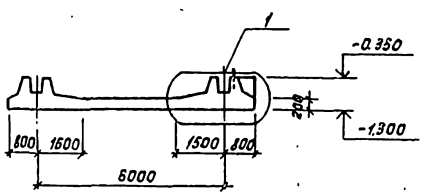

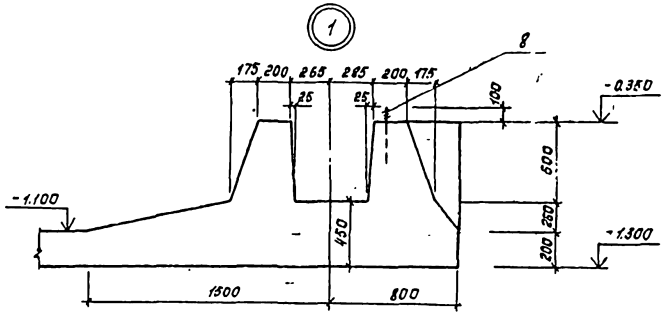

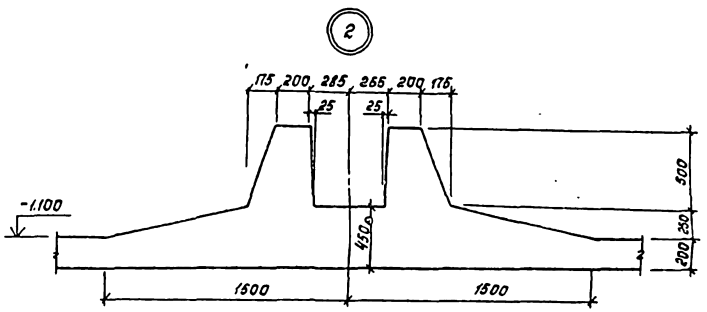

Привязан				ТП 901-3-187.83		КН	
				Главный корпус для станции очистки воды производительностью 125тысм³/сут	Стадия	Лист	Листов
					РП	29	
Инв. №				Фильтр Оплалубочный чертеж днища	ЦНИИЭП инженерного оборудования		

Н.контр.	Кузнецов	
Пров.	Кузнецов	
Ст. инж.	Ардилова	
Гип	Кузнецов	
Гл.конст.	Шапиро	
Нач. отд.	Красавин	

Инв. № подл. | Подпись и дата | Взам. инв. №

Альбом I

Типовой проект

Схема расположения верхних сеток днища

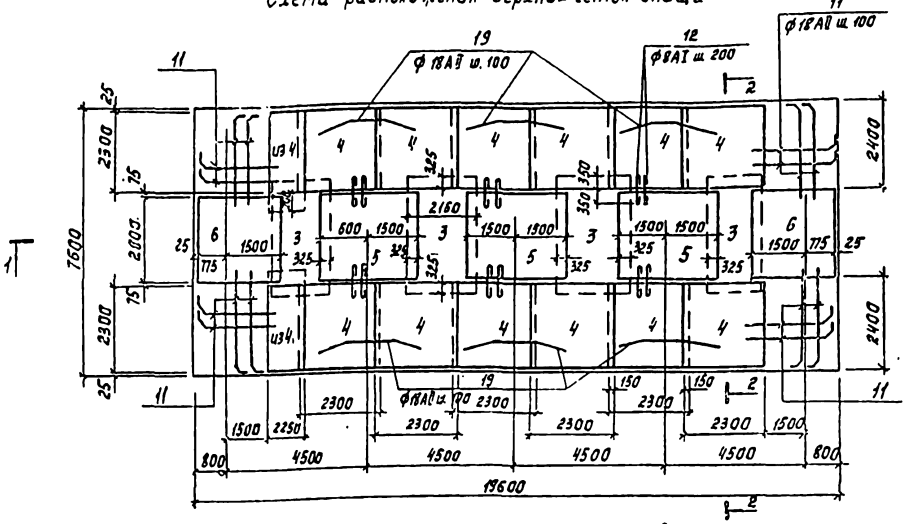

Схема расположения нижних сеток днища

Ведомость деталей

Поз.	Эскиз
11	2800; 280; 225; 220; 120
12	700
14	430
15	970
16	970; 970
17	250; 110; 150; 860; 25; 175; 54; 815
18	210; 860; 175; 25; 875; 110
19	1450; 1270; 1430; 1450

Спецификация монолитного железобетонного днища фильтра

Формат	Зона	Поз.	Обозначение	Наименование	Кол.	Примечание
				Днище		
				Сборочные единицы		
		1	ГОСТ 23279-78	С ф10АI-100 / ф8АI-200 2450×2950 26/23	20	40,89 кг
		2	ГОСТ 23279-78	С ф10АI-100 / ф8АI-200 2450×5050 25/23	4	62,55 кг
		3	ГОСТ 23279-78	С ф10АI-100 / ф10АI-100 3550×2150 25/25	4	96 кг
		4	ТП 901 – КЖИ. Сф 4	Сф 4	14	165,52
		5	Сф 5	Сф 5	3	272,7
		6	– Сф 6	Сф 6	2	194,7
		7	КЖИ. КПф 1	Каркас пространственный КПФ1	36	98,55
				Изделия закладные		
		8	ГОСТ 24379.1-80	Болт 1,1М12 х 110	14	
				Детали		
		9		ф 10АII ГОСТ 5781-82; ℓ=3050	140	1,9 кг
		10		ф10АII ГОСТ 5781-82; ℓ=2550	96	1,57 кг
		11		ф 18АII ГОСТ 5781-82; ℓ=3200	180	6,4 кг
		12		ф8АI ГОСТ 5781-82; ℓ=800	96	0,32 кг
		13		ф 8 АI ℓ=	181 п.м	10,4 кг
		14		ф 8 АI ℓ = 530	317	0,21 кг
		15		ф 8 АI ℓ=1070	200	0,42
		16		ф8АI ℓ=2040	80	0,81 кг
		17		ф18АII ГОСТ 5781-82 ℓ= 2030	80	4,06 кг
		18		ф10АII ГОСТ 5781-82 ℓ=1900	20	1,18 кг
		19		ф18АII ГОСТ 5781-82 ℓ=4770	140	8,34 кг
				Материалы		
				Бетон М200; Мрз 50; В4	107	м³

1. Размеры плоских сеток 1÷3 даны по габариту сеток. Размеры гнутых сеток даны по линии излома днища.
2. Арматурные сетки поз. 1÷3 выполнены по ГОСТ 23279-78.
3. Защитный слой бетона для нижних сеток – 35 мм, для верхних сеток и каркасов – 20 мм.

Ведомость расхода стали на элемент, кг

Марка элемента	Изделия арматурные										Общий расход
	Арматура класса										
	АI			АII							
	ГОСТ 5781-82			ГОСТ 5781-82							
	8	16	Итого	10	18					Итого	
Монолитное днище	614,8	14,8	629,6	1738,5	5616,4					7354,9	7990,5

Привязан	Н. контр.	Кузнецов	
	Пров.	Кузнецов	
	Ст. инж.	Архипова	
	ГИП	Кузнецов	
	Гл. конст.	Шапиро	
Инв. №	Нач. отд.	Красавин	

ТП 901-3-167 83 КЖ

Главный корпус для станции очистки воды производительностью 125 тыс м³/сут

Фильтр. Схема расположения верхних и нижних сеток днища

Стадия	Лист	Листов
РП	30	

ЦНИИЭП инженерного оборудования г. Москва

Копировал: Корецкая

Формат 22

Альбом I

Типовой проект

Схема расположения каркасов днища

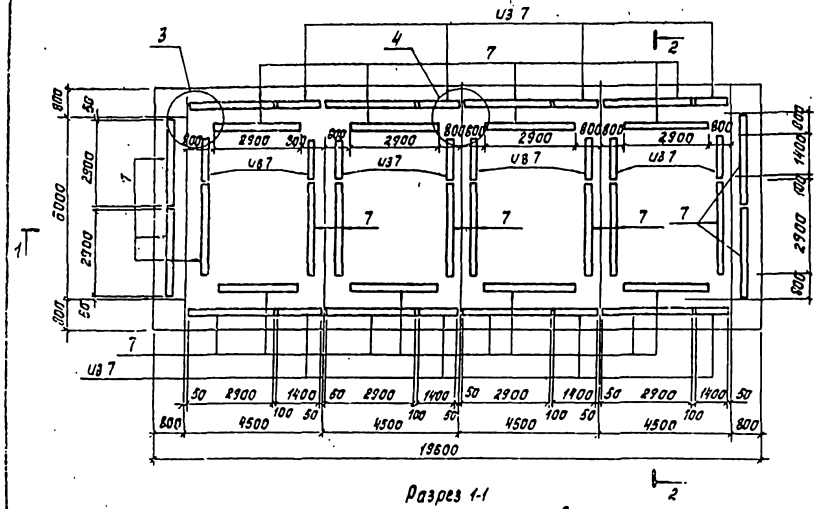

Разрез 1-1

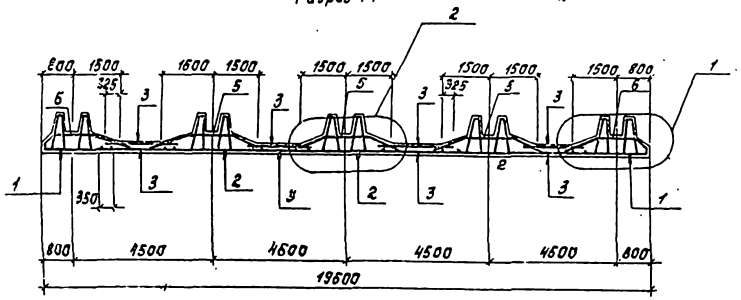

Разрез 2-2

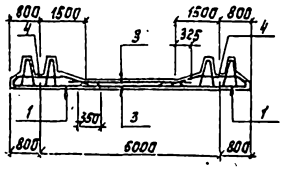

Деталь стыка сеток в нерабочем направлении

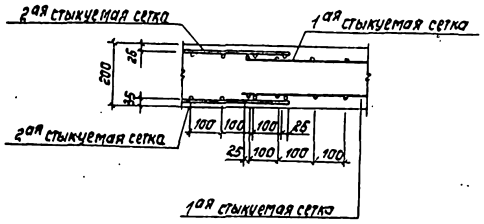

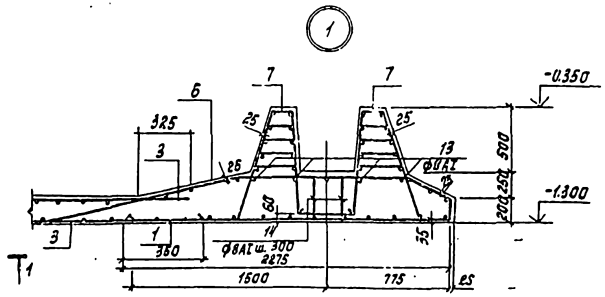

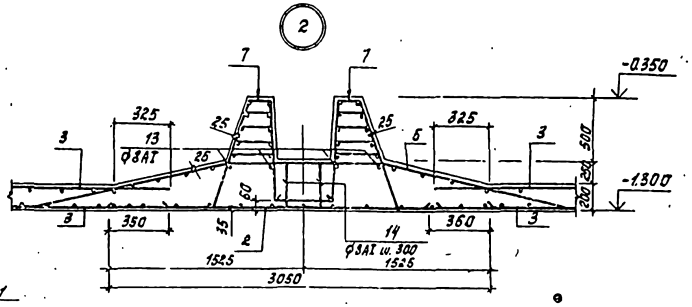

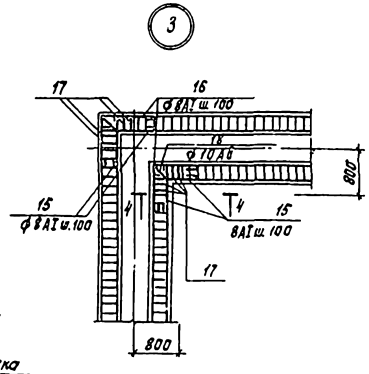

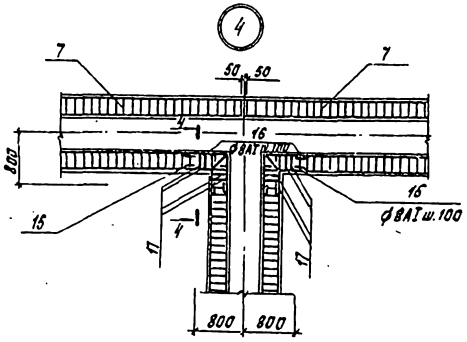

				ТП 901-3-187.83		КЖ		
Привязан		Н. контр.	Кузнецов	Главный корпус для станции очистки воды производительностью 125 тыс. м³/сут	Стадия	Лист	Листов	
		Пров.	Кузнецов		РП	31		
		Ст. инж.	Архипова	Фильтр. Схема расположения каркасов днища. Разрезы. Узлы.	ЦНИИЭП инженерного оборудования Москва			
		Гип	Кузнецов					
		Гл. констр.	Шапиро					
Инв. №		Нач. отд.	Красавин					

19847-01

Альбом I

Типовой проект 901-

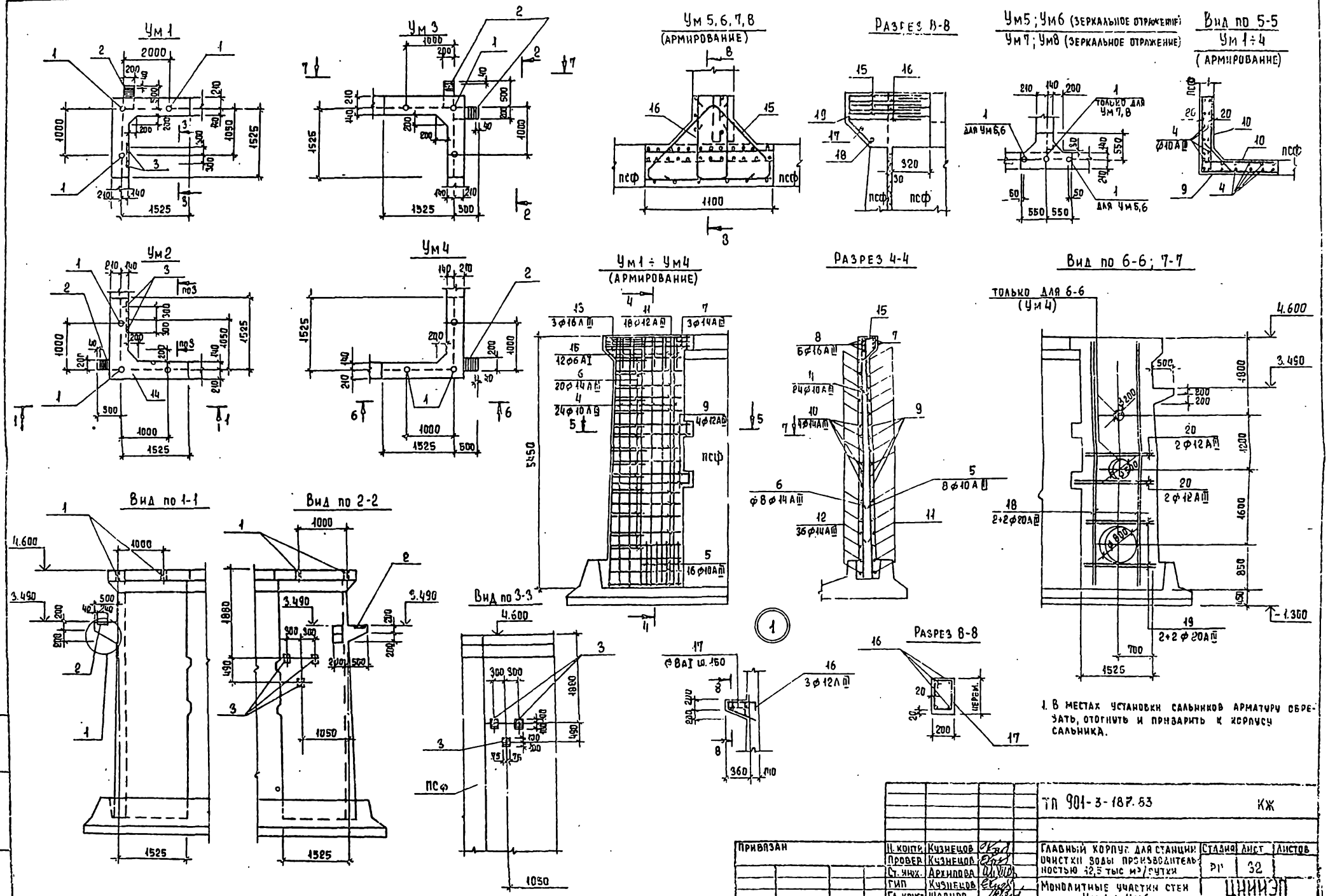

Привязан				ТП 901-3-187.83		КЖ
				Главный корпус для станции очистки воды производительностью 12,5 тыс м³/сутки	Стадия	Лист	Листов
					РП	32	
Инв. №	Н. контр.	Кузнецов		Монолитные участки стен Ум1 ÷ Ум6	ЦНИИЭП инженерного оборудования	
	Провер.	Кузнецов				
	Ст. инж.	Архипова				
	ГИП	Кузнецов				
	Гл. конст.	Шапиро				
	Нач. отд.	Красавин				

Инв. № подл. | Подпись и дата | Взам. инв. №

Копировал: Бреннерник

13241-01

Спецификация к монолитным участкам фильтра Ум 1 ÷ Ум 9

Формат	Зона	Поз.	Обозначение	Наименование	Кол.	Примеч.
				Ум1 - 1 шт ; Ум2 - шт1.		
				Сборочные единицы		
				Изделия закладные		
		2	3.400 - 6/76	МИ1 - 25	1	4,5 кг
		1	тп 901 кжи. МН6	МН - 6	3	1,2 кг
		3	3.400 - 6/76	МИ1 - 20	3	2,7 кг
				Детали		
				ф 10 А III ГОСТ 5781-82		
		4		ℓ = 5440	24	3,36 кг
		5		ℓ = 1800	8	1,11 кг
				ф 14 А III ГОСТ 5781-82		
		6		ℓ = 1800	8	2,18 кг
		7		ℓ = 3600	3	4,36 кг
				ф 16 А III ГОСТ 5781-82		
		8		ℓ = 1900	6	3,0 кг
				ф 12 А III ГОСТ 5781-82		
		9		ℓ = 3320	4	2,95 кг
				ф 14 А III ГОСТ 5781-82		
		10		ℓ = 1810	8	2,19 кг
		11		ф 12 А III ГОСТ 5781-82 ℓср = 3110	18	2,76 кг
		12		ф 14 А III ГОСТ 5781-82 ℓср = 1755	36	2,12 кг
		13		ф 16 А III ГОСТ 5781-82 ℓ = 1430	3	2,26 кг
		14		ф 14 А III ГОСТ 5781-82 ℓср = 1050	20	1,27 кг
		15		ф 6 А I ГОСТ 5781-82		
				ℓ = 1200	12	0,27 кг
		16		ф 12 А III ГОСТ 5781-82 ℓ = 1610	3	1,43 кг
		17		ф 8 А I ГОСТ 5781-82		
				ℓср = 1000	4	0,4 кг
				Материал		
				Бетон М 200 ; В4, Мрз = 50	4,3	м³
				Ум 3 - шт. 1		
				Сборочные единицы		
				Изделия закладные		
		1	тп 901- кжи. МН6	МН6	3	1,2 кг
		2	3.400 - 6/76	МИ1-25	2	4,5
			3.901-5	Сальник dy 800 ; ℓ = 500.	1	129,6.
				Ум 9 - шт 4		
				Детали		
		26		ф 10 А III ГОСТ 5781-82 ℓр 5680	4	3,53 кг
		27		ф 10 А III ГОСТ 5781-82 ℓ = 150	37	0,09 кг
				Бетон М 200; В4; Мрз = 50	0,1	м³

Формат	Зона	Поз.	Обозначение	Наименование	Кол.	Примеч.
				Ум 3 - шт. 1		
				Детали		
			поз. 4 ÷ 15	см. Ум 1		
		16		ф12 А III ГОСТ 5781-82 ℓ = 1610	6	1,43 кг
		17		ф 8 А I ГОСТ 5781-82 ℓср = 1000	8	0,4 кг
		18		ф20 А III ГОСТ 5781-82 ℓ = 5440	4	13,44 кг
		19		ф20 А III ГОСТ 5781-82 ℓ = 1500	4	3,7 кг
				Материал		
				Бетон М200; В4; Мрз = 50	4,3	м³
				Ум 4 - шт. 1		
				Сборочные единицы		
				Изделия закладные		
		1	тп 901 кжи. МН6	МН6	3	1,2 кг
		2		МИ1-25	1	4,5 кг
			3.901-5	сальник dy 200 ; ℓ = 500	1	33,4 кг
			3.901-5	сальник dy 500 ; ℓ = 500	1	87,7 кг
			3.901-5	сальник dy 800 ; ℓ = 500	1	129,6 кг
				Детали		
			поз. 4 ÷ 15	см. Ум 1		
		16		ф12 А III ГОСТ 5781-82 ℓ = 1610	3	1,43 кг
		17		ф8 А I ГОСТ 5781-82 ℓср = 1000	4	0,4 кг
				ф 20 А III ГОСТ 5781-82		
		18		ℓ = 5440	4	13,44 кг
		19		ℓ = 1500	4	3,7 кг
		20		ф12 А III ГОСТ 5781-82 ; ℓ = 1500	4	1,33 кг
				Материал		
				Бетон М200; В4 , Мрз = 50	4,3	м³
				Ум5-шт 2; Ум6-шт 2; Ум7-шт 1; Ум8-шт 1.		
				Сборочные единицы		
				Изделия закладные		
		1	тп 901 кжи. МН6	МН6	2/1	Ум6 / Ум7,8
				Детали		
		21		ф18 А III ГОСТ 5781-82 ℓ = 2100	3	4,2 кг
		22		ф18 А III ГОСТ 5781-82 ℓ = 1570	3	3,14 кг
		23		ф6 А I ГОСТ 5781-82 ℓ = 900	1	0,2 кг
		24		ф6 А I ГОСТ 5781-82 ℓ = 800	1	0,18 кг
		25		ф6 А I ГОСТ 5781-82 ℓ = 500	6	0,11 кг
				Бетон М 200 ; В4 ; Мрз = 50	0,9	м³

Ведомость деталей

Поз.	Эскиз
7	1800 / 1800
8	100 / 1000
9	1660 / 1660
10	160 / 1660
11	от 1480 до 1630 через 9
12	200 / от 1480 до 1630 через 9
13	150 / 1430 / 150
14	180 / от 350 до 360 через 17 / 150
15	213 / 284 / 215 / 400
16	180 / 600 / 650 / 180
17	от 160 до 360 / 250 / 160 / от 240 до 440

Поз.	Эскиз
21	700 / 45° / 700 / 160 / 200 / 200 / 160
22	640 / 290 / 640
23	450 / 450
24	400 / 400
25	280 / 45° / 280

Ведомость расхода стали на элемент, кг

Марка элемента	Изделия арматурные										Всего
	Арматура класса										
	А III ГОСТ 5781-82							А I ГОСТ 5781-82			
	ф10	ф12	ф14	ф16	ф18	ф20	Итого	ф6	ф8	Итого	
Ум1	89,6	65,8	149,8	6,8			312	3,3	1,6	4,9	316,9
Ум2	89,6	65,8	149,8	6,8			312	3,3	1,6	4,9	316,9
Ум3	89,6	70,1	149,8	6,8		68,6	384,9	3,3	3,2	6,5	391,4
Ум4	89,6	71,1	149,8	6,8		68,6	385,9	3,3	1,6	4,9	390,8
Ум5, 6, 7, 8					22		22	1,1		1,1	23,1
Ум 9	17,5						17,5				17,5

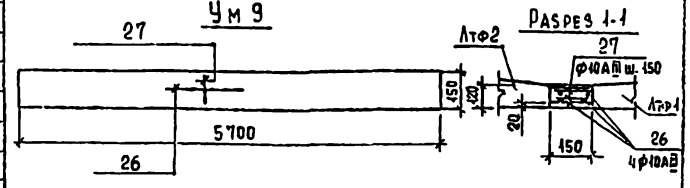

1. В Ум 9 поз. 26 приварить к выпускам лотков дуговой сваркой внахлестку.

Н. контр.	Кузнецов		
Провер	Кузнецов		
Ст. инж	Архипова		
ГИП	Кузнецов		
Гл конст	Шапиро		
Нач. отд	Красавин		

Привязан

Инв. №

тп 901-3-187.83 КЖ

Главный корпус для станции очистки воды производительностью 12,5 тыс. м³/сутки

Монолитный участок Ум 9. Спецификации

Стадия	Лист	Листов
Р.Д.	39	

ЦНИИЭП инженерного оборудования г. Москва

19244-01

Альбом I

Типовой проект 901-

Взам. инв. № | Подпись и дата | Инв. № подл.

Формат А2

Схема расположения плит перекрытия на отм. 4.200

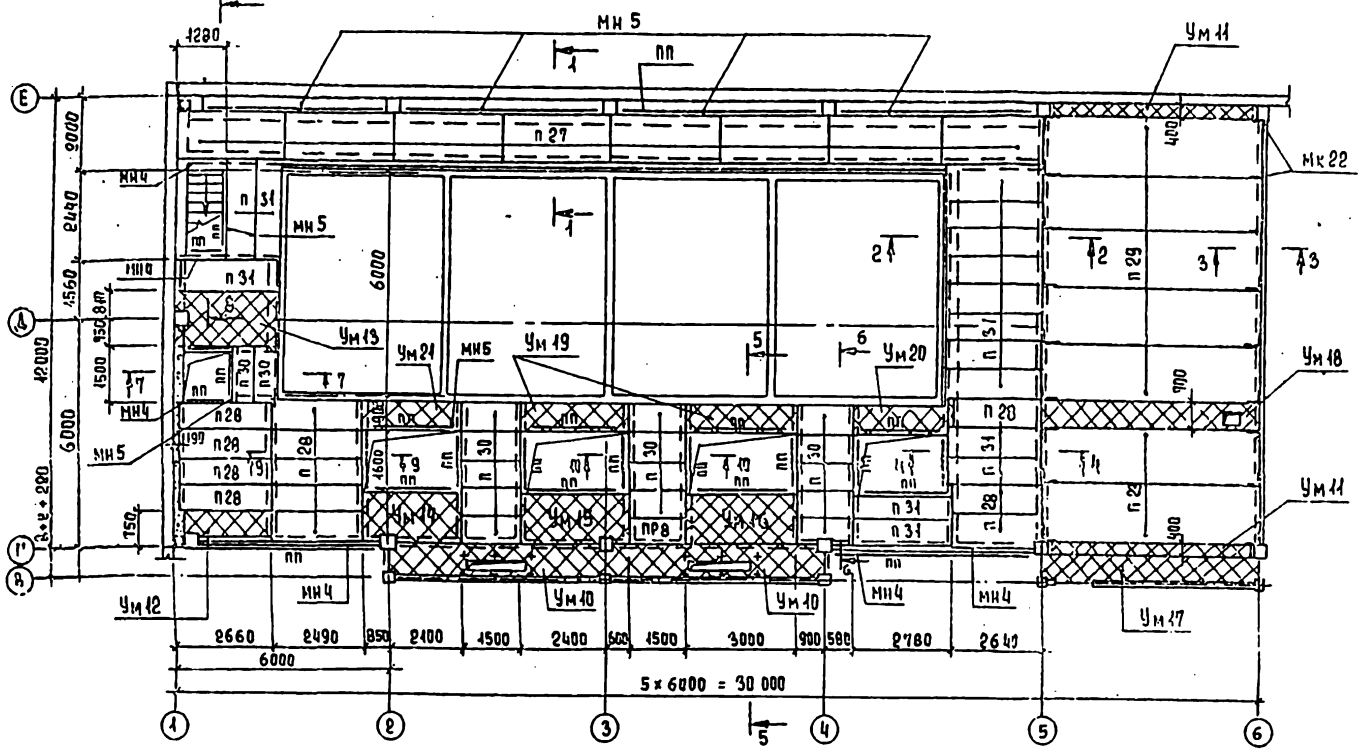

Разрез 1-1

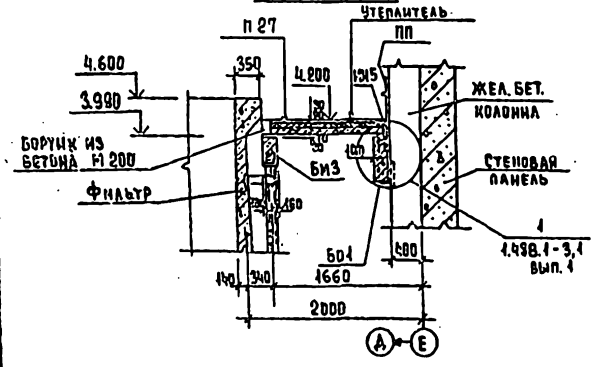

Разрез 2-2

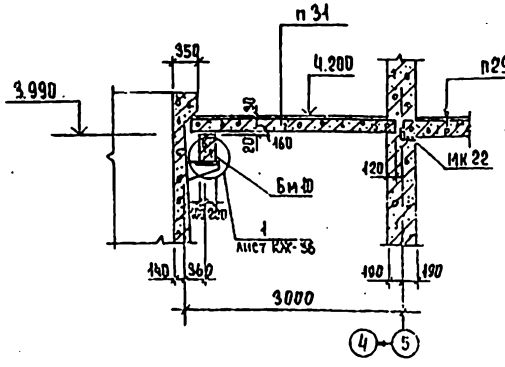

Разрез 3-3

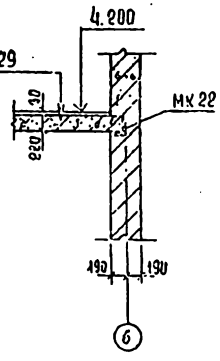

1. Плиты перекрытия укладывать по свежеуложенному цементно-песчаному раствору.
2. Все металлические марки окрасить за 2 раза масляной краской (ГОСТ 695-77).
3. Утеплитель - пенобетон $\gamma = 300$ кг/см³ положить по плитам и монолитным участкам до конструкции пола.
4. Металлическую площадку ПР 8 не замоноличивать.
5. Опорные "гетинаки и вальки" для Ум 10 см. на листе КМ 7.

Спецификация элементов к схеме расположения плит перекрытия на отм. 4.200

Марка, поз.	Обозначение	Наименование	Кол.	Масса ед. кг	Примеч.
п 27	3.006-2. вып. II-2	Плита п 7-3	8	640	
п 28	3.006-2. вып. II-2	п 20ф-3	12	640	
п 29	1.141-1. вып. 59	пк 60.15-8АIVт	7	2800	
пр8	1.459-2. вып. 1	Переходная площадка пр 8	1	64	
п 30	3.006-2. вып. II-2	п 10ф-3	16	190	
п 31	3.006-2. вып. II-2	п 23ф-3	15	820	
Ум 10	КЖ 37	Участок монолитный Ум 10	2		
Ум 11	КЖ 37	Ум 11	2		
Ум 12	КЖ 37	Ум 12	1		
Ум 13	КЖ 37	Ум 13	1		
Ум 14	КЖ 38	Ум 14	1		
Ум 15	КЖ 38	Ум 15	1		
Ум 16	КЖ 38	Ум 16	1		
Ум 17	КЖ 39	Ум 17	1		
Ум 18	КЖ 39	Ум 18	1		
Ум 19	КЖ 39	Ум 19	2		
Ум 20	КЖ 39	Ум 20	1		
Ум 21	КЖ 39	Ум 21	1		
Бм 3	КЖ-40	Балка монолитная Бм 3	1		
Бм 4	КЖ-40	Бм 4	1		
Бм 5	КЖ-40	Бм 5	1		
Бм 6	КЖ-40	Бм 6	1		
Бм 7	КЖ-40	Бм 7	1		
Бм 8	КЖ-41	Бм 8	3		
Бм 9	КЖ-41	Бм 9	1		
Бм 10	КЖ-41	Бм 10	1		
Бм 11	КЖ-41	Бм 11	7		
Бм 12	КЖ-41	Бм 12	1		
Бм 13	КЖ-41	Бм 13	1		
Бм 14	КЖ-43	Бм 14	1		
Бо 1	ГОСТ 24893.0-81	Балка обвязочная БОП 25-1т	4	2200	
Фк 1	1.439-2	Опорная консоль Фк 1	1		
Мн 4	тп 901- КЖИ. Мн 4	Изделие закладное Мн 4	25	пм	
Мн 5	ГОСТ 8240-72	С 20	45,5	пм	
Мк 22	2.430-3. вып. 3	Соединительный элемент мк 22	18		
Т 12	1.439-2	Элемент крепления т 12	2		
	ГОСТ 8240-72	С 24	3,7	пм	

Привязан			
Инв. №			
Н. контр.	Кузнецов		
Провер.	Кузнецов		
Ст. инж.	Архипова		
ГИП	Кузнецов		
Гл. конст.	Шапиро		
Нач. отд.	Красавин		

ТП 901-3-187.83 КЖ

Главный корпус для станции очистки воды производительностью 12,5 тыс. м³/сутки.

Схема расположения плит перекрытия на отм. 4.200. Разрезы 1-1 ÷ 3-3.

Стадия	Лист	Листов
РП	34	

Сантехпроект Минмонтажспецстроя СССР. Ленинградский Промстройпроект. Ленинградский Промстройпроект. Ленинградский Промстройпроект

Альбом I

Типовой проект

Схема расположения ж.б. балок перекрытия на отм. 4.200

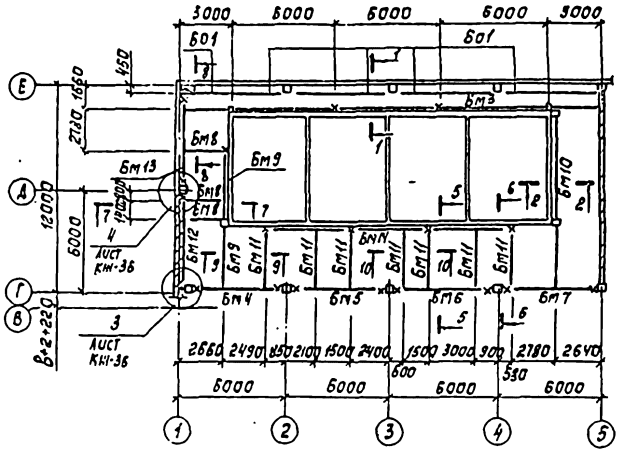

Разрез 4-4

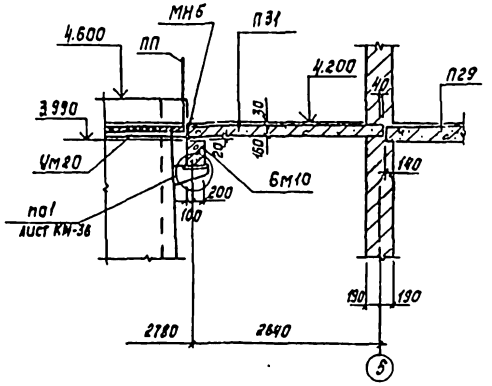

Разрез 7-7

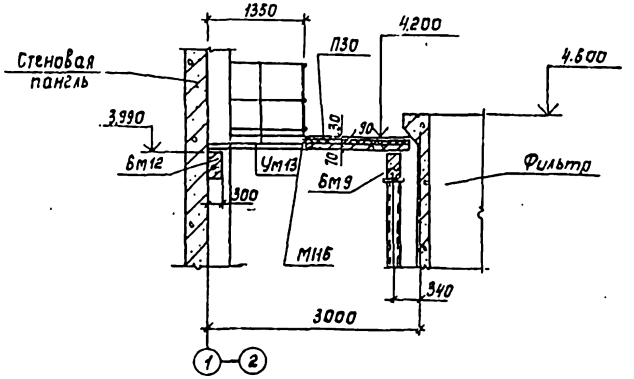

Разрез 5-5

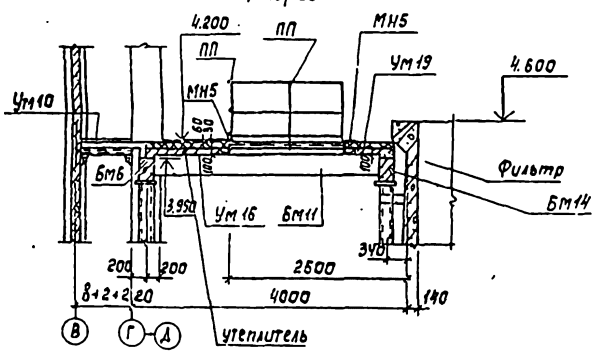

Разрез 8-8

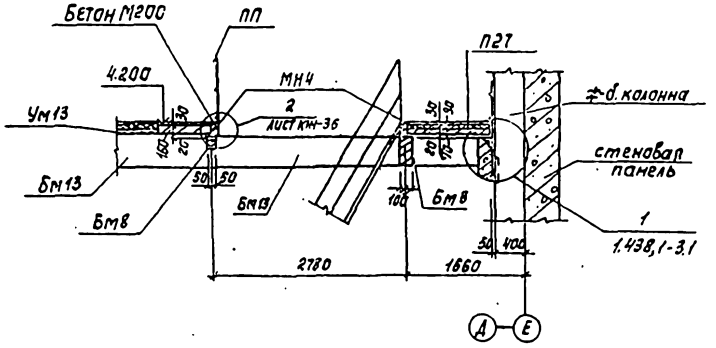

Разрез 9-9

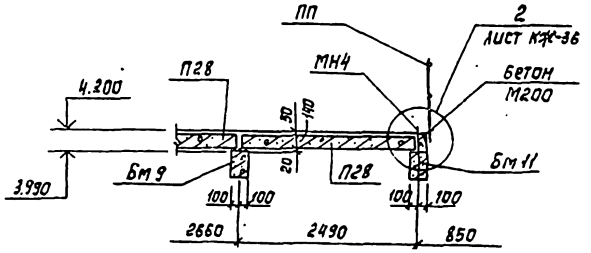

Разрез 6-6

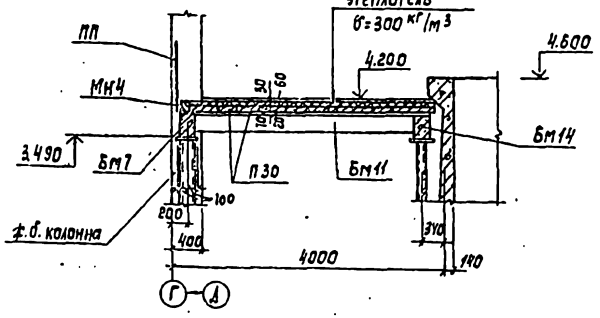

Разрез 10-10

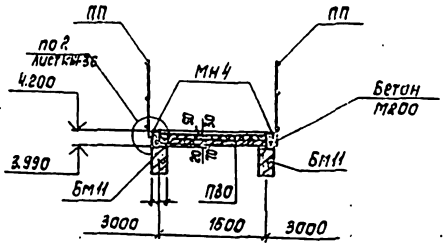

Привязан					ТП 901-3-187.83		КН
			Н. контр.	Кузнецов	Главный корпус для станции очистки воды производительностью 125 тыс м³/сут. Схема расположения ж.б. балок перекрытия на отм. 4.200. Разрезы 4-4 ÷ 10-10.	Стадия	Лист	Листов
			Пров.	Кузнецов		АП	35	
			Ст. инж.	Андипова		ЦНИИЭП инженерного оборудования г. Москва		
			ГИП	Кузнецов				
			Гл. конст.	Шапиро				
ИНВ №			Нач. отд.	Красавин				

Копировал: Косенко

Госстрой СССР 19244-01

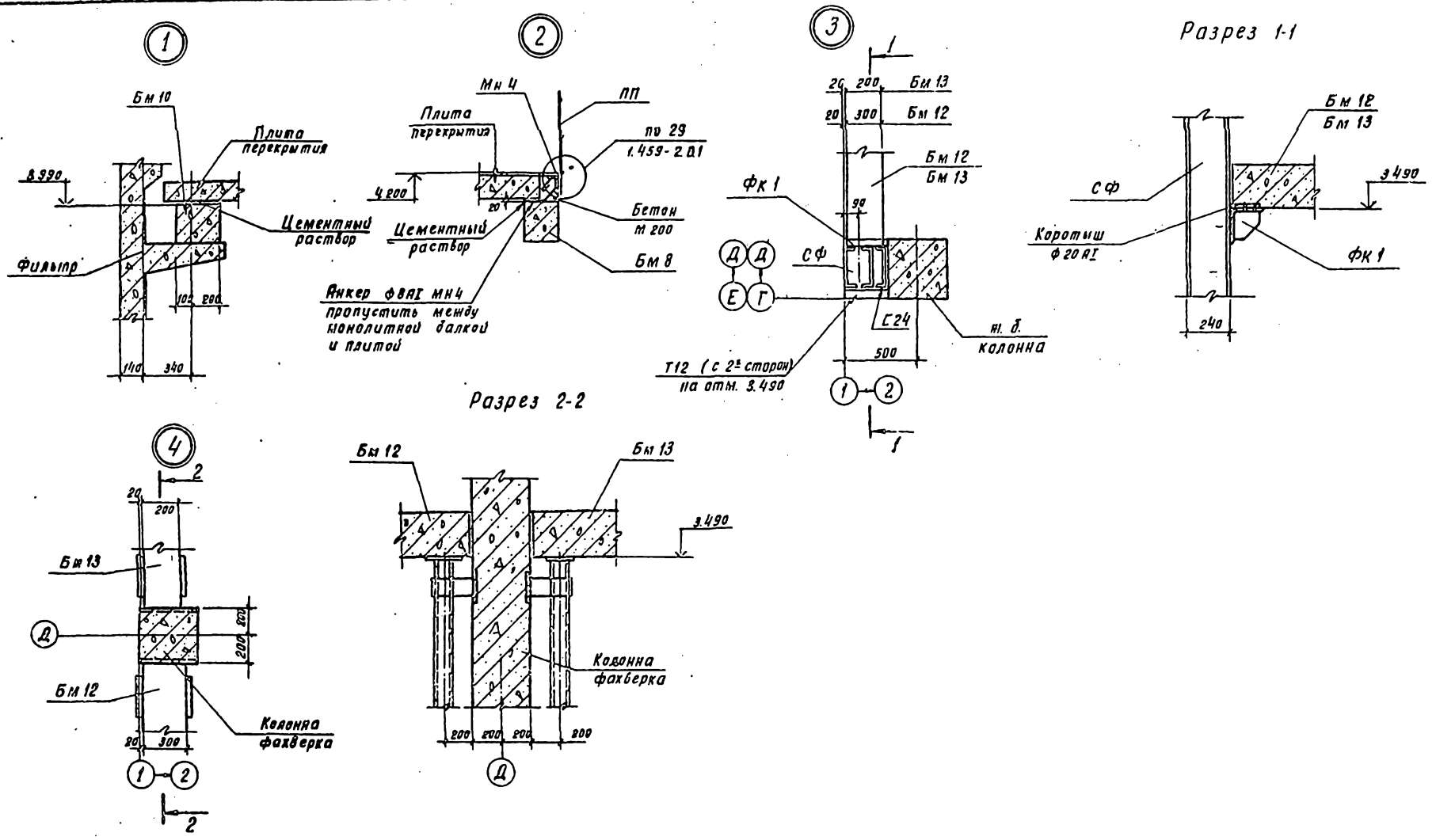

Привязан:	Н. контр.	Кузнецов		ТП 901-3-187.83		КЖ	
	Пров.	Кузнецов		Главный корпус канализации очистки воды производительностью 180 тыс. м³/сутки	Стадия	Лист	Листов
	Ст. инж.	Архипова			РП	58	
	ГИП	Кузнецов		Схема расстановки плит перекрытия на отм. 4.200. Часть 1	ЦНИИЭП инженерного оборудования г. Москва		
Инв. №	Нач. отд.	Кратакин					

Альбом I

Типовой проект 901-

Инв. № подл. | Подпись и дата | Взам. инв. №

Копировал Хлин Формат 2Б

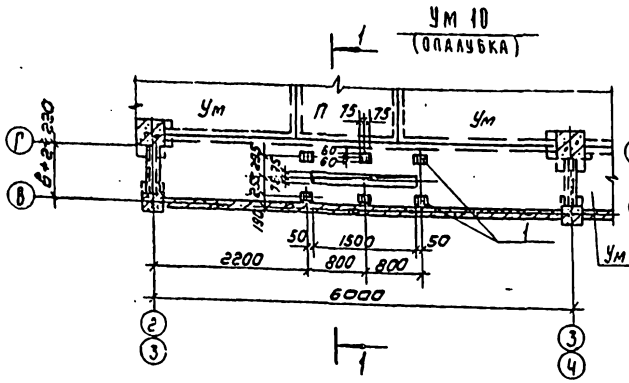

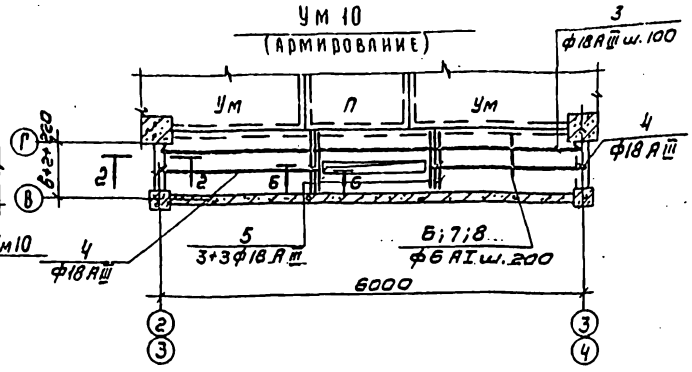

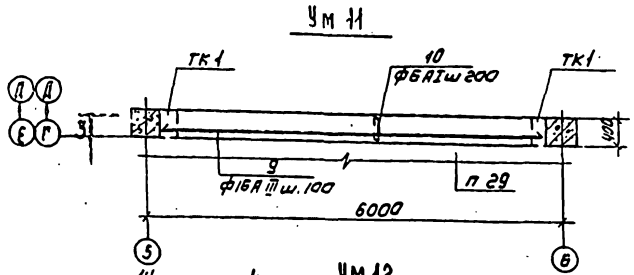

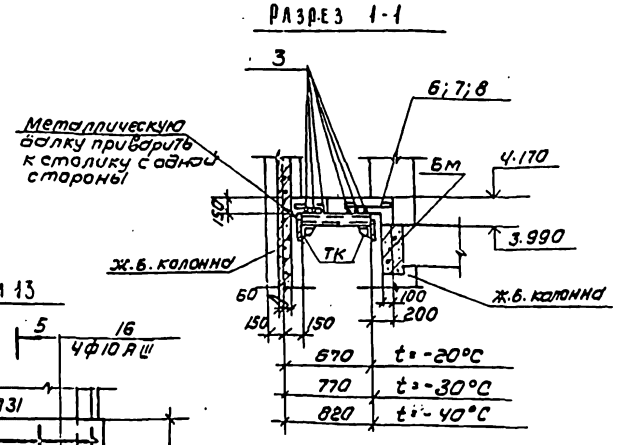

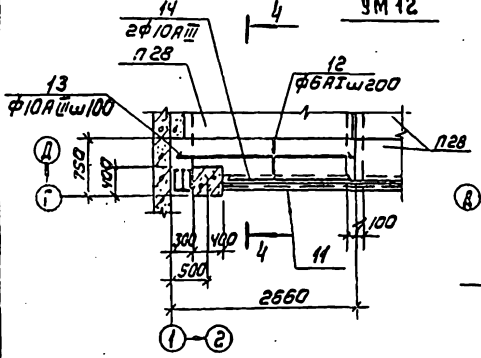

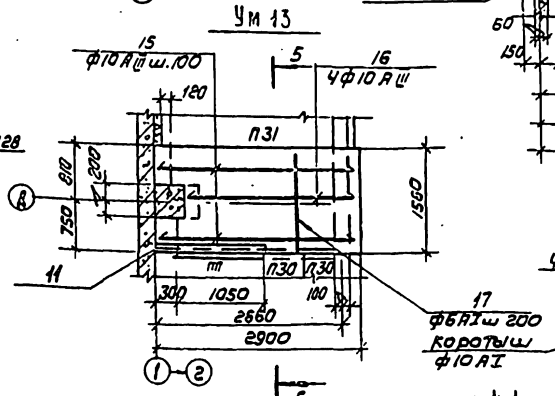

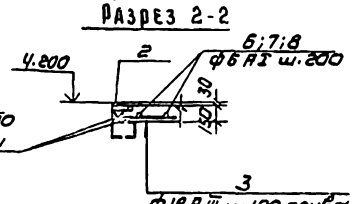

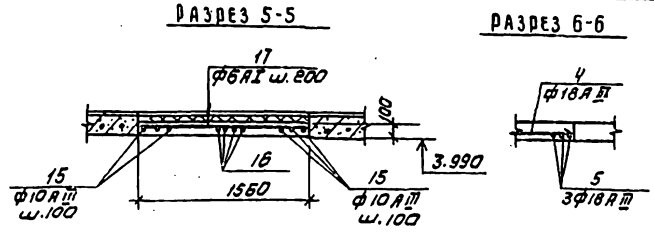

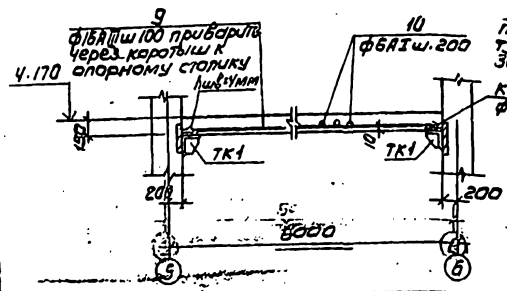

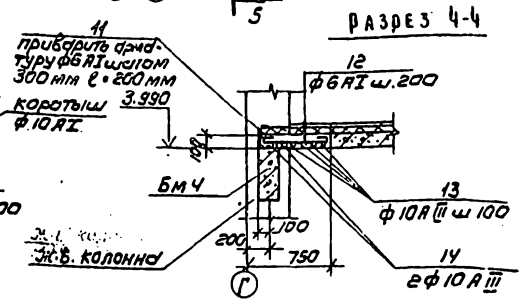

1. Защитный слой в монолитных участках принят 10 мм
2. Столики тк1 для опирания Ум10,11 см. лист КМ7
3. Схему расположения монолитных участков см. лист 34

Спецификация к монолитному участку Ум10

Позиция	Зона	Поз.	Обозначение	Наименование	Кол.	Примечание
				Участок монолитный Ум10-шт2		
				Сборочные единицы		
				Изделия закладные		
		1	3.400-6/76	МИ1-15	6	
		2	ТП 901 КЖИ, МНЧ	МНЧ	0.67	пм
				Детали		
				ф18АIII ГОСТ 5781-82		
		3		l=6060	6	12кг
		4		l=2280	2	4.6кг
		5		lср 870	6	1.9кг
				ф6АI ГОСТ 5781-82		
				Для t=-20°C		
		6		l=790	30	0.18кг
				Для t=-30°C		
		7		l=890	30	0.2кг
				Для t=-40°C		
		8		l=940	30	0.21кг
				Материал		
				Бетон М200;		
				Для t=-20°C		
					0.72	м³
				Для t=-30°C		
					0.81	м³
				Для t=-40°C		
					0.85	м³

Привязан				ТП 901-3-187.83 КЖ		
		Н. контр.	Кузнецов	Главный корпус для станции очистки воды производительностью 12,5 тыс м³/сут	Стадия РП	Лист 37 / Листов
		Провер.	Кузнецов			
		Ст. инж.	Архипова			
		ГИП	Кузнецов	Схема расположения плит перекрытия на отм. 4.200. Монолитные участки Ум 10-Ум13	ЦНИИЭП инженерного оборудования г. Москва	
Инв. №		Гл. конст.	Шапиро			
		Нач. отд.	Колсавин			

19244-01

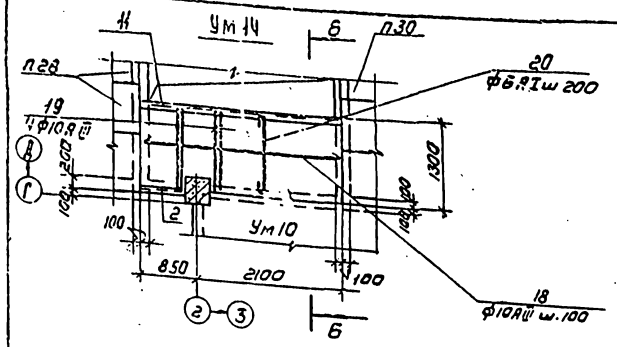

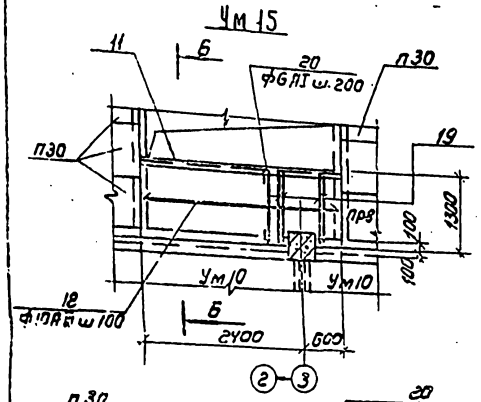

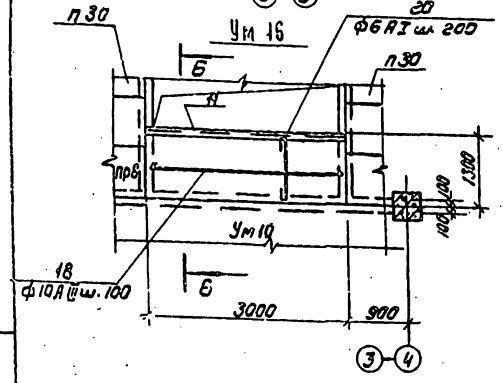

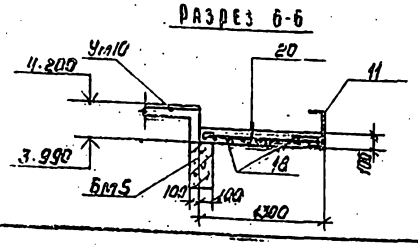

СПЕЦИФИКАЦИЯ К МОНОЛИТНЫМ УЧАСТКАМ Ум 11 ÷ Ум 16, Ум 19 ÷ Ум 21

Формат	Зона	Поз.	Обозначение	Наименование	Кол.	Примечание
				Участок монолитный Ум14-шт.1		
				Сборочные единицы		
				Изделия закладные		
		2	ТП 901-3 · КЖ11.МН4	МН4	0,65	пм
		11	ГОСТ 8240-72	N20 ⊏ ф6АI ш. 300 / ℓ=200	3,0	пм-18,4кг
				Детали		
				ф10АIII ГОСТ 5781-82		
		18		ℓ=2950	13	1.85кг
		19		ℓ=1290	4	0.8
		20		ф6АI ГОСТ 5781-82 ℓ=1370	12	0.3
				Бетон м 200	0.36	м³
				Ум 15 - шт. 1		
				Сборочные единицы		
				Изделия закладные		
		11	ГОСТ 8240-72	N20 ⊏ ф6АI ш. 300 / ℓ=200	3,0	пм 18.4кг
				Детали		
				ф10АIII ГОСТ 5781-82		
		18		ℓ=2950	13	1.85кг
		19		ℓ=1290	4	0.8кг
		20		ф6АI ГОСТ 5781-82; ℓ-1370	12	0.3
				Бетон м 200	0,38	м³
				Ум 16 шт.1		
				Сборочные единицы		
				Изделия закладные		
		11	ГОСТ 8240 - 72	N20 ⊏ ф6АI ш. 300 / ℓ=200	3,0	пм 18.4кг
				Детали		
				ф10АIII ГОСТ 5781-82		
		18		ℓ = 2950	13	3.63кг
				ф6АI ГОСТ 5761 - 82		
		20		ℓ = 1370	15	0.3кг
				Материал		
				Бетон М200	0,38	м³
				Ум 19 -2шт; Ум20 -1шт; Ум21-1шт		
				Изделия закладные		
		11	ГОСТ 8240 - 72	N20 ⊏ ф6АI ш. 300 / ℓ=200	2,95	пм
				Детали		
				ф10АIII ГОСТ 5781-82		
		18		ℓ=3000	7	1.85кг
		21		ф6АI ГОСТ 5781-82; ℓ=640	15	0.14
				Материал		
				Бетон м 200	0,2	м³

Формат	Зона	Поз.	Обозначение	Наименование	Кол.	Примечание
				Ум 11 - шт. 2		
				Детали		
				ф16АIII ГОСТ 5781-82		
		9		ℓ=5550	4	8.85кг
				ф6АI ГОСТ 5781-82		
		10		ℓ=380	29	0.085кг
				Материал		
				Бетон м200	0,34	м
				Ум12 - шт 1		
				Сборочные единицы		
				Изделия закладные		
		11	ГОСТ 8240-72	N20 ⊏ ф6АI ш.300 / ℓ=200	1.8	пм-18,4кг
				Детали		
				ф6АI ГОСТ 5781-82		
		12		ℓ=630	21	0.14кг
				ф10АIII ГОСТ 5781-82		
		13		ℓ=2650	4	1.64кг
		14		ℓ = 1940	2	1.2кг
				Материал		
				Бетон М200	0.14	м³
				Ум 13 шт. 1		
				Сборочные единицы		
				Изделия закладные		
		11	ГОСТ 8240 - 72	N20 ⊏ ф6АI ш.300 / ℓ=200	1,35	пм
				Детали		
				ф10АIII ГОСТ 5781-82		
		15		ℓ = 2880	9	1.78кг
		16		ℓ = 2480	4	1.53
				ф6АI ГОСТ 5781 - 82		
		17		ℓ = 1540	12	0.34кг
				Материал		
				Бетон М200	0,44	м³

Привязан

Инв. №

Н. контр.	Кузнецов		
Провер.	Кузнецов		
Ст. инж.	Архипова		
Гип	Кузнецов		
Гл. конс.	Шалиро		
Нач. отд.	Красавин		

ТП 901-3-187.83 КЖ

Главный корпус для станции очистки воды производительностью 12,5 тыс м³/сут.

Схема расположения плит перекрытия на отм. 4.200 монолитные участки Ум 14, 15, 16

Стадия	Лист	Листов
РП	38	

ЦНИИЭП инженерного оборудования г. Москва

Альбом I

Типовой проект 901-

Инв. № подл. | Подпись и дата | Взам. инв. №

Альбом I

Типовой проект 901-

Ум 17

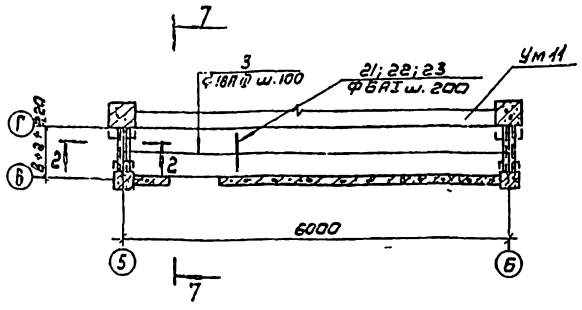

Разрез 7-7

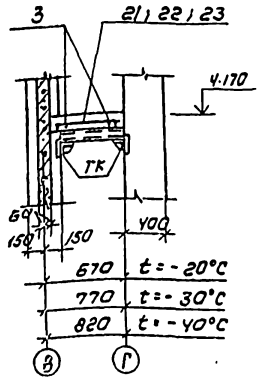

Разрез 9-9

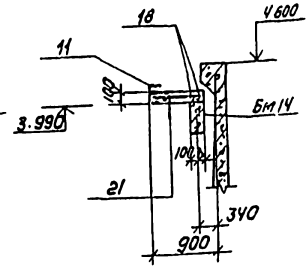

Ум 18

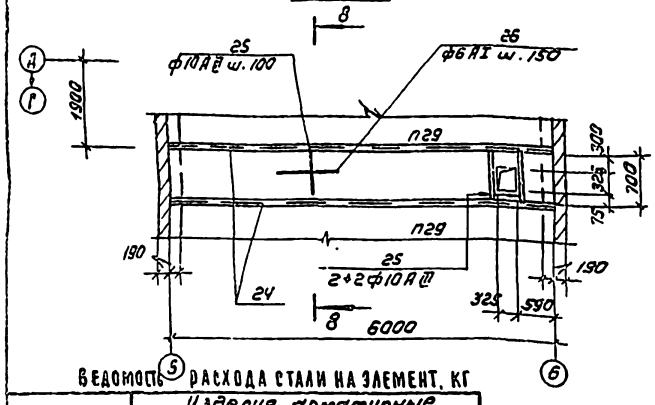

Разрез 8-8

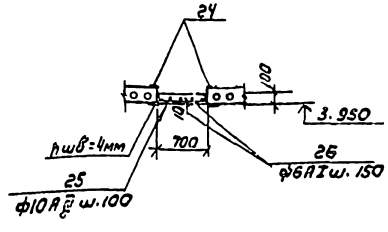

Ум 19; Ум 20; Ум 21

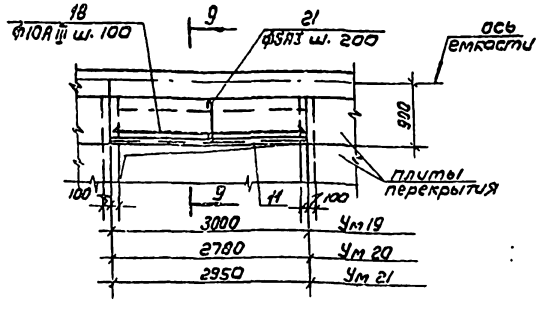

Спецификация к монолитным участкам Ум 17, Ум 18

Формат	Зона	Поз.	Обозначение	Наименование	Кол.	Примечание
				Ум 17 - шт. 1		
				Детали		
				Ф18АIII ГОСТ 5781-82		
		3		ℓ = 6060	8	12.12 кг
				Ф6АI ГОСТ 5781-82		
				Для t = -20°С		
		21		ℓ = 590	31	0.14 кг
				Для t = -30°С		
		22		ℓ = 690	31	0.16 кг
				Для t = -40°С		
		23		ℓ = 740	31	0.17 кг
				Материал		
				Бетон М200		
				Для t = -20°С		
					0.30	м³
				Для t = -30°С		
					0.45	м³
				Для t = -40°С		
					0.46	м³
				Ум 18 шт 1		
				Сборочные единицы		
				Изделия закладные		
		24	ГОСТ 8240-72	С24	12	пм · 24 кг
				Детали		
				Ф10АIII ГОСТ 5781-82		
		25		ℓ = 840	58	0.53 кг
				Ф6АI ГОСТ 5781-82		
		26		ℓ =	29	пм
				Материал		
				Бетон М200	0.42	м³

Ведомость расхода стали на элемент, кг

Марка элемента	Изделия арматурные								
	Арматура класса								Всего
	АIII ГОСТ 5781-82				АI ГОСТ 5781-82				
	Ф18	Ф16	Ф10	Итого	Ф6			Итого	
Ум 10	85	—	—	85	6.3			6.3	91.3
Ум 11	—	35.4	—	35.4	2.5			2.5	37.9
Ум 12	—	—	7.4	7.4	3.0			3.0	10.4
Ум 13	—	—	22.1	22.1	4.1			4.1	26.2
Ум 14	—	—	27.3	27.3	3.6			3.6	30.9
Ум 15	—	—	27.3	27.3	3.6			3.6	30.9
Ум 16	—	—	47.2	47.2	4.5			4.5	51.7
Ум 17	97	—	—	97	5.3			5.3	102.3
Ум 18			30.8	30.8	6.5			6.5	37.3
Ум 19	—	—	13	13	2.1			2.1	15.1
Ум 20	—	—	13	13	2.1			2.1	15.1
Ум 21	—	—	13	13	2.1			2.1	15.1

Ведомость деталей

Поз.	Эскиз
25	80 | 680 | 80

Привязан

Инв. №

Н. контр.	Кузнецов	
Пров.	Кузнецов	
Ст. инж.	Архипова	
ГИП	Кузнецов	
Гл. конструктор	Шалиов	
Нач. отд.	Красавин	

ТП 901-3-187.83 КЖ

Главный корпус для станции очистки воды производительностью 12,5 тысяч м³/сутки

Схема расположения плит перекрытия на отм. 4.200. Монолитные участки Ум 17-21

Стадия	Лист	Листов
РА	39	

ЦНИИЭП инженерного оборудования г. Москва

19244-01

Инв. № подл. | Подпись и дата | Взам. инв. №

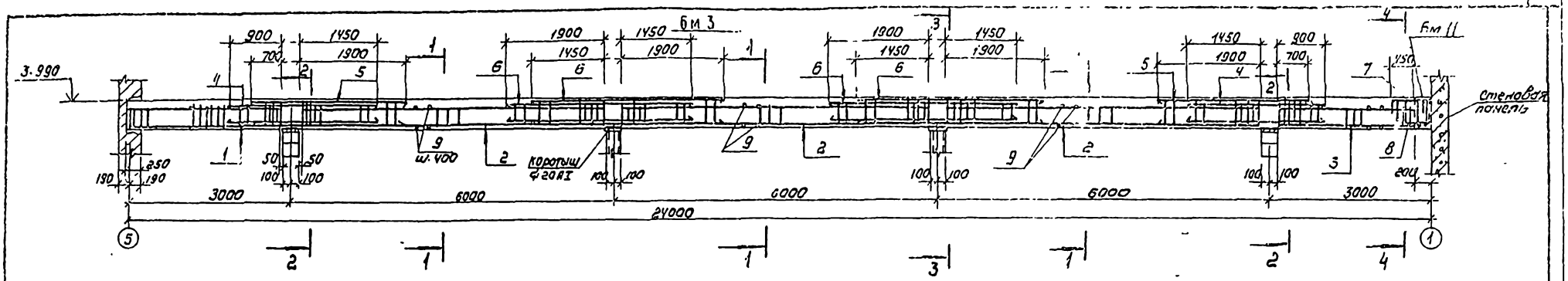

БМ 4 БМ 6 БМ 7

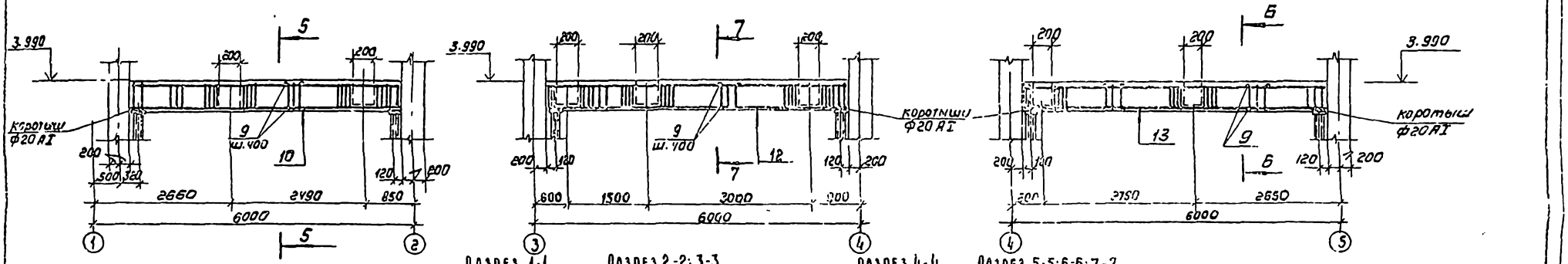

БМ 5

Разрез 1-1 Разрез 2-2; 3-3 Разрез 4-4 Разрез 5-5; 6-6; 7-7

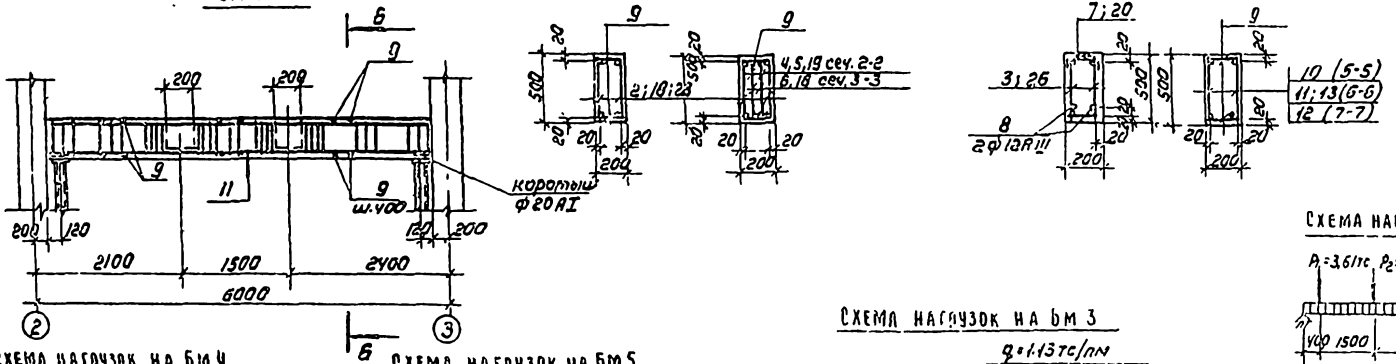

1. Каркасы КР п 1.2,3,4,5,6,7 через короткий Ф20 AI приварить к закладной детали консоли и металлической стойке.

Схема нагрузок на БМ 4

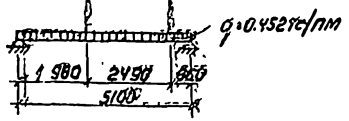

Схема нагрузок на БМ 5

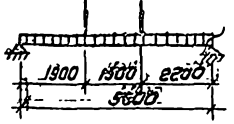

Схема нагрузок на БМ 3

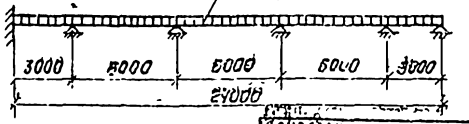

Схема нагрузок на БМ 6

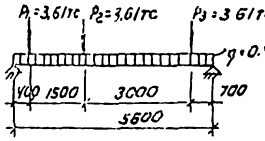

Схема нагрузок на БМ 7

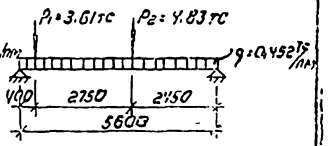

Н. контр.	Кузнецов		Главный корпус для станции очистки воды производительностью 12.5 тыс м³/сутки. Перекрытие на отм. 4.200. Монолитные блоки БМ 3 ÷ БМ 7	Стадия	Лист	Листов	
Провер.	Кузнецов			РП	10		
Ст. инж.	Анхимова			ЦНИИЭП инженерного оборудования г. Москва			
ГИП	Кузнецов						
Гл. констр.	Шапиро						
Нач. отд.	Колесников						

Т.П. 901-5-187.83 КЖ

Привязан

Инв. №

Альбом I

Типовой проект 901-

Взам. инв. №

Подпись и дата

Инв. № подл.

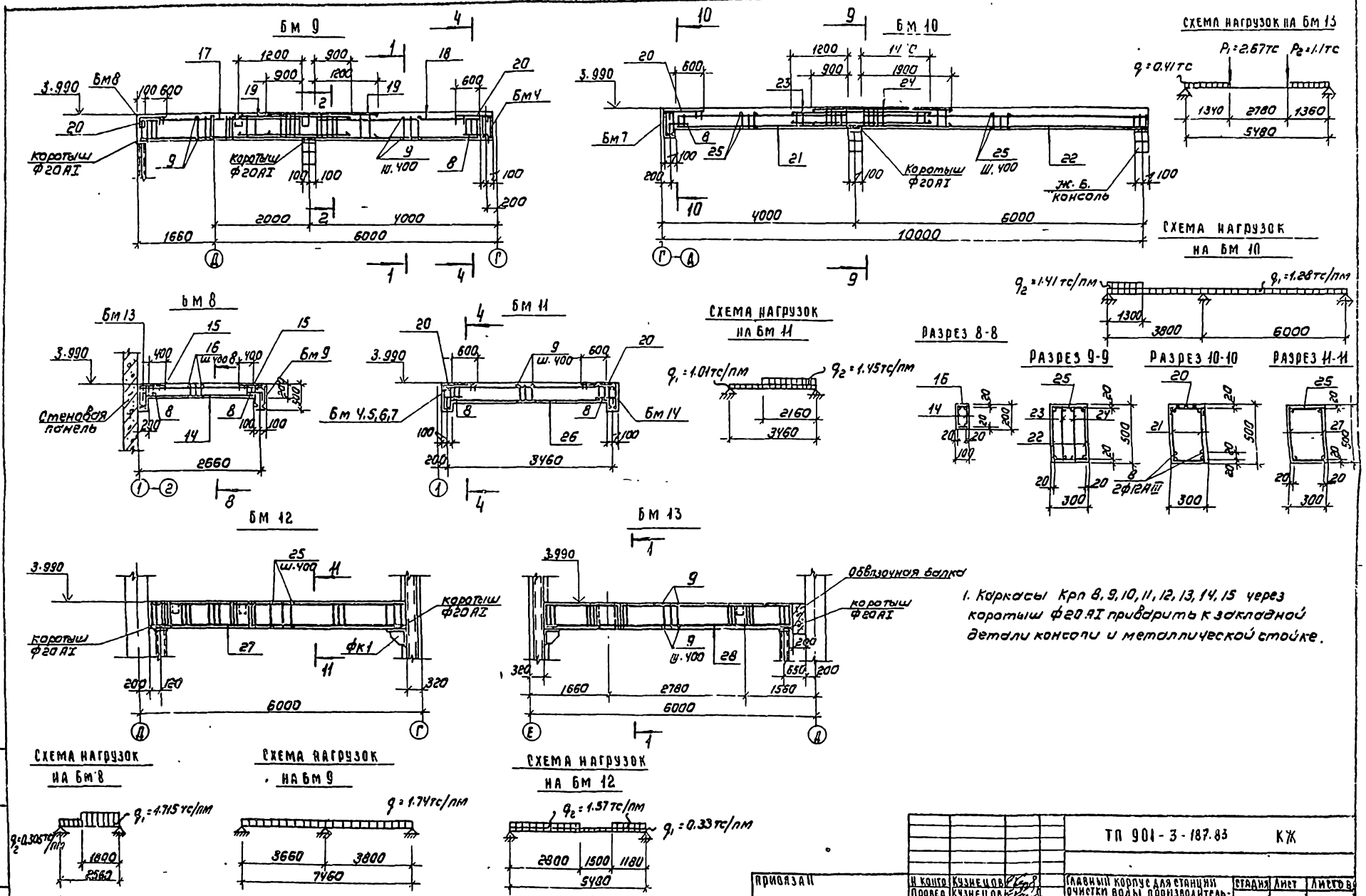

1. Каркасы Крп 8, 9, 10, 11, 12, 13, 14, 15 через коротыш ф20 АI приварить к закладной детали консоли и металлической стойке.

				ТП 901-3-187.83 КЖ			
Привязан		Н. контр.	Кузнецов	Главный корпус для станции очистки воды производительностью 12.5 тыс м³/сутки	Стадия	Лист	Листов
		Провер.	Кузнецов		РП	41	
		Ст. инж.	Архипова	Перекрытие на отм. -4.200 монолитные балки БМ 8 ÷ БМ 13	ЦНИИЭП инженерного оборудования г. Москва		
		ГИП	Кузнецов				
		Гл. конст.	Шлихто				
Инв. №		Нач. отд.	Красавин				

Альбом I

Типовой проект 901-

Инв. № подл. | Подпись и дата | Взам. инв. №

17244-01

Спецификация к монолитным балкам Бм3 - Бм10

Формат	Зона	Поз	Обозначение	Наименование	Кол	Примеч
				Балка Бм3- шт.1		
				Сборочные единицы		
				Каркас плоский		
		1	тп 901- кжи. Крп 1	КРп 1	2	9,8 кг
		2	КРп 2	КРп 2	6	15,14 кг
		3	КРп 3	КРп 3	2	8,5 кг
				Сетки арматурные		
		4	Сп 1	Сп 1	2	7.01 кг
		5	-01	Сп 2	2	7,85 кг
		6	-02	Сп 3	4	9,55 кг
		7	Сп 4	Сп 4	1	1,45 кг
				Детали		
				ф 12 А III ГОСТ 5781-82		
		8		ℓ = 540	2	0,5 кг
				ф6 А I ГОСТ 5781-82		
		9		ℓ = 190	102	0,04 кг
				Материал		
				Бетон М-200	2,99	м³
				Бм 4 - шт 1		
				Сборочные единицы		
				Каркас плоский		
		10	тп 901-3 кжи. КРп 4	КРп 4	2	20,75 кг
				Детали		
		9		ф6 А I ГОСТ 5781-82		
				ℓ = 190	24	0,04 кг
				Материал		
				Бетон М 200	0,51	м³

Формат	Зона	Поз	Обозначение	Наименование	Кол	Примеч
				Бм 5 - шт 1		
				Сборочные единицы		
				Какас плоский		
		11	тп 901 кжи. КРп 5	КРп 5	2	30,5 кг
				Детали		
		9		ф6 А I ГОСТ 5781-82 ℓ=190	24	0,04 кг
				Материал		
				Бетон М 200	0,56	м³
				Бм 6 - шт 1; Бм 7 - шт 1		
				Сборочные единицы		
				Каркас плоский		
		12; 13	кжи. КРп 6,7	КРп 6 / КРп 7	2/2	Бм6/Бм7
				Детали		
		9		ф6 А I ГОСТ 5781-82 ℓ=190	24	0,04 кг
				Материал		
				Бетон М 200	0,56	м³
				Бм 8 - шт. 3		
				Сборочные единицы		
				Каркас плоский		
		14	кжи КРп 8	КРп 8	2	4,92 кг
				Сетки арматурные		
		15	Сп4-01	Сп 5	2	1,33 кг
				Детали		
				ф6 А I ГОСТ 5781-82		
		16		ℓ = 90	12	0,02 кг
		8		ф12 А III ГОСТ 5781-82		
				ℓ = 540	4	0,5 кг
				Материал		
				Бетон М 200	0,05	м³

Формат	Зона	Поз	Обозначение	Наименование	Кол	Примеч
				Бм 9 - шт 1		
				Сборочные единицы		
				Каркас плоский		
		17	тп 901- кжи КРп 9	КРп 9	2	10,7 кг
		18	КРп 10	КРп 10	2	11,08 кг
			-	Сетки арматурные		
		19	кжи. Сп4-03	Сп 6	2	6,38 кг
		20	- Сп4-02	Сп 7	2	1,51 кг
				Детали		
				ф12 А III ГОСТ 5781-82		
		8		ℓ = 540	2	0,5 кг
				ф 6 А I ГОСТ 5781-82		
		9		ℓ = 190	36	0,04 кг
				Материал		
				Бетон М 200	0,73	м³
				Бм 10 - шт 1		
				Сборочные единицы		
				Каркас плоский		
		21	кжи. КРп 11	КРп 11	2	11,26 кг
		22	КРп 12	КРп 12	2	17 кг
				Сетки арматурные		
		20	кжи. Сп4-02	Сп 7	1	1,51 кг
		23	Сп 8	Сп 8	1	11,51 кг
		24	-01	Сп 9	1	11,96 кг
				Детали		
				ф12 А III ГОСТ 5781-82		
		8		ℓ = 540	2	0,5 кг
				ф6 А I ГОСТ 5781-82		
		25		ℓ = 290	28	0,065 кг
				Материал		
				Бетон М 200	1,2	м³

Ведомость деталей

Поз.	Эскиз
8	190 350

Альбом I

Типовой проект 901-

Привязан	Н контр	Кузнецов	
	Провер.	Кузнецов	
	Ст инж.	Арилова	
	ГИП	Кузнецов	
Инв. №	Гл конст	Шапиро	
	Нач отд	Красавин	

тп 901-3-187.83 КЖ

Главный корпус для станции очистки воды производительностью 12.5 тыс м³/сутки

Перекрытие на отм 4.200 Спецификация.

Стадия	Лист	Листов
РП	42	

ЦНИИЭП инженерного оборудования г. Москва

19244-01

Подпись и дата | Взам. инв. №

Альбом I

Типовой проект 901-

Ведомость расхода стали на элемент, кг

Марка элемента	Изделия арматурные. Арматура класса AIII ГОСТ 5781-82 ф22	ф18	ф16	ф14	ф12	ф20	ф8	ф6	AI ГОСТ 5781-82 ф10	ф8	ф6	Общий расход
Бм 3				30,2	41,64			0,69	19,36	105,16	4,86	201,83
Бм 4			16,12						6,3	19,08	1,0	42,5
Бм 5	33,4								7	20,6	1,0	62,0
Бм 6		22,4							7	21,2	1,0	51,6
Бм 7	33,4								7	21,2	1,0	62,6
Бм 8					6,2			1,14		5,64	1,82	14,8
Бм 9				5,6	13,5			0,75	2,87	35,4	3,72	61,84
Бм 10				22,8	1,0	14,54		0,75	15,21	27,52	2,68	84,5
Бм 11				7,8	2,0			1,5		11,6	2,18	25,08
Бм 12					10,0					20,64	1,1	31,74
Бм 13				12,8					6,6		16,3	35,7
Бм 14				13,2	25,2			1,56	6,68	63,12	3,92	113,68

Спецификация к монолитным балкам Бм 11 ÷ Бм 14.

Формат	Зона	Поз.	Обозначение	Наименование	Кол.	Примеч.
				Балка Бм 11 - шт. 7		
				Сборочные единицы		
				Каркас плоский		
		26	ТП 901 КЖИ. КРп 13	КРп 13	2	9,68 кг
				Сетки арматурные		
		20	Сп 4-02	Сп 7	2	1,51 кг
				Детали		
				ф 12 AIII ГОСТ 5781-82		
		8		ℓ = 540	4	0,5 кг
				ф 6 AI ГОСТ 5781-82		
		9		ℓ = 190	16	0,04
				Материал		
				Бетон М 200	0,25	м³
				Бм 12 - шт. 1		
				Сборочные единицы		
				Каркас плоский		
		27	ТП 901 КЖИ. КРп 14	КРп 14	2	15,32 кг
				Детали		
				ф 6 AI ГОСТ 5781-82		
		25		ℓ = 290	28	0,04 кг
				Материал		
				Бетон М 200	0,83	м³
				Бм 13 - шт. 1		
				Сборочные единицы		
				Каркас плоский		
		28	ТП " КЖИ. КРп 15	КРп 15	2	17,3 кг
				Детали		
				ф 6 AI ГОСТ 5781-82		
		9		ℓ = 190	28	0,04 кг
				Материал		
				Бетон М 200	0,55	м³

Формат	Зона	Поз.	Обозначение	Наименование	Кол.	Примеч.
				Балка Бм 14 - шт. 1		
				Сборочные единицы		
				Каркас плоский		
		29	ТП КЖИ. КРп 16	КРп 16	4	12,62 кг
		30	КРп 17	КРп 17	2	12,80 кг
				Сетки арматурные		
		31	КЖИ. Сп 1-04	Сп 10	4	7,49 кг
		32	" Сп 4-03	Сп 11	2	1,54 кг
				Детали		
				ф 12 AIII ГОСТ 5781-82		
		8		ℓ = 540	4	0,5 кг
				ф 6 AI ГОСТ 5781-82		
		9		ℓ = 190	60	0,04 кг
				Материал		
				Бетон М 200	0,14	м³

Схема нагрузок на Бм 14

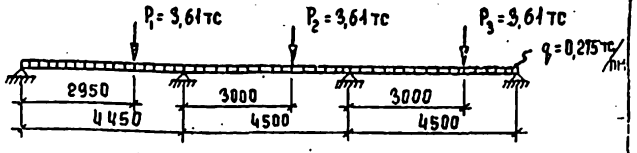

1. Каркасы КРф 16,17 через кронштейны ф 20 AI приварить к металлическим стойкам.

Разрез 12-12

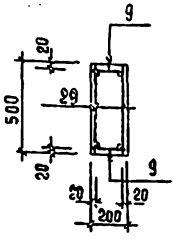

Разрез 13-13

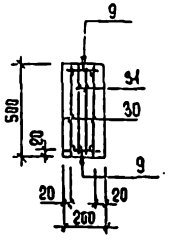

Разрез 14-14

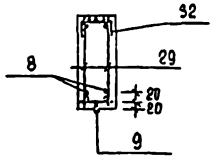

Бм 14

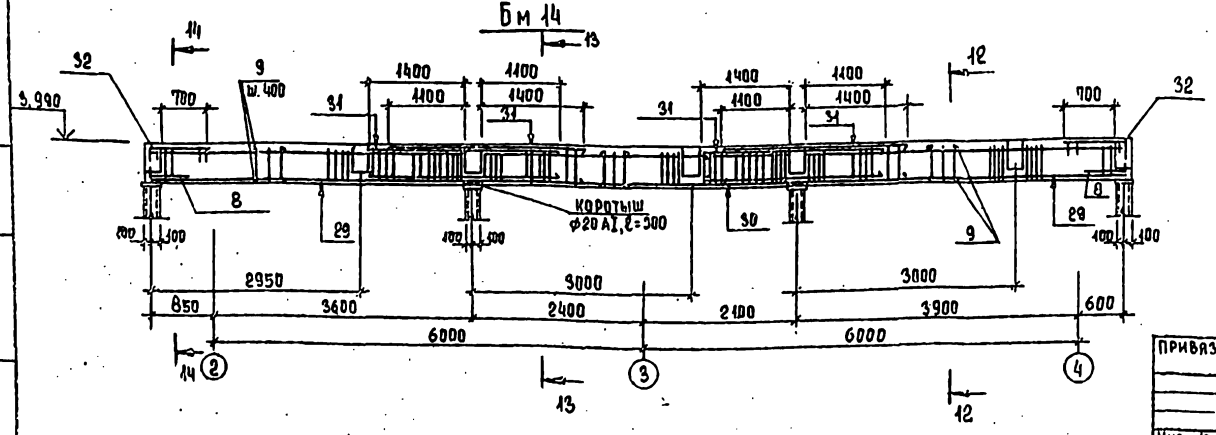

Привязан	Н. контр.	Кузнецов	
	Провер.	Кузнецов	
	Ст. инж.	Архипова	
	ГИП	Кузнецов	
	Гл. конст.	Шапиро	
Инв. №	Нач. отд.	Красавин	

ТП 901-3-187.83 КЖ

Главный корпус для станции очистки воды производительностью 12,5 тыс. м³/сутки

Перекрытие на отм. 4,200. Спецификации. Монолитная балка Бм 14.

Стадия	Лист	Листов
Р	43	

ЦНИИЭП инженерного оборудования г. Москва

Инв. № подл. | Подпись и дата | Взам. инв. №

Схема расположения площадок на отм. 0.000; 0.500

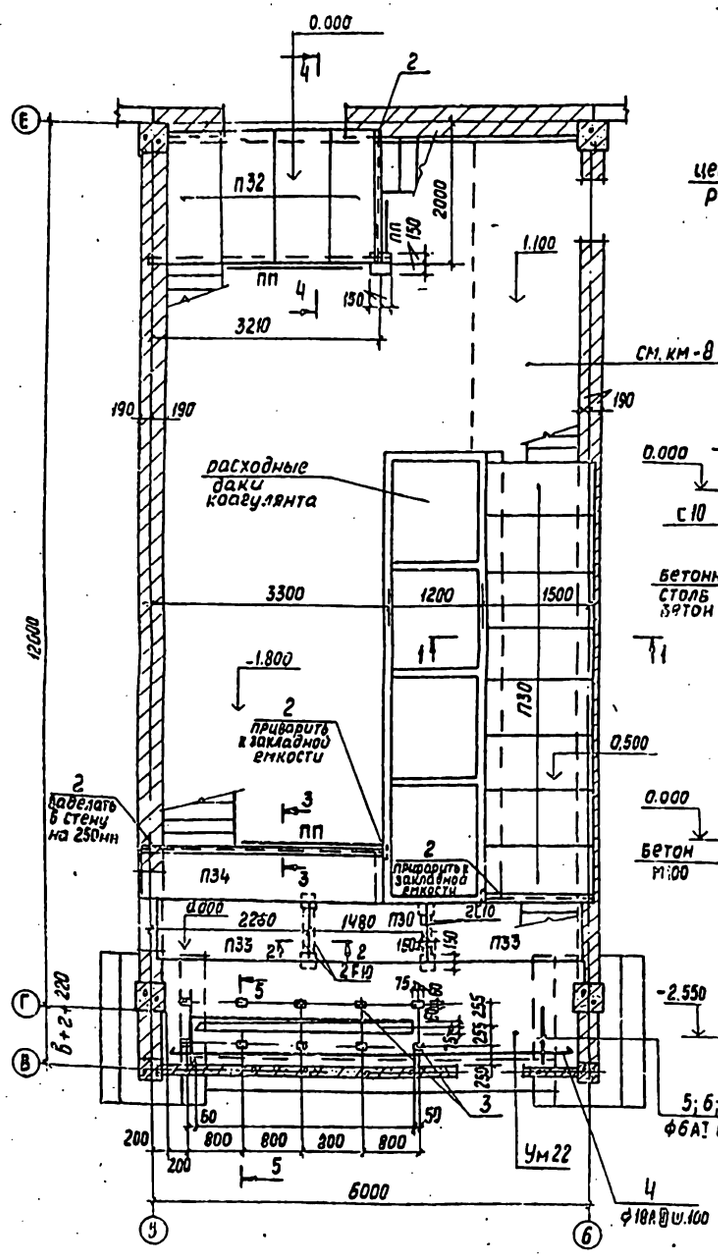

Разрез 1-1

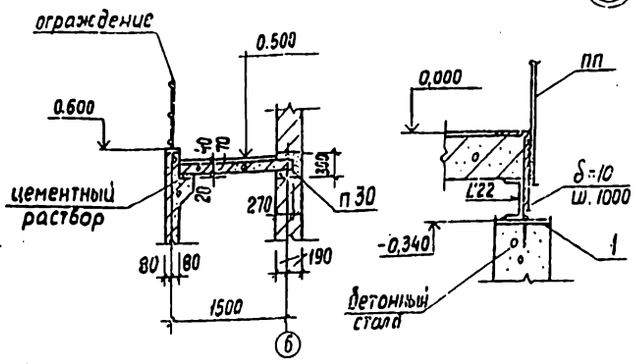

Разрез 2-2

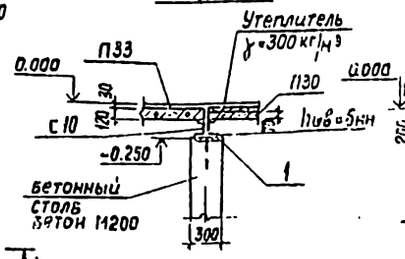

Разрез 3-3

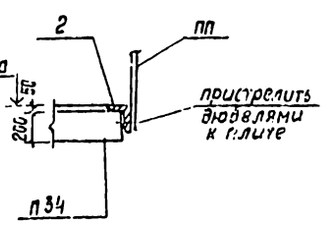

Разрез 4-4

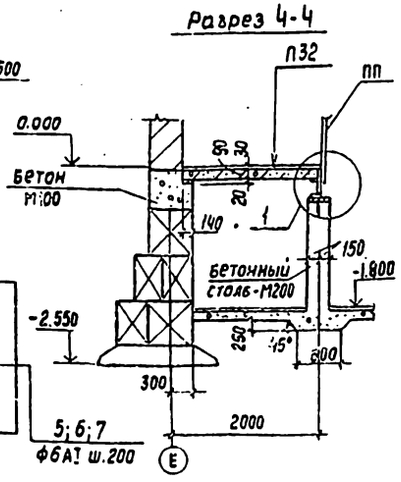

Разрез 5-5

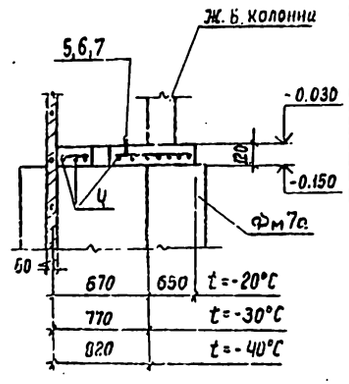

1. Защитный слой в Ум22 принят 15мм
2. Металлические лестницы соединяющие площадки см. лист КМ-8

Спецификация элементов к схеме расположения площадок

Марка поз.	Обозначение	Наименование	Кол.	Масса ед. кг	Примеч.
		Плиты перекрытия			
П30	3.006-2, вып II-2	П10д-3	9	190	
П32	3.006-2, вып. II-2	П14д-3	4	310	
П33	3.006-2, вып. II-2	П17д-3	2	480	
П34	3.006-2, вып. II-2	П26д-3	1	1250	
Ум22	КЖ-44	участок монолитный Ум22	1		
1	3.400-6/76	изделие закладное МИ1-23	5	3,8кг	
2	ГОСТ 8510-72	L125×80×8	8,0	пм	
	бетонный столб	бетон М200	0,2	м³	
	ГОСТ 8240-72	балка С10	4,2	пм	

Спецификация к монолитному участку Ум22

Формат	Зона	Поз.	Обозначение	Наименование	Кол.	Примеч.
				Ум 22 – шт 1		
				Сборочные единицы		
		3	3.400-6/76	изделие закладное МИ1-15	10	
				Детали		
				ф18А III ГОСТ 5781-82		
		4		ℓ=5800	13	11,6кг
				ф 6А I ГОСТ 5781-82		
				для t=20°C		
		5		ℓ=1250	30	0,28кг
				для t=-30°C		
		6		ℓ=1340	30	0,3кг
				для t=-40°C		
		7		ℓ=1400	30	0,31кг
				материал		
				бетон М200	1,0м³	средний расход

Ведомость расхода стали на элемент, кг

Марка элемента	Изделия арматурные								Всего
	Арматура класса								
	A III				A I				
	ГОСТ 5781-82				ГОСТ 5781-82				
	ф18			Итого	ф6			Итого	
Ум 22	150,8			150,8	8,9			8,9	159,7

Привязан			ТП 901-3-187.83			КЖ	
	Н.контр.	Кузнецов	Главный корпус для станции очистки воды производительностью 125 тыс. м³/сутки	Стадия	Лист	Листов	
	Провер.	Кузнецов		РП	44		
	Ст.инж.	Архипова	Схема расположения площадок на отм. 0.000; 0.500 Монолитный участок Ум22	ЦНИИЭП инженерного оборудования г. Москва			
	ГИП	Кузнецов					
Инв. №	Гл.конст.	Шапиро					
	Нач.отд.	Краслин					

Альбом I

Типовой проект 901-

Согласовано

Отд. ЭХН Шевцова

Отд. ВГ Гриль

Взам. инв. №

Подпись и дата

Инв. № подл.

Альбом I

Типовой проект 901-

План.

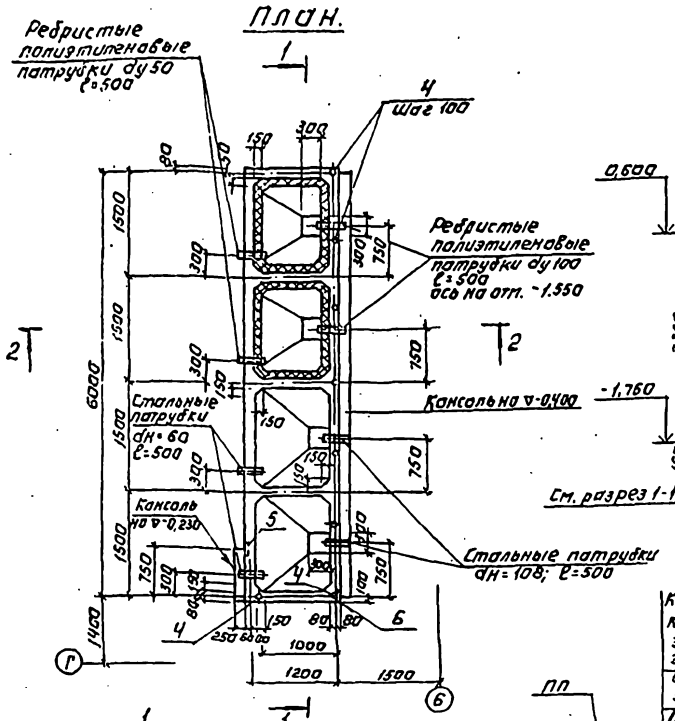

Разрез 2-2

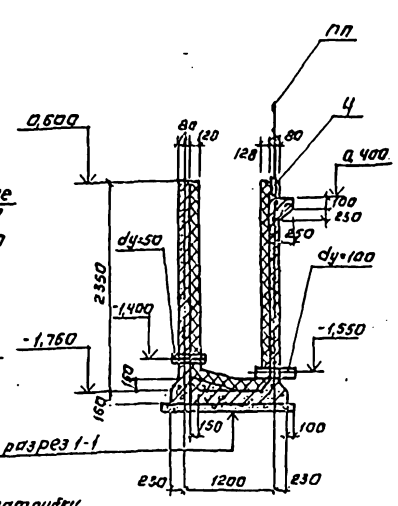

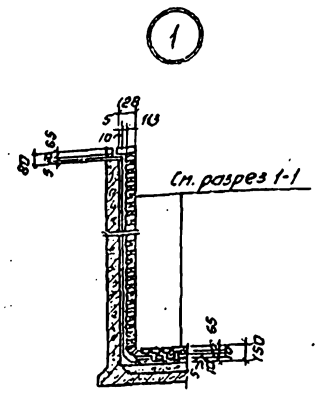

Разрез 1-1

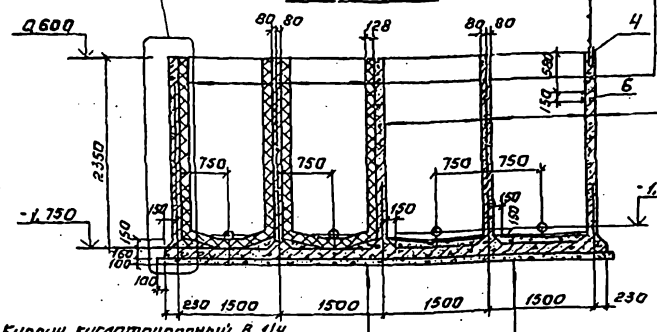

Кирпич кислотоупорный в 1/2 кирпича (113 мм) на силикатной замазке с разделкой швов эпоксидной смолой ЭД 20 (ЭД 6)

Штукатурка силикатной замазкой δ=5 мм.

Полиизобутилен марки ПСГ δ=2,5 ТУ 38-105203-76 в 2 слоя на клее 88-Н ТУ 38-105106 1-78

Железобетонная стена емкости - 160 мм.

Торкрет-штукатурка в 2 слоя цементно-песчаным раствором состава 1:2 с железнением - 25 мм.

Железобетонная стена. М 200 - 160 мм

Кирпич кислотоупорный в 1/4 кирпича (6,5 см) в 2 слоя на силикатной замазке с разделкой швов эпоксидной смолой ЭД 20 (ЭД 5)

Штукатурка силикатной замазкой δ=5 мм.

Полиизобутилен марки ПСГ δ=2,5 мм. ТУ 38-105203-76, в 2 слоя на клее 88-Н, ТУ 38-105106 1-78

Подетонка из бетона М50 по уклону

Железобетонное днище емкости - 160 мм

Асфальтовый раствор - 8 мм

Подготовка из бетона М50 - 100 мм.

Торкрет штукатурка в 2 слоя цементно-песчаным раствором состава 1:2 с железнением - 25 мм

Подетонка из бетона М50 по уклону

Железобетонное днище М200 - 160 мм.

Асфальтовый раствор - 8 мм

Подготовка из бетона М50 - 100 мм.

Спецификация элементов к расходным бакам коагулянта.

Формат	Зона	Поз.	Обозначение	Наименование	Кол.	Примеч.
				Расходные баки		
				Сборочные единицы		
				Сетки арматурные		
		1	ГОСТ 23279-78	С $\frac{10АIII-200}{10АII-200}$ $\frac{75}{75}$ 1350×3350	2	32,9 кг
		2	ГОСТ 23279-78	С $\frac{10АIII-200}{10АII-200}$ $\frac{75}{75}$ 1350×2350	3	23,1 кг
		3	ТП 901 КЖ1. Кр. 1	Каркас плоский КР 1	12	
			–	Изделия закладные		
		4	ГОСТ 3262-75	Газовая трубка dy 80; ℓ=150	8	1,25 кг
			МРТУ 6-05-9-18-67	Патрубки полиэтиленовые dy50; ℓ=500	2	
			МРТУ 6-05-9-18-67	dy 100; ℓ=500	2	
			ГОСТ 8732-70	Стальные патрубки dн=60; ℓ=500	2	
			ГОСТ 8732-70	dн=108; ℓ=500	2	
		5	3.400-6/76	МИ3-5	1	
		6	3.400-6/76	МИ1-20	1	
				Детали		
				ф10АII ГОСТ 5781-82		
		7		ℓ=1520	88	0,94 кг
		8		ℓ=2320	22	1,43 кг
		9		ℓ=6120	44	3,78 кг
		10		ℓ=785	96	0,5 кг
				ф8АI ГОСТ 5781-82		
		11		ℓ=310	170	0,13 кг
				ф10АII ГОСТ 5781-82		
		12		ℓ=2470	188	1,53 кг
		13		ℓ=1100	67	0,7 кг
				ф8АI ГОСТ 5781-82		
		14		ℓ=800	70	0,32 кг
				ф6АI ГОСТ 5781-82		
		15		ℓ=67м		0,22 кг
		16		ф10АII ГОСТ 5781-82.		
				ℓ=750	80	
				Материал.		
				Бетон В-8; МРЗ 50 М200	9,32	м³

1. Наружные поверхности стен затереть цементно-песчаным раствором.
2. Гидравлические испытания емкостей производить до устройства антикоррозийной изоляции в соответствии со СНиП III-30-74.*
3. Патрубки и закладные изделия установить до бетонирования.
4. Обозначение емкости см. лист КМ5.

Гл. инж. проекта	Кузнецов		ТП 901-3-137.83	КЖ
Инж.	Кузнецов		Главный корпус для станции очистки воды производительностью (2,5 тыс. м³/сутки	Стадия: РП; Лист: 45; Листов:
Ст. инж.	Архипова		Расходные баки коагулянта. План. Разрезы.	ЦНИИЭП инженерного оборудования г. Москва
ГИП	Кузнецов			
Гл. конст.	Шапиро			
Нач. отд.	Красавин			

Привязан:

Инв. №

Копировал: Логинова

Формат А2 19277-01

Альбом I

Типовой проект 901-

План.

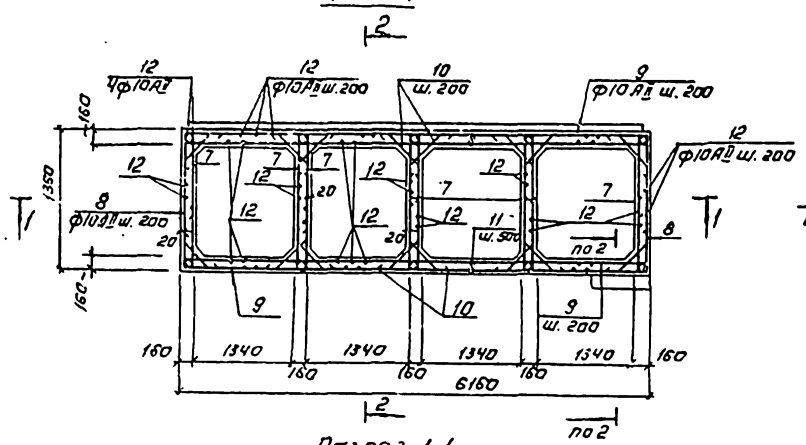

Разрез 2-2

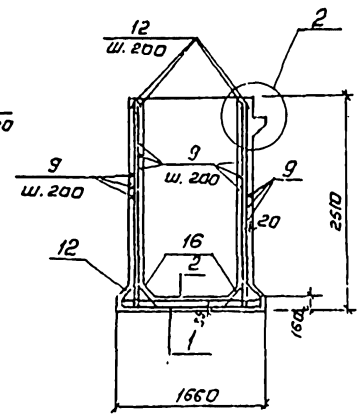

Разрез 1-1

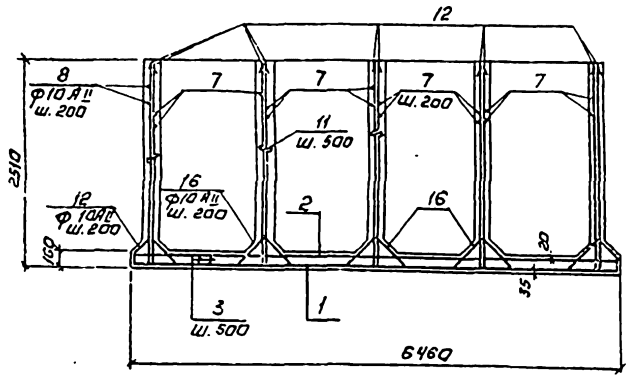

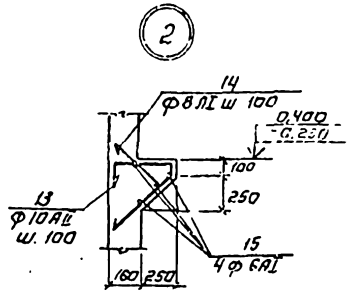

Схема расположения нижних сеток днища.

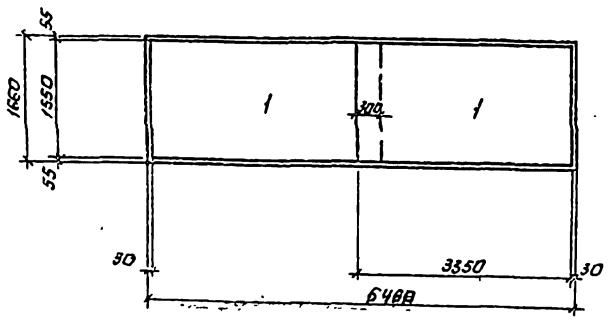

Схема расположения верхних сеток днища.

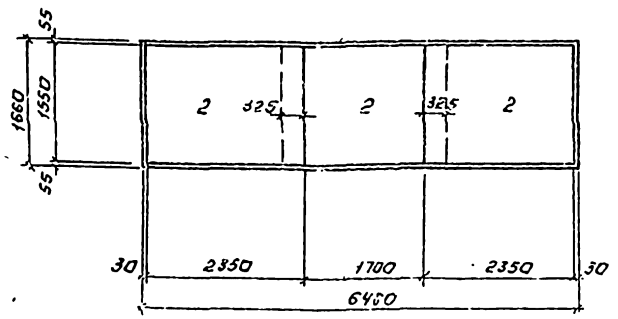

Ведомость деталей.

Поз.	Эскиз
7	100 — 1320 — 100
8	500 — 1320 — 500
10	100 — 685 — 100
11	150
13	230 — 310 — 60 — 440
14	400 — 400
15	Распределительная
12	246 — 100
16	100 — 550 — 100

Ведомость расхода стали на элемент, кг

Марка элемента	Изделия арматурные								Всего
	Арматура класса								
	AII				AI				
	ГОСТ 5781-82				ГОСТ 5781-82				
	ф10			Итого	ф8	ф6		Итого	
Расходные баки коагулянта	760,0			760,0	45,0	6,0		51,0	811,0

Привязан:	Н.контр	Кузнецов		ТП 901-3-187.83 КЖ		
	Провер	Кузнецов		Главный корпус для станции очистки воды производительностью 12,5 тыс м³/сутки	Стадия	Лист	Листов
	Ст инж.	Арапова			РП	46	
	ГИП	Кузнецов		Расходные баки коагулянта. Армирование	ЦНИИЭП инженерного оборудования г. Москва	
Инв. №	Гл. конст	Шапиро				
	Нач отд	Красавин				

Копировал: Логинова

Типовой проект 901-3-187.83 Альбом I

Монолитная плита ПМ1 на отм. 1.100

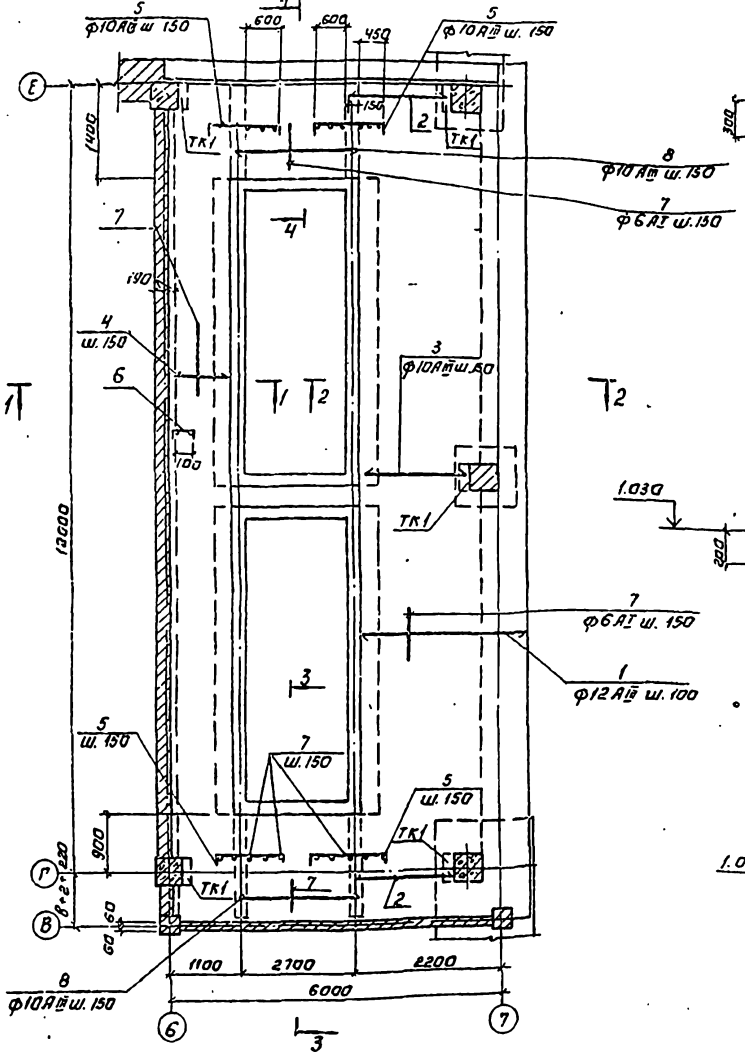

Разрез 1-1

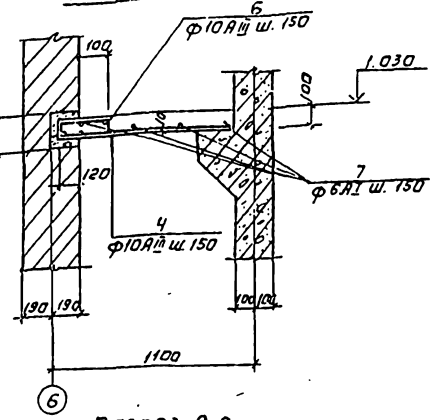

Разрез 2-2

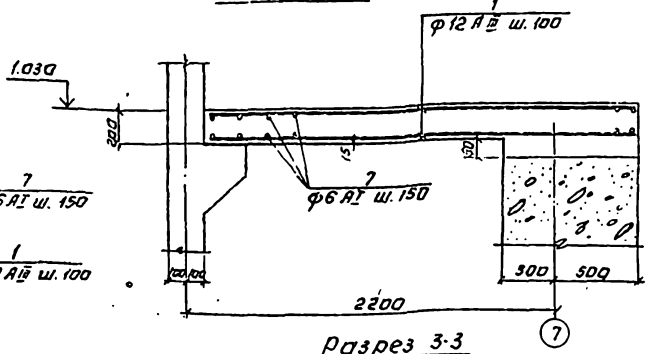

Разрез 3-3
Разрез 4-4

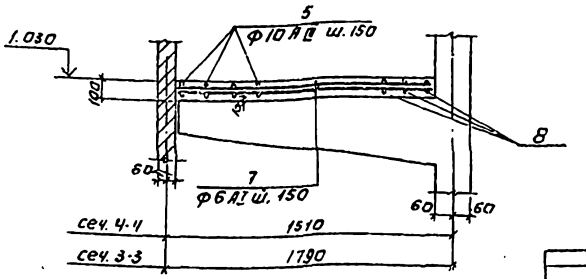

Спецификация к монолитной плите ПМ1

Формат	Зона	Поз.	Обозначение	Наименование	Кол.	Примеч.
			-	ПМ1 - шт.-1		
				Детали		
		1		ф12АIII ГОСТ 5781-82 ℓ=2580	220	2,3 кг
				ф10АIII ГОСТ 5781-82		
		2		ℓ=1640	6	0,95 кг
		3		ℓ=1780	3	1,1 кг
		4	-	ℓ=910	85	0,6 кг
		5		ℓ=1430	42	0,9 кг
		6	-	ℓ=390	74	0,24 кг
		8		ℓ=2700	21	1,7 кг
				ф6АI ГОСТ 5781-82		
		7		ℓ=751 м		0,23 кг
			1.439-2	Опорный столик ТК1	5	
				Материал		
				Бетон М200	10,3	м³

Ведомость деталей

Поз.	Эскиз
5	90 1250 90
6	90 210 90
7	Распрезательная

Ведомость расхода стали на элемент, кг

Марка элемента	Изделия арматурные					Всего, кг
	Арматура класса					
	АI		АIII			
	ГОСТ 5781-82		ГОСТ 5781-82			
	ф6	Итого	ф10	ф12	Итого	
ПМ1	177,0	177,0	161,3	506	657,3	835,3

Привязан:	Н. контр.	Кузнецов		ТП 901-3-187.83	КЖ
	Пров.	Кузнецов			
	Ст. инж.	Архипова			
	ГИП	Кузнецов			
	Гл. констр.	Шапиро			
Инв. №	Нач. отд.	Красавин			

Главный корпус для станции очистки воды производительностью 12,5 тыс. м³/сутки

Отделение реагентного хозяйства. Площадка на отм. 1,100

Стадия	Лист	Листов
РП	47	

ЦНИИЭП инженерного оборудования г. Москва

Инв. № подл. | Подпись и дата | Взам. инв. №

Копировал Чернов

Типовой проект 901-3 Альбом I

План

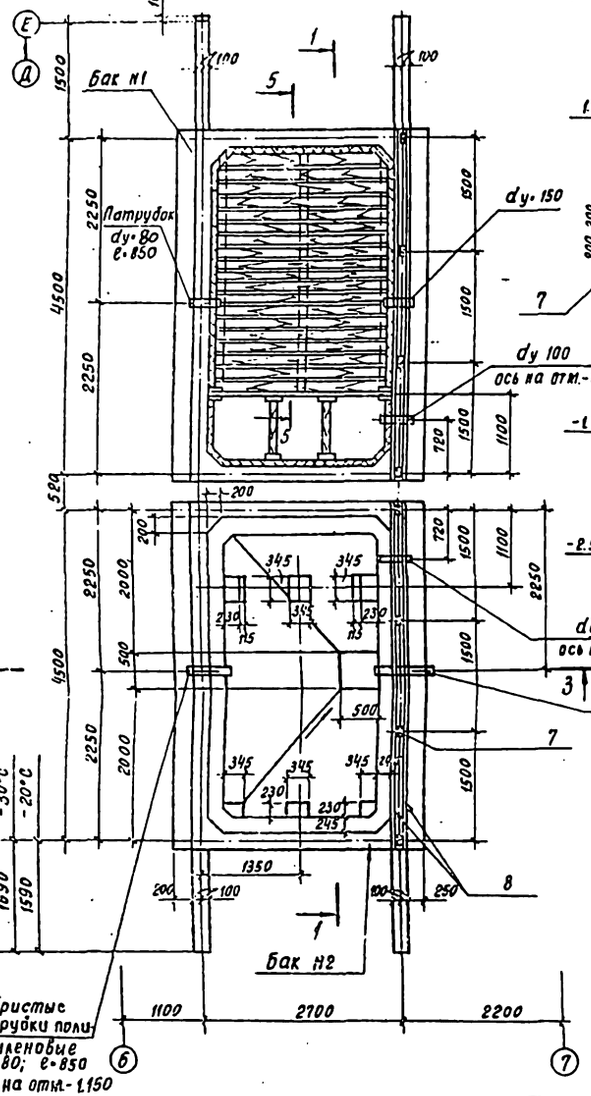

Разрез 1-1

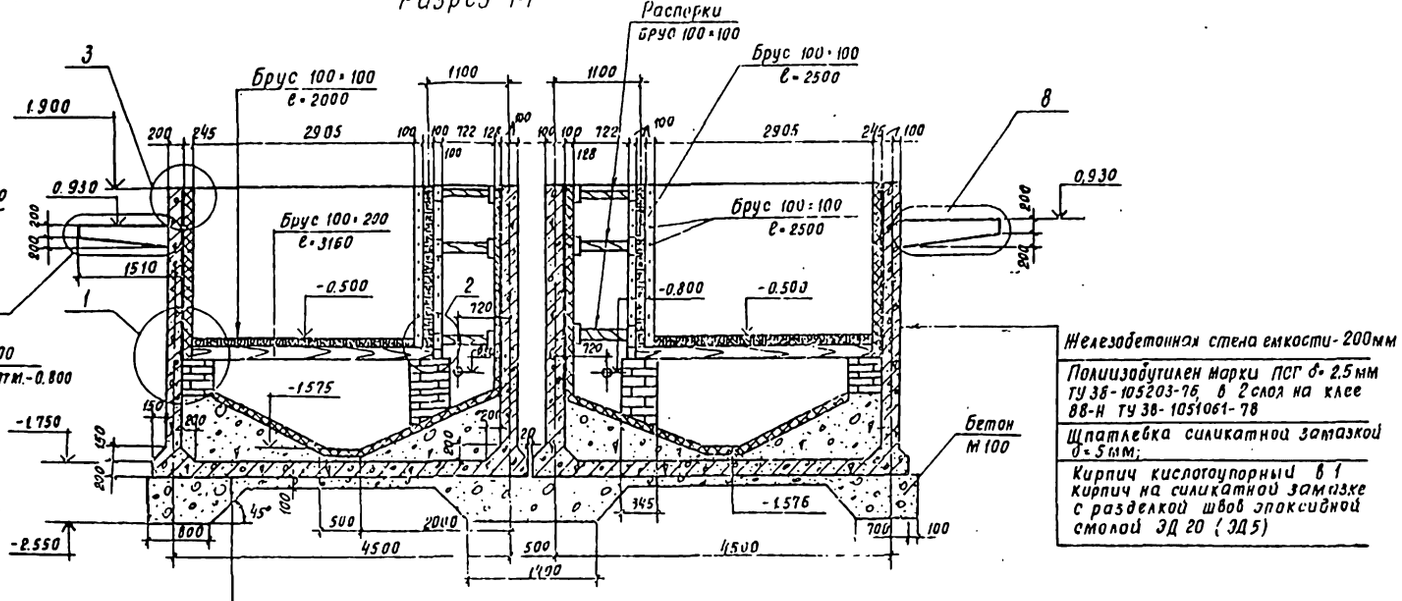

Железобетонная стена емкости-200мм

Полиизобутилен марки ПСГ δ=2,5мм ТУ 38-105203-76, в 2 слоя на клее 88-Н ТУ 38-1051061-78

Шпатлевка силикатной замазкой δ=5мм;

Кирпич кислотоупорный в 1 кирпич на силикатной замазке с разделкой швов эпоксидной смолой ЭД 20 (ЭД5)

Подбетонка

Асфальтовый раствор - 8 мм

Железобетонное днище толщиной 200мм

Набетонка из бетона М50-на уклону

Полиизобутилен марки ПСГ δ=2,5мм ТУ 38-105203-76, в 2 слоя на клее 88-Н, ТУ 38-1051061-78

Шпатлевка силикатной замазкой δ=5мм

Кирпич кислотоупорный в 1/4 кирпич в 2 слоя на силикатной замазке с разделкой швов эпоксидной смолой ЭД 20 (ЭД5)

1. Закладные изделия и патрубки заложить до бетонирования.
2. Брусья изготовлять из неклеенной древесины хвойных пород влажностью до 26% пропитанной формальдегидной смолой.
3. Гидравлические испытания емкости производить до устройства специальной антикоррозийной изоляции в соответствии со СНиП Ш-30-74*
4. Наружную поверхность стен затереть цементно-песчаным раствором.
5. Болт М12 установить одновременно с закладными изделиями М11-12 до бетонирования.

Разрез 2-2

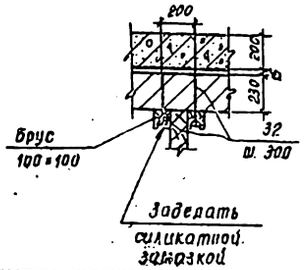

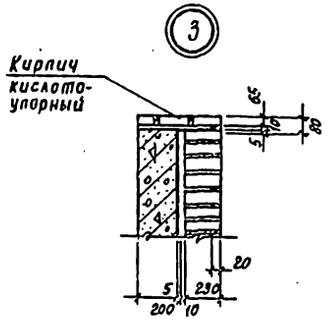

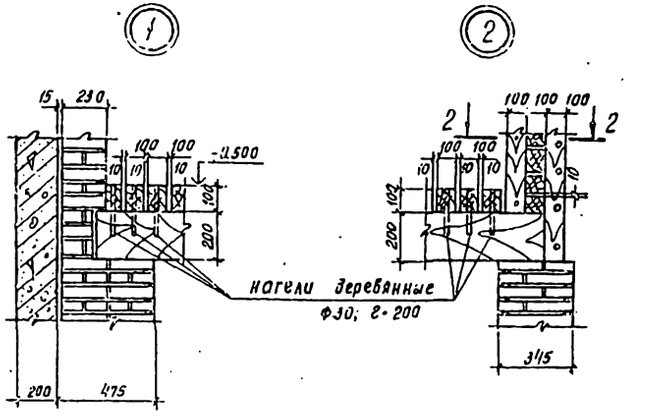

				ТП 901-3-187.83		КЖ	
Привязан		Н. контр.	Кузнецов	Главный корпус для станции очистки воды производительностью 12,5 тыс м3/сут.	Стадия	Лист	Листов
		Провер.	Кузнецов		РП	28	
		Гл. инж.	Джипода				
		ГИП	Кузнецов	Растворно-хранилищные баки. План. Разрезы. Узлы 1÷3.	ЦНИИЭП инженерного оборудования г. Москва		
Инв. №		Нач. отд.	Красавин				

Копировал Хмел- Формат 22

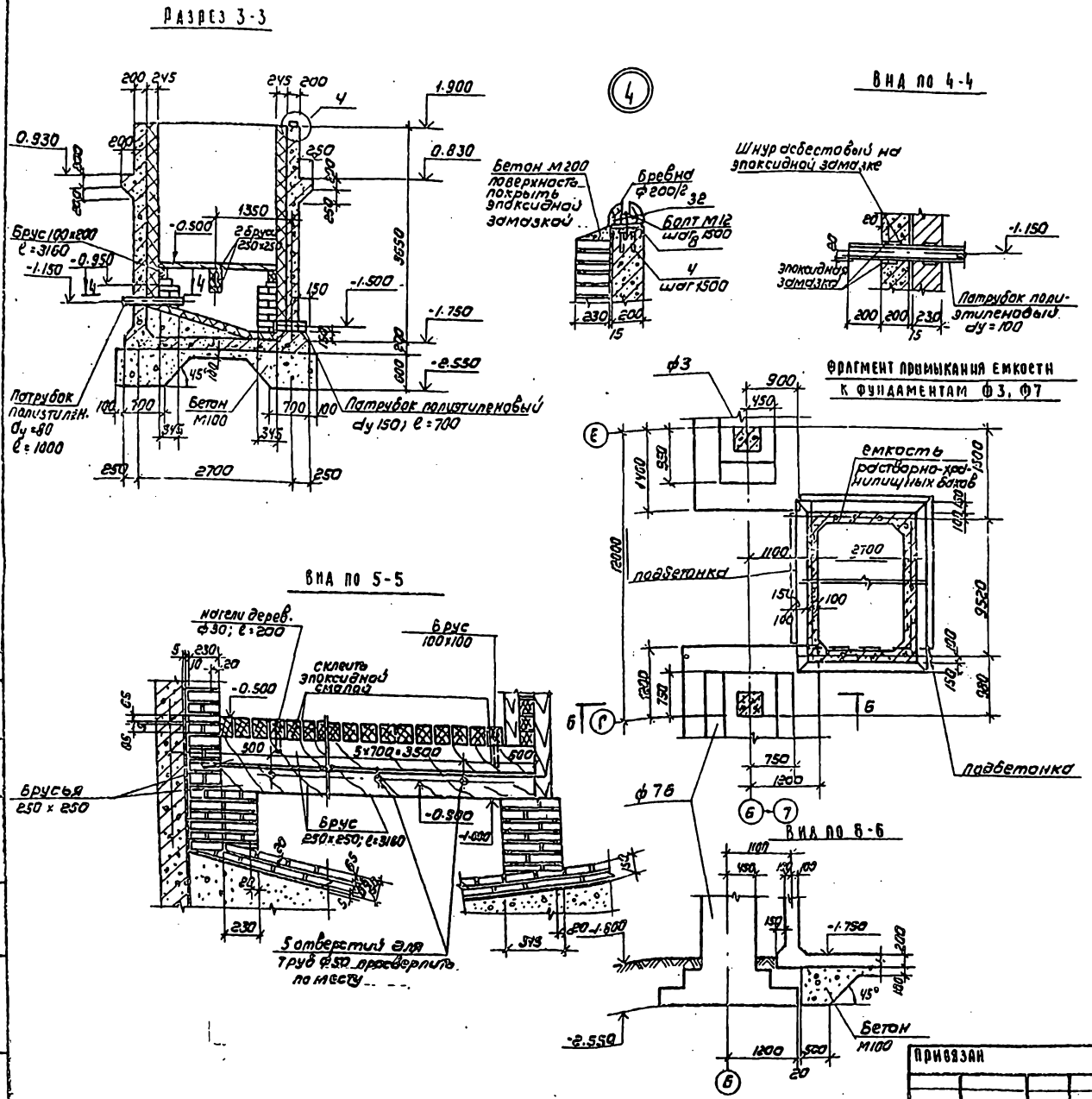

Спецификация элементов к растворно-хранилищным бакам

Формат А4	Зона	Поз.	Обозначение	Наименование	Кол.	Примечание
				Бак коагулянта N1		
				Сборочные единицы		
				Сетки арматурные		
		1	ГОСТ 23279-78	С $\frac{10АII-200}{10АII-200}$ 3050х2650 $\frac{25}{25}$	2	
		2		С $\frac{10АII-100}{12АII-100}$ 1150х1550 $\frac{25}{25}$	4	
		3		С $\frac{10АII-100}{10АII-100}$ 1650х1250 $\frac{25}{25}$	2	
		4		С $\frac{10АII-100}{12АII-200}$ 1150х2650 $\frac{25}{25}$	2	
		5		С $\frac{10АII-100}{10АII-200}$ 1650х3250 $\frac{25}{25}$	1	
		6	ТП 901-- КЖИ.КР1	Каркас плоский КР1	4	
				Изделия закладные		
		7	3.400-6/76	МН1-18	4	
		8	3.400-6/76	МН4-25	9,4	пм
		9	МРТУ6-05-9-18-67	Патрубки полиэтиленовые dy=100	1.7	пм
		10	МРТУ6-05-9-18-67	dy=150	0.85	пм
		32	ГОСТ 24379.1-80	Болт 1.1 М12х300	40	
				Детали		
				Фl0АII ГОСТ 5781-82		
		11		ℓ=1480	70	0.9кг
		12		ℓ=3895	152	2.4кг
		13		ℓ=3060	36	1.9кг
		14		ℓ=980	68	0.6кг
				Фl2АII ГОСТ 5781-82		
		15		ℓ=1480	40	1.31кг
		16		ℓ=3895	38	3.46кг
				Фl0АII ГОСТ 5781-82		
		17		ℓ=3860	36	2.38кг
		18		ℓ=1580	140	1.кг
		19		ℓ=2140	36	1.32кг
		20		ℓ=4680	36	2.9кг
		21		ℓ=1050	264	0.65кг
		22		ℓ=740	86	0.46кг
		23		ФВАI ГОСТ 5781-82 ℓ=260	64	0.11кг

Типовой проект 904-3 Альбом I

Привязан				ТП 904-3-187.83 КЖ			
Инв. №				Главный корпус для станции очистки воды производительностью 12.5 тыс м³/сут.	Стадия	Лист	Листов
					РП	49	
				Растворно-хранилищные баки. Разрез. Виды. Узел 4.	ЦНИИЭП инженерного оборудования г. Москва		

Н. контр. Кузнецов; Пров. Кузнецов; Ст. инж. Архипова; ГИП Кузнецов; Гл. конст. Шалиро; Гл. арх. Красюин

13717-01

Формат А4

Альбом I

Типовой проект 901-

План (бак N 1,2)

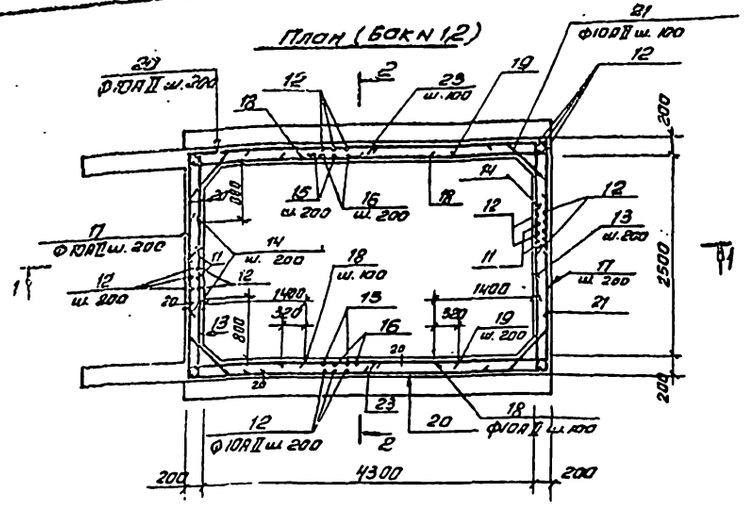

Разрез 2-2

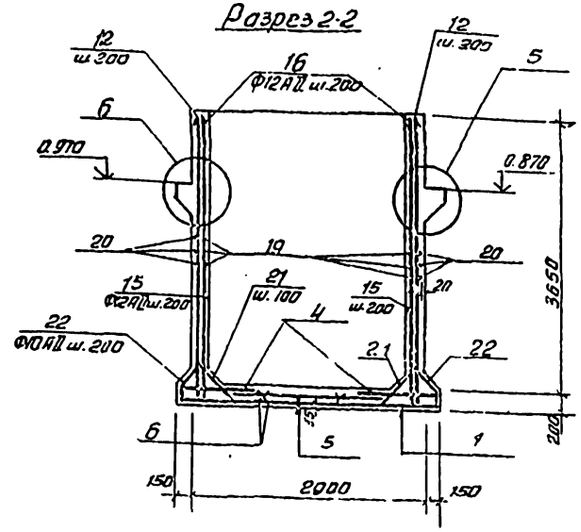

Разрез 1-1

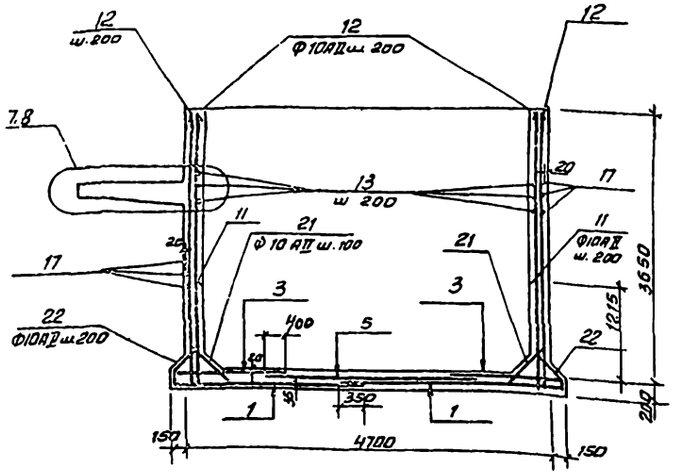

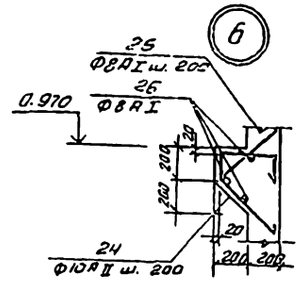

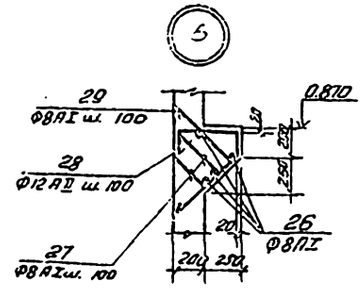

Спецификация элементов к растворно-хранилищным бакам

Позиц.	Зона	Поз.	Обозначение	Наименование	Кол.	Примеч.
				бак коагулянта N 1 (продолжен.)		
				Ф10АII ГОСТ 5781-82		
		24		ℓ = 1220	24	0,76кг
				Ф8АI ГОСТ 5781-82		
		25		ℓ = 1040	24	0,41кг
		26	–	ℓ = 33 пм		0,4кг
		27		ℓср = 640	93	0,25кг
			–	Ф12АII ГОСТ 5781-82		
		28		ℓ = 1590	47	1,23кг
		29		Ф8АI ℓ = 1080	47	0,42кг
				Ф12АII ГОСТ 5781-82		
		30		ℓ = 3540	6	3,14кг
		31		Ф8АI ℓср = 990	20	0,39
				материал		
				Бетон М200; В8; Мрз50	15,1	м³
				Брус 100х100	1,26	м3
				брус 100х200	0,13	м3
				брус 250х250	0,4	м3
				бревно 200/2	0,1	м3
				Бак коагулянта	2	
				поз. 1÷29 см. бак N1	1	
		32		Ф12АII ГОСТ 5781-82		
				ℓср = 4020	6	3,6кг
				Ф8АI ГОСТ 5781-82		
		31		ℓср = 990	22	0,39кг
				материал		
				Бетон М200; В8; Мрз50	15,1	м3
				Расход на дерево см. бак N1		

Схема расположения нижних сеток

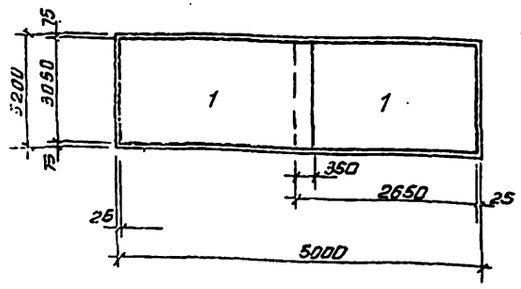

Схема расположения верхних сеток

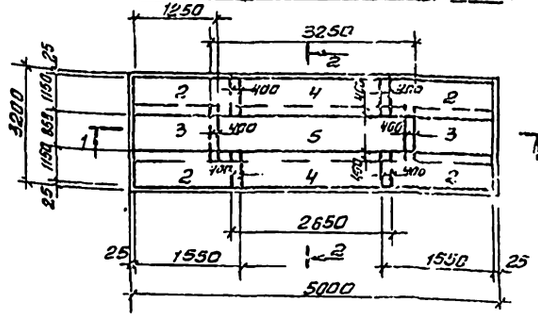

Привязан				ТП 901-3-187.83		КЖ
Инв. №	Н.контр.	Кузнецов		Главный корпус для станции очистки воды производительностью 12,5 тыс. м³/сутки	Стадия: РП	Лист: 50 / Листов:
	Пров.	Кузнецов				
	Ст.инж.	Архипова		Растворно-хранилищные баки. Армирование	ЦНИИЭП инженерного оборудования г. Москва	
	ГИП	Кузнецов				
	Гл.конст.	Шарнов				
	Нач.отд.	Красавин				

Копировал Ангипова

Формат А2

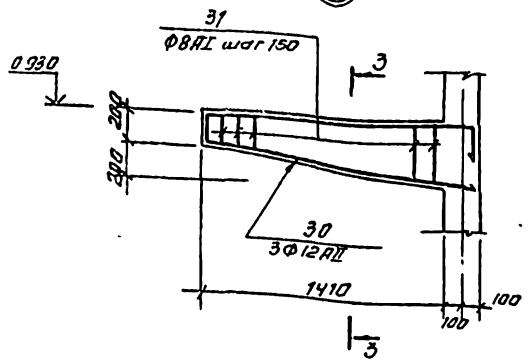

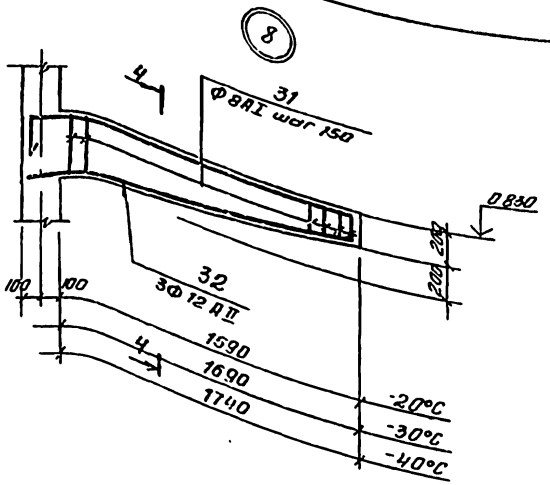

Разрез 3-3

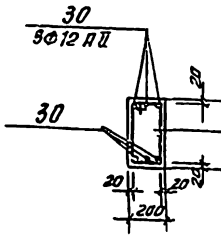

Разрез 4-4

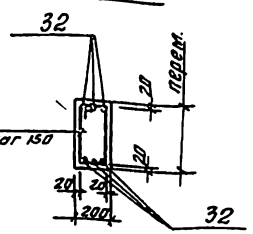

Ведомость деталей на КЖ-50, 51

Поз	Эскиз
11	1380 100
12	3795 100
13	100 2860 100
15	1380 100
16	3795 100
17	500 2860 500
21	150 750 150 100
22	180 460
23	180
24	180 360 520 по

Поз	Эскиз
25	520 520
26	распределительная
27	150-390 250 390
28	240 410 580 160
29	540 540
30	160 1580 1600 200
32	1770(-20°), 1870(-30°), 1920(-40°) 200 1800 160
31	от 160 до 360 230 160 от 240 до 440

Ведомость расхода стали на элемент, кг

Марка элемента	Изделия арматурные									Всего, кг
	Арматура класса									
	АII					АI				
	ГОСТ 5781-82					ГОСТ 5781-82				
	Ф12	Ф10			Итого	Ф10	Ф8	Ф6	Итого	
Бак коагулянта №1	363.4	1427			1790.4	12.4	73.5	4	89.9	1880.3
Бак коагулянта №2	388.0	1427			1812.0	12.4	82.1	4	98.5	1910.5

Альбом I

Типовой проект 901

Инв. № подл. | Подпись и дата | Взам. инв. №

Привязан			
Инв. №			

Гл. инж.	Кузнецов		
Провер.	Кузнецов		
Ст. инж.	Архипова		
ГИП	Кузнецов		
Гл. конст.	Шапиро		
Нач. отд.	Красавин		

ТП 901-3-187.83 КЖ

Главный корпус для станции очистки воды производительностью 12,5 тыс. м³/сутки

Растворно-хранилищные баки армирование узлы

Стадия	Лист	Листов
РП	51	

ЦНИИЭП инженерного оборудования г. Москва

Копировал Антипова

Формат А2

10244-01

Альбом I

Типовой проект 901-

Схема расположения плит перекрытия на отм. 0,000

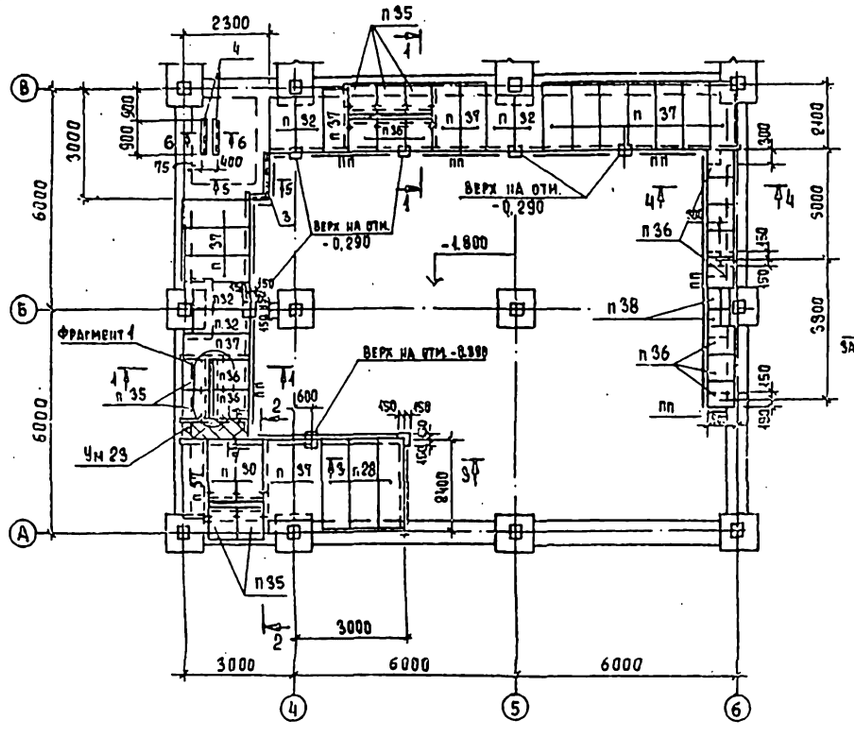

Фрагмент 1

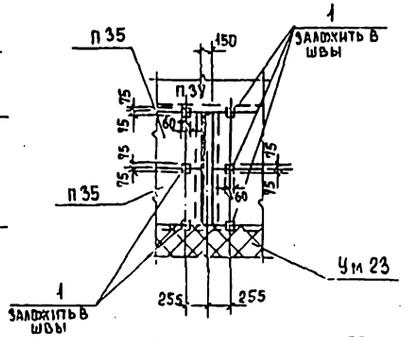

Разрез 3-3

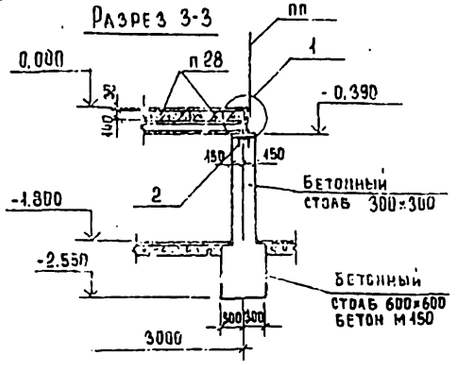

Разрез 1-1

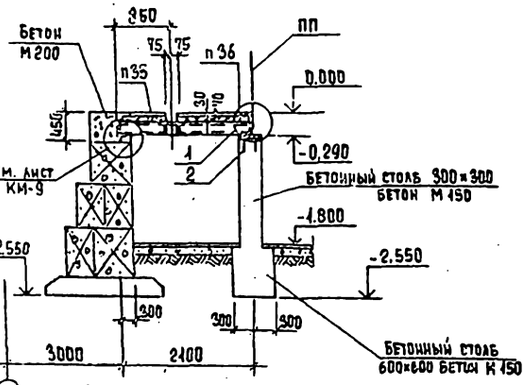

Разрез 2-2

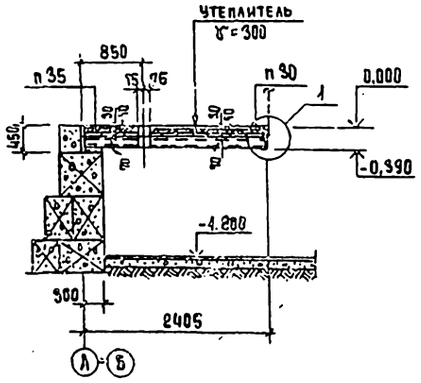

Разрез 4-4

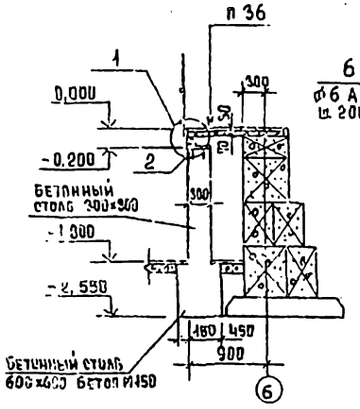

Разрез 7-7

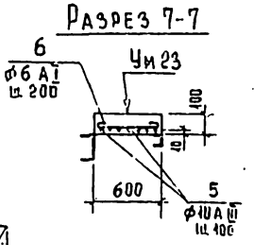

Разрез 5-5

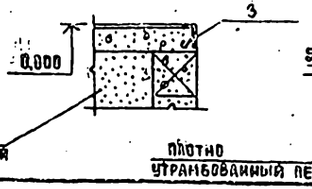

Разрез 6-6

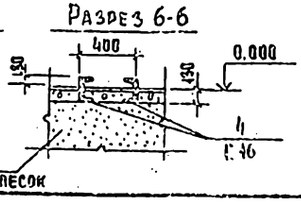

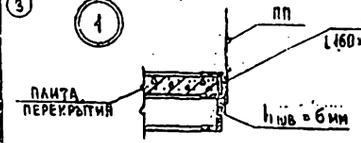

Спецификация элементов к схеме расположения плит перекрытия на отм. 0,000

Марка, поз.	Обозначение	Наименование	Кол.	Масса ед. кг	Примечание
		Плиты перекрытия			
п35	3.006-2. вып. II-2	П5g-8	7	100	
п36	3.006-2. вып. II-2	П7g-3	13	150	
п32	3.006-2. вып. II-2	П14g-3	6	310	
п37	3.006-2. вып. II-2	П17g-3	17	1,30	
п28	3.006-2. вып. II-2	П20g-3	3	640	
п30	3.006-2. вып. II-2	П10g-3	2	190	
п38	3.006-2. вып II-2	П3-8	2	50	
Ум23	КЖ-52	Участок монолитный Ум23	1		
	ГОСТ 8510-72	L 160×100×10	30	пм	19,8 кг
1	3.400-6/76	Изделие закладное МИ1-15	20	1,6	
2	3.400-6/76	МИ1-29	10	4,5	
3	тп 901-КЖИ. МИ4	МИ4	1,2	пм	
4	ГОСТ 8240-72	С 16 ℓ=900	1,8	пм	
		Бетонные столбы	4,15	м³	

Спецификация элементов монолитной конструкции.

Формат	Зона	Поз.	Обозначение	Наименование	Кол.	Примеч.
				Ум 23 - шт. 1		
				Детали		
		5		ф10 А III ГОСТ 5781-82; ℓ=2100	7	1,3 кг
		6		ф6 А I ГОСТ 5781-82; ℓ=540	11	0,14 кг
				Материал		
				Бетон М200	0,11	м³

Ведомость расхода стали на элемент, кг

Марка элемента	Изделия арматурные								Всего
	Арматура класса								
	A III ГОСТ 5781-82				A I ГОСТ 5781-82				
	ф10			Итого	ф6			Итого	
Ум 23	9,1			9,1	1,6			1,6	10,7

Привязан	Н. контр.	Кузнецов	
	Провер.	Кузнецов	
	Ст. инж.	Архипова	
	ГИП	Кузнецов	
	Гл. конст.	Шапиро	
Инв. №	Нач. отд.	Красавин	

ТП 901-3-187.85 КЖ

Главный корпус для станции очистки воды производительностью 12,5 тыс. м³/сутки

Схема расположения плит перекрытия на отм. 0,000

Стадия	Лист	Листов
РП	52	

ЦНИИЭП инженерного оборудования г. Москва

19244-01

Формат 22

Альбом I

Типовой проект 901-

Ведомость рабочих чертежей основного комплекта КМ

Лист	Наименование	Примечание
1	Общие данные. Техническая спецификация металла.	
2	Техническая спецификация металла.	
3	Ведомость металлоконструкций по видам профилей	
4	Схема расположения подвесных путей. Разрезы. Виды.	
5	Схема расположения стоек, площадок, лестниц, перил на отм. 0.000, -1.800 план разрез. Узлы 1÷3.	
6	Схема расположения стоек, площадок, лестниц, перил на отм. 0.000, -1.800. Разрезы. Узлы 4÷10.	
7	Схемы расположения стоек, балок, площадок, лестниц, перил на отм 0.000; -1.800; 4.200. Разрез. Узел. ОС 1.	
8	Схема расположения площадок на отм. 1.100; 0.500; 0.000	
9	Схемы расположения балок перекрытия, лестниц, перил, площадок в насосной.	
10	Пожарные лестницы №1; №2. Эвакуационная лестница. Узлы. Виды.	

Ведомость спецификаций

Лист	Наименование	Примечание
5	Спецификация элементов к схеме расположения стоек, площадок, лестниц, перил.	
7	Спецификация элементов к схеме расположения балок, лестниц, опорных столиков, перил на отм 4.200.	
8	Спецификация элементов к схеме расположения площадок.	
9	Спецификация элементов к схеме расположения лестниц, площадок, перил.	
10	Спецификация элементов к схемам расположения металлических лестниц.	

Ведомость ссылочных и прилагаемых элементов.

Обозначение	Наименование	Примечание
	Ссылочные	
1.459-2, вып. 1,2.	Стальные лестницы переходные площадки и ограждения.	
1.426-1. вып. 3	Стальные, подкрановые балки. Балки путей подвесного транспорта грузоподъемностью 6 т	

Типовой проект разработан в соответствии с действующими нормами и правилами предусматривает в части металлических конструкций мероприятия обеспечивающие взрывную, взрывопожарную и пожарную безопасность при эксплуатации здания.

Главный инженер проекта /Кузнецов/

Взам. инв. № | Подпись и дата | Инв. № подл.

Техническая спецификация металла.

Вид профиля и ГОСТ	Марка металла и ГОСТ	Обозначение и размер профиля	NN п/п	Код: марки металла	Код: вида профиля	Код: размера профиля	Количество, шт	Длина, мм	Масса металла по элементам конструкции: подвесные пути (526235)	балки площадок (526381)	стойки площадок (526381)	лестницы	ограждения (526249)	пожарные лестницы (526244)	Общая масса т	Масса потребности в металле по кварталам, т (заполняется изготовителем): I	II	III	IV	Заполняется ВЦ
1	2	3	4	5	6	7	8	9												
Балки двутавровые ГОСТ 6239-72	Вст3 кп2 ТУ 14-1-3023-80	I 90	1		24260				1.226						1.226					
		I 18	2		24155				0.442						0.442					
	Итого		3	11240					1.668						1.668					
	Вст3 пс6 ТУ14-1-3023-80	I 24	4		24228				1.491						1.491					
	Итого		5	12300					1.491						1.491					
Всего профиля			6						3.159						3.159					
Балки двутавровые для подвесных путей ГОСТ 19425-74	Вст3 пс6 ТУ14-1-3023-80	I 24м	7		53899				1.762						1.762					
		I 30м	8		53910				2.27						2.27					
Всего профиля			9	12300					4.032						4.032					
Швеллеры ГОСТ 8240-72	Вст3 кп2 ТУ 14-1-3023-80	C 22	10		26239					0.2					0.2					
		C 18	11		26212					0.057					0.057					
		C 16	12		26182									0.032	0.032					
		C 14	13		26166					0.678					0.678					
		C 12	14		26158						4.536				4.536					
		C 10	15		26140				0.155	0.059					0.214					
	Итого		16	11240					0.155	0.994	4.536			0.032	2.717					
Всего профиля			17						0.155	0.994	4.536			0.032	2.717					
Сталь прокатная угловая равнополочная ГОСТ 8509-72	Вст3 кп2 ТУ 14-1-3023-80	L 50×5	18						0.012						0.012					
		L 63×6	19						0.062	0.012					0.074					
		L 75×6	20											0.338	0.338					
		L 90×7	21							0.010					0.010					
		L 100×7	22						0.039						0.039					
		L 125×10	23							0.063					0.063					
		L 160×100×10	24						0.036	0.620					0.656					
	Итого		25	11240	21149				0.149	0.705				0.338	1.192					
Всего профиля			26						0.149	0.705				0.338	1.192					
Сталь листовая ГОСТ 103-76	Вст3 кп2 ТУ14-1-3023-80	δ 6	27						0.034						0.034					
		δ 8	28						0.040	0.016	1.821			0.007	1.884					
		δ 10	29						0.538		0.082			0.008	0.628					
		δ 14	30						0.054						0.054					
	Итого		31	11240	71110				0.666	0.016	1.903			0.015	2.600					
Лестницы, площадки, перила	Лист 83																			
Масса поставки элементов по кварталам, т (заполняется заказчиком)	I																			
	II																			
	III																			
	IV																			

Привязан

Инв. №

Н. контр.	Кузнецов		
Провер.	Кузнецов		
Ст. инж.	Архипова		
ГИП	Кузнецов		
Гл. конс.	Шапиро		
Нач. отд.	Красавин		

ТП 901-3-187.85 КМ

Главный корпус для станции очистки воды производительностью 12,5 тыс. м³/сутки

Стадия	Лист	Листов
РП	1	

Общие данные. Техническая спецификация металла

ЦНИИЭП инженерного оборудования г. Москва

13244-01

Формат А2

Вид профиля и ГОСТ, ТУ	Марка металла и ГОСТ	Обозначение и размер профиля мм	Код № п/п	Марка металла	Вида профиля	Размера профиля	Количество, шт	Длина, мм	Масса металла по элементам конструкций, т: Лестницы (526241)	Площадки (526391)	Перила (526244)		Общая масса, т	Масса потребности в металле по кварталам, т (заполняется изготовителем): I	II	III	IV	Заполняется ВЦ
1	2	3	4	5	6	7	8	9										
Сталь холодно-гнутая ГОСТ 8278-83	Вст3кп2 ТУ 14-1-3023-80	С180×50×4							0.463				0.463					
	Итого			11240	73007				0.463				0.463					
Сталь холодно-гнутая ГОСТ 8278-83	Вст3кп2 ТУ 14-1-3023-80	С160×50×4								0.579			0.579					
	Итого			11240	73007					0.579			0.579					
Сталь холодно-гнутая ГОСТ 8281-69*	Вст3кп2 ТУ 14-1-3023-80	С50×40×12×25									0.923		0.923					
	Итого			11240	74002						0.923		0.923					
Сталь холодно-гнутая ГОСТ 14192-77-70	Вст3кп2 ТУ 14-1-3023-80	Z90×50×25×3									0.704		0.704					
	Итого			11240							0.704		0.704					
Сталь прокатная равнополочная ГОСТ 8509-72*	Вст3кп2 ТУ 14-1-3023-80	L 80×5							0.36				0.36					
		L 75×6							0.088				0.088					
		L 25×3									0.229		0.229					
	Итого			11240	21113				0.448		0.229		0.677					
Сталь полосовая ГОСТ 103-76	Вст3кп2 ТУ 14-1-3023-80	S6							0.028				0.028					
		S4							0.425	0.046			0.471					
		S 1.45								0.034			0.034					
		S 2.5								0.516			0.516					
	Итого			11240	13110													
Сталь стержневая горячекатаная гладкая ГОСТ 5781-75	Ст3сп5	ф 18							0.048				0.048					
	Итого																	
Масса поставки элементов по кварталам, т (заполняется заказчиком)	I																	
	II																	
	III																	
	IV																	

Альбом I

Типовой проект 901-

Инв. № подл. | Подпись и дата | Взам. инв. №

Привязан

Инв. №

Н. контр.	Кузнецов	
Провер.	Кузнецов	
Ст. инж.	Архипова	
ГИП	Кузнецов	
Гл. конст.	Шапиро	
Нач. отд.	Красавин	

ТП 901- КМ

Главный корпус для станции очистки воды производительностью 42,5 тыс. м³/сутки

Стадия: РП | Лист: 2 | Листов:

Техническая спецификация металла.

ЦНИИЭП инженерного оборудования г. Москва

Копировал Ерешенко

Наименование конструкций по номенклатуре прейскуранта № 01-09	Позиции по прейскуранту № 01-09	№ п/п	Код конструкций	Масса конструкций, т: Всего стали повышенной и высокой прочности	По видам профилей: Балки и швеллеры	Крупносортная сталь	Толстолистовая сталь	Мелкосортная сталь	Гнутые и гнутосварные	Тонколистовая сталь	Всего	Количество, шт	Серия типовых конструкций
1	2	3	4	5	6	7	8	9	10	11	12	13	14
Балки для монорельсов	24		526235		7.346	0.149	0.666					8.161	
Стойки балки для переходных площадок	24				2.53	0.705	1.919					5.154	
Площадки переходные	697		526391			–	0.046		0.579	0.59		1.215	
Лестницы	697		526241		0.032	0.426	0.468		0.463			1.389	
Ограждения	705		526244					0.229	1.627			1.856	

Альбом I

Типовой проект 901-

Инв. № подл. | Подпись и дата | Взам. инв. №

Привязан

Инв. №

Н. контр.	Кузнецов	
Провер.	Кузнецов	
Ст. инж.	Архипова	
ГИП	Кузнецов	
Гл. конст.	Шапиро	
Нач. отд.	Красавин	

ТП 901-3-187.83 КМ

Главный корпус для станции очистки воды производительностью 42,5 тыс. м³/сутки

Стадия: РП | Лист: 3 | Листов:

Ведомость металлоконструкций по видам профилей

ЦНИИЭП инженерного оборудования г. Москва

12094-01

Копировал Ефремова Формат А4

Альбом I

Типовой проект

Схема расположения подвесных путей

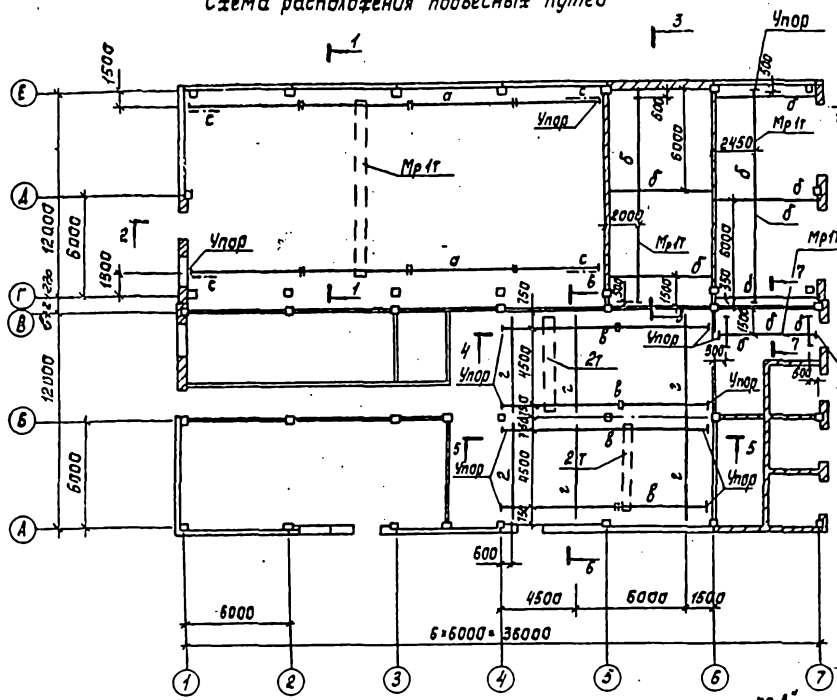

Разрез 1-1

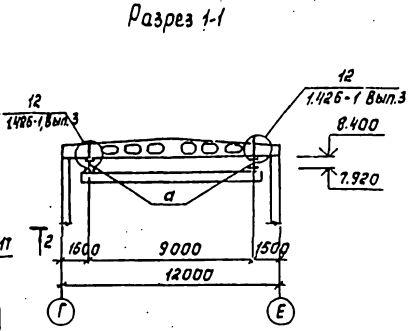

Разрез 3-3

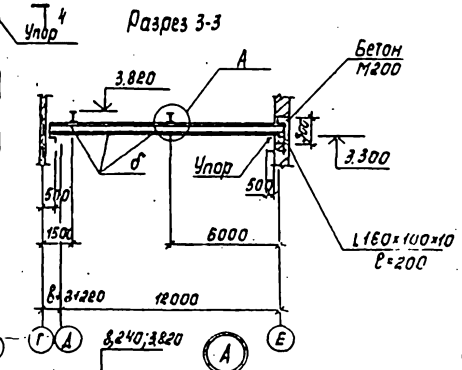

Ведомость элементов

Марка	Сечение: Эскиз	Сечение: Состав	Опорные усилия: M кНм	Опорные усилия: N кН	Опорные усилия: Q кН	Группа конструк.	Марка металла	Примечание
а	I	I 24м					ВСт3пс6	
г	I	I 24					ВСт3кп2	ТУ14-1-
б	I	I 30м	по	прогибу			ВСт3пс6	3023-80
г	I	I 30	по	прогибу			ВСт3кп2	
е	][	2[10					ВСт3кп2	
с	L	L 63×6					ВСт3кп2	

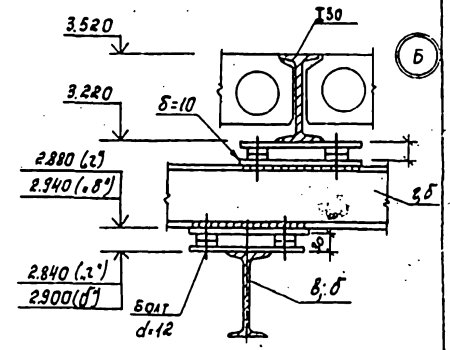

Вид по 2-2

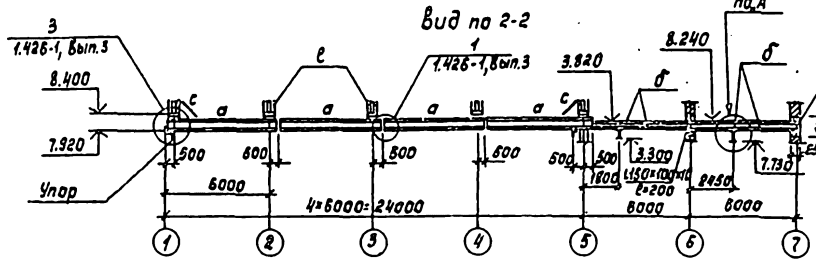

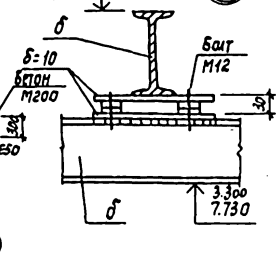

Вид по 6-6

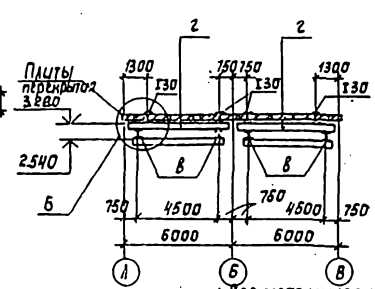

Вид по 7-7

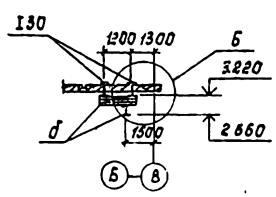

Вид по 4-4

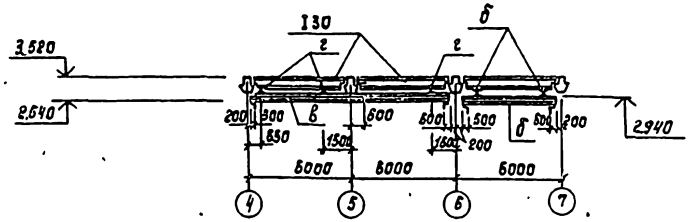

Вид по 5-5

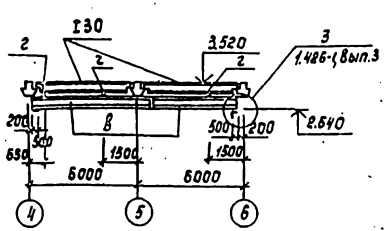

1. Все металлические конструкции покрасить масляной краской (695-77) за 2 раза.
2. Сварку производить электродами Э42 по ГОСТ 9467-75 $h_{св}$ = 6мм.

Привязан				ТП 901-3-187.83			КМ
	Н. контр.	Кузнецов		Главный корпус для станции очистки воды производительностью 12,5 тыс. м³/сут	Стадия	Лист	Листов
	Пров.	Кузнецов			РП	4	
	Ст. инж.	Архипова			ЦНИИЭП инженерного оборудования г. Москва		
	ГИП	Кузнецов		Схема расположения подвесных путей. Разрезы. Виды.			
	Гл. конст.	Шапиро					
Инв. №	Нач. отд.	Красавин					

19244-01

Согласовано: Гипрокоммунводоканал

Инв. № подл. | Подпись и дата | Взам. инв. №

Схема расположения стоек, площадок, лестниц, перил на отм. 0,000; -1,800

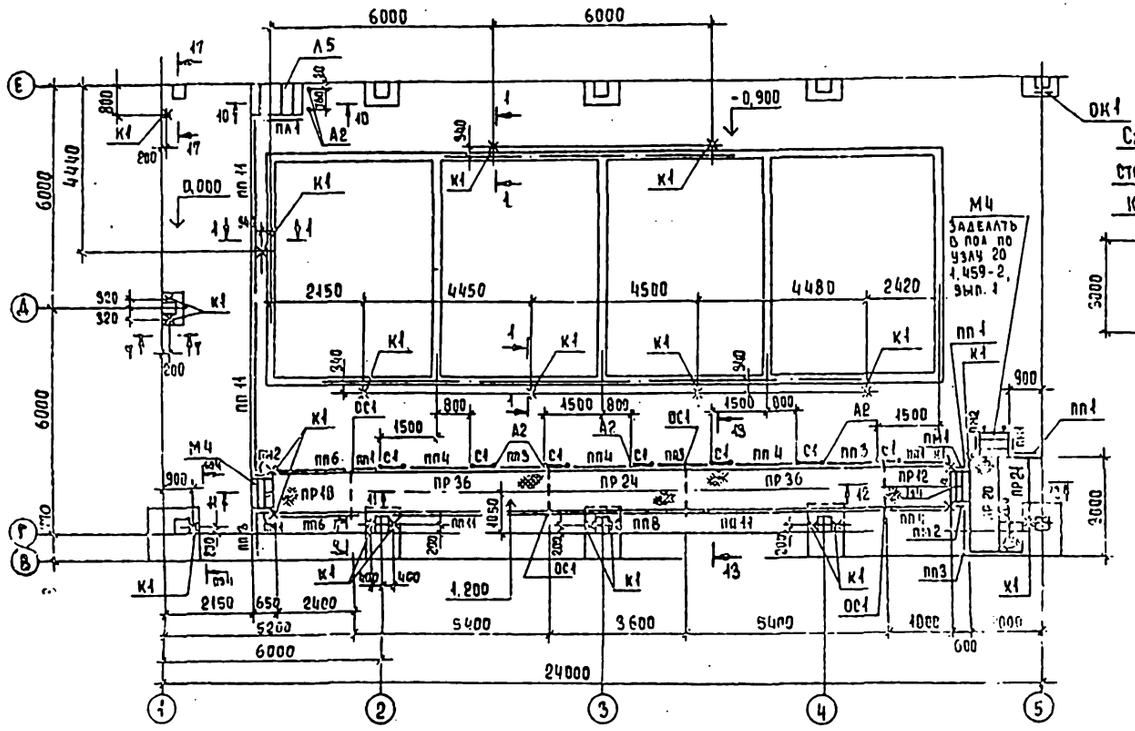

Схема расположения стойки и балок на отм. 0,000

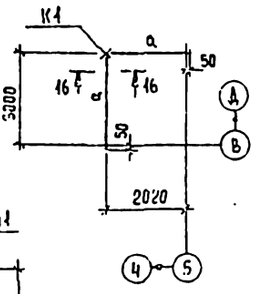

Спецификация элементов к схеме расположения стоек, площадок, лестниц, перил.

Марка, поз.	Обозначение	Наименование	Кол.	Масса ед. кг	Примеч.
		Переходные площадки			
ПР12	1.459-2, вып.1	ПР12	1	85	
ПР18	1.459-2, вып.1	ПР18	1	111	
ПР20	1.459-2, вып.1	ПР20	1	120	
ПР21	1.459-2, вып.1	ПР21	1	136	
ПР24	1.459-2, вып.1	ПР24	1	161	
ПР36	1.459-2, вып.1	ПР36	2	246	
		Ограждение переходных площадок			
ПП1	1.459-2, вып.2	ПП1	4		
ПП3	1.459-2, вып.2	ПП3	5		
ПП4	1.459-2, вып.2	ПП4	4		
ПП6	1.459-2, вып.2	ПП6	2		
ПП8	1.459-2, вып.2	ПП8	1		
ПП11	1.459-2, вып.2	ПП11	4		
А5	1.459-2, вып.2	Лестничный марш А5	1		
М4	1.459-2, вып.2	М4	3		
ПЛ1	1.459-2, вып.2	Ограждение лестничных маршей ПЛ1	1		
ПМ1	1.459-2, вып.2	ПМ1	3		
ПМ2	1.459-2, вып.2	ПМ2	3		
А2	ГОСТ 24379.1-80	Болт 1.1. М12 × 380	16		
ОС1	Лист 7	Опора стальная ОС1	4		
С1	1.459-2, вып.1	Стремянка С1	7		

Разрез 1-1

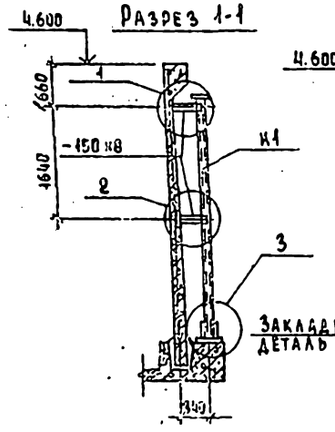

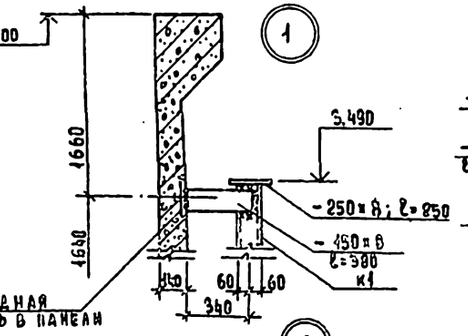

Вид по 2-2

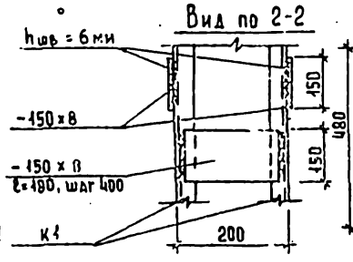

Вид по 3-3

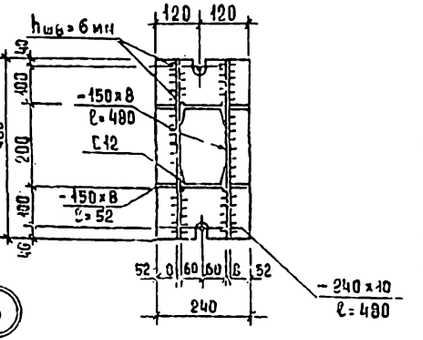

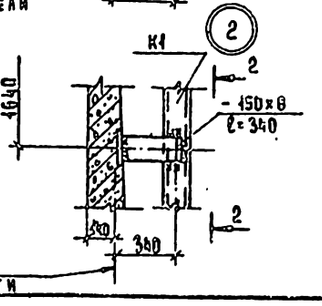

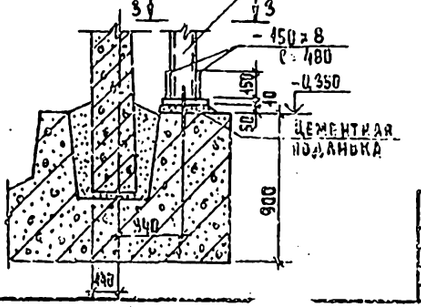

1. Ведомость элементов см. на листе КМ-7.
2. Металлоконструкции покрасить масляной краской за 2 раза (ГОСТ 695-77) по огрунтовке.
3. Сварку производить электродами Э-42 ГОСТ 9467-75, высота шва 6 мм.

Привязан	Н. контр.	Кузнецов	
	Провер.	Кузнецов	
	Ст. инж.	Архипова	
	ГИП	Кузнецов	
	Гл. конст.	Шапиро	
Инв. №	Нач. отд.	Краснов	

ТП 901-3-187.83 КМ

Главный корпус для станции очистки воды производительностью 12,5 тыс. м³/сутки

Схема расположения стоек, площадок, лестниц, перил на отм. 0,000; -1,800. План. Разрез. Узлы 1-4.

Стадия	Лист	Листов
РП	5	

ЦНИИЭП инженерного оборудования г. Москва

Альбом I

Типовой проект 901-

Согласовано: Гриль

Отдел ВГ

Инв. № подл. | Подпись и дата | Взам. инв. №

Копировал Еременко

Формат А2

Альбом I

Типовой проект 901

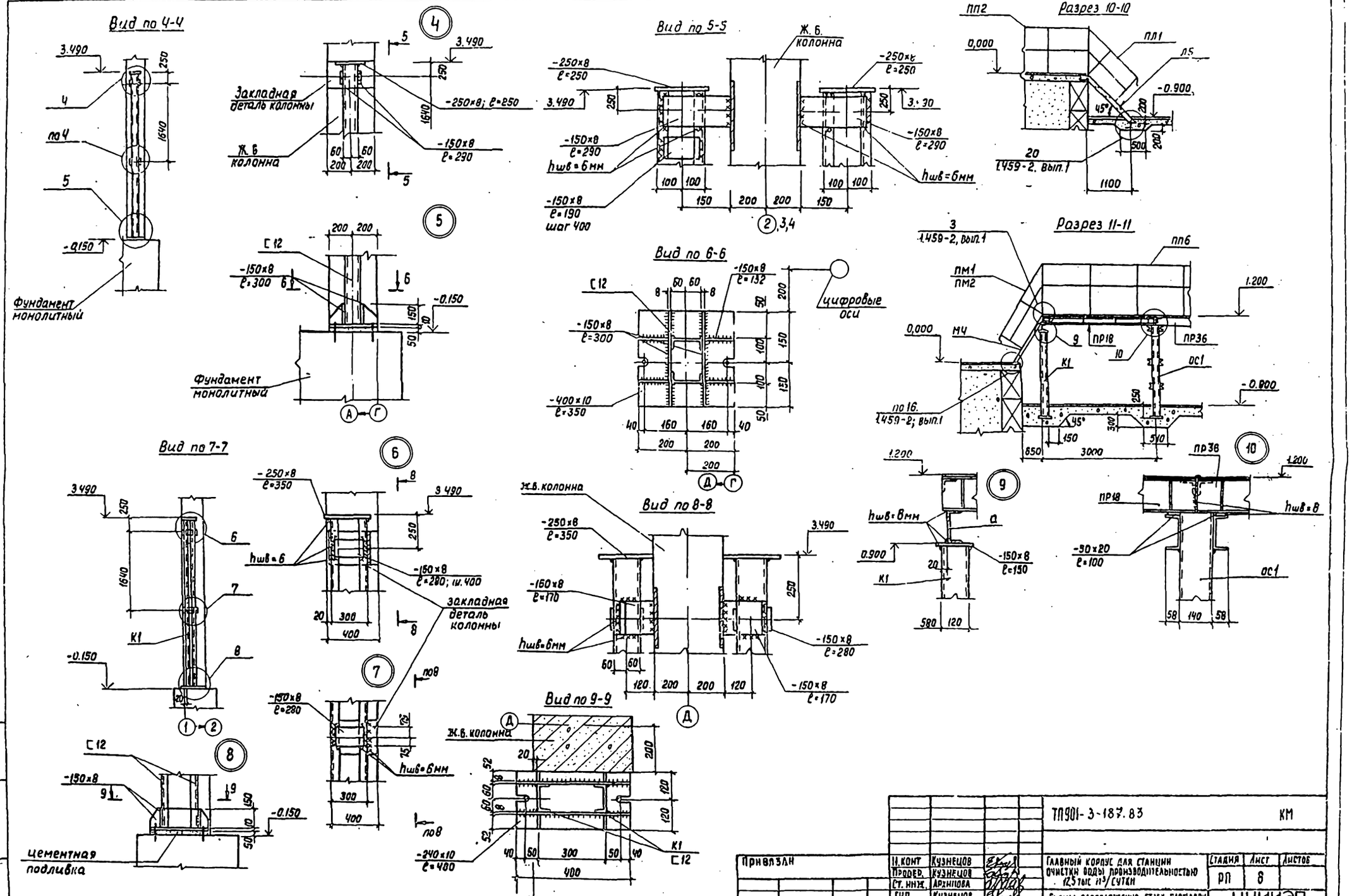

Привязан					ТП901-3-187.83		КМ
	Гл.конст.	Кузнецов			Главный корпус для станции очистки воды производительностью 125 тыс м³/сутки	Стадия: РП	Лист: 8 / Листов:
	Провер.	Кузнецов					
	Ст. инж.	Архипова					
	ГИП	Кузнецов			Схемы расположения стоек, площадок лестниц, перила на отм. 0.000; -1.900 разрезы, узлы 4÷10	ЦНИИЭП инженерного оборудования г. Москва	
	Гл. конст.	Шлиперо					
Инв. №	Нач. отд.	Красавин					

Копировал: Хюппенен

Формат А2

Инв. № подл. | Подпись и дата | Взам. инв. №

Альбом I

Типовой проект

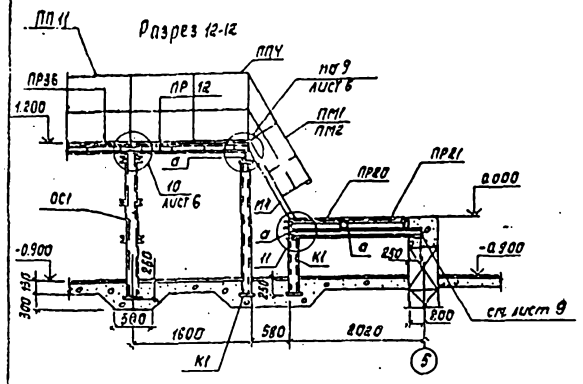

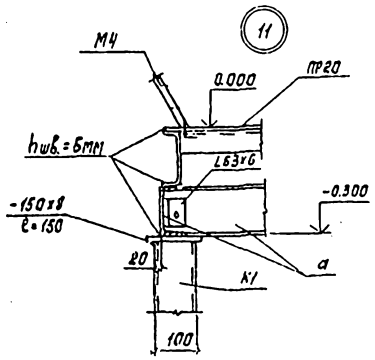

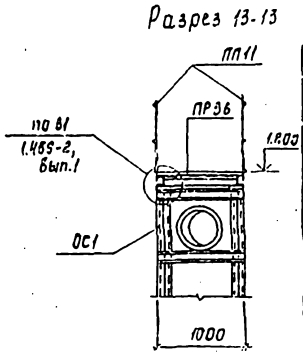

Марка	Сечение: Эскиз	Поз	Состав	Опорные усилия: Q кН	N кН	M кНм	Марка металла	Примечание
К1	[		[] 12				ВСт3кп2	из условий гибкости
а	[		[14	1,5		1,2	ВСт3кп2	
б	[		[] 12				ВСт3кп2	из условий гибкости

Ведомость элементов

Спецификация элементов к схеме расположения балок, лестниц, опорных столиков, перил на отм. 4.200.

Марка, поз.	Обозначение	Наименование		Кол.	Масса ед.кг	Примечание
ПП1	1.459-2, вып.2	Ограждение переходных площадок	ПП1	3		
ПП3	1.459-2, вып.2		ПП3	11		
ОК1	1.438-1,3.1, вып.1	Опорная консоль	ОК1	4		
ПП7	1.459-2, вып.2	Ограждение переходных площадок	ПП7	9		
ПП11	1.459-2, вып.2	Ограждение переходных площадок	ПП11	1	60	
ПП12	1.459-2, вып.2		ПП12	5	56	
Л20	1.459-2, вып.2	Лестничный марш	Л20	1		
ТК1	1.439-2	Опорный столик	ТК1	13		
ТК3	1.439-2		ТК3	5		
Л2	1.439-2	Лестничный марш	Л2	1	34	
ПЛ11	1.459-2, вып.2	Ограждение лестничн. пролета	ПЛ11	1	29	
ПЛ12	1.459-2, вып.2		ПЛ12	1	29	

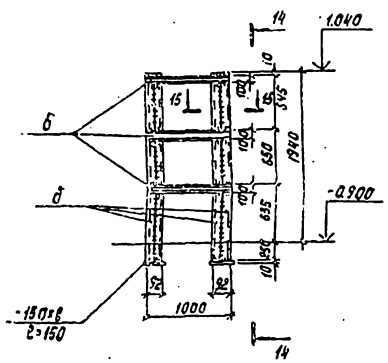

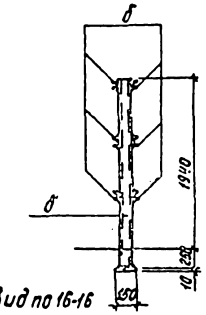

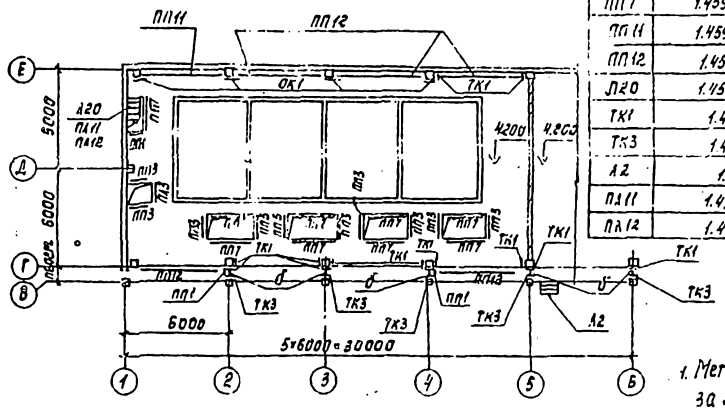

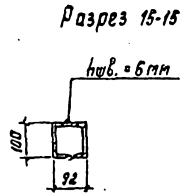

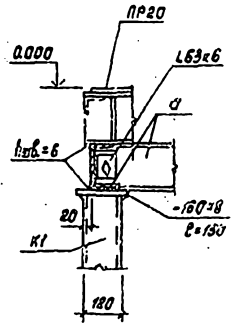

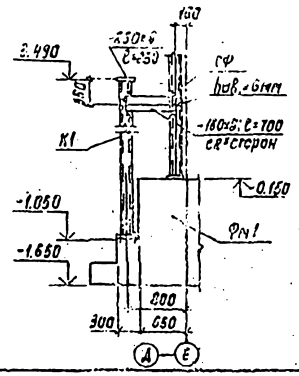

1. Металлоконструкции покрасить масляной краской за 2 раза (ГОСТ 695-77) по огрунтовке.
2. Сварку производить электродами Э-42 ГОСТ 9467-75, высота шва 6мм.

Привязан			ТП 901-3-187.83		КМ	
	Гл. инж.	Кузнецов	Главный корпус для станции очистки воды производительностью 125 тыс. м³/сут	Стадия	Лист	Листов
	Гл. инж. пр.	Кузнецов		РП	7	
	Ст. инж.	Архипова	Схемы расположения стоек, балок, площадок, лестниц, перил на отм. -1.900; 4.200. Разрезы 12-12, 13-13, ОС1.	ЦНИИЭП инженерного оборудования г. Москва		
	ГИП	Кузнецов				
	Гл. конст.	Шапиро				
Инв. №	Нач. отд.	Колсавин				

13244-01

Альбом I

Типовой проект 901

Схема расположения площадки на отм. 1.100 лестничных маршей, ограждений на отм. 0.000.

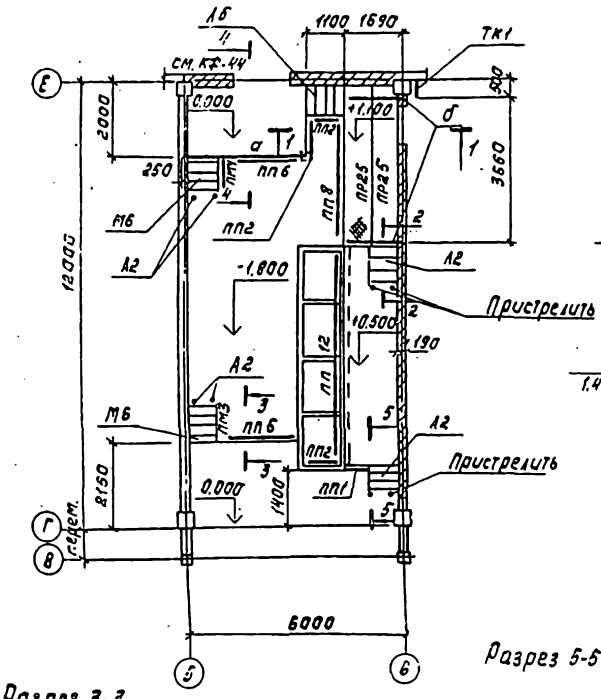

Разрез 1-1

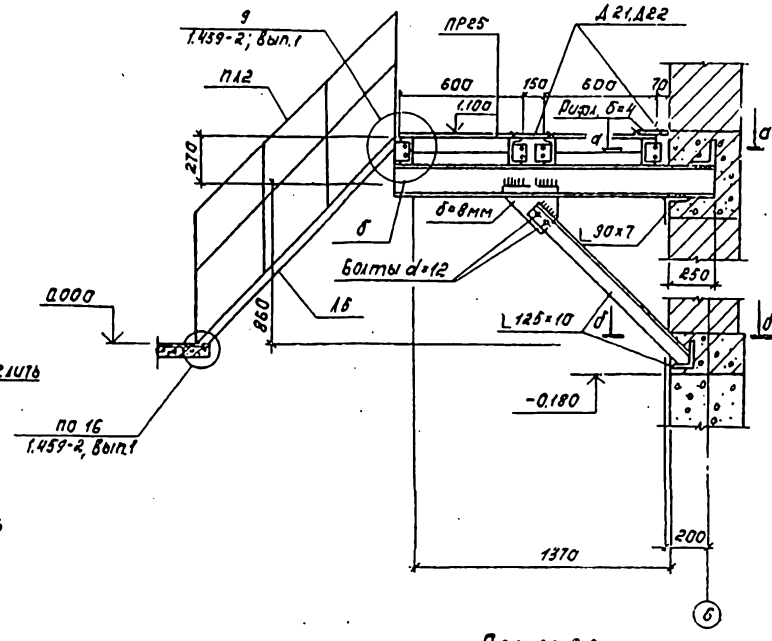

Спецификация элементов к схеме расположения площадок

Марка	Обозначение	Наименование	Кол.	Масса ед.кг	Примечание
		Площадка на отм. 1.100			
ПР25	1.459-2, вып.1	Переходная площадка ПР25	2	139кг	
Д22	1.459-2, вып.1	Дополнительный элемент Д22	4		
Д21	1.459-2, вып.1	Д21	2		
Л6	1.459-2, вып.2	Лестничный марш Л6	1	67	сдрелать по месту
Л2	1.459-2, вып.2	Л2	1	34	
ПЛ2	1.459-2, вып.2	Ограждение лестничных маршей ПЛ2	1		
ПП8		Ограждение площадок ПП8	1		
		Площадки на отм. 0.000			
М6	1.459-2, вып.2	Лестничный марш М6	2		
Л2	1.459-2, вып.2	Л2	1		
ПМ3	1.459-2, вып.2	Ограждение лестничных маршей ПМ3	1		
ПМ4	1.459-2, вып.2	Ограждение лестничных маршей ПМ4	1		
ПП1	1.459-2, вып.2	Ограждение площадок ПП1	1		
ПП2	1.459-2, вып.2	ПП2	2		
ПП6	1.459-2, вып.2	ПП6	2		
ПП12	1.459-2, вып.2	ПП12	1	56кг	
А2	ГОСТ 24379, 1-80	Болт 1,1М12×300	4		

Разрез 2-2

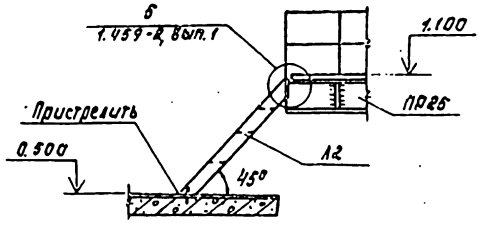

Разрез 3-3

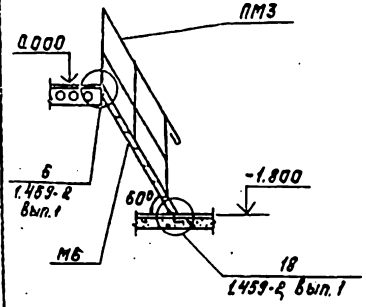

Разрез 5-5

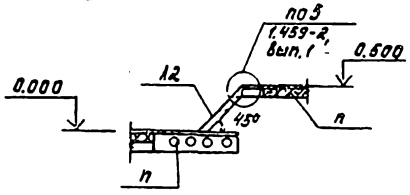

Вид по а-а

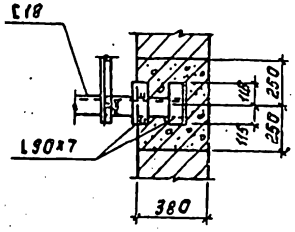

Вид по б-б

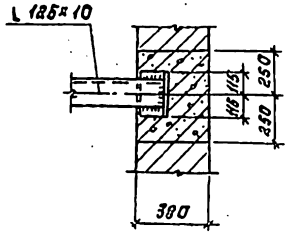

Ведомость элементов

Марка	Сечение: Эскиз	Поз.	Состав	Опорные усилия: Q тс	N тс	M тсм	Марка металла	Примеч.
а	С		С 22					
б	С		С 18					

1. Металлоконструкции покрасить масляной краской за 2 раза (ГОСТ 695-77) по огрунтовке.
2. Сварку производить электродами Э-42 ГОСТ 9467-75, высота шва 6мм.

Привязан	Н.контр.	Кузнецов		ТП-901-3-187.83		КМ	
	Пров.	Кузнецов		Главный корпус для станции очистки воды производительностью 25тыс.м³/сутки	Стадия	Лист	Листов
	Ст.инж.	Аранова			РП	8	
	ГИП	Кузнецов		Схема расположения площадок на отм. 1.000; 0.500; 0.000	ЦНИИЭП инженерного оборудования г.Москва		
Инв. №	Нач.отд.	Коагавин					

Согласовано

Взам. инв. №

Подпись и дата

Инв. № подл.

Альбом I

Типовой проект 304-

Схема расположения лестниц, перил, площадок в насосной

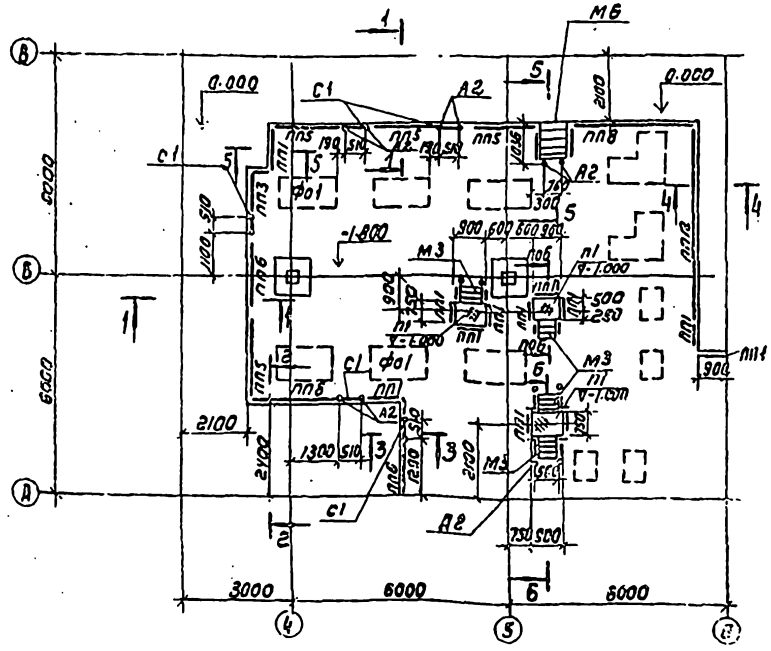

Разрез 4-5

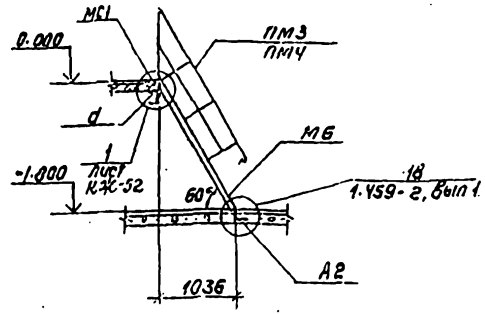

Разрез 6-6

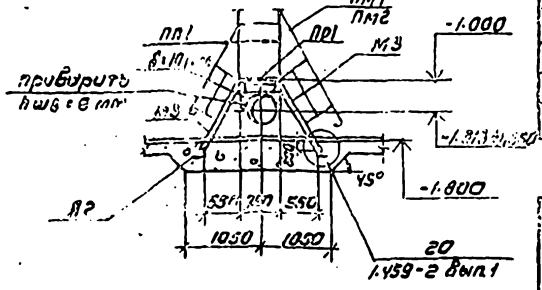

Спецификация элементов к схеме расположения лестниц, площадок, перил

Марка поз	Обозначение	Наименование	Кол	Масса ед. кг	Примечания
пр1	1.459-2, вып.1	переходная площадка пр1	1	35	
м3	1.459-2, вып.2	лестничный марш м3	4	44	
м6	1.459-2, вып.2	м6	1	74	
с1	1.459-2, вып.1	стремянка с1	5	36	Обрезать по месту
пп1	1.459-2, вып.2	ограждение лестничных маршей пп1	12		
пп3	1.459-2, вып.2	пп3	1		
пп5	1.459-2, вып.2	пп5	4		
пп6	1.459-2, вып.2	пп6	2		
пп8	1.459-2, вып.2	пп8	2		
пп12	1.459-2, вып.2	пп12	1		
пм1	1.459-2, вып.2	ограждение лестничных марш. пм1	1		
пм2	1.459-2, вып.2	пм2	1		
пм3	1.459-2, вып.2	пм3	1		
п2	ГОСТ24379.1-80	Болт 1.1 М12х380	16		
мс1	ГОСТ 8510-72	L160х100х10; ℓ=100	310		
пм4	1.459-2, вып 2	пм4	1		

Схема расположения балок перекрытия в насосной станции

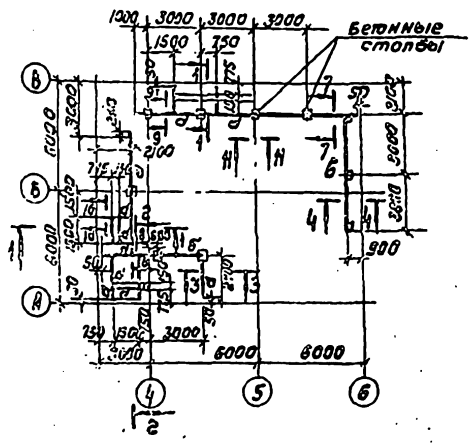

Вид по 7-7

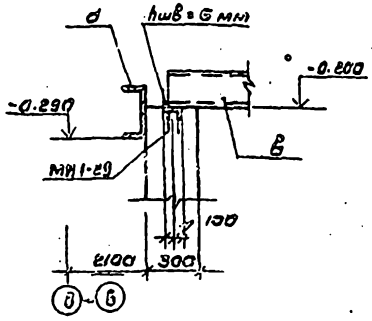

Вид по 8-8

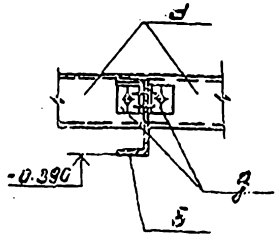

Вид по 9-9

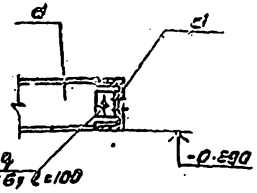

Вид по 10-10

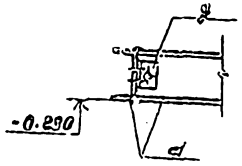

Вид по 11-11

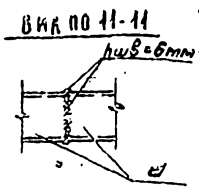

Деталь крепления металлической балки

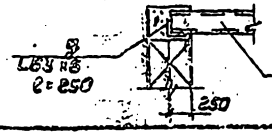

Ведомость элементов

Марка	Сечение: Эскиз	Поз	Состав	Опорные усилия: Q кН	N кН	M кНм	Марка металла	Примечание
а	[		[14	40		1.65	Вст3кп2	
б	[		[22	22		3.25	Вст3пт2	ТУ14-1
в	[		[10	23		7.3	Вст3кп2	3023-80
д	L		L 63х6	конструкт.			Вст3кп2	

1. Все металлические конструкции окрасить масляной краской (695-77) за 2 раза
2. Сварку производить электродами Э42 по ГОСТу 9467-75; hшв = 6 мм.
3. Крепление балок болтовое - М12
4. Разрезы 1-1 ÷ 4-4 см. на КЖ-52

Н. контр.	Кузнецов		ТП 901-3-187.83			КМ	
Пров.	Кузнецов		Главный корпус для селекции очистки воды производительностью 2.5 тыс м³/сут	Стадия	Лист	Листов	
Ст. инж.	Архилова			РП	9		
ГИП	Кузнецов		Схемы расположения балок перекрытия, лестниц, перил, площадок в насосной	Сантехпроект инженерного оборудования г. Москва			
Гл. конструктор	Шапиро						
Нач. отд.	Красавин						

Согласовано

Приказ

Альбом I

Типовой проект 901

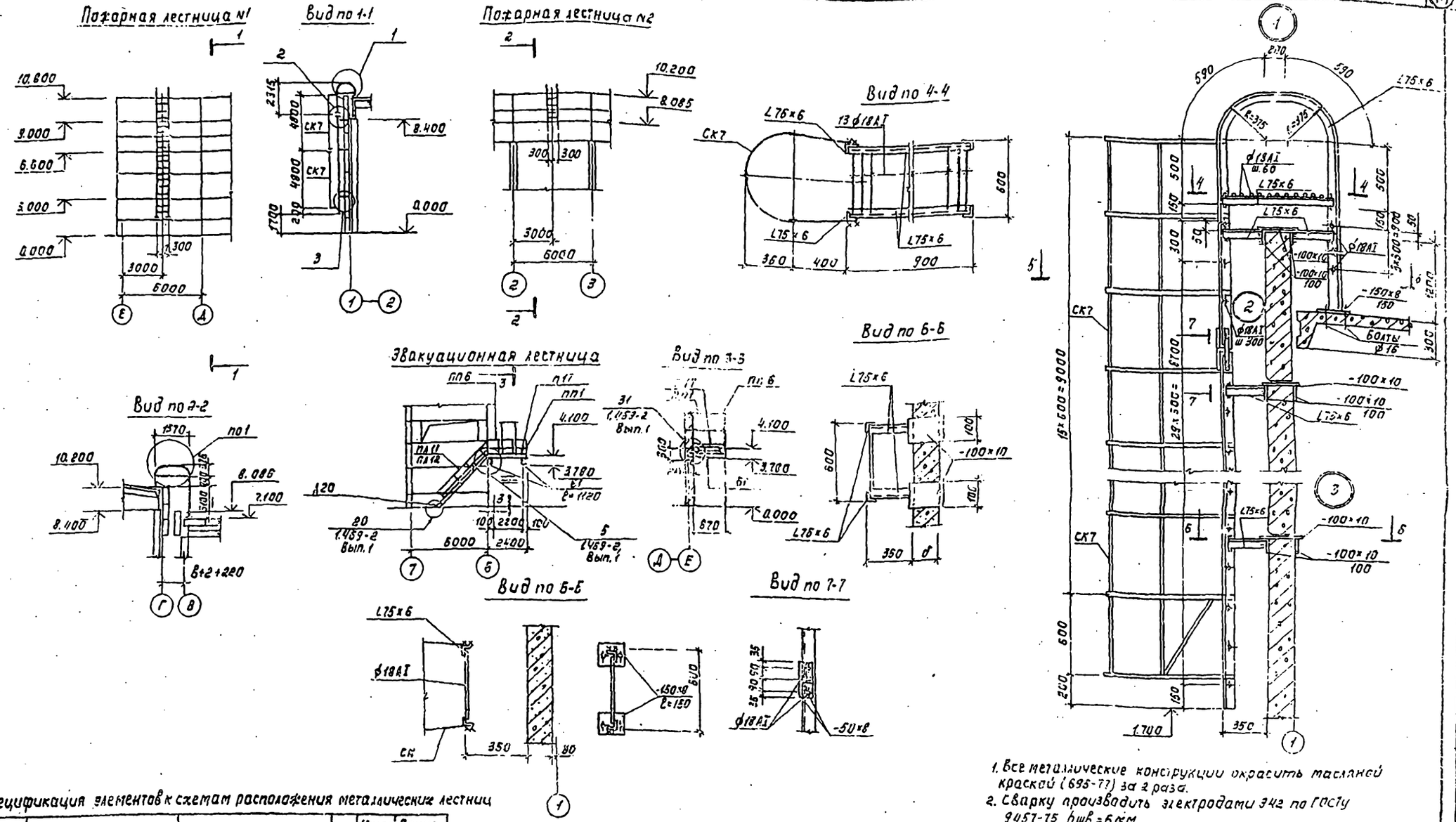

1. Все металлические конструкции окрасить масляной краской (695-77) за 2 раза.
2. Сварку производить электродами Э42 по ГОСТу 9467-75 hшв = 6 мм

Спецификация элементов к схемам расположения металлических лестниц

Марка, поз.	Обозначение	Наименование	Кол.	Масса ед. кг	Примечание
		Эвакуационная лестница			
П17	1.459-2, Вып.2	Переходная площадка П17	1	109	
Л20	1.459-2, Вып.2	Лестничный марш Л20	1	231	
ПЛ11	1.459-2, Вып.2	Ограждение лестничных маршей ПЛ11	1	29	
ПЛ12	1.459-2, Вып.2	ПЛ12	1	29	
ПП1	1.459-2, Вып.2	Ограждение площадок ПП1	1	12	
ПП6	1.459-2, Вып.2	ПП6	1	23	
СК7	1.459-2, Вып.2	Ограждение СК7	2	44	

Марка	Сечение: Эскиз	Поз.	Состав	Опорные усилия: R кН	N кН	M кНм	Марка металла	Примечание
Б1	Г	---	L 16	32		12,6	Вст3кп2	ТУ14-1-3023-80

Привязан	Н. контр.	Кузнецов		ТП 901-5-187.83	КМ.
	Пров.	Кузнецов		Главный корпус для станции очистки воды производительностью 125 тыс. м³/сут	Стадия: РП; Лист: 10; Листов:
	Ст. инж.	Арзинова		Пожарные лестницы №1, №2 Эвакуационная лестница Узлы. Виды.	ЦНИИЭП инженерного оборудования г. Москва
	ГИП	Кузнецов			
	Гл. конструктор	Шапиро			
Инв. №	Нач. отд.	Красавцев			

Копировал: Корецкая

Формат А2