ГОСУДАРСТВЕННЫЙ КОМИТЕТ СОВЕТА МИНИСТРОВ СССР ПО ДЕЛАМ СТРОИТЕЛЬСТВА
(ГОССТРОЙ СССР)

Отменён
26-90
Замена без замены

ТИПОВЫЕ КОНСТРУКЦИИ И ДЕТАЛИ ЗДАНИЙ И СООРУЖЕНИЙ

СЕРИЯ 2.435-6

ПРОТИВОПОЖАРНЫЕ ДВЕРИ И ВОРОТА ПРОМЫШЛЕННЫХ ЗДАНИЙ

ВЫПУСК 3

ВОРОТА ПРОТИВОПОЖАРНЫЕ И ПРОТИВОПОЖАРНЫЕ ВОРОТА ИСКРОНЕДАЮЩИЕ

РАЗМЕРАМИ 3,6×3,6 и 3,6×3,0 м

ЦЕНТРАЛЬНЫЙ ИНСТИТУТ ТИПОВЫХ ПРОЕКТОВ

МОСКВА

ЦЕНТРАЛЬНЫЙ ИНСТИТУТ ТИПОВЫХ ПРОЕКТОВ
ГОССТРОЯ СССР

Москва, Б-66, Спартаковская ул., 2а, корпус В
Сдано в печать 9/III 1970 года
Заказ № 445 Тираж 1000 экз.
Цена 4,08 р.

ГОСУДАРСТВЕННЫЙ КОМИТЕТ СОВЕТА МИНИСТРОВ СССР ПО ДЕЛАМ СТРОИТЕЛЬСТВА
(ГОССТРОЙ СССР)

ТИПОВЫЕ КОНСТРУКЦИИ И ДЕТАЛИ ЗДАНИЙ И СООРУЖЕНИЙ

СЕРИЯ 2.435-6

ПРОТИВОПОЖАРНЫЕ ДВЕРИ И ВОРОТА ПРОМЫШЛЕННЫХ ЗДАНИЙ

ВЫПУСК 3

ВОРОТА ПРОТИВОПОЖАРНЫЕ И ПРОТИВОПОЖАРНЫЕ ВОРОТА ИСКРОНЕДАЮЩИЕ

РАЗМЕРАМИ 3,6×3,6 и 3,6×3,0 м

Разработаны
институтом Госхимпроект

Утверждены
и введены в действие с 1.IX-69 г.
распоряжением Госстроя СССР
от 25/IV 1969 г. № 55

ЦЕНТРАЛЬНЫЙ ИНСТИТУТ ТИПОВЫХ ПРОЕКТОВ
МОСКВА

9328-03 2

Шифр 1651 Лист — Инв. №

Наименование листов	№ № листов	№ № стр.
Пояснительная записка	—	3
Общий вид ворот ПВ-3,6×3,6 ПВ1-00-000	1	4
Створка левая. ПВ1-01-000	2	5
Каркас створки левой. ПВ1-01-100	3	6
Створка правая. ПВ1-02-000	4	7
Каркас створки правой. ПВ1-02-100	5	8
Калитка. ПВ1-03-000	6	9
Каркас калитки. ПВ1-03-100. Детали каркасов и калитки	7	10
Нащельники для каркасов ПВ1-01-100; ПВ2-01-100; ПВ1-02-100 и ПВ2-02-100	8	11
Детали. ПВ1-01-104, ПВ1-02-105; ПВ1-01-106; ПВ1-01-107; ПВ1-01-107а	9	12
Деталь створки левой. ПВ1-01-001	10	13
Деталь створки левой. ПВ1-01-002	11	14
Деталь створки правой. ПВ1-02-001	12	15
Деталь створки правой. ПВ1-02-002	13	16
Деталь калитки. ПВ1-03-001	14	17
Деталь калитки. ПВ1-03-002	15	18
Детали. ПВ1-00-001; ПВ1-02-003; ПВ1-01-003 и ПВ1-03-003	16	19
Щеколда. Общий вид. ПВ1-04-000. Детали	17	20
Детали. ПВ1-04-003; ПВ1-04-004; ПВ1-05-007 и ПВ1-05-008	18	21
Защелка. Общий вид. ПВ1-05-000. Детали.	19	22
Детали защелки. ПВ1-05-003; ПВ1-05-004; ПВ1-05-005 и ПВ1-05-006	20	23
Шпингалет. Общий вид. ПВ1-06-000. Детали.	21	24
Детали. ПВ1-00-002; ПВ2-00-001; ПВ1-06-003; ПВ1-06-004 и ПВ1-06-006	22	25
Навеска левая. ПВ1-07-000. Общий вид и детали	23	26
Навеска правая. ПВ1-08-000. Общий вид. Детали ПВ1-07-001; ПВ1-00-003; ПВ2-00-002	24	27
Общий вид ворот ПВ-3,6×3,0. ПВ2-00-000	25	28
Створка левая. ПВ2-01-000	26	29
Каркас створки левой. ПВ2-01-100	27	30
Створка правая. ПВ2-02-000	28	31
Каркас створки правой. ПВ2-02-100	29	32
Деталь створки левой. ПВ2-01-001	30	33
Деталь створки левой. ПВ2-01-002	31	34
Деталь створки правой. ПВ2-02-001	32	35

Наименование листов	№ № листов	№ № стр.
Деталь створки правой. ПВ2-02-002.	33	36
Общий вид ворот ПВИ-3,6×3,6. ПВ3-00-000	34	37
Створка левая. ПВ3-01-000	35	38
Каркас створки левой. ПВ3-01-100	36	39
Створка правая. ПВ3-02-000	37	40
Каркас створки правой. ПВ3-02-100	38	41
Калитка. ПВ3-03-000	39	42
Нащельники для каркасов ПВ3-01-100; ПВ4-01-100; ПВ1-02-100 и ПВ2-02-100	40	43
Детали. ПВ3-01-102; ПВ3-02-102	41	44
Деталь створки левой. ПВ3-01-001	42	45
Деталь створки правой. ПВ3-02-001	43	46
Детали. ПВ3-01-002; ПВ3-01-003; ПВ3-01-004; ПВ3-01-005	44	47
Детали. ПВ3-01-006, ПВ3-02-002, ПВ3-02-003, ПВ3-02-004	45	48
Детали. ПВ3-02-005; ПВ3-02-006; ПВ3-02-007; ПВ3-02-008	46	49
Детали. ПВ3-02-010; ПВ3-02-009; ПВ3-03-001; ПВ3-03-002	47	50
Детали. ПВ3-03-003; ПВ3-03-004; ПВ3-03-005; ПВ3-03-006	48	51
Щеколда. ПВ3-04-000. Общий вид и детали	49	52
Ручка большая. ПВ3-04-100. Общий вид. Детали. ПВ3-04-101, ПВ3-04-102, ПВ3-04-103	50	53
Защёлка. ПВ3-05-000. Общий вид и детали.	51	54
Детали. ПВ3-05-001, ПВ3-05-002; ПВ3-05-004; ПВ3-05-005	52	55
Шпингалет. ПВ3-06-000. Общий вид и детали.	53	56
Навеска левая. ПВ3-07-000. Детали навески и шпингалета	54	57
Навеска правая. ПВ3-08-000. Детали ПВ3-03-007 и ПВ3-05-007	55	58
Общий вид ворот ПВИ-3,6×3,0. ПВ4-00-000	56	59
Створка левая. ПВ4-01-000	57	60
Каркас створки левой. ПВ4-01-100	58	61
Створка правая. ПВ4-02-000	59	62
Каркас створки правой. ПВ4-02-100	60	63
Деталь створки левой. ПВ4-01-001	61	64
Деталь створки правой. ПВ4-02-001	62	65
Детали. ПВ4-01-002; ПВ4-01-003; ПВ4-01-004	63	66

Согласовано

Рук. группы Мишенев; Ст. техник Бочарова

Нач. С.Т.П. Гуткин; Гл. инж. СТ. Клевр; Гл. спец. Сафонов

Госстрой СССР Специализированный институт ГОСХИМПРОЕКТ г. Москва

ТК 1968 г.	Ворота противопожарные и противопожарные ворота искронедающие. Содержание альбома.	Серия 2.435-6 Выпуск 3	Лист —

1. Противопожарные ворота и противопожарные ворота искронедающие разработаны в соответствии с требованиями СН и П₂ и также **с учётом ведомственных норм, и предназначаются для установки:**

а) в наружных стенах при непосредственном проезде (без тамбура) к наружным установкам, содержащим горючие и взрывоопасные вещества;

б) в противопожарных и внутренних стенах помещений с пожароопасными и взрывоопасными производствами.

2. В данном альбоме представлены рабочие чертежи полотен ворот. Конструкцию жел.-бет. элементов обрамления ворот и детали их установки принимать по серии 1.435-3, выпуски 1 и 6.

3. Ворота имеют предел огнестойкости 1,5 часа.

4. Принятая маркировка ворот состоит из буквенных индексов „ПВ" (противопожарные ворота) или „ПВИ" (противопожарные ворота искронедающие) и цифровых индексов, определяющих габаритные размеры ворот.

Марка ворот	№ сборки
ПВ-3,6×3,6	ПВ1-00-000
ПВ-3,6×3,0	ПВ2-00-000
ПВИ-3,6×3,6	ПВ3-00-000
ПВИ-3,6×3,0	ПВ4-00-000

5. Полотна ворот представляют собой каркас из стальных холодногнутых швеллерных профилей толщиной 3мм, обшитый стальными листами толщиной 1,2мм. В целях теплоизоляции между каркасом и обшивкой полотен прокладывается полосовой слой твёрдых древесно-волокнистых плит. Соединение элементов полотен производится с помощью винтов.

6. Материал металлоконструкций - сталь марки Ст. 3. **Сварку производить электродами Э42 по ГОСТ 9467-60.** Толщину сварных швов принимать равной наименьшей толщине свариваемых элементов. Допуски на свободные размеры принимать по 7 классу точности.

7. В качестве утеплителя применяются асбовермикулитовые плиты по ГОСТ 13450-68. Возможна замена асбовермикулитовых плит на плиты из перлита или другого несгораемого утеплителя с объёмным весом не более 400 кг/м³.

8. Резиновые прокладки приклеивать клеем 88Н по ТУ МХП 880-58.

9. Для противопожарных ворот искронедающих, в целях предупреждения возможности искрения, все трущиеся части выполняются в сочетании углеродистой стали с латунью. Кромки полотен защищаются латунными полосами, которые, помимо предусмотренного в чертежах крепления, должны приклеиваться клеем 88Н.

10. Внутренние и наружные поверхности каркаса и обшивки покрываются одним слоем грунтовки ХС-010 с предварительной тщательной очисткой и обезжириванием.

11. Цветовая окраска ворот выполняется по проекту.

12. В случае установки ворот в здании с агрессивной средой защитная окраска выполняется в соответствии с проектом.

13. При установке ворота должны быть оборудованы устройством для самозакрывания (пружинной, пневматическим прибором, резиновой растяжкой и т.п.).

14. Последовательность монтажа ворот:

а) Установить створки полотен ворот в проектное положение (с помощью клиньев и подпорок). Особое внимание обратить на плотное прилегание нащельников створок к жел.-бет. элементам обрамления ворот.

б) Подогнать и приварить навески (по 2 шт. на каждую створку полотен ворот).

в) Вплотную к створкам полотен ворот приварить внутренние нащельники.

г) Навесить полотно калитки.

д) Оснастить ворота приборами для закрывания (щеколда, защелка, шпингалет).

15. Для противопожарных ворот искронедающих взамен латуни возможно применение другого цветного искронедающего металла.

16. Резиновое уплотнение установлено только для герметизации проёма ворот в условиях нормальной эксплуатации.

17. При разработке конструкций были использованы материалы серии 1.435-4 „Ворота промышленных зданий. Распашные размером 3,6×3,6м. Полотна ворот. Рабочие чертежи КМ", разработанные ЦНИИпромзданий.

18. Рабочие чертежи полотен ворот согласованы ГУПО МООП СССР 9 декабря 1987 г.

ТК	Ворота противопожарные и противопожарные ворота искронедающие.	Серия 2.435-6
1968г.	Пояснительная записка.	Выпуск 3 / Лист –

1651
Инв. №
Согласовано: Гл. архит. института Чернопенск. Гл. конструктор института Ладеев
Разработано: Гл. инж. пр. Ст. инж. пр. Ст. техник Бочаров
Гл. инж. пр. Инж. пр. Инж. ст. кат. Гл. инж. пр. Гл. спец. Сидоров
Госстрой СССР ГПИ Сантехпроект ГОСХИМПРОЕКТ г. Москва

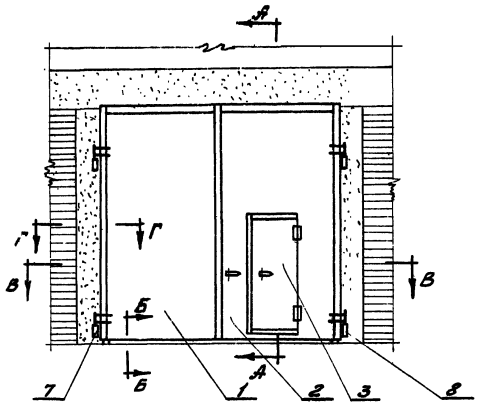

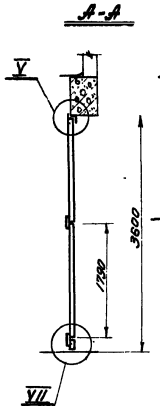

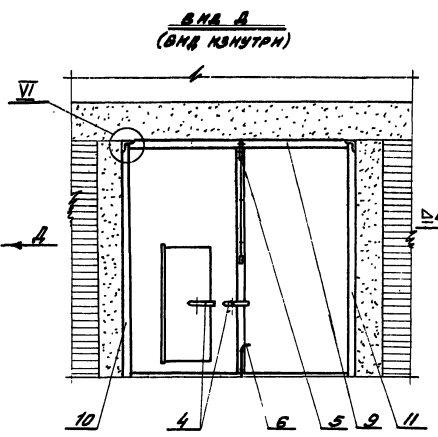

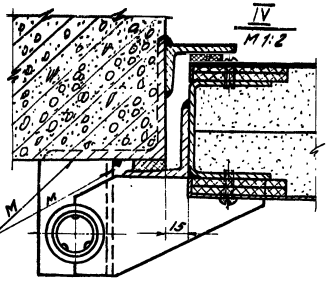

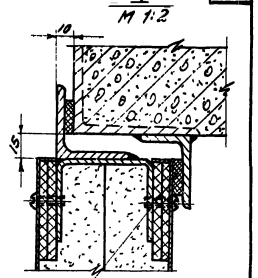

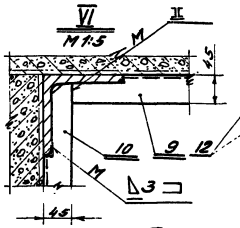

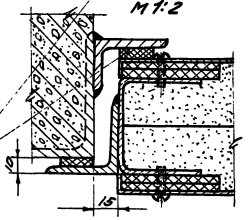

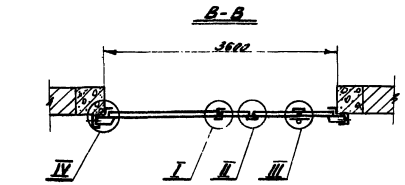

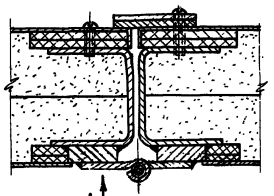

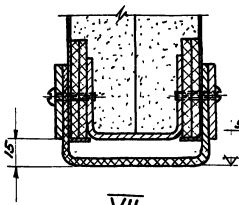

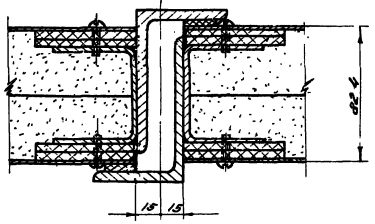

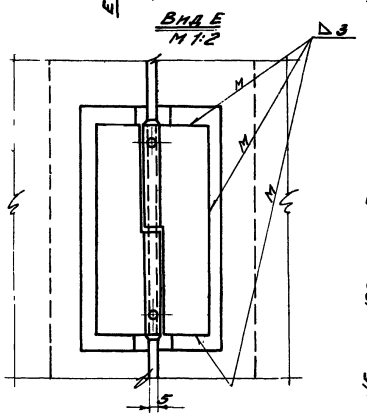

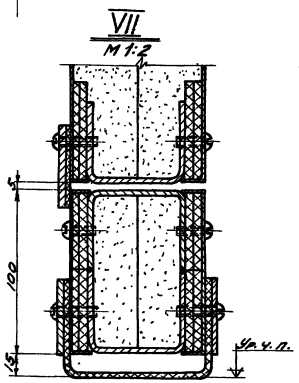

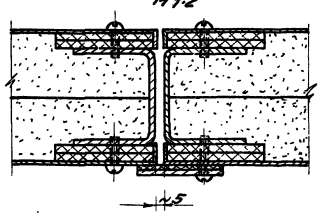

1. Нащельник к узлу III после установки калитки отогнуть с учетом свободного прохождения калитки.
2. Монтажную сварку производить электродами типа Э42 ГОСТ 9467-60.

Общий вес 920 кг. М1:50

Поз.	Обознач.	Наименование	Кол.	Вес	Материал	Лист	Примеч.
12	ПВ1-00-004	Уплотнение	10,6 п.м.	1,06	Резина-плоск. 3 т.м. ГОСТ 7338-63	5/4	6-но месту
11	ПВ1-00-003	Нащельник левый	1	7.77	Ст. 3 ГОСТ 380-60	24	
10	ПВ1-00-002	Нащельник правый	1	7.77	Ст. 3 ГОСТ 380-60	22	
9	ПВ1-00-001	Нащельник верхний	1	7.52	Ст. 3 ГОСТ 380-60	16	
8	ПВ1-08-000	Навеска правая	2	3.55	Сбор.	24	
7	ПВ1-07-000	Навеска левая	2	3.55	Сбор.	23	
6	ПВ1-06-000	Шпингалет	1	2.7	Сбор.	21	
5	ПВ1-05-000	Защелка	1	8.0	Сбор.	19	
4	ПВ1-04-000	Щеколда	2	6.2	Сбор.	17	
3	ПВ1-03-000	Калитка	1	87	Сбор.	6	
2	ПВ1-02-000	Створка правая	1	388	Сбор.	4	
1	ПВ1-01-000	Створка левая	1	416	Сбор.	2	

ТК	Ворота противопожарные и противопожарные ворота искронеобразующие	Серия 2.435-6	
1968 г.	Общий вид ворот ПВ-3,6×3,6. ПВ1-00-000	Выпуск 3	Лист 1

Госстрой СССР Союзгипростроммаш ГОСХИМПРОЕКТ г. Москва

Гл. инженер проекта	Ковчегин		
Нач. отд.	Сухих		
Гл. инж. проекта	Кузнецов		
Гл. спец.	Сванидзе		
Техник	Ковчегин		
Чертежник	Иванова		
Чертежный	Алексеев		

Инв. № 651 Лист 1 Инв. № подл.

9328-03 5

Шифр 1651 Лист 2 Инв. №

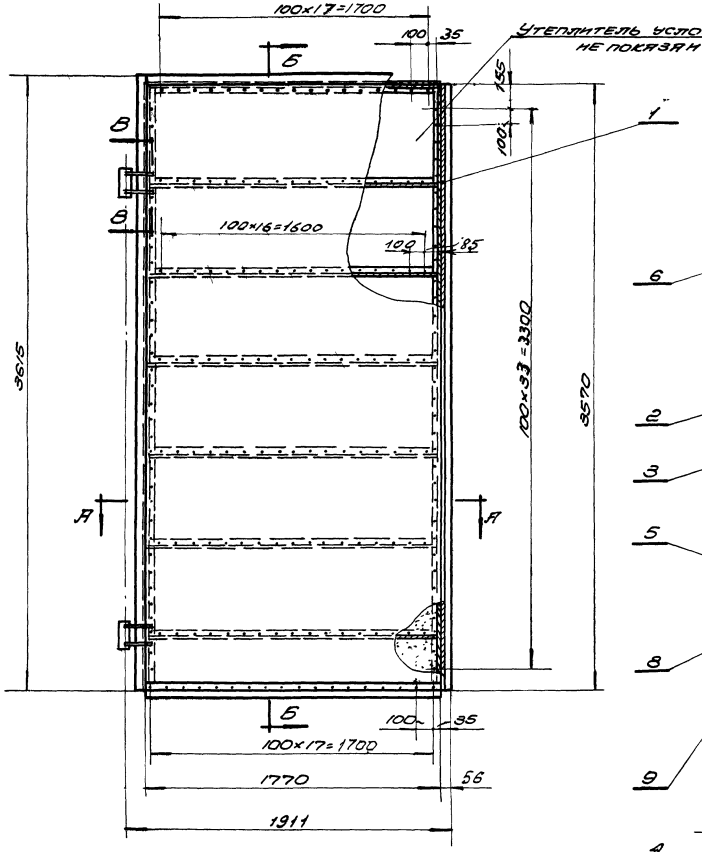

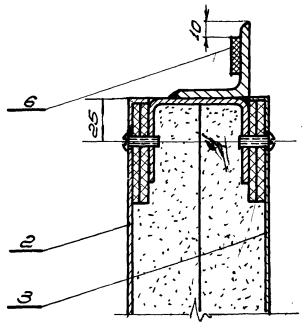

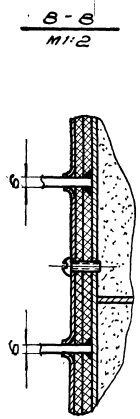

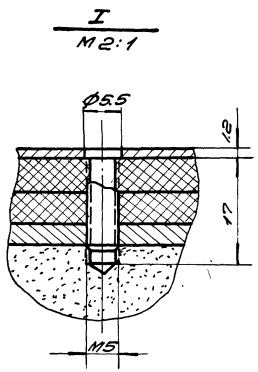

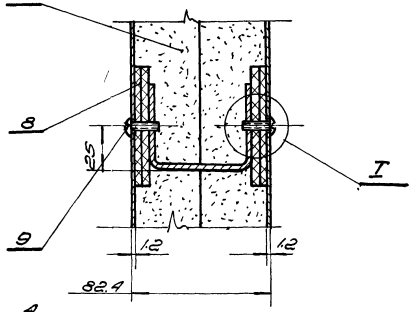

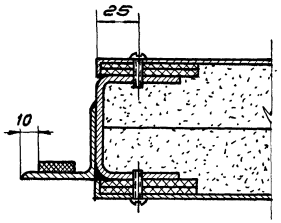

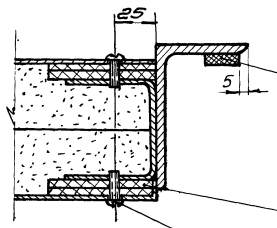

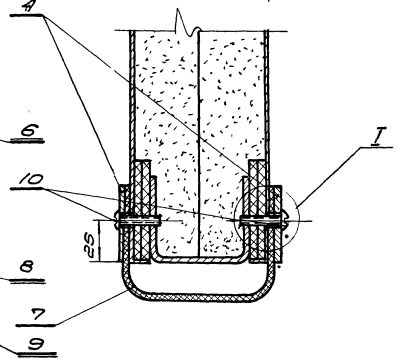

1. Отверстия под винты сверлить при монтаже по отверстиям в обшивке.
2. Утеплитель вырезать по месту.

Общий вес 416 кГ

М1:20

Поз	Обозначение	Наименование	Кол.	Вес	Материал	Лист	Примеч.
10	ГОСТ 1489-62	Винт М5×25	36	0.14	Ст. 3 ГОСТ 380-60	—	
9	ГОСТ 1489-62	Винт М5×16	576	1.06	Ст. 3 ГОСТ 380-60	—	
8	ПВ 1-01-007	Прокладка 60×5	81.6 п.м	20.6	Плита твердая ДВП-волокн. ГОСТ 4598-60	5/4	2. по месту
7	ПВ 1-01-006	Уплотнение ℓ=1770 СЕЧ. 220×5	1	2.0	Резина-пластина 5 т.м. ГОСТ 7338-65	5/4	
6	ПВ 1-01-005	Уплотнение СЕЧ. 20×5	9.61 п.м	0.9	Резина-пласт. 3 т.м ГОСТ 7338-65	5/4	2. по месту
5	ПВ 1-01-004	Утеплитель	0.50 м³	15.0	Плиты асбоцементные	5/4	500×500×40
4	ПВ 1-01-003	Планка	2	5.76	Ст. 3 ГОСТ 380-60	16	
3	ПВ 1-01-002	Обшивка	1	59.5	Ст. 3 ГОСТ 380-60	11	
2	ПВ 1-01-001	Обшивка	1	59.5	Ст. 3 ГОСТ 380-60	10	
1	ПВ 1-01-100	Каркас створки левой	1	116.0	Сбор.	3	

ТК	Ворота противопожарные и противопожарные ворота искронедающие	Серия 2.435-6	
1968г	Створка левая. ПВ 1-01-000	Выпуск 3	Лист 2

Госстрой СССР Союзгипростройпроект ТОСХИМПРОЕКТ г. Москва

Согласовано: Гл. инж. Машиндор; Зт. техник Виноград; Проверил Сухн; Гл. спец. Сидельков

Инж. ст. I Стрелин; Гл. инж. ст. Кар; Гл. спец. Сидельков

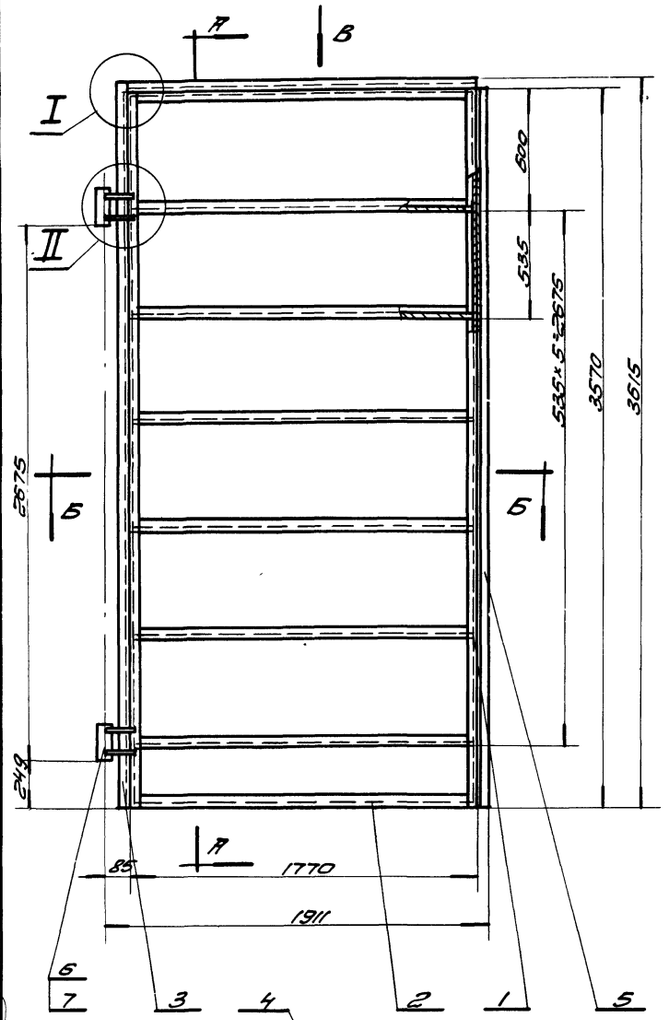

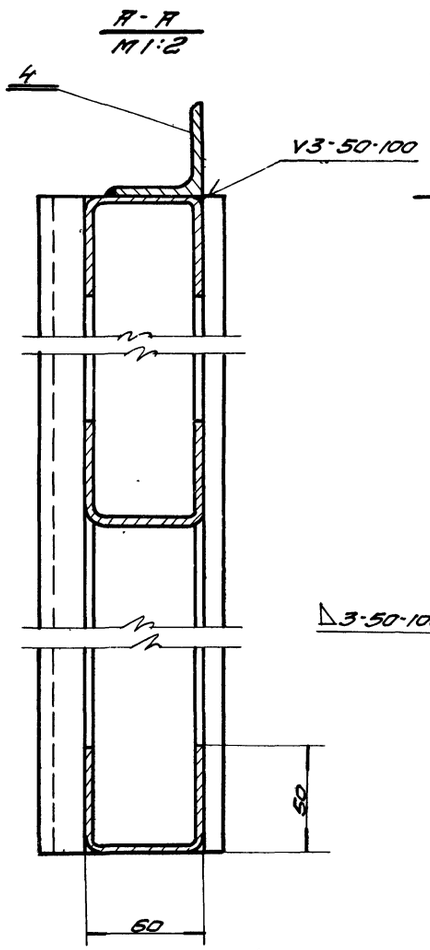

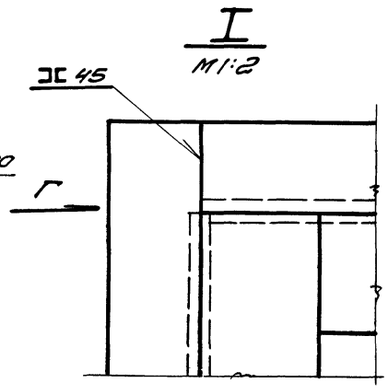

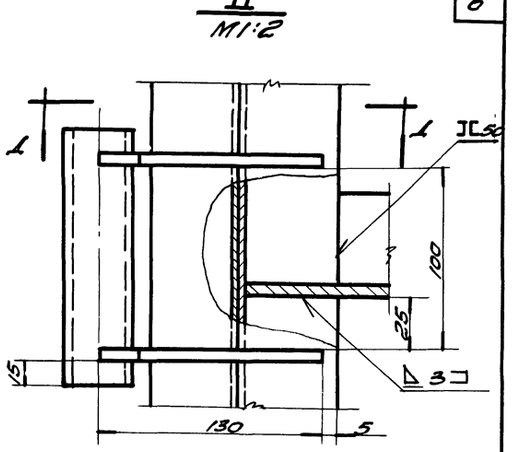

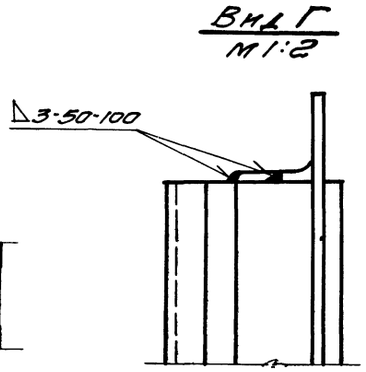

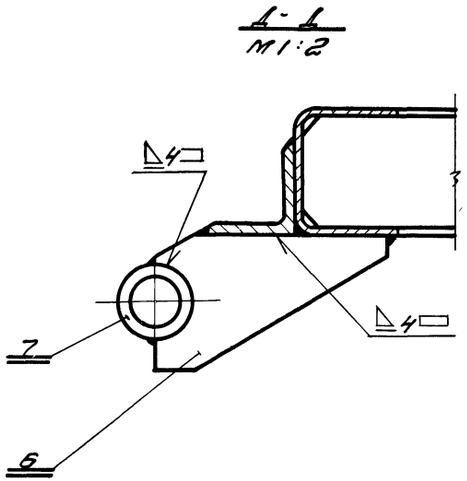

Сварку производить электродами типа Э42 ГОСТ 9467-60

Общий вес 116 кг

М1:20

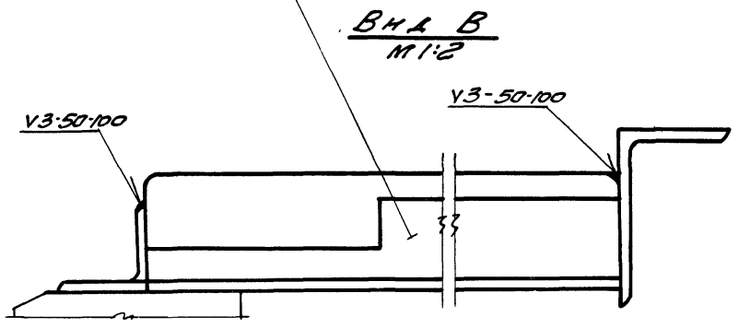

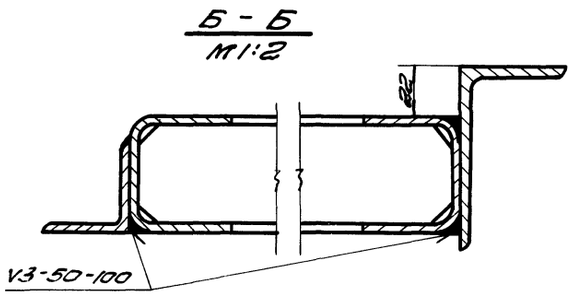

Поз.	Обознач.	Наименование	Кол.	Вес	Материал	Лист	Прим.
7	ПВ1-01-107	Втулка	2	0,84	Ст. 3 ГОСТ 380-60	9	
6	ПВ1-01-106	Косынка	4	1,68	Ст. 3 ГОСТ 380-60	9	
5	ПВ1-01-105	Нащельник	1	23,8	Ст. 3 ГОСТ 380-60	8	
4	ПВ1-01-104	Нащельник	1	5,0	Ст. 3 ГОСТ 380-60	9	
3	ПВ1-01-103	Нащельник	1	11,5	Ст. 3 ГОСТ 380-60	8	
2	ПВ1-01-102	Поперечина	8	4,80	Ст. 3 ГОСТ 380-60	7	
1	ПВ1-01-101	Стойка	2	2,50	Ст. 3 ГОСТ 380-60	7	

ТК	Ворота противопожарные и противопожарные ворота нескромедяющие.	Серия 2.435-6	
1968г.	Каркас створки левой. ПВ1-01-100.	Выпуск 3	Лист 3

Госстрой СССР
Союзгипрострой
ГОСХИМПРОЕКТ
г. Москва

Ст. техн. Бочарова
Проверил Сосонко
Сверил Шинкова
Нач. с. ПА Бугин
Гл. инж. пр. Слеер
Гл. спец. Станков

Шифр 1651 Лист 4 Инв. №

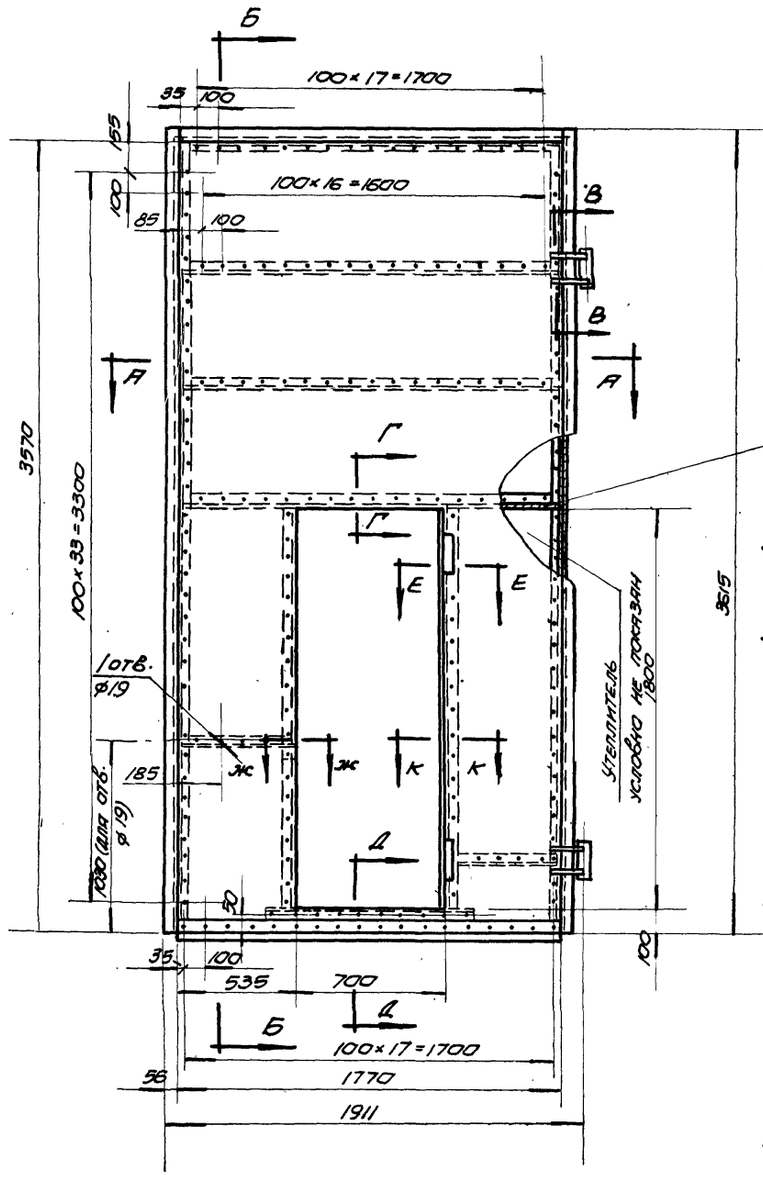

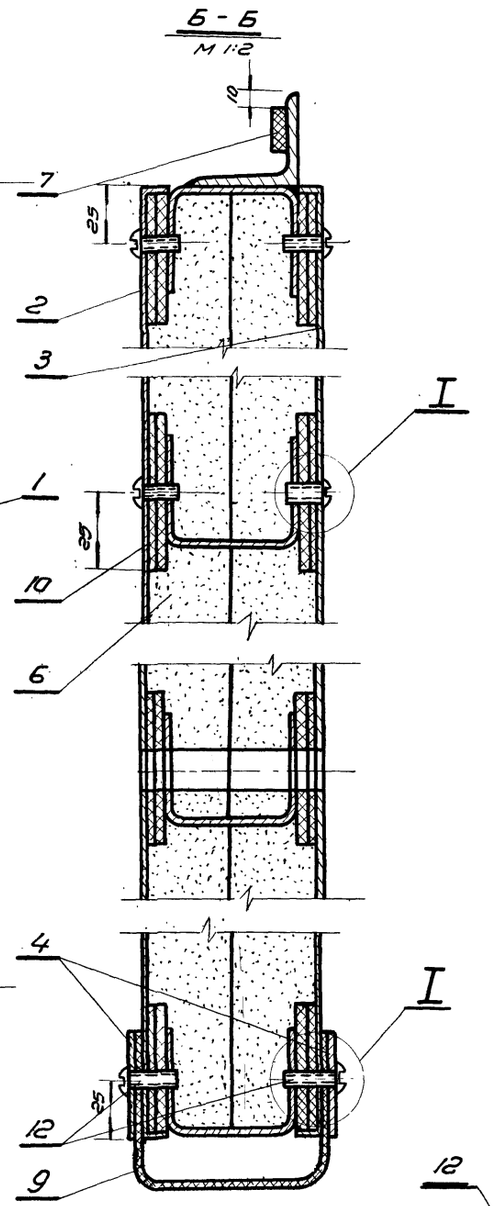

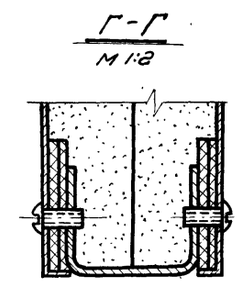

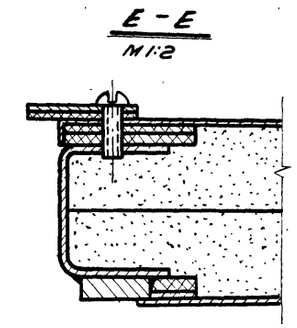

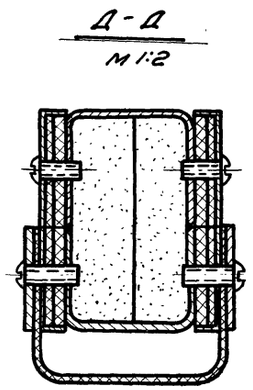

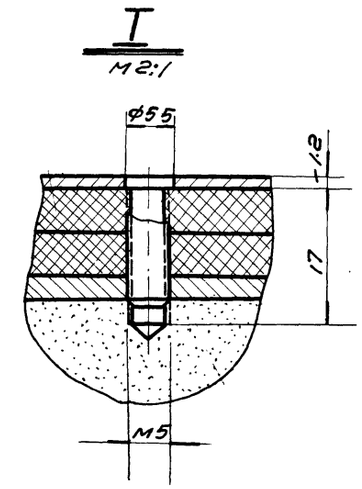

1. Отверстия под винты сверлить при монтаже по отверстиям в обшивке.
2. Утеплитель вырезать по месту.

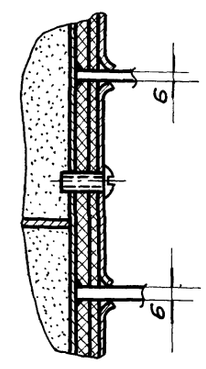

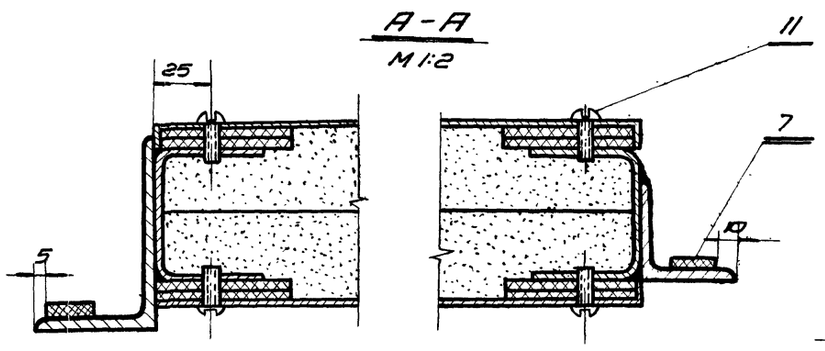

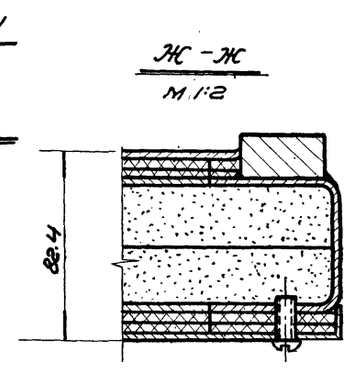

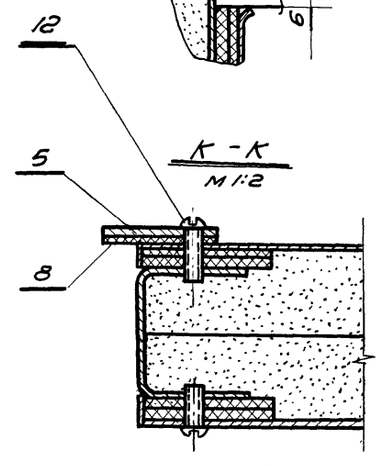

Общий вес 368 кг. М 1:20

Поз.	Обозначен.	Наименование	Кол.	Вес	Материал	Лист	Прим.
12	ГОСТ 1489-62	Винт М5×25	54	0.28	Ст. 3 ГОСТ 380-60	—	
11	ГОСТ 1489-62	Винт М5×16	360	1.08	Ст. 3 ГОСТ 380-60	—	
10	ПВ1-01-007	Прокладка 60×5	83.8 п.м.	21.2	Плита твёрдая древ.-волокн. ГОСТ 4598-60	Б/4	
9	ПВ1-01-006	Уплотнение сеч. 330×5, l=1770	1	2.0	Резина-пласт. 5 т.м. ГОСТ 7338-65	Б/4	
8	ПВ1-02-004	Уплотнение сеч. 90×3 l=1820	1	0.27	Резина-пласт. 3 т.м. ГОСТ 7338-65	Б/4	
7	ПВ1-01-005	Уплотнение сеч. 20×5	9.01 п.м.	0.9	Резина-пласт. 5 т.м. ГОСТ 7338-65	Б/4	l - по месту
6	ПВ1-01-004	Утеплитель	0.4 м³	130	Плиты ПСБ-С вермикулитовые	Б/4	500×500×40
5	ПВ1-02-003	Планка	1	2.9	Ст. 3 ГОСТ 380-60	16	
4	ПВ1-01-003	Планка	2	5.76	Ст. 3 ГОСТ 380-60	16	
3	ПВ1-02-002	Обшивка	1	48.0	Ст. 3 ГОСТ 380-60	13	
2	ПВ1-02-001	Обшивка	1	48.0	Ст. 3 ГОСТ 380-60	12	
1	ПВ1-02-100	Каркас створки правой	1	118.0	Сбор.	5	

ТК	Ворота противопожарные и противопожарные ворота искронедающие	Серия 2.435-6	
1968г.	Створка правая. ПВ1-02-000	Выпуск 3	Лист 4

Госстрой СССР Союзхимнефтестройпроект ГОСХИМПРОЕКТ г. Москва

Гл. инж.	Бояров	
Гл. инж. пр.	Суханов	
Гл. спец.	Шинкоп	
Ст. техник	Проверил	
	Проверил	
Нач. ст. п.	Гуткин	
Гл. инж. ст. п.	Клеер	
Гл. спец.	Садыков	

9328-03 8

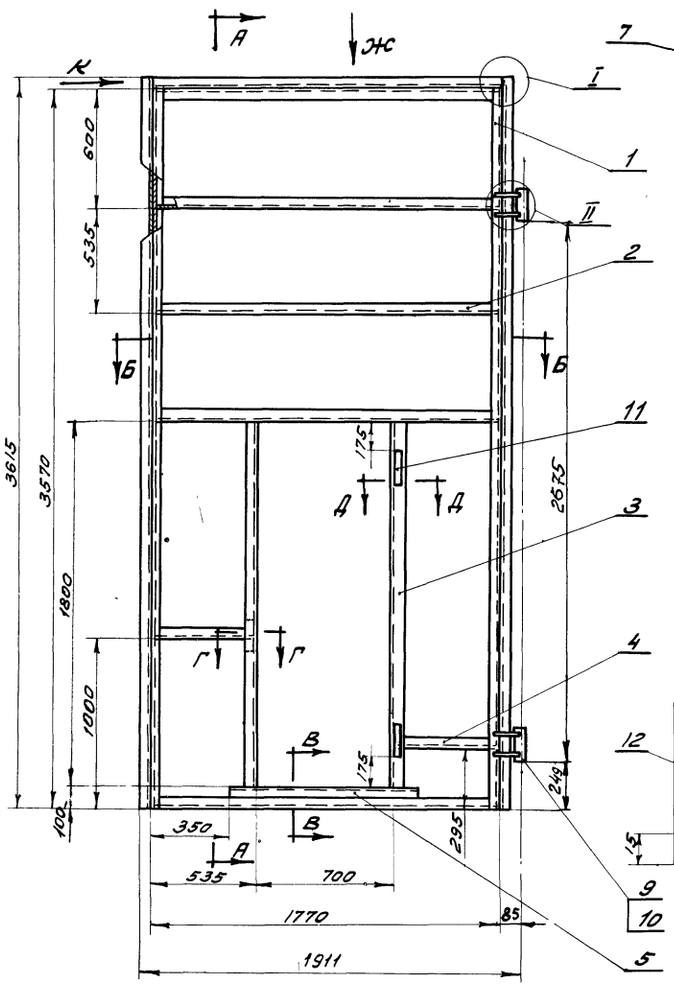

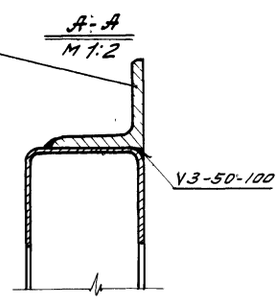

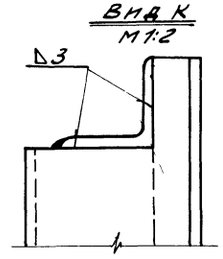

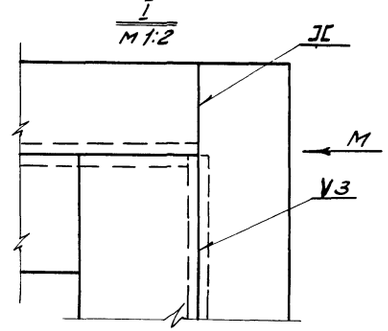

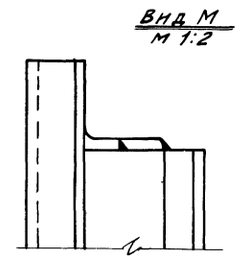

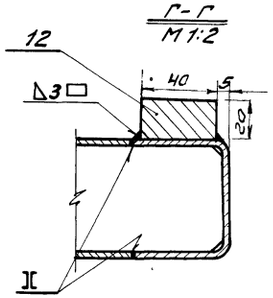

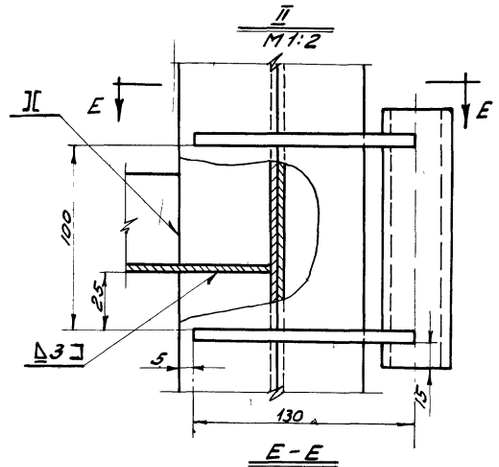

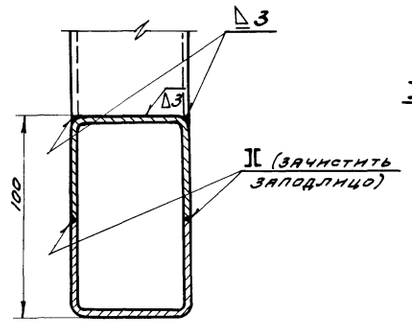

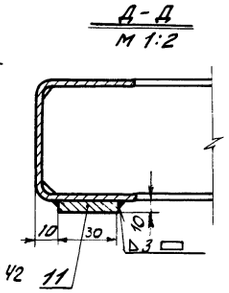

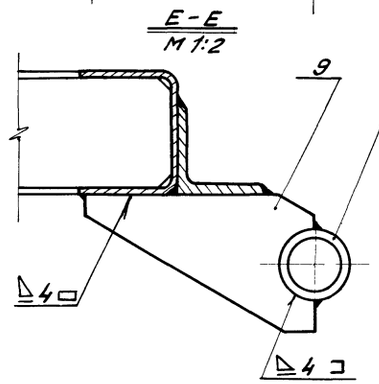

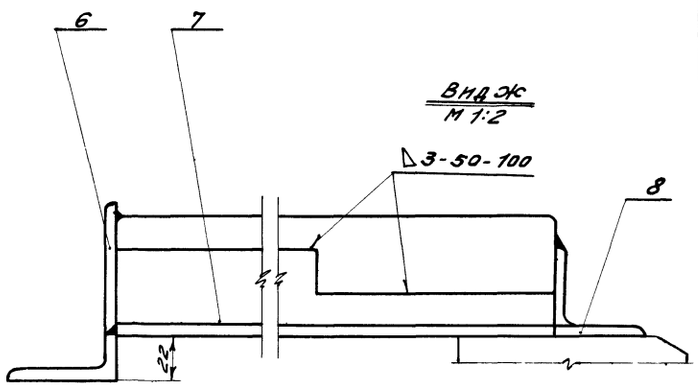

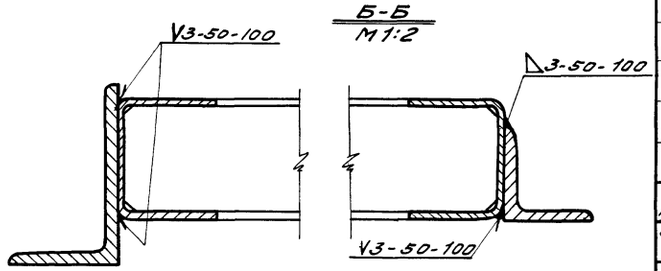

Сварку производить электродами типа Э42 ГОСТ 9467-60

Общий вес 118.0 кг. М 1:20

Поз	Обозначение	Наименование	Кол.	Вес	Материал	Лист	Примеч.
12	ПВ1-02-108	Планка 20х40х80	1	0.5	Ст.3 ГОСТ 380-60	Б/4	
11	ПВ1-02-107	Планка 10х30х150	2	0.4	Ст.3 ГОСТ 380-60	Б/4	
10	ПВ1-01-107	Втулка	2	0.84	Ст.3 ГОСТ 380-60	9	
9	ПВ1-01-106	Косынка	4	1.68	Ст.3 ГОСТ 380-60	9	
8	ПВ1-02-106	Нащельник	1	11.5	Ст.3 ГОСТ 380-60	8	
7	ПВ1-02-105	Нащельник	1	5.0	Ст.3 ГОСТ 380-60	9	
6	ПВ1-02-104	Нащельник	1	24.1	Ст.3 ГОСТ 380-60	8	
5	ПВ1-02-103	Усилитель	1	3.75	Ст.3 ГОСТ 380-60	7	
4	ПВ1-02-102	Поперечина	2	3.28	Ст.3 ГОСТ 380-60	7	
3	ПВ1-02-101	Стойка	2	12.6	Ст.3 ГОСТ 380-60	7	
2	ПВ1-01-102	Поперечина	5	30.0	Ст.3 ГОСТ 380-60	7	
1	ПВ1-01-101	Стойка	2	25.0	Ст.3 ГОСТ 380-60	7	

ТК	Ворота противопожарные и противопожарные ворота искронедающие	Серия 2435-6	
1968г.	Каркас створки правой. ПВ1-02-100	Выпуск 3	Лист 5

Союзхимпроект ГОСХИМПРОЕКТ г. Москва

Гл. инж. проекта Кулаков
Гл. инж. ст. п. Клеер
Гл. спец. Сидников
Нач. ст. п. Гуткин
Проверил Суханов
Гл. технолог. проекта

9328-03 9

шифр 1651
лист 6
Инв. №

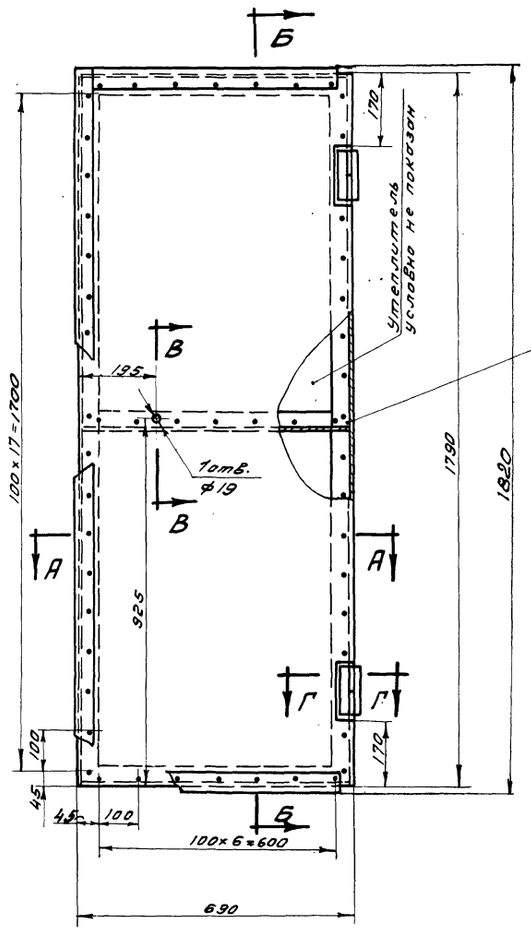

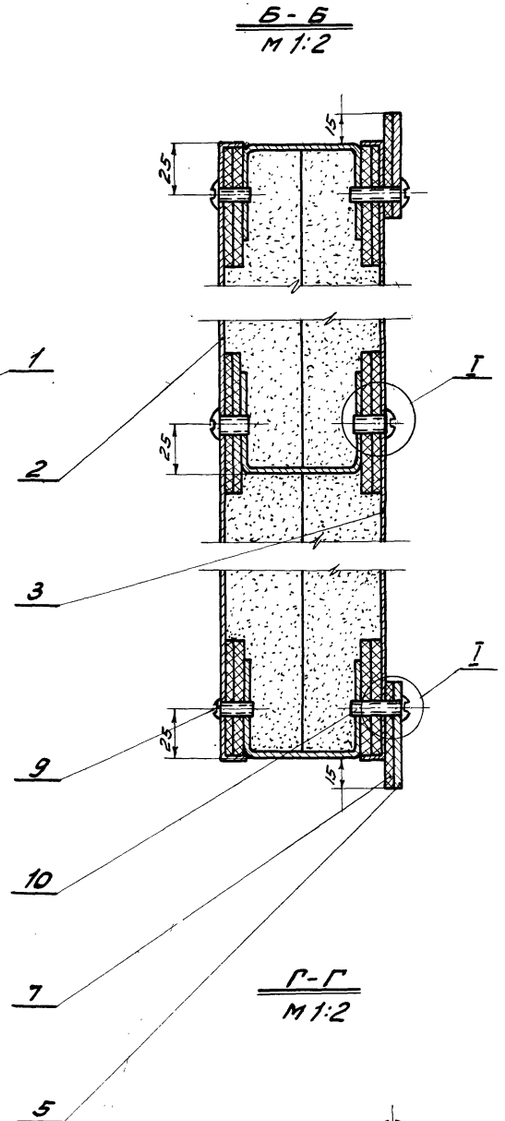

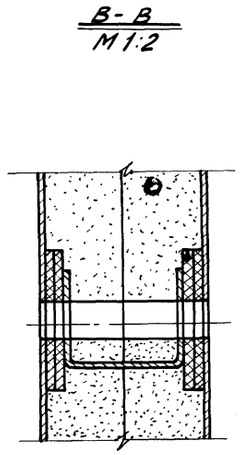

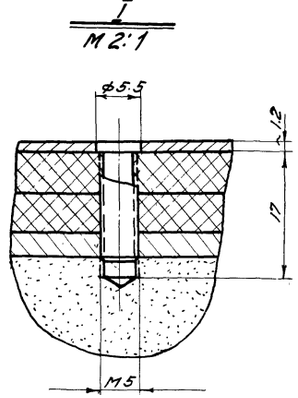

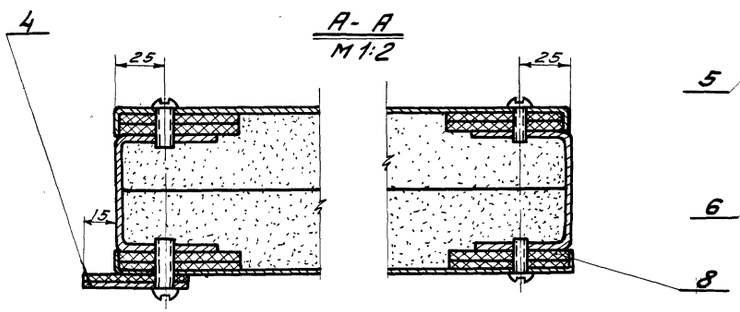

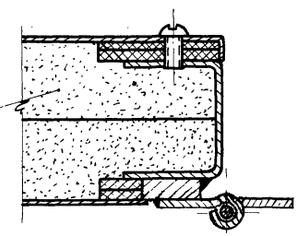

1. Отверстия под винты сверлить при монтаже по отверстиям в обшивке.
2. Утеплитель вырезать по месту.

Общий вес 87 кг

М 1:10

10	ГОСТ 1489-62	Винт М5×25	32	0.13	Ст. 3 ГОСТ 380-60	–	
9	ГОСТ 1489-62	Винт М5×16	80	0.22	Ст. 3 ГОСТ 380-60	–	
8	ПВ1-01-007	Прокладка 60×5	21.16 п.м.	5.4	Плита твердая древ.-волокн. ГОСТ 4598-60	5/4	С-по месту
7	ПВ1-02-004	Уплотнение	3.06 п.м.	0.45	Резина-пласт. ЗТМ ГОСТ 7338-65	5/4	С-по месту
6	ПВ1-01-004	Утеплитель	0.10 м³	31.4	Плита асбестовермикулитовая	5/4	500×500×40
5	ПВ1-03-003	Планка	2	1.96	Ст. 3 ГОСТ 380-60	16	
4	ПВ1-02-003	Планка	1	2.9	Ст. 3 ГОСТ 380-60	16	
3	ПВ1-03-002	Обшивка	1	12.0	Ст. 3 ГОСТ 380-60	15	
2	ПВ1-03-001	Обшивка	1	12.0	Ст. 3 ГОСТ 380-60	14	
1	ПВ1-03-100	Каркас калитки	1	20.0	Сборн.	7	
Поз.	Обознач.	Наименование	Кол.	Вес	Материал	Лист	Примеч.

ТК	Ворота противопожарные и противопожарные ворота искронедающие	Серия 2.435-6	
1968г.	Калитка. ПВ1-03-000	Выпуск 3	Лист 6

Госстрой СССР Союзгипронефтестройпроект "ОСХИМПРОЕКТ" г. Москва

Нач. СТП Гутман; Гл. инж. отд. Клигер; Гл. спец. Соловьев; Ст. техник Бочарова; Проверил Сухая

9328-03 10

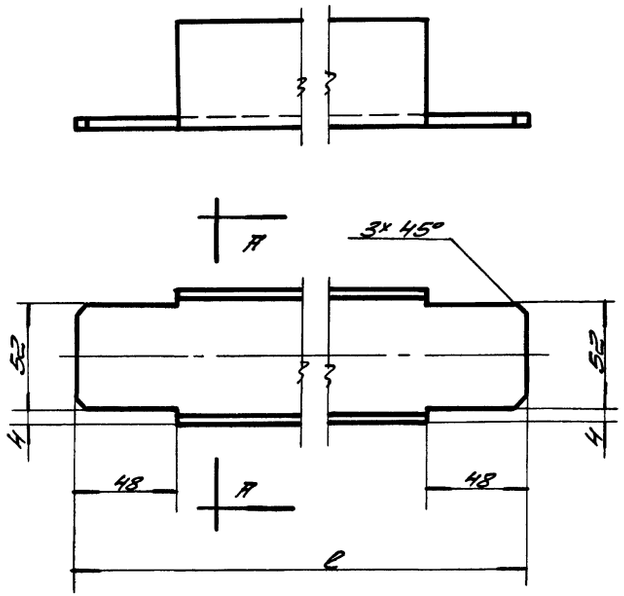

А - А

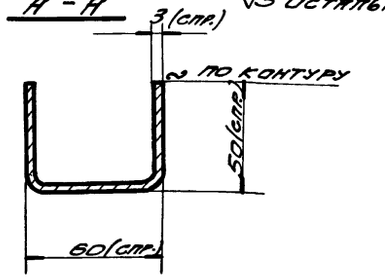

▽3 остальное

Обозначение	ℓ	Вес
ПВ1-01-102	1764	6.0
ПВ1-02-102	529	1.64
ПВ1-03-102	684	2.2

Чертил	Богомол	Поперечина	См. табл.		
Провер.	Чуич				
2.435-6 вып.3		Швеллер 60×50×3 - Ст.3 ГОСТ 8278-63	Вес см. табл.	М 1:2	Лист 7

~ Остальное

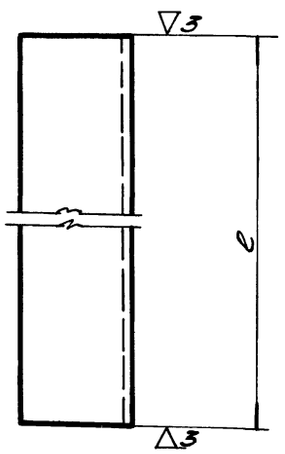

Обозначение	ℓ	Вес
ПВ1-01-101	3570	12.5
ПВ1-02-101	1800	6.3
ПВ1-02-103	1070	3.75
ПВ1-03-101	1790	6.15
ПВ2-01-101	2970	10.4

Чертил	Богомол	Стойка, усилитель	См. табл.		
Провер.	Чуич				
2.435-6 вып.3		Швеллер 60×50×3 - Ст.3 ГОСТ 8278-63.	Вес см. табл.	М 1:2	Лист 7

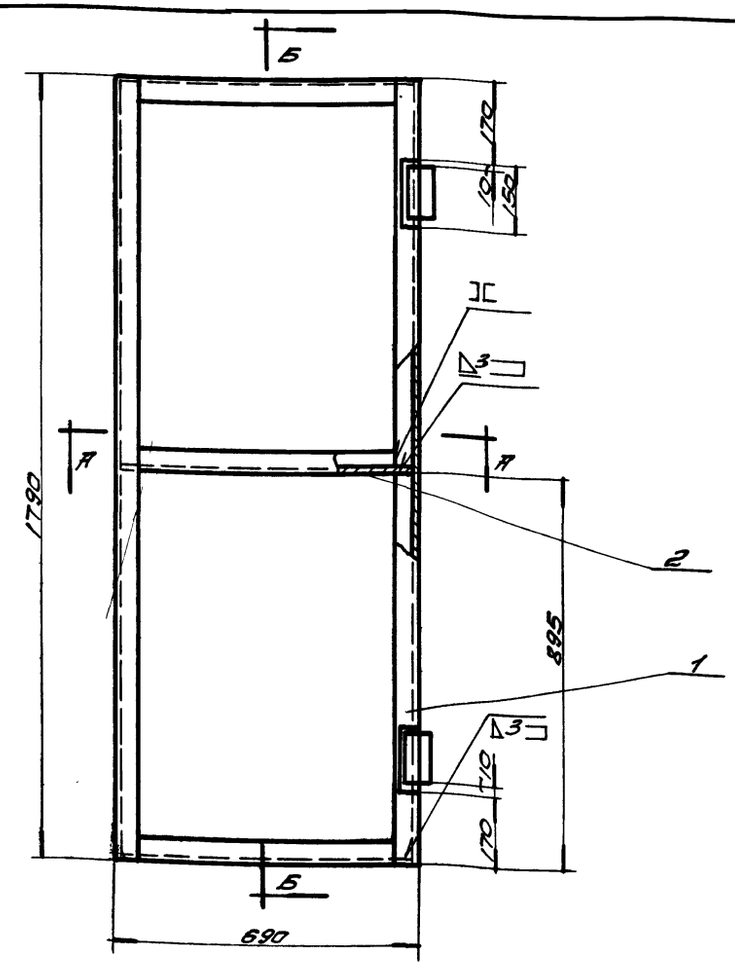

Б - Б
М 1:2

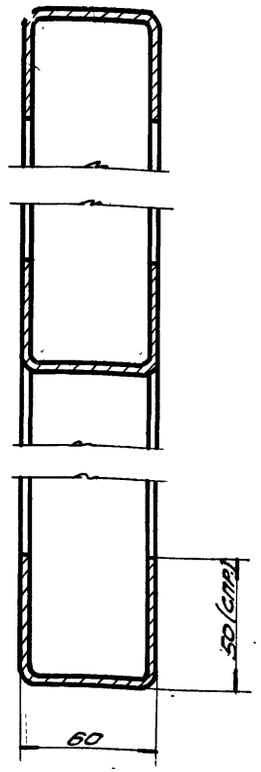

А - А
М 1:2

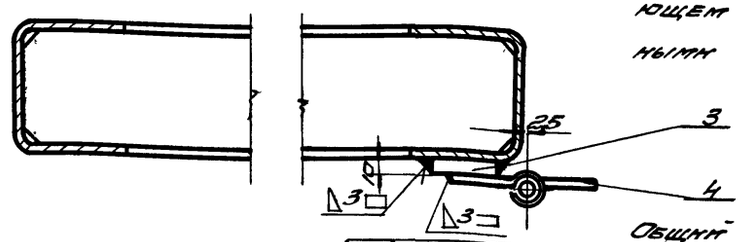

Для калитки ПВ3-03-000 применяются петли (поз. 4) в искронедающем исполнении, со стальными картами.

Сварку производить электродами типа Э42 ГОСТ 9467-60.

Общий вес 20,0 кг М1:10.

Поз.	Обозначение	Наименование	Кол.	Вес	Материал	Лист	Прим.
4	ГОСТ 5088-55	Петля накладная ПНШ 130	2	—	—	—	
3	ПВ1-02-107	Планка 10×30×150	2	0.4	Ст.3 ГОСТ 380-60	Б/4	
2	ПВ1-03-102	Поперечина	3	5.6	Ст.3 ГОСТ 380-60	7	
1	ПВ1-03-101	Стойка	2	12.5	Ст.3 ГОСТ 380-60	7	

ТК	Ворота противопожарные и противопожарные ворота искронедающие		Серия 2.435-6	
1968г.	Каркас калитки. ПВ1-03-100. Детали каркасов и калитки.		Выпуск 3	Лист 7

Согласовано: Госстрой СССР ГОСХИМПРОЕКТ г. Москва

Нач. сл.	Гуткин	
Гл. инж. пр.	Клеев	
Гл. спец.	Смирнов	
Гл. инж.	Сухарков	
Гл. инж.	Шинкова	
Гл. инж.	Свечина	

Шифр 1651
Лист 8
Инв. №

11

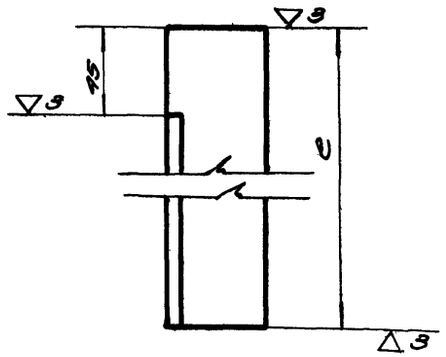

Обозначение	e	Вес 1 шт в кг
ПВ1-01-103	3615	11.5
ПВ2-01-102	3015	9.5

Чертил
Провер.
2.435-6 Вып. 3
Нащельник — ПВ1-01-103, ПВ2-01-102
Угол. 45×45×5 ГОСТ 8509-57 равнобок. Ст3 ГОСТ 380-60
Вес | М 1:5 | См. табл. 1:2 | Лист 8

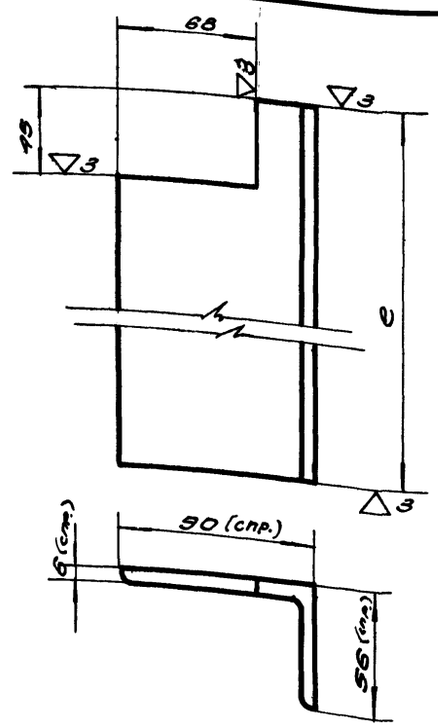

2 Остальное

Обозначение	e	Вес 1 шт в кг
ПВ1-02-104	3615	24.1
ПВ2-02-101	3015	20.1

Чертил
Провер.
2.435-6 Вып. 3
Нащельник — ПВ1-02-104, ПВ2-02-101
Угол. 90×56×6 ГОСТ 8510-57 неравнобок. Ст3 ГОСТ 380-60
Вес | М 1:5 | См. табл. 1:2 | Лист 8

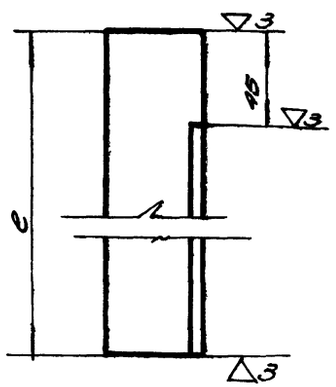

2 Остальное

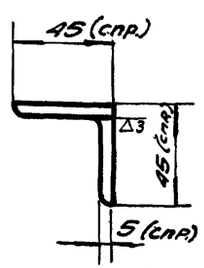

Обозначение	e	Вес 1 шт в кг
ПВ1-02-106	3615	11.5
ПВ2-02-102	3015	9.5

Чертил
Провер.
2.435-6 Вып. 3
Нащельник — ПВ1-02-106, ПВ2-02-102
Угол. 45×45×5 ГОСТ 8509-57 равнобок. Ст3 ГОСТ 380-60
Вес | М 1:5 | См. табл. 1:2 | Лист 8

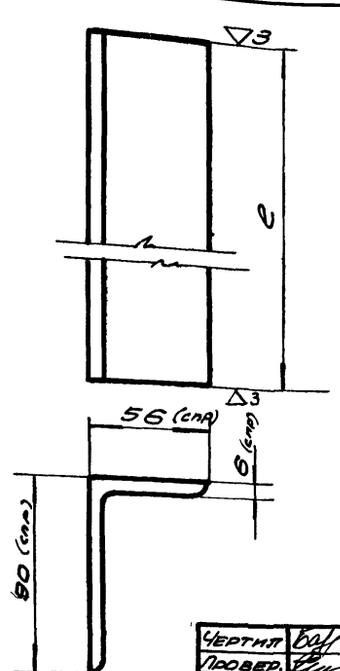

2 Остальное

Обозначение	e	Вес 1 шт в кг
ПВ1-01-105	3570	23.6
ПВ2-01-103	2970	19.8

Чертил
Провер.
2.435-6 Вып. 3
Нащельник — ПВ1-01-105, ПВ2-01-103
Угол. 90×56×6 ГОСТ 8510-57 неравнобок. Ст3 ГОСТ 380-60
Вес | М 1:5 | См. табл. 1:2 | Лист 8

ТК — Ворота противопожарные и противопожарные ворота искронедающие — Серия 2.435-6
1968 г. — Нащельники для каркасов ПВ1-01-100, ПВ2-01-100, ПВ1-02-100 и ПВ2-02-100 — Выпуск 3 — Лист 8

Согласовано

Нач. сектора	Плешкова		
Гл. инж.			
Проверил	Осорина		
Нач. сто	Бухин		
Гл. инж. сто	Левер		
Гл. спец.	Стальнов		

Госстрой СССР
Государственный институт проектирования
ГОСКОМПРОЕКТ
г. Москва

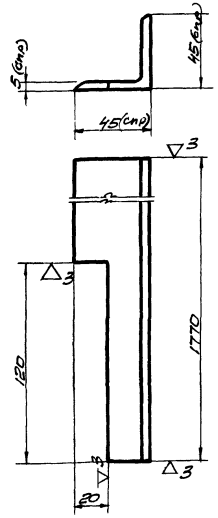

~ Остальное

Чертил		Нащельник		ПВ1-01-104	
Провер.					
2.435-6 вып.3	Угол. 45×45×5 ГОСТ 8509-57 / Равнобок. Ст.3 ГОСТ 380-60	Вес 5,0	М-б 1:2	Лист 9	

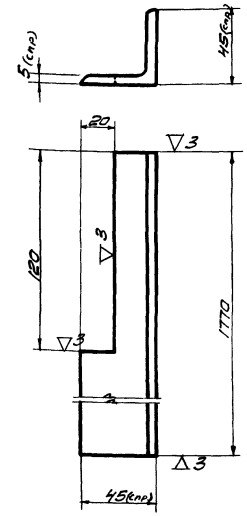

~ Остальное

Чертил		Нащельник		ПВ1-02-105	
Провер.					
2.435-6 вып.3	Угол. 45×45×5 ГОСТ 8509-57 / Равнобок. Ст.3 ГОСТ 380-60	Вес 5,0	М-б 1:2	Лист 9	

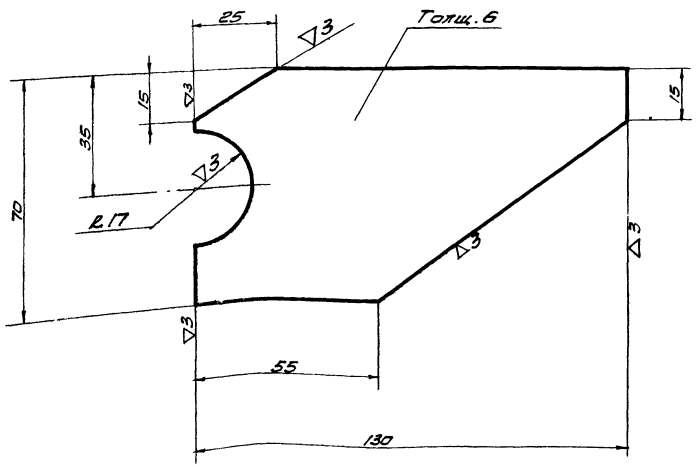

~ Остальное

Чертил		Косынка		ПВ1-01-106	
Провер.					
2.435-6 вып.3	Полосы 6×70 ГОСТ 103-57 / Ст.3 ГОСТ 380-60	Вес 0,42	М-б 1:1	Лист 9	

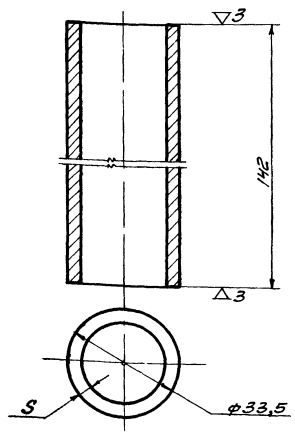

~ Остальное

ПВ1-01-107 — для каркасов ПВ1-01-100, ПВ2-01-100, ПВ1-02-100 и ПВ2-02-100.

ПВ1-01-107а — для каркасов ПВ3-01-100, ПВ4-01-100, ПВ3-02-100 и ПВ4-02-100.

Обозначение	S в мм	Сортамент
ПВ1-01-107	4	Труба У25 ГОСТ 3262-62
ПВ1-01-107а	3,2	Труба 25 ГОСТ 3262-62

Чертил		Втулка		ПВ1-01-107 / ПВ1-01-107а	
Провер.					
2.435-6 вып.3	см. таблицу	Вес 0,42	М-б 1:1	Лист 9	
ТК	Ворота противопожарные и противопожарные ворота искрогасящие			Серия 2.435-6	
1968г.	Детали ПВ1-01-104, ПВ1-02-105, ПВ1-01-106, ПВ1-01-107, ПВ1-01-107а.			Выпуск 3	Лист 9

Госхимпроект г. Москва

Инв. № подл. | Подп. и дата | Взам. инв. №

Чертежи: Каргов, Проверил: Сахаров

Нач. СТП: Буткин, Гл. инж. пр.: Клеер, Гл. спец.: Сладков

∞ Остальное

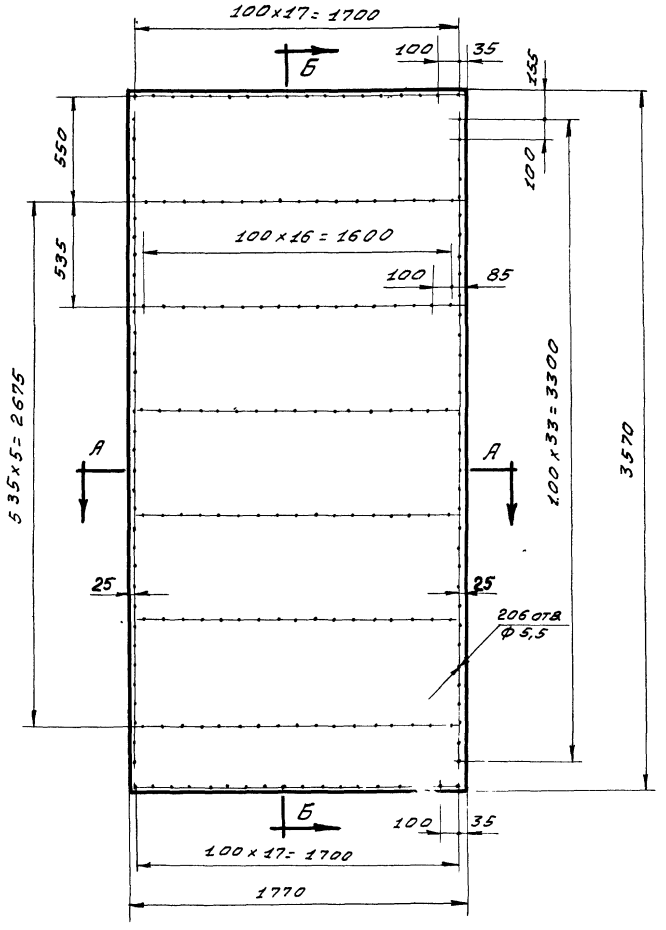

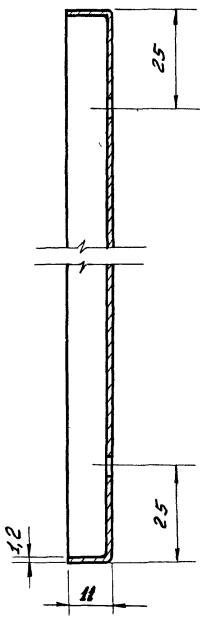

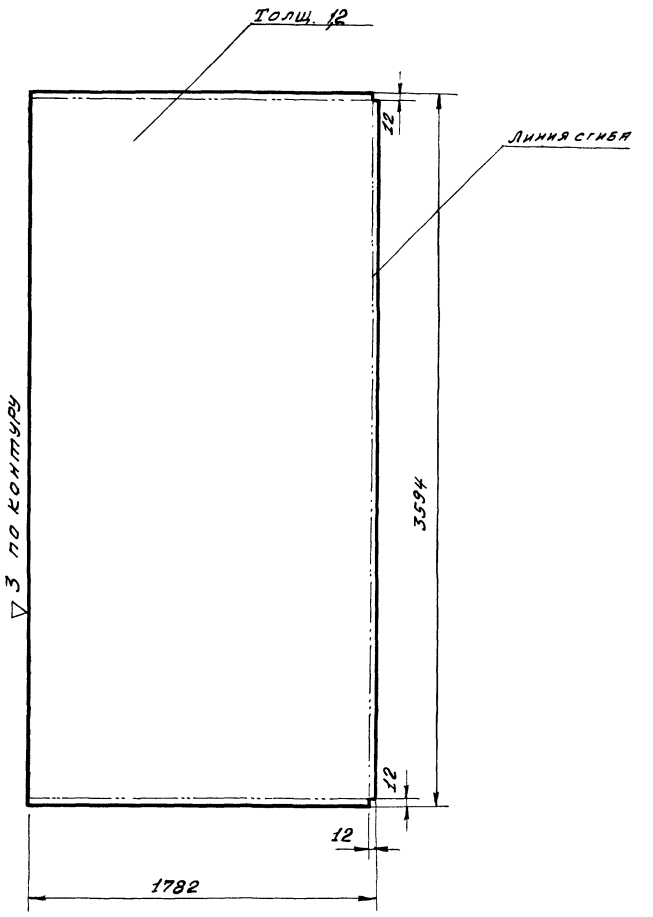

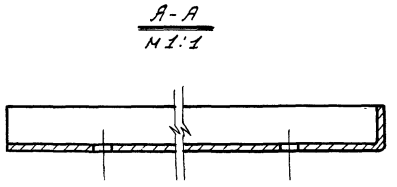

1. Сварку отогнутых кромок производить электродами Э42 Гост 9467-60
2. Шов снаружи зачистить

Чертил		Обшивка		ПВ1-01-001		
Проверил						
2.435-6 Вып.3		Лист	1,2 ГОСТ 3680-57 / СТ3 ГОСТ 380-60	Вес 59.6	М-б 1:20	Лист 10
ТК		Ворота противопожарные и противопожарные ворота искронедающие			Серия 2.435-6	
1968 г.		Деталь створки левой. ПВ1-01-001			Выпуск 3	Лист 10

Согласовано

Инв. № 10 Лист 51

Взам. инв. №

Госстрой СССР Союзнефтестройпроект ГОСХИМПРОЕКТ г. Москва

Рук. группы Мещанов; Чертежи Лаптев; Проверил Сухинов; Нач. ст. п. Гутман; Гл. инж. ст. п. Клевер; Гл. спец. Стадников

9328-03 14

~ Остальное

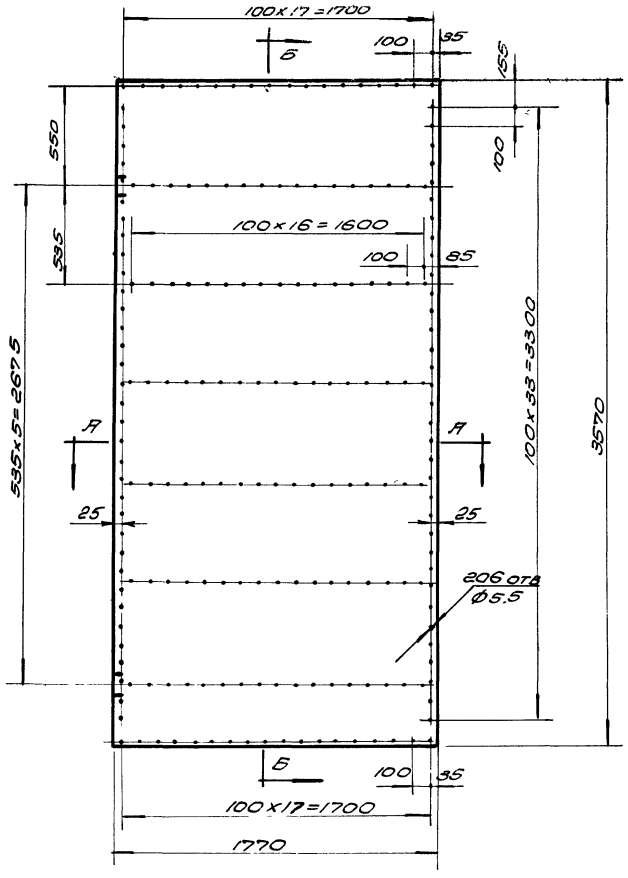

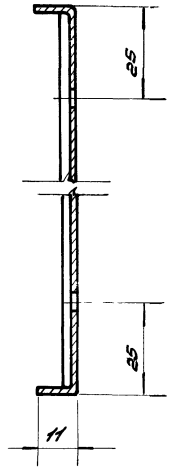

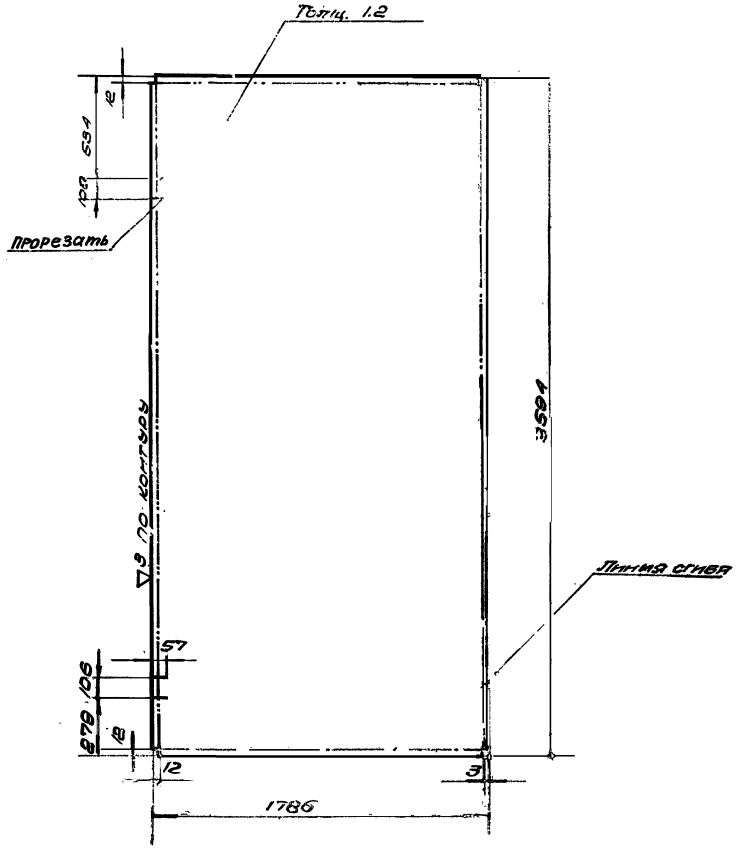

Сварку отогнутых кромок производить электродами типа Э42 ГОСТ 9467-60

Шов снаружи зачистить.

А-А
М1:1

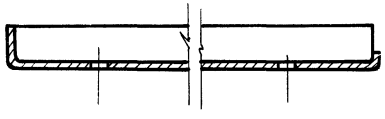

Чертил		Обшивка		ПВ1-01-002	
Проверил					
2.435-6 Вып.3	Лист	42 ГОСТ 3680-57 Ст.3 ГОСТ 380-60	Вес 59.5	М-6 1:20	Лист 11
ТК	Ворота противопожарные и противопожарные ворота искронеадающие			Серия 2.435-6	
1968г.	Деталь створки левой. ПВ1-01-002			Выпуск 3	Лист 11

Госстрой СССР
Союзгипрострой проект
ГОСХИМПРОЕКТ
г. Москва

Инв. № подл. | Подпись и дата | Взам. инв. №

Чертежи Карпов
Проверил Сиканов
Нач. СТП Стенин
Гл. инж. СТП Клеев
Гл. спец. Стадников

ГОСТРОЙ СССР
Союзгипрострой проект
ГОСХИМПРОЕКТ
г. Москва

остальное

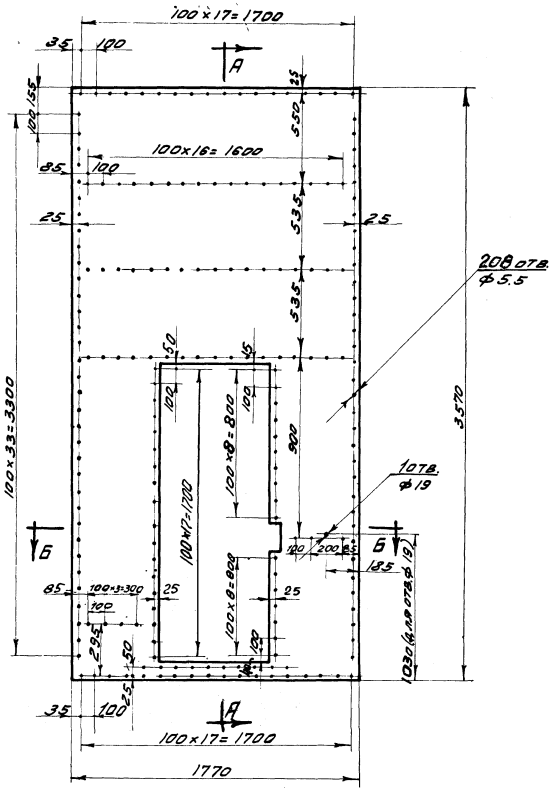

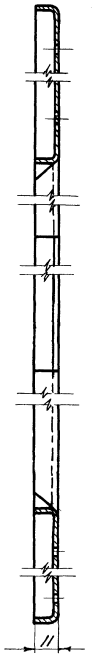

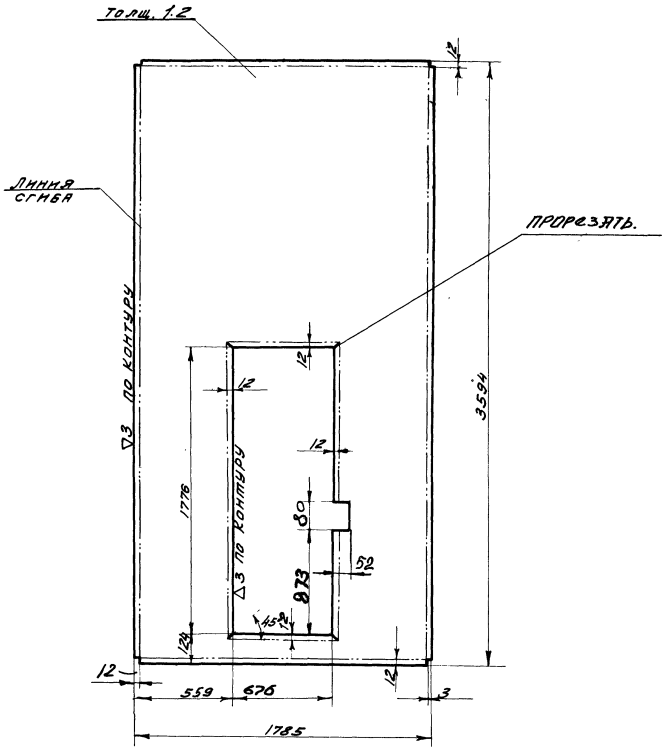

Сварки отогнутых кромок производить электродами типа Э42 ГОСТ 9467-60

Шов снаружи зачистить

Б-Б
М 1:2

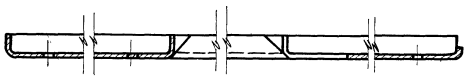

Чертил Бугай Провер	Обшивка	ПВ1-02-001		
2.435-6 вып.3	Лист 1.2 ГОСТ 3680-57 Ст.3 ГОСТ 380-60	Вес 48	М-б 1:20	Лист 12
ТК	Ворота противопожарные и противопожарные ворота искронедающие		Серия 2.435-6	
1968г.	Деталь створки правой. ПВ1-02-001		Выпуск 3	Лист 12

Госстрой СССР Союзгипростанкомаш ГОСКИМПРОЕКТ г. Москва

Нач. СТ Гл. инж. СТ Ст. инж. Ст. техн. Ст. инж. Ст. техн. Ст. инж. Ст. техн.

~ Остальное

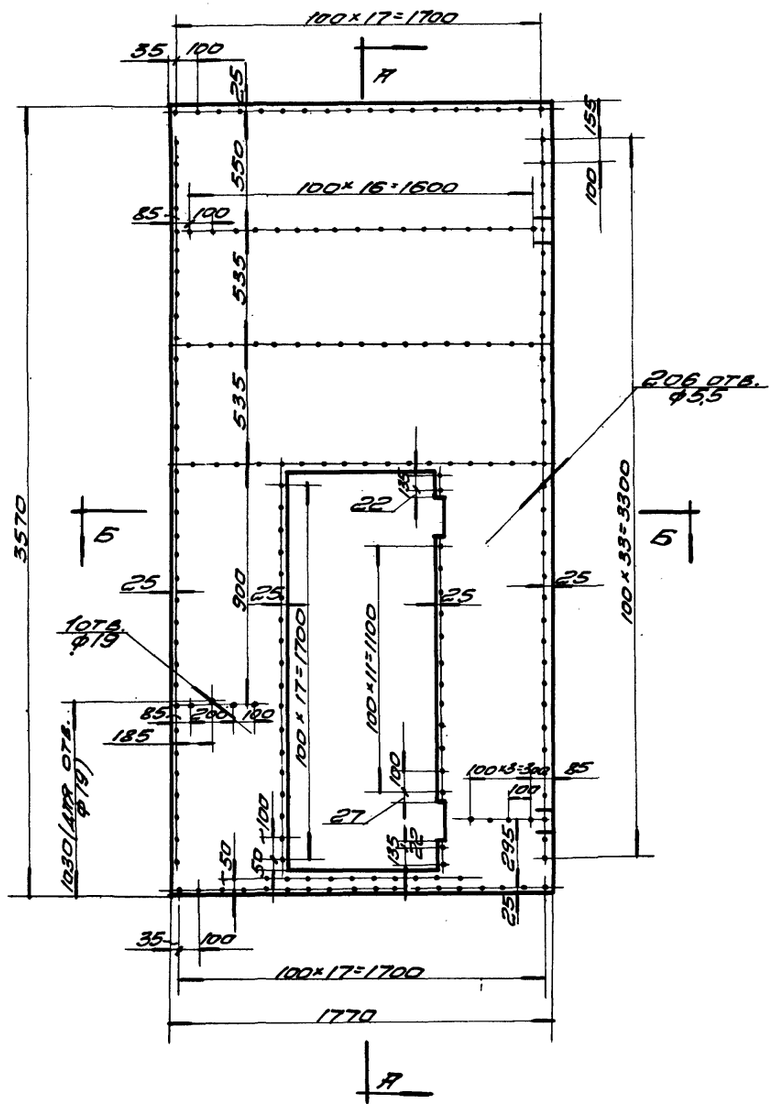

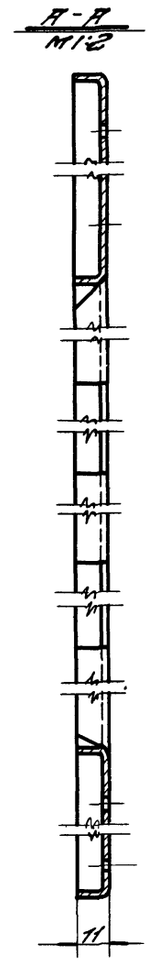

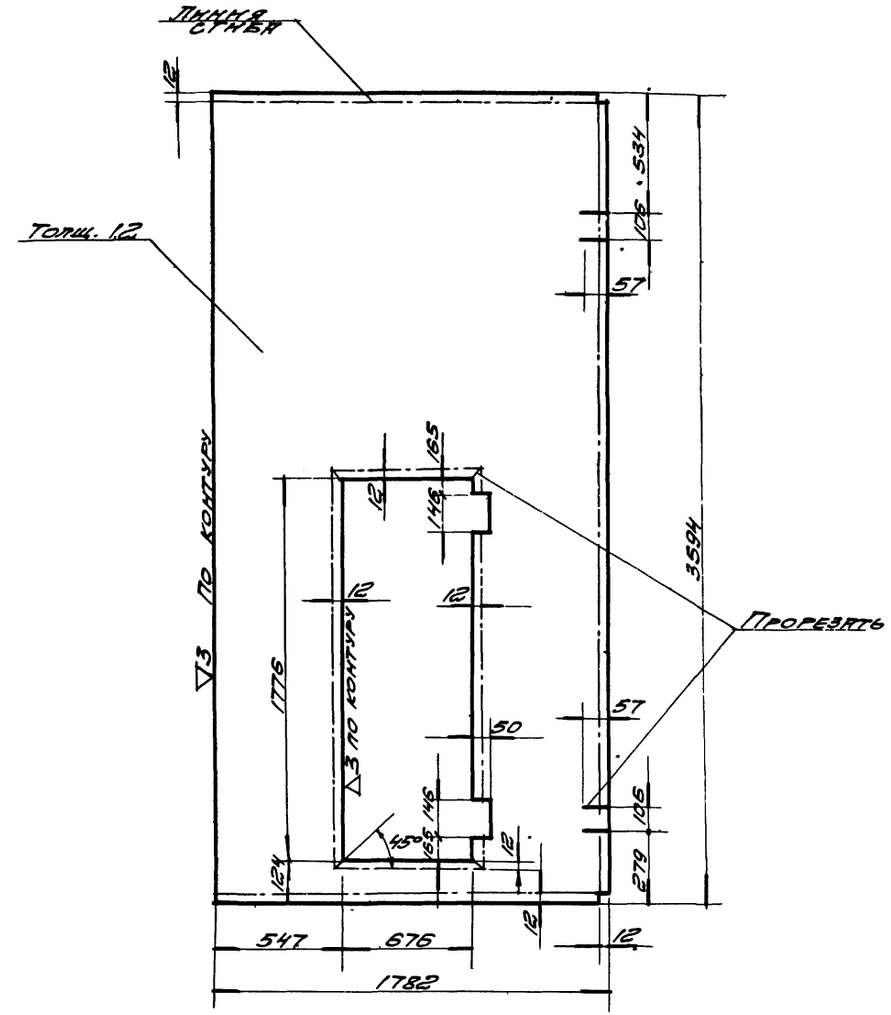

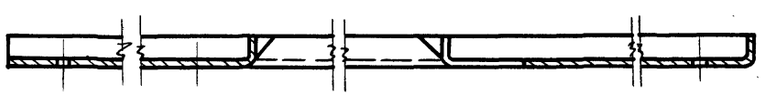

Б-Б
М1:2

Сварку отогнутых кромок производить электродами типа Э42 ГОСТ 9467-60.

Шов снаружи зачистить.

Чертил		Обшивка		ПВ1-02-002	
Проверил					
2.435-6 вып.3	Лист	1.2 ГОСТ 3680-57 Ст.3 ГОСТ 380-60	Вес 48	М 1:20	Лист 13
ТК	Ворота противопожарные и противопожарные ворота искронепроницаемые			Серия 2.435-6	
1968 г.	Детали створки правой. ПВ1-02-002.			Выпуск 3	Лист 13

Госстрой СССР
Союзгипростроммаш
ГОСХИМПРОЕКТ
г. Москва

Согласовано:

Вх. гр.	Мешкова	
Технолог	Боброва	
Проверил	Сосунова	
Ст. инж.	Шинкина	
Нач. сек.	Гуткин	
Гл. инж. сек.	Клеев	
Гл. спец. ОК	Сивакова	

Инв. № 13

1991

9328-03 17

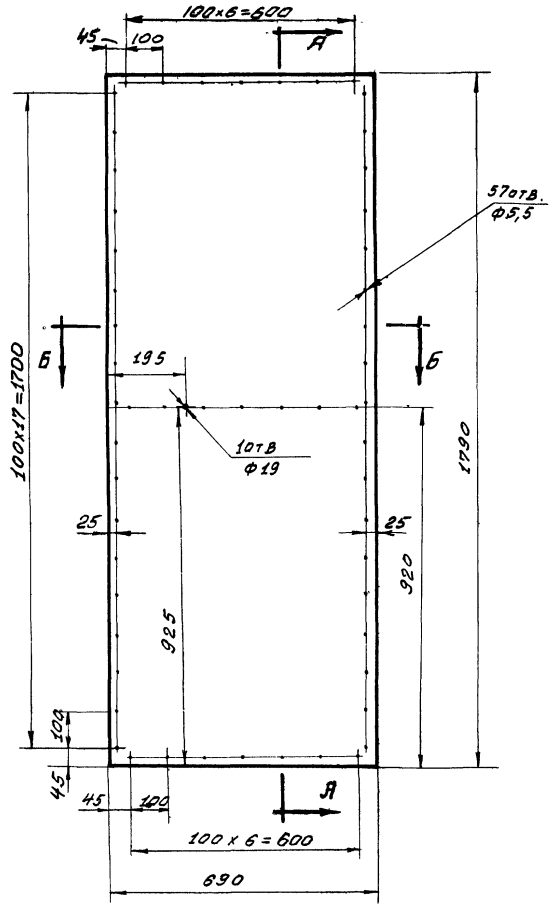

Б - Б
М1:1

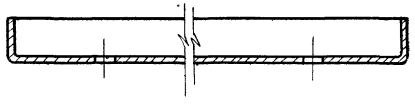

А - А
М1:1

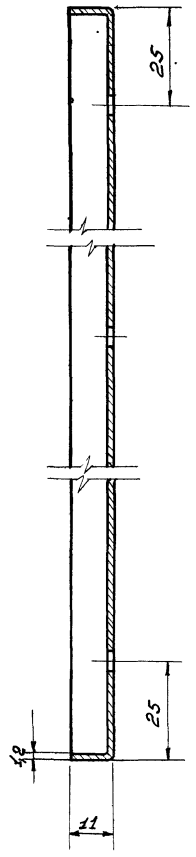

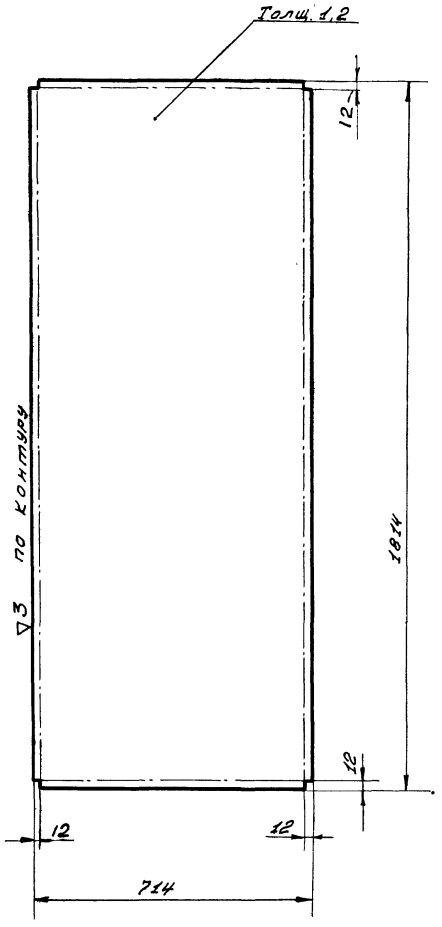

∽ остальное

1. Сварку отогнутых кромок производить электродами типа Э 42 ГОСТ 9467-60
2. Шов снаружи зачистить.

Чертил		Обшивка	ПВ1-03-001
Проверил			
2.435-6 вып 3	Лист 1,2 ГОСТ 3680-57 / ст.3 ГОСТ 380-60	Вес 12,0	М-б 1:10 / Лист 14
ТК	Ворота противопожарные и противопожарные ворота искронедающие		Серия 2.435-6
1968г.	Деталь калитки. ПВ1-03-001		Выпуск 3 / Лист 14

Госстрой СССР Сою. хиннефтестройпроект ГОСХИМПРОЕКТ г. Москва

Шифр 1651 Лист 14 Инв. №

Согласовано:

Электрик Мещанов; Чертежник Карпов; Проверил Сахнов

Гл. инж. ст. п. Гитин; Гл. инж. ст. Клеер; Гл. спец. Стадникова

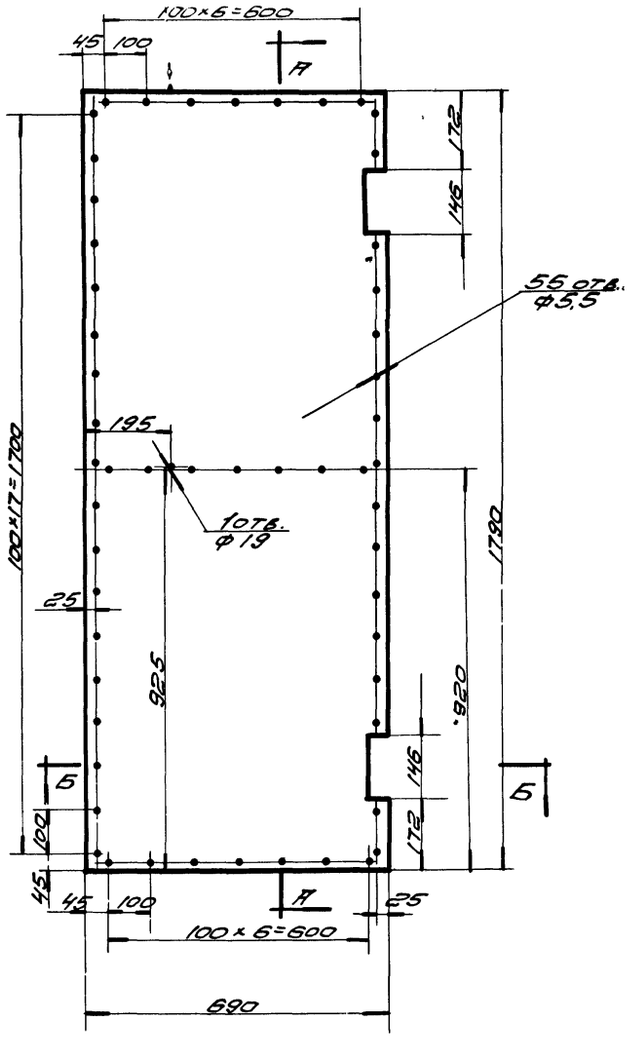

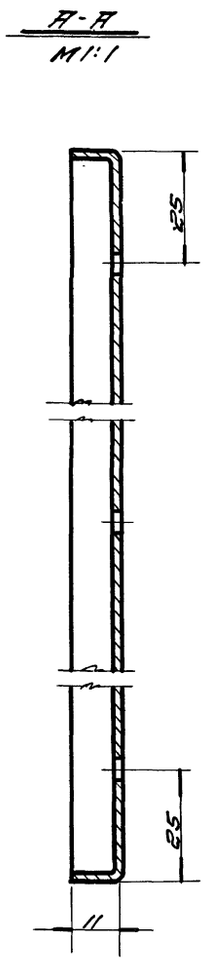

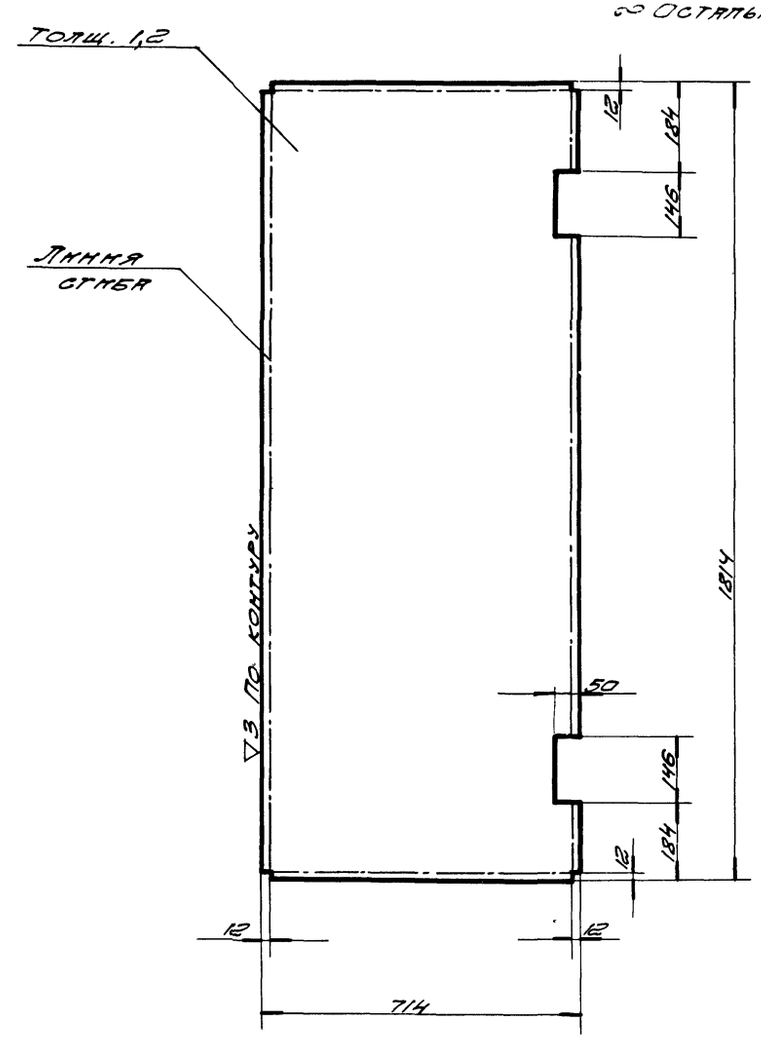

Сварку отогнутых кромок производить электродами типа Э42 ГОСТ 9467-60

Шов снаружи зачистить.

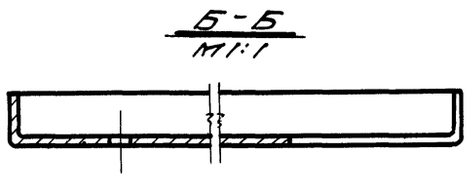

Чертил		Обшивка	ПВ1-03-002		
Провер.					
2.435-6. вып. 3	Лист	1.2 ГОСТ 3680-57 / Ст. 3 ГОСТ 380-60	Вес 12.0	М-Б 1:10	Лист 15
ТК	Ворота противопожарные и противопожарные ворота искрогасящие.			Серия 2.435-6	
1968г.	Деталь каркаса. ПВ1-03-002.			Выпуск 3	Лист 15

Гл. инженер проекта Ю. Ушинская
Гл. спец. Сивкова
Нач. с.т.п. Уткин
Гл. конструктор Клебер
Чертили А. Крупов
Провер. Сахарова
Свечина Шишкова

Госгражданстройпроект
ГОСХИМПРОЕКТ
г. Москва

Инв. № подл. | 1651 | Лист 16 | Подп. и дата | Инв. № дубл.

19

~ остальное

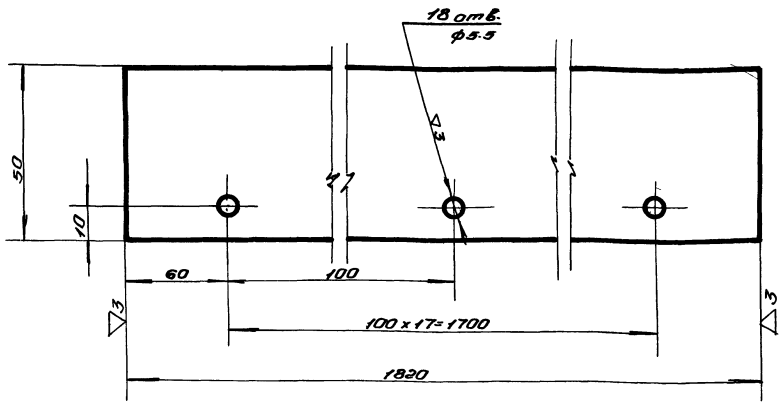

Чертил.		Пляска	ПВ1-02-003	
Провер.				
2.435-6 вып. 3	Полоса 4x50 ГОСТ 103-57 / Ст.3 ГОСТ 380-60	Вес 2.90	М-б 1:1	Лист 16

~ остальное

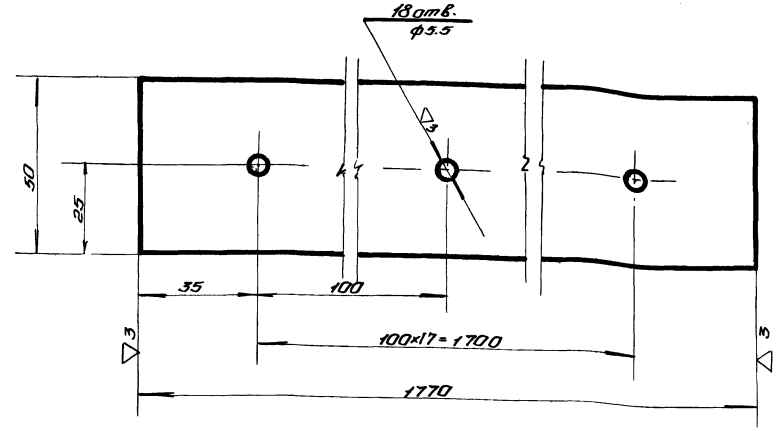

Чертил.		Пляска	ПВ1-01-003	
Провер.				
2.435-6 вып. 3	Полоса 4x50 ГОСТ 103-57 / Ст.3 ГОСТ 380-60	Вес 2.88	М-б 1:1	Лист 16

~ остальное

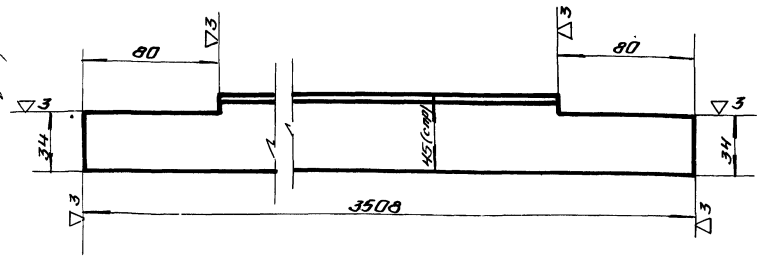

Чертил.		Нащельник верхний	ПВ1-00-001	
Провер.				
2.435-6 вып. 3	Угол. неравнобок. 45x28x4 ГОСТ 8510-57 / Ст.3 ГОСТ 380-60	Вес 7.52	М-б 1:2	Лист 16

~ остальное

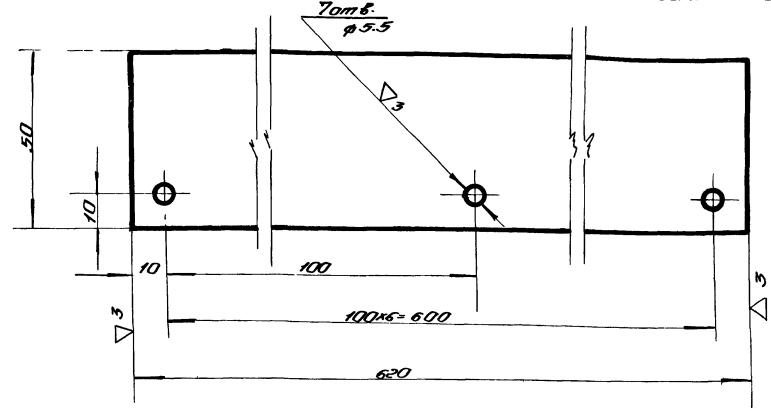

Чертил.		Пляска	ПВ1-03-003	
Провер.				
2.435-6 вып. 3	Полоса 4x50 ГОСТ 103-57 / Ст.3 ГОСТ 380-60	Вес 0.98	М-б 1:1	Лист 16

ТК	Ворота противопожарные и противопожарные ворота искронеадающие	Серия 2.435-6	
1968 г.	Детали. ПВ1-00-001, ПВ1-02-003, ПВ1-01-003 и ПВ1-03-003	Выпуск 3	Лист 16

Гипрокислородмаш | ГПИ Сантехпроект | ГОСХИМПРОЕКТ г. Москва

Нач. сект. Гапкин | Гл. инж. проекта Снеер | Гл. спец. Сергеев

Чертежи Кирпов | Провер. Сергеев

Согл. по

Инв. № подл. | Подп. и дата | Взам. инв. №

9328-03 20

▽3 Остальное

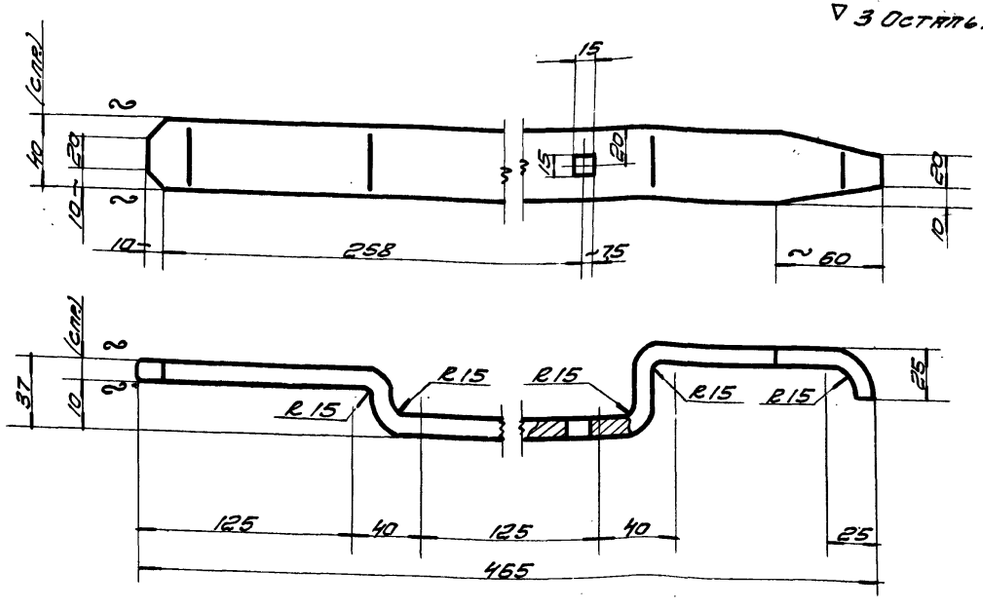

Заготовка l=540

Острые кромки притупить

Чертил		Ручка большая	ПВ1-04-001		
Провер.					
2.435-6 вып.3	Полоса 10×40 ГОСТ 103-57 / Ст. 3 ГОСТ 380-60	Вес 1,57	Масшт. 1:2,5	Лист 17	

▽3 Остальное

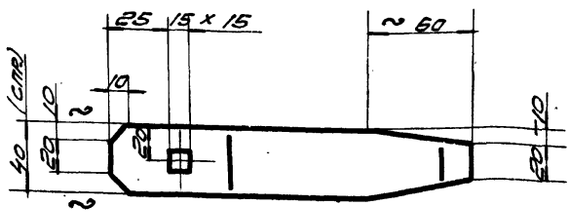

Острые кромки притупить.

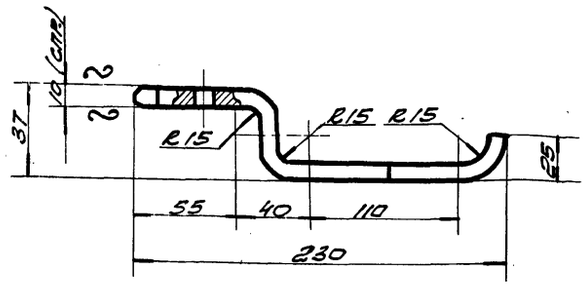

Заготовка l=260мм

Чертил		Ручка малая	ПВ1-01-002		
Провер.					
2.435-6 вып.3	Полоса 10×40 ГОСТ 103-57 / Ст. 3 ГОСТ 380-60	Вес 0,79	Масшт. 1:2,5	Лист 17	

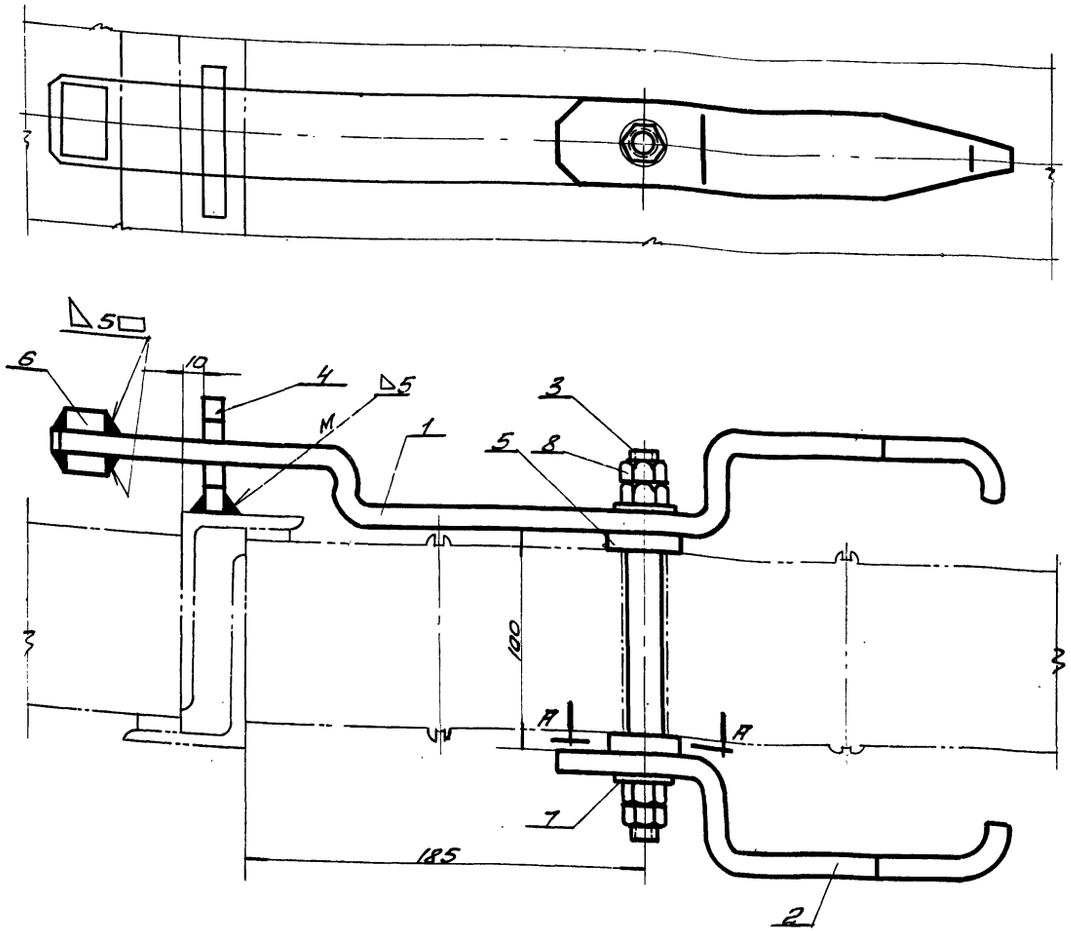

Общий вес 3,1 кг.

М1:2

А-А
М1:1

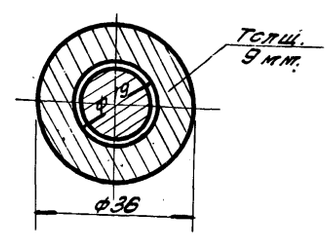

Поз.	Обознач.	Наименование	Кол.	Вес	Материал	Лист	Примеч.
8	ГОСТ 5915-62	Гайка М12	4	0,064	Ст. 3 ГОСТ 380-60	—	
7	ГОСТ 11371-65	Шайба 12	2	0,062	Ст. 3 ГОСТ 380-60	—	
6	ПВ1-04-006	Планка 10×20; l=30	2	0,10	Ст. 3 ГОСТ 380-60	6/4	Полоса ГОСТ 103-57
5	ПВ1-04-005	Прокладка Лн=36 $d_{вн}$=19; δ=9мм	2	0,108	Ст. 3 ГОСТ 380-60	6/4	Круг 36 ГОСТ 2590-57
4	ПВ1-04-004	Закладка	1	0,21	Ст. 3 ГОСТ 380-60	18	
3	ПВ1-04-003	Ось	1	0,27	Ст. 3 ГОСТ 380-60	18	
2	ПВ1-04-002	Ручка малая	1	0,79	Ст. 3 ГОСТ 380-60	17	
1	ПВ1-04-001	Ручка большая	1	1,57	Ст. 3 ГОСТ 380-60	17	

ТК	Ворота противопожарные и противопожарные ворота искронедрающ.		Серия 2.435-6
1988г.	Щеколда. Общий вид ПВ1-04-000. Детали.	Выпуск 3	Лист 17

Согласовано: Госхимпроект г. Москва

Гл. инж. проекта Клеер; Гл. спец. Орлова; Нач. отд. Гольман; Проверил Сверчкова; Проверил Шинкова; Чертил

Шифр 1651
Лист 18
Н. № 18

21

∞ Остальное

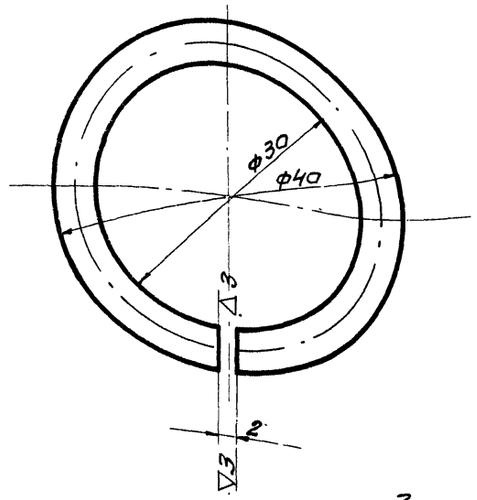

Заготовка ℓ=108

Чертил Бугр		Кольцо	ПВ1-05-008		
Провер.					
2.435-6 вып.3	Круг	5 ГОСТ 2590-57 / Ст. 3 ГОСТ 380-60	Вес 0,02	М-б 2:1	Лист 18

∞ Остальное

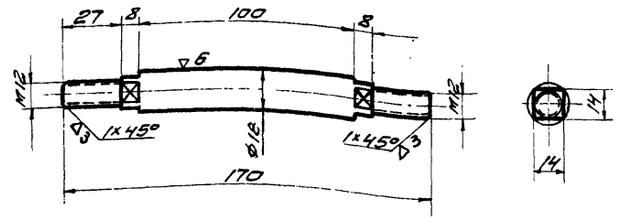

Чертил Бугр		Ось	ПВ1-04-003		
Провер.					
2.435-6 вып.3	Круг	19 ГОСТ 2590-57 / Ст. 3 ГОСТ 380-60	Вес 0,27	М-б 1:2	Лист 18

∞ Остальное

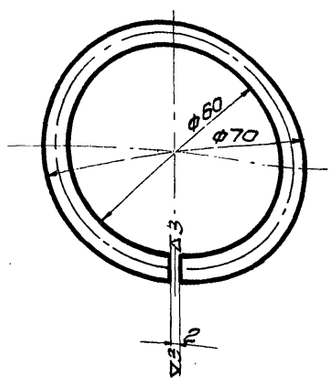

Заготовка ℓ=202мм

Чертил Бугр		Кольцо	ПВ1-05-007		
Провер.					
2.435-6 вып.3	Круг	5 ГОСТ 2590-57 / Ст. 3 ГОСТ 380-60	Вес 0,04	М-б 1:1	Лист 18

∞ Остальное

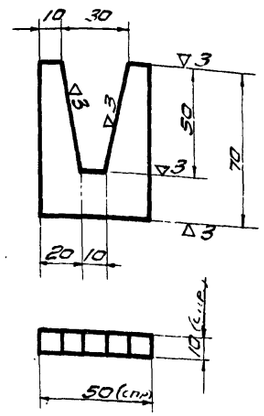

Чертил Бугр		Закладка	ПВ1-04-004		
Провер.					
2.435-6 вып.3	Полоса	10×50 ГОСТ 103-57 / Ст. 3 ГОСТ 380-60	Вес 0,21	М-б 1:2	Лист 18

ТК 1968г.	Ворота противопожарные и противопожарные ворота искронедающие. Детали. ПВ1-04-003, ПВ1-04-004, ПВ1-05-007 и ПВ1-05-008.	Серия 2.435-6	Выпуск 3 / Лист 18

Гл. инж. С.П.	Гуткин	
Гл. инж. пр.	Клзер	
Гл. спец.	Сальков	
Ст. техн.	Бойцов	
Провер.	Суханов	
Гл. инж.		

Гипрогаз
Союзгазнефтестроймаш
ГПСХИМПРОЕКТ
г. Москва

~ Остальное

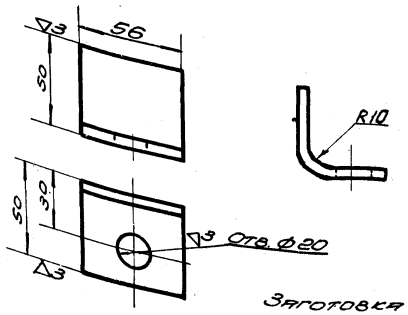

Заготовка ℓ=95мм.

Чертил		Планка	ПВ1-05-001		
Проверил					
2.435-6 вып.3		6×56 ГОСТ 103-57 Полоса Ст3 ГОСТ 380-60	Вес 0.22	Масшт. 1:2	Лист 19

~ Остальное

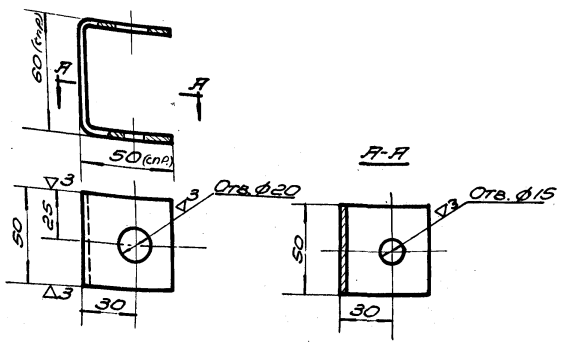

Чертил		Направляющая	ПВ1-05-002		
Проверил					
2.435-6 вып.3		Швеллер ГОСТ 8278-63	Вес 0.18	Масшт. 1:2	Лист 19

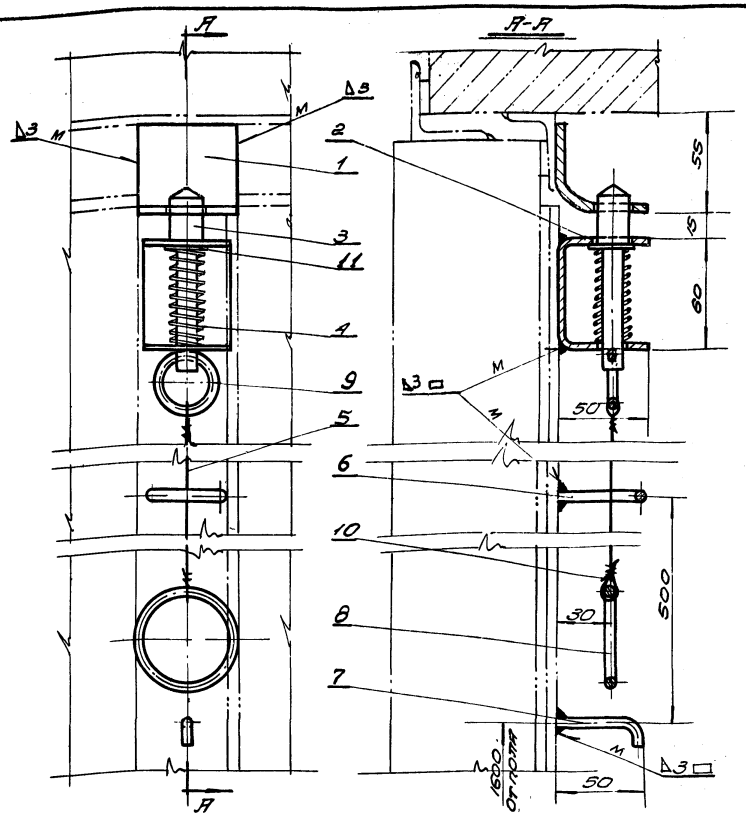

Для сборки ПВ2-00-000 канат (поз.5) длиной ℓ=1400 мм

Сварку производить электродами типа Э42 ГОСТ 9467-60

Общий вес 0.80 кг М1:2

Поз.	Обознач.	Наименование	Кол.	Вес	Материал	Лист	Примеч.
11	ГОСТ 11371-65	Шайба 12	1	0.01	Ст3 ГОСТ 380-60	—	
10	ГОСТ 3282-46	Проволока ⌀2 ℓ=1000	2	0.05	—	—	Гот. изд.
9	ПВ1-05-008	Кольцо	1	0.02	Ст3 ГОСТ 380-60	18	
8	ПВ1-05-007	Кольцо	1	0.04	Ст3 ГОСТ 380-60	18	
7	ПВ1-05-006	Крючок	1	0.02	Ст3 ГОСТ 380-60	20	
6	ПВ1-05-005	Ушко	1	0.03	Ст3 ГОСТ 380-60	20	
5	ГОСТ 3071-55	Канат ⌀5,7; ℓ=2000	1	0.22	—	—	Гот. изд.
4	ПВ1-05-004	Пружина	1	0.03	ГОСТ 9389-60	20	
3	ПВ1-05-003	Стержень	1	0.12	Ст3 ГОСТ 380-60	20	
2	ПВ1-05-002	Направляющая	1	0.18	Ст3 ГОСТ 380-60	19	
1	ПВ1-05-001	Планка	1	0.22	Ст3 ГОСТ 380-60	19	

ТК	Ворота противопожарные и противопожарные ворота искронедающие		Серия 2.435-6
1988г.	Защелка. Общий вид. Детали	ПВ1-05-000	Выпуск 3 / Лист 19

Согласовано: Госхимпроект г. Москва

Гл. инж. проекта Бугин; Гл. инж. ст. Слесарев; Гл. спец. Гордынов

Ст. инж. Бондарева; Ст. инж. Ю; Инж. Ю

Шифр 1651 Лист 30 Инв. №

Согласовано:

Гл. грп. Мешкова; Ст. техн. Бондарев; Провер. Сухотин; Сверил Шинкин

Гл. инж. Гуткин; Гл. арх. Клеев; Гл. спец. Свиридов

Госстрой СССР Союзгипростройпроект ГОСХИМПРОЕКТ г. Москва

∞ Остальное

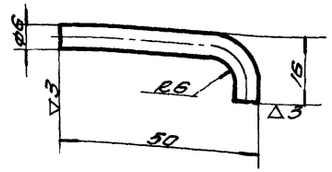

Заготовка l=56мм.

Чертил Богдан		Крючок	ПВ1-05-006		
Провер.					
2.435-6 вып.3	Круг 6 ГОСТ 2590-57 / ст.3 ГОСТ 380-60	Вес 0.012	Мт-б 1:1	Лист 20	

∞ Остальное

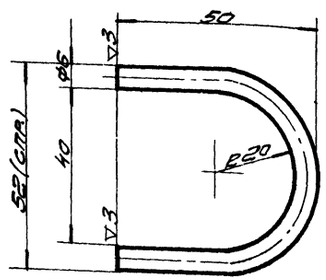

Заготовка l=120мм.

Чертил Богдан		Ушко	ПВ1-05-005		
Провер.					
2.435-6 вып.3	Круг 6 ГОСТ 2590-57 / ст.3 ГОСТ 380-60	Вес 0.027	Мт-б 1:1	Лист 20	

∞ Остальное

23

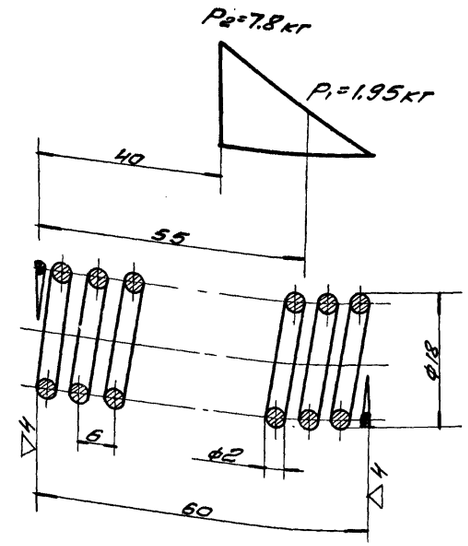

Число рабочих витков	n	10
Число витков полное	n_1	12
Направление навивки пружины	—	Правое
Длина развернутой пружины	L	603 мм

Чертил Богдан		Пружина	ПВ1-05-004		
Провер.					
2.435-6 вып.3	Проволока I-2.5 ГОСТ 9389-60	Вес 0.03	Мт-б 2:1	Лист 20	

▽3

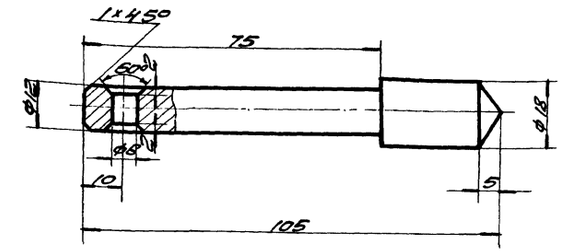

Чертил Богдан		Стержень	ПВ1-05-003		
Провер.					
2.435-6 вып.3	Круг 18 ГОСТ 2590-57 / ст.3 ГОСТ 380-60	Вес 0.12	Мт-б 1:1	Лист 20	
ТК	Ворота противопожарные и противопожарные ворота, исключающие.		Серия 2.435-6		
1968г.	Детали ПВ1-05-003, ПВ1-05-004, защелки ПВ1-05-005 и ПВ1-05-006.		Выпуск 3	Лист 20	

9328-03 24

~ Остальное

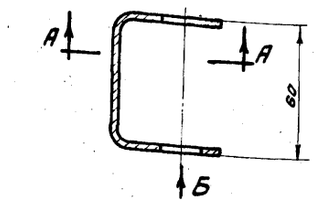

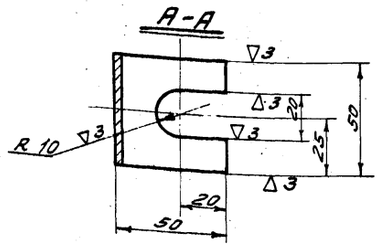

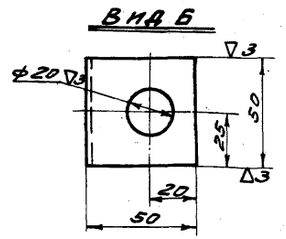

Констр.		Верхняя направляющая	ПВ1-06-002		
Провер.					
2.435-6 Вып.3		Швеллер 60×50×3 - Ст.3 ГОСТ 8278-63	Вес	М-Б	Лист
			0.17	1:2	21

~ Остальное

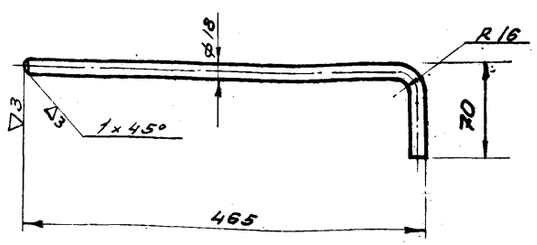

Длина развертки 535 мм

Констр.		Стержень.	ПВ1-06-001		
Провер.					
2.435-6 Вып.3		Круг 18 ГОСТ 2590-57 / Ст.3. ГОСТ 380-60	Вес	М-Б	Лист
			1.08	1:5	21

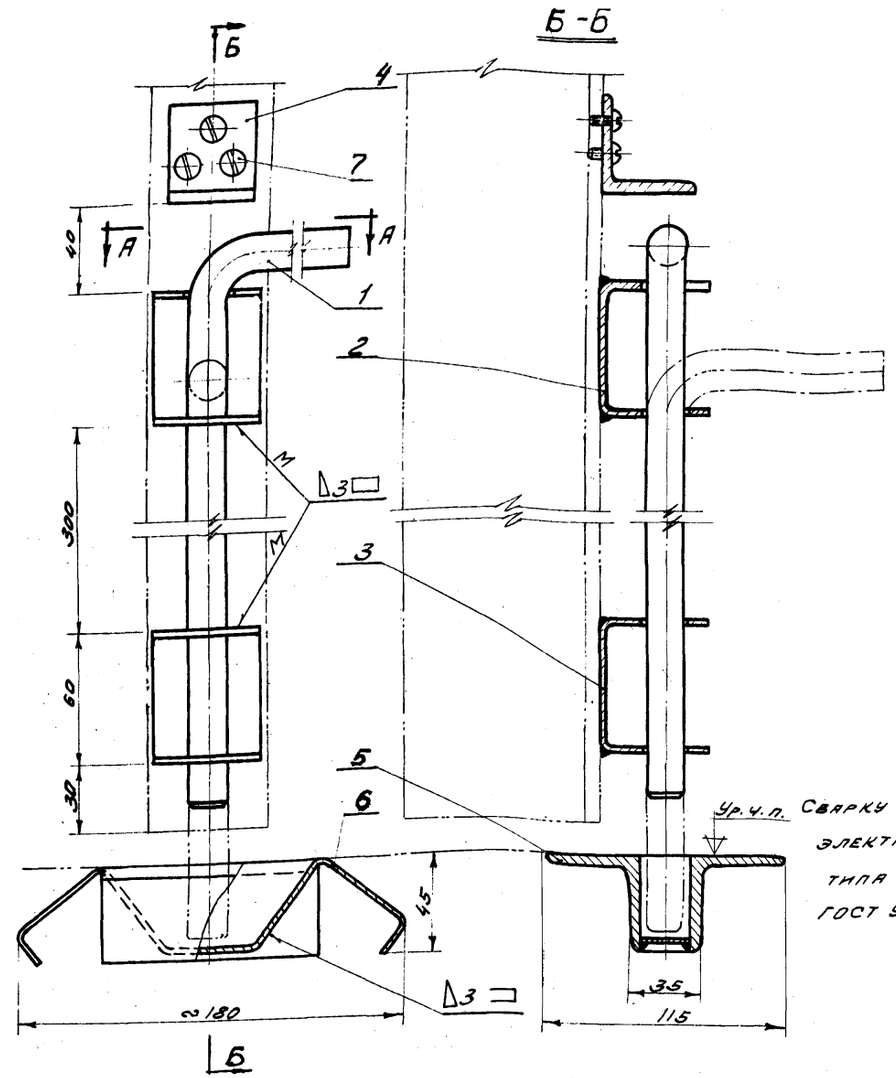

Ур.ч.п. Сварку производить электродами типа Э42 ГОСТ 9467-60

Общий вес 2.7 кг. М1:2

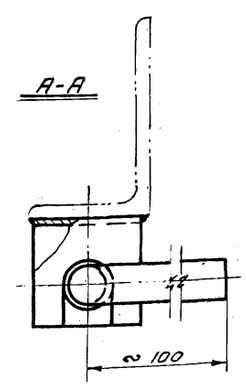

N п/п	Обознач.	Наименование	Кол.	Вес	Материал	Лист	Примеч.
7	ГОСТ 1489-62	Винт М5×10	3	0.005	Ст.3 ГОСТ 380-60	–	
6	ПВ1-06-006	Гнездо	1	0.16	Ст.3 ГОСТ 380-60	22	
5	ПВ1-06-005	Уголок l=100	2	0.67	Ст.3 ГОСТ 380-60	6/4	Угол.равнобед. 45×45×5 ГОСТ 8509-57
4	ПВ1-06-004	Упор	1	0.11	Ст.3 ГОСТ 380-60	22	
3	ПВ1-06-003	Нижняя направляющая	1	0.18	Ст.3 ГОСТ 380-60	22	
2	ПВ1-06-002	Верхняя направляющая	1	0.17	Ст.3 ГОСТ 380-60	21	
1	ПВ1-06-001	Стержень	1	1.08	Ст.3 ГОСТ 380-60	21	

ТК	Ворота противопожарные и противопожарные ворота искронедающие	Серия 2.435-6	
1968г.	Шпингалет. Общий вид. ПВ1-06-000. Деталк.	Выпуск 3	Лист 21

Госстрой СССР Союзхимнефтестройпроект ГОСХИМПРОЕКТ г. Москва

Гл.инж.проекта	Бочкарев		
Ст.техник	Проверил	Сулинов	
Нач.с.т.п.	Гуткин		
Гл.инж.сп.	Клеер		
Гл.спец.	Сидоров		

9328-03 25

Лист 22

Согласовано

Инв. № подл. | Подпись и дата | Взам. инв. №

Гострой СССР
Союзгипространсмаш
ГОСХИМПРОЕКТ
г. Москва

Инж. ст. кн. Шешков | Гл. инж. ст. Сидоров | Гл. спец. Сидоров

~ Остальное

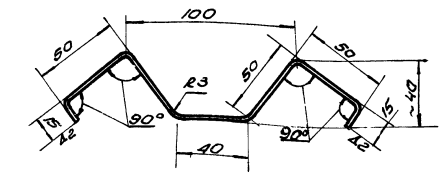

Все радиусы скругления принять 3мм

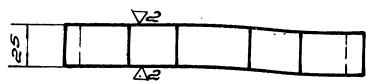

Длина развертки 250мм

Чертил. Бо-ов		Гнездо	ПВ1-06-006		
Провер.					
2.435-6 в.3		Лист 3,0 ГОСТ 3680-57 Ст.3 ГОСТ 380-60	Вес 0.15	М-6 1:2	Лист 22

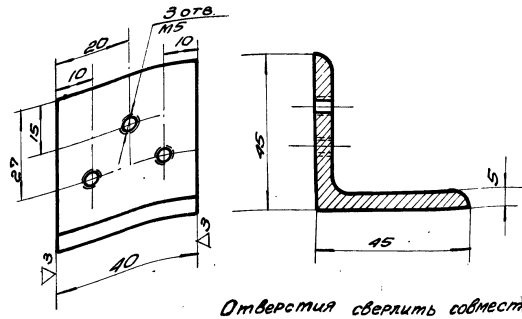

Отверстия сверлить совместно с нащельником створки

Констр. Бо-ов		Упор	ПВ1-06-004		
Провер.					
2.435-6 в.3		Уголк. 45×45×5 ГОСТ 8509-57 равнобок. Ст.3 ГОСТ 380-60	Вес 0.11	М-6 1:1	Лист 22

~ Остальное

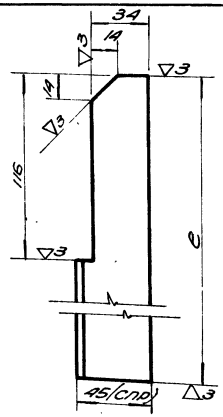

~ Остальное

Обозначение	e	Вес 1шт. в кг
ПВ1-00-002	3590	7.77
ПВ2-00-001	2960	6.45

Чертил. Бо-ов		Нащельник правый	ПВ1-00-002 ПВ2-00-001		
Провер.					
2.435-6 в.3		Уголк. 45×28×4 ГОСТ 8510-57 неравнобок. Ст.3 ГОСТ 380-60	Вес См. табл.	М-6 1:2	Лист 22

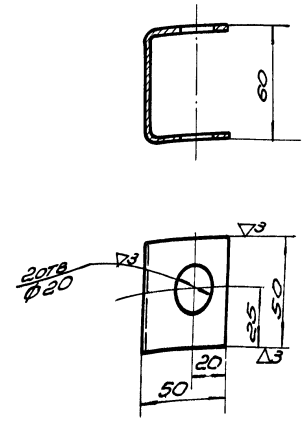

Констр. Бо-ов		Нижняя направляющая	ПВ1-06-003		
Провер.					
2.435-6 в.3		Швеллер 60×50×3 - Ст.3 ГОСТ 8278-63	Вес 0.18	М-6 1:2	Лист 22

ТК	Ворота противопожарные и противопожарные ворота искронедающие	Серия 2.435-6	
	Детали ПВ1-00-002, ПВ2-00-001, ПВ1-06-003, ПВ1-06-004 и ПВ1-06-006.	Выпуск 3	Лист 22

Перв. примен.

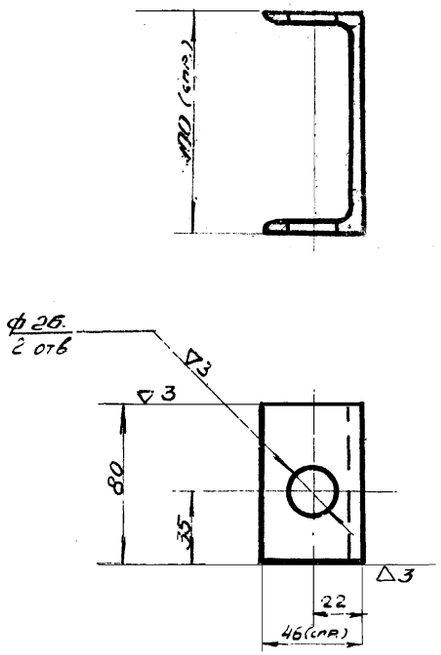

Чертил		Швеллер	ПВ1-07-002		
Проверил					
2.435-6 вып. 3	Швеллер П Гост 8240-56 / Ст.3 ГОСТ 380-60	Вес 0,76	М-б 1:2	Лист 23	

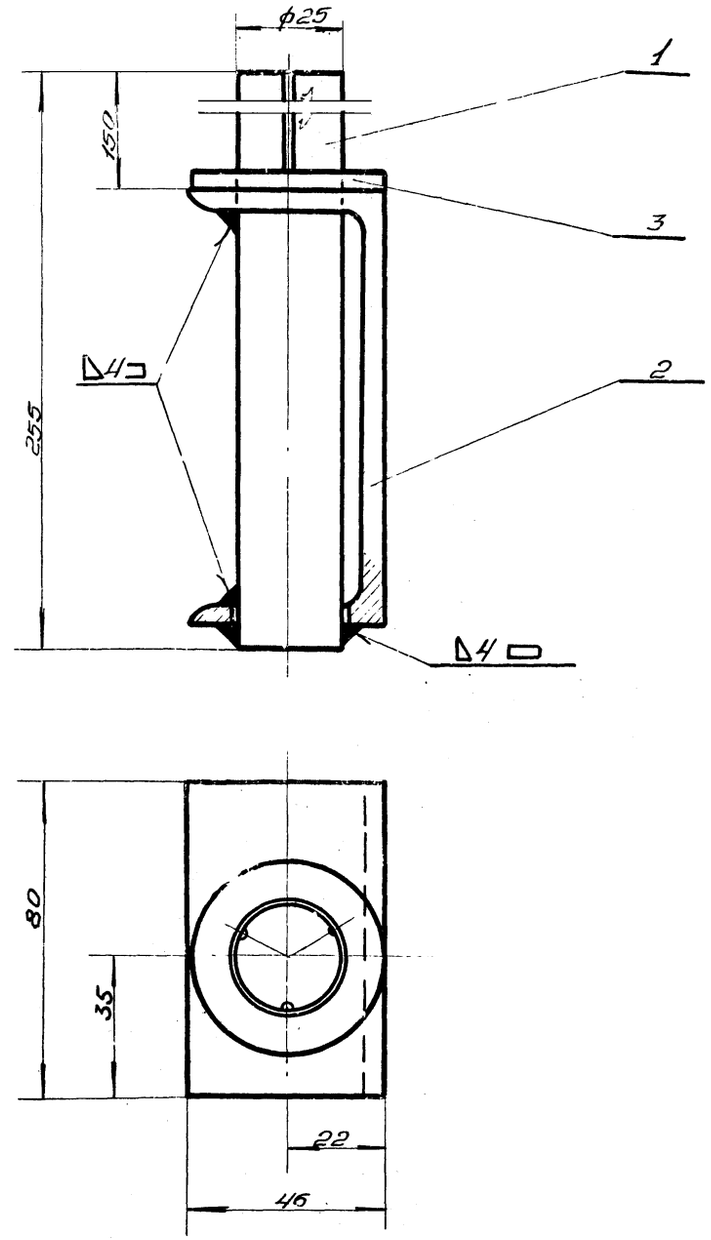

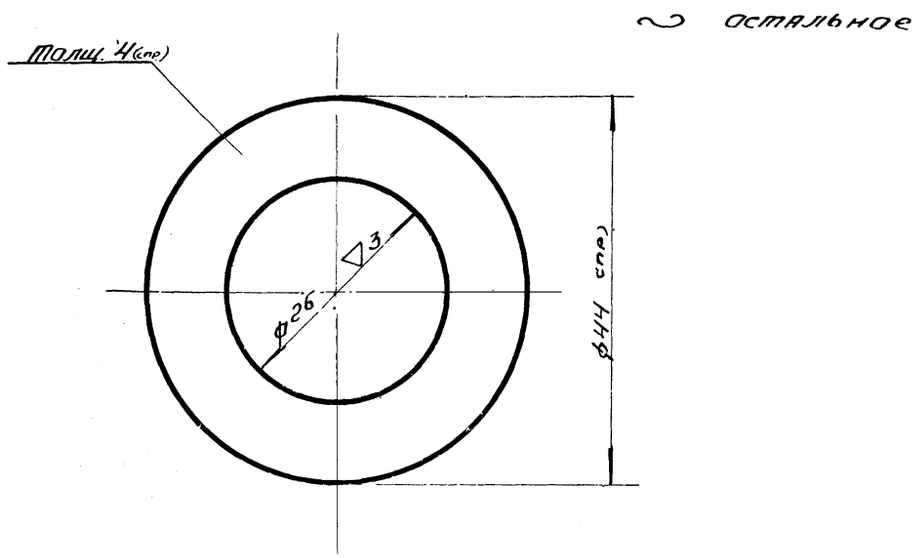

Чертил		Шайба	ПВ1-07-003		
Проверил					
2.435-6 Вып.3	Шайба 24 ГОСТ 11371-65	Вес 0,05	М-б 2:1	Лист 23	

Общий вес 1,77 кг. М1:1

Поз.	Обозначение	Наименование	Кол.	Вес	Материал	Лист	Примеч.
3	ПВ1-07-003	Шайба	1	0,05	Ст.3 ГОСТ 380-60	23	
2	ПВ1-07-002	Швеллер	1	0,76	Ст.3 ГОСТ 380-60	23	
1	ПВ1-07-001	Стержень	1	0,98	Ст.3 ГОСТ 380-60	24	

ТК	Ворота противопожарные и противопожарные ворота искронедающие	Серия 2.435-6	
1968г.	Навеска левая. ПВ1-07-000	Выпуск 3	Лист 23

ГОСХИМПРОЕКТ Госгражданстрой СССР Гос. комитет по гражданскому строительству и архитектуре Москва

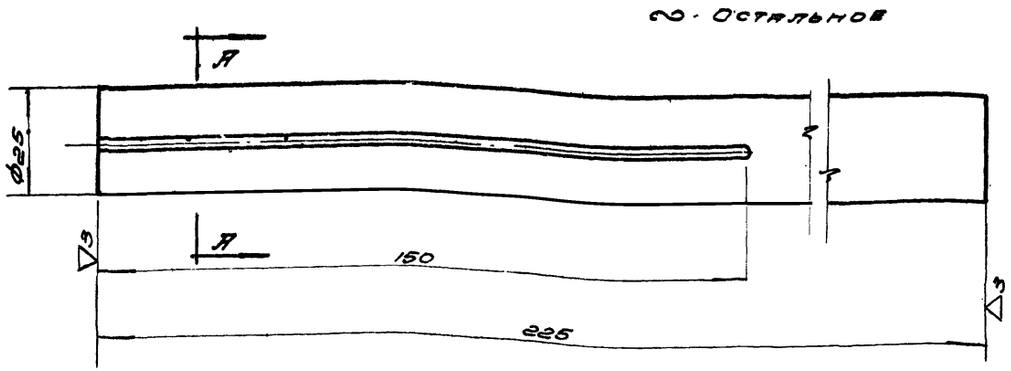

А - А

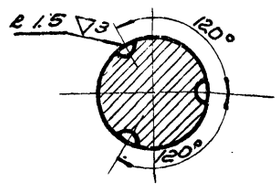

Чертил.		Стержень	ПВ1-07-001		
Провер.					
2.435-6. Вып.3		Круг 25 ГОСТ 2590-57 Ст.3 ГОСТ 380-60	Вес 0.98	М-б 1:1	Лист 24

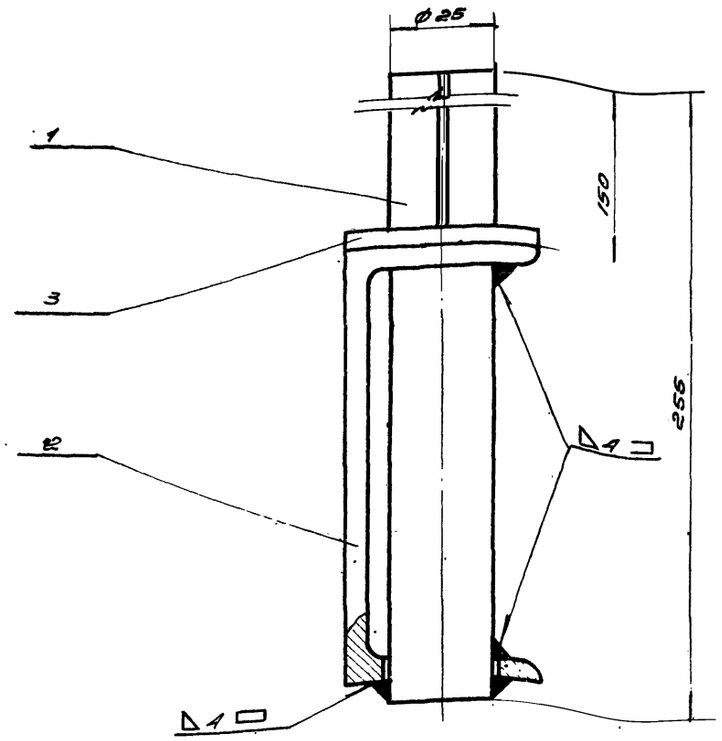

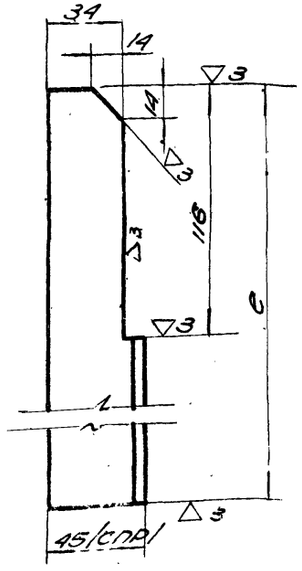

∞ · Остальное

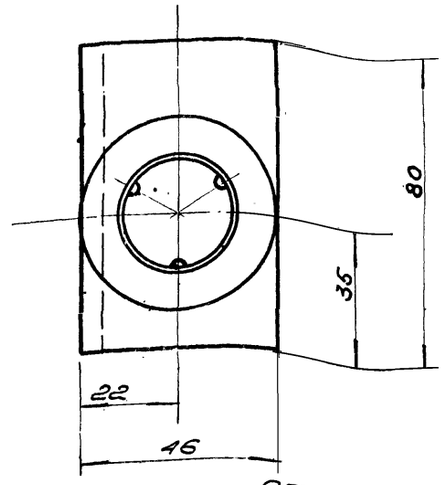

Обозначение	c	Вес 1 шт. в кг
ПВ1-00-003	3590	7.77
ПВ2-00-002	2960	6.45

Чертил.		Нащельник левый	ПВ1-00-003 ПВ2-00-002		
Провер.					
2.435-6 Вып.3		Уголок 45×28×1 ГОСТ 8510-57 неравнобок. Ст.3 ГОСТ 380-60	Вес см. табл.	М-б 1:2	Лист 24

Общий вес 1.77 кг М 1:1

Поз.	Обознач.	Наименов.	Кол.	Вес	Материал	Лист	Примеч.
3	ПВ1-07-003	Шайба	1	0.03	Ст.3 ГОСТ 380-60	23	
2	ПВ1-07-002	Швеллер	1	0.76	Ст.3 ГОСТ 380-60	23	
1	ПВ1-07-001	Стержень	1	0.98	Ст.3 ГОСТ 380-60	24	

ТК	Ворота противопожарные и противопожарные ворота искронедающие	Серия 2.435-6	
1968г.	Навеска правая ПВ1-08-000. Общий вид. Детали ПВ1-07-001, ПВ1-00-003, ПВ2-00-002	Выпуск 3	Лист 24

ГОСХИМПРОЕКТ г. Москва

Нач. сектора Бткин; Гл. инж. сект. Клеев; Гл. спец. сект. Сидельков; Проверил Сверчков

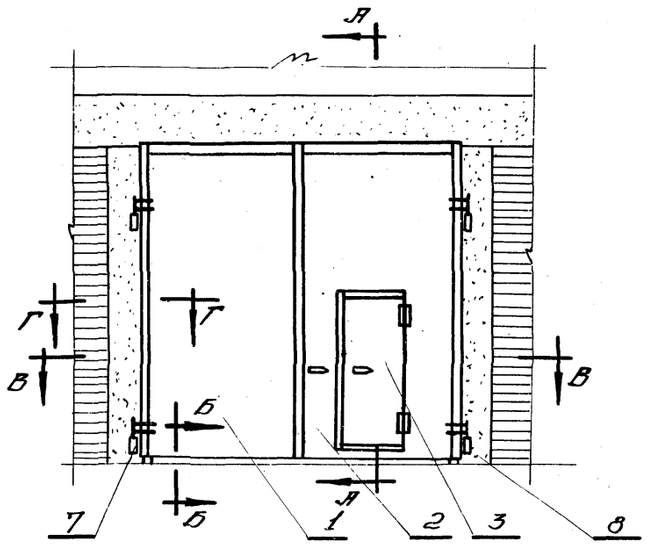

А–А

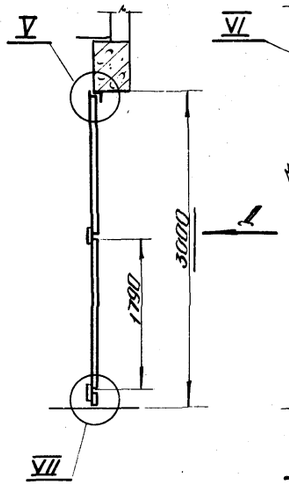

Вид Д
(вид изнутри)

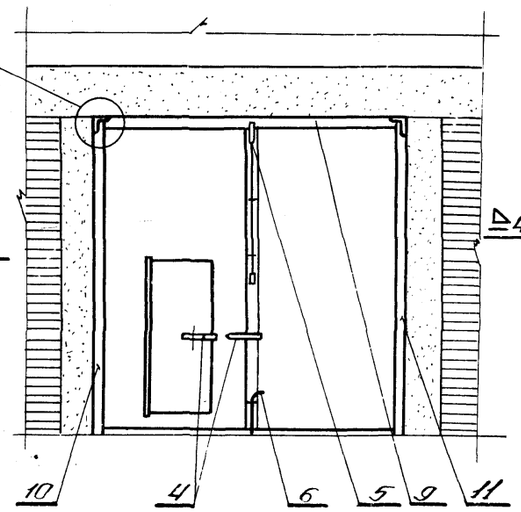

IV
М1:2

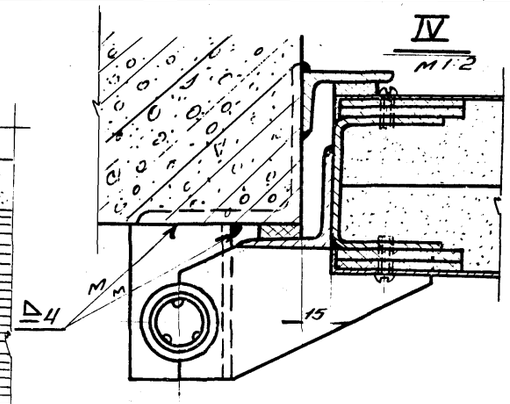

V
М1:2

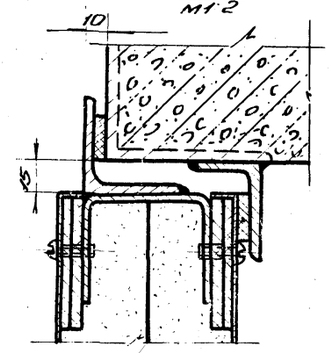

Г–Г
М1:2

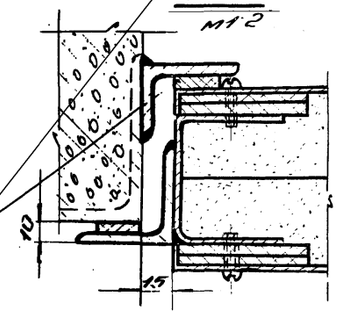

VI
М1:5

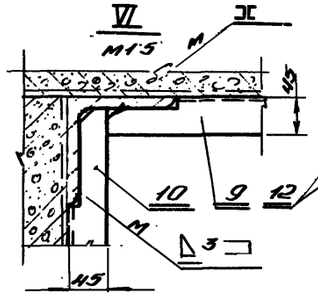

В–В

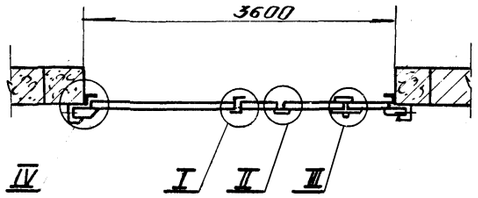

III
М1:2

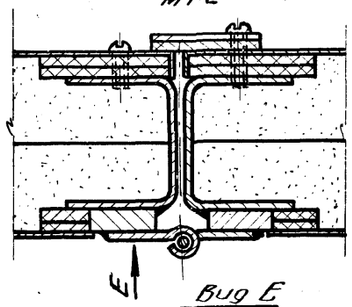

Вид Е
М1:2

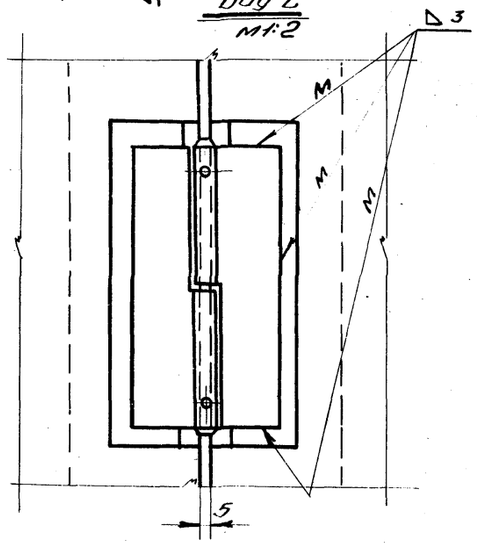

Б–Б
М1:2

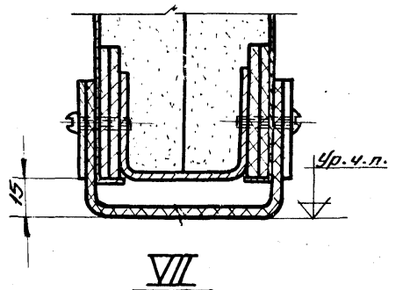

I
М1:2

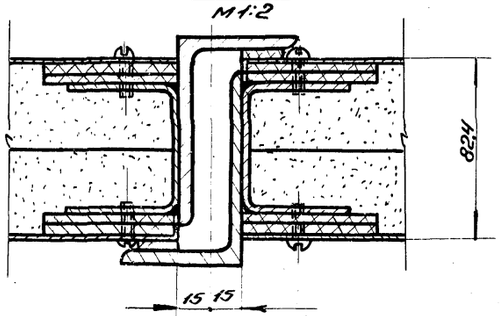

II
М1:2

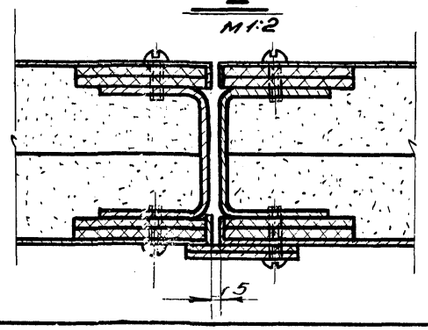

VII
М1:2

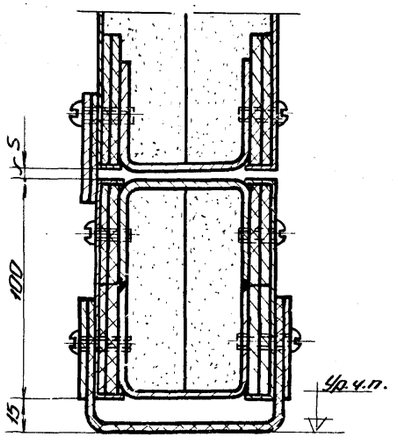

Нащельник к узлу III после установки калитки отогнуть с учетом свободного прохода калитки. Монтажную сварку производить электродами типа Э42 ГОСТ 9467-60

Общий вес 826 кг. М1:50

Поз.	Обознач.	Наименование	Кол.	Вес	Материал	Лист	Прим.
12	ПВ1-00-004	Уплотнение сеч. 20х5	9.6 п.м	0.96	Резина-пласт. ЭТМ ГОСТ 1338-65	5/4	2-пп месту
11	ПВ2-00-002	Нащельник левый	1	6.5	Ст.3 ГОСТ 380-60	24	
10	ПВ2-00-001	Нащельник правый	1	6.45	Ст.3 ГОСТ 380-60	22	
9	ПВ1-00-001	Нащельник верхний	1	7.52	Ст.3 ГОСТ 380-60	16	
8	ПВ1-08-000	Навеска правая	2	3.56	сборн.	24	
7	ПВ1-07-000	Навеска левая	2	3.56	сборн.	23	
6	ПВ1-06-000	Шпингалет	1	2.7	сборн.	21	
5	ПВ1-05-000	Защелка	1	8.0	сборн.	19	
4	ПВ1-04-000	Щеколда	2	6.2	сборн.	17	
3	ПВ1-03-000	Калитка	1	8.7	сборн.	6	
2	ПВ2-02-000	Створка правая	1	334	сборн.	28	
1	ПВ2-01-000	Створка левая	1	354	сборн.	26	

ТК — Ворота противопожарные и противопожарные ворота искронедающие — Серия 2.435-6

1968г — Общий вид ворот ПВ-3,6х3,0. ПВ2-00-000 — Выпуск 3 — Лист 25

Шифр 1651 Лист 25 Инв. №

Согласовано: Главный инженер Института Теплотехнический Авдеев

Гл. инж. пр. Крылякин; Рук. гр. Мещанов; Гл. инж. ст. п. Бочаров; Нач. с. т. п. Гутник; Гл. инж. ст. Суханов; Гл. спец. Кирер; Гл. спец. Федыков

1 очередь Госзаказ: нефтегазопроект

ГОСКОМПРОЕКТ г. Москва

Шифр 1651
Лист 26
Инв. №

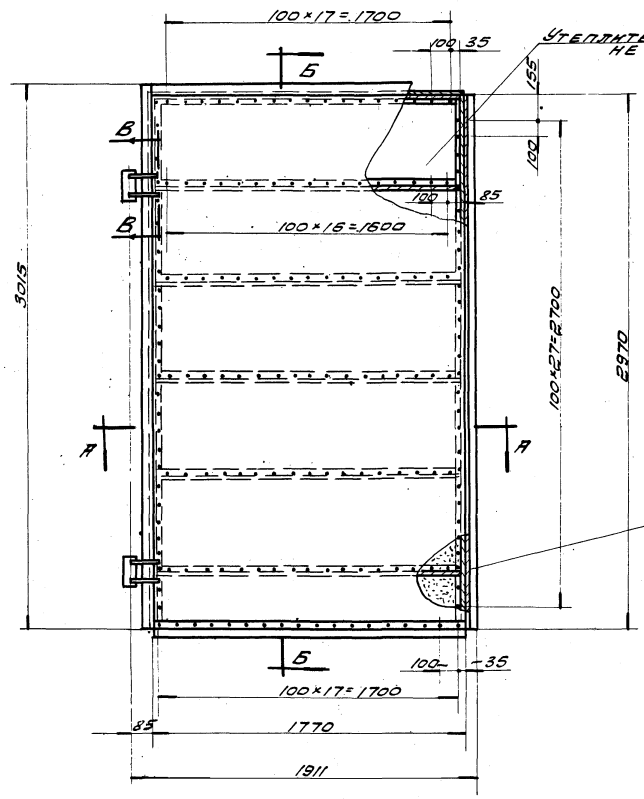

Б-Б
М1:2

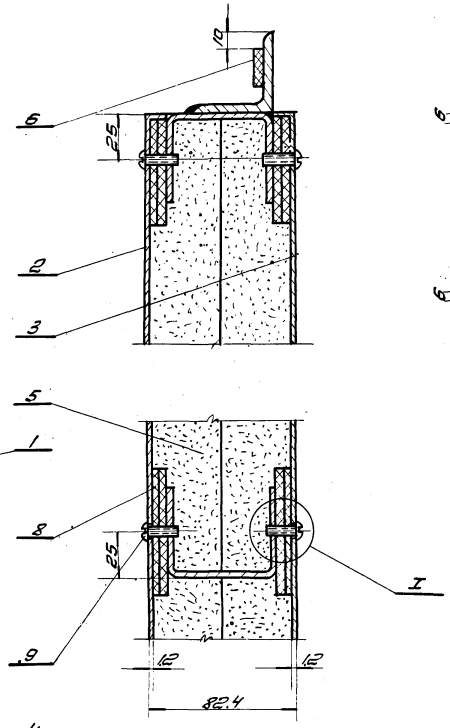

В-В
М1:2

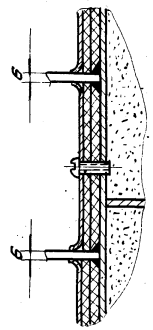

I
М2:1

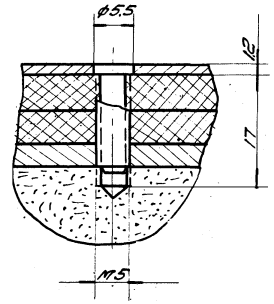

А-А
М1:2

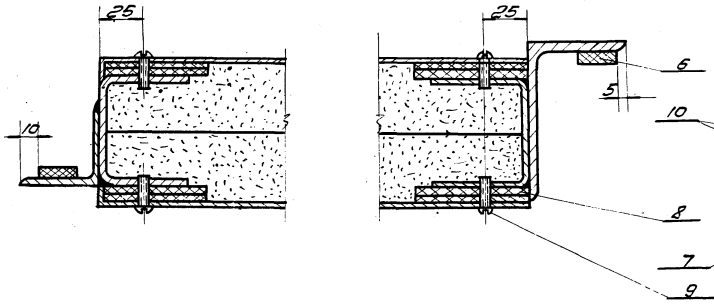

1. Отверстия под винты сверлить при монтаже по отверстиям в обшивке.
2. Утеплитель вырезать по месту.

Общий вес 354 кг М1:20.

Поз.	Обознач.	Наименование	Кол.	Вес	Материал	Лист	Прим.
10	ГОСТ 1489-52	Винт М5×25	36	0,144	Ст. 3 ГОСТ 380-50	—	
9	ГОСТ 1489-52	Винт М5×16	318	0,090	Ст. 3 ГОСТ 380-50	—	
8	ПВ 1-01-007	Прокладка 60×5	70 п.м.	17,0	Пластина твердая древ.-волокн. ГОСТ 4598-50	5/4	2 - по месту
7	ПВ 1-01-006	Уплотнение С=1770 сеч. 220×5	1	2,0	Резина-паронит 3 тип ГОСТ 7338-65	5/4	
6	ПВ 1-01-005	Уплотнение сеч. 20×5	7,8 п.м.	0,75	Резина-паронит 3 тип ГОСТ 7338-65	5/4	2 - по месту
5	ПВ 1-01-004	Утеплитель	0,42 м³	127	Плиты асбестоцементные ГОСТ 11078-64	5/4	500×600 ×40
4	ПВ 1-01-003	Планка	2	5,76	Ст. 3 ГОСТ 380-60	16	
3	ПВ 2-01-002	Обшивка	1	50,3	Ст. 3 ГОСТ 380-60	31	
2	ПВ 2-01-001	Обшивка	1	50,3	Ст. 3 ГОСТ 380-60	30	
1	ПВ 2-01-100	Каркас створки левой	1	99,6	Сборн.	27	

ТК — Ворота противопожарные и противопожарные ворота искронеудерживающие. Серия 2.435-6

1968 — Створка левая. ПВ2-01-000. Выпуск 3, Лист 26

Госстрой СССР Гос. архитектурно-строительный комитет
ГОСХИМПРОЕКТ г. Москва

Согласовано:
Гл. инж. пр. Мещерков
Ст. техн. Бонч-Осмоловский
Подбор. Сухомлин
Сектор. Шинкарук

Нач. ст. Гуткин
Гл. инж. пр. Клеер
Гл. спец. Стрелков

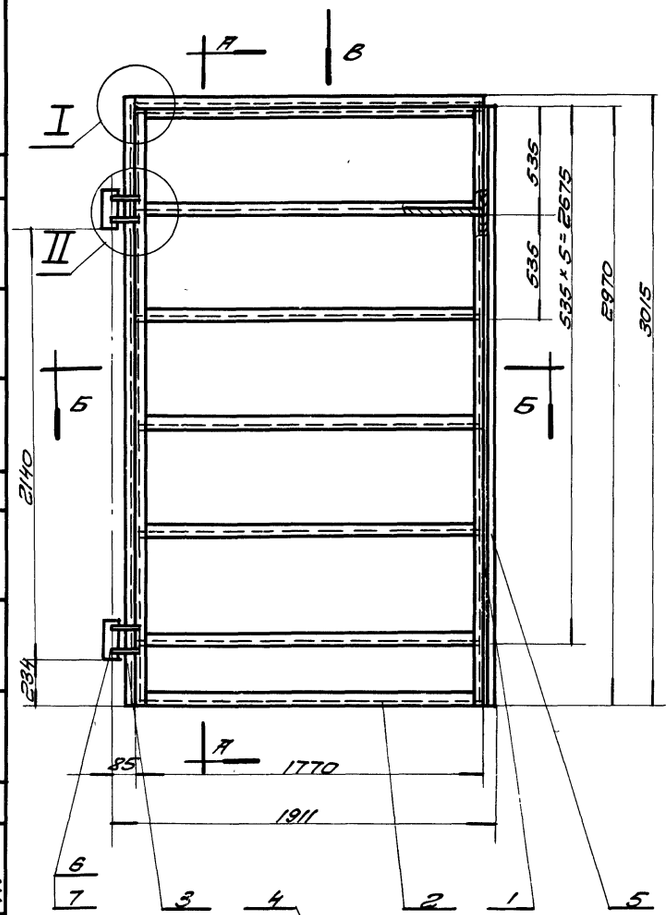

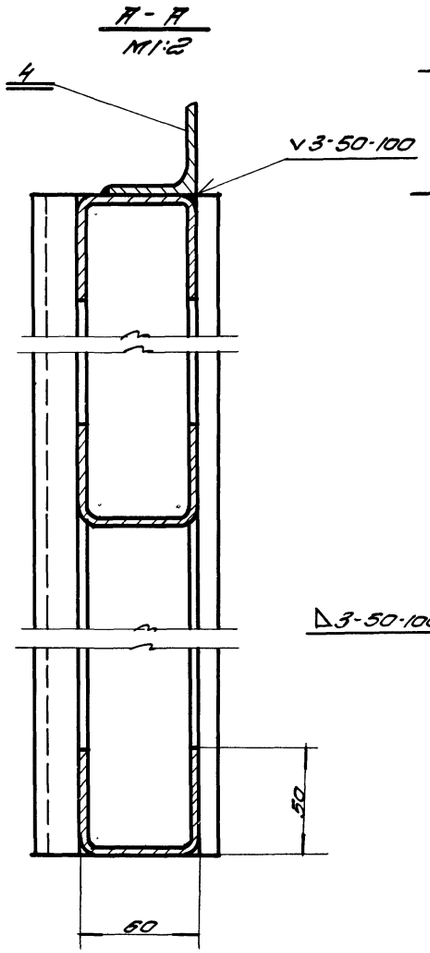

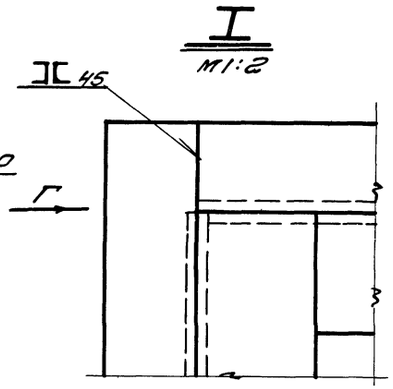

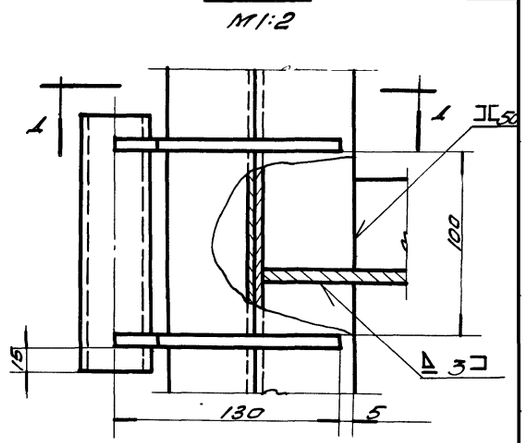

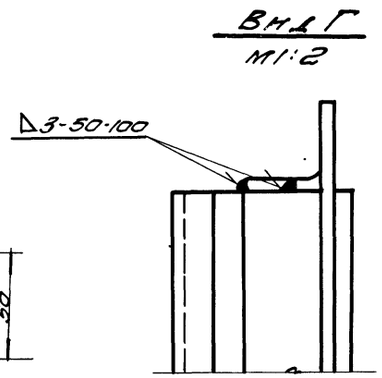

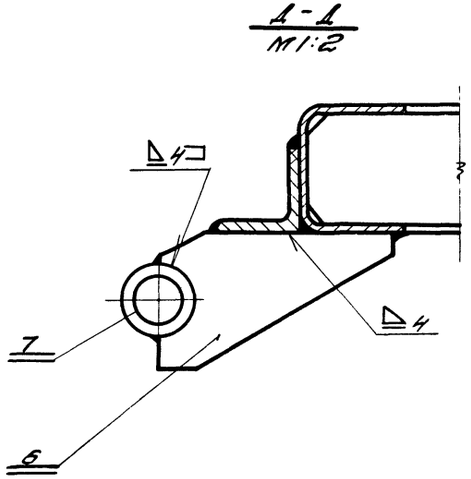

Сварку производить электродами типа Э42 ГОСТ 9467-60.

Общий вес 99,6 кг

М1:20

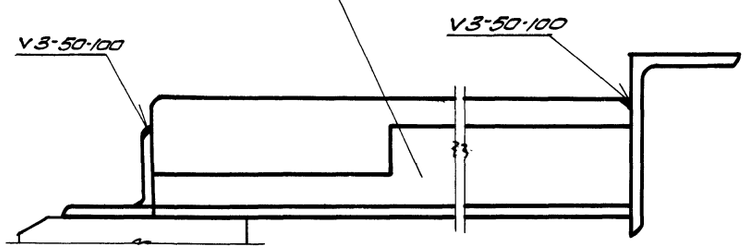

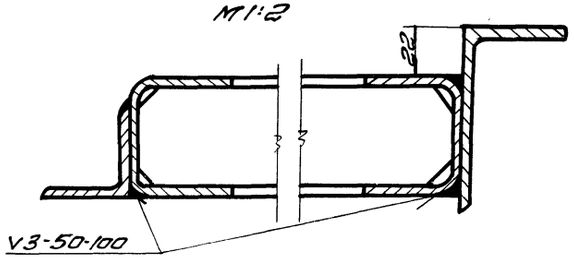

Поз.	Обозначение	Наименование	Кол.	Вес	Материал	Лист	Прим.
7	ПВ1-01-107	Втулка	2	0,84	Ст. 3 ГОСТ 380-60	9	
6	ПВ1-01-106	Косынка	4	1,68	Ст. 3 ГОСТ 380-60	9	
5	ПВ2-01-103	Нащельник	1	19,8	Ст. 3 ГОСТ 380-60	8	
4	ПВ1-01-104	Нащельник	1	5,0	Ст. 3 ГОСТ 380-60	9	
3	ПВ2-01-102	Нащельник	1	9,5	Ст. 3 ГОСТ 380-60	8	
2	ПВ1-01-102	Поперечина	7	42,0	Ст. 3 ГОСТ 380-60	7	
1	ПВ2-01-101	Стойка	2	20,8	Ст. 3 ГОСТ 380-60	7	

ТК	Ворота противопожарные и противопожарные ворота искрогасящие	Серия 2.435-6	
1968	Каркас створки левой ПВ2-01-100	Выпуск 3	Лист 27

Нач. отд.	Гуткин		
Гл. инж. пр.	Клеер		
Гл. спец.	Смыков		
Ст. техн.	Прозер	Сысоева	
Контроль	Шинкова		
Звено			

ГОСХИМПРОЕКТ
Госхимнефтестроймонтаж
г. Москва

Шифр 1651
Лист 28
Н.в.№

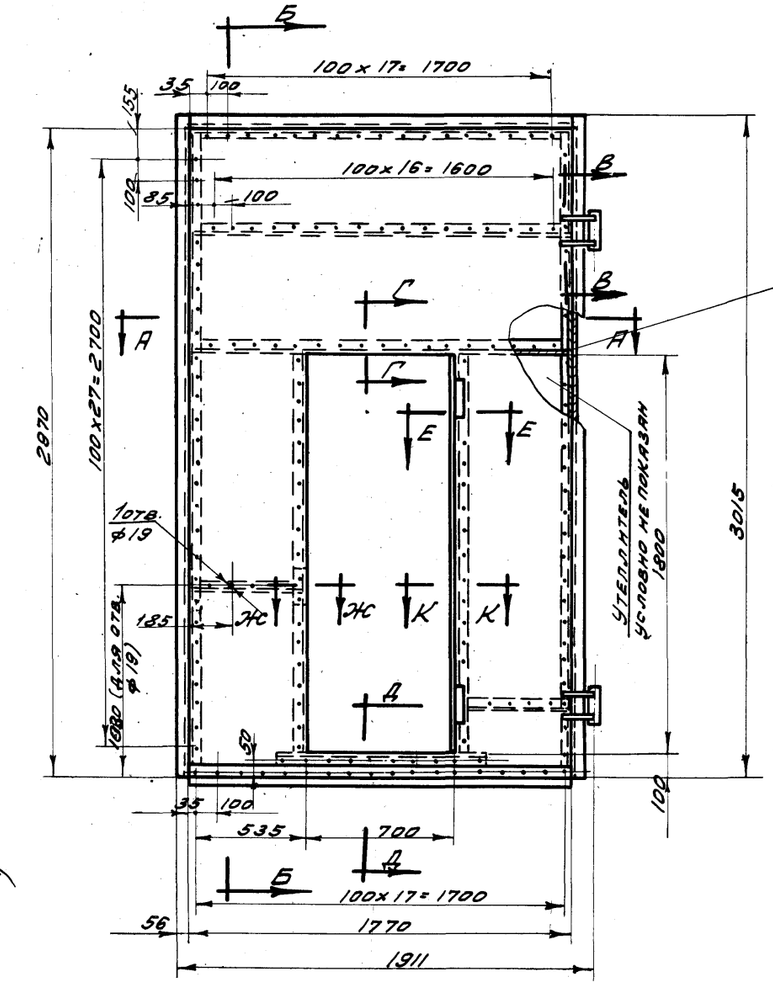

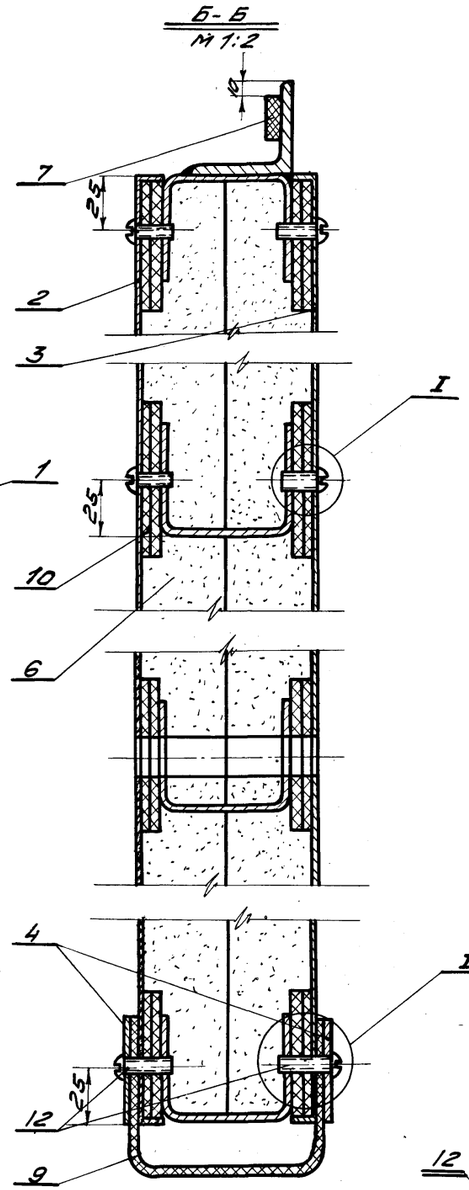

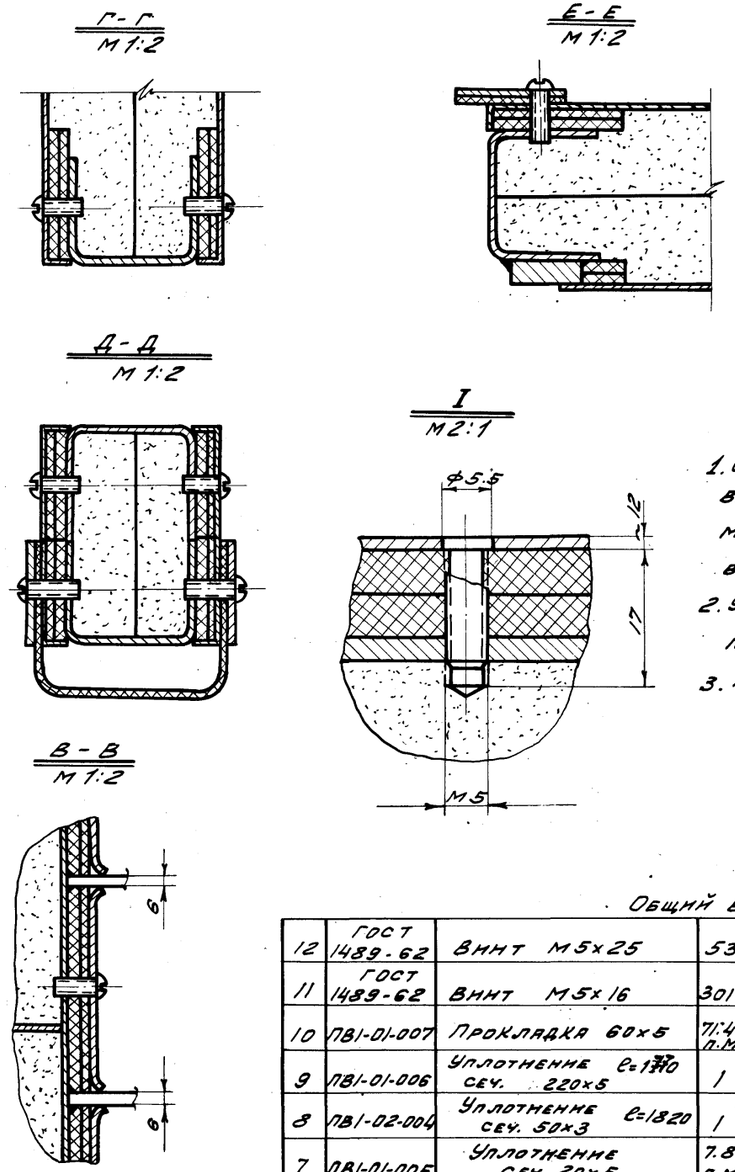

1. Отверстия под винты сверлить при монтаже по отверстиям в обшивке.
2. Утеплитель вырезать по месту.
3. Прокладки вырезать по месту.

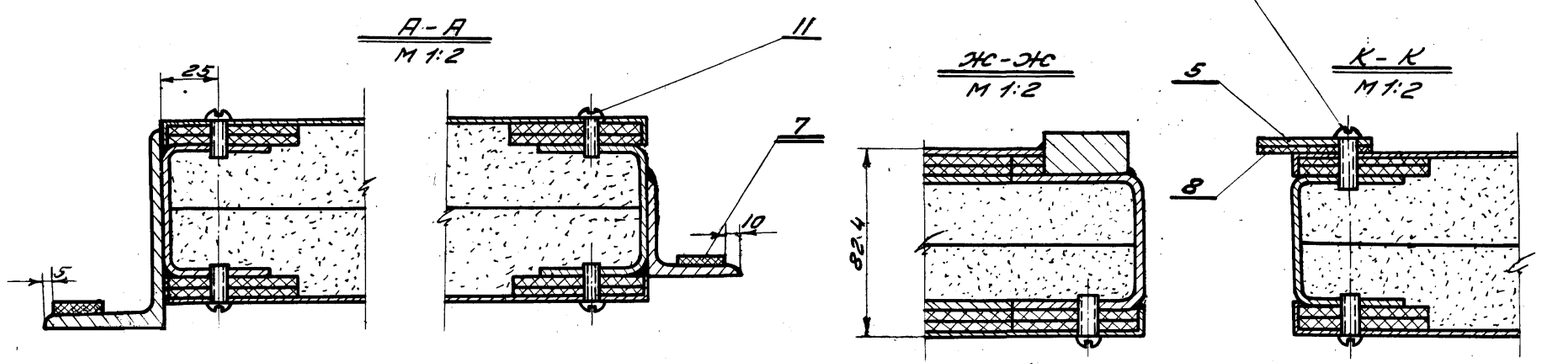

Общий вес 33.4 кг. М. 1:20

Поз.	Обозначение	Наименование	Кол.	Вес	Материал	Лист	Примеч.
12	ГОСТ 1489-62	Винт М5х25	53	0.28	Ст.3 ГОСТ 380-60	—	
11	ГОСТ 1489-62	Винт М5х16	301	0.85	Ст.3 ГОСТ 380-60	—	
10	ПВ1-01-007	Прокладка 60х5	71.4 п.м.	18.2	Плита твердая древ.-волокн. ГОСТ 4598-60	Б/4	
9	ПВ1-01-006	Уплотнение сеч. 220х5	1	2.1	Резина-пластина 3 т.м. ГОСТ 7338-65	Б/4	
8	ПВ1-02-004	Уплотнение сеч. 50х3	1	0.27	Резина-пластина 3 т.м. ГОСТ 7338-65	Б/4	
7	ПВ1-01-005	Уплотнение сеч. 20х5	7.8 п.м.	0.78	Резина-пластина 5 т.м. ГОСТ 7338-65	Б/4	ℓ - по месту
6	ПВ1-01-004	Утеплитель	0.41 м³	123	Плиты асбовермикулитовые	Б/4	500х500 х40
5	ПВ1-02-003	Планка	1	2.9	Ст.3 ГОСТ 380-60	16	
4	ПВ1-01-003	Планка	2	5.76	Ст.3 ГОСТ 380-60	16	
3	ПВ2-02-002	Обшивка	1	38.8	Ст.3 ГОСТ 380-60	31	
2	ПВ2-02-001	Обшивка	1	38.8	Ст.3 ГОСТ 380-60	30	
1	ПВ2-02-100	Каркас створки правой	1	102	Сборный	29	

ТК — Ворота противопожарные и противопожарные ворота искронедающие — Серия 2.435-6

1968г. Створка правая. ПВ2-02-000 — Выпуск 3 — Лист 28

Госстрой СССР, Союзхимнефтестройпроект, ГОСХИМПРОЕКТ, г. Москва

Должность	Фамилия	Подпись	Дата
Нач. С.Т.П.	Гуткин		
Гл. инж. ст.	Клеер		
Гл. спец.	Садыков		
Рук. гр.	Плешкова		
Ст. техник	Бочарова		
Техник	Первеева		

Согласовано:

9328-03 32

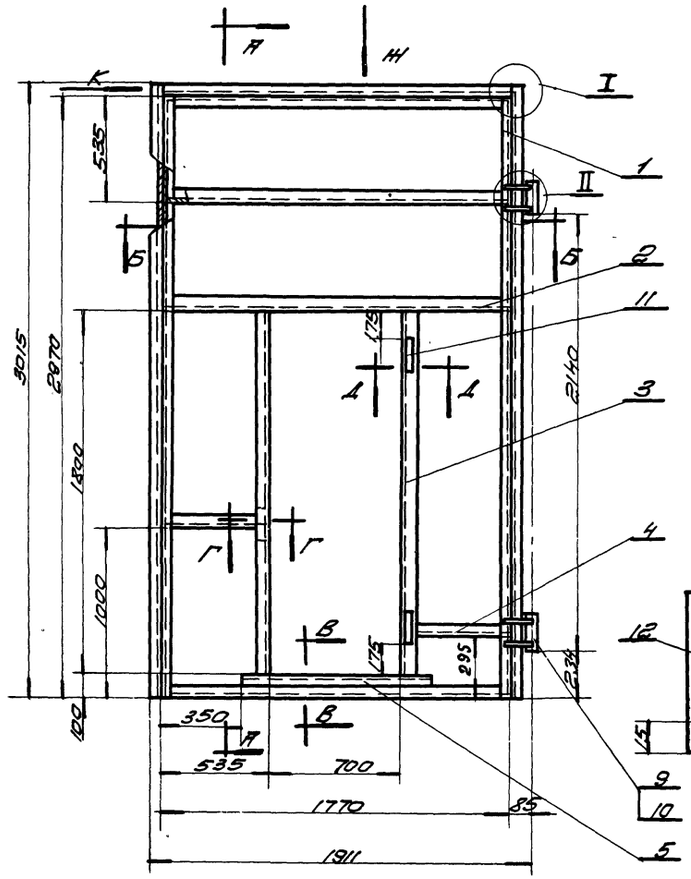

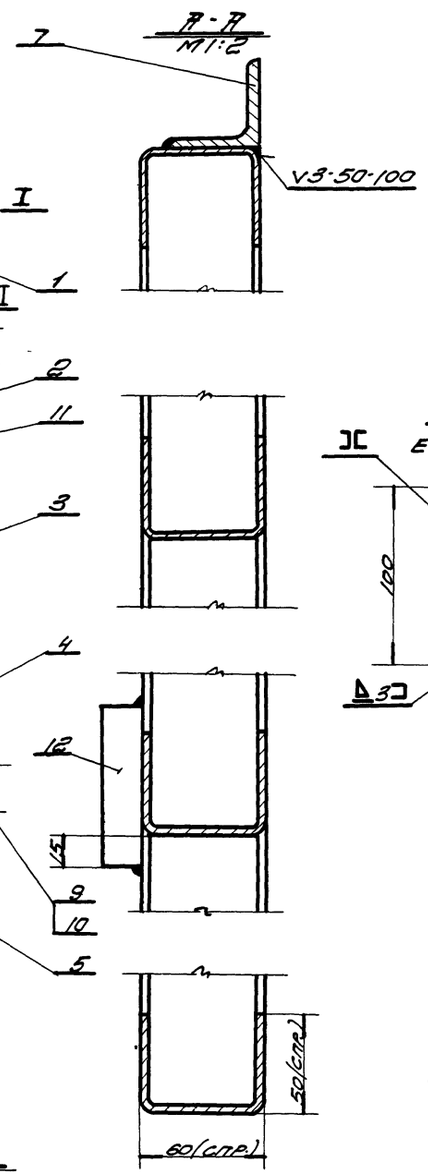

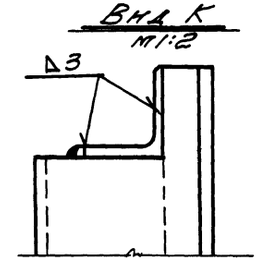

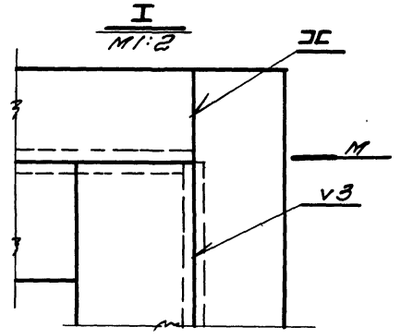

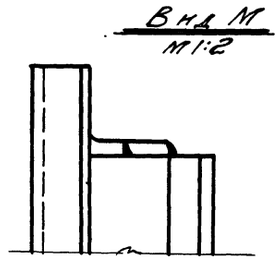

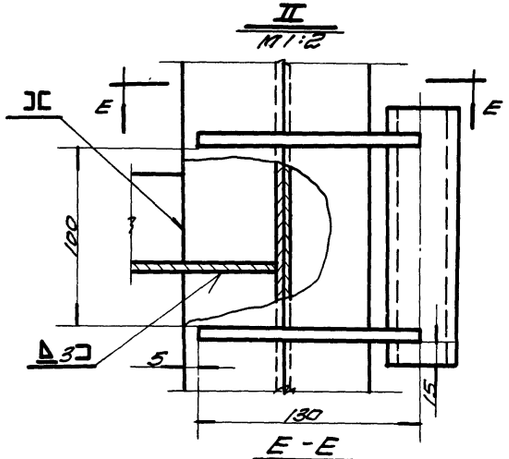

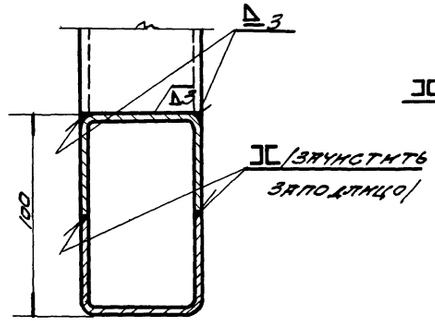

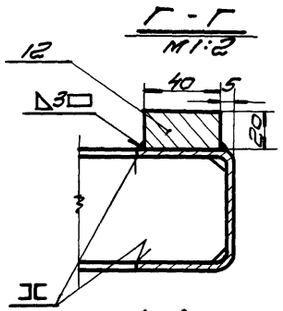

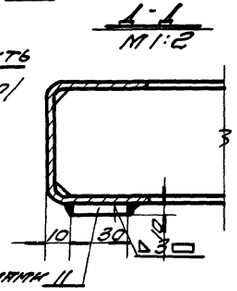

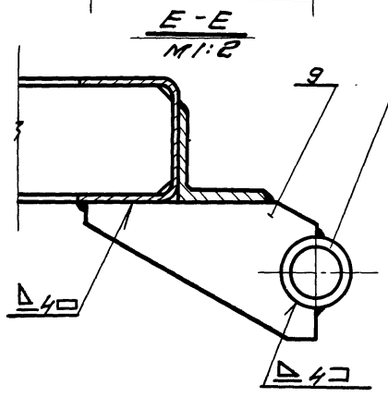

Сварку производить электродами типа Э42 ГОСТ 5457-60.

Общий вес 102 кг. М1:20

Поз.	Обозначение	Наименование	Кол.	Вес	Материал	Лист	Прим.
12	ПВ1-02-108	Планка 20×40×80	1	0,5	Ст. 3 ГОСТ 380-60	6/4	
11	ПВ1-02-107	Планка 10×30×150	2	0,4	Ст. 3 ГОСТ 380-60	6/4	
10	ПВ1-01-107	Втулка	2	0,84	Ст. 3 ГОСТ 380-60	9	
9	ПВ1-01-106	Косынка	4	1,68	Ст. 3 ГОСТ 380-60	9	
8	ПВ2-02-102	Нащельник	1	9,5	Ст. 3 ГОСТ 380-60	8	
7	ПВ1-02-105	Нащельник	1	5,0	Ст. 3 ГОСТ 380-60	9	
6	ПВ2-02-101	Нащельник	1	20,1	Ст. 3 ГОСТ 380-60	8	
5	ПВ1-02-103	Усилитель	1	3,75	Ст. 3 ГОСТ 380-60	7	
4	ПВ1-02-102	Поперечина	2	3,28	Ст. 3 ГОСТ 380-60	7	
3	ПВ1-02-101	Стойка	2	12,5	Ст. 3 ГОСТ 380-60	7	
2	ПВ1-01-102	Поперечина	4	24,0	Ст. 3 ГОСТ 380-60	7	
1	ПВ2-01-101	Стойка	2	20,8	Ст. 3 ГОСТ 380-60	7	

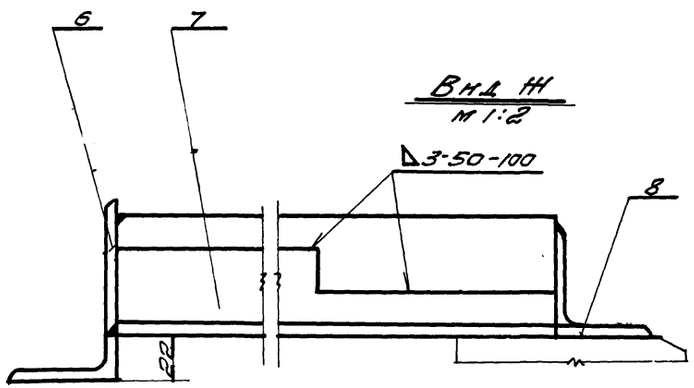

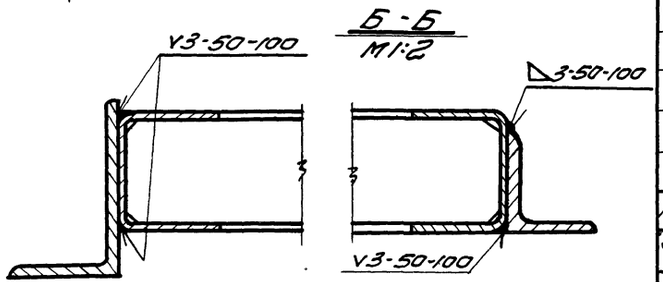

ТК	Ворота противопожарные и противопожарные ворота искронедающие	Серия 2.435-6	
1968г.	Каркас створки правой. ПВ2-02-100.	Выпуск 3	Лист 29

ГОСХИМПРОЕКТ г. Москва

Согласовано: Госстрой СССР

Инв. № 9328-03 33

Шифр 1651
Лист 30
Инв. №

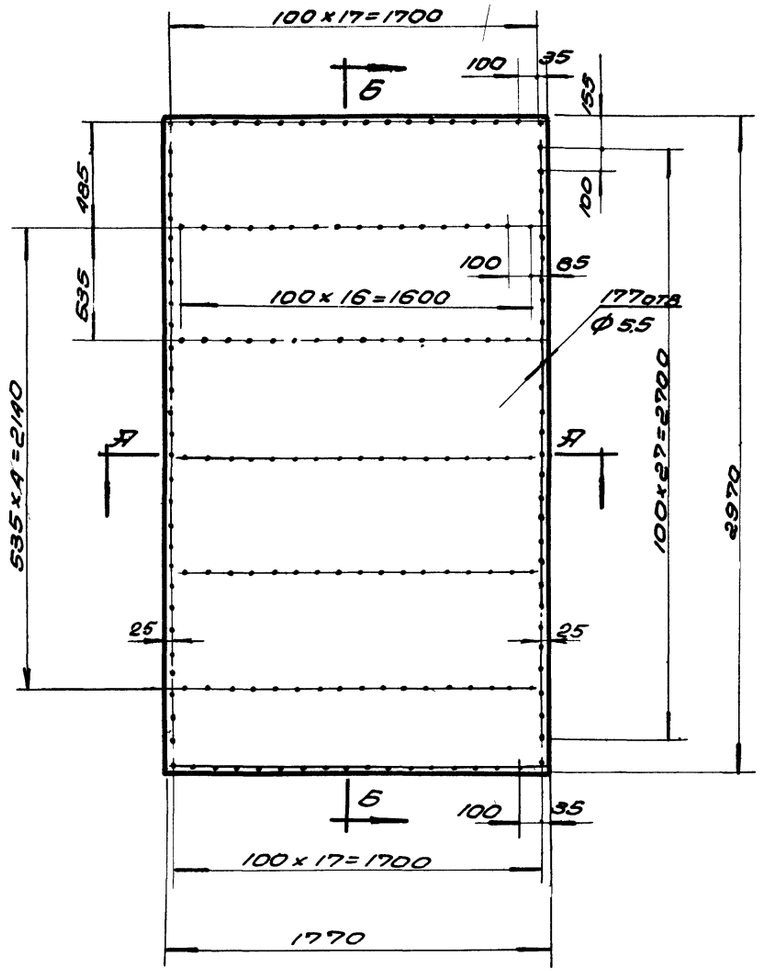

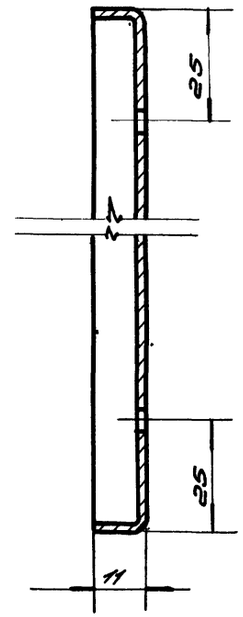

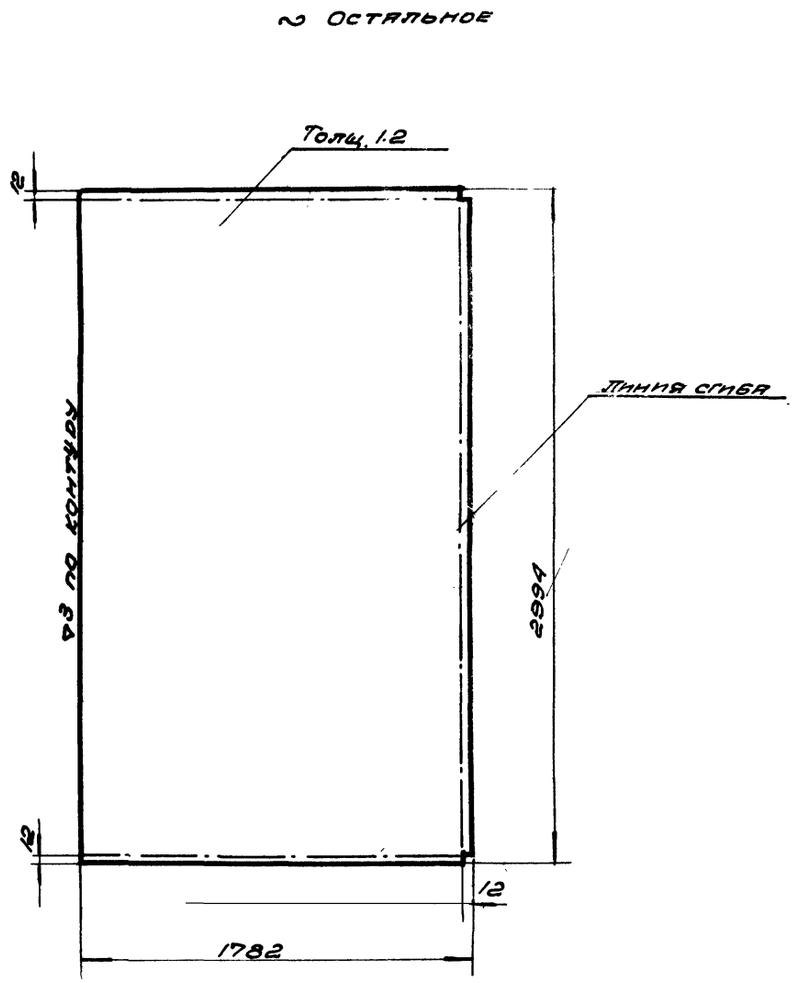

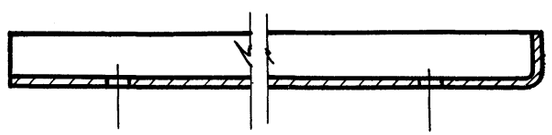

1. Сварку отогнутых кромок производить электродами типа Э42 Гост 9467-60
2. Шов снаружи зачистить.

Чертил		Обшивка		ПВ2-01-001	
Проверил					
2.435-6 вып. 3		Лист ~~Ст.3 ГОСТ 380-60~~ ~~Ст.3 ГОСТ 380-60~~	Вес 50.3	М-6 1:20	Лист 30
ТК		Ворота противопожарные и противопожарные ворота искронепроницаемые		Серия 2.435-6	
		Деталь створки левой. ПВ2-01-001.		Выпуск 3	Лист 30

Госстрой СССР Союзхимпроектстройпроект
ГОСХИМПРОЕКТ
г. Москва

Чертил Шерстенник, Проверил Суханов, Нач. С.Т.П. Бутенин, Гл. инж. С.Т.П. Шлегер, Гл. специалист Стрельков

∞ остальное

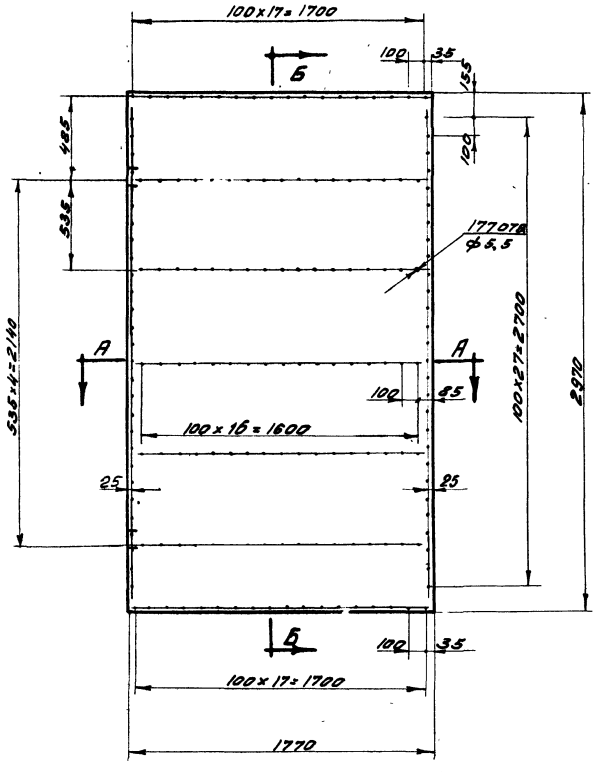

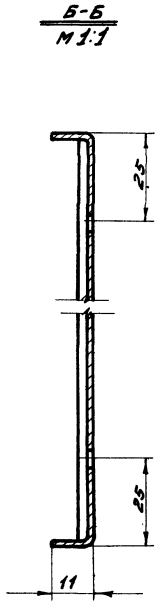

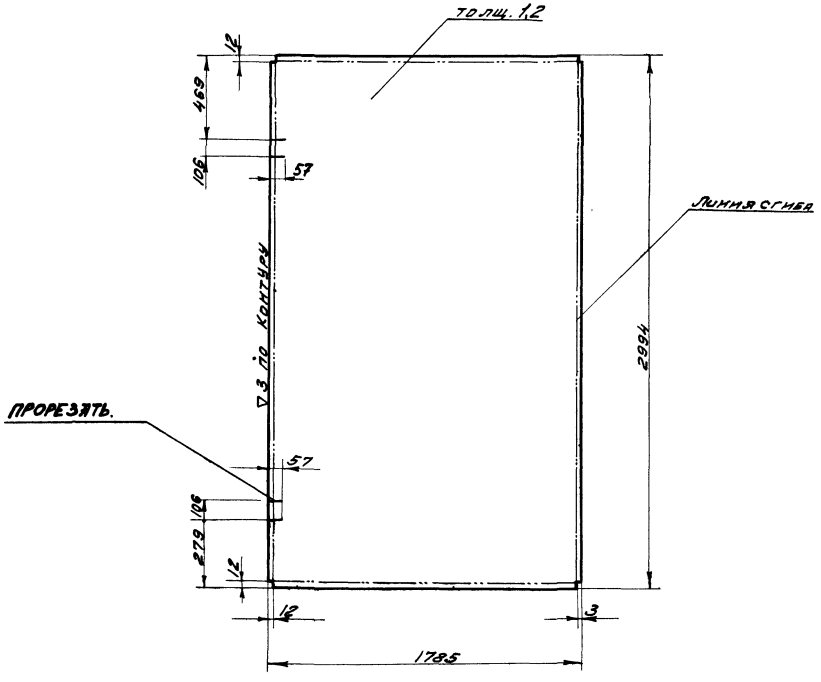

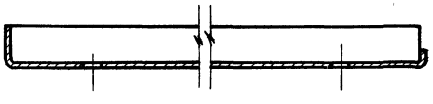

Сварки отогнутых кромок производить электродами типа Э42 ГОСТ 9467-60

Шов снаружи зачистить

Чертил		Обшивка	ПВ2-01-002	
Проверил				
2.435-6 вып.3	Лист 1,2 ГОСТ 3680-57 Ст.3 ГОСТ 380-60	Вес 50.3	М-6 1:20	Лист 31
ТК	Ворота противопожарные и противопожарные ворота искронепадающие		Серия 2.435-6	
1968г.	Деталь створки левой. ПВ2-01-002		Выпуск 3	Лист 31

Госстрой СССР Союзгипроавтостроймаш ГОСХИМПРОЕКТ г. Москва

Нач. СТП	Гутин	
Гл. инж. СТП	К. Левер	
Гл. специал.	Сидорков	
Чертежи	Клепова	
Проверил	Суханов	

Инв. № 651 Лист 31 Инв. №

~ Остальное

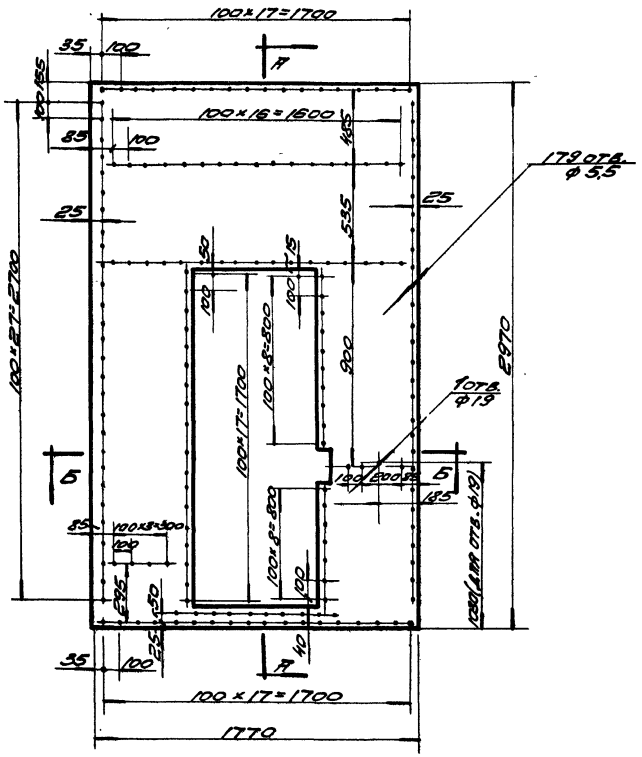

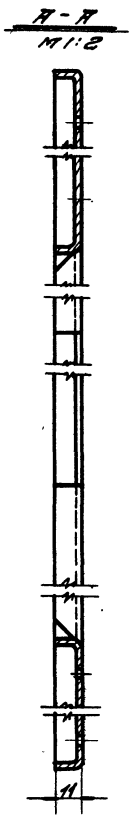

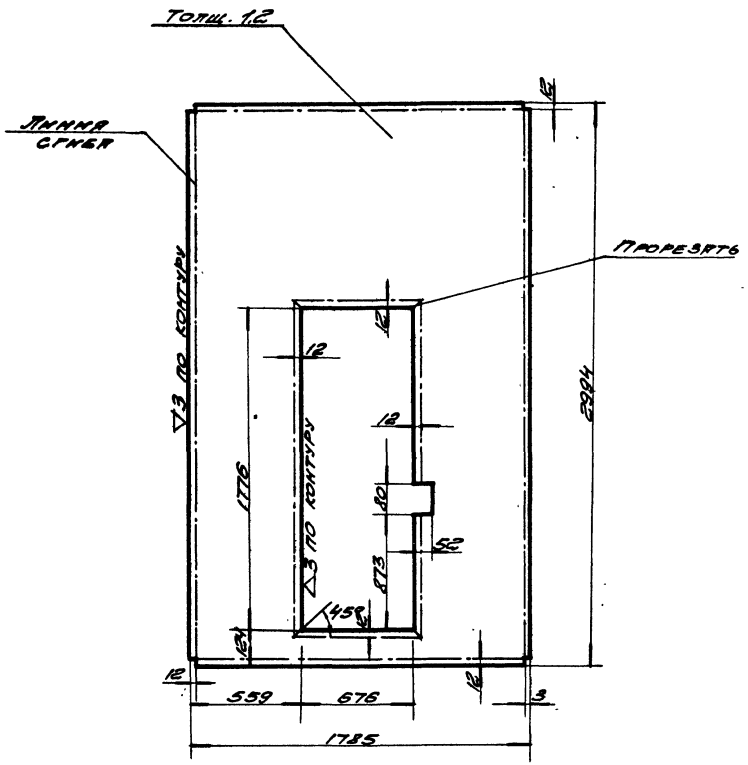

Б-Б
М1:2

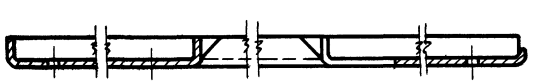

Сварку отогнутых кромок производить электродами типа Э42 ГОСТ 9467-60.

Шов снаружи зачистить.

Чертил.		Обшивка		ПВ2-02-001	
Пров.					
2.435-6 вып.3	Лист	1,2 ГОСТ 3680-57 / ст.3 ГОСТ 380-50	Вес	М-6	Лист
			38,8	1:20	32
ТК	Ворота противовоздушные и противовоздушные ворота искрогасящие		Серия 2.435-6		
1968г.	Деталь створки правой. ПВ2-02-001.		Выпуск 3		Лист 32

ГОСХИМПРОЕКТ г. Москва

Шифр 1651 Лист 32

Согласовано

Инв. № подл. | Подпись и дата | Взам. инв. №

9328-03

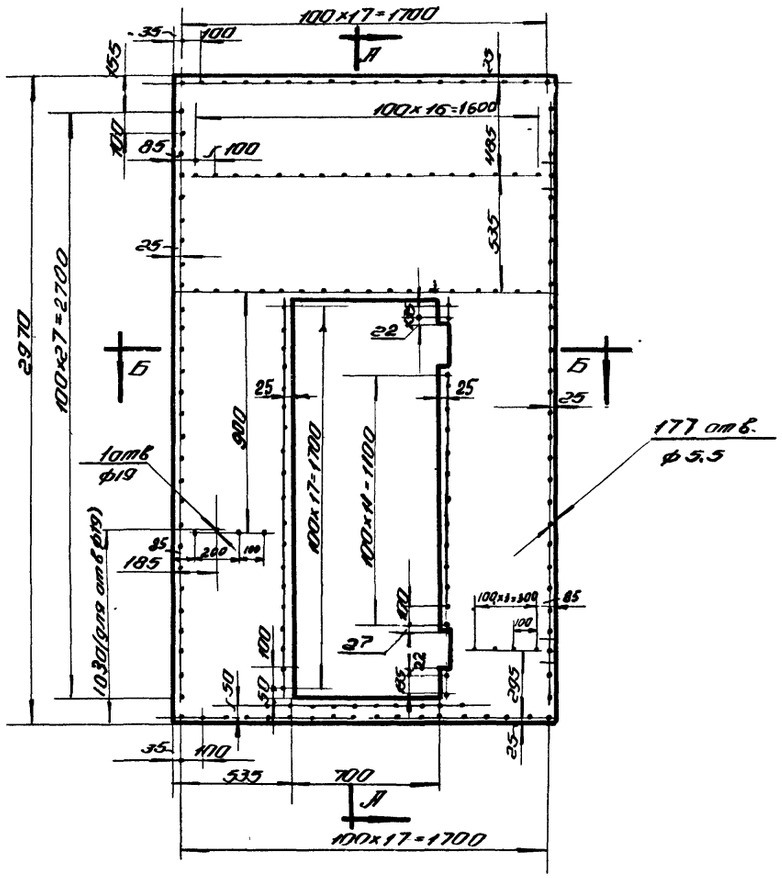

А – А
М1:2

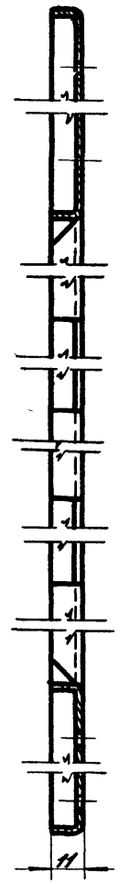

остальное

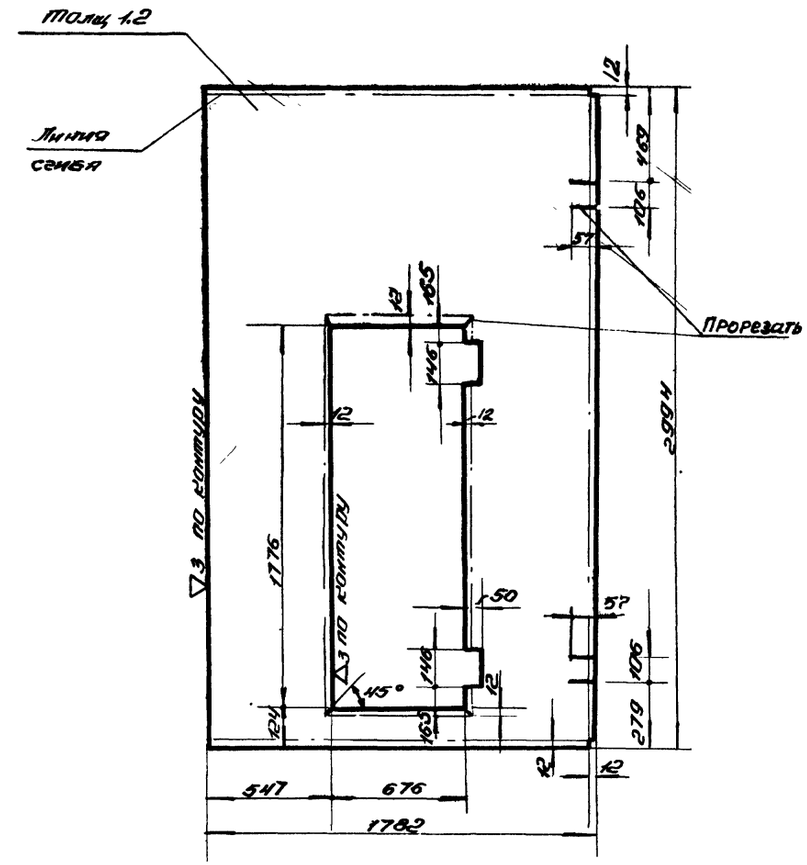

1. Сварку отогнутых кромок производить электродами типа Э42 ГОСТ 9467-60
2. Шов снаружи зачистить

Б – Б
М1:2

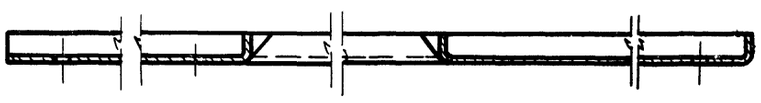

Чертил		Обшивка		ПВ2-02-002	
Пров. гр.					
2.435-6 Вып.3	Лист	1,2 ГОСТ 3680-57 / ст-3 ГОСТ 380-60	Вес 28.8	М-б 1:20	Лист 33
ТК	Ворота противопожарные и противопожарные ворота искронедающие			Серия 2.435-6	
1968г.	Деталь створки правой. ПВ2-02-002.			Выпуск 3	Лист 33

Госстрой СССР Спецхимнефтегазпроектстрой ГОСХИМПРОЕКТ г. Москва

Инж. зр. Техник. Проверил Мещерин Гаврилов Суханов

Нач. сек. Гл. инж. с. Гл. спец. с. Гутман Юрего Сорокоб

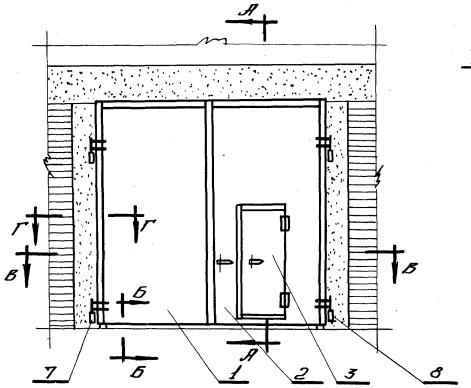

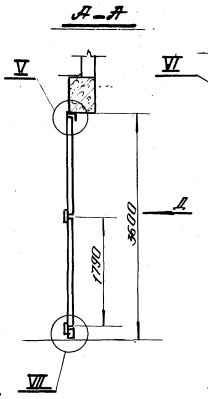

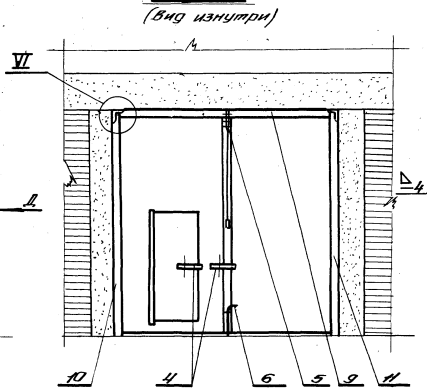

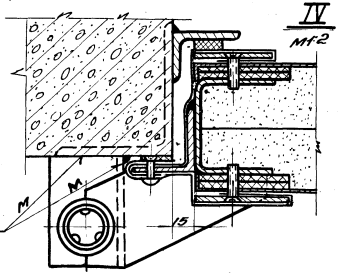

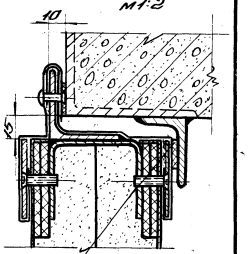

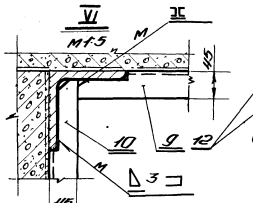

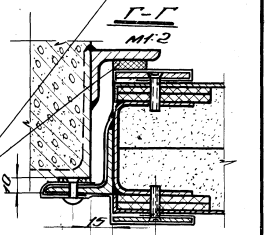

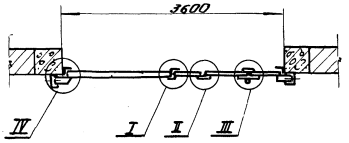

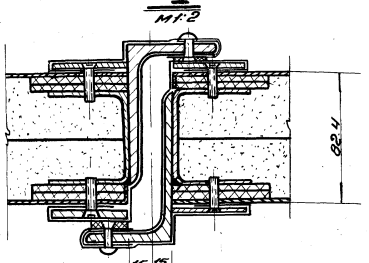

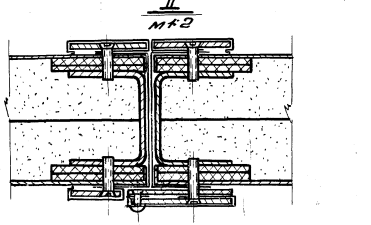

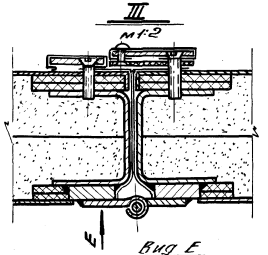

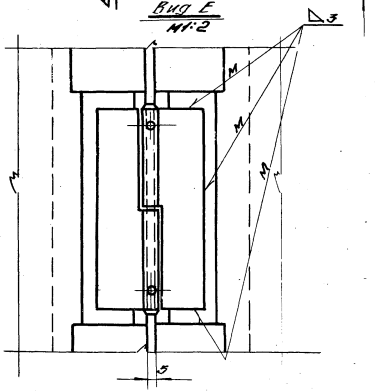

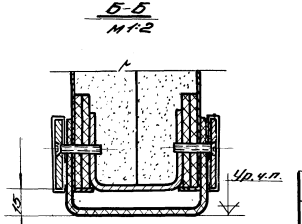

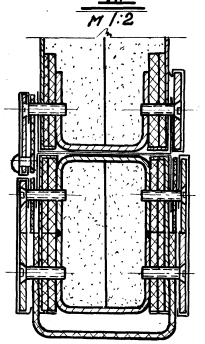

Нащельник к узлу III после установки калитки отогнуть, с учетом свободного прохождения калитки.
Монтажную сварку производить электродами типа Э42 ГОСТ 9467-60

Общий вес 1042 кг

м1:50

Поз.	Обознач.	Наименование	Кол.	Вес	Материал	Лист	Прим.
12	ПВ1-00-004	Уплотнение сеч. 20х3	10.6 п.м.	0.6	Резина-пластикат 3,7 кг ГОСТ 1338-65	6/4	С-по месту
11	ПВ1-00-003	Нащельник левый	1	1.77	Ст.3 ГОСТ 380-60	24	
10	ПВ1-00-002	Нащельник правый	1	1.77	Ст.3 ГОСТ 380-60	22	
9	ПВ1-00-001	Нащельник верхний	1	1.52	Ст.3 ГОСТ 380-60	16	
8	ПВ3-08-000	Навеска правая	2	3.58	сбор.	55	
7	ПВ3-07-000	Навеска левая	2	3.58	сбор.	54	
6	ПВ3-06-000	Шпингалет	1	3.0	сбор.	53	
5	ПВ3-05-000	Защелка	1	8.0	сбор.	51	
4	ПВ3-04-000	Щеколда	2	7.0	сбор.	49	
3	ПВ3-03-000	Калитка	1	103.0	сбор.	39	
2	ПВ3-02-000	Створка правая	1	434.0	сбор.	37	
1	ПВ3-01-000	Створка левая	1	456.0	сбор.	35	

ТК	Ворота противопожарные и противопожарные ворота искронедействующие	Серия 2.435-6	
1968г	Общий вид ворот ПВИ-3,6х3,6. ПВ3-00-000.	Выпуск 3	Лист 34

Госстрой СССР
Союзгипростроймаш
ГОСИМПРОЕКТ
г. Москва

Шифр 1651
Лист 34
Инв. №

Гл. инженер проекта Ярмолинский
Гл. инженер института Адаев
Ст. инж. Бочкарева
Инж. Сухинова
Чертил Ковалева

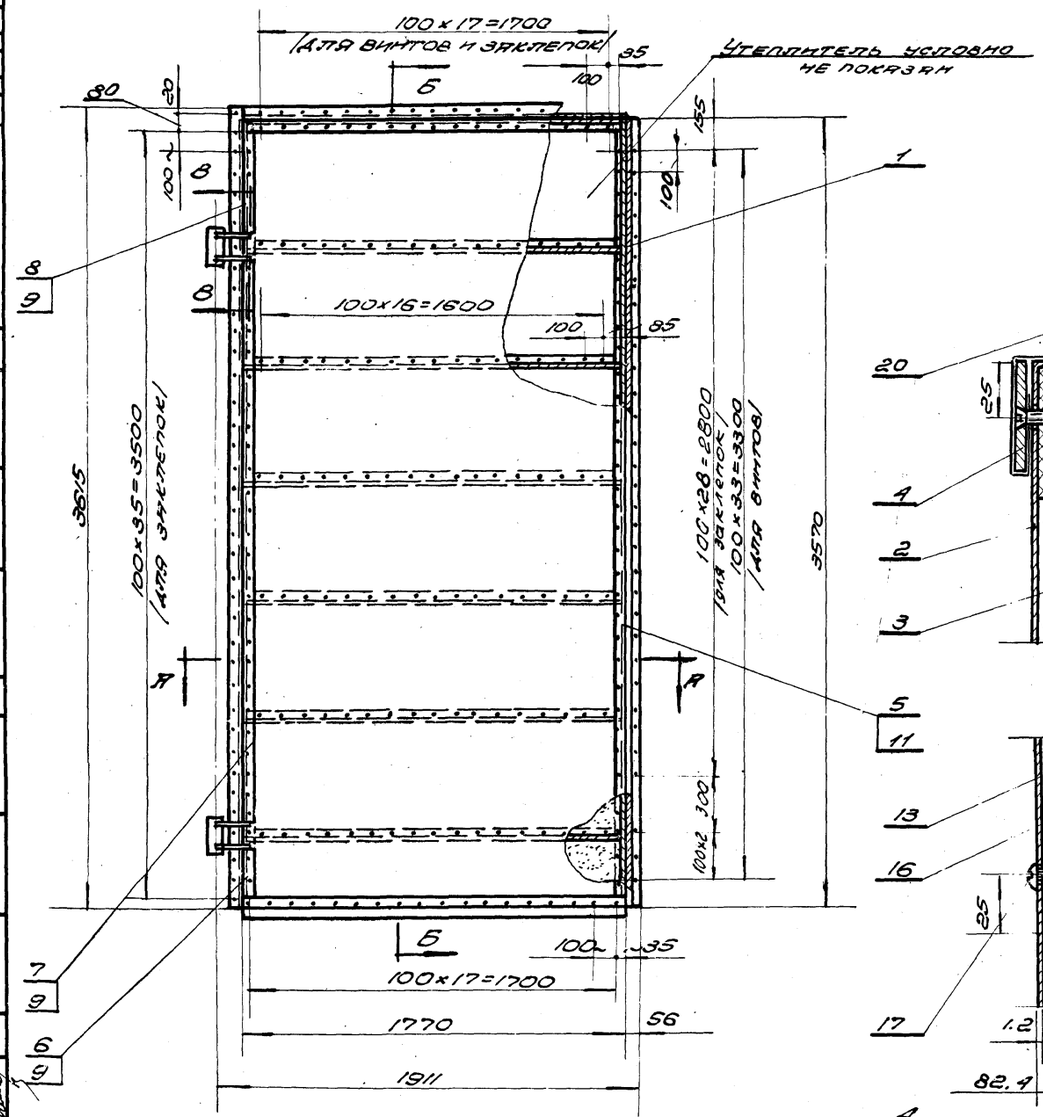

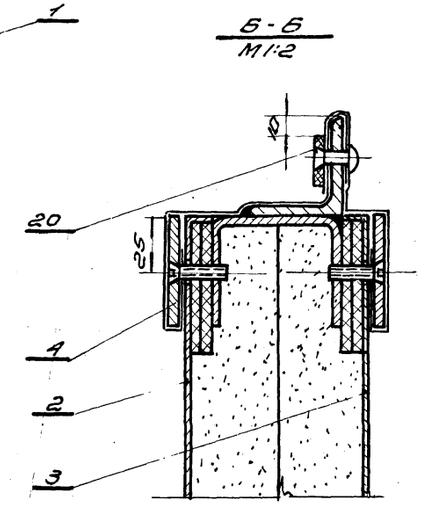

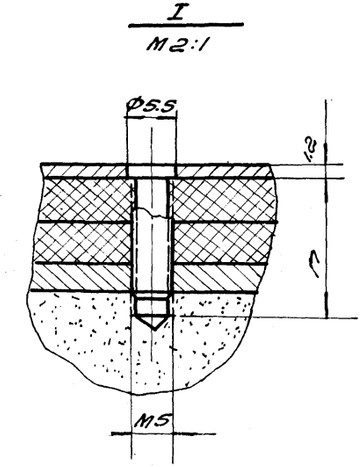

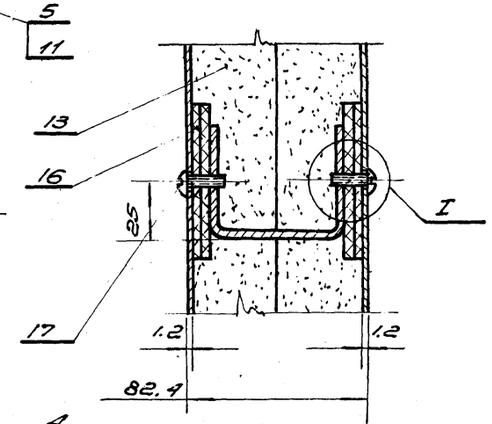

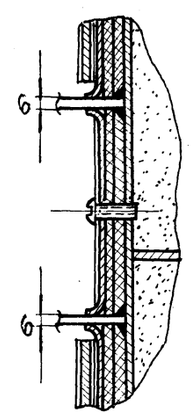

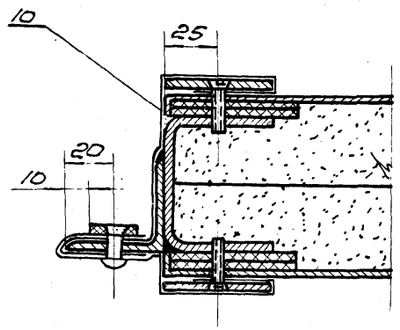

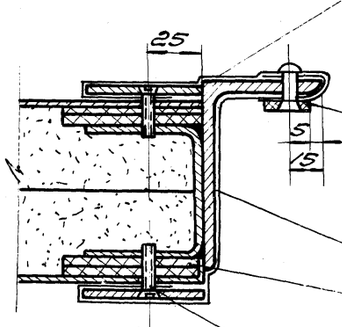

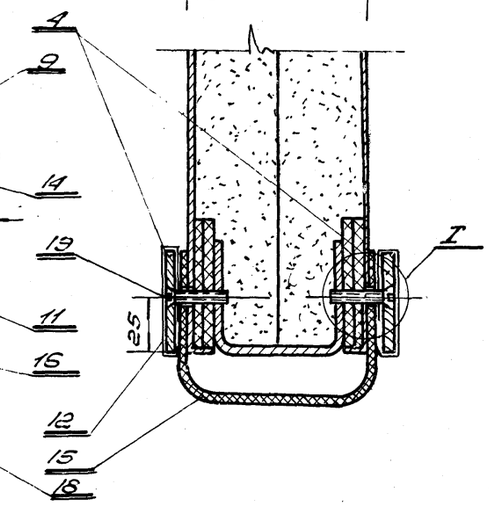

1. Отверстия под винты сверлить при монтаже по отверстиям в обшивке.
2. Утеплитель вырезать по месту.

Общий вес 456 кг М1:20

Поз.	Обознач.	Наименование	Кол.	Вес	Материал	Лист	Примеч.
20	ГОСТ 10300-62	Заклепка 5x14	87	0.27	Латунь Л62 ГОСТ 1019-47	—	
19	ГОСТ 1490-62	Винт М5x25	36	0.14	Ст.3 ГОСТ 380-60	—	
18	ГОСТ 1490-62	Винт М5x20	170	0.67	Ст.3 ГОСТ 380-60	—	
17	ГОСТ 1489-62	Винт М5x16	206	0.56	Ст.3 ГОСТ 380-60	—	
16	ПВ 1-01-007	Прокладка 60x5	61.6 п.м	15.6	Плиты твердые древ.-волокн. ГОСТ 4598-60	6/4	е-по месту
15	ПВ 1-01-006	Уплотнение е=1770 Сеч. 220x5	1	2.0	Резина пластин. Б.Т.М. ГОСТ 7338-65	6/4	
14	ПВ 1-01-005	Уплотнение Сеч. 20x5	9.61 п.м	0.9	Резина-пласт. Б.Т.М. ГОСТ 7338-65	6/4	е-по месту
13	ПВ 1-01-004	Утеплитель	250 м3	150	Плиты асбовермикулитовые	6/4	500x500x40
12	ПВ 3-01-010	Полоса сеч. 0.4x100	9.63 п.м	2.1	Латунь Л62 ГОСТ 931-52	6/4	е-по месту
11	ПВ 3-01-009	Полоса сеч. 0.4x275 е=3650	1	3.4	Латунь Л62 ГОСТ 931-52	6/4	
10	ПВ 3-01-008	Полоса сеч. 0.4x240	5.8 п.м	4.6	Латунь Л62 ГОСТ 931-52	6/4	е-по месту
9	ПВ 3-01-007	Полоса сеч. 0.4x190	9.3 п.м	6.0	Латунь Л62 ГОСТ 931-52	6/4	е-по месту
8	ПВ 3-01-006	Планка	1	1.0	Ст.3 ГОСТ 380-60	45	
7	ПВ 3-01-005	Планка	1	4.3	Ст.3 ГОСТ 380-60	44	
6	ПВ 3-01-004	Планка	1	0.4	Ст.3 ГОСТ 380-60	44	
5	ПВ 3-01-003	Планка	3	17.3	Ст.3 ГОСТ 380-60	44	
4	ПВ 3-01-002	Планка	4	11.5	Ст.3 ГОСТ 380-60	44	
3	ПВ 3-01-001	Обшивка	1	59.5	Ст.3 ГОСТ 380-60	42	
2	ПВ 1-01-001	Обшивка	1	59.5	Ст.3 ГОСТ 380-50	10	
1	ПВ 3-01-100	Каркас створки левой	1	116.0	Сбор.	36	

ТК — Ворота противопожарные и противопожарные ворота искронеадающие — Серия 2.435-6

1968 — Створка левая. ПВ 3-01-000 — Выпуск 3 — Лист 35

Госстрой СССР
Госхимнефтестройпроект
ГОСХИМПРОЕКТ
г. Москва

Инф. 1651 Лист 35 Инв. №

Согласовано:

Гл. инж. проекта Бочаров; Гл. инж. отдела Сахарнов; Гл. спец. Сидельков

Нач. отдела Кузнецов; Гл. инж. ст. Кузнецов; Гл. спец. Сидельков

Шифр 1651
Лист 36
Инв. №

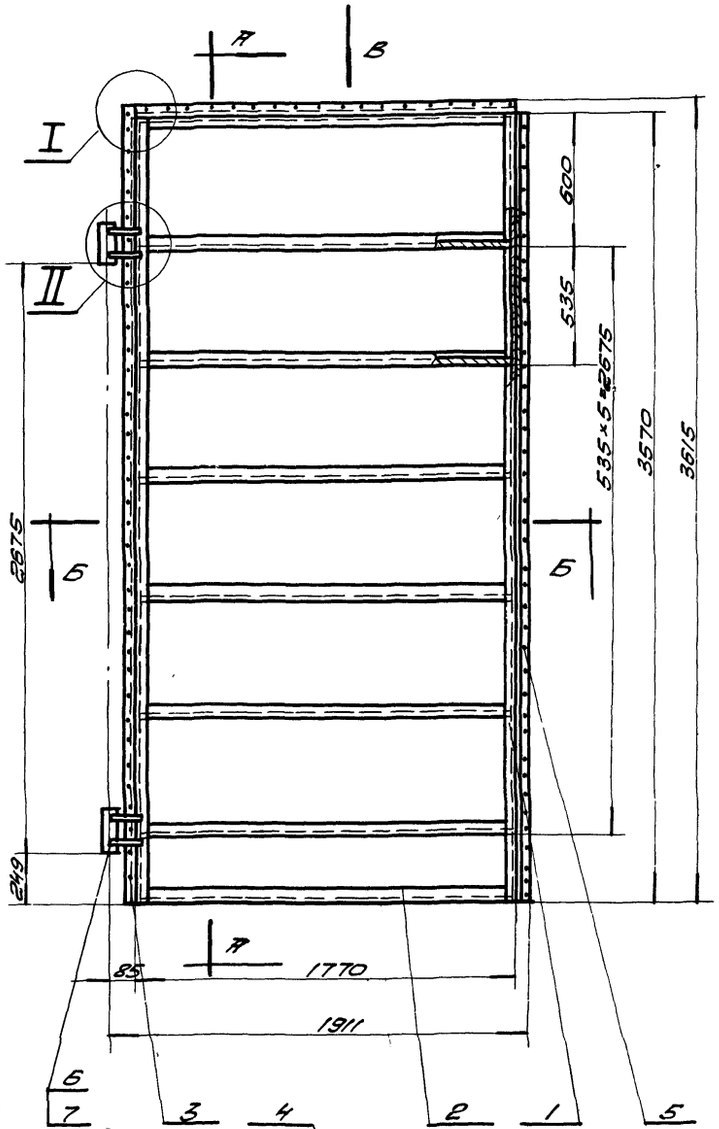

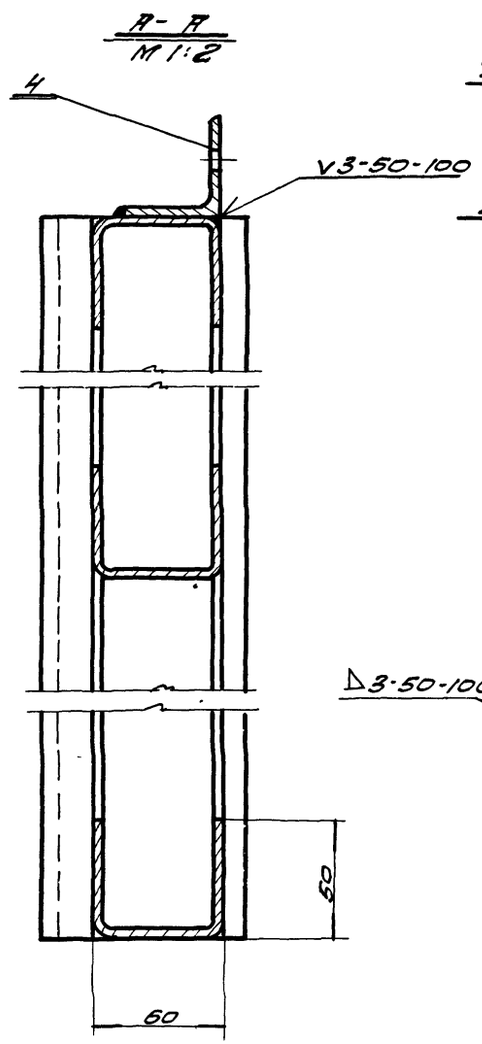

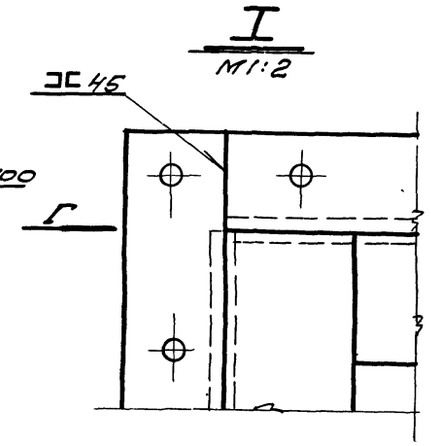

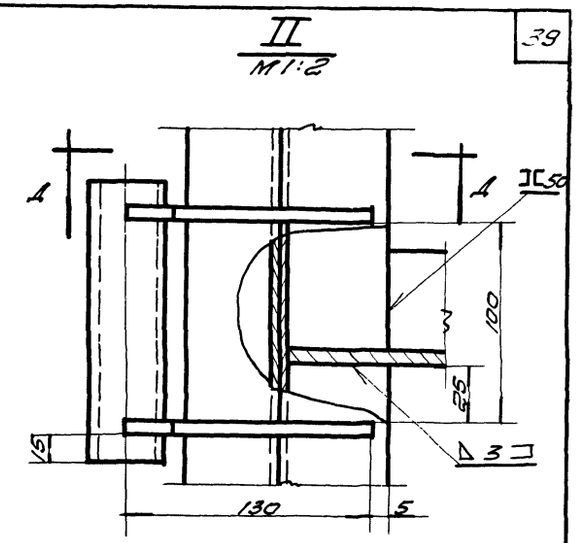

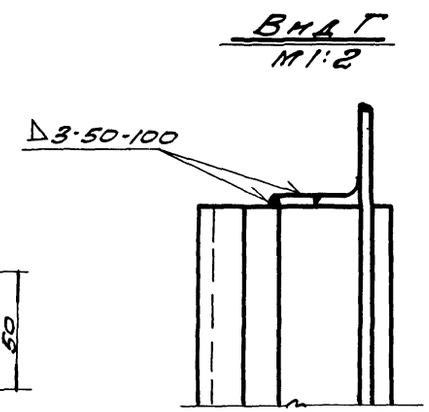

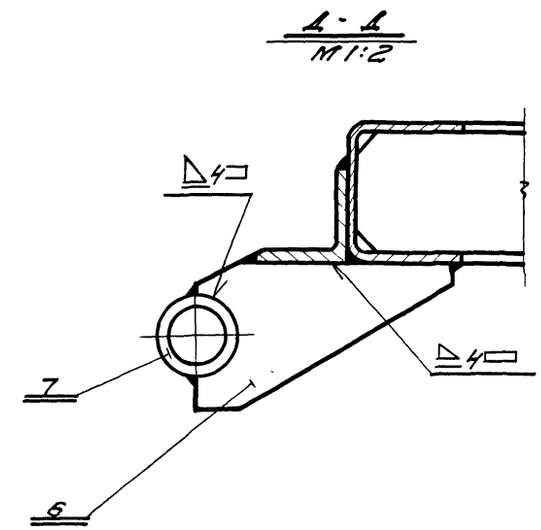

Сварку производить электродами типа Э42 ГОСТ 9467-60.

Общий вес 116 кг. М1:20

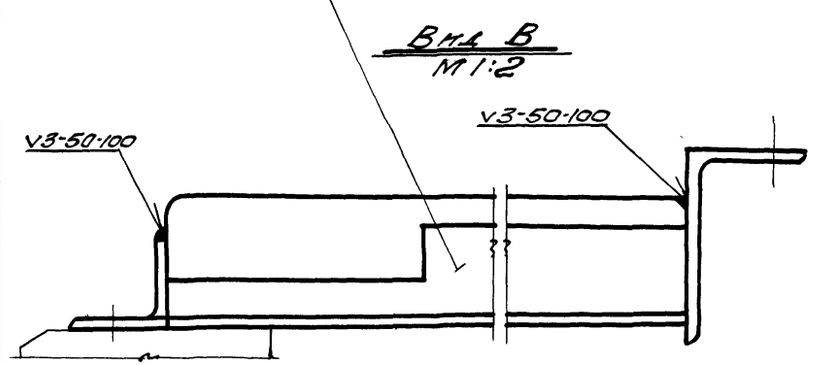

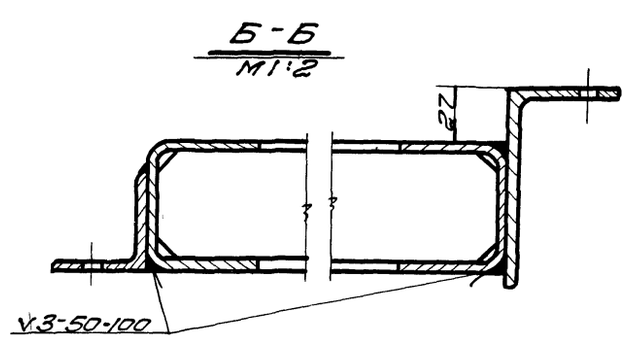

Поз.	Обознач.	Наименование	Кол.	Вес	Материал	Лист	Прим.
7	ПВ1-01-107	Втулка	2	0,84	Ст. 3 ГОСТ 380-60	9	
6	ПВ1-01-106	Косынка	4	1,68	Ст. 3 ГОСТ 380-60	9	
5	ПВ3-01-103	Нащельник	1	2,38	Ст. 3 ГОСТ 380-60	40	
4	ПВ3-01-102	Нащельник	1	5,0	Ст. 3 ГОСТ 380-60	41	
3	ПВ3-01-101	Нащельник	1	11,5	Ст. 3 ГОСТ 380-60	40	
2	ПВ1-01-102	Поперечина	8	4,80	Ст. 3 ГОСТ 380-60	7	
1	ПВ1-01-101	Стойка	2	25,0	Ст. 3 ГОСТ 380-60	7	

ТК — Ворота противопожарные и противопожарные ворота нескрепляющие — Серия 2.435-6

1968г. — Каркас створки левой ПВ3-01-100. — Выпуск 3 — Лист 36

ГПСХИМПРОЕКТ г. Москва

Ст. техн. Бочкарев; Провер. Сухарнов; Составил Шишкина; Нач. отд. Гуткин; Гл. инж. отд. Клеев; Гл. спец. Сдыков

Согласовано: Гл. инженер проекта

9328-03 4С

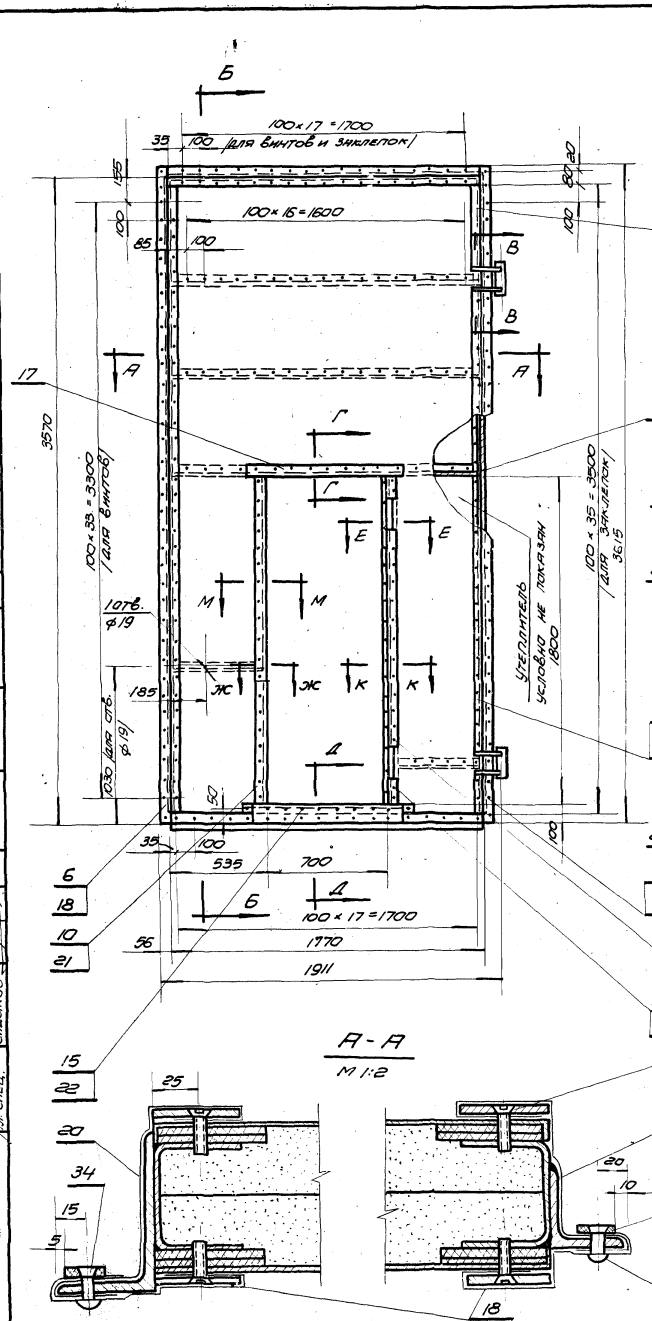

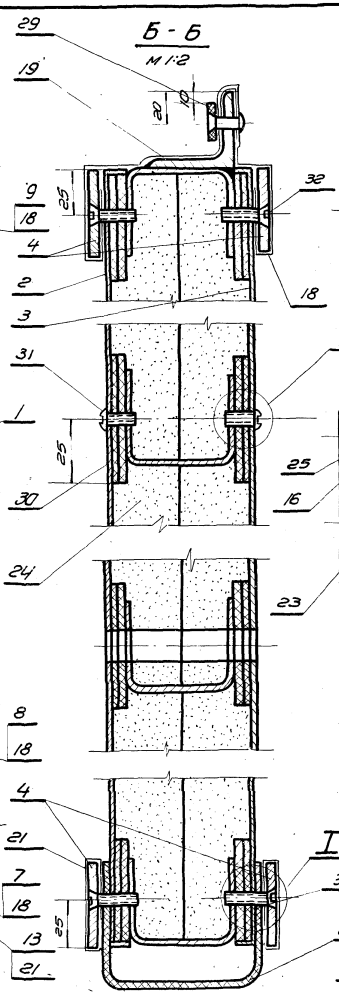

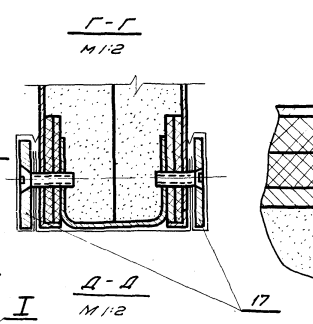

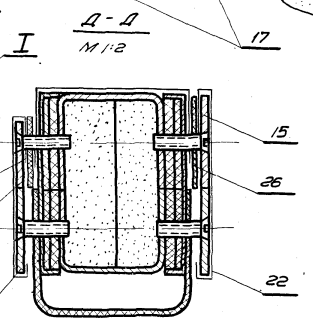

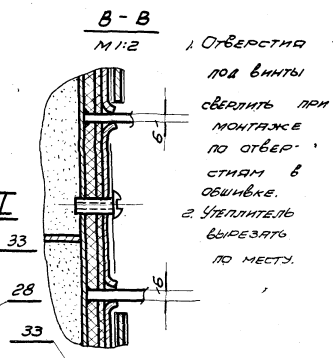

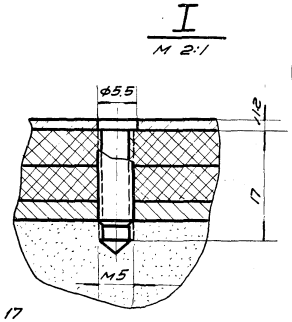

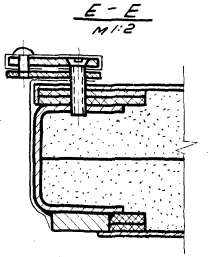

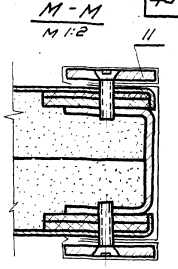

Общий вес 434 кг. М 1:20

1. Отверстия под винты сверлить при монтаже по отверстиям в обшивке.
2. Утеплитель вырезать по месту.

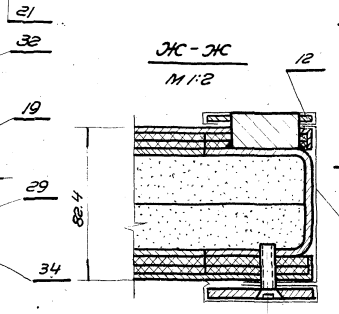

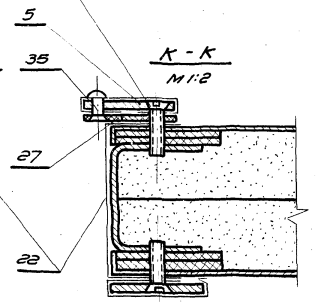

Поз.	Обозначен.	Наименование	Кол.	Вес	Материал	Лист	Примеч.
35	ГОСТ 10300-62	Заклепка 5×12	17	0.05	Латунь Л62 ГОСТ 1019-47		
34	ГОСТ 10300-62	Заклепка 5×14	88	0.05	Латунь Л62 ГОСТ 1019-47		
33	ГОСТ 1490-62	Винт М5×25	58	0.21	Ст. 3 ГОСТ 380-60		
32	ГОСТ 1490-62	Винт М5×20	24.4	0.71	Ст. 3 ГОСТ 380-60		
31	ГОСТ 1489-62	Винт М5×16	98	0.28	Ст. 3 ГОСТ 380-60		
30	ПВ1-01.007	Прокладка сеч. 60×5	83.8 п.м.	21.2	Плиты ТВ древ. дорож. ГОСТ 4598-60	Б/ч	
29	ПВ1-01.005	Уплотнение сеч. 20×5	9.01 п.м.	0.9	Резина-пласт. Бтм. ГОСТ 7338-65	Б/ч	
28	ПВ1-01.006	Уплотнение сеч. 220×5 е=1770	1	2.0	Резина-пласт. Бтм. ГОСТ 7338-65	Б/ч	
27	ПВ1-02.004	Уплотнение сеч. 50×3 е=1820	1	0.42	Резина-пласт. Бтм. ГОСТ 7338-65	Б/ч	
26	ПВ3-02.014	Уплотнение сеч. 50×5 е=850	1	0.2	Резина-пласт. Бтм. ГОСТ 7338-65	Б/ч	
25	ПВ3-02-013	Уплотнение сеч. 35×5 е=850	1	0.15	Резина-пласт. Бтм. ГОСТ 7338-65	Б/ч	
24	ПВ1-01-004	Утеплитель	0.4 м³	100.0	Плиты асбоцементные ВГВ	Б/ч	500×500×40
23	ПВ3-02-012	Полоса сеч. 0.4×135	0.8 п.м.	0.4	Латунь Л62 ГОСТ 931-52	Б/ч	
22	ПВ3-02-011	Полоса сеч. 0.4×195	5.9 п.м.	3.1	Латунь Л62 ГОСТ 931-52	Б/ч	Е-по
21	ПВ3-01-010	Полоса сеч. 0.4×100	11.5 п.м.	6.3	Латунь Л62 ГОСТ 931-52	Б/ч	месту
20	ПВ3-01-009	Полоса сеч. 0.4×275 е=3680	1	3.4	Латунь Л62 ГОСТ 931-52	Б/ч	
19	ПВ3-01-008	Полоса сеч. 0.4×240	5.6 п.м.	4.6	Латунь Л62 ГОСТ 931-52	Б/ч	Е-по
18	ПВ3-01-007	Полоса сеч. 0.4×190	9.3 п.м.	6.0	Латунь Л62 ГОСТ 931-52	Б/ч	месту
17	ПВ3-02-010	Планка	2	2.6	Ст. 3 ГОСТ 380-60	47	
16	ПВ3-02-009	Планка	1	0.9	Ст. 3 ГОСТ 380-60	47	
15	ПВ3-02-008	Планка	1	1.3	Ст. 3 ГОСТ 380-60	46	
14	ПВ3-02-007	Планка	2	0.6	Ст. 3 ГОСТ 380-60	46	
13	ПВ3-02-006	Планка	1	1.3	Ст. 3 ГОСТ 380-60	46	
12	ПВ3-02-005	Планка	1	1.6	Ст. 3 ГОСТ 380-60	46	
11	ПВ3-02-004	Планка	1	1.4	Ст. 3 ГОСТ 380-60	45	см. сеч. М-М
10	ПВ3-02-003	Планка	1	2.7	Ст. 3 ГОСТ 380-60	45	
9	ПВ3-01-006	Планка	1	1.0	Ст. 3 ГОСТ 380-60	45	
8	ПВ3-01-005	Планка	1	4.3	Ст. 3 ГОСТ 380-60	44	
7	ПВ3-01-004	Планка	1	0.4	Ст. 3 ГОСТ 380-60	44	
6	ПВ3-01-003	Планка	3	17.3	Ст. 3 ГОСТ 380-60	44	
5	ПВ3-02-002	Планка	1	2.7	Ст. 3 ГОСТ 380-60	45	
4	ПВ3-01-002	Планка	4	11.5	Ст. 3 ГОСТ 380-60	44	
3	ПВ1-02-002	Обшивка	1	48.0	Ст. 3 ГОСТ 380-60	13	
2	ПВ3-02-001	Обшивка	1	48.2	Ст. 3 ГОСТ 380-60	43	
1	ПВ3-02-100	Каркас створки правой	1	118.0	Сбор.	38	

ТК — Ворота противопожарные и противопожарные ворота искронедающие — Серия 2.435-6

1968г — Створка правая. ПВ3-02-000 — Выпуск 3 — Лист 37

Госстрой СССР, Союзгипронефтеторгпроект, ГОСХИМПРОЕКТ, г. Москва

Главный инженер проекта Сокорова; Гл. инж. проекта Суханов; Нач. отд. Шишкова; Гл. инж. отд. Рокина; Гл. спец. Клеер; Гл. спец. Сидыков

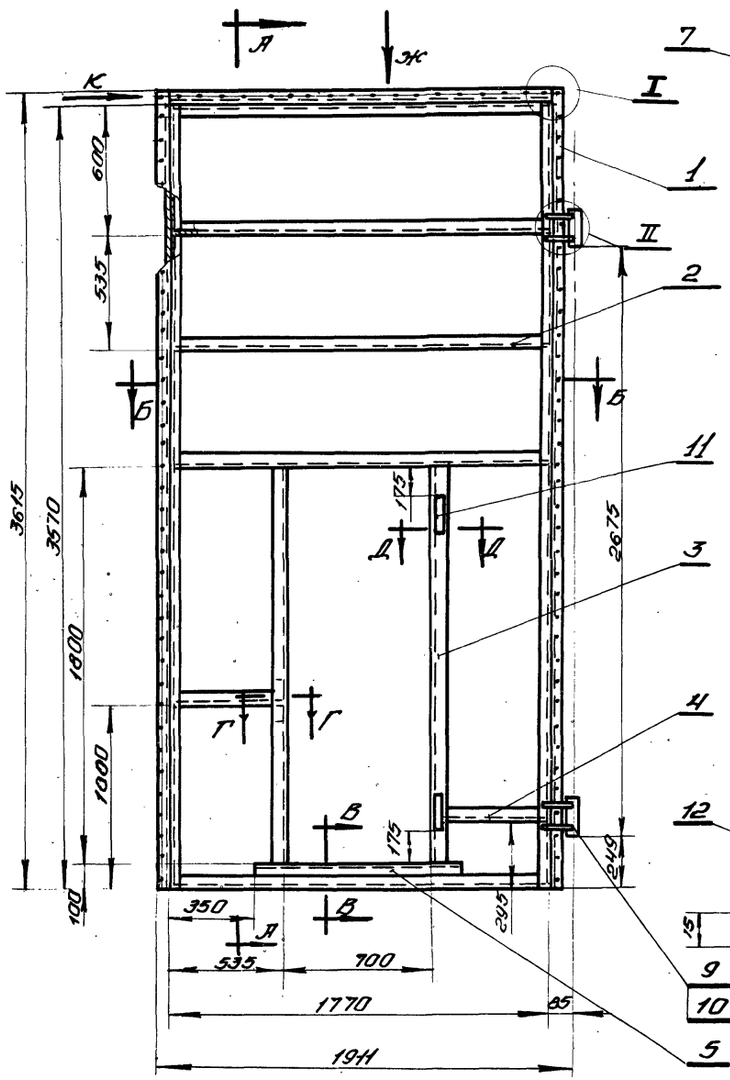

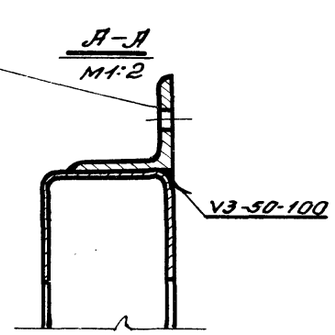

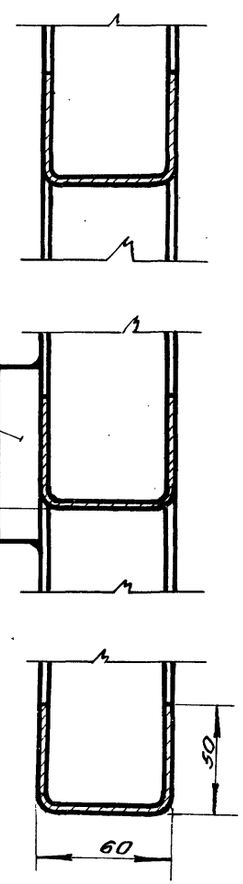

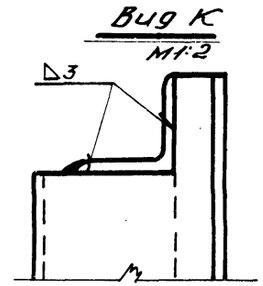

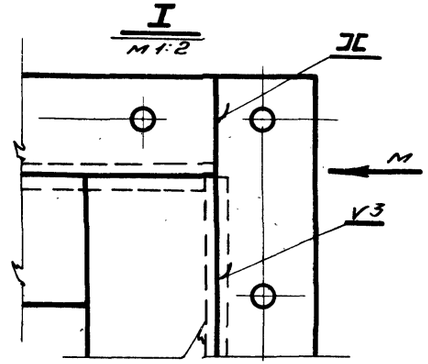

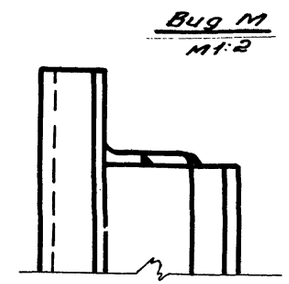

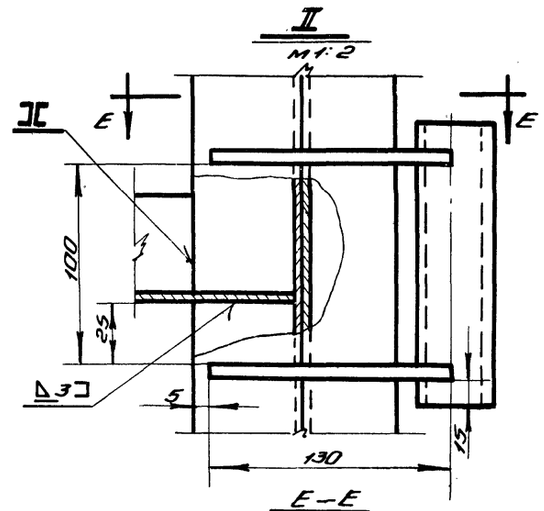

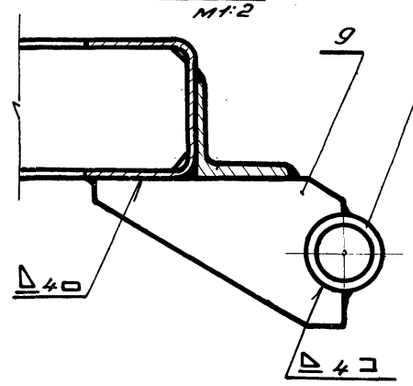

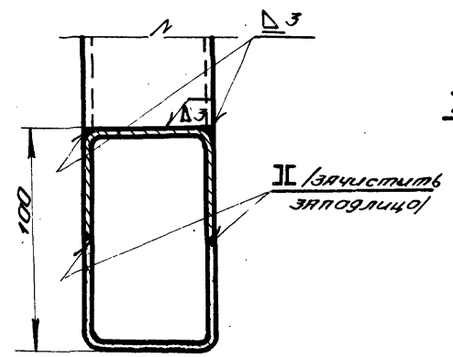

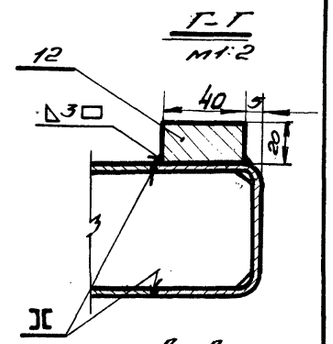

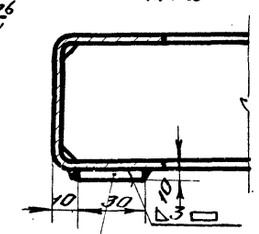

Сварку производить электродами тип Э 42 ГОСТ 9467-60.
Общий вес 118.0 кг.

М 1:20

Поз.	Обознач.	Наименование	Кол.	Вес	Материал	Лист	Прим.
12	ПВ1-02-108	Планка 20×40×80	1	0.5	Ст.3 ГОСТ 380-60	5/4	
11	ПВ1-02-107	Планка 10×30×150	2	0.4	Ст.3 ГОСТ 380-60	5/4	
10	ПВ1-01-107	Втулка	2	0.84	Ст.3 ГОСТ 380-60	9	
9	ПВ1-01-106	Косынка	4	1.68	Ст.3 ГОСТ 380-60	9	
8	ПВ3-02-103	Нащельник	1	11.5	Ст.3 ГОСТ 380-60	40	
7	ПВ3-02-102	Нащельник	1	5.0	Ст.3 ГОСТ 380-60	41	
6	ПВ3-02-101	Нащельник	1	24.1	Ст.3 ГОСТ 380-60	40	
5	ПВ1-02-103	Усилитель	1	3.75	Ст.3 ГОСТ 380-60	7	
4	ПВ1-02-102	Поперечина	2	3.28	Ст.3 ГОСТ 380-60	7	
3	ПВ1-02-101	Стойка	2	12.6	Ст.3 ГОСТ 380-60	7	
2	ПВ1-01-102	Поперечина	5	30.0	Ст.3 ГОСТ 380-60	7	
1	ПВ1-01-101	Стойка	2	25.0	Ст.3 ГОСТ 380-60	7	

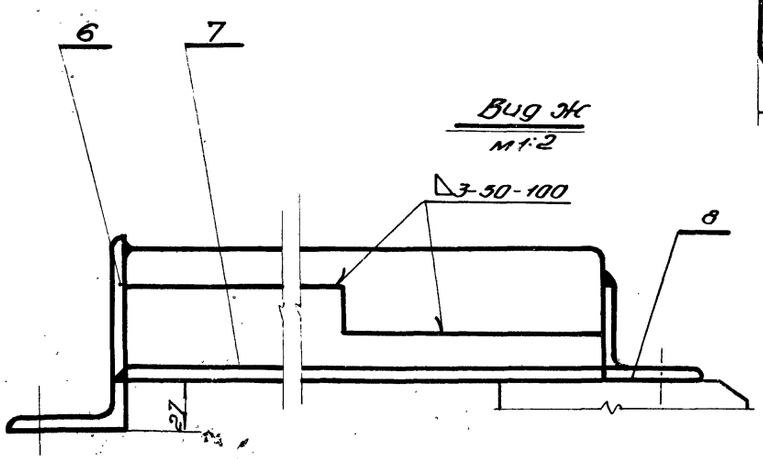

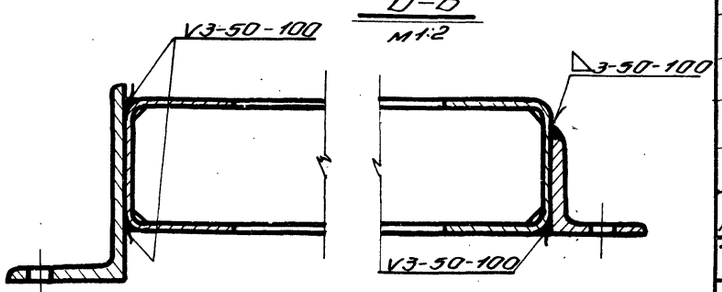

ТК Ворота противопожарные и противопожарные ворота искронедающие — Серия 2.435-6

1968 г. Каркас створки правой. ПВ3-02-100 — Выпуск 3 — Лист 38

ГОСХИМПРОЕКТ г. Москва

Гл. инж. пр. Ю.Г.Ю. Гл. спец. Сторикова

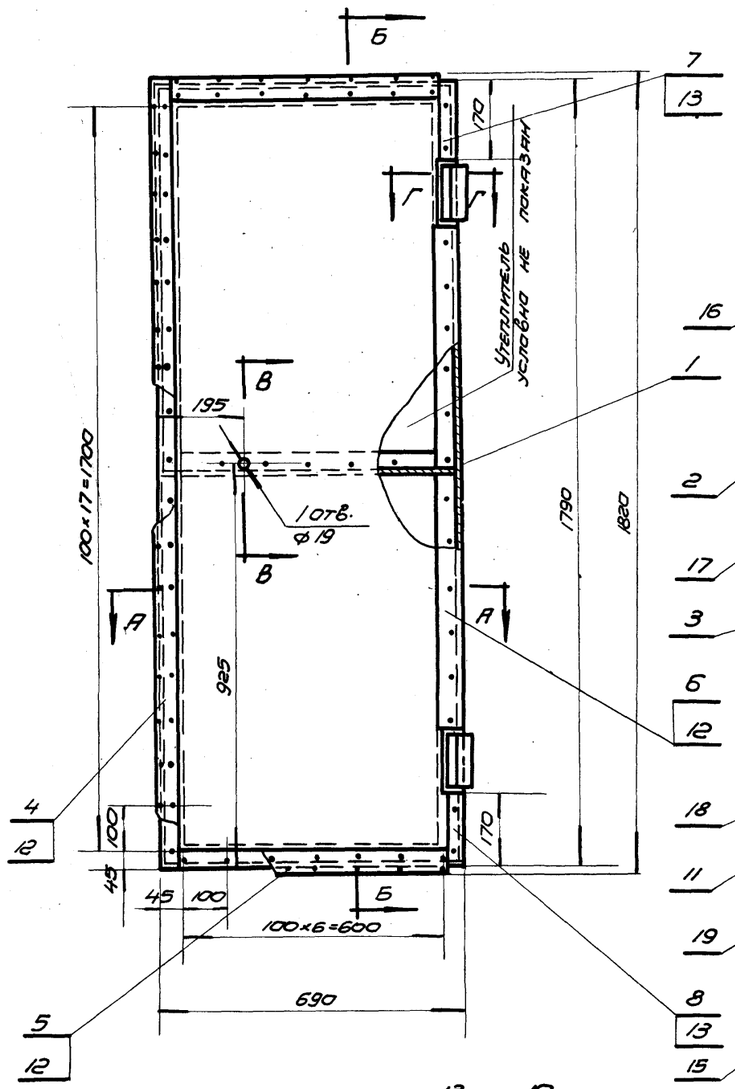

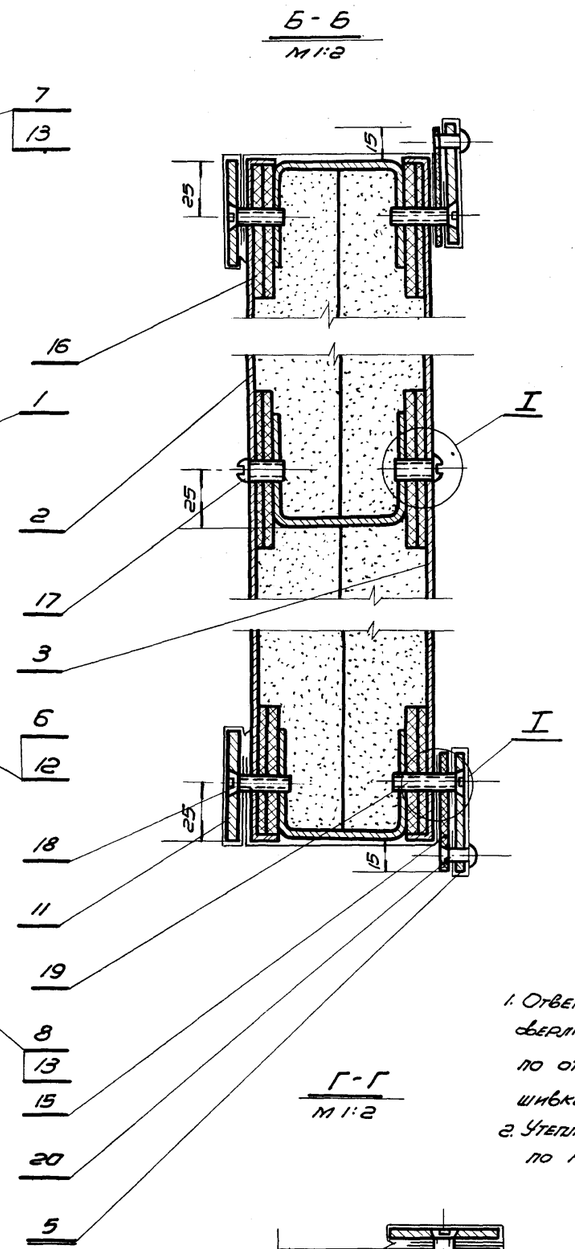

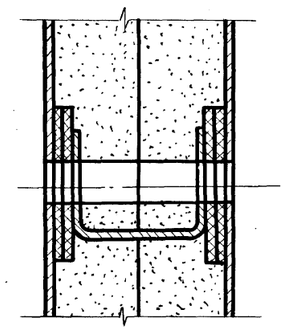

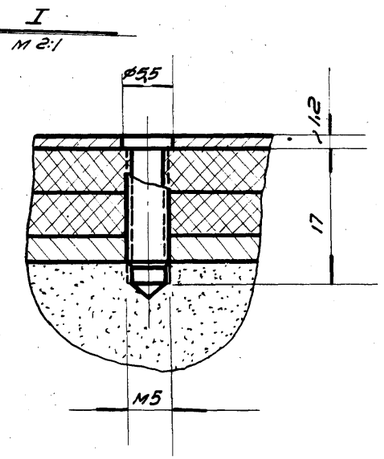

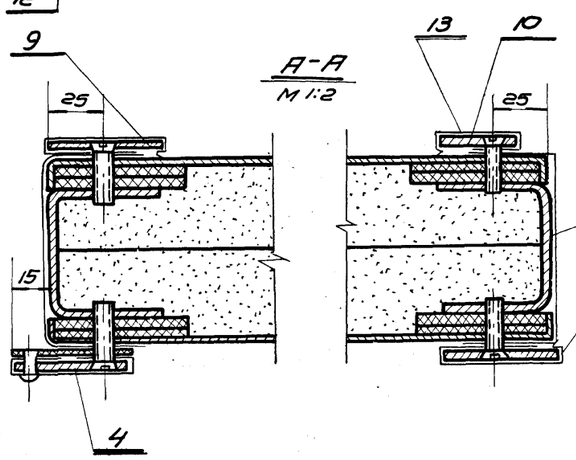

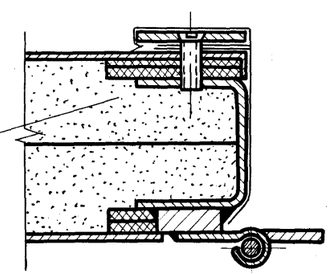

1. Отверстия под винты сверлить при монтаже по отверстиям в обшивке.
2. Утеплитель вырезать по месту.

Общий вес 103 кг. М 1:10

Поз.	Обознач.	Наименование	Кол.	Вес	Материал	Лист	Примеч.
20	ГОСТ 10300-62	Заклепка 5×12	25	0.01	Латунь Л62 ГОСТ 1019-47	—	
19	ГОСТ 1490-62	Винт М5×25	32	0.13	Ст. 3 ГОСТ 380-60	—	
18	ГОСТ 1490-62	Винт М5×20	62	0.18	Ст. 3 ГОСТ 380-60	—	
17	ГОСТ 1489-62	Винт М5×16	10	0.03	Ст. 3 ГОСТ 380-60	—	
16	ПВ1-01-007	Прокладка сеч. 60×5	21.16 п.м.	5.4	Плита твердая древ.-волокн. ГОСТ 4598-60	Б/Ч	2-по
15	ПВ1-02-004	Уплотнение сеч. 50×3	3.06 п.м.	0.45	Резина пласт. ГОСТ 7338-65	Б/Ч	месту
14	ПВ1-01-004	Утеплитель	0.08 м³	31.4	Плита асбесто-никелитовая	Б/Ч	500×500×40
13	ПВ3-03-009	Полоса сеч. 0.4×70	1.8 п.м.	0.4	Латунь Л62 ГОСТ 931-52	Б/Ч	
12	ПВ3-03-008	Полоса сеч. 0.4×100	11.1 п.м.	3.8	Латунь Л62 ГОСТ 931-52	Б/Ч	
11	ПВ3-03-007	Планка	2	1.4	Ст. 3 ГОСТ 380-60	55	
10	ПВ3-03-006	Планка	1	0.9	Ст. 3 ГОСТ 380-60	48	
9	ПВ3-03-005	Планка	1	7.5	Ст. 3 ГОСТ 380-60	48	
8	ПВ3-03-004	Планка	1	0.2	Ст. 3 ГОСТ 380-60	48	
7	ПВ3-03-003	Планка	1	0.2	Ст. 3 ГОСТ 380-60	48	
6	ПВ3-02-006	Планка	1	1.8	Ст. 3 ГОСТ 380-60	46	
5	ПВ3-03-002	Планка	2	1.96	ГОСТ 380-60	47	
4	ПВ3-03-001	Планка	1	2.86	Ст. 3 ГОСТ 380-60	47	
3	ПВ1-03-002	Обшивка	1	12.0	Ст. 3 ГОСТ 380-60	15	
2	ПВ1-03-001	Обшивка	1	12.0	Ст. 3 ГОСТ 380-60	14	
1	ПВ1-03-100	Каркас калитки	1	20.0	Сбор.	7	

ТК	Ворота противопожарные и противопожарные ворота искронедающие	Серия 2.435-6	
1968 г.	Калитка. ПВ3-03-000	Выпуск 3	Лист 39

Гл. инж. проекта	Ю. Кин		
Нач. с.т.п.	Клевер		
Гл. инж. с.т.п.			
Гл. спец.	Сидыков		
Ст. техник	Бочарова		
Проверил	Сокрков		
Сверил	Шинкова		
Нач. гр.			
Инж. гр.			

Согласовано:

551 Лист 39 Инв. №

Госстрой СССР Союзхимнефтестройпроект ГОСХИМПРОЕКТ г. Москва

~ Остальное

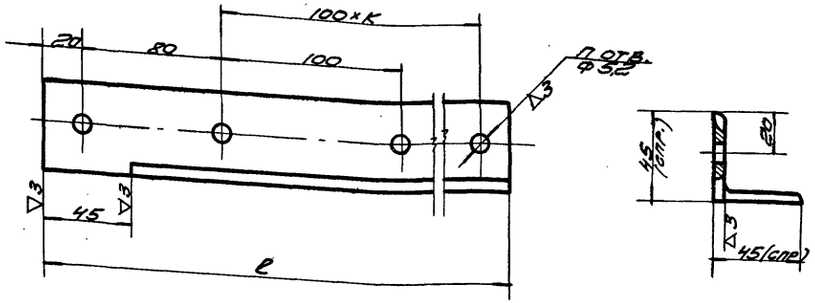

Обозначение	ℓ	К	П	Вес 1 шт. в кг.
ПВ3-01-101	3615	35	36	11,5
ПВ4-01-101	3015	29	30	9,5

Чертил Кан.	Нащельник	ПВ3-01-101 ПВ4-01-101	
Провер. Рулев			
2.435-6 вып. 3	Угол. 45×45×5 ГОСТ 8509-57 / равнобок. ст. 3 ГОСТ 380-60	Вес см. табл. / М 1:2	Лист 40

~ Остальное

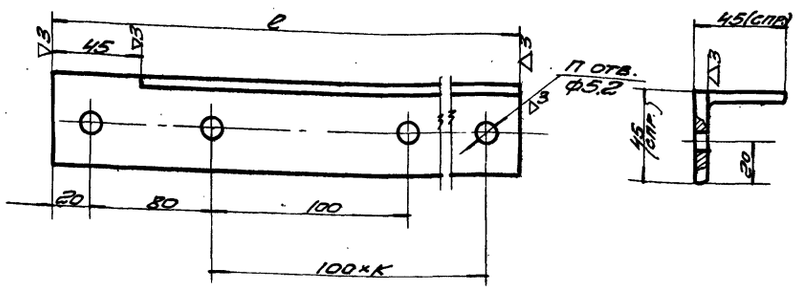

Обозначение	ℓ	К	П	Вес 1 шт. в кг.
ПВ3-02-103	3615	35	36	11,5
ПВ4-02-102	3015	29	30	9,5

Чертил Кан.	Нащельник	ПВ3-02-103 ПВ4-02-102	
Провер. Рулев			
2.435-6 вып. 3	Угол. 45×45×5 ГОСТ 8509-57 / равнобок. ст. 3 ГОСТ 380-60	Вес см. табл. / М 1:2	Лист 40

~ Остальное

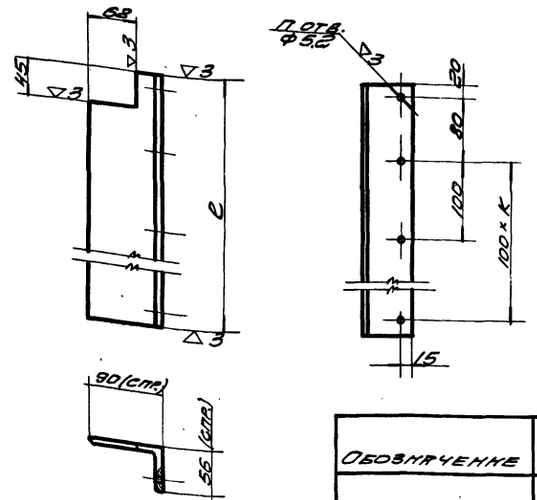

Обозначение	ℓ	К	П	Вес 1 шт. в кг
ПВ3-02-101	3615	35	36	24,1
ПВ4-02-101	3015	29	30	20,1

Чертил Кан.	Нащельник	ПВ3-02-101 ПВ4-02-101	
Провер. Рулев			
2.435-6 вып. 3	Угол. 90×56×6 ГОСТ 8510-57 / неравнобок. ст. 3 ГОСТ 380-60	Вес см. табл. / М 1:5	Лист 40

~ Остальное

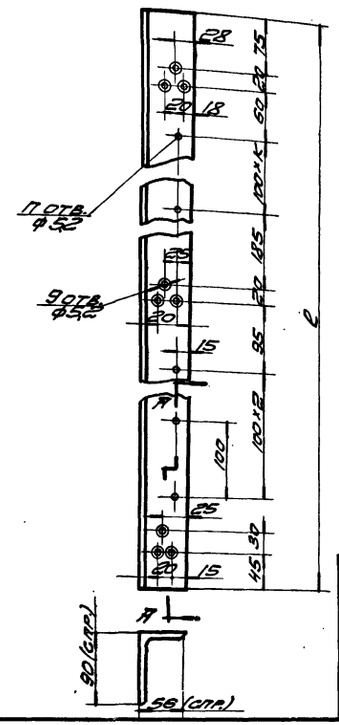

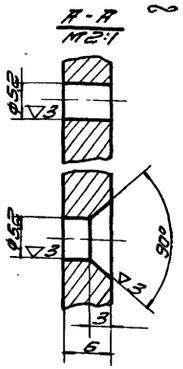

Обозначение	ℓ	К	П	Вес 1 шт. в кг
ПВ3-01-103	3570	28	32	23,8
ПВ4-01-102	2970	22	26	19,8

Чертил Кан.	Нащельник	ПВ3-01-103 ПВ4-01-102	
Провер. Рулев			
2.435-6 вып. 3	Угол. 90×56×6 ГОСТ 8510-57 / неравнобок. ст. 3 ГОСТ 380-60	Вес см. табл. / М 1:5	Лист 40

ТК	Ворота противопожарные и противопожарные ворота из рулонных сдвижные. Нащельники для каркасов ПВ3-01-100, ПВ4-01-100, ПВ3-02-100 и ПВ4-02-100.	Серия 2.435-6	
1968 г.		Выпуск 3	Лист 40

ГОСХИМПРОЕКТ г. Москва

Гл. инж. проекта Крепер; Гл. спец. Сальков; Сверил Шишкова; Инж. Шишк.

Шифр	
1651	
Лист	
41	
Инв.№	

Гл. инж. пр.			
Гл. инж. ст.	Клеер		
Нач. ст. п.	Гутенин		
Техник	Кононова		
Проверил	Сухачев		

Госстрой СССР
Союзнефтестройпроект
ГОСХИМПРОЕКТ
г. Москва

Остальное

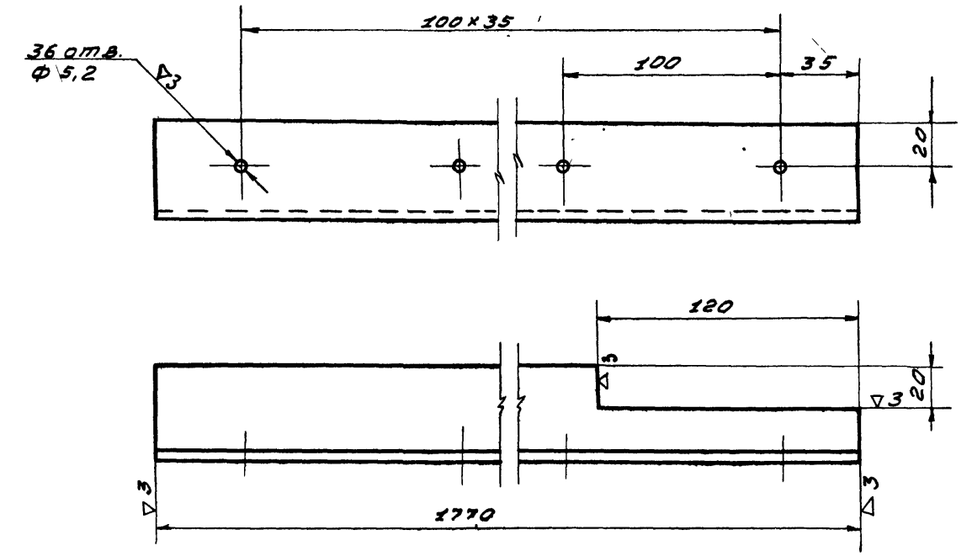

Чертил.		Нащельник		ПВ3-02-102	
Проверил.					
2.435-6 вып.3	Угол равнобок. 45×45×5 ГОСТ 8509-57 Ст.3 ГОСТ 380-60		Вес 5.0	М-6 1:2	Лист 41

Остальное

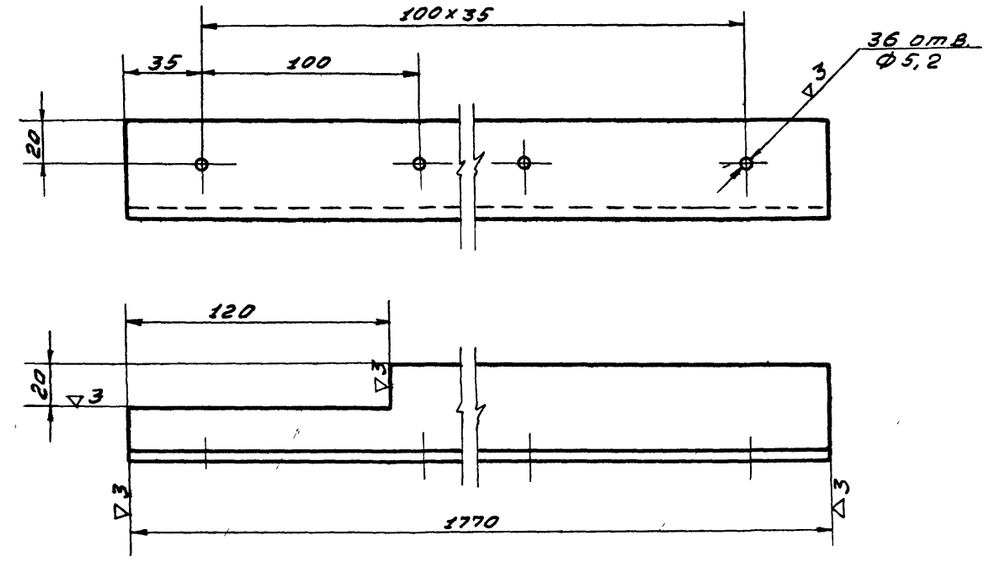

Чертил.		Нащельник		ПВ3-01-102	
Проверил.					
2.435-6 вып.3	Угол. равнобок. 45×45×5 ГОСТ 8509-57 Ст.3 ГОСТ 380-60		Вес 5.0	М-6 1:2	Лист 41
ТК	Ворота противопожарные и противопожарные ворота искронедающие			Серия 2.435-6	
1968 г.	Детали. ПВ3-01-102, ПВ3-02-102			Выпуск 3	Лист 41

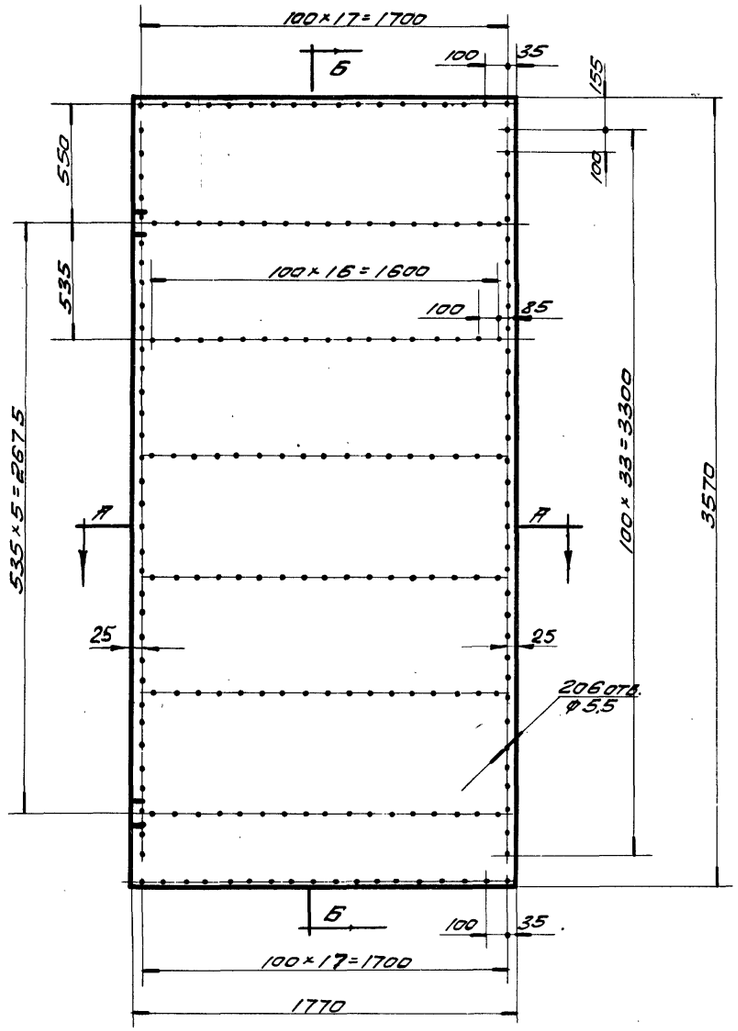

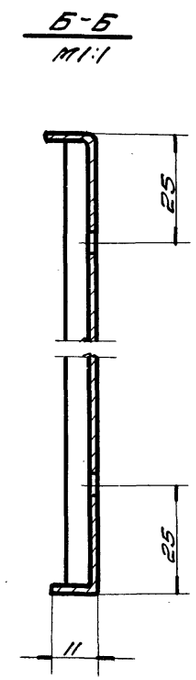

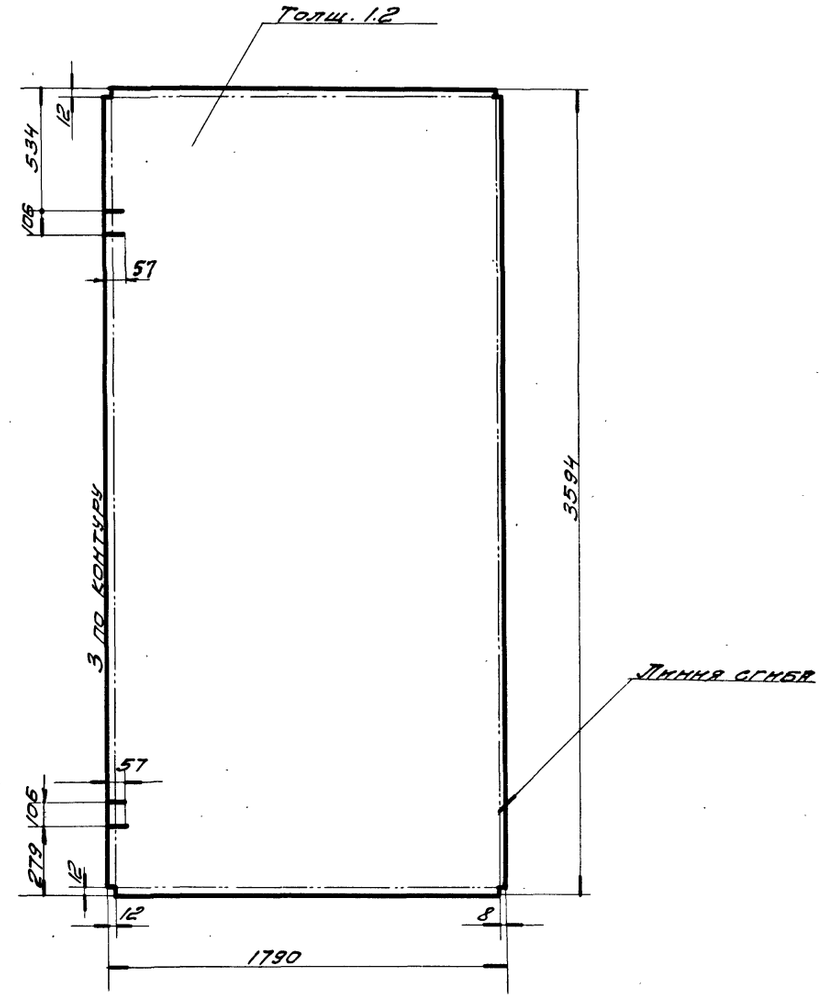

Сварку отогнутых кромок производить электродами типа Э42 ГОСТ 9467-60. Шов снаружи зачистить.

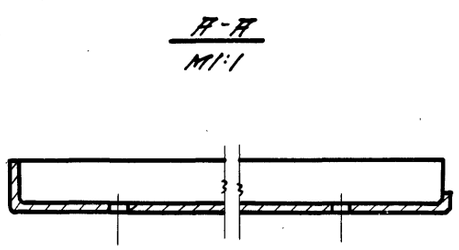

Чертил		Обшивка	ПВ3-01-001		
Провер.					
2.435-6. Вып. 3	Лист	1.2 ГОСТ 3680-57 / Ст.3 ГОСТ 380-60	Вес 59,5	М-б 1:20	Лист 42
ТК	Ворота противопожарные и противопожарные ворота искрогасящие.		Серия 2.435-6		
1968г.	Деталь створки левой. ПВ3-01-001.		Выпуск 3	Лист 42	

1651
Лист 42
Инв. №

Согласовано:

Разраб. Мешков
Ст. инж. Сухенко
Провер. Сухенко

Нач. отд. Гусенин
Гл. инж. отд. Злер
Гл. спец. Сальков

Госхимнефтестроймаш
ГОСХИМПРОЕКТ
г. Москва

~ остальное

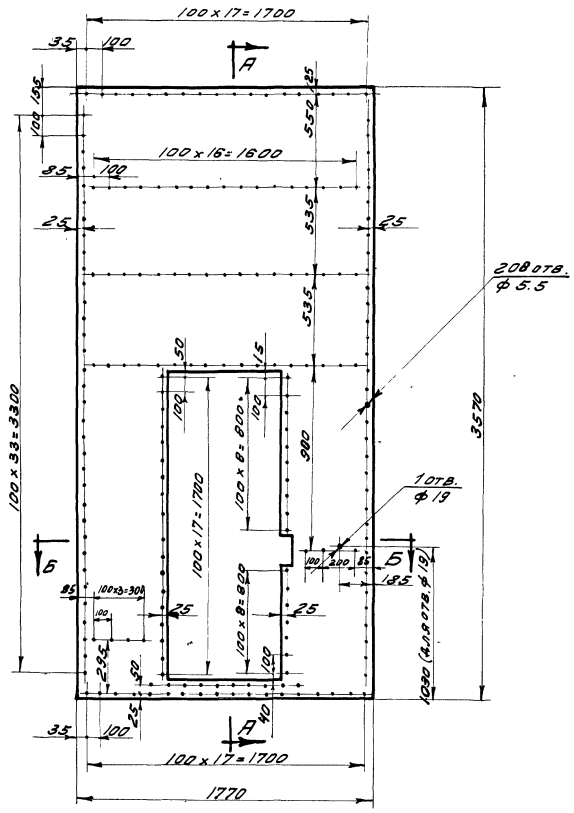

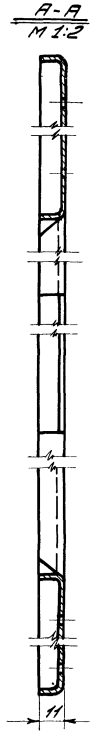

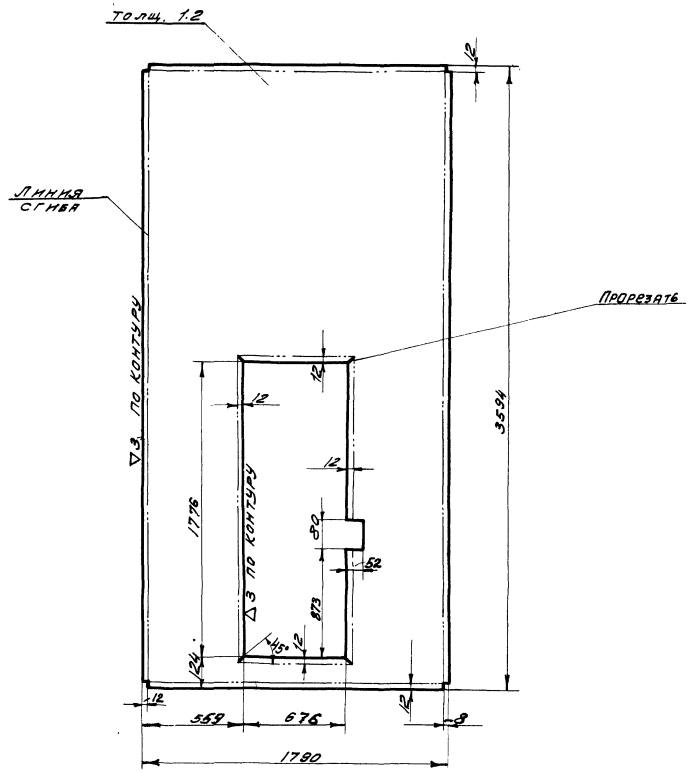

Сварку отогнутых кромок производить электродами типа Э42 ГОСТ 9467-60 шов снаружи зачистить.

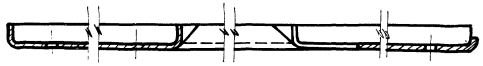

Чертил. Провер.	Обшивка		ПВ3-02-001
2.435-6. Вып.3	Лист 1.2 ГОСТ 3680-57 / Ст.3 ГОСТ 380-60	Вес 48.2	М-Б 1:20 / Лист 43
ТК	Ворота противопожарные и противопожарные ворота искронедающие		Серия 2.435-6
1968 г.	Деталь створки правой. ПВ3-02-001		Выпуск 3 / Лист 43

Госстрой СССР Госгражданстройпроект ГОСХИМПРОЕКТ г. Москва

Согласовано

Рук. группы	Ст. техник	Проверил
Утв. в 1968	Бочарова	Сухенов
		Шинкова
Нач. С.Т.П.	Гуткин	
Гл. инж. ст.	Клевер	
Гл. спец.	Сидякин	

1651
Лист 1.1
Инв. №

Согласовано:

Гос. проектировщик Ешмурзина
Технолог Карпо
Проверил Сиянов
Нач. сект. Готкин
Гл. инж. проекта Клеер
Гл. спец. Сальков

Госстрой СССР
Союзгипронефтеспецмонтажпроект
ГОСХИМПРОЕКТ
г. Москва

∞ остальное

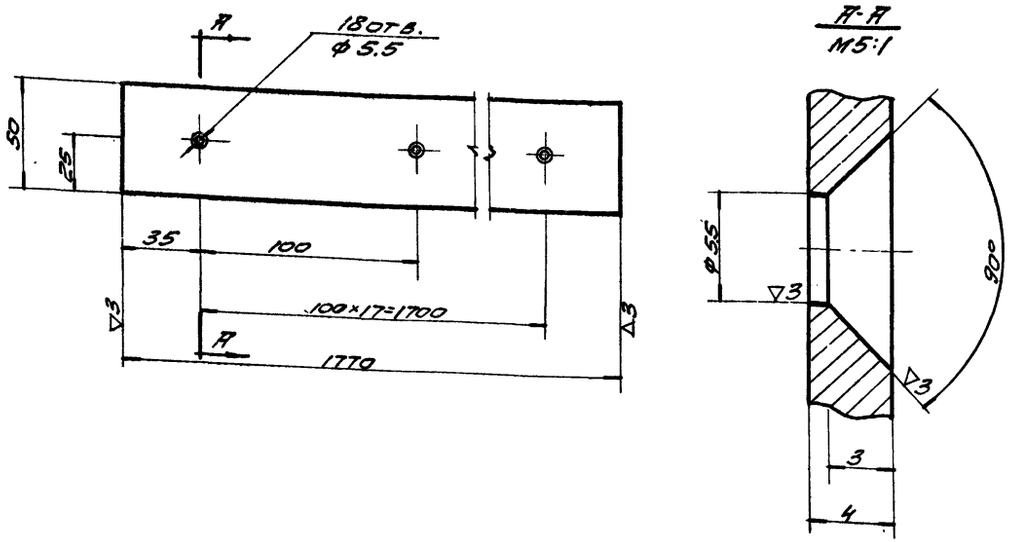

Чертил		Планка	ПВ3-01-002		
Провер.					
2.435-6 вып.3	Полоса 4×50 ГОСТ 103-57 / ст.3 ГОСТ 380-60	Вес 2.88	М-б 1:2	Лист 44	

∞ остальное

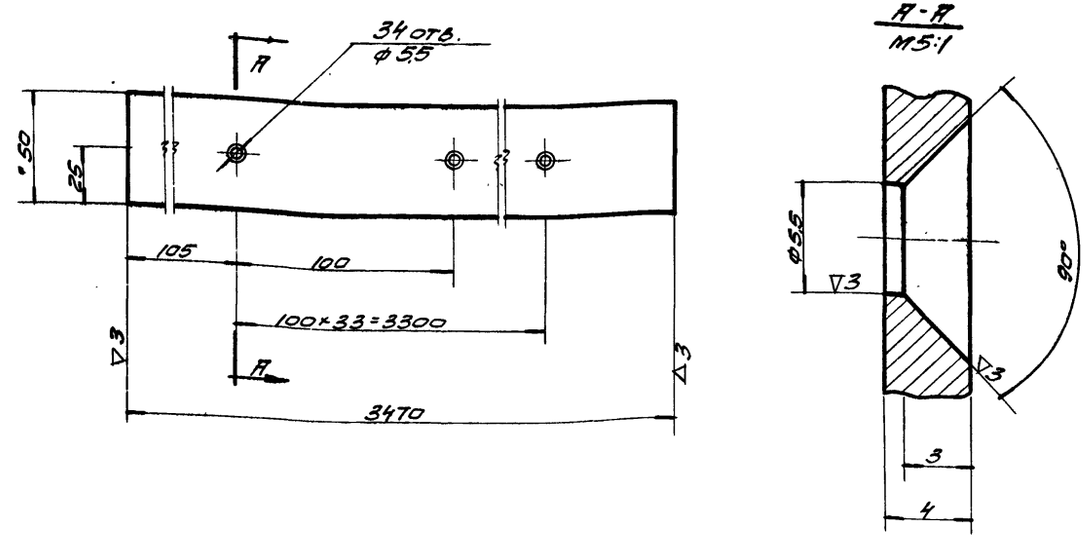

Чертил		Планка	ПВ3-01-003		
Провер.					
2.435-6 вып.3	Полоса 4×50 ГОСТ 103-57 / ст.3 ГОСТ 380-60	Вес 5.75	М-б 1:2	Лист 44	

∞ остальное

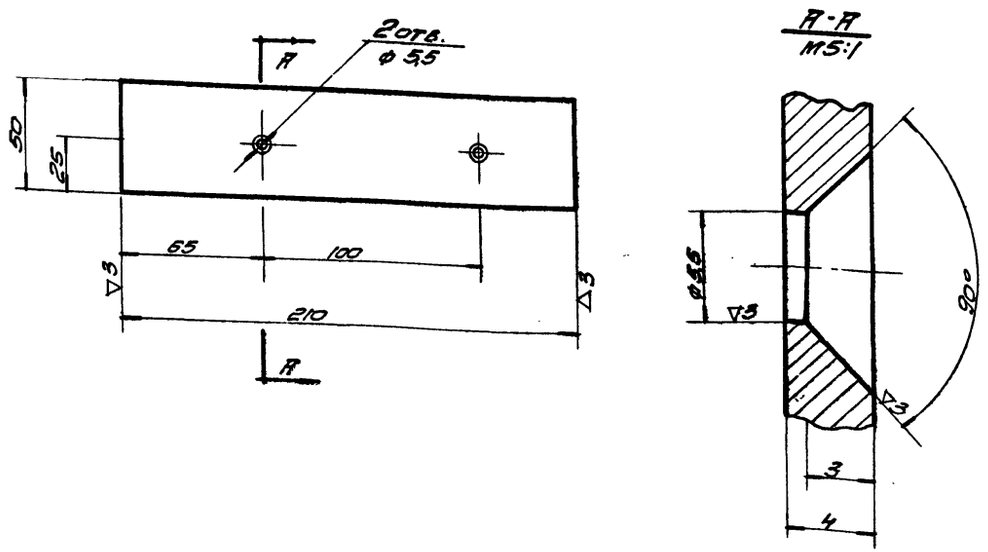

Чертил		Планка	ПВ3-01-004		
Провер.					
2.435-6 вып.3	Полоса 4×50 ГОСТ 103-57 / ст.3 ГОСТ 380-60	Вес 0.4	М-б 1:2	Лист 44	

∞ остальное

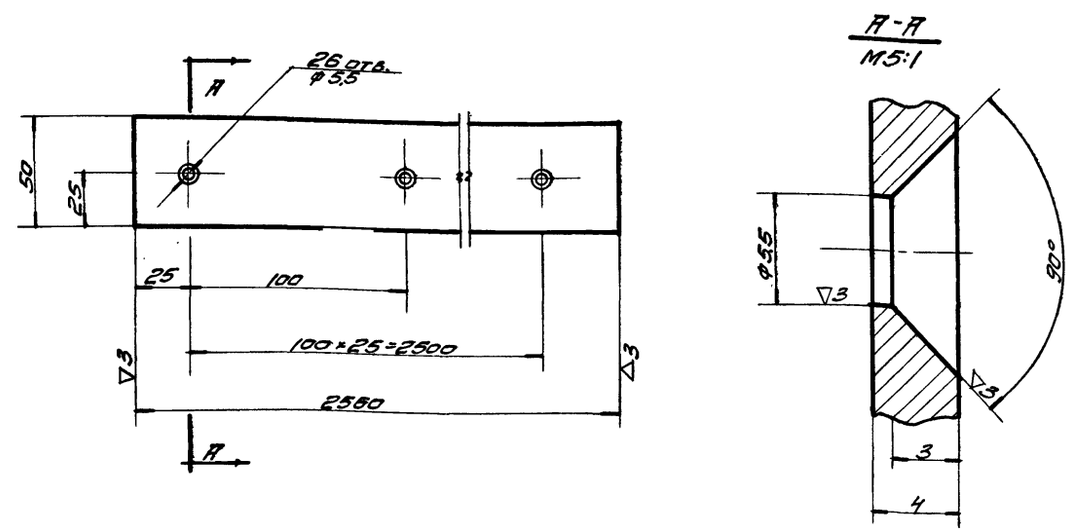

Чертил		Планка	ПВ3-01-005		
Провер.					
2.435-6 вып.3	Полоса 4×50 ГОСТ 103-57 / ст.3 ГОСТ 380-60	Вес 4.3	М-б 1:2	Лист 44	
ТК	Ворота противопожарные и противопожарные ворота искронеадающие			Серия 2.435-6	
1968 г.	Детали. ПВ3-01-002, ПВ3-01-003, ПВ3-01-004, ПВ3-01-005.			Выпуск 3	Лист 44

Шифр 1651
Лист 45
Инв. №

Согласовано

Взам. инв. №

Подпись и дата

Инв. № подл.

Гл. инж. проекта Шевцов
Гл. специалист Бетров
Нач. отдела Сулинов
Нач. сект. Гуськин
Гл. инж. сект. Слеев
Гл. спец. Грачков

ГОСХИМПРОЕКТ
г. Москва

Согласовано: Госкомнефтестройпроект

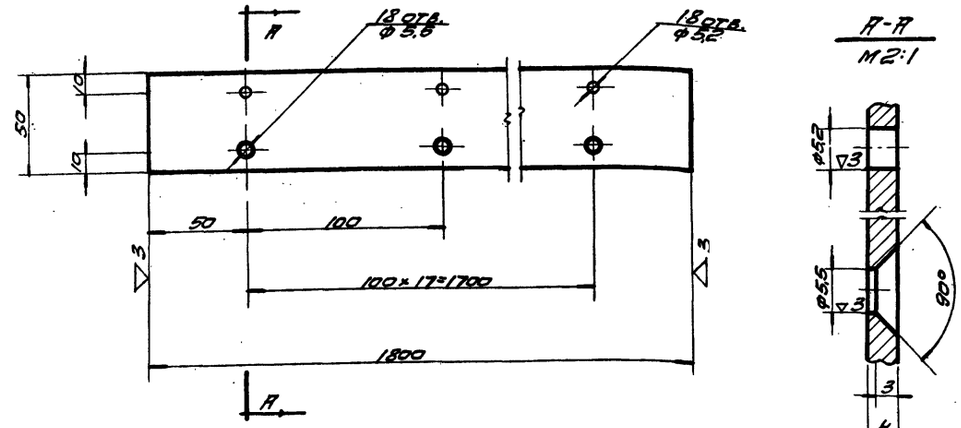

Чертил		Плянка	ПВЗ-02-002	
Провер.				
2.435-6 вып. 3	Полоса 4×50 ГОСТ 103-57 / ст.3 ГОСТ 380-60	Вес 2,90	М-б 1:2	Лист 45

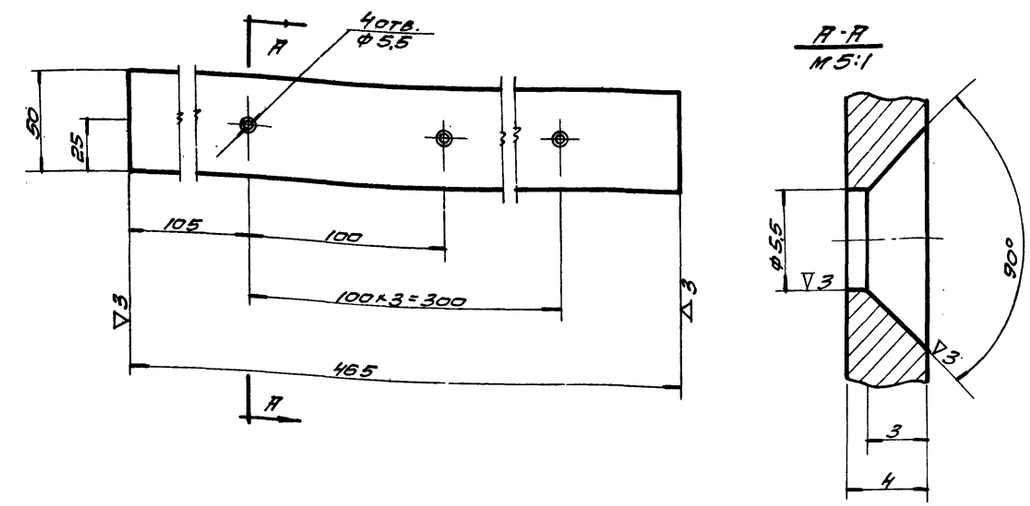

Чертил		Плянка	ПВЗ-01-006	
Провер.				
2.435-6 вып. 3	Полоса 4×50 ГОСТ 103-57 / ст.3 ГОСТ 380-60	Вес 0,7	М-б 1:2	Лист 45

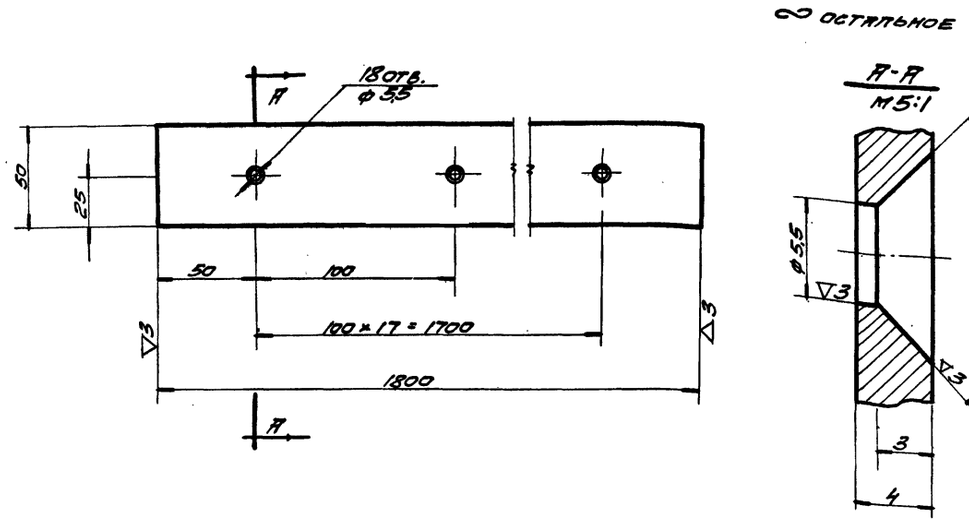

Чертил		Плянка	ПВЗ-02-003	
Провер.				
2.435-6 вып. 3	Полоса 4×50 ГОСТ 103-57 / ст.3 ГОСТ 380-60	Вес 2,7	М-б 1:2	Лист 45

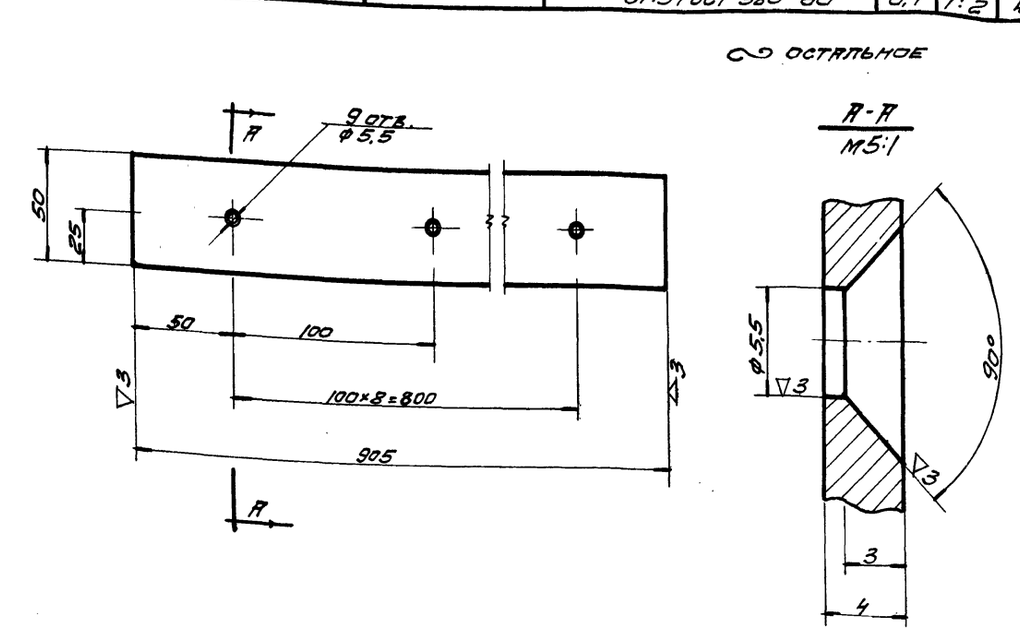

Чертил		Плянка	ПВЗ-02-004	
Провер.				
2.435-6 вып. 3	Полоса 4×50 ГОСТ 103-57 / ст.3 ГОСТ 380-60	Вес 1,4	М-б 1:2	Лист 45

Ворота противопожарные

Лист 46

Инв. №

Согласовано

Гл. инж. проекта Мельников; Гл. инж. Карп; Техник Сыланов; Проверил

Нач. ст. п. Гуськин; Гл. инж. ст. Клебер; Гл. спец. Смаилов

Госстрой СССР Сельхозгипрострой ГОСХИМПРОЕКТ г. Москва

Остальное

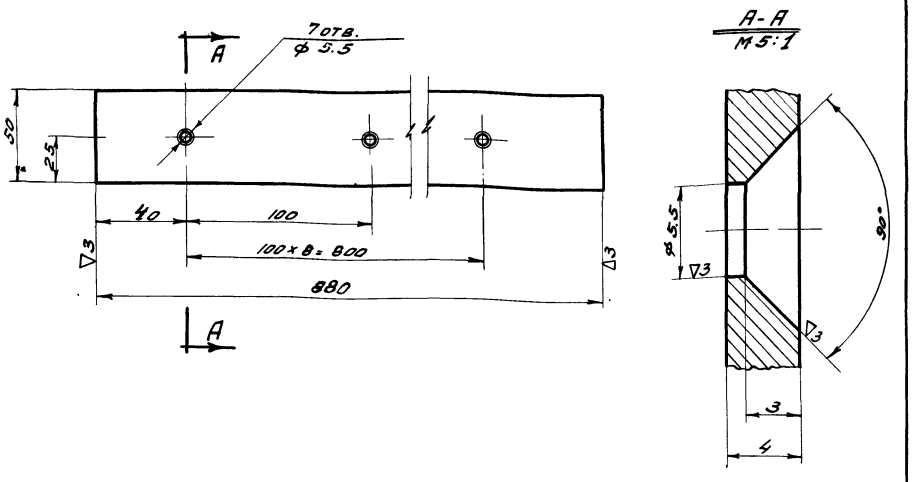

Чертил		Планка	ПВ3-02-005	
Проверил				
2.435-6 вып. 3	Полоса 4x50 ГОСТ 103-57 / Ст. 3 ГОСТ 380-60	Вес 1.6	М-б 1:2	Лист 46

Остальное

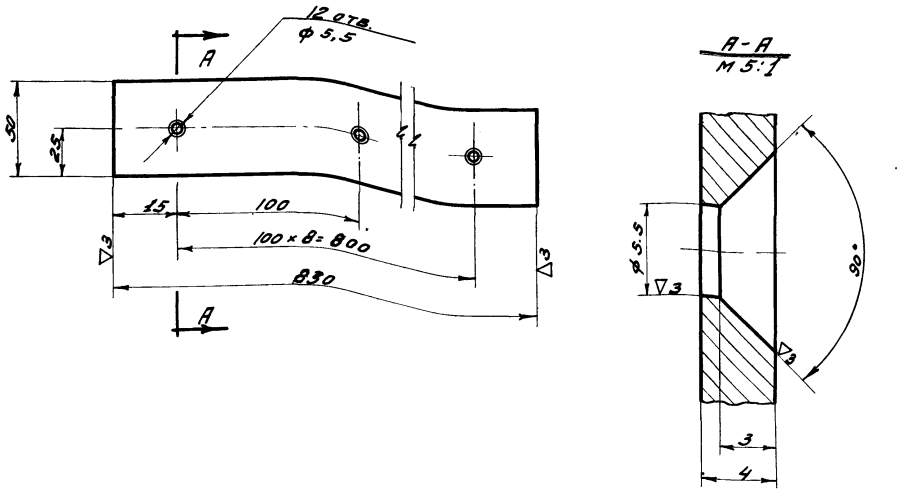

Чертил		Планка	ПВ3-02-006	
Проверил				
2.435-6 вып. 3	Полоса 4x50 ГОСТ 103-57 / Ст. 3 ГОСТ 380-60	Вес 1.3	М-б 1:2	Лист 46

Остальное

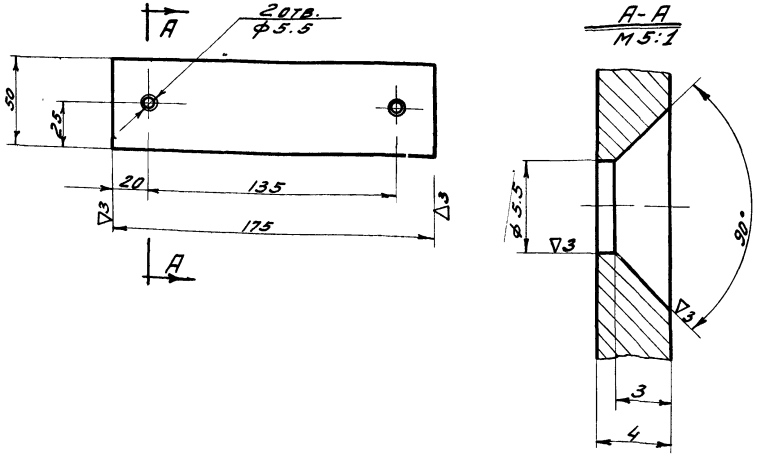

Чертил		Планка	ПВ3-02-007	
Проверил				
2.435-6 вып. 3	Полоса 4x50 ГОСТ 103-57 / Ст. 3 ГОСТ 380-60	Вес 0.3	М-б 1:2	Лист 46

Остальное

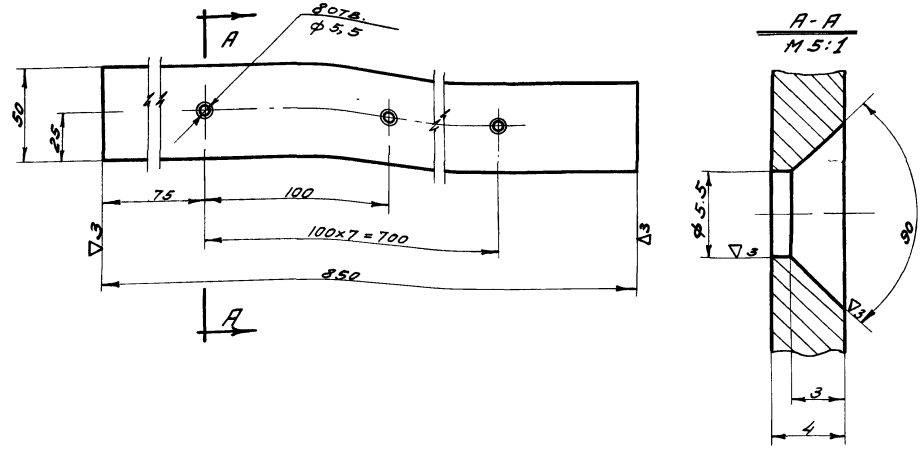

Чертил		Планка	ПВ3-02-008	
Проверил				
2.435-6 вып. 3	Полоса 4x50 ГОСТ 103-57 / Ст 3 ГОСТ 380-60	Вес 1.3	М-б 1:2	Лист 46
ТК	Ворота противопожарные и противопожарные ворота искронедающие		Серия 2.435-6	
1968 г.	Детали. ПВ3-02-005, ПВ3-02-006, ПВ3-02-007, ПВ3-02-008		Выпуск 3	Лист 46

9328-03 50

~ остальное

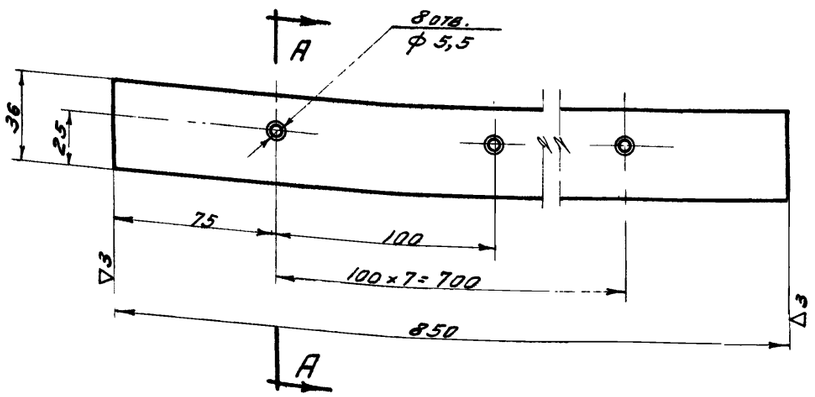

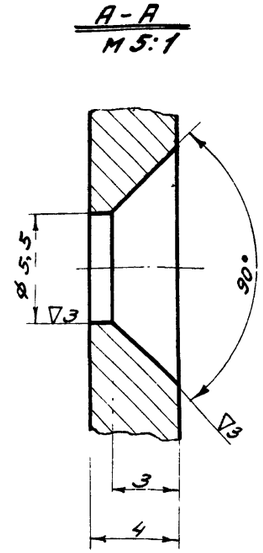

Чертил		Планка	ПВ3-02-009		
Проверил					
2.435-6 вып. 3	Полоса 4х50 ГОСТ 103-57 Ст.3 ГОСТ 380-60	Вес 0.9	М-б 1:2	Лист 47	

~ остальное

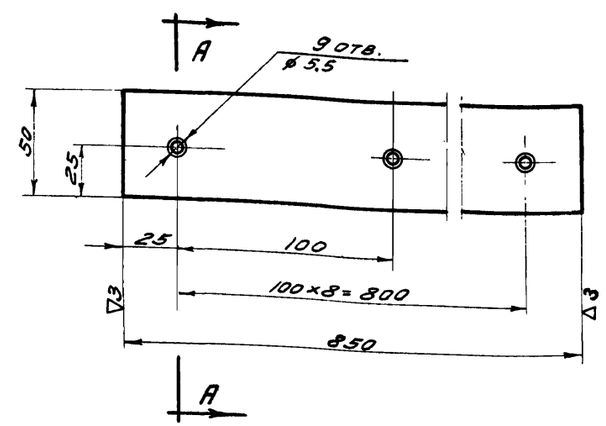

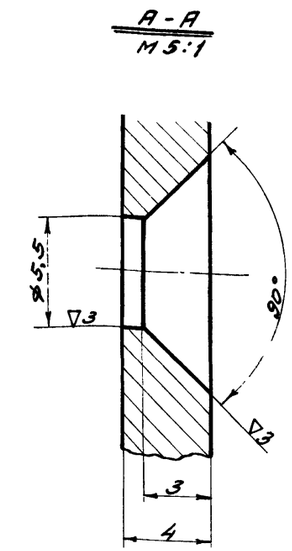

Чертил		Планка	ПВ3-02-010		
Проверил					
2.435-6 вып. 3	Полоса 4х50 ГОСТ 103-57 Ст.3 ГОСТ 380-60	Вес 1.3	М-б 1:2	Лист 47	

~ остальное

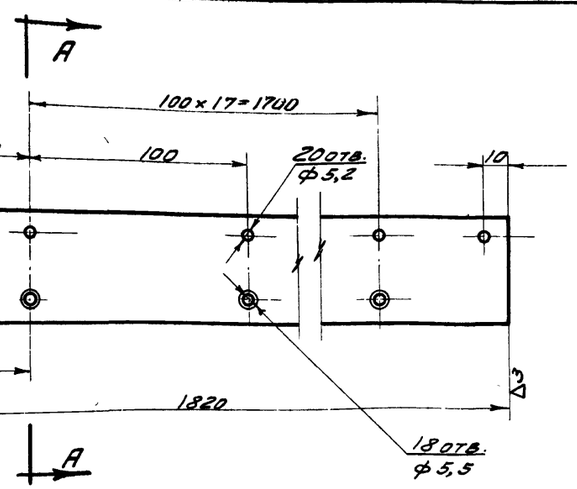

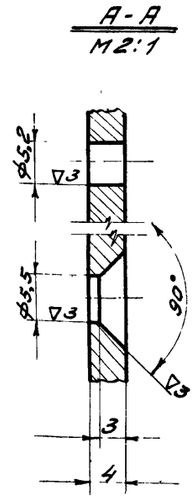

Чертил		Планка	ПВ3-03-001		
Проверил					
2.435-6 вып. 3	Полоса 4х50 ГОСТ 103-57 Ст.3 ГОСТ 380-60	Вес 2,9	М-б 1:2	Лист 47	

~ остальное

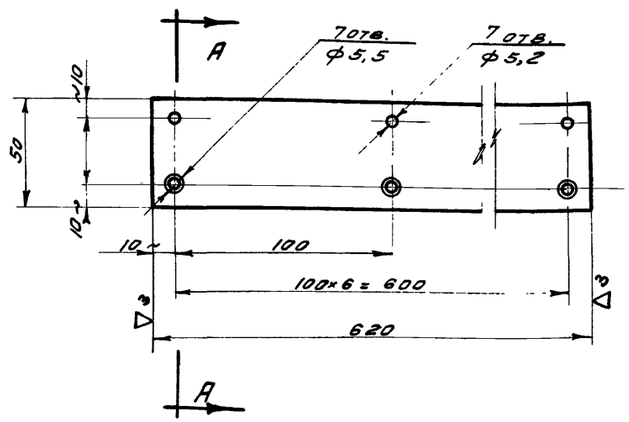

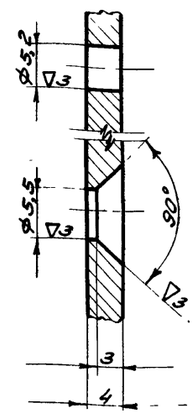

Чертил		Планка	ПВ3-03-002		
Проверил					
2.435-6 вып 3	Полоса 4х50 ГОСТ 103-57 Ст 3 ГОСТ 380-60	Вес 0,88	М-б 1:2	Лист 47	
ТК	Ворота противопожарные и противопожарные ворота искронедающие			Серия 2.435-6	
1968г.	Детали. ПВ3-02-010, ПВ3-02-009, ПВ3-03-001, ПВ3-03-002			Выпуск 3	Лист 47

651
Лист 47
Инв. №

Техник Клепов
Проверил Суханов
Сверил Шинкова

Нач. СТП Гуткин
Гл. инж. ст. Клеер
Гл. спец. Сядыков

Госстрой СССР
Союзгипронефтестройпроект
ГОСХИМПРОЕКТ
г. Москва

Шифр 1651 Лист 48 Инв. №

Остальное

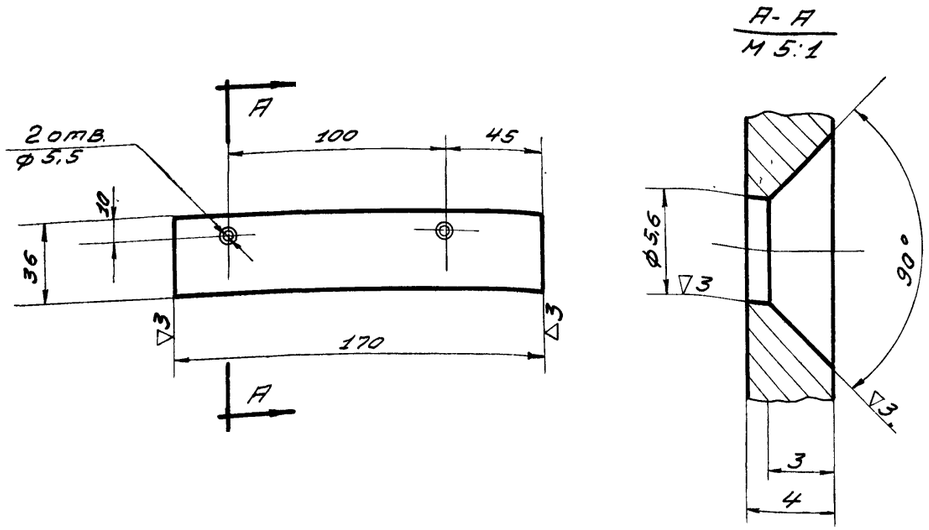

Чертил. / Проверил.	Планка	ПВ3-03-004	
2.435-6 вып. 3	Полоса 4х36 ГОСТ 103-57 / Ст.3 ГОСТ 380-60	Вес 0,2	М-6 1:2 / Лист 48

Остальное

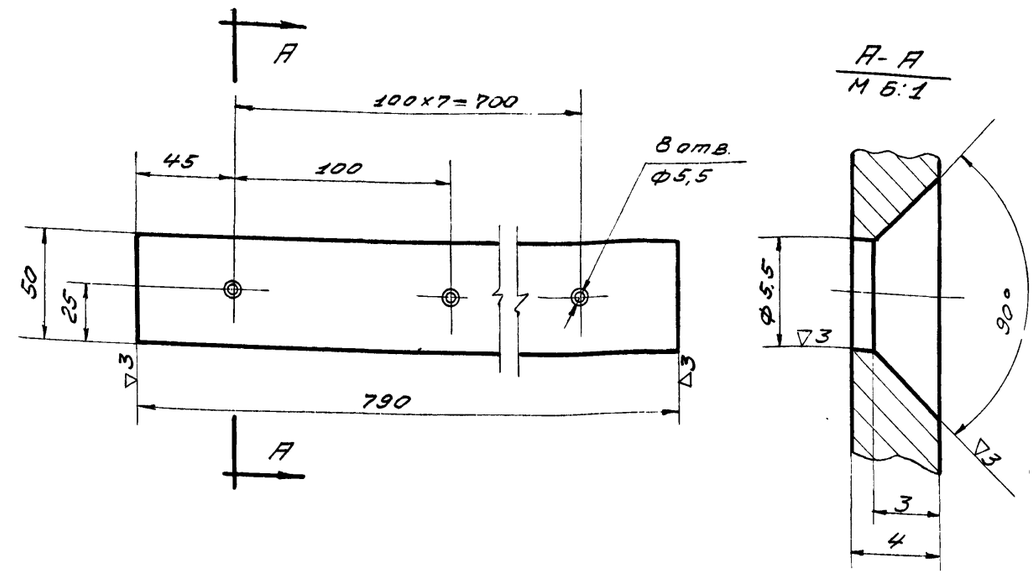

Чертил. / Проверил.	Планка	ПВ3-03-005	
2.435-6 вып. 3	Полоса 4х50 ГОСТ 103-57 / Ст.3 ГОСТ 380-60	Вес 7,5	М-6 1:2 / Лист 48

Остальное

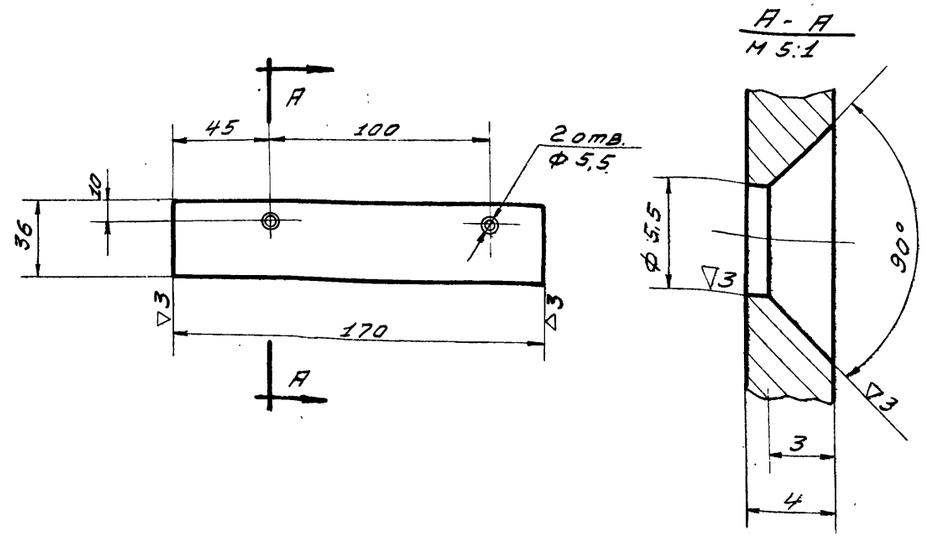

Чертил. / Проверил.	Планка	ПВ3-03-003	
2.435-6 вып. 3	Полоса 4х36 ГОСТ 103-57 / Ст.3 ГОСТ 380-60	Вес 0,2	М-6 1:2 / Лист 48

Остальное

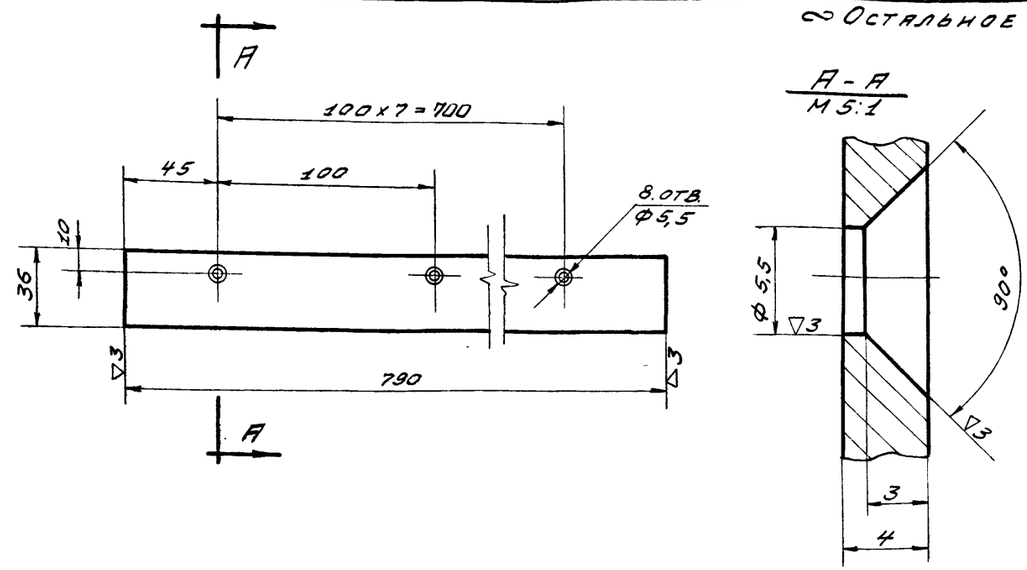

Чертил. / Проверил.	Планка	ПВ3-03-006	
2.435-6 вып. 3	Полоса 4х36 ГОСТ 103-57 / Ст.3 ГОСТ 380-60	Вес 0,9	М-6 1:2 / Лист 48
ТК	Ворота противопожарные и противопожарные ворота искронедающие.	Серия 2.435-6	
1968г.	Детали. ПВ3-03-003, ПВ3-03-004, ПВ3-03-005, ПВ3-03-006.	Выпуск 3	Лист 48

Гл. инж. проекта Щиванов; Гл. инж. ст. п. Карпов; Гл. спец. Сухинов; Нач. ст. п. Шинкова; Техник Гутник; Проверил. Клебер; Сверил Садыков

Госстрой СССР Союзгипротехстроймонтажпроект ГОСХИМПРОЕКТ г. Москва

Шифр 1651 Лист 49 Инв.№

Согласовано:

Госстрой СССР
Союзгипроспецстройпроект
ГОСХИМПРОЕКТ
г. Москва

Нач.С.ТП	Гутман	
Гл.инж.СТП	Клебер	
Гл.спец.	Сафонов	
Ст.инж.	Карпов	
Проверил	Сергеев	
Нач.отдела	Шинкарь	

▽3 Остальное

Острые кромки притупить

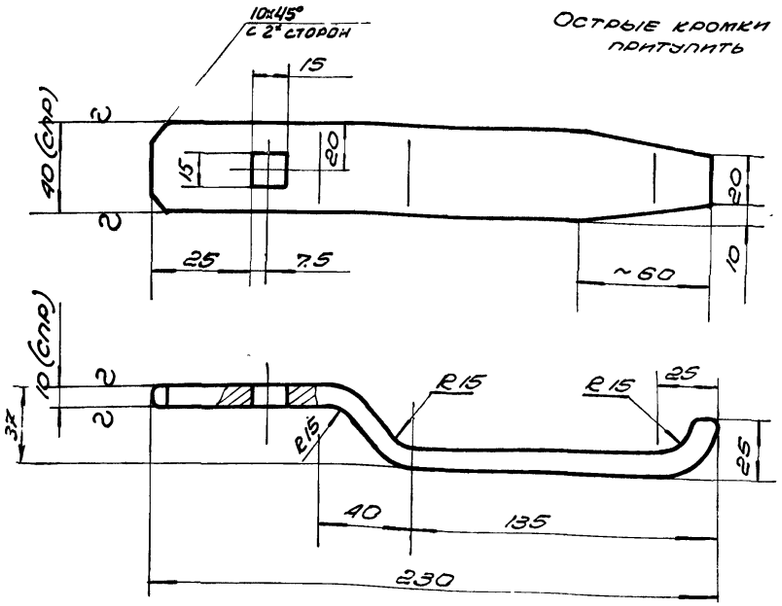

Заготовка е=260

Чертил		Ручка малая	ПВ3-04-001		
Провер.			Вес	Масшт.	Лист
2.435-6 Вып.3		Полоса Л62Т 10×40×250 ГОСТ 931-52	0.86	1:2.5	49

▽3 Остальное

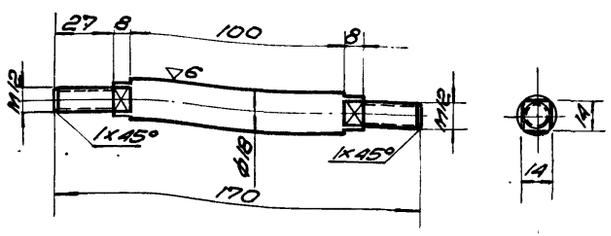

Чертил		Ось	ПВ3·04-002		
Провер.			Вес	М-6	Лист
2.435-6 Вып 3		Пр. Л62-Т-кр19 ГОСТ 2060-60	0.29	1:2	49

52

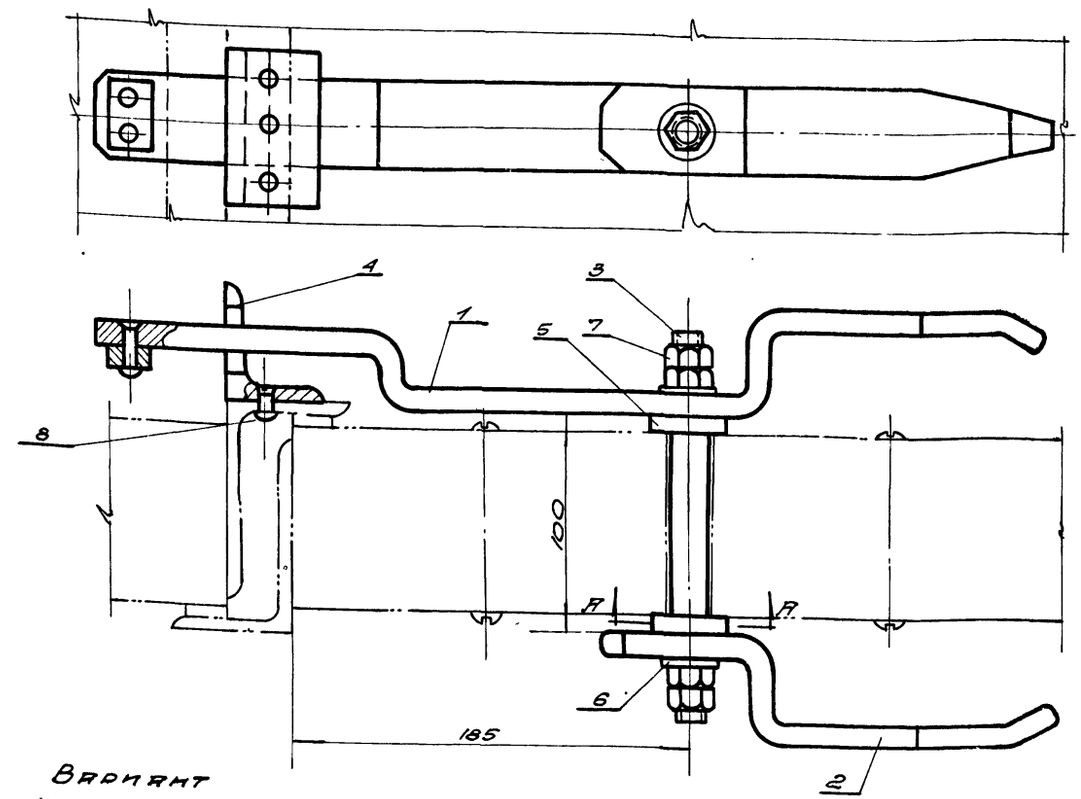

Вариант крепления закладки к калитке

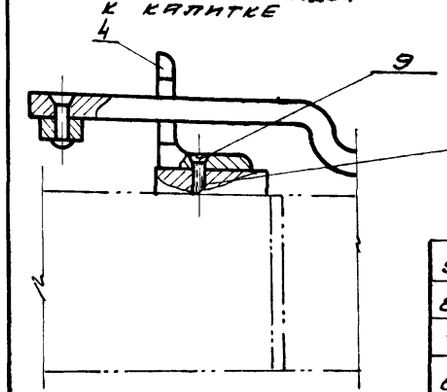

Отверстия для винтов сверлить при монтаже по детали поз. 4.

А-А
М1:1

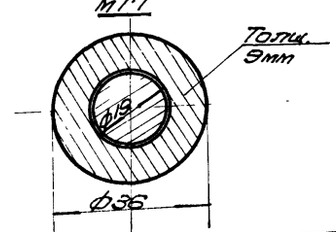

Общий вес 3,5 кг М1:2

NN поз	Обозначен.	Наименование	Кол.	Вес	Материал	Лист	Примеч.
9	ГОСТ 1490-62	Винт М5×20	3	0.001	Ст.3 ГОСТ 380-60	–	
8	ГОСТ 10300-62	Заклепка 5×20	3	0.064	Латунь Л62 ГОСТ 1019-47	–	
7	ГОСТ 5915-62	Гайка М12	4	0.064	Латунь Л62 ГОСТ 1019-47	–	
6	ГОСТ 11371-65	Шайба 12	2	0.012	Латунь Л-62 ГОСТ 1019-47	–	
5	ПВ1-04-005	Прокладка Dн=36; dвн=19; S=9мм	2	0.108	Ст.3 ГОСТ 380-60	6/4	Брус 36 ГОСТ 2590-57
4	ПВ3-04-003	Закладка	1	0.21	Ст.3 ГОСТ 380-60	50	
3	ПВ3-04-002	Ось	1	0.29	Латунь Л62 ГОСТ 1019-47	49	
2	ПВ3-04-001	Ручка малая	1	0.86	Латунь Л62 ГОСТ 1019-47	49	
1	ПВ3-04-100	Ручка большая	1	1.70	Сер.	50	

ТК	Ворота противопожарные и противопожарные ворота искронедающие	Серия 2.435-6	
1968г	Щеколда. ПВ3-04-000. Общий вид и детали.	Выпуск 3	Лист 49

9328-03 55

Шифр 1651 Лист 50 Инв. №

53

~ Остальное

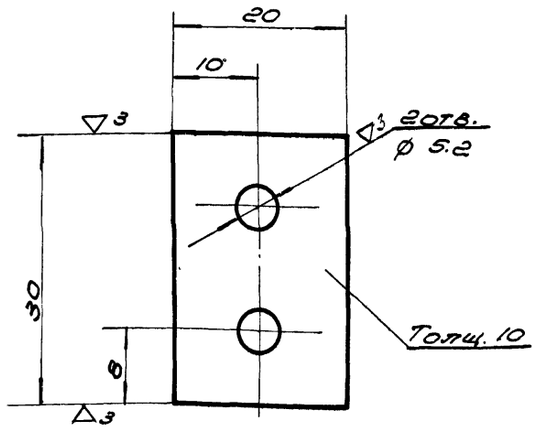

Чертил		Противовес	ПВ3-04-102		
Проверил					
2.435-6 Вып.3	Полоса Л62 10х20 ГОСТ931-52		Вес 0.10	М-6 2:1	Лист 50

А-А
М1:1

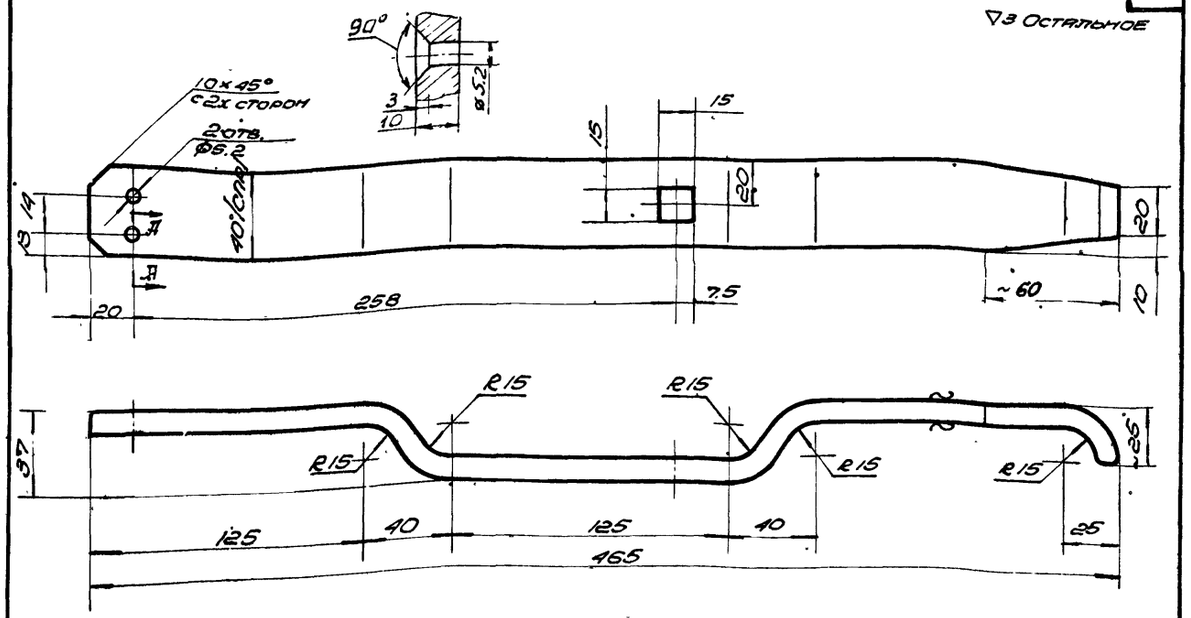

▽3 Остальное

Заготовка ℓ=510

Острые кромки притупить

Чертил		Рукоятка	ПВ3-04-101		
Проверил					
2.435-6 Вып.3	Полоса Л62 10х40 ГОСТ931-52		Вес 1,70	М-6 1:2	Лист 50

~ Остальное

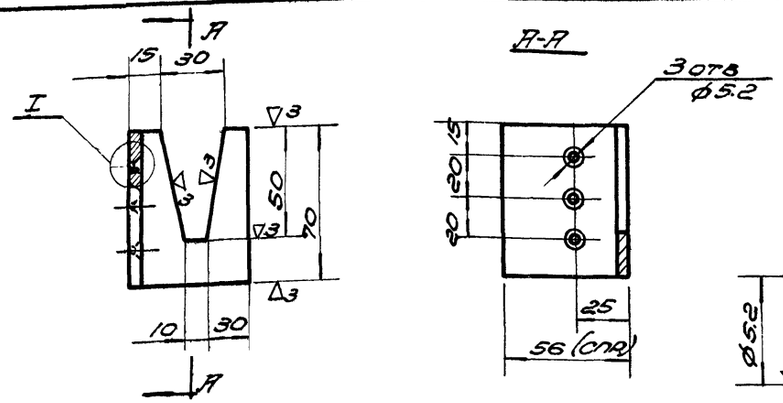

Чертил		Закладка	ПВ3-04-003		
Проверил					
2.435-6 Вып.3	Угол. 56×56×5 ГОСТ8509-57 равнобок. Ст3 ГОСТ380-60		Вес 0.21	М-6 1:2	Лист 50

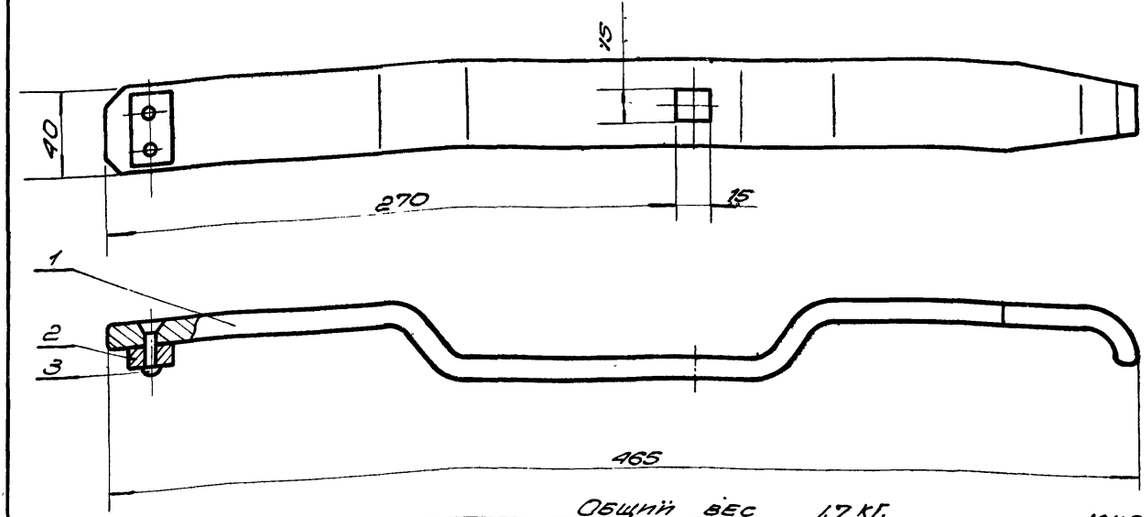

Общий вес 1.7 кг. М1:2

NN поз.	Обознач.	Наименование	Кол.	Вес	Материал	Лист	Примеч.
3	ГОСТ 10300-62	Заклепка 5х20	2	0.001	Латунь Л62 ГОСТ1019-47	—	
2	ПВ3-04-102	Противовес	1	0.05	Латунь Л62 ГОСТ1019-47	50	
1	ПВ3-04-101	Рукоятка	1	1.65	Латунь Л62 ГОСТ1019-47	50	

ТК	Ворота противопожарные и противопожарные ворота искронеадающие. Ручка большая. ПВ3-04-100. Общий вид. Детали. ПВ3-04-101, ПВ3-04-102, ПВ3-04-003	Серия 2.435-6	
1968 г.		Выпуск 3	Лист 50

Нач. СТП Брунн; Гл. инж. ст. Слеер; Рук. гр. Мещанов

Проверил Сухов; Чертил

ГОСХИМПРОЕКТ г. Москва

Шифр 651
Лист 51
Инв. №

~ Остальное

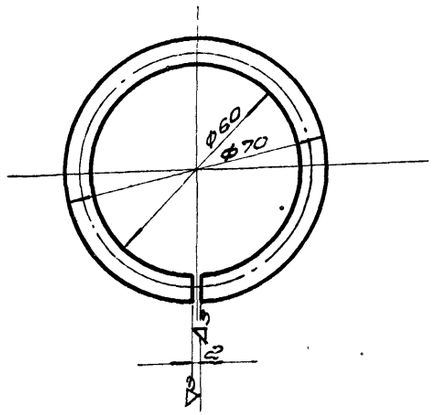

Заготовка С=202мм

Чертил		Кольцо	ПВ3-05-006
Провери			Вес / Масшт. / Лист
2.435-6 вып. 3		Пр.Л62 Т-КР5 ГОСТ 2060-60	0.04 / 1:1 / 51

∇3

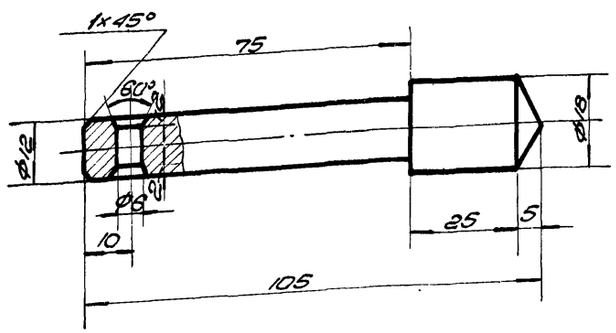

Чертил		Стержень	ПВ3-05-003
Провер.			Вес / Масшт. / Лист
2.435-6 вып. 3		Пр.Л62 Т-Кр.18 ГОСТ 2060-60	0.13 / 1:1 / 51

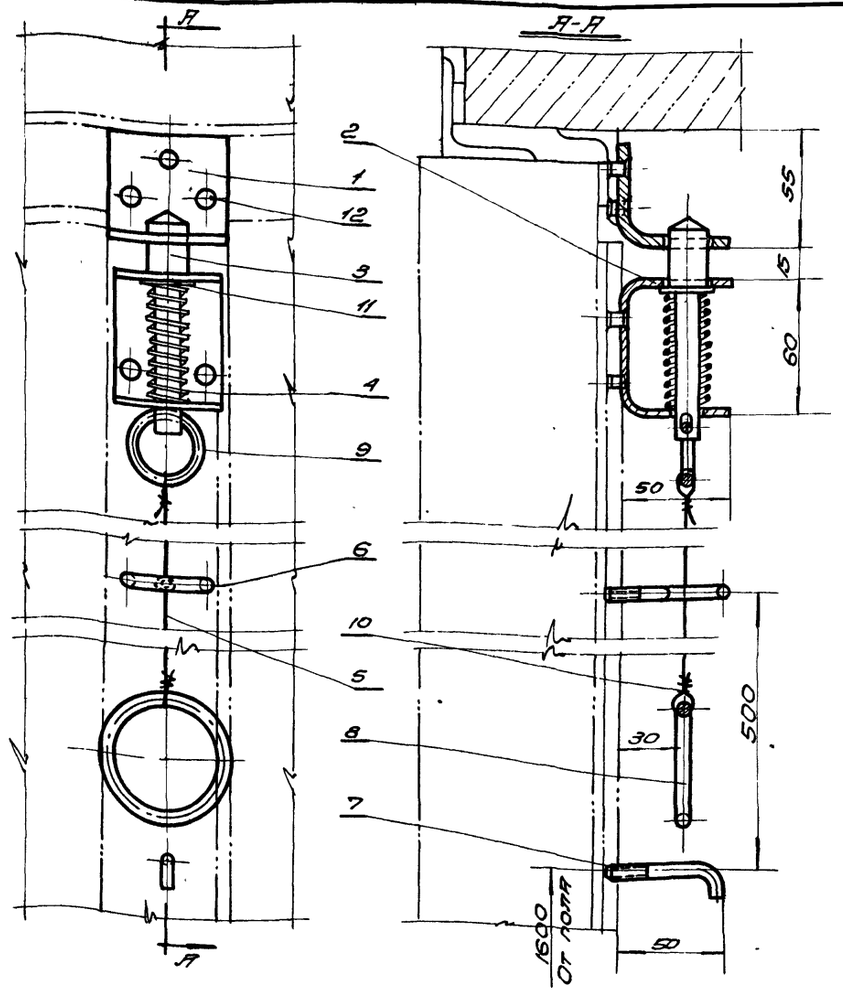

Для сборки ПВ4-00-000 канат /поз.5/ длиной С=1400мм.

Сварку производить электродами типа Э 42 ГОСТ 9467-60

Общий вес 1.1 кг М 1:20

Поз.	Обознач.	Наименование	Кол.	Вес	Материал	Лист	Примеч.
12	ГОСТ 10300-62	Заклепка 5×10	6	0.012	Латунь Л62 ГОСТ 1019-47	—	
11	ГОСТ 11371-65	Шайба 12	1	0.005	Латунь Л62 ГОСТ 1019-47	—	
10	ГОСТ 3282-46	Проволока ф2; С=1000	2	0.05	—	—	Готов. изд.
9	ПВ3-05-007	Кольцо	1	0.02	Латунь Л62 ГОСТ 1019-47	55	
8	ПВ3-05-006	Кольцо	1	0.04	Латунь Л62 ГОСТ 1019-47	51	
7	ПВ3-05-005	Крючок	1	0.012	Латунь Л62 ГОСТ 1019-47	52	
6	ПВ3-05-004	Ушко	1	0.18	Латунь Л62 ГОСТ 1019-47	52	
5	ГОСТ 3071-55	Канат ф5.7; С=2000	1	0.22	Латунь Л62 ГОСТ 1019-47	—	
4	ПВ1-05-004	Пружина	1	0.03	Проволока ГОСТ 9389-60	20	
3	ПВ3-05-003	Стержень	1	0.13	Латунь Л62 ГОСТ 1019-47	51	
2	ПВ3-05-002	Направляющая	1	0.18	Ст3 ГОСТ 380-60	52	
1	ПВ3-05-001	Планка	1	0.22	Ст3 ГОСТ 380-60	52	

ТК	Ворота противопожарные и противопожарные ворота искронедающие	Серия 2.435-6
1968г.	Заклепка. ПВ3-05-000. Общий вид и детали.	Выпуск 3 / Лист 51

ГОСХИМПРОЕКТ г. Москва

Гл. инж. проекта Карпов; Гл. инж. отдела Сухарнов; Гл. спец. Шинкарев; Гл. инж. Ершов; Гл. спец. Крейер; Нач. отдела Сидельков; Нач. сп. Сидельков

0328-03 55

Шифр 1651
Лист 52
Инв. №

Согласовано:

~ Остальное

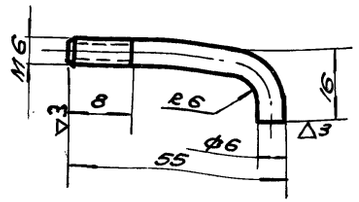

Заготовка С = 61мм

Чертил		Крючок	ПВЗ-05-005
Проверил			
2.435-6 вып. 3	Круг 6 ГОСТ 2590-57 / Ст. 3 ГОСТ 380-80	Вес 0.012	М 1:1	Лист 52

~ Остальное

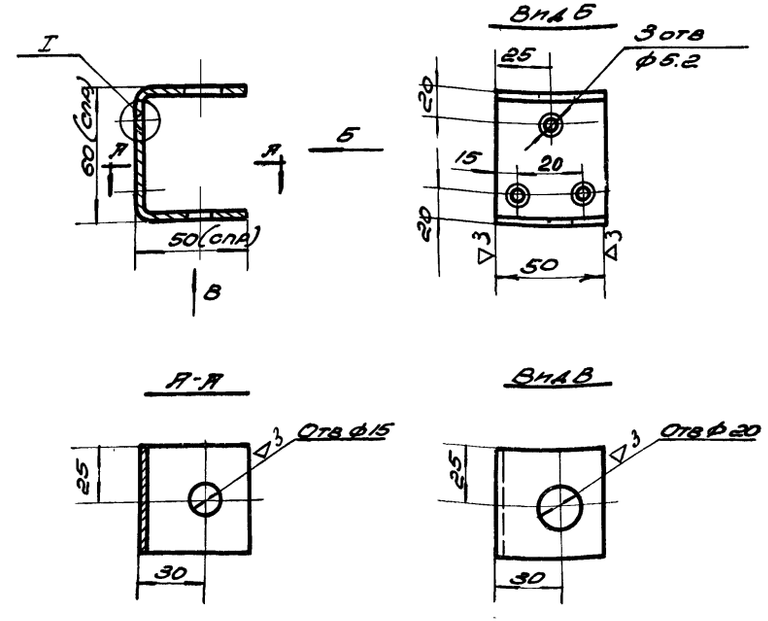

Чертил		Направляющая	ПВЗ-05-002
Проверил			
2.435-6 вып. 3	Швеллер 60×50×3 Ст.3 ГОСТ 8278-63	Вес 0.18	М 1:2	Лист 52

~ Остальное

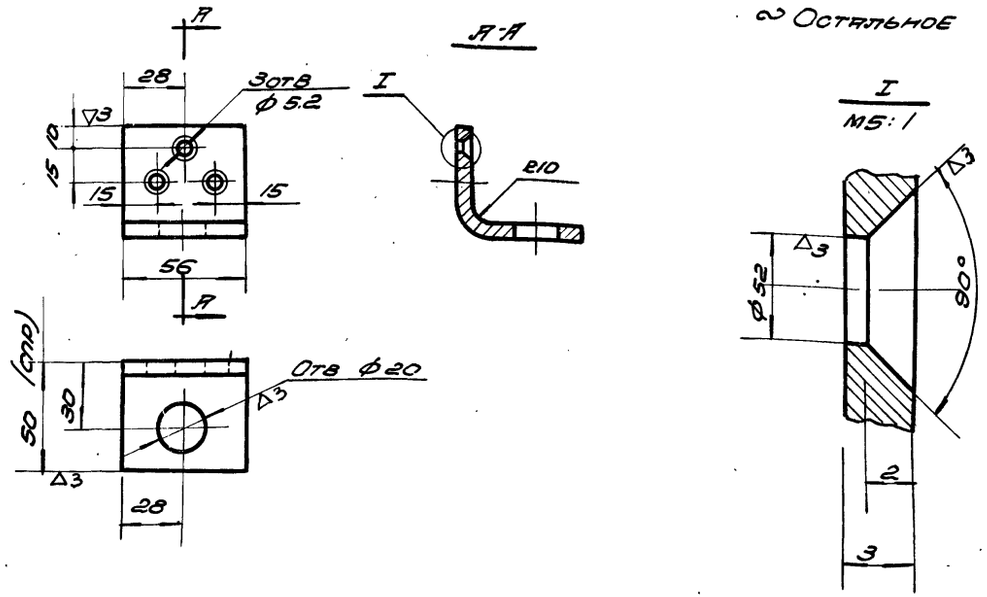

Чертил		Пластина	ПВЗ-05-001
Проверил			
2.435-6 вып. 3	6×56 ГОСТ 103-57 / Полоса Ст.3 ГОСТ 380-60	Вес 0.22	М 1:2	Лист 52

~ Остальное

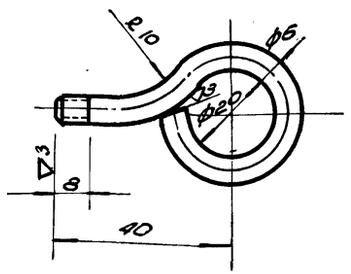

Длина развертки С = 100мм

Чертил		Ушко	ПВЗ-05-004
Проверил			
2.435-6 вып. 3	ПР. Л62-Т Кр.6 ГОСТ 2060-60	Вес 0.18	М 1:1	Лист 52
ТК	Ворота противопожарные и противопожарные ворота искронедающие		Серия 2.435-6	
1968г.	Детали ПВЗ-05-001, ПВЗ-05-002, ПВЗ-05-004, ПВЗ-05-005		Выпуск 3	Лист 52

Зак. 1011-30
Госгражданнефтестройпроект
ГОСХИМПРОЕКТ
г. Москва

Инж. сект.	Гр. инж. сект.	Гр. отд.
Шепиро	Кротов	Осипов
Техник	Проверил	
Гл. инж.	Гл. инж. сект.	Гл. спец.
Клеев	Рабыков	

~ остальное

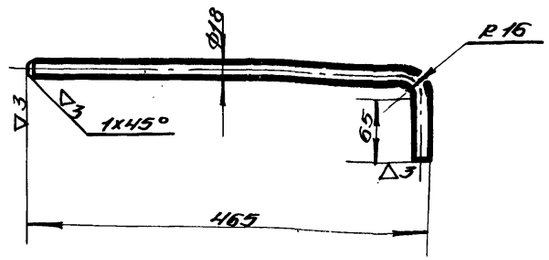

Длина развертки 535мм.

Констр. Сыч	Стержень	ПВ3-06-001			
Провер.					
2.435-6 Вып.3	Пр. Л62-Т-КР.18 ГОСТ 2060-60	Вес 1.13	М-Б 1:5	Лист 53	

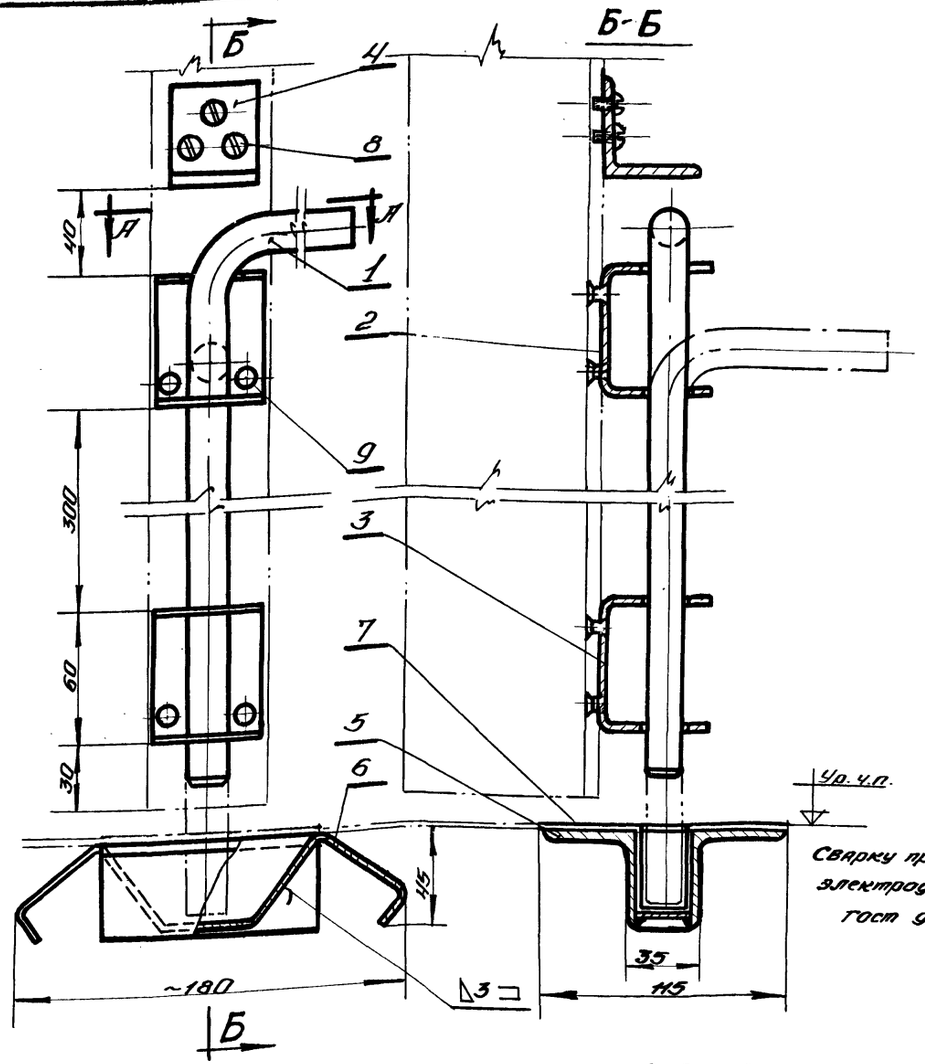

Сварку производить электродами типа Э 42 ГОСТ 9467-60

~ остальное

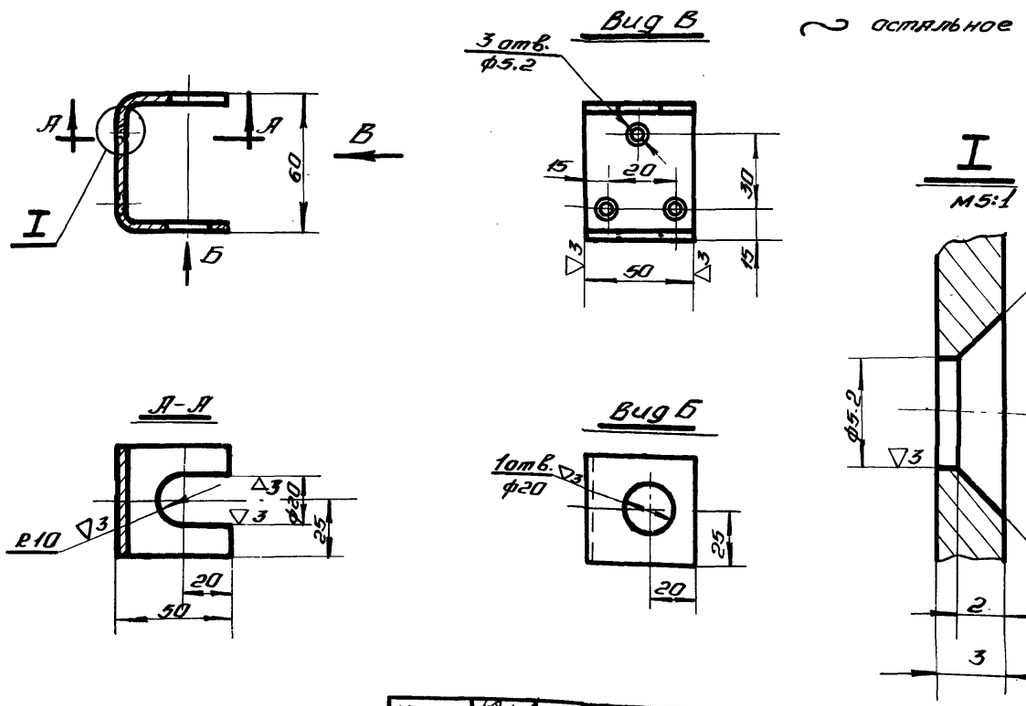

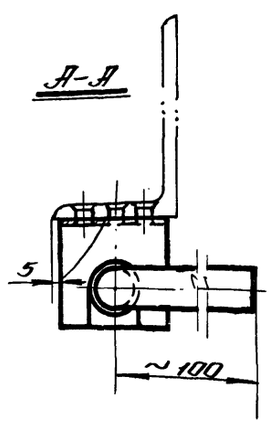

Общий вес 3.0 кг М1:2

N п/п	Обозначен.	Наименование	Кол.	Вес	Материал	Лист	Примеч.
9	ГОСТ 10300-62	Заклепка 5×10	6	0.001	Латунь Л62 ГОСТ 1019-47	—	
8	ГОСТ 1489-62	Винт М5×10	3	0.005	Ст.3 ГОСТ 380-60	—	
7	ПВ3-06-004	Обшивка б=0.4	0.02 м²	0.68	Латунь Л62 ГОСТ 931-52	6/4	обмять по месту
6	ПВ1-06-006	Гнездо	1	0.16	Ст.3 ГОСТ 380-60	22	
5	ПВ1-06-005	Уголок е=100	2	0.67	Ст.3 ГОСТ 380-60	6/4	Угол. равн. 45×45×5 ГОСТ 8509-57
4	ПВ1-06-004	Упор	1	0.11	Ст.3 ГОСТ 380-60	22	
3	ПВ3-06-003	Нижняя направляющая	1	0.18	Ст.3 ГОСТ 380-60	54	
2	ПВ3-06-002	Верхняя направляющая	1	0.17	Ст.3 ГОСТ 380-60	53	
1	ПВ3-06-001	Стержень	1	1.13	Латунь Л62 ГОСТ 1019-47	53	

ТК	Ворота противопожарные и противопожарные ворота искронедающие		Серия 2.435-6
1968г	Шпингалет ПВ3-06-000. Общий вид и детали	Выпуск 3	Лист 53

Чертил. Сыч	Верхняя направляющая	ПВ3-06-002			
Провер.					
2.435-6 Вып.3	Швеллер 60×50×3 – Ст.3 ГОСТ 8278-63	Вес 0.17	М-Б 1:2	Лист 53	

Госкомнефтестройпроект / ГОСХИМПРОЕКТ г. Москва

Гл. инж. Крупов; Гл. инж. проекта Рахманов; Нач. отд. Макеров; Гл. спец. Сарычев; Нач. с.т.п. Гитин; Гл. инж. Спец. Садыков

Шифр 51 Лист 53 Инв. №

9328-03 57

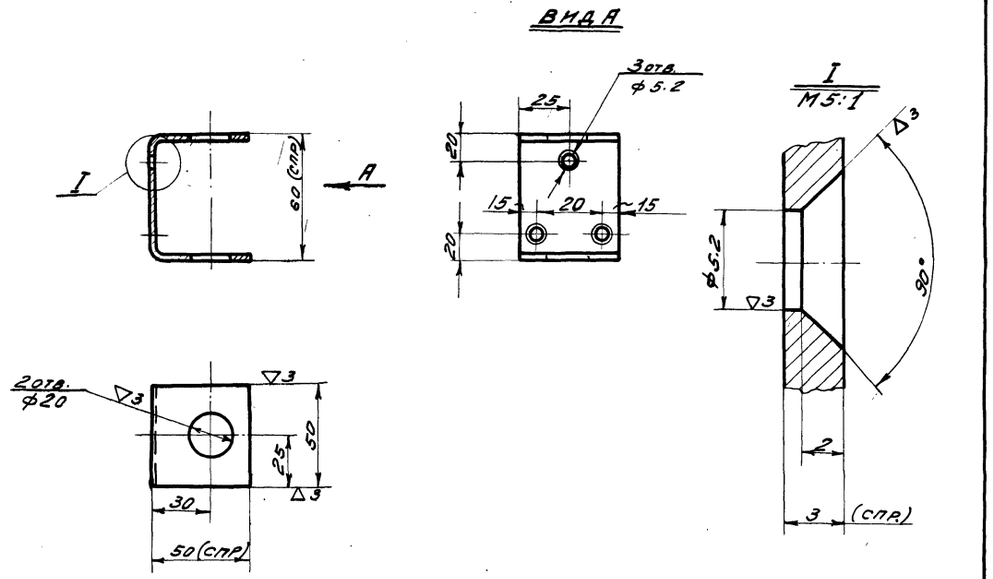

Чертил. / Провер.		Нижняя направляющая	ПВ3-06-003		
2.435-6 вып.3	Швеллер 60×50×3 - Ст.3 ГОСТ 8278-63		Вес 0.18	М-б 1:2	Лист 54

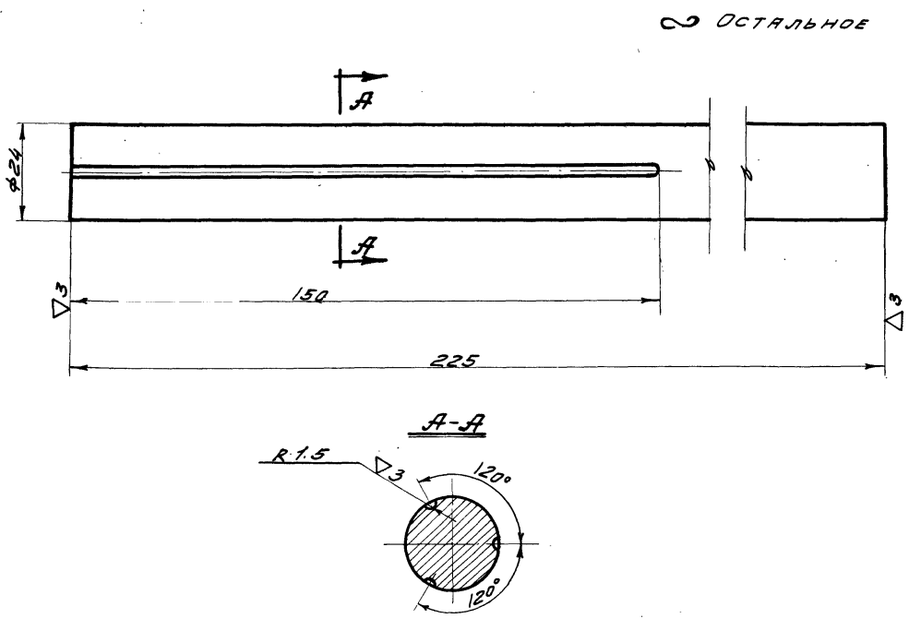

Чертил. / Провер.		Стержень	ПВ3-07-001		
2.435-6 вып.3	Круг 24 ГОСТ 2590-57 Ст.3 ГОСТ 380-60		Вес 0.91	М-б 1:1	Лист 54

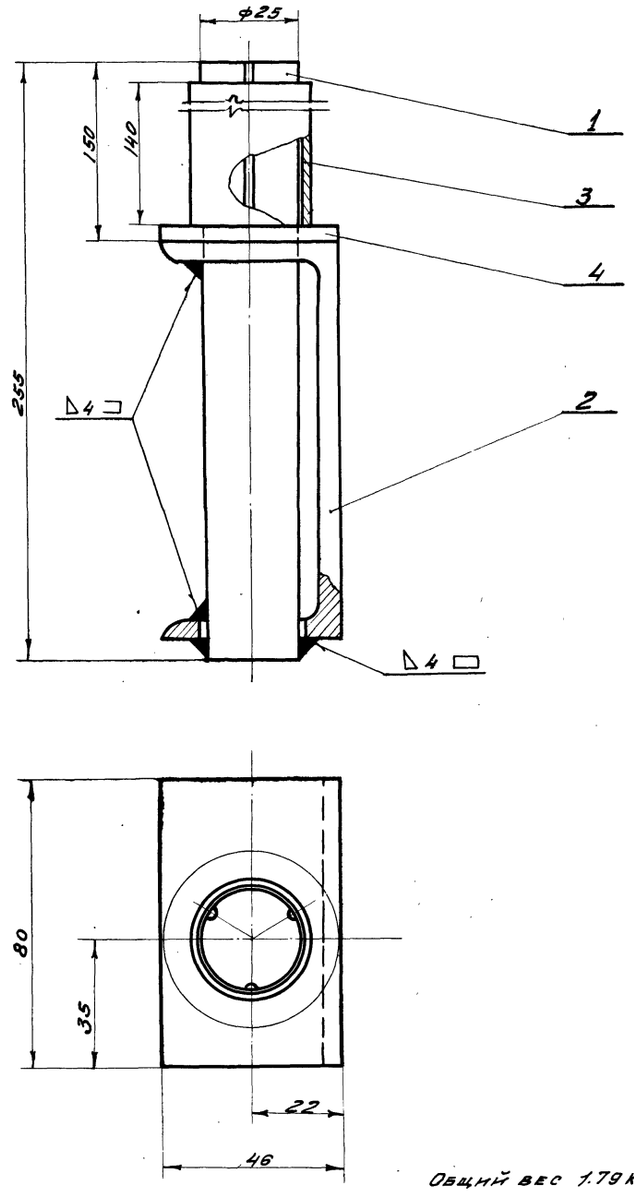

Общий вес 1.79 кг. М 1:1

Поз.	Обознач.	Наименов.	Кол.	Вес	Материал	Лист	Примеч.
4	ГОСТ 11371-65	Шайба 25	1	0.03	Л62 ГОСТ 1019-47	–	
3	ПВ3-07-002	Втулка ℓ=1.40	1	0.09	Труба т.п.т 27×1 Л62 ГОСТ 494-52	5/4	
2	ПВ1-07-002	Швеллер	1	0.76	Ст.3 ГОСТ 380-60	23	
1	ПВ3-07-001	Стержень	1	0.91	Ст.3 ГОСТ 380-60	54	

ТК	Ворота противопожарные и противопожарные ворота искронедающие		Серия 2.435-6
1968г.	Навеска левая. ПВ3-07-000. Детали навески и шпингалета		Выпуск 3 / Лист 54

Гл. инженер проекта Суханов
Проверил Суханов
Гл. инж. ст. п. Клеев
Гл. спец. Сафиков
ГОСХИМПРОЕКТ
г. Москва

Шифр 1651
Лист 55
Инв. №

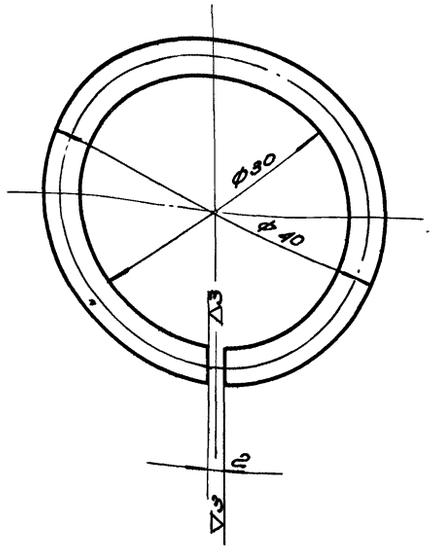

Заготовка С=102

Чертил		Кольцо	ПВ3-05-007
Проверил			
2.435-6 Вып. 3	Пр Л62т-Кр5 ГОСТ2060-60	Вес 0.02	М-5 2:1	Лист 55

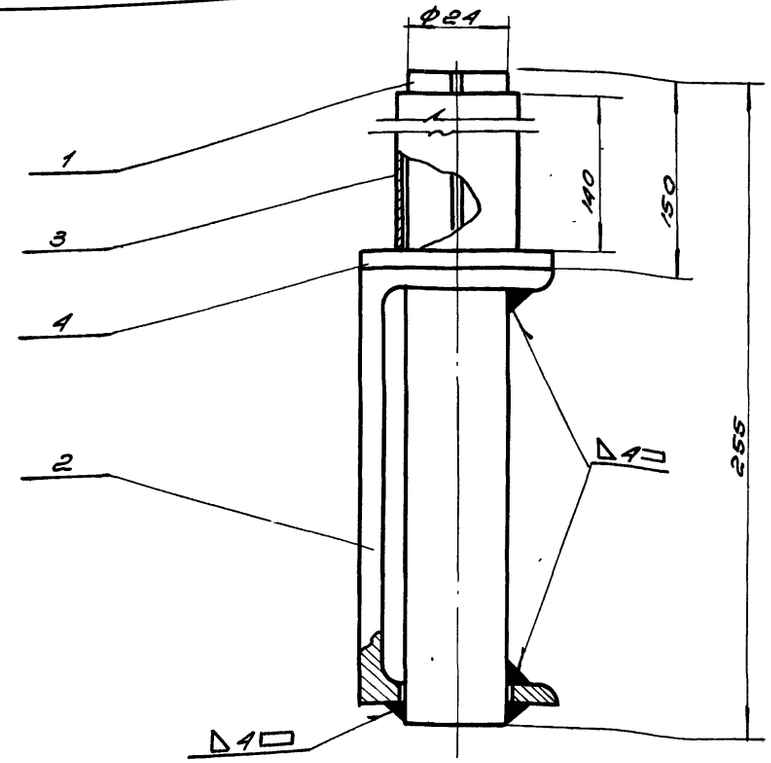

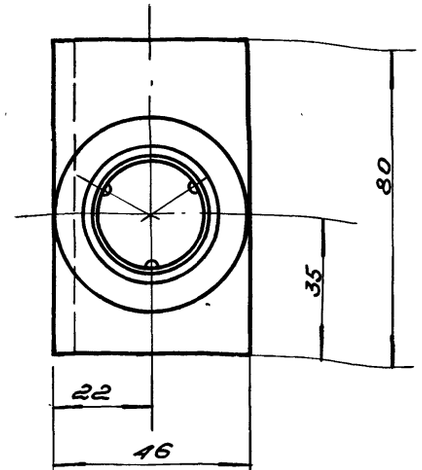

Общий вес 1.79 кг. М 1:1

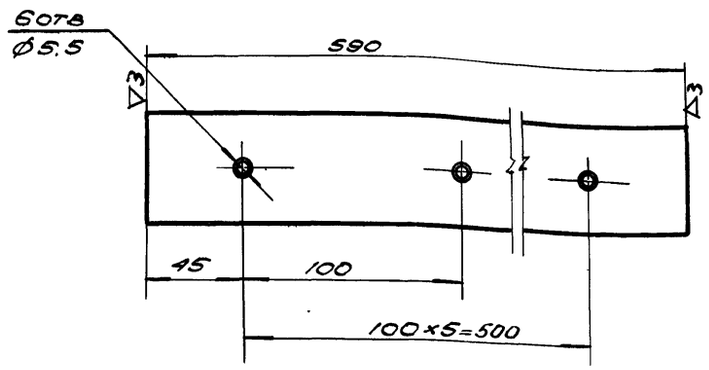

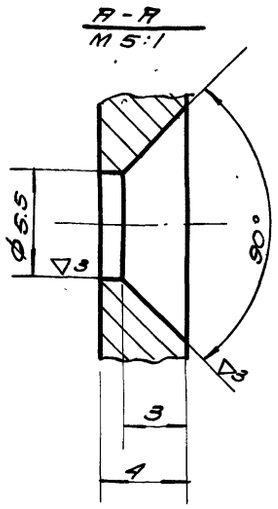

Чертил		Планка	ПВ3-03-007
Проверил			
2.435-6 Вып. 3	Полоса 4×50 ГОСТ 103-57 Ст.3 ГОСТ 380-60	Вес 0.7	М-5 1:2	Лист 55

Поз.	Обознач.	Наименов.	Кол.	Вес	Материал	Лист	Примеч.
4	ГОСТ 11371-65	Шайба 25	1	0.03	Л62 ГОСТ 1019-47	—	
3	ПВ3-07-002	Втулка С=140	1	0.09	Труба п. Пт. 27×1 Л62 ГОСТ 494-52	Б/ч.	
2	ПВ1-07-002	Швеллер	1	0.76	Ст.3 ГОСТ 380-60	23	
1	ПВ3-07-001	Стержень	1	0.91	Ст.3 ГОСТ 380-60	54	

ТК	Ворота противопожарные и противопожарные ворота искронедающие	Серия 2.435-6	
1968г	Навеска правая. ПВ3-08-000 Детали ПВ3-03-007 и ПВ3-05-007	Выпуск 3	Лист 55

Техник Бородкова
Проверил Суханов
Нач. С.Т.П. Стрелин
Гл. инж. стр. Клебер
Гл. спец. Задыхов

Союзгипрестройпроект
ГОСХИМПРОЕКТ
г. Москва

9328-02.50

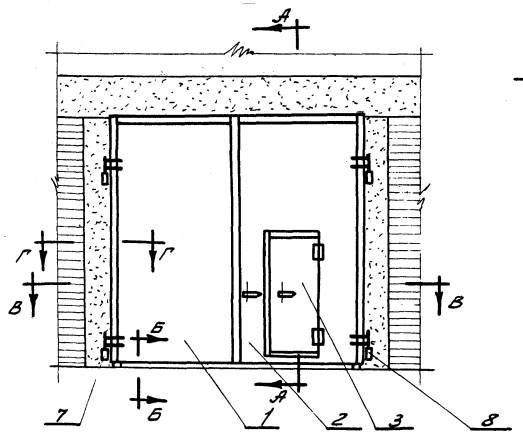

А-А

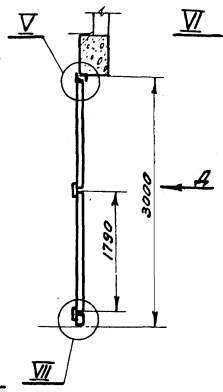

Вид Д
(вид изнутри)

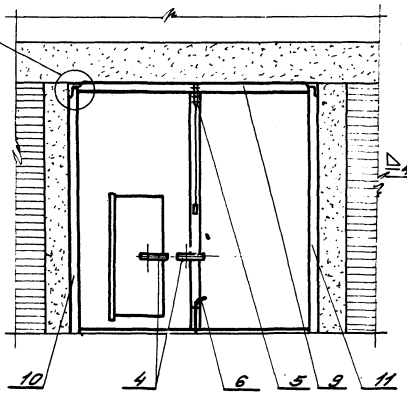

IV
М 1:2

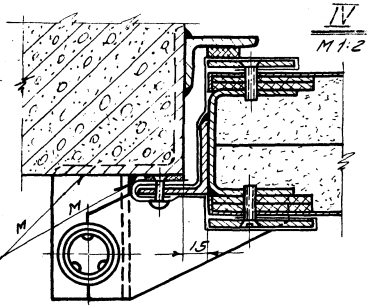

V
М 1:2

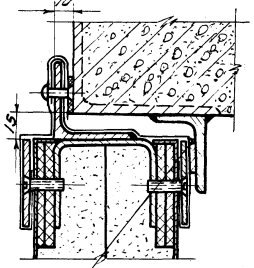

Г-Г
М 1:2

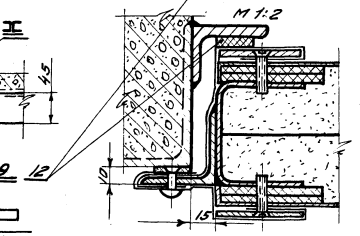

VI
М 1:5

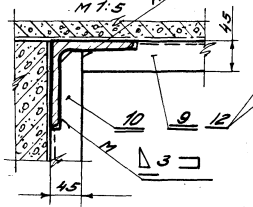

В-В

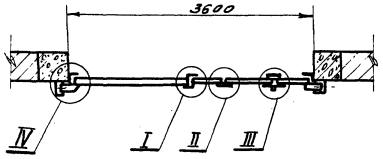

III
М 1:2

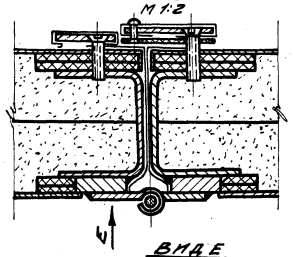

Б-Б
М 1:2

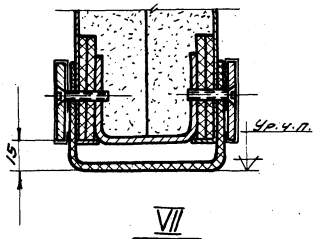

I
М 1:2

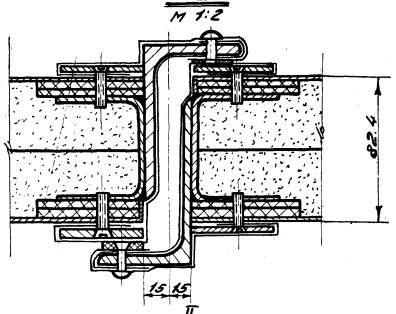

II
М 1:2

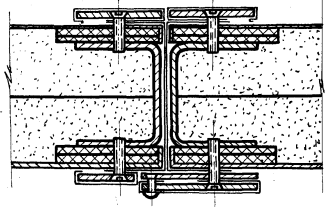

Вид Е
М 1:2

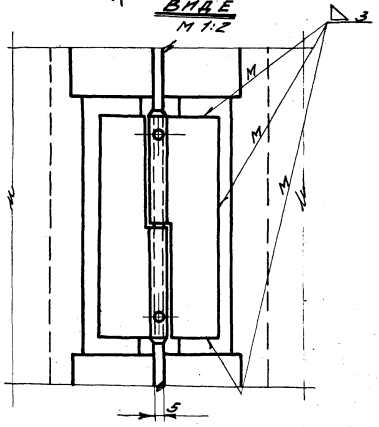

VII

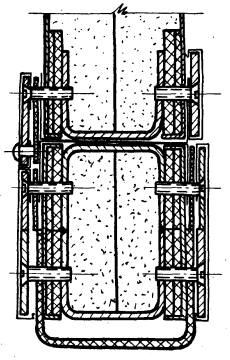

Нащельник к узлу III после установки калитки отогнуть, с учетом свободного прохождения калитки.
Монтажную сварку производить электродами типа Э42 ГОСТ 9467-60.

Общий вес 930 кг М 1:50

Поз.	Обознач.	Наименование	Кол.	Вес	Материал	Лист	Прим.
12	ПВ1-00-004	Уплотнение свч. 20х3	9.6	0.96	Резина-пласт. ст. м. ГОСТ 7338-65	6/4	в-по месту
11	ПВ2-00-003	Нащельник левый	1	6.5	Ст. 3 ГОСТ 380-60	24	
10	ПВ2-00-002	Нащельник правый	1	6.45	Ст. 3 ГОСТ 380-60	22	
9	ПВ1-00-001	Нащельник верхний	1	7.52	Ст. 3 ГОСТ 380-60	16	
8	ПВ3-08-000	Навеска правая	2	3.58	Сбор.	55	
7	ПВ3-07-000	Навеска левая	2	3.58	Сбор.	54	
6	ПВ3-06-000	Шпингалет	1	2.7	Сбор.	53	
5	ПВ3-05-000	Защелка	1	8.0	Сбор.	51	
4	ПВ3-04-000	Щеколда	2	7.0	Сбор.	49	
3	ПВ3-03-000	Калитка	1	103.0	Сбор.	39	
2	ПВ4-02-000	Створка правая	1	388.0	Сбор.	59	
1	ПВ4-01-000	Створка левая	1	392.0	Сбор.	57	

ТК	Ворота противопожарные и противопожарные ворота искронепадающие	Серия 2.435-6	
1968г.	Общий вид ворот ПВИ-3,6х3,0. ПВ4-00-000	Выпуск 3	Лист 56

1651
Лист 56
Инв. №
Госхимпроект
г. Москва
Ст. техник Бондарев
Проверил Сусаль
Гл. инж. проекта Ивашев
Гл. инж. Сапожков
Гл. спец. Сапожков
Инженер Ивашев
Ст. инж. Ивашев
Инженер Ивашев
Инженер Ивашев
Инженер

Шифр 16 51
Лист 57
Инв. №

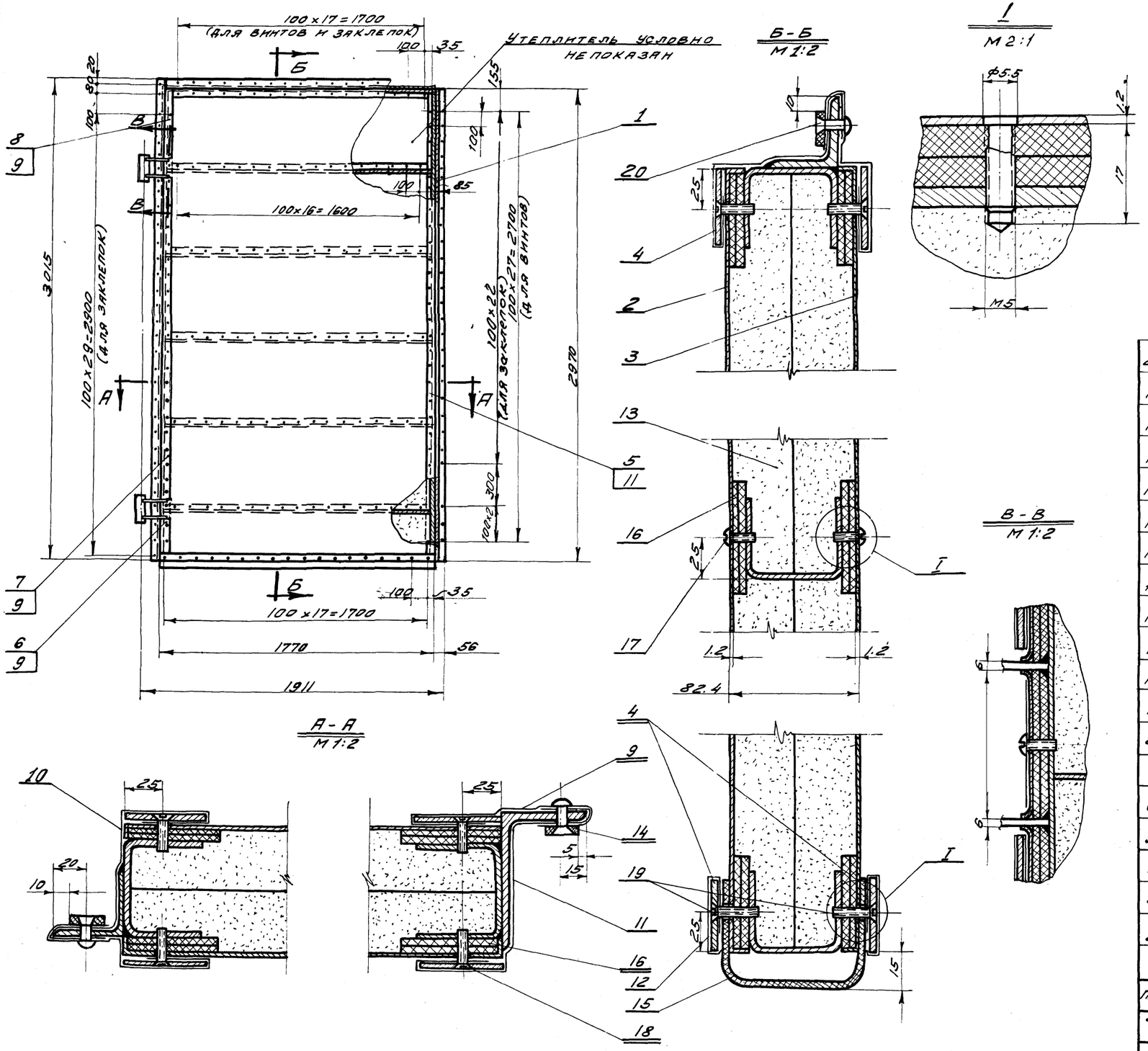

1 Отверстия под винты сверлить при монтаже по отверстиям в обшивке.

2. Утеплитель вырезать по месту.

Общий вес 392 кг. М 1:20

Поз.	Обознач.	Наименование	Кол.	Вес	Материал	Лист	Примеч.
20	ГОСТ 10300-62	Заклепка 5×14	75	0.21	Латунь Л62 ГОСТ 1019-47	–	
19	ГОСТ 1490-62	Винт М5×25	36	0.14	Ст.3 ГОСТ 380-60	–	
18	ГОСТ 1490-62	Винт М5×20	146	0.58	Ст.3 ГОСТ 380-60	–	
17	ГОСТ 1489-62	Винт М5×16	172	0.43	Ст.3 ГОСТ 380-60	–	
16	ПВ1-01-007	Прокладка 60×5	70 п.м.	17.0	Плита твердая древ.-волокн. ГОСТ 4598-60	Б/4	е- по месту
15	ПВ1-01-006	Уплотнение е=1770 сеч. 220×5	1	2.0	Резина-пласт. ст. М. ГОСТ 7338-65	Б/4	
14	ПВ1-01-005	Уплотнение сеч. 20×5	7.8 п.м.	0.78	Резина-пласт. ст. М. ГОСТ 7338-65	Б/4	е- по месту
13	ПВ1-01-004	Утеплитель	0.42 м3	127.0	Плиты асбовермикулитовые	Б/4	500×500×40
12	ПВ3-01-010	Полоса сеч. 0.4×100	3.65 п.м.	2.1	Латунь Л62 ГОСТ 931-52	Б/4	е- по месту
11	ПВ4-01-007	Полоса сеч. 0.4×275 е=3050	1	2.84	Латунь Л62 ГОСТ 931-52	Б/4	
10	ПВ4-01-006	Полоса сеч. 0.4×240	5.2 п.м.	4.3	Латунь Л62 ГОСТ 931-52	Б/4	е- по месту
9	ПВ4-01-005	Полоса сеч. 0.4×190	8.4 п.м.	5.4	Латунь Л62 ГОСТ 931-52	Б/4	
8	ПВ4-01-004	Планка	1	0.6	Ст.3 ГОСТ 380-60	Б3	
7	ПВ4-01-003	Планка	1	3.2	Ст.3 ГОСТ 380-60	Б3	
6	ПВ3-01-004	Планка	1	0.4	Ст.3 ГОСТ 380-60	Б4	
5	ПВ4-01-002	Планка	3	13.5	Ст.3 ГОСТ 380-60	Б3	
4	ПВ3-01-002	Планка	4	11.5	Ст.3 ГОСТ 380-60	Б4	
3	ПВ4-01-001	Обшивка	1	50.3	Ст.3 ГОСТ 380-60	Б1	
2	ПВ2-01-001	Обшивка	1	50.3	Ст.3 ГОСТ 380-60	Б0	
1	ПВ4-01-100	Каркас створки левой	1	99.6	Сбор.	Б8	

ТК — Ворота противопожарные и противопожарные ворота искронедающие — Серия 2.435-6

1968г. Створка левая. ПВ4-01-000 — Выпуск 3 — Лист 57

Госстрой СССР
Гос. комитет Совета Министров СССР по делам строительства
ГОСХИМПРОЕКТ
г. Москва

Ук. группа
Гл. инж. ... Тарасов
Проверил ... Сусарова
Нач. С.Т.П. ... Гаткин
Гл. инж. ст. ... Лебер
Гл. спец. ... Садыков

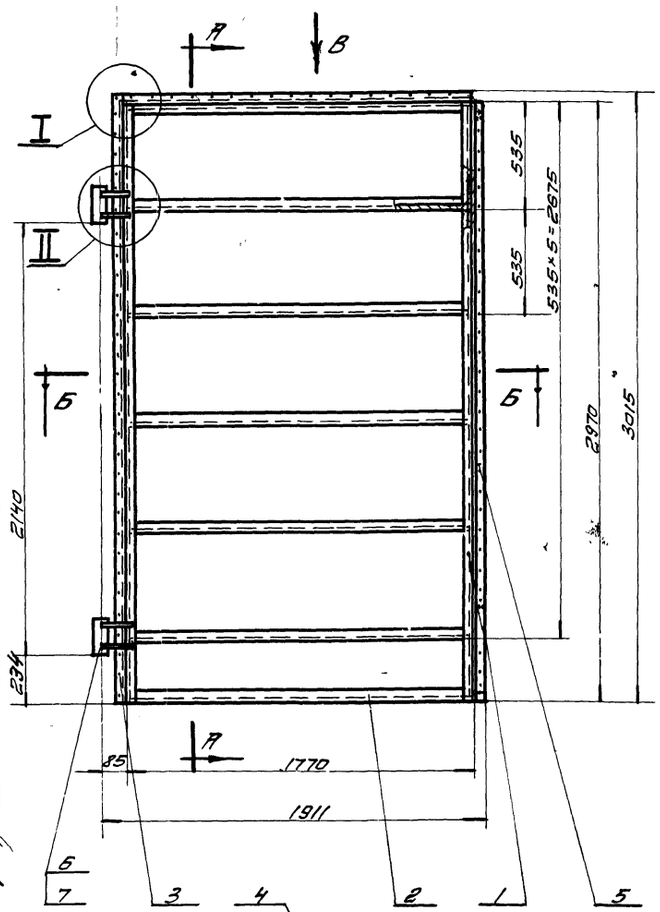

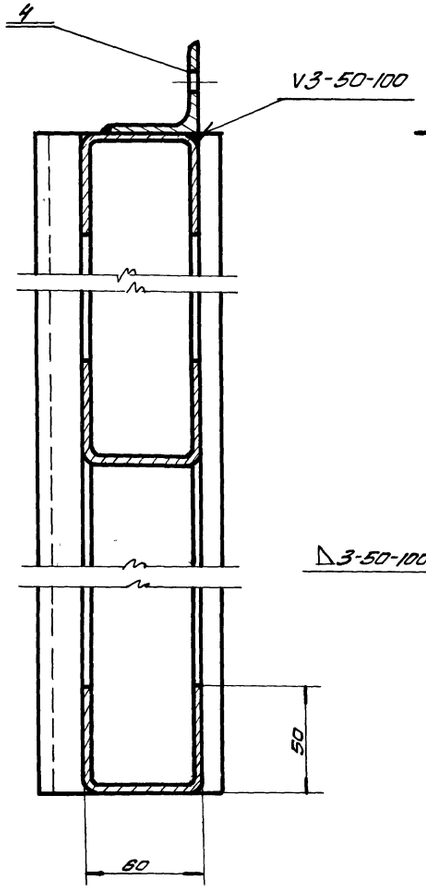

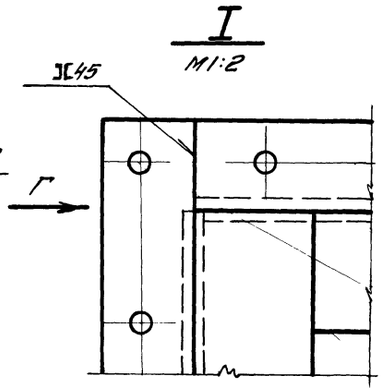

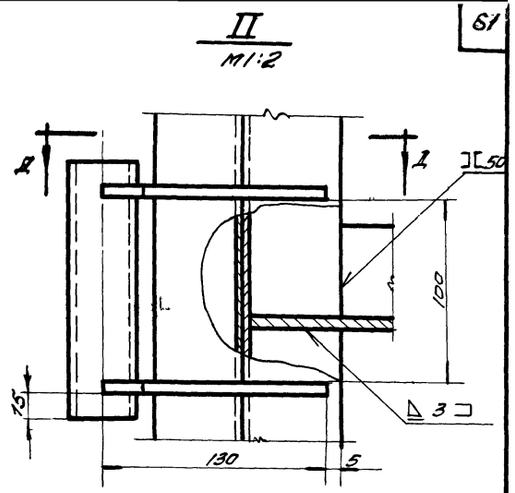

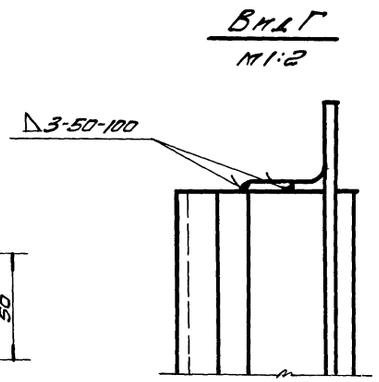

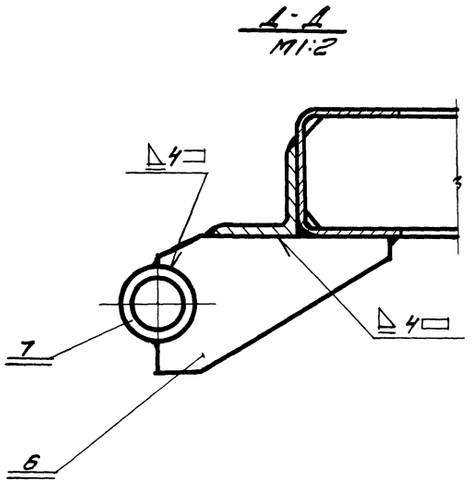

Сварку производить электродами типа Э42 ГОСТ 9467-60

Общий вес 99,6 кг М1:20

Поз.	Обознач.	Наименование	Кол.	Вес	Материал	Лист	Прим.
7	ПВ1-01-107Э	Втулка	2	0,84	Ст. 3 ГОСТ 380-60	9	
6	ПВ1-01-106	Косынка	4	1.68	Ст. 3 ГОСТ 380-60	9	
5	ПВ4-01-102	Нащельник	1	19,8	Ст. 3 ГОСТ 380-60	40	
4	ПВ3-01-102	Нащельник	1	5,0	Ст. 3 ГОСТ 380-60	41	
3	ПВ4-01-101	Нащельник	1	9,5	Ст. 3 ГОСТ 380-60	40	
2	ПВ1-01-102	Поперечина	7	42,0	Ст. 3 ГОСТ 380-60	7	
1	ПВ2-01-101	Стойка	2	20,8	Ст. 3 ГОСТ 380-60	7	

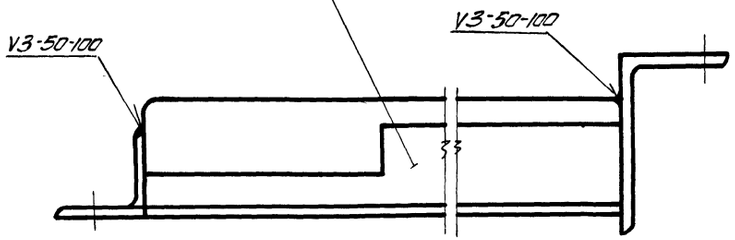

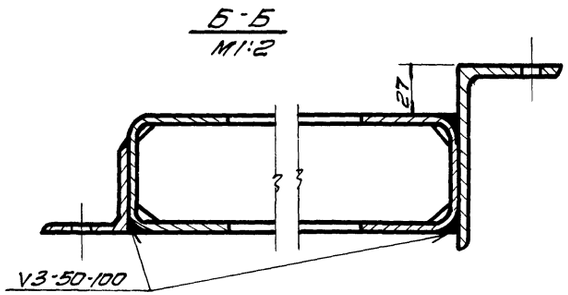

ТК	Ворота противопожарные и противопожарные ворота искронедающие	Серия 2.435-6	
1968г.	Каркас створки левой. ПВ4-01-100.	Выпуск 3	Лист 58

Госстрой СССР Госгражданстройпроект ГОСПРОМПРОЕКТ г. Москва

Шифр 1651 Лист 58 Инв. №

Гл. инж. проекта Гл. инж. отдела Гл. конструктор Гл. специалист Ст. инж. Ст. техник Техник

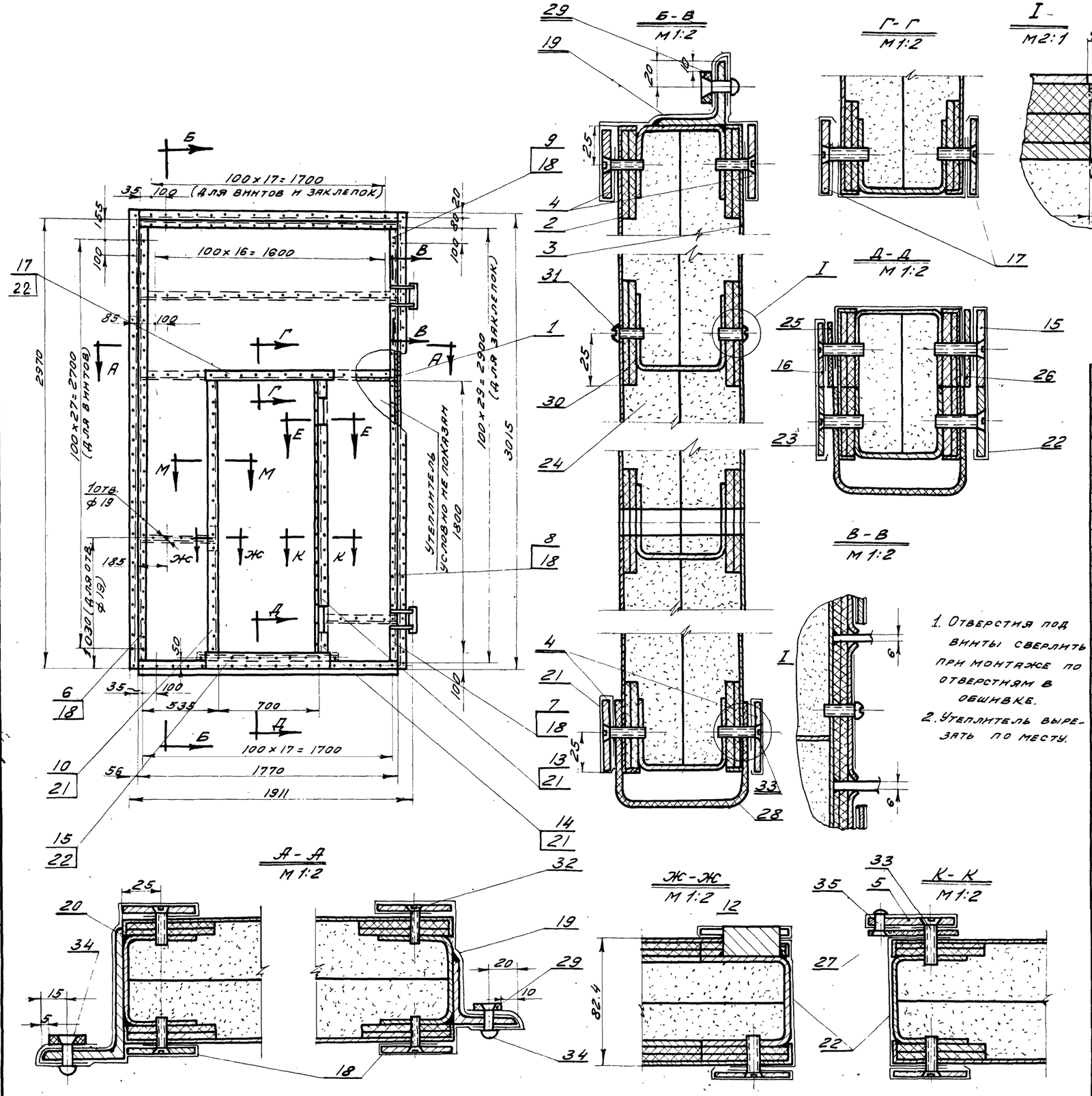

Общий вес 388 кг. М 1:20

Поз.	Обозначен.	Наименование	Кол.	Вес	Материал	Лист	Примеч.
35	ГОСТ 10300-62	Заклепка 5×12	17	0.05	Латунь Л62 ГОСТ 1019-47	—	
34	ГОСТ 10300-62	Заклепка 5×14	77	0.22	Латунь Л62 ГОСТ 1019-47	—	
33	ГОСТ 1490-62	Винт М5×25	58	0.2	Ст.3 ГОСТ 380-60	—	
32	ГОСТ 1490-62	Винт М5×20	201	0.58	Ст.3 ГОСТ 380-60	—	
31	ГОСТ 1490-62	Винт М5×16	66	0.19	Ст.3 ГОСТ 380-60	—	
30	ПВ1-01-007	Прокладка сеч. 60×5	71.4 п.м.	18.2	Плита тв. древесн. на эпоксидн. ГОСТ 4.S.S.E-60	Б/ч	
29	ПВ1-01-005	Уплотнение сеч. 20×5	7.8 п.м.	0.78	Резина-пласт. 5т.м. ГОСТ 7338-65	Б/ч	
28	ПВ1-01-006	Уплотнение сеч. 220×5 ℓ=17.70	1	2.0	Резина-пласт. 5т.м. ГОСТ 7338-65	Б/ч	
27	ПВ1-02-004	Уплотнение сеч. 50×3 ℓ=1.820	1	0.42	Резина-пласт. 5т.м. ГОСТ 7338-65	Б/ч	
26	ПВ3-02-014	Уплотнение сеч. 50×5 ℓ=.850	1	0.2	Резина-пласт. 5т.м. ГОСТ 7338-65	Б/ч	
25	ПВ3-02-013	Уплотнение сеч. 35×5 ℓ=.850	1	0.15	Резина-пласт. 5т.м. ГОСТ 7338-65	Б/ч	
24	ПВ1-01-004	Утеплитель	0.41 м³	123	Плиты асбовермикулитовые	Б/ч	500×500×40
23	ПВ3-02-012	Полоса сеч. 0.4×13.5	0.9 п.м.	0.4	Латунь Л62 ГОСТ 931-52	Б/ч	
22	ПВ3-02-011	Полоса сеч. 0.4×155	5.9 п.м.	3.1	Латунь Л62 ГОСТ 931-52	Б/ч	ℓ-по месту
21	ПВ3-01-010	Полоса сеч. 0.4×100	11.5 п.м.	3.1	Латунь Л62 ГОСТ 931-52	Б/ч	ℓ-по месту
20	ПВ4-01-007	Полоса сеч. 0.4×275	3.2 п.м.	2.84	Латунь Л62 ГОСТ 931-52	Б/ч	
19	ПВ4-01-006	Полоса сеч. 0.4×240	5.2 п.м.	4.3	Латунь Л62 ГОСТ 931-52	Б/ч	ℓ-по месту
18	ПВ4-01-005	Полоса сеч. 0.4×190	8.4 п.м.	5.4	Латунь Л62 ГОСТ 931-52	Б/ч	ℓ-по месту
17	ПВ3-02-010	Планка	2	2.6	Ст.3 ГОСТ 380-60	47	
16	ПВ3-02-009	Планка	1	0.9	Ст.3 ГОСТ 380-60	47	
15	ПВ3-02-008	Планка	1	1.3	Ст.3 ГОСТ 380-60	46	
14	ПВ3-02-007	Планка	2	0.6	Ст.3 ГОСТ 380-60	46	
13	ПВ3-02-006	Планка	1	1.3	Ст.3 ГОСТ 380-60	46	
12	ПВ3-02-005	Планка	1	1.6	Ст.3 ГОСТ 380-60	46	
11	ПВ3-02-004	Планка	1	1.4	Ст.3 ГОСТ 380-60	45	см. сеч. М-М
10	ПВ3-02-003	Планка	1	2.7	Ст.3 ГОСТ 380-60	45	
9	ПВ4-01-004	Планка	1	0.6	Ст.3 ГОСТ 380-60	63	
8	ПВ4-01-003	Планка	1	3.2	Ст.3 ГОСТ 380-60	63	
7	ПВ3-01-004	Планка	1	0.4	Ст.3 ГОСТ 380-60	44	
6	ПВ4-01-002	Планка	3	13.45	Ст.3 ГОСТ 380-60	63	
5	ПВ3-02-002	Планка	1	2.7	Ст.3 ГОСТ 380-60	45	
4	ПВ3-01-002	Планка	4	11.5	Ст.3 ГОСТ 380-60	44	
3	ПВ2-02-002	Обшивка	1	38.8	Ст.3 ГОСТ 380-60	32	
2	ПВ4-02-001	Обшивка	1	39.0	Ст.3 ГОСТ 380-60	62	
1	ПВ4-02-100	Каркас створки правой	1	102	сбор.	60	

ТК — Ворота противопожарные и противопожарные ворота искрогасящие. Серия 2.435-6

1968г. Створка правая. ПВ4-02-000 — Выпуск 3 — Лист 59

Госстрой СССР, Союз ГИПРОСТРОЙНИИПРОЕКТ, ГОСХИМПРОЕКТ, г. Москва

Согласовано.

Гл. инж. проекта Мещанов; Гл. инж. пр. Бярно; Техник Суханов; Проверил Суханов; Нач. с.т.п. Гутхин; Гл. инж. с.т.п. Клеер; Гл. спец. Сальков

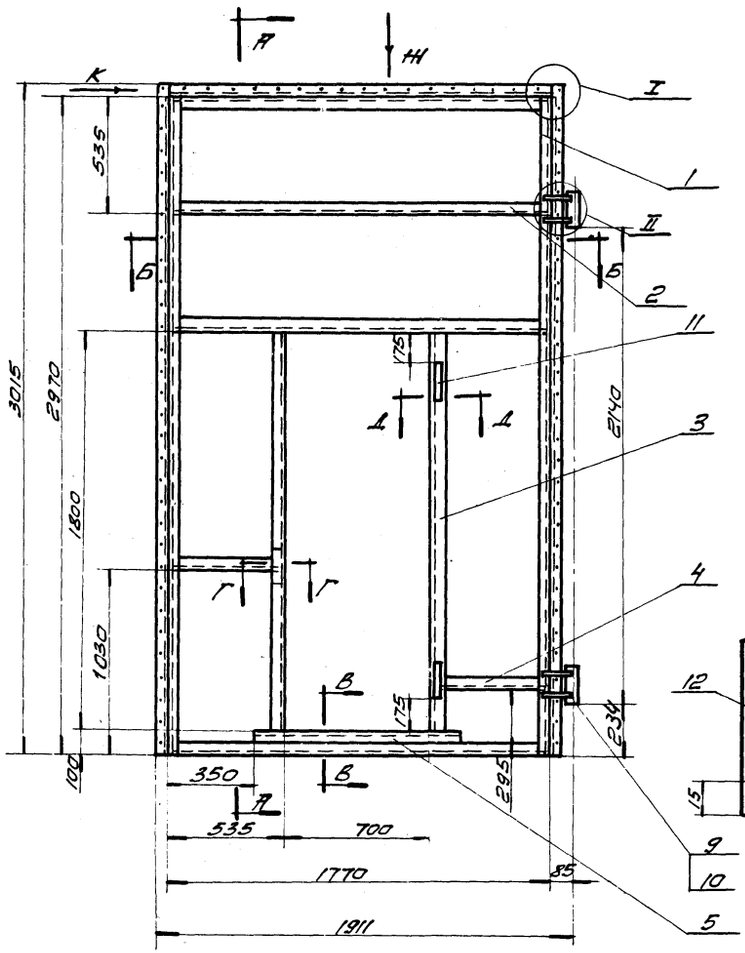

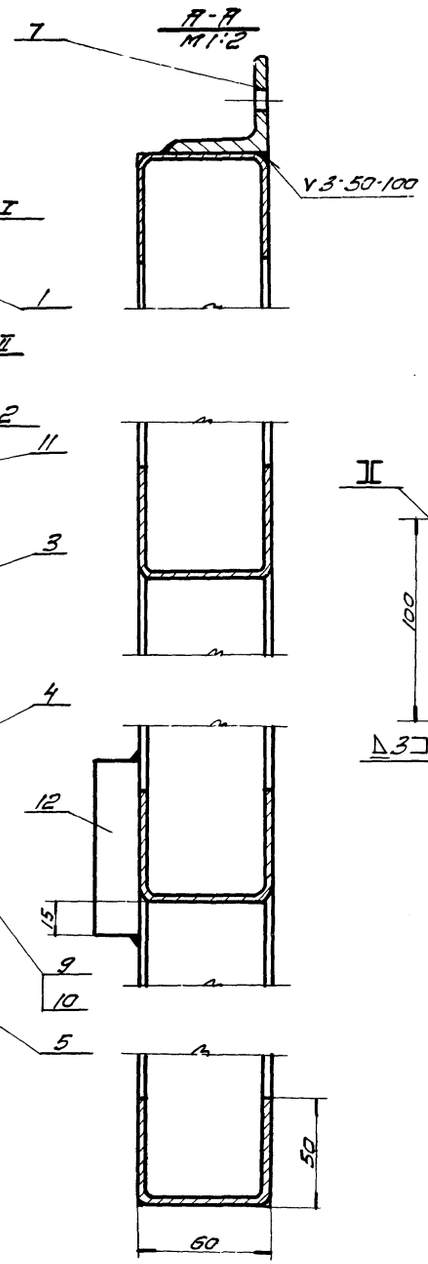

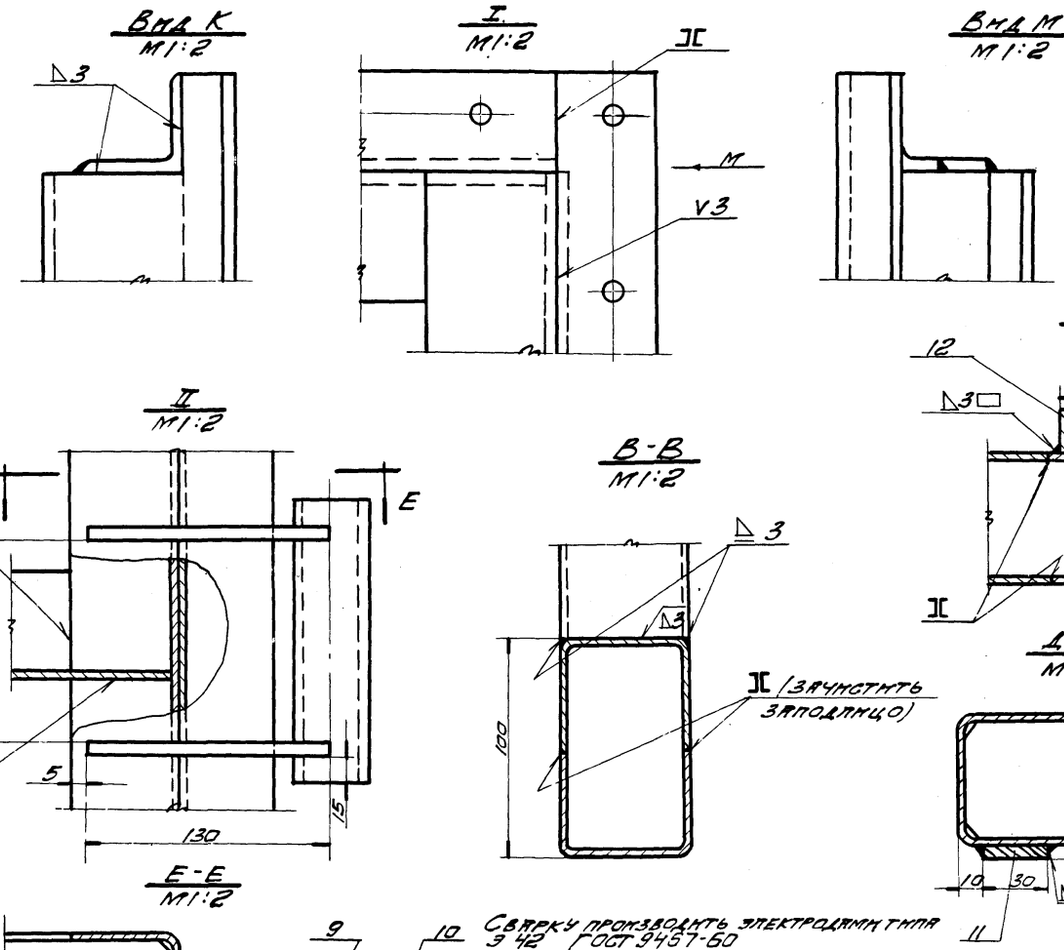

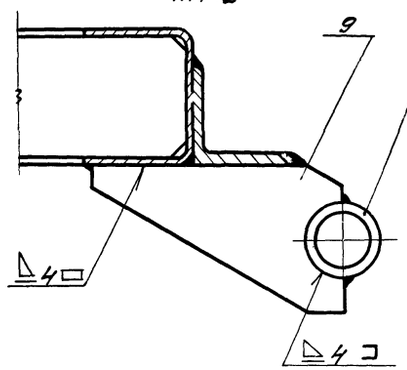

Сварку производить электродами типа Э42 ГОСТ 9467-60

Общий вес 102 кг

М 1:20

Поз.	Обознач.	Наименование	Кол.	Вес	Материал	Лист	Прим.
12	ПВ1-02-108	Планка 20×40×80	1	0,5	Ст.3 ГОСТ 380-60	6/4	
11	ПВ1-02-107	Планка 10×30×150	2	0,4	Ст.3 ГОСТ 380-60	6/4	
10	ПВ1-01-107	Втулка	2	0,84	Ст.3 ГОСТ 380-60	9	
9	ПВ1-01-106	Косынка	4	1,68	Ст.3 ГОСТ 380-60	9	
8	ПВ4-02-102	Нащельник	1	9,5	Ст.3 ГОСТ 380-60	40	
7	ПВ3-02-102	Нащельник	1	5,0	Ст.3 ГОСТ 380-60	41	
6	ПВ4-02-101	Нащельник	1	20,1	Ст.3 ГОСТ 380-60	40	
5	ПВ1-02-103	Усилитель	1	3,75	Ст.3 ГОСТ 380-60	7	
4	ПВ1-02-103	Поперечина	2	3,28	Ст.3 ГОСТ 380-60	7	
3	ПВ1-02-101	Стойка	2	12,6	Ст.3 ГОСТ 380-60	7	
2	ПВ1-01-102	Поперечина	4	24,0	Ст.3 ГОСТ 380-60	7	
1	ПВ2-01-101	Стойка	2	20,8	Ст.3 ГОСТ 380-60	7	

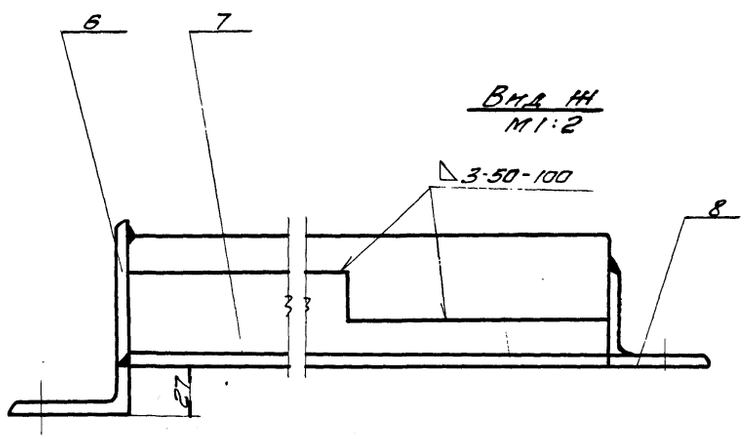

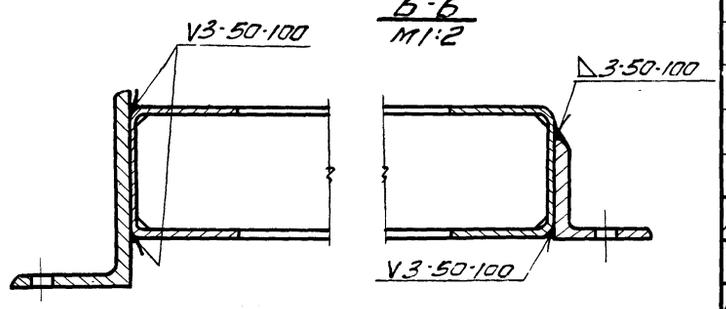

ТК	Ворота противопожарные и противопожарные ворота искронедающие	Серия 2.435-6	
1968г.	Каркас створки правой. ПВ4-02-100.	Выпуск 3	Лист 60

остальное

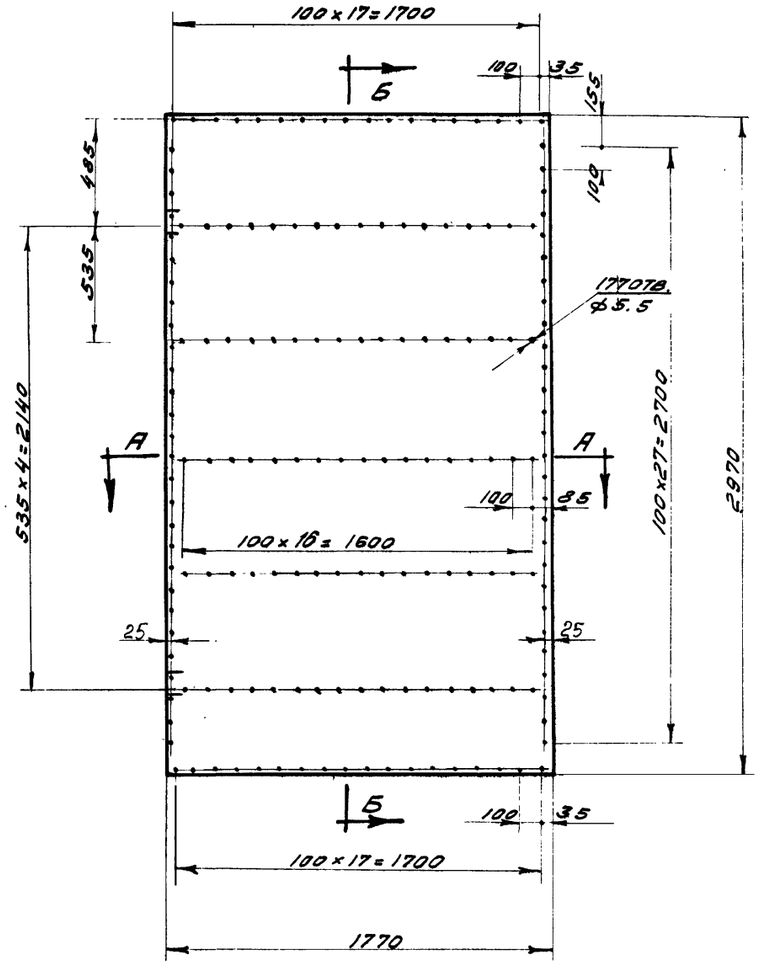

Б-Б
М 1:1

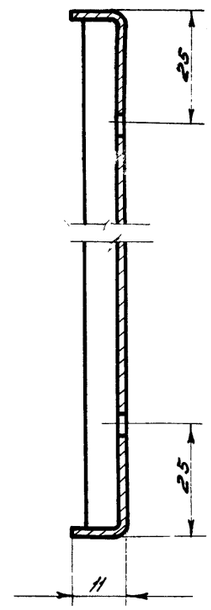

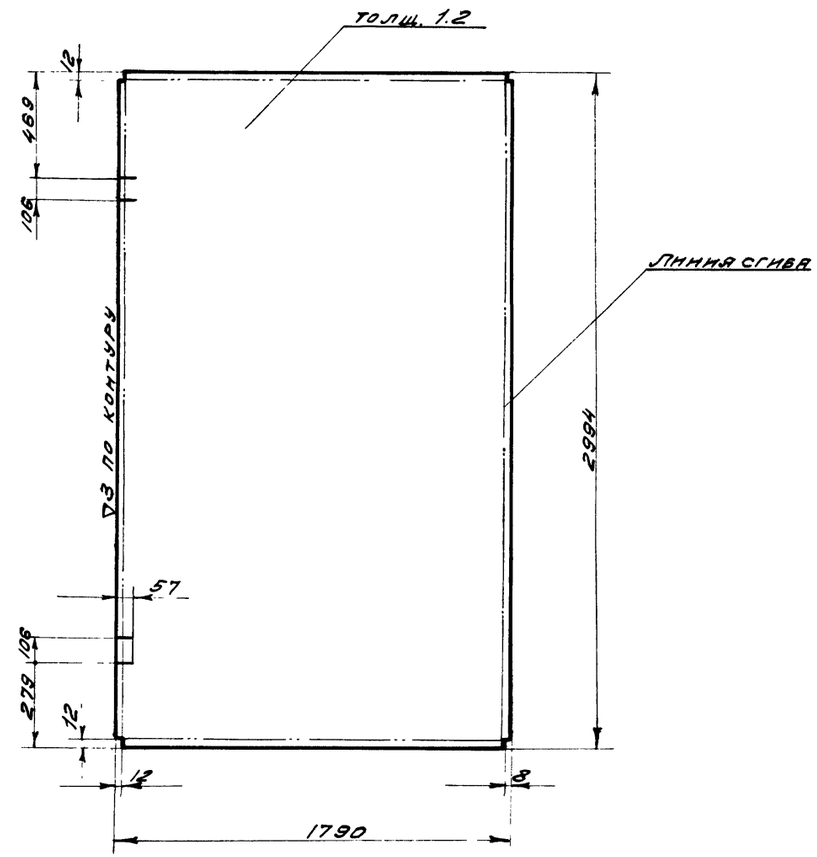

1. Сварку отогнутых кромок производить электродами типа Э42 ГОСТ 9467-60
2. Шов снаружи зачистить.

А-А
М 1:1

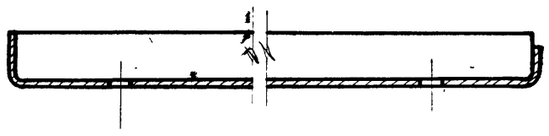

Чертил		Обшивка	ПВ4-01-001	
Проверил				
2.435-6 Вып. 3	Лист 1,2 ГОСТ 3680-57 Ст.3 ГОСТ 380-60	Вес 50.3	М-6 1:20	Лист 61
ТК	Ворота противопожарные и противопожарные ворота искронедающие		Серия 2.435-6	
1968г.	Деталь створки левой. ПВ4-01-001		Выпуск 3	Лист 61

1651 Лист 61 Инв. №

Согласовано:

Гл. инж. проекта	Мещанов	
Чертежн.	Карпов	
Проверил	Суханов	
Нач. С.Т.П.	Гуткин	
Гл. инж. С.Т.П.	Клебер	
Гл. специалист	Гладыков	

Гл. строй СССР Союзгипронефтестройпроект ГОСХИМПРОЕКТ г. Москва

~ Остальное

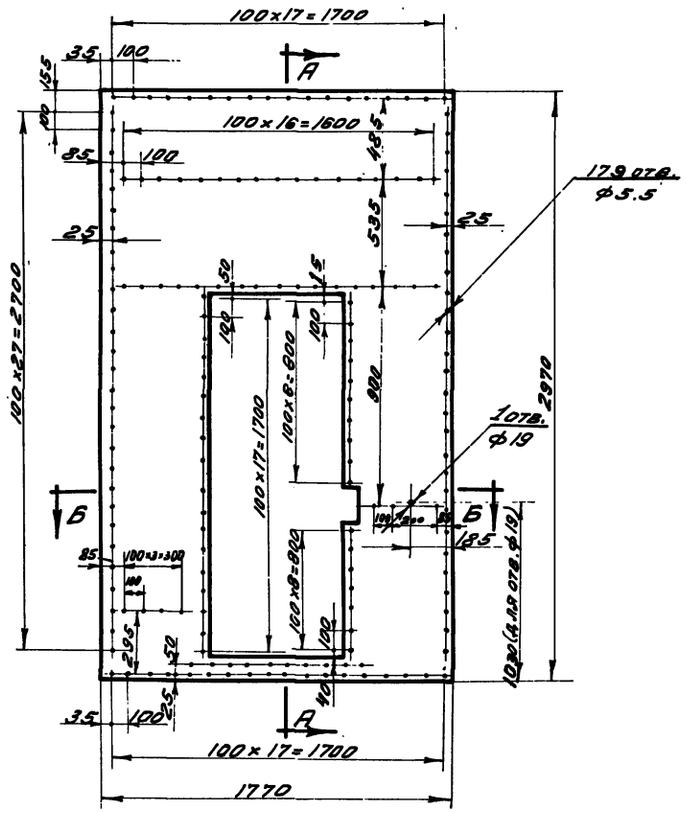

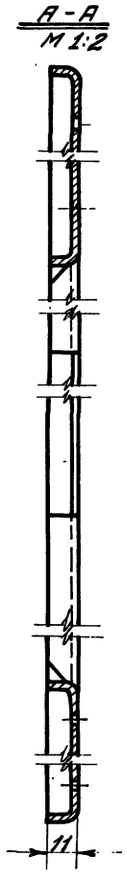

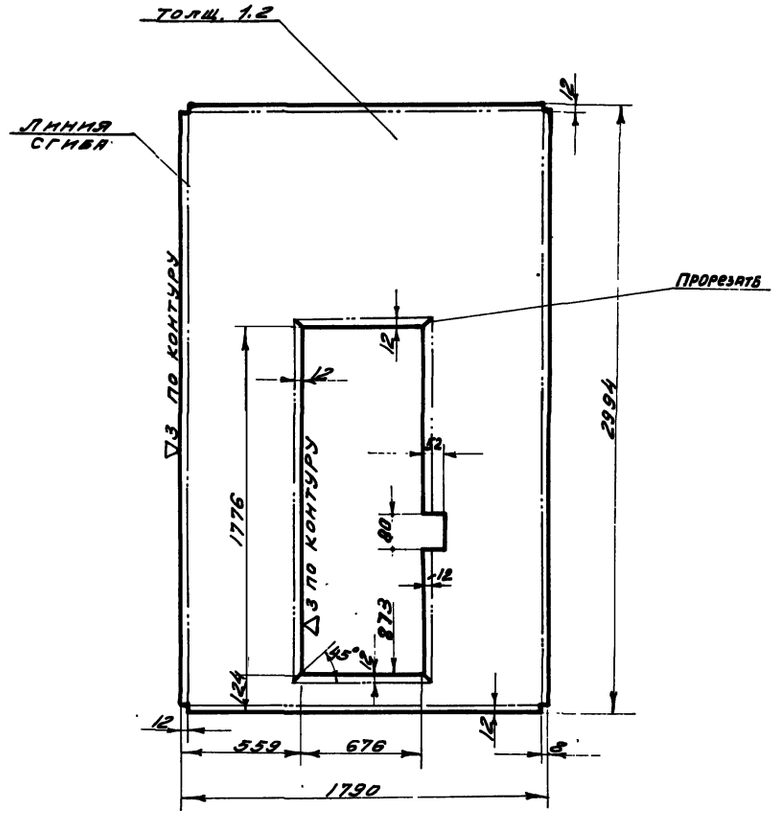

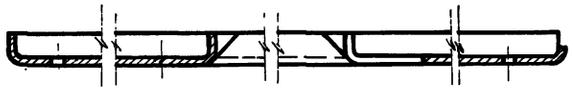

Сварку отогнутых кромок производить электродами типа Э 42 ГОСТ 9467-60

Шов снаружи зачистить.

Черт.		Обшивка		ПВ4-02-001	
Провер.					
2.435-6 вып.3		Лист	1.2 ГОСТ 3680-57 / Ст.3 ГОСТ 380-60	Вес 38.8 / М-5 1:20	Лист 62
ТК		Ворота противопожарные и противопожарные ворота искронедающие		Серия 2.435-6	
1968г.		Деталь створки правой. ПВ4-02-001		Выпуск 3	Лист 62

Госстрой СССР Союзгипроинвестстройпроект ГОСХИМПРОЕКТ г. Москва

Шифр 1651 Лист 62 Инв. №

Техник Бирянов; Проверил Суханов; Шинкова; Свиридов; Нач. сект. Гуткин; Гл. инж. стр. Клевер; Гл. спец. Савельков

Инв. № 165
Лист 63
Инв. №

Согласовано:

Взам. инв. №

Инж. Назарова
Техник Карпов
Проверил Сухинов

Рук. груп. Мещанов

Нач. ст. п. Гуткин
Гл. инж. ст. п. Клебл
Гл. спец. Сальков

Госстрой СССР
Союзгипронефтестройпроект
ГОСХИМПРОЕКТ
г. Москва

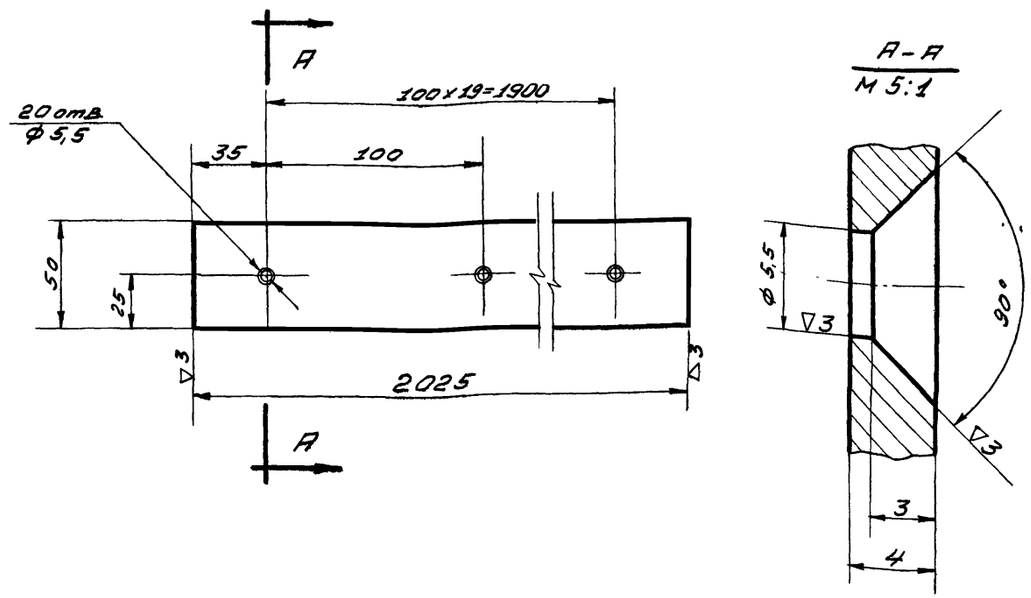

Чертил. / Проверил	Планка	ПВ4-01-003		
2.435-6 вып.3	Полоса 4×50 ГОСТ 103-57 / СТ.3 ГОСТ 380-60	Вес 3,2	М-5 1:2	Лист 63

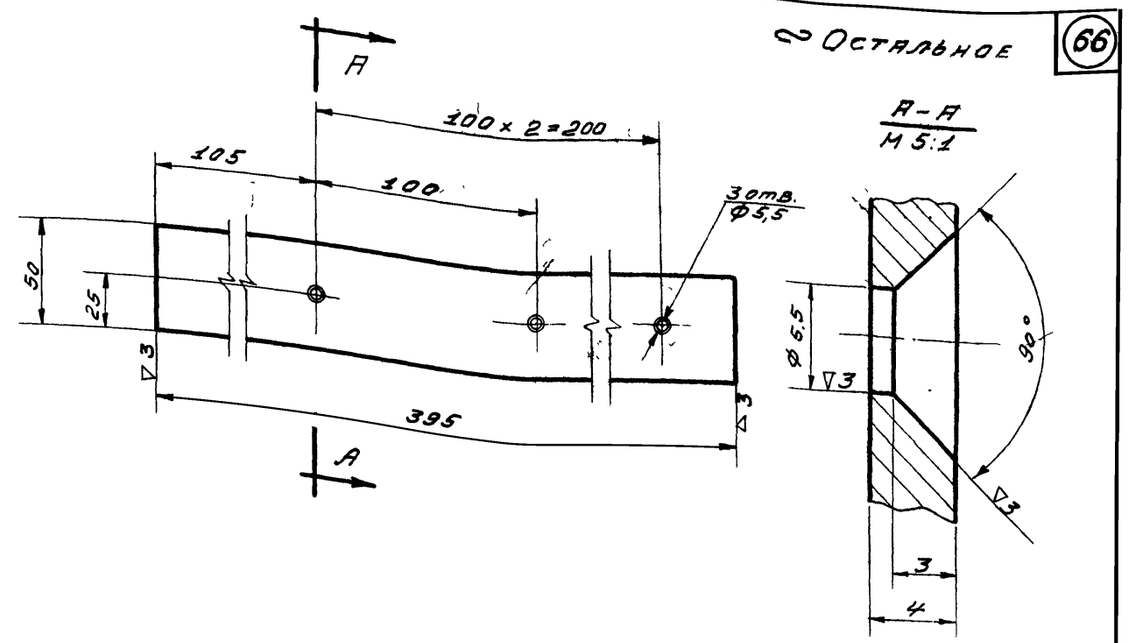

Чертил. / Проверил	Планка	ПВ4-01-004		
2.435-6 вып.3	Полоса 4×50 ГОСТ 103-57 / СТ.3 ГОСТ 380-60	Вес 0,6	М-5 1:2	Лист 63

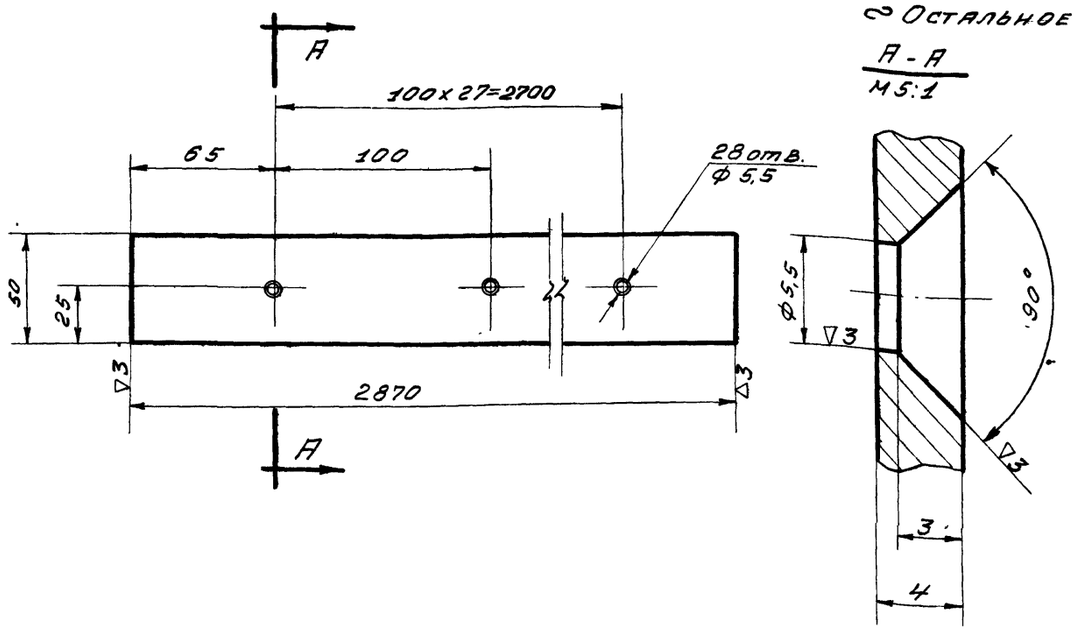

Чертил. / Проверил	Планка	ПВ4-01-002		
2.435-6 вып.3	Полоса 4×50 ГОСТ 103-57 / СТ 3 ГОСТ 380-60	Вес 4,48	М-5 1:2	Лист 63

ТК	Ворота противопожарные и противопожарные ворота искронепроницаемые.	Серия 2.435-6	
1968г	Детали. ПВ4-01-002, ПВ4-01-003, ПВ4-01-004	Выпуск 3	Лист 63

Назарова 9328-03 67