ТИПОВОЙ ПРОЕКТ

902-2-348

ОТСТОЙНИК КАНАЛИЗАЦИОННЫЙ РАДИАЛЬНЫЙ

ВО ВЗРЫВОЗАЩИЩЕННОМ ИСПОЛНЕНИИ

ДИАМЕТРОМ 30 м

Альбом I

17874-01

ТИПОВОЙ ПРОЕКТ
902-2-348

ОТСТОЙНИК КАНАЛИЗАЦИОННЫЙ РАДИАЛЬНЫЙ ВО ВЗРЫВОЗАЩИЩЕННОМ ИСПОЛНЕНИИ ДИАМЕТРОМ 30 М

АЛЬБОМ I

СОСТАВ ПРОЕКТА

Альбом I технологическая часть, строительная часть, электрооборудование и автоматика, заказные спецификации.

Альбом II ведомости потребности в материалах

Альбом III сметы

Альбом IV изделия

РАЗРАБОТАН:
ПРОЕКТНЫМ ИНСТИТУТОМ
СОЮЗВОДОКАНАЛПРОЕКТ

ГЛАВНЫЙ ИНЖЕНЕР ИНСТИТУТА САМОХИН В.Н.
ГЛАВНЫЙ ИНЖЕНЕР ПРОЕКТА БОРТНИК В.М.

УТВЕРЖДЕН
ПРОТОКОЛОМ ТЕХНИЧЕСКОГО СОВЕТА
ИНСТИТУТА СОЮЗВОДОКАНАЛПРОЕКТ
ОТ 14 ДЕКАБРЯ 1981 г. № 69
И ВВЕДЕН В ДЕЙСТВИЕ В/О СОЮЗВОДОКАНАЛНИИПРОЕКТ
ПРИКАЗ № 55 ОТ 11 МАРТА 1982 г.

Привязан

17874-01 2

Типовой проект 902-2-348 Альбом I

Содержание альбома

Марка	Наименование	Стр. альбома
	Титульный лист	2
	Содержание альбома	3
	Технологическая часть	
НК	Общие данные	4
НК	Монтажный чертеж. План, разрез	8
НК	Монтажный чертеж. Разрезы, узлы, детали.	9
НК	Нефтесборный колодец, колодец для осадка, распределительная чаша.	10
	Строительная часть	
КЖ	Общие данные	11
КЖ	Общий вид отстойника. План.	15
КЖ	Общий вид отстойника. Разрез 1-1; Узлы 1÷5.	16
КЖ	Маркировочная схема стеновых панелей. Узлы.	17
КЖ	Маркировочная схема стеновых панелей. Навивка кольцевой арматуры.	18
КЖ	Днище Дн-1. Опалубка и армирование. Спецификации	19
КЖ	Центральная часть. План. Разрезы 1-1÷3-3.	20
КЖ	Центральная часть. Разрезы 4-4÷7-7.	21
КЖ	Центральная часть. Армирование.	22
КЖ	Центральная часть. Армирование. Разрезы 2-2; 7-7; 8-8.	23
КЖ	Центральная часть. Спецификация.	24
КЖ	Колонны К-1; К-2.	25
КЖ	Выпускная камера. План, разрезы.	26
КЖ	Выпускная камера. Армирование.	27
КЖ	Выпускная камера. Армирование. Спецификация.	28
КЖ	Переходный мостик Пм1. Монтажная схема. Узлы 1÷4.	29
КЖ	Металлическая ферма Фм1. Схемы. Узлы 5÷8.	30
КЖ	Переходный мостик Пм1. Узлы 9,10,11. Спецификация.	31
КЖ	Камеры ОП-1, ОП-2. Опалубочный чертеж.	32

Марка	Наименование	Стр. альбома
КЖ	Камера ОП-1. Армирование. Спецификации.	33
КЖ	Камера ОП-2. Армирование. Спецификации.	34
КЖ	Нефтесборный колодец. План. Разрезы.	35
КЖ	Нефтесборный колодец. Армирование.	36
КЖ	Нефтесборный колодец. Спецификация	37
КЖ	Распределительная чаша. План. Разрезы 1-1÷5-5	38
КЖ	Распределительная чаша. Армирование. Планы, разрезы 1-1÷7-7.	39
КЖ	Распределительная чаша. Армирование. Планы, разрезы 8-8÷14-14.	40
КЖ	Распределительная чаша. Спецификация.	41
	Электротехническая часть.	
АЭМ	Общие данные.	42
АЭМ	Схема принципиальная управления. приводом отстойника.	44
АЭМ	Схема принципиальная управления задвижкой на выпуске нефти	45
АЭМ	Схема принципиальная управления задвижкой на выпуске осадка	46
АЭМ	Схема подключения электрооборудования.	47
АЭМ	Кабельный журнал.	48
АЭМ	Расположение электрооборудования и прокладка труб.	49
	Заказные спецификации	
НК-С1	Заказная спецификация на оборудование	50
НК-С2	Заказная спецификация на материалы	51
НК-С3	Нефтесборный колодец. Колодец для осадка.	52
	Распределительная чаша. Заказная спецификация на оборудование и арматуру.	
АЭМ	Заказная спецификация на электрооборудование и материалы.	53-54

Инв.№ подл. | Подпись и дата | Взам. инв.№

Альбом I

Типовой проект 902-2-348

Ведомость основных комплектов рабочих чертежей

Обозначение	Наименование	Примечание
НК	Технологическая часть.	
КЖ	Конструкции железобетонные	
АЭМ	Электрооборудование и автоматика	

Ведомость рабочих чертежей основного комплекта НК

Лист	Наименование	Примечание
1.	Общие данные (начало)	
2,3	Общие данные (продолжение)	
4	Общие данные (окончание)	
5	Монтажный чертеж. План. Разрез	
6	Монтажный чертеж. Разрезы. Узлы. Детали.	
7	Нефтесборный колодец, колодец для осадка	
	Распределительная чаша.	

Ведомость спецификаций

Лист	Наименование	Примечание
5	Спецификация	
7	Спецификация на арматуру и материалы.	

Настоящий раздел проекта разработан в соответствии с действующими нормами и правилами и обеспечивает взрыво- и пожаробезопасность сооружения при соблюдении установленных правил его эксплуатации

Гл. инженер проекта Бортник Б.М.

Ведомость ссылочных и прилагаемых документов

Обозначение	Наименование	Примечание
	Ссылочные документы	
т.п. 3.901-13 вып. 2	Колонка управления задвижками диаметром от 200 до 300мм с эл. приводом тип.6	
т.п 901-9-8 вып. 2	Водопроводные колодцы.	
	Прилагаемые документы.	
т.п. 902-2-348-НК-С1	Заказная спецификация на оборудование	
т.п. 902-2-348-НК-С2	Заказная спецификация на материалы	
т.п. 902-2-348-НК-С3	Нефтесборный колодец, колодец для осадка, распределительная чаша.	
	Заказная спецификация на оборудование и арматуру.	
т.п 902-2-348-АЭМ-С1	Заказная спецификация на электрооборудование и материалы.	
т.п 902-2-348	Ведомости потребности в материалах.	Альбом II
—"—	Сметы.	Альбом III.85
—"—	Изделия	Альбом IV

1. Общие указания

1.1. Отстойник предназначен для удаления нефтепродуктов и механических примесей из сточных вод НПЗ, а также может быть применен для очистки нефтесодержащих сточных вод других отраслей промышленности: нефтехимической, нефтедобывающей, машиностроительной, нефтетранспорта (после сооружений основного нефтеуловливания).

1.2. Исходные данные для проектирования:
- продолжительность отстаивание 3,6 часов
- концентрация нефтепродуктов в поступающей воде 100÷150 мг/л. (слой нефтепродуктов, всплывающих между их удалением, не должен превышать 40мм
- концентрация нефтепродуктов в очищенной воде 60÷70 мг/л
- концентрация взвешенных веществ в поступающей воде 100 мг/л
- концентрация взвешенных веществ в очищенной воде 70 мг/л
- температура поступающих стоков принимается от 25° до 40°С°

1.3 В проекте разработаны чертежи и спецификации на 1 отстойник, распределительную и сборные камеры, нефтесборный колодец и колодец для осадка.

1.4. Зона отстойника, как открытого сооружения, относится к классу В-1Г, а образующиеся взрывоопасные смеси паров нефтепродуктов с воздухом согласно ГОСТ 12.1.011-78 (приложение 3) относятся к категории IIА группы Т3.

2. Технологическая часть

2.1. Описание отстойника и схема его работы

Радиальный отстойник представляет собой круглую в плане емкость с центральным заглубленным приямком и шайбовым водораспределителем. Для сбора осветленной воды служит периферийный кольцевой лоток; в целях предотвращения попадания в него нефти предусмотрены полупогружные алюминиевые щитки. Для сбора и удаления нефтепродуктов и осадка отстойник оборудован скребом-нефтесборником с центральным приводом во взрывозащищенном исполнении.

Подача сточных вод осуществляется по трубопроводу в распределительную чашу, оборудованную незатопленными водосливами с широким порогом, обеспечивающими равномерное деление потока между отстойниками. Из распределительной чаши сточные воды по трубопроводу диаметром 800мм, поступают в пропорциональное водораспределительное устройство отстойника, которое равномерно распределяет воду в радиальном направлении и по высоте, что позволяет увеличить использование объема сооружения.

Инв. №				Привязан
Изм. 1	Кудрявцева		19.12.85	ТП 902-2-348-НК
Проверил	Яленкина			
Ст. техн.	Личагина			Отстойник канализационный радиальный во взрывозащищенном исполнении диаметром 30м.
Н.контр.	Васильев			Стадия: Р; Лист: 1.и; Листов: 7
Инжен.	Горонова			Общие данные (начало)
Гл.инж.пр.	Лобачева			Госстрой СССР СОЮЗВОДОКАНАЛПРОЕКТ г. Москва
Гл.инж.пр.	Бортник			
Нач.отд.	Кутьин			

Инв. № подл. | Подпись и дата | Взам. инв. №

Водораспределительное устройство состоит из направляющего кольца, образованного центральной опорой и подводящей трубой, и водораспределителя с плоскими шайбами, делящими поток жидкости на равные части.

Осветленная вода собирается периферийным кольцевым лотком, расположенным внутри отстойника, откуда отводится по трубопроводу на дальнейшую обработку.

Нефтепродукты радиальным скребком илоскреба - нефтесборника подгоняются к нефтесборной щелевой трубе, положение которой в зависимости от уровня воды в отстойнике изменяется вручную с помощью колонки управления и отводятся в нефтесборный колодец, оборудованный задвижкой с электроприводом. Выпуск нефтепродуктов производится 2 раза в смену.

Одновременно осадок, выпавший из сточной жидкости на дно отстойника, сгребается в иловой приямок, расположенный в центре. Удаление осадка из приямка отстойника осуществляется под гидростатическим напором при открытии задвижки с электроприводом в колодце осадка.

Для придания текучести уловленной нефти нефтесборная труба оборудована устройством для подогрева, к которому присоединяются трубопроводы подвода и отвода горячей воды с t° 150°-70°С.

Опорожнение отстойника производится через трубопровод осадка. Опорожнение подводящей трубы осуществляется через затвор данного выпуска.

Техническая характеристика илоскреба-нефтесборника:

1. Частота вращения, об/час. — 2.0
2. Количество скребковых ферм, шт. — 2
3. Количество скребковых ферм в приямке, шт. — 2
4. Привод, шт. — 2

Электродвигатель типа ВАО-22-6 мощность, кВт — 1,1
Частота вращения об/мин. — 930
Червячный редуктор — Ч-80-25-52-1-2
Червячный редуктор — Ч-160-31,5-52-1-2
Открытая зубчатая передача — i = 3.58
Открытая зубчатая передача — i = 10
Масса — 9890 кг
Исполнение — Взрывозащищенное ВЗГ

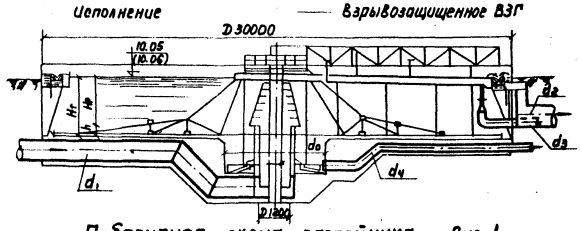

Габаритная схема отстойника. Рис. 1.

Основные размеры и габаритную схему отстойника см. рисунок 1 и таблицу 1.

Таблица 1

Диаметр отстойника D в м	Гидравлическая глубина отстойника Hг в м	Глубина зоны отстаивания Hр в м	Высота зоны осадка h в мм	Диаметр иловой приямка d0 в м	Диаметр подводящего трубопровода d1 мм	Диаметр отводящего трубопровода d2 мм	Диаметр трубопровода для удаления всплывшего нефтепродукта d3 мм	Диаметр трубопровода осадка d4 в мм	Объем зоны осадка Vн в м³	Объем зоны отстаивания Vр в м³	Пропускн. способность при продолж. отстаивания 6 ч в м³/ч	Пропускн. способность при продолж. отстаивания 3 ч в м³/ч
30	3.4	3.1	300	7	800	800	300	200	840	2190	366	730

2.2. Компоновочная схема.

Отстойники могут группироваться по 2, 3 и 4 единицы вместе с распределительной и сборными камерами, а так же колодцами для сбора нефти и отвода осадка. Схема на рис. 2 из 4х отстойников принята как рекомендуемая для любого количества отстойников. Расстояние между отстойниками из условия взрывоопасности должно быть не менее 10 метров, а до насосной станции и не менее 20 метров.

В случае применения не полных групп рекомендуется диаметры трубопроводов и распределительную чашу сохранить по типовому проекту без изменений, учитывая возможность последующего развития очистных сооружений.

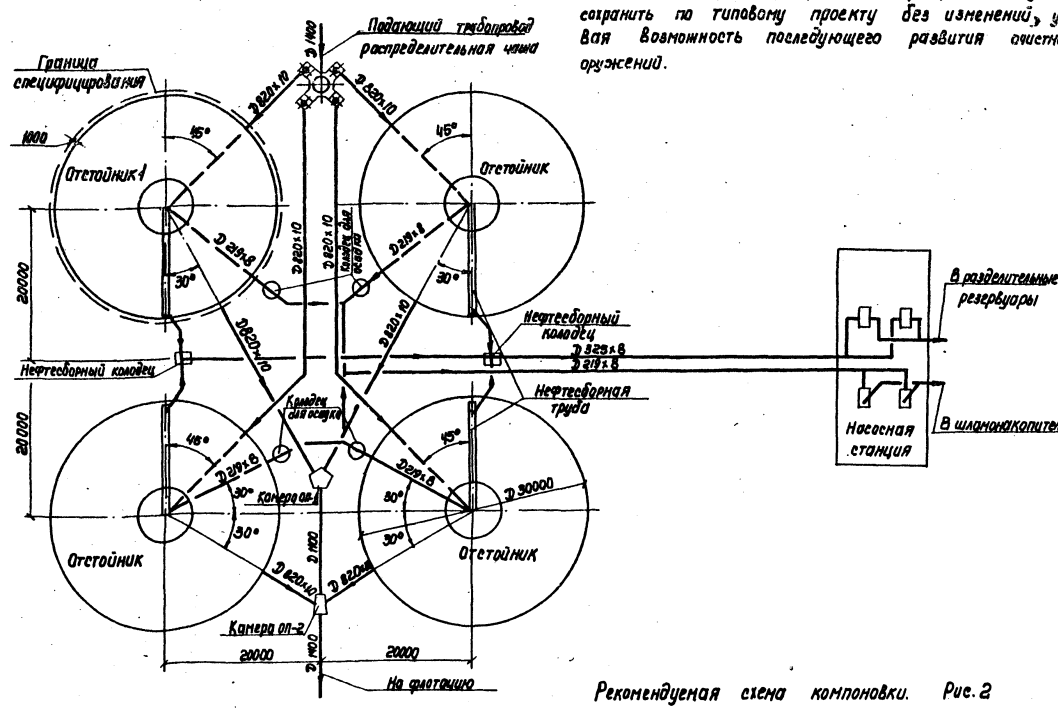

Рекомендуемая схема компоновки. Рис. 2

Провер.	Яленкина		
Ст. техн.	Ивчаенко		
Н. контр.	Васильев		
Инженер	Горюнова		
Гл. инж. пр.	Лобачева		
Гл. инж. пр.	Бортник		
Нач. отд.	Кутьин		

Привязан

Инв. №

ТП 902-2-348-НК

Отстойник канализационный радиальный во взрывозащищенном исполнении диаметром 30м

Общие данные (продолжение)

Стадия	Лист	Листов
Р	2	

Госстрой СССР СОЮЗВОДОКАНАЛПРОЕКТ г. Москва

Альбом I

Типовой проект 902-2-348

Инв. № подл. | Подпись и дата | Взам. инв. №

Копир. Лаврухина

17874-01 5

Альбом I

Типовой проект 902-2-348

2.3. Технологический расчет отстойника

В соответствии с нормами ВНТП-25-79 Миннефтехимпрома СССР объем отстойной части сооружения рассчитывается на 6-ти часовой приток сточных вод. В проекте принят радиальный отстойник диаметром 30м, объем зоны отстаивания которого равен 2190 м³. Расчетная часовая пропускная способность отстойника: $Q = \frac{W}{t}$, где

W – объем зоны отстаивания

t – время отстаивания (3 и 6 часов)

Q = 365 м³/ч при 6 часах и 730 м³/ч при 3 часах.

При этом гидравлическая крупность задерживаемых частиц определена из формулы (24) СНиП II-32-74

$U_0 = \frac{Q}{3{,}6\pi K R^2}$ U_0 = 0,26 мм/с при Q = 365 м³/ч; U_0 = 0,52 мм/с при Q = 730 м³/ч

R – радиус отстойника равен 15м.

K – коэффициент, зависящий от типа отстойника и конструкции водораспределительных и водосборных устройств принимается 0,55

U_0 – гидравлическая крупность частиц, которые нужно выделить для обеспечения требуемого эффекта очистки. Определяется по формуле (25) СНиП II-32-74 для конкретных условий привязки.

Объемы осадка и всплывших нефтепродуктов определены по формулам:

$W_{осадка} = \frac{24 \cdot A \cdot Q \cdot n}{\gamma (100-z) \cdot 10^6}$ м³/сут, где

A – содержание взвешенных веществ в сточной воде 100 мг/л

Q – производительность отстойника в зависимости от времени отстаивания

n – процент осаждения – 50%

γ – удельный вес частиц – 1,1 т/м³

z – влажность осадка – 95%

$W_{нефтепродуктов} \frac{24 \cdot Q \cdot A}{\gamma (100-n) \cdot 10^4}$ м³/сут, где:

Q – производительность отстойника в зависимости от времени отстаивания

A – содержание нефтепродуктов в сточной воде 150-100 мг/л

γ – удельный вес обводненной нефти – 0,96 т/м³

n – процент обводненности нефти – 95%

Полученные объемы см. таблицу 2

Гидравлический расчет произведен на максимальный секундный расход с коэффициентом 1.4 учитывающий возможную интенсификацию работы. Значения расчетных расходов приведены в таблице 2. За условную отметку принята отметка ребра водослива сборного кольцевого лотка равная 10,00. Гидравлическую схему см. рисунок 3 (в скобках даны отметки для 3х часового отстаивания)

Таблица 2

Диаметр отстойника	Время отстаивания	Расчетные расходы: На 1 отстойник м³/ч	Расчетные расходы: На 1 отстойник м³/с	Макс. расход на отстойник с коэф. 1,4 для гидравлического расчета $q_м$ м³/сек.	Скорости в подводящих трубопроводах м/с	Концентрация нефтепродуктов в отстойнике после отстаивания мг/л	Количество всплывших нефтепродуктов т/сут.	Концентрация взвешенных веществ после отстойника мг/л	Количество осадка т/сут	Влажность нефти и осадка %
1	2	3	4	5	6	7	8	9	10	11
30	6	366	0,101	0,14	0,28	60÷70	5,0	70	2,2	95
	3	730	0,203	0,28	0,57	60÷70	10,0	70	4,4	

Гидравлическая схема отстойника

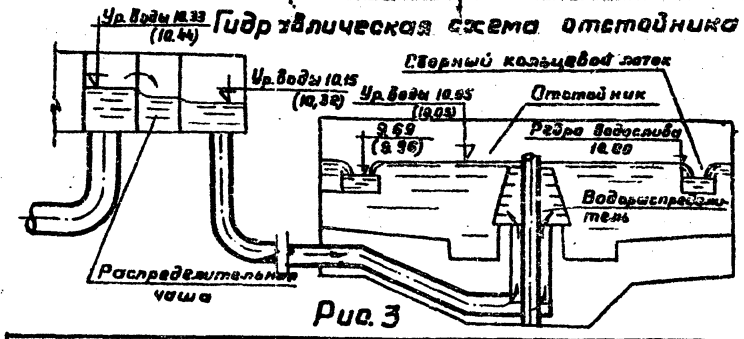

Рис. 3

Расчеты	Потери напора при отстаивании: 6 часов	Потери напора при отстаивании: 3 часа	Отметки: Уровень воды	Отметки: Дно сооружения
1	2	3	4	5
Подводящая система				
Расчет произведен в направлении обратном движению воды				
1. Напор на водосливе сборного кольцевого лотка отстойника. Для равномерного распределения воды по фронту водослива переливная кромка его выполнена с треугольными вырезами через которые происходит слив воды в лоток. Напор на водосливе при α = 90° (угол вершины выреза по формуле $q_{ед} = 1{,}343 H^{2,47}$ H = 0,05 (0,06), где $q_{ед}$ – расчетный расход на один вырез водослива равный $q_{ед} = \frac{q}{\mathcal{L} n}$; q – максимальный расход на один отстойник 0,14 (0,28) м³/с; $\mathcal{L}$ – длина водослива 172,3м; n – число треугольных вырезов на 1п.м. водослива-5				
Отметка уровня воды в отстойнике			10.05 (10.06)	
2. Потери напора на резкий поворот струи на выходе из кольца распределительного устройства $h = \varphi \frac{V^2}{2g}$, где φ – коэффициент местного сопротивления для резкого поворота на 90° принятый равным 1,2; V – скорость в подводящем кольце водораспределителя $V = \frac{q}{\omega}$ кольца = 0,196 (0,4) м/с.	0,002	0,003		
3. Потери напора при выходе подводящей трубы Д800 в центральное распределительное устройство отстойника $h = \varphi \frac{v^2}{2g}$, где φ – коэффициент местного сопротивления ввиду сложного характера движения при выходе принят ориентировочно равным 1,5; V – скорость в подводящей трубе ф800 0,28 (0,57) м/с	0,006	0,025		
4. Потери напора при 2х поворотах 30° в отводе Д 800 $h = 2\varphi \frac{v^2}{2g}$, где φ – коэффициент местного сопротивления при радиусе закругления R = 1,5 d (по кривым кригера) равный – 0,33; V – скорость в трубе Д 800 равная 0,28 (0,57) м/с	0,002	0,01		
5. Потери напора при повороте на 90° в отводе Д800 $h = \varphi \frac{v^2}{2g}$, где φ – коэффициент местного сопротивления при радиусе закругления R = 1,5 (по кривым кригера) равный 0,6; V – скорость в трубе Д800 равная 0,28 (0,57) м/с	0,003	0,01		
6. Потери напора на вход в трубы Д 800 $h = \varphi \frac{v^2}{2g}$, где φ – коэффициент местного сопротивления равный 0,5; V – скорость в трубе Д 800, равная 0,28 (0,57) м/с	0,002	0,008		

Привязан

Инв. №

Провер.	Апенкина	
Ст. техн.	Личагина	
Н. контр.	Васильев	
Инжен.	Горюнова	
Гл. инж. пр.	Побачева	
Гл. инж. пр.	Бортник	
Нач. отд.	Кутьин	

ТП 902-2-348-НК

Отстойник канализационный радиальный взрывозащищенном исполнении диаметром 30м

Стадия	Лист	Листов
Р	3	

Общие данные

Госстрой СССР СОЮЗВОДОКАНАЛПРОЕКТ г. Москва

Инв. № подл. | Подпись и дата | Взам. инв. №

17874-01 6

Типовой проект 902-2-348 Альбом I

1	2	3	4	5
7. Потери напора по длине стального трубопровода Д800 $h = eJ$	0.10	0.26		
где e - длина трубопровода равная 13.0 м				
J единичные потери на трение при $V=0.28$ равны 0.0081; при $V=0.57$ равны 0.02				
Сумма потерь Σh	0.11	0.32		
Горизонт воды в нижнем бьефе водослива с широким порогом распределительной чаши.			10.15 (10.32)	
9. Расчет водослива с широким порогом. Напор на водосливе $H=\left(\frac{q_{см}}{m b_c \sqrt{2g}}\right)^{2/3}$ $H=0.18(0.286)$ м. где: $q_{см}$ - максимальный расход воды на один отстойник 0.14 (0.28) м³/с; m - коэффициент расхода для водослива с широким порогом, принятый равным 0.35; b_c - эффективная ширина водослива: 1.14 $b_c = b - 0.1n \cdot e - H$ где b - ширина водослива, равная 1.2; n - число боковых сжатий, равное 2; e - коэффициент формы береговых устоев, принятый равным 0.7.				
Отметка порога водослива принята				10.15
Горизонт воды в распределительной чаше (в верхнем бьефе водослива)			10.33 (10.44)	
Условие незатопляемости водослива с широким порогом $h_n < h_{кр}$. где - h_n - превышение горизонта воды в нижнем бьефе водослива над отметкой порога равна 0.111 м. $h_{кр}$ - критическая глубина на водосливе: $h_{кр}=\sqrt[3]{\frac{q^2}{b^2 2g}}=0.14$				
Запас на водосливе: $z = h_{кр} - h_n = 0.029$				
Отводящая система отстойников. в данном разделе произведен гидравлический расчет только сборного кольцевого лотка отстойника. Гидравлический расчет отводящей системы начиная с выпускной камеры отстойника №1 и далее производится при привязке проекта.				

Расчет сборного кольцевого лотка отстойника. Расчет произведен в направлении обратном движению воды ширина лотка 0.7 м. Лоток имеет уклон 0.001 в сторону выпускной камеры. Принимаем наполнение в перемычке, соединяющей кольцевой лоток с выпускной камерой равным 0.952 м. Отметка в перемычке перед выпускной камерой.			9.72	
1. Потери напора на слияние потоков: $h=\zeta\frac{v^2}{2g}$ где: ζ - коэффициент местного сопротивления (гл. II стр. 301 справочник Н.Н. Павловского) равный 3	0.068	0.152		
V - скорость в лотке перед слиянием потоков на выходе из кольцевого лотка. Отметки в лотке перед слиянием потоков на выходе из кольцевого лотка			9.57 (9.10)	9.27
2. Потери напора на трение по длине лотка $h=1.5eJ$ где: 1.5 - поправочный коэффициент на боковой слив струи из отстойника в лоток, половина длины кольцевого лотка равная 42 м J - единичные потери на трение $J=\left(\frac{n \cdot V}{R^{2/3}}\right)^2=0.00092$ (0.0021)	0.057	0.17		
где: n - коэффициент шероховатости равный 0.0137; V - скорость в лотке перед слиянием потоков 0.51 (1) м/с; R - гидравлический радиус. $R=\frac{bH}{b+2H}$ 0.161 (0.134) м				
где: b - ширина лотка 0.7 м; H - наполнение в лотке перед выпускной камерой 0.3 (0.43) м.				
3. Потери напора на создание скорости от $V_1=0$ до $V_2=0.57$ (1) м/с $h=\frac{V^2}{2g}$	0.023	0.051		
Сумма потерь в кольцевом лотке Σh	0.08	0.221		
Отметки в лотке, в точке диаметрально противоположной выпускной камере отстойника.			9.69 (9.96)	9.31
Запас на свободный излив струй водослива $z = 10.0 - 9.69 = 0.29$ м.				

2.4. Указания по привязке.

Определить пропускную способность одного отстойника из формулы 24 СНиП II-32-74:

$Q_1 = 3.6\pi K R^2 U_0$ где:

$K = 0.55$

$R = 15$ м - радиус отстойника

U_0 - гидравлическая крупность частиц взвеси в мм/с, которые нужно выделить для обеспечения требуемого эффекта очистки. Определяется из формулы (25) СНиП II-32-74 по данным заказчика.

Пропускная способность отстойника не должна быть более 730 м³/ч и менее 365 м³/ч

Исходя из общего расхода сточных вод определить количество требуемых отстойников:

$$N=\frac{Q}{Q_1}$$

Выполнить компановку сооружений в соответствии с конкретными условиями площадки и количеством отстойников.

Поставить отметки на листе НК-7.

Заполнить заказные спецификации.

Составить ведомости потребности в материалах на принятую группу отстойников.

Время выпуска осадка через 6, 9 или 12 часов уточняется в процессе эксплуатации.

Инв. № подл. | Подпись и дата | Взам. инв. №

Привязан

Инв. №:

Проверил	Апенкина		
Ст. техн.	Личагина		
Н. контр.	Васильев		
Инженер	Горюнова		
Гл. инж. пр.	Лобачева		
Гл. инж. пр.	Бартник		
Нач. отд.	Кутыин		

ТП 902-2-348-НК

Отстойник канализационный радиальный во взрывозащищенном исполнении диаметром 30 м.

Стадия	Лист	Листов
Р	4	

Общие данные (окончание)

Госстрой СССР СОЮЗВОДОКАНАЛПРОЕКТ г. Москва.

Типовой проект 902-2-348 Альбом I

Разрез А-А

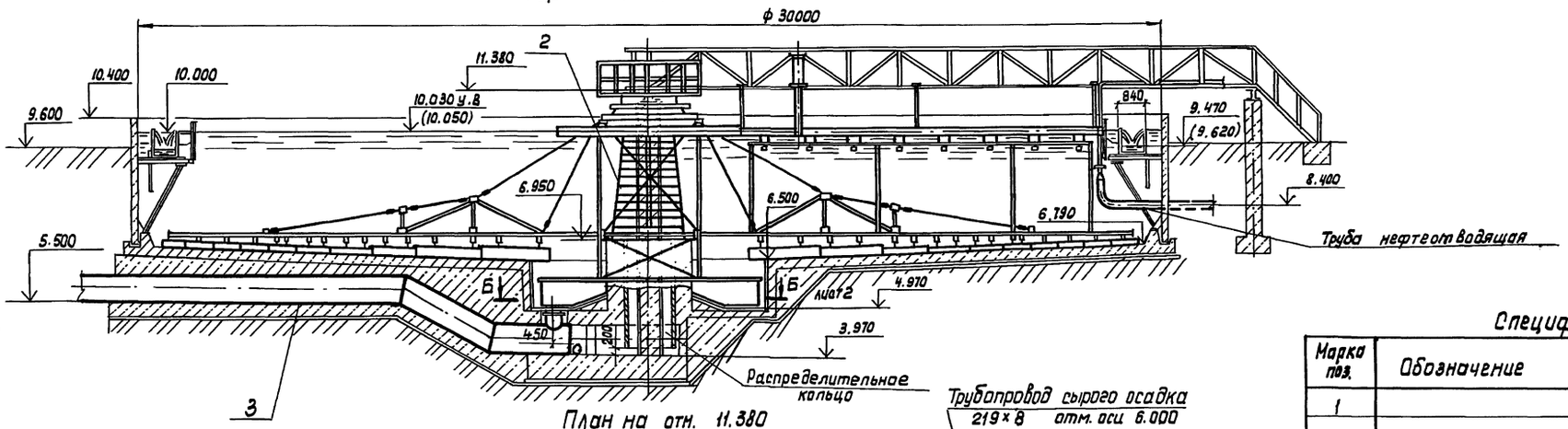

План на отм. 11.380

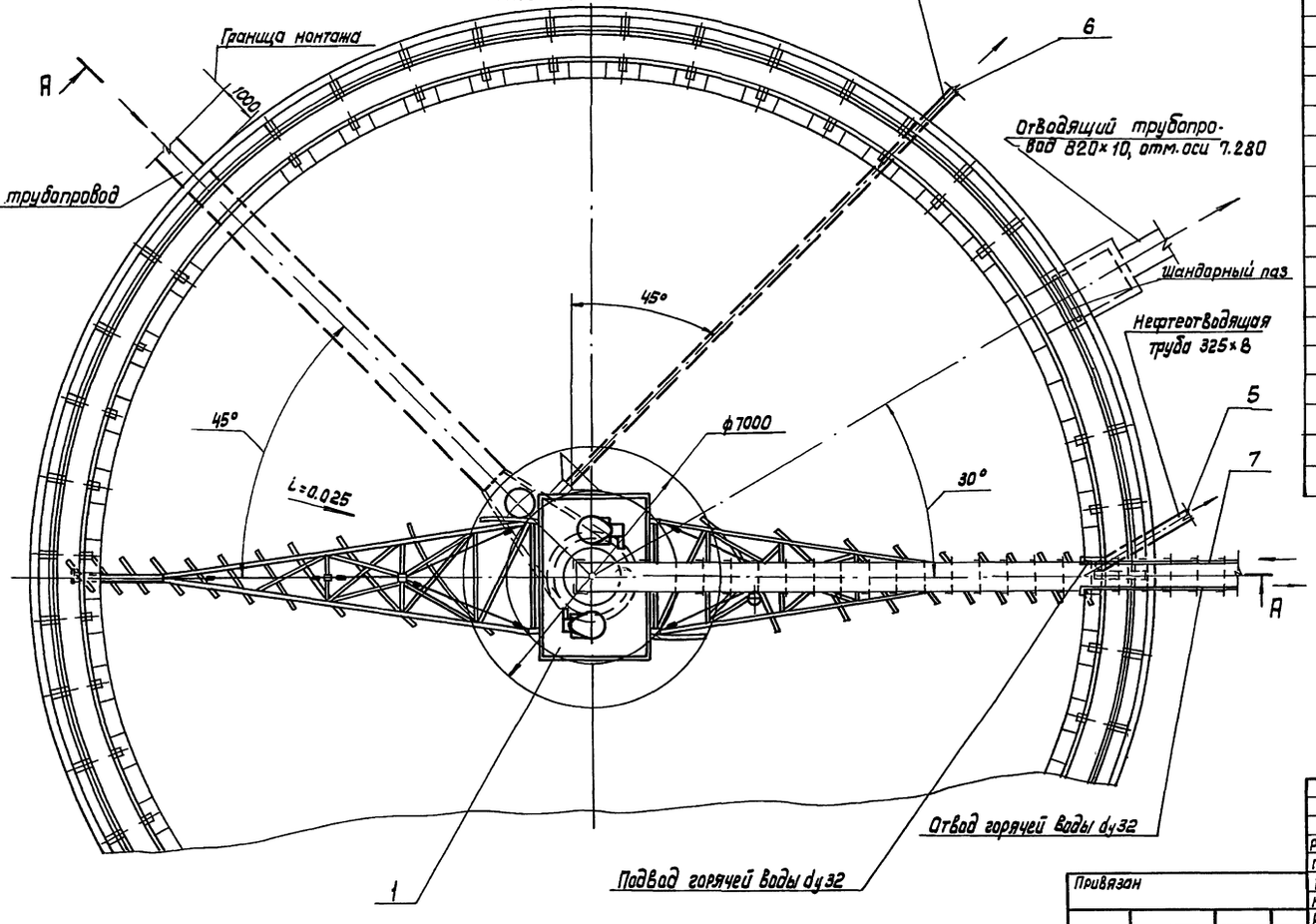

Спецификация

Марка поз.	Обозначение	Наименование	Кол.	Масса ед. кг	Примечание
1		Плоскрев-нефтесборник унифицированного ряда во взрывозащищенном исполнении для радиального первичного отстойника диаметром 30 м	1	9990	Туймазинский завод химмаш
2		Водораспределитель шаровый	1	1585	Лист ст δ=6
3	ГОСТ 10704-76	Труба 820×10	16м	199	
4	—— " ——	Труба 530×8	0.25м	103	
5	—— " ——	Труба 325×8	3.5м	62.5	
6	—— " ——	Труба 219×8	15.5м	41.6	
7	ГОСТ 3262-75	Труба 32×3.2	6м	3.1	
8	ГОСТ 12836-67	Заглушка 500-1	1	44.5	
9	ГОСТ 1255-67	Фланец 500-1	1	16.0	
10	ГОСТ 7338-77	Пластина I лист ТМКЩ-4-С	1	1.2	
11		Затвор донного выпуска	1	18.5	Лист ст δ=10
12		Круг В20 ГОСТ 2590-71 / Ст.3 ГОСТ 535-79	1	2,6	L=1050
13	ГОСТ 7798-70	Болт М20×6.5.58.0115	16	0,23	
14	ГОСТ 5915-70	Гайка М20.05.0115	16	0.06	

В скобках даны отметки для расхода 730 м³/ч

Разраб.	Крылов		ТП902-2-348-НК		
Провер.	Решетникова				
Провер.	Шабунина		Отстойник канализационный радиальный во взрывозащищенном исполнении диаметром 30м	Стадия	Лист	Листов
Н.контр.	Решетникова			Р	5	
Рук. бр.	Шабунина		Монтажный чертеж План, разрез.	Госстрой СССР Союзводоканалпроект г. Москва		
Гл.спец.	Бортник					
Нач.отд.	Авдеев					
Гл.инж.пр.	Бортник					

Привязан

Инв. №

Согласовано: отдел №4 Горюнова; отдел №8 Валедина

Взам. инв. №

Подпись и дата

Инв. № подл.

17874-01 8

Копир. Лаврухина

Типовой проект 902-2-348 Альбом

Водораспределитель шаговый

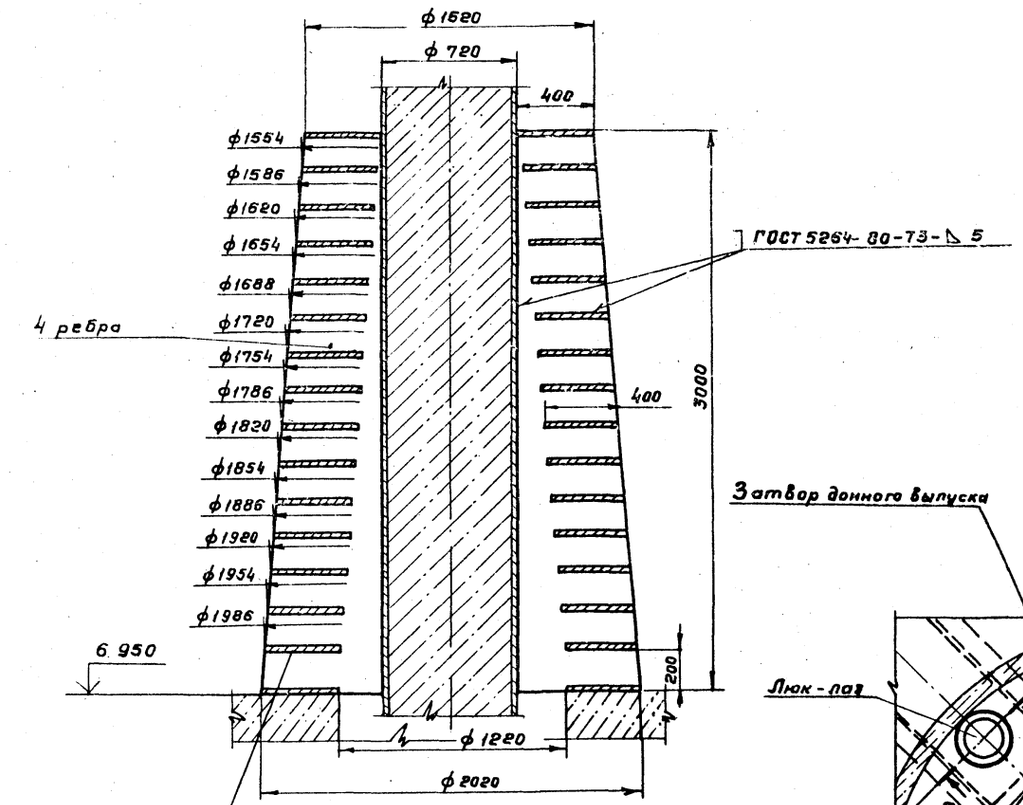

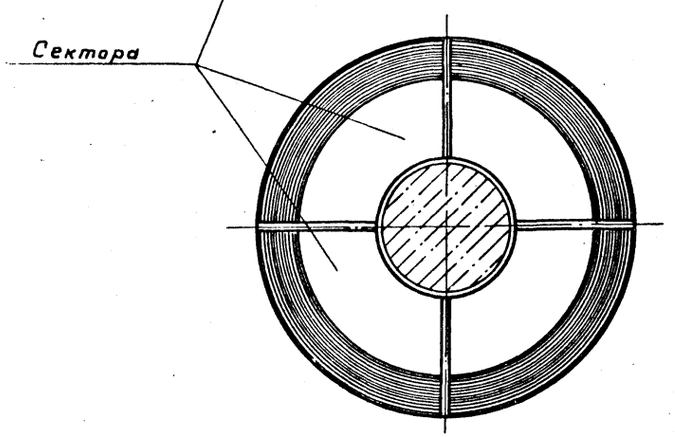

В - В

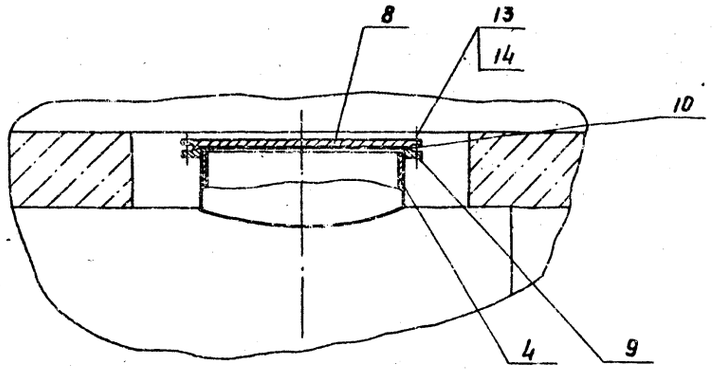

Затвор донного выпуска

Б - Б лист1

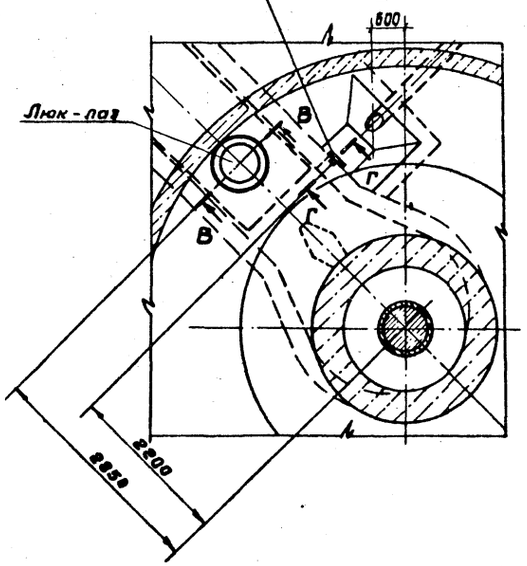

Вид Д

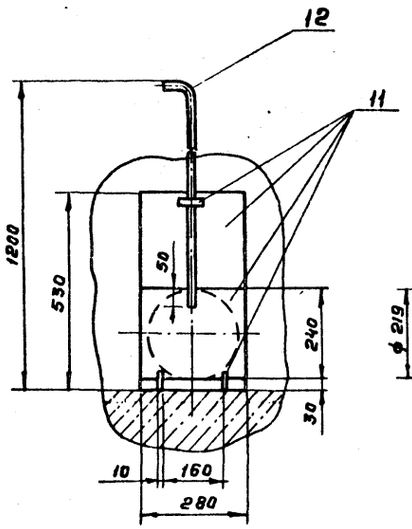

Г - Г

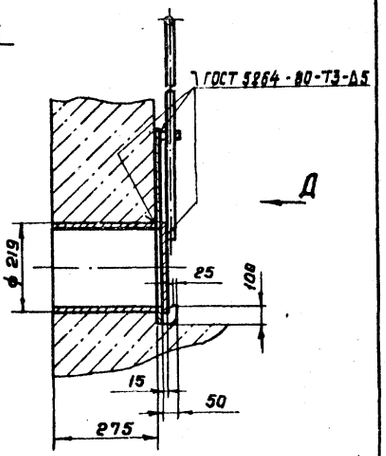

Согласовано
отдел №4 Горюнова
отдел 108 Голубино

Разраб.	Крылов		
Провер.	Решетникова		
Провер.	Шабунина		
Н.контр.	Решетникова		
Рук. гр.	Шабунина		
Гл. спец.	Бортник		
Нач. отд.	Авдеев		
Гл. инж. пр.	Бортник		

Привязан

Инв. №

ТП 902-2-348-НК

Отстойник канализационный радиальный ва взрывающийся нат исполнении диаметром 30 м

Монтажный чертеж

Разрезы, узлы, детали.

Стадия	Лист	Листов
Р	6	

Госстрой СССР
СОЮЗВОДОКАНАЛПРОЕКТ
г. Москва

17874-01 9

Альбом I

Типовой проект 902-2-348

Нефтесборный колодец

I-I

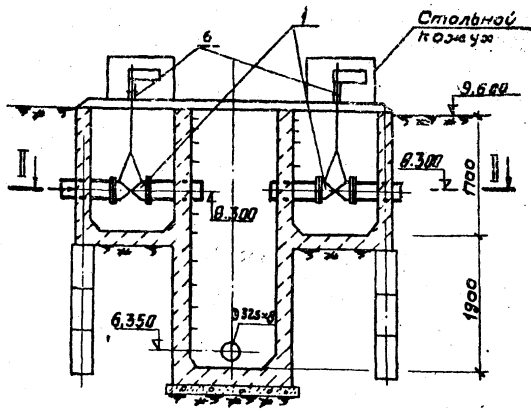

Колодец для осадка

III-III

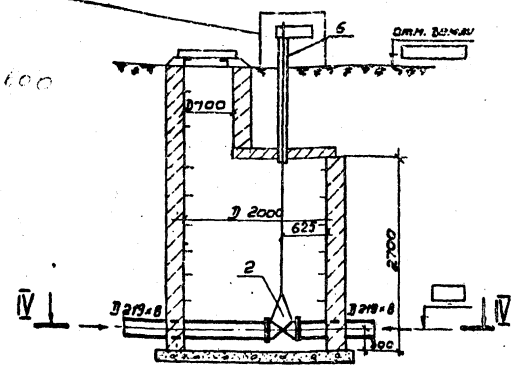

Распределительная чаша

V-V

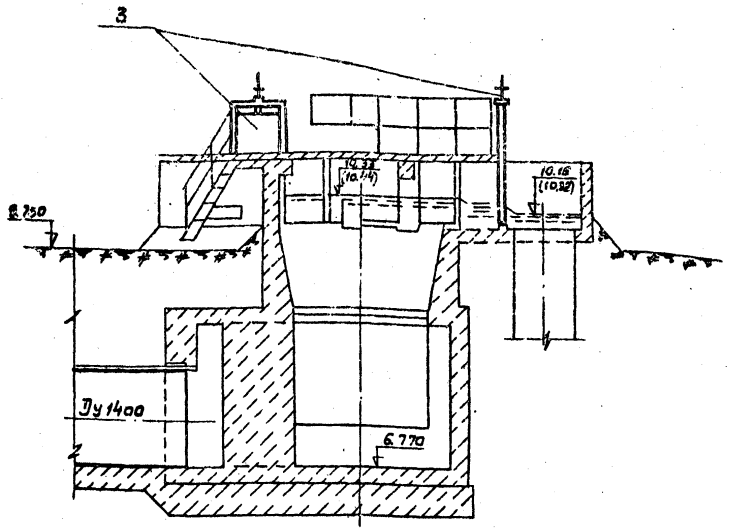

II-II

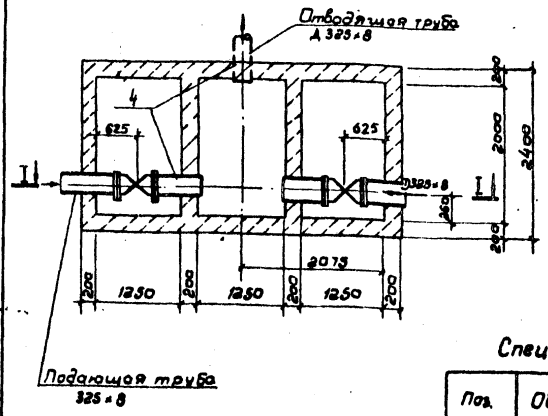

IV-IV

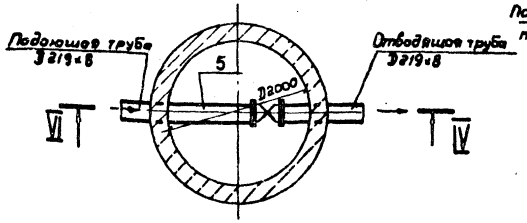

План

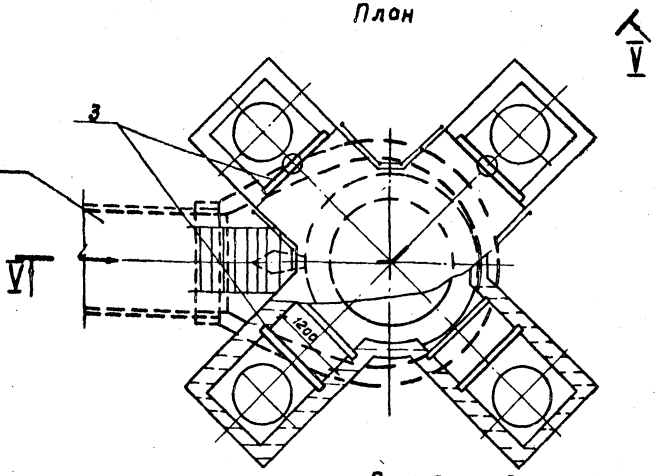

Спецификация на арматуру и материалы.

Поз.	Обозначение	Наименование	Кол.	Масса ед. кг	Примеч.
1	30ч 906 бр Б	Задвижка электрофиц. с вр. прив. ВВ-25ч с эл. обог. ВАОА-10-МВ Ь.11кВт Ду200 во взрывозащищенном исполнении.	3	339	
2	30ч 906 бр Б	То же Ду 200	1	202	
3	МК 834	Затвор плоский поверхностный 1200×1000 с ручным приводом.	4	268	
4	ГОСТ 10704-76	Трубы стальные 325×8	5	62.6	
5	ГОСТ 10704-76	Трубы стальные 219×8	8	41.7	
6	ТП 3.901-13 вып. 2	Колонка управления задвижкой с электроприводом типа	3	—	

Примечание
В скобках даны отметки для расхода Q=730 м³/ч

Привязан			
Инв. №			

Провер.	Аленкина		ТП 902-2-348-НК		
Ст. тех.	Лучагина				
Н. контр.	Васильев		Отстойник канализационный радиальный во взрывозащищенном исполнении Ø30м	Стадия	Лист	Листов
Инженер	Горюнова			Р	7	
Гл. инж. пр.	Побачева		Нефтесборный колодец для осадка, распределительная чаша	Госстрой СССР Союзводоканалпроект г. Москва		
Гл. инж. пр.	Бортник					
Нач. отд.	Кутьин					

Инв. № подл. | Подпись и дата | Взам. инв. №

17874-01 10

Типовой проект 902-2-348 Альбом I

Ведомость рабочих чертежей основного комплекта марки „КЖ"

Лист	Наименование	Примечание
1	Общие данные	
2	Общие данные (продолжение)	
3	Общие данные (продолжение)	
4	Общие данные (окончание)	
5	Общий вид отстойника. План.	
6	Общий вид отстойника. Разрез 1-1. Узлы 1÷5.	
7	Маркировочная схема стеновых панелей. Узлы.	
8	Маркировочная схема стеновых панелей. Набивка кольцевой арматуры.	
9	Днище Дм-1. Опалубка и армирование. Спецификации.	
10	Центральная часть. План. Разрезы 1-1÷3-3	
11	Центральная часть. Разрезы: 4-4÷7-7.	
12	Центральная часть. Армирование.	
13	Центральная часть. Армирование. Разрезы: 2-2; 7-7; 8-8	
14	Центральная часть. Спецификация.	
15	Колонны, К-1; К-2.	
16	Выпускная камера. План, разрезы.	
17	Выпускная камера. Армирование.	
18	Выпускная камера. Армирование. Спецификация.	
19	Переходной мостик ПМ1. Монтажная схема. Узлы 1÷4.	
20	Металлическая ферма фм1. Схемы. Узлы 5÷8.	
21	Переходный мостик ПМ1. Узлы 9; 10; 11. Спецификация.	
22	Камеры ОП-1; ОП-2. Опалубочный чертеж.	
23	Камера ОП-1. Армирование. Спецификации.	
24	Камера ОП-2. Армирование. Спецификации.	
25	Нефтесборный колодец. План. Разрезы.	
26	Нефтесборный колодец. Армирование.	
27	Нефтесборный колодец. Спецификация.	
28	Распределительная чаша. План. Разрезы 1-1÷5-5.	
29	Распределительная чаша. Армирование. Планы, разрезы 1-1÷7-7.	
20	Распределительная чаша. Армирование. Планы, разрезы: 8-8÷14-14.	
31	Распределительная чаша. Спецификация.	

Ведомость ссылочных и прилагаемых документов.

Обозначение	Наименование	Примечание
	Ссылочные документы.	
Серия 1.459-2 В.2,4	Стальные лестницы, переходные площадки и ограждения.	
Серия 3.006-2 В.II-2	Сборные ж.б. Колонны и тоннели из лотковых элементов.	
Серия 3.006-2 В.III-2	Сборные ж.б. каналы и тоннели из лотковых элементов.	
Серия 3.400-6/76	Унифицированные закладные детали сборных ж.б. конструкций инженерных сооружений промышленных предприятий.	
Серия 3.901-5	Сальники набивные Ду50÷1.400 мм. Для пропуска труб через стены.	
ГОСТ 5781-81	Сталь горячекатанная для армирования железобетонных конструкций.	
ГОСТ 7348-81	Проволока стальная круглая для армирования предварительно напряженных железобетонных конструкций.	
ГОСТ 3262-75	Трубы стальные водогазопроводные	
ГОСТ 13579-78	Блоки бетонные для стен подвалов	
	Прилагаемые документы:	
902-2-348 КЖИ-ПСЦ3-36-1а	Стеновая панель ПСЦ3-36-1а	
КЖИ-ПСЦ3-36-1б	—"— ПСЦ3-36-1б	
КЖИ-ПСЦ3-36-1в	—"— ПСЦ3-36-1в	
КЖИ-П2	Плита перекрытия П2	
КЖИ-ЛТ1-СБ	Железобетонный лоток ЛТ1 (лист 1)	
КЖИ-ЛТ1-СБ	—"— (лист 2)	
КЖИ-М1	Закладное изделие М1.	
КЖИ-М2; М3	Закладные изделия М2, М3	
КЖИ-М4	Закладное изделие М4	
КЖИ-М5	—"— М5	
КЖИ-М6	—"— М6	
КЖИ-М9	—"— М9	
КЖИ-ЗД2	Закладная деталь ЗД2	
КЖИ-ЗД3	—"— ЗД3	
КЖИ-ЗД4	—"— ЗД4	
КЖИ-ЗД6	—"— ЗД6	
КЖИ-КС1	Кожух стальной КС-1	
КЖИ-МН-1	Закладное изделие МН-1	
КЖИ-КП-1	Каркас плоский КП1	
КЖИ-ПСЦ3-36-1ЗД1	Закладная деталь панели ЗД1	
КЖИ-ЛТ1-С1	Арматурная сетка С1	
КЖИ-ЛТ1-С2	—"— С2	
КЖИ-ЛТ1-С3,С4	Арматурные сетки С3; С4	
КЖИ-ЛТ1-ЗД1	Закладная деталь лотка ЗД.1.	
КЖИ-ПСЦ3-36-1а	Стеновая панель ПСЦ3-36-1а	
КЖИ-ПСЦ-36-1а	Стеновая панель ПСЦ3-36-1а	

Ведомость спецификаций.

Лист	Наименование	Примечание
8	Спецификация к маркировочной схеме, расположенной на листах КЖ-7,8.	
9	Спецификация днища Дм-1.	
14	Спецификация центральной части.	
15	Спецификация монолитных колонн К1; К2.	
16	Спецификация элементов выпускной камеры.	
18	Спецификация выпускной камеры	
23	Спецификация камеры ОП-1	
24	Спецификация камеры ОП-2	
25	Спецификация к маркировочной схеме, расположенной на листе КЖ-25.	
27	Спецификация нефтесборного колодца.	
28	Спецификация к маркировочной схеме, расположенной на листе КЖ-28.	
31	Спецификация распределительной чаши.	
19	Спецификация элементов к монтажной схеме ПМ	
21	Спецификация ПМ1.	

1. За отм. 10.000 принята отметка ребра водослива сборного лотка.

Настоящий раздел проекта разработан в соответствии с действующими нормами и правилами и обеспечивает взрыво и пожаро-безопасность сооружения при соблюдении установленных правил его эксплуатации.
Главный инженер проекта. /Бортник./

Инв. № подл.	Подпись и дата	Взам. инв. №	

Привязан

Инв. №

902-2-348-КЖ

Нач. отд.	Андрианов	
Пробер.	Корнилова	
Исполн.	Сабитова	
Рук. гр.	Станина	
Рук. гр.	Рольдина	
РИП	Золотарёвский	
Гл. спец.	Андронов	
Нач. отд.	Альшимер	

Отстойник конденсационный радиальный во взрывозащищенном исполнении. диаметром 30 метров.

Стадия	Лист	Листов
Р	1	31

Общие данные

Госстрой СССР СОЮЗВОДОКАНАЛПРОЕКТ г. Москва

17874-01 11

Типовой проект 902-2-348-КЖ Альбом I

Строительная часть.

1. Общие сведения

1.1. Рабочие чертежи типового проекта „Отстойник канализационный радиальный во взрывозащищенном исполнении диаметром 30м" разработаны в соответствии с инструкцией по типовому проектированию для промышленного строительства СН227-70 и серией 3.900-3 для районов со следующими условиями строительства:

- сейсмичность района не выше 6 баллов;
- расчетная зимняя температура воздуха - 20°С, -30°С, -40°С;
- снеговая нагрузка для I - IV районов;
- грунтовые воды отсутствуют.

Грунты основания непучинистые, непросадочные, неагрессивные к бетону и имеют следующие нормативные характеристики:

Угол внутреннего трения - $\varphi_н = 28°$

Модуль деформации - $E = 150$ кгс/см²

Объемный вес - $\gamma = 1.8$ тс/м³

Удельное сцепление - $C^н = 0.02$ кгс/см².

1.2. В проекте разработаны конструкции отстойника, распределительной чаши, нефтесборного колодца и камеры.

2. Отстойник

2.1. Основные расчетные положения.

Конструкции отстойника рассчитаны на прочность и трещиностойкость согласно требованиям главы СНиП II-21-75 „Бетонные и железобетонные конструкции", главы СНиП II-6-74 „Нагрузки и воздействия." Конструкции отстойника отнесены к 3й категории по трещиностойкости.

Отстойник рассчитан как цилиндрический резервуар со стенами из предварительно напряженного железобетона на следующие сочетания нагрузок:

2.1.1 Гидростатическое давление воды при отсутствии засыпки пазух грунтом.

2.1.2. Давление грунта с учетом временной нагрузки при отсутствии воды в отстойнике.

Нормативная нагрузка на стену от давления жидкости принята равной гидростатическому давлению воды, залитой на 20см. ниже верха стены. Расчетная нагрузка на стену от давления жидкости принята равной гидростатическому давлению воды, залитой до верха стены.

При определении активного бокового давления грунта приняты следующие характеристики грунтов:

- нормативный объемный вес $\gamma_н = 1.8$ тс/м³;
- коэфициент перегрузки $n = 1.2$;
- расчетный угол внутреннего трения $\varphi_р = 21°$;
- расчетное удельное сцепление грунта $c = 0$;
- коэфициент пористости $\bar{e} = 0.7$;
- величина временной нормативной нагрузки на поверхности грунта 1.0 тс/м².

Расчетные нагрузки на стены отстойника.

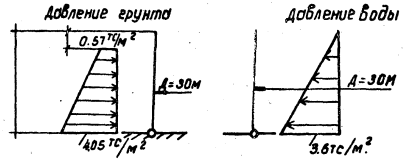

2.2. Конструктивные решения.

Отстойник имеет цилиндрическую форму с внутренним диаметром 30м.

Днище и центральная часть монолитные железобетонные. Стены из сборных железобетонных панелей по серии 3.900-3 с навивкой предварительно напряженной арматуры из высокопрочной проволоки Вр. II.

Панели марки ПСЦ-3-36-1 выполняются без обвязочной балки. Лотки сборные железобетонные.

Под днищем отстойника прокладывается подводящий трубопровод и трубопровод сырого осадка.

Переливной лоток с водосливом из алюминия, устанавливается на подкосно-ригельную систему.

Центральная опора, на которую подвешивается механизм и опирается ходовой мост, - железобетонная колонна, опалубкой которой является стальная труба Ду 700. Колонна жестко связана с днищем центральной части.

По днищу отстойника наносится штукатурка из цементного раствора состава 1:2 толщиной 30мм с последующим железнением поверхности по выравнивающему слою бетона М-100.

Для обеспечения нормальной работы илоскреба-нефтесборника штукатурка по днищу должна быть выполнена с повышенной точностью, допуск в отметках не должен превышать ±10мм.

Монтаж сборных железобетонных элементов выполнять в соответствии с СНиП III-16-80. „Бетонные и железобетонные конструкции сборные. Правила производства и приемки работ."

Монтаж сборных стеновых панелей начинается с панели ПСЦ 3-36-16, расположенной по оси выпускной камеры.

При монтаже стеновых панелей щелевой паз фундамента должен быть очищен от мусора, его внутренние поверхности промыты водой и высушены.

На дно паза непосредственно перед монтажом панелей укладывают слой цементно-песчаного раствора толщиной 30мм. Стеновые панели устанавливаются по прослойке битума марки БН-III.

Монтаж стеновых панелей осуществляется с применением временных фиксирующих устройств, обеспечивающих проектное положение стеновых панелей при замоноличивании стыков и навивке преднапряженной арматуры.

Соединение монтируемых элементов на сборке следует выполнять согласно требованиям „Инструкции по сборке соединений арматуры и закладных деталей железобетонных конструкций" СН393-78. Стыки между панелями и лотками заполняются цементным раствором М-300.

Отклонение наружной поверхности сооружения от цилиндрической должно составлять не более 14мм. Перед навивкой арматуры поверхность сооружения должна быть путем торкретирования выровнена по цилиндрическому шаблону.

Вертикальные швы между панелями должны быть замоноличены до натяжения кольцевой арматуры.

В качестве предварительно напрягаемой арматуры для навивки принята высокопрочная проволока периодического профиля ф 5мм. кл. Вр-II по ГОСТ 7348-81 с нормативным сопротивлением $R_a^н = 12800$ кгс/см².

Контролируемые напряжения в арматуре $\sigma_б = 0.70 \times R_a^н$; $\sigma_б = 0.7 \times 12800 = 8960$ кгс/см². Работы по навивке проволочной кольцевой арматуры следует выполнять в соответствии с „Рекомен-

Привязан				902-2-348-КЖ			
				Отстойник канализационный радиальный во взрывозащищенном исполнении диаметром 30м.	Стадия	Лист	Листов
					Р	2	
				Общие данные (продолжение)	Госстрой СССР СОЮЗВОДОКАНАЛПРОЕКТ г. Москва.		

Н. контр.	Андриянов		
Провер.	Голдакина		
Исполн.	Корнилова		
Рук. гр.	Станина		
Рук. гр.	Гольбина		
ГИП	Заторгейский		
Гл. спец.	Андриянов		
Нач. отд.	Альтшуллер		

Инв. № | Подпись и дата | Взам. инв. №

17874-01 12

Типовой проект 902-2-348-КЖ Альбом I

дациями по кольцевому напряженному армированию цилиндрических железобетонных сооружений арматурно-навивочными машинами моделей АНМ-5 "(ВНИИСТ Министерство газовой промышленности СССР 1970г). Арматура навивается в один ряд. Замоноличивание швов между лотками, приварка лотков к ригелям и заполнение паза днища битумом производится после навивки спиральной арматуры на стену отстойника.

Ходовой мост шириной 80см выполняется из 2-х ферм, связанных между собой. Ходовая часть моста выполняется из просечно-вытяжного настила.

Фермы моста, имеющие высоту 1.0м, служат одновременно перилами моста. Верхний и нижний пояса ферм выполняются из 2х прокатных уголков 63х6, раскосы и стойки из одинарных уголков 63х6. Опирание ферм принято шарнирным.

Монтаж металлических конструкций осуществляется в соответствии с СНиП III-18-75 „Правила производства и приемки работ. Конструкции металлические." Монтаж ходового моста необходимо осуществлять после установки центрально-приводной опоры илоскреба-нефтесборника Туймазинского завода Химмаш.

3. Материалы конструкций.

3.1. Для сборных и монолитных железобетонных конструкций марка бетона по прочности принята М-200, по водонепроницаемости В-6 для днища и В-4 для остальных конструкций, по морозостойкости марка бетона принимается по таблице N1 в зависимости от расчетной средней температуры наиболее холодной пятидневки в районе строительства.

Таблица № 1

Расчетная температура	Наименование конструкций.	проектная марка по морозостойкости.
-20°С	Днище Стены, распределительная чаша Лотки	Мр3-50 Мр3-100 Мр3-150
-30°С	Днище Стены, распределительная чаша Лотки	Мр3-50 Мр3-150 Мр3-200
-40°С	Днище Стены, распределительная чаша Лотки	Мр3-75 Мр3-200 Мр3-300

3.2. Арматура для железобетонных конструкций принята:

3.21. сталь горячекатанная периодического профиля класса А II, А-III по ГОСТ 5781-81;

3.22. Проволока из низкоуглеродистой стали холоднотянутая периодического профиля Вр I для армирования железобетонных конструкций по ГОСТ 6727-80;

3.23. проволока стальная Вр II для армирования предварительно напряженных железобетонных конструкций по ГОСТ 7348-81;

3.24. сталь горячекатанная круглая класса А I по ГОСТ 5781-81.

3.3. Конструкции металлического моста выполняются из стали класса С 38/23 ВСТ3 ПС6 ГОСТ 380-71*.

3.4. Полупогруженные доски и водослив из алюминиевой полосы по ГОСТ 13616-78.

4. Мероприятия по защите от коррозии.

4.1. Все закладные детали

должны иметь защитное цинковое покрытие, нанесенное в соответствии с СНиП II-28-73 „Защита строительных конструкций от коррозии". Толщина цинкового покрытия, нанесенного методом металлизации, должна быть не менее 120 мкм.

Переходной мост окрашивается краской БТ-577 (по ГОСТ 5631-79) за 2 раза по грунтовке ГФ-020 общим слоем 60 мкм.

Металлоконструкции внутри отстойника покрываются 3-мя слоями эмали ХС-717 (ТУ6-10-961-76) по огрунтованной поверхности ХС-010 общей толщиной 80 мкм.

Для защиты предварительно напряженной арматуры от коррозии стена отстойника с наружной стороны торкретируется цементным раствором состава 1:2 за 2 раза общей толщиной слоев 25мм. при заполненном отстойнике. Швы между панелями с внутренней стороны торкретируются слоем 12мм на ширину 400мм.

5. Распределительная чаша.

Распределительная чаша представляет собой полузаглубленное сооружение с 4-мя водосливами с широким порогом. На порогах водосливов предусмотрены пазы для установки затворов. Соединение подводящих и отводящих трубопроводов с распределительной чашей осуществляется посредством мягкой заделки.

Распределительная чаша выполняется из монолитного железобетона М200, по водонепроницаемости В-4. Требования к бетону по морозостойкости уточняются при привязке проекта. Внутренние поверхности чаши штукатурятся цементным раствором состава 1:2 толщиной 20мм. Наружные поверхности выше планировки затираются.

6. Нефтесборные колодцы.

Нефтесборные колодцы представляют собой заглубленное сооружение из монолитного железобетона М-200, В-4. Перекрытие колодцев - плиты железобетонные по серии 3.006-2 в. II-2.

7. Рекомендации по привязке проекта.

7.1. При строительстве отстойников в слабофильтрующих грунтах для отвода верховодки и фильтруемой из отстойников воды под днищем отстойников должен быть выполнен дренаж. Максимально допустимый уровень грунтовых вод должен быть на отм. 6.50.

7.2. При строительстве отстойников в агрессивных по отношению бетона грунтах должны предусматриваться особые мероприятия по антикоррозийной защите бетона или применяться специальные бетоны в соответствии со СНиП II-28-73* издание 1980 года.

Основные положения по производству работ.

1. Земляные работы.

1.1. С территории, занимаемой котлованом отстойника, растительный слой грунта снимается бульдозером типа Д-271А и перемещается в валы с последующей погрузкой экскаватором-прямая лопата типа Э-652 в автосамосвалы и отвозкой во временный отвал до 1км.

1.2. Разработка минерального грунта в котловане отстойника производится экскаватором-драглайн типа Э-652 на проектную глубину с оставлением недобора 20см, разрабатываемого в начале бульдозером типа Д-271А, а затем тем же бульдозером, переоборудованным на обратный отвал.

Грунт экскаватором подается на автосамосвалы или в отвал в зависимости от места его складирования, определяемого в „Балансе земляных масс", разрабатываемого для данной стройплощадки.

1.3. В обратную засыпку за стены котлована грунт

Привязан

Инв. №

Нач.отд.	Андреяков		
Гл.спец.	Гольдина		
Исполнит.	Сеитова		
РИП	Тогер		
Нач.отд.	Лашев		
Рук. Гр.	Гладина		
РИП	Зонгарева		
Гл.спец.	Андриянов		
Нач.отд.	Альтшулер		

902-2-348-КЖ

Отстойник канализационный радиальный со взрывозащищенным исполнением диаметром 30м.

Стадия	Лист	Листов
Р	3	

Общие данные (продолжение)

Госстрой СССР СОЮЗВОДОКАНАЛПРОЕКТ г.Москва

17874-01 13

подается бульдозером типа Д-271А, послойно разравнивается и уплотняется до получения плотности не менее 0.95.

В пазухах котлована в пределах расстояния 1м от стены грунт уплотняется пневмотрамбовками, при этом должны быть приняты меры, обеспечивающие сохранность изоляции стен.

При устройстве обсыпки стен отстойника грунт для нее подается вначале бульдозером, а затем экскаватором-грейфером типа Э-652, после чего он послойно разравнивается без специального уплотнения.

2. Бетонные и железобетонные работы.

2.1. Укладку бетонной смеси в бетонную подготовку и днище отстойника рекомендуется производить при помощи автомобильного крана типа К-161 г/п 16т и опрокидных бадей емкостью 0.4м³, загружаемых бетонной смесью непосредственно из автосамосвалов. Уплотнение бетонной смеси производится поверхностными электровибраторами типа С-413.

2.2. После набора прочности бетонной подготовки не менее 15 кгс/см² производится установка арматуры, опалубки, закладных частей при помощи того же крана К-161 г/п 16т.

3. Монтаж сборных железобетонных элементов.

3.1. Монтаж всей номенклатуры сборных железобетонных элементов отстойника рекомендуется производить „с колес" при помощи монтажного стрелового крана на гусеничном ходу типа ЭГ2586 г/п 20т.

3.2. Сборные стеновые панели устанавливаются в паз днища, закрепляются в проектном положении временными фиксирующими устройствами.

3.3. Вертикальные стыки между стеновыми панелями (шпоночного типа) замоноличиваются механизированным способом, в соответствии с „Рекомендациями по замоноличиванию стыков шпоночного типа в сборных железобетонных водосодержащих емкостях."

4. Гидравлическое испытание.

4.1. Гидравлическое испытание отстойника должно производиться до устройства обратной засыпки и после завершения всего комплекса строительных работ в отстойнике.

4.2. К моменту проведения гидравлического испытания весь уложенный монолитный железобетон должен иметь 100% проектную прочность.

4.3. Гидроизоляционные работы по наружным стенам отстойника должны производиться только после гидравлического испытания.

4.4. При проведении гидравлического испытания следует руководствоваться требованиями СНиП III-30-74.

5. Производство работ в зимнее время.

Осуществлять строительство отстойника в зимнее время не рекомендуется, однако при обоснованной необходимости такого строительства нужно учитывать следующие основные положения:

5.1. При наличии в грунтовом основании пучинистых грунтов необходимо в течение всего зимнего периода обеспечить защиту основания от промерзания посредством укрытия его или железобетонного днища, каким-либо утеплителем (снег, рыхлый грунт, шлак и пр.). Толщина принятого слоя утеплителя определяется в пр. в соответствии с теплотехническим расчетом и возможностями конкретной строительной организации.

5.2. Учитывая значительный модуль поверхности монолитного железобетонного днища, рекомендуется применять предварительный электропрогрев бетонной смеси перед ее укладкой, а также соответствующие способы прогрева уложенного бетона с использованием электрической энергии, пара или теплого воздуха.

6. Техника безопасности.

6.1. Запрещается установка и движение строительных механизмов и автотранспорта в пределах призмы обрушения котлована.

6.2. Запрещается разработка и перемещение грунта бульдозерами при движении на подъем или уклон, с углом наклона более указанного в паспорте машин.

6.3. Ходить по уложенной арматуре разрешается только по специальным мостикам шириной не менее 0.6м.

6.4. Очистку сборных, железобетонных элементов от грязи, наледи и пр. следует производить на земле до их подъема.

6.5. Запрещается пребывание людей на элементах и конструкциях во время их подъема, перемещения и установки.

Более подробный перечень требований по технике безопасности приведен в СНиП III-4-80.

Ведомость объемов основных работ.

№№ п/п	Наименование работ	Един. изм.	К-во
1	Земляные работы:		
	а) разработка грунта;	м³	1540
	в т.ч. растительного грунта;	м³	140
	б) Устройство насыпи и обратной засыпки;	м³	1090
2.	Возведение монолитных конструкций:		
	а) бетонных;	м³	183.8
	б) железобетонных.	м³	172.4
3.	Монтаж сборных конструкций:		
	а) стальных;	т	11.3
	б) железобетонных.	м³	73.4
4.	Окраска стальных конструкций.	м²	74.0
5.	Изоляционные работы:		
	а) цементная стяжка	м²	164.0
	б) торкретирование	м²	3150
	в) обмазка битумом.	м²	24.7

Привязан:

Инв. №

Н. контр.	Андриасов		
Проверил	Гольдина		
Исполнил	Корнилова		
ГИП	Тоеер		
Нач. отд.	Лошев		
Рук. бр.	Гольдина		
ГИП	Золоторебский		
Гл. спец.	Андриасов		
Нач. отд.	Абатшуллер		

902-2-348-КЖ

Отстойник канализационный радиальный во взрывозащищенном исполнении диаметром 30м.

Стадия	Лист	Листов
Р	4	

Общие данные (окончание)

Госстрой СССР Союзводоканалпроект г. Москва

Типовой проект 902-2-348-КЖ Альбом I

Инв. № подл. | Подпись и дата | Взам. инв. №

19774-01 14

План А-А

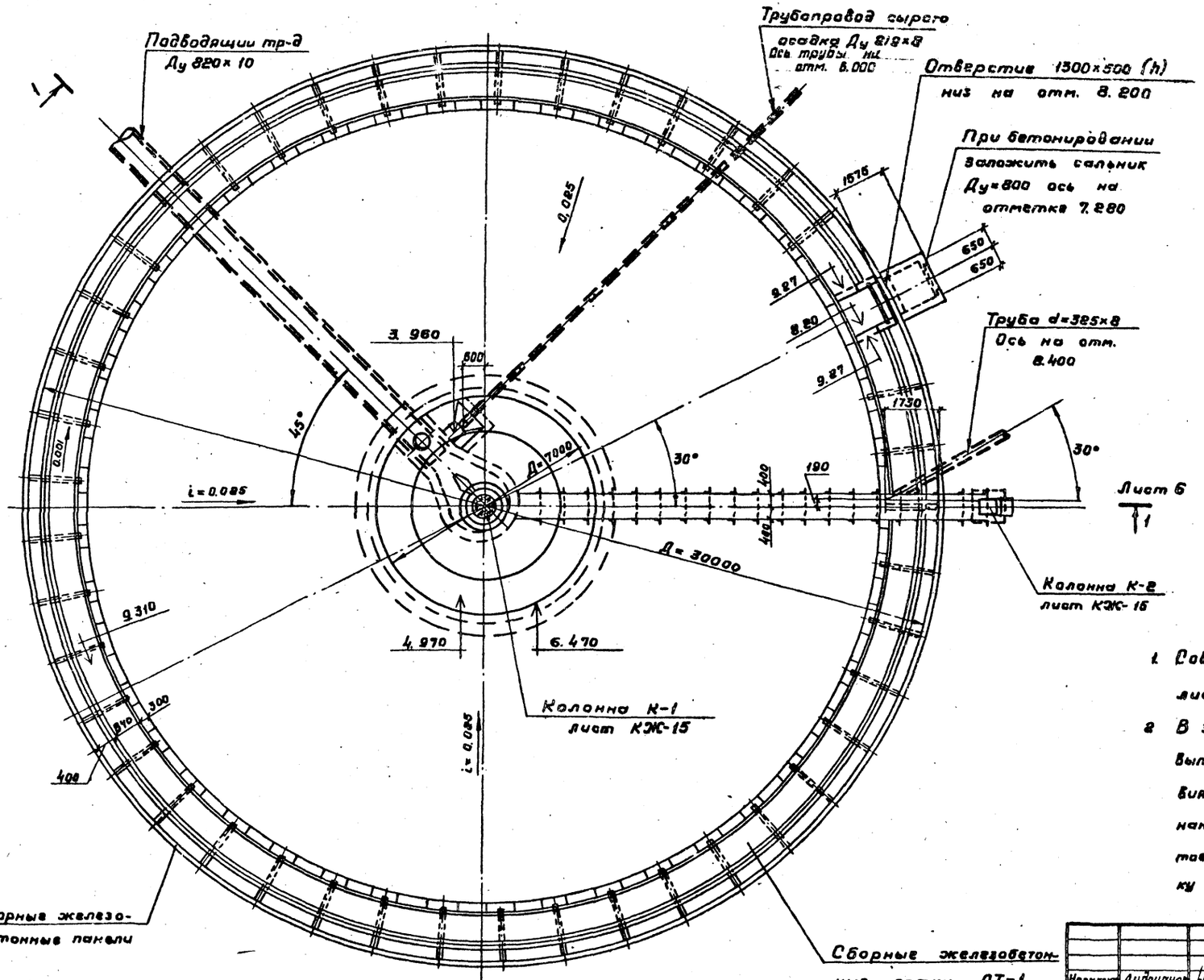

1. Совместно с данным листом смотрите лист КЖ-6.
2. В зависимости от компоновки сооружений, выполненной в соответствии с конкретными условиями площадки и количеством отстойников, нанести на данном листе и листе КЖ-7 принятое расположение труб и выполнить привязку листов КЖ-8 и КЖИ-ПСЦЗ-36-1□

Альбом I

Типовой проект 902-2-348

Согласовано: Отв. 4 Повачева; отв. 15 Шабунина

Взам. инв. №

Подпись и дата

Инв. № подл.

Привязан

Инв. №

Нач. отд.	Андриянов		
Проверил	Корнилова		
Исполн.	Ницкевич		
Рук. бр.	Станинин		
Рук. бр.	Голядкин		
Гл. инж. пр.	Залгаревский		
Гл. спец.	Андриянов		
Нач. отд.	Альтшуллер		

ТП 902-2-348 -КЖ

Отстойник канализационный радиальный во взрывозащищенном исполнении диаметром 30 метров

Стадия	Лист	Листов
Р	5	

Общий вид отстойника. План.

Госстрой СССР СОЮЗВОДОКАНАЛПРОЕКТ г. Москва

17874-01 15

Типовой проект 902-2-348 Альбом I

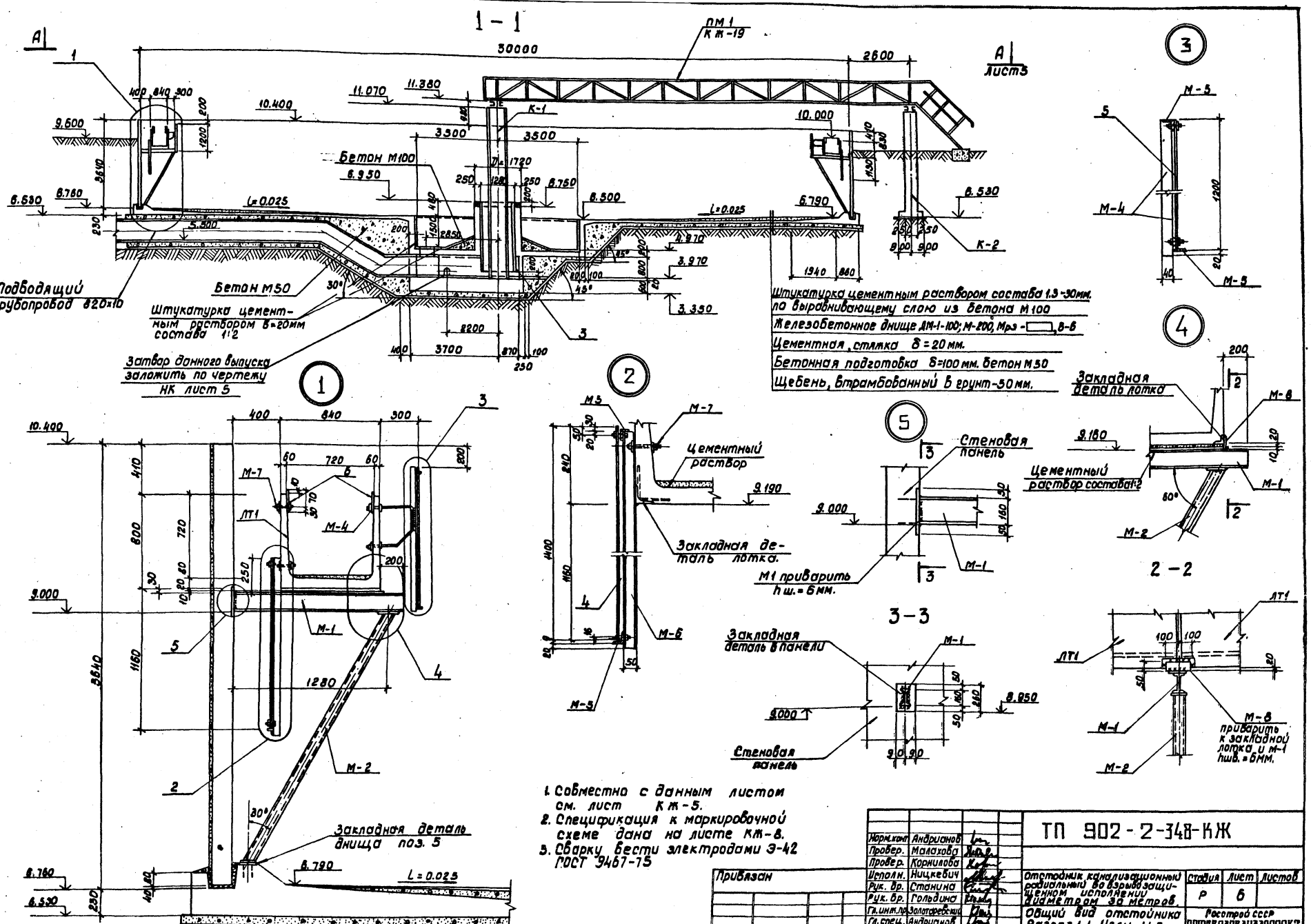

1. Совместно с данным листом см. лист Кж-5.
2. Спецификация к маркировочной схеме дана на листе Кж-8.
3. Сварку вести электродами Э-42 ГОСТ 9467-75

Привязан

Инв. №

Норм.конт.	Андрианов		
Провер.	Малахова		
Провер.	Корнилова		
Исполн.	Ницкевич		
Рук. бр.	Станина		
Рук. бр.	Гольдина		
Гл.инж.пр.	Золотаревский		
Гл.спец.	Андрианов		
Нач.отд.	Альтшулер.		

ТП 902-2-348-КЖ

Отстойник канализационный радиальный во взрывозащищенном исполнении диаметром 30 метров.

Общий вид отстойника. Разрез 1-1. Узлы 1÷5

Стадия	Лист	Листов
Р	6	

Госстрой СССР СОЮЗВОДОКАНАЛПРОЕКТ г. Москва

17874-01 16

Инв.№ подл. | Подпись и дата | Взам. инв.№ | Подпись и дата | Инв.№ подл.

Альбом I

Типовой проект 902-2-348

6

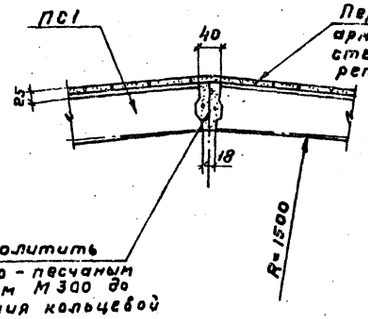

Перед набивкой арматуры поверхность стен выровнять торкретом по цилиндрическому шаблону

Замоноличить цементно-песчаным раствором М300 до натяжения кольцевой арматуры.

7

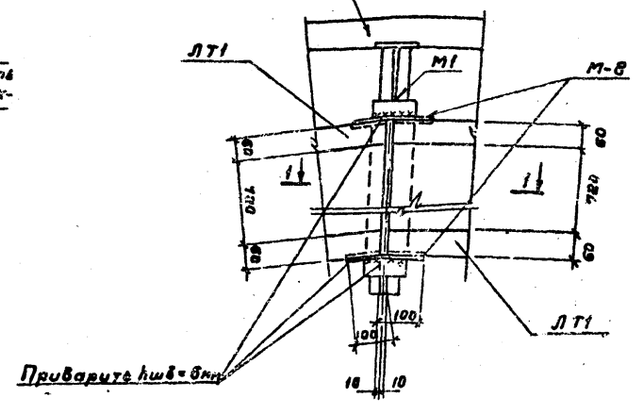

1 - 1

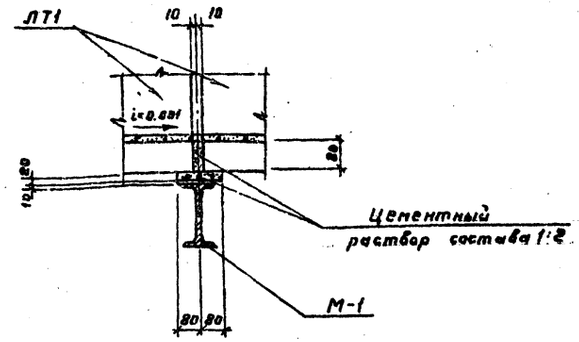

2 - 2

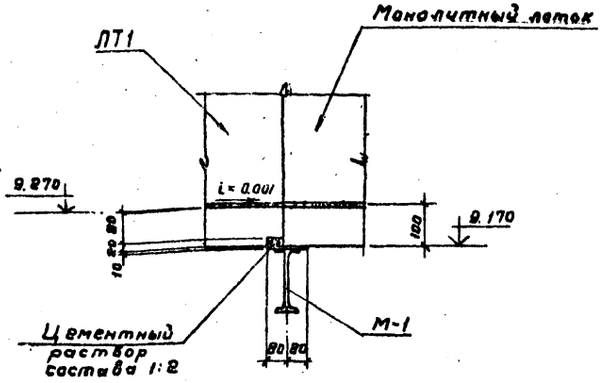

Маркировочная схема стеновых панелей и лотков

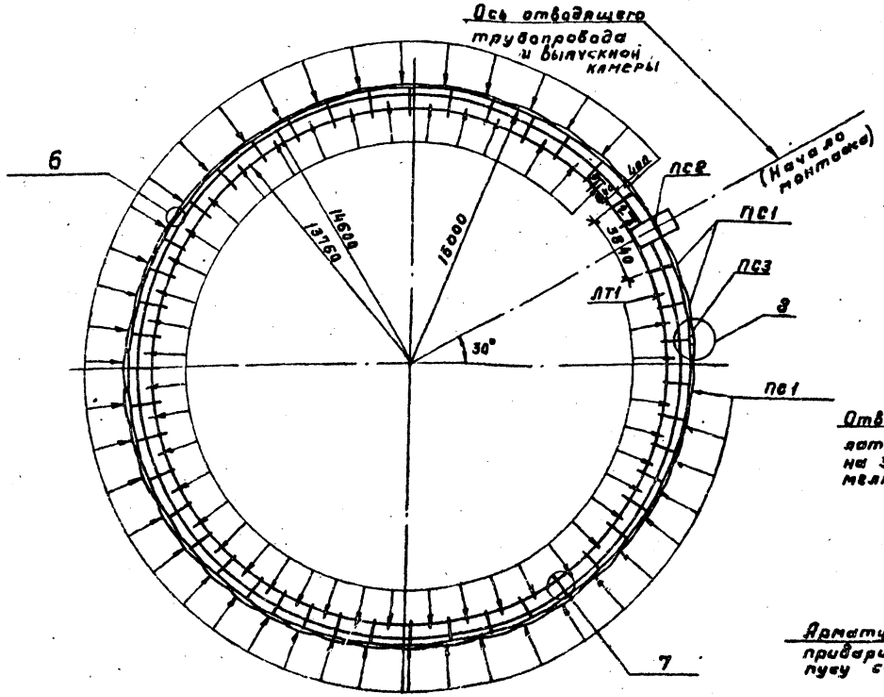

8

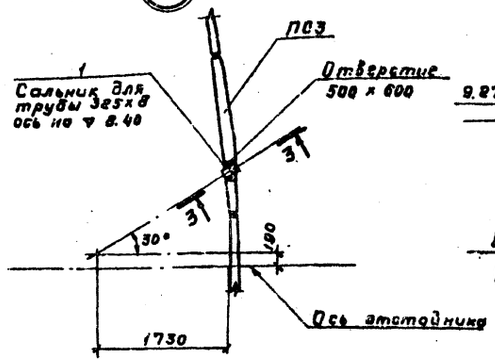

3 - 3

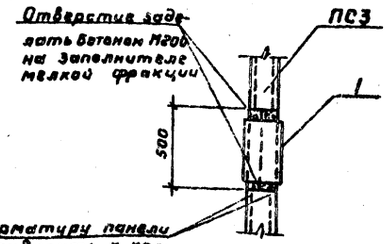

1. Совместно с данным чертежом см. лист КЖ-8
2. Сварку производить электродами Э-42 ГОСТ 9467-75
3. Высоту швов принять 6 мм
4. Раскладку панелей начинать с ПС-2

Привязки				ТП 902-2-348 -КЖ			
				Отстойник нейтрализующий радиальный во взрывозащищенном исполнении диаметром 30м	Стадия	Лист	Листов
					Р	7	
				Маркировочная схема стеновых панелей и лотков. Узлы 6÷8.	Госстрой СССР СОЮЗВОДОКАНАЛПРОЕКТ г. Москва		
Инв. №							

Нач. сект.	Андрианов	
Провер.	Ницкевич	
Исполн.	Корнилов	
Рук. бр.	Станина	
Рук. бр.	Гельдина	
Гл. инж. пр.	Залатаревский	
Гл. спец.	Андриянов	
Инж. отд.	Лукьянова	

Инв. № подл. | Подпись и дата | Взам. инв. №

17874-01 17

Альбом I Типовой проект 902-2-348

Сечение стены отстойника с указанием зон навивки кольцевой предварительно напряженной арматуры

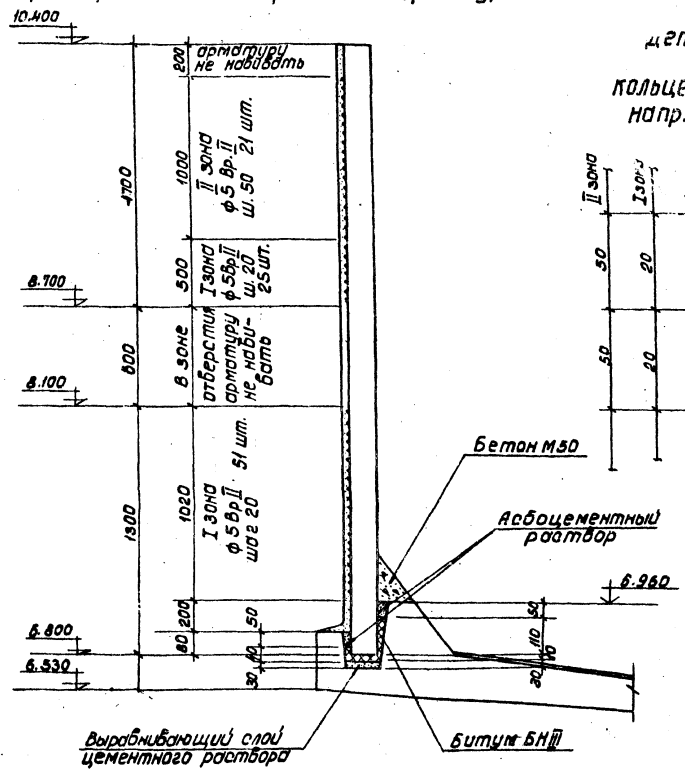

деталь навивки кольцевой предварительно напряженной арматуры.

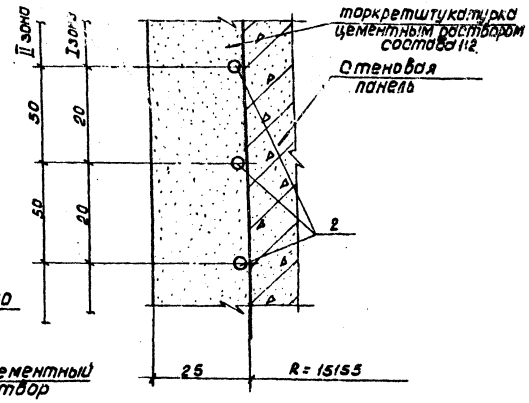

Спецификация элементов к маркировочной схеме отстойника на л.л. КЖ-6;7;8

Марка	Обозначение	Наименование	Кол.	Масса кг	Примечание
М1	т.п. 902-2-348-КЖИ-М1	Закладное изделие М1	44	35.9	
М2	—"— -КЖИ-М2	—"— М2	44	27.1	
М4	—"— -КЖИ-М4	—"— М4	88	6.8	
М5	—"— -КЖИ-М5	—"— М5	176 п.м.	436	
М6	—"— -КЖИ-М6	—"— М6	86	8.9	
М7	ГОСТ 7798-70*	Болт М12 С 2-мя гайками и шайбами.	66	0.1	
М8	ГОСТ 103-76	Полоса 50×8 l=200	88	0.8	
ЗД2	т.п. 902-2-348-КЖИ-ЗД2	Закладная деталь ЗД2	1	28.9	
ПС1	—"— КЖИ-ПСЦ3-36-1А	Стеновая панель ПСЦ3-36-1А	43	2800	
ПС2	—"— КЖИ-ПСЦ3-36-1Б	ПСЦ3-36-1Б	1	2800	
ПС3	—"— КЖИ-ПСЦ3-36-1Б	ПСЦ3-36-1Б	1	2800	
поз.1	С.3.901-5	Сальник ду300 l=300	1	21.7	
поз.2	ГОСТ 7348-81	Напрягаемая арматура 5Вр II	9210 п.м.	1418	
Поз.3	ГОСТ 10704-76	Стальная труба 1220×10; В-258	1	Всего п.м 296.4 кг.	
ЛТ1	т.п. 902-2-348-КЖИ-ЛТ1	Железобетонный лоток ЛТ1	43	825	
ПМ1	т.п. 902-2-348-КЖ-19	Переходной мостик	1		
К-1	т.п. 902-2-348-КЖ-15	Колонна К-1	1	—	
К-2	—"—	—"— К-2	1	—	
Дм-1	т.п. 902-2-348-КЖ-8	Днище монолитное Дм-1	1	—	—
Поз.4	ГОСТ 13726-78	Лента Амг2×3×1400	м² 128.8	1м² 8.55	м²
Пм1	т.п. 902-2-КЖ-16÷19	Переходной мостик Пм1.	1	—	
Поз.5	ГОСТ 13726-78	Лента Амг2×3×1200	м² 101.4	1м² 8.55	м²
Поз.6	—"—	Водослив из алюминия Лента Амг 2×3×100	м² 12.8	1м² 8.55	м²
ПС □	т.п. 902-2-348-КЖИ-ПСЦ 3-36-1□	Стеновая панель ПСЦ3-36-1□	1	2800	
ПС □	—"— КЖИ-ПСЦ-3-36-1□	—"— ПСЦ3-36-1□	1	2800	

1. Совместно с данным листом см. листы КЖ-6,7.
2. Стык стеновых панелей с днищем разработан по серии 3.900-3 вып. 2 л. 5.
3. Панели ПС □ применяются при привязке.

Привязан:

Инв. №

Н. контр.	Андриянов		
Провер.	Ницкевич		
Исполн.	Корнилова		
Рук. бр.	Станина		
Рук. бр.	Гольдина		
Гл. инж. пр.	Золотаревский		
Гл. спец.	Андриянов		
Нач. отд.	Альтшуллер		

902-2-348-КЖ

Отстойник канализационный радиальный до взрывозащищенном исполнении диаметром 30 метров.

Маркировочная схема стеновых панелей. Навивка кольцевой арматуры.

Стадия	Лист	Листов
Р	8	

Госстрой СССР СОЮЗВОДОКАНАЛПРОЕКТ г. Москва

17874-01 18

Инв. № подл. | Подпись и дата | Взам. инв. №

Альбом I

Типовой проект 902-2-348

Опалубочный план днища

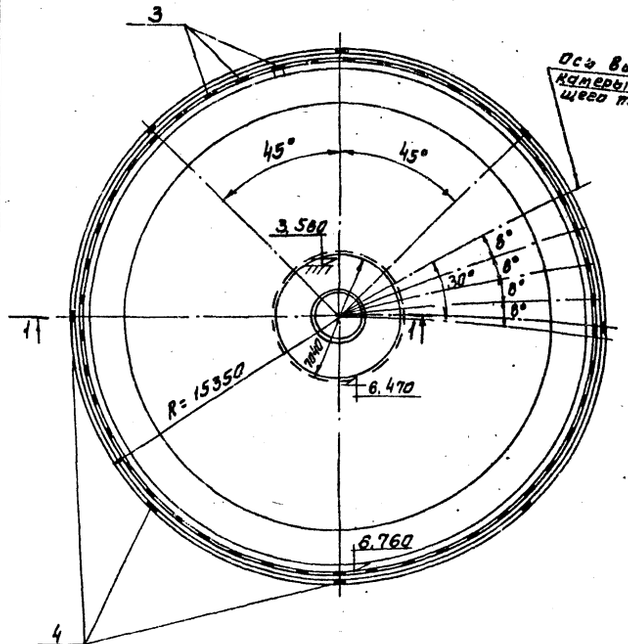

План нижних сеток

План верхних сеток

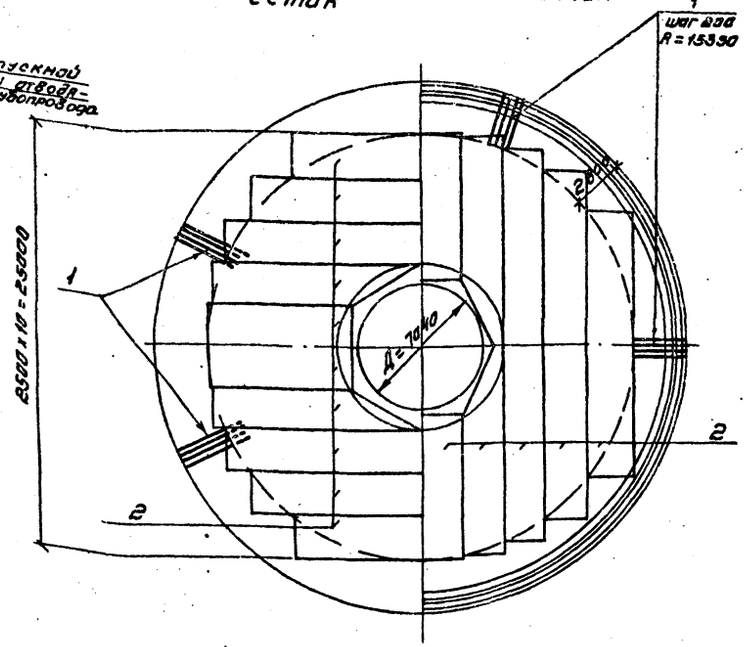

Спецификация днища ДМ-1

Формат	Зона	Поз.	Обозначение	Наименование	Кол.	Примеч.
				ДМ-1		
				Сборочные единицы		
		1	т.п. 902-2-348кж-ДМ1-КП1	Каркас КП1	482	3.2 кгс
		2	ГОСТ 8478-66	Сетки рулонные 150/250/4,3 ø300	4шт	941 кгс
		3	3.400-6/76	Закладная МН1-22	44	2.7 кгс
		4	ГОСТ 3262-75*	Труба ду25 ; ℓ=150	8	0.15 кгс
				Детали		
				ф8АI ГОСТ 5781-81		
		5	т.п. 902-2-348кж-9	ℓ=1363,5 п.м.	м	538.6 кгс
				ф12АIII ГОСТ 5781-81		
		6	т.п. 902-2-348кж-9	ℓ=814 п.м	—	722.8
				Материал:		
				Бетон М200		82 м³

Ведомость деталей

Поз.	Эскиз
5	360 D=25180÷30650
6	540 D=29530÷38650

Ведомость расхода стали на 1 элемент, кг

Марка элемента	Изделия арматурные																		Общий расход
	Арматура класса																		
	АI			АIII			ВрI						Всего						
	ГОСТ 5781-81		Итого	ГОСТ 5781-81		Итого	ГОСТ 6727-80			Итого									
	ф8			ф12			ф3	ф4											
ДМ1	2081		2081	722.8		722.8	374	627		941	3744.8								3744.8

Деталь укладки рулонных сеток в днище

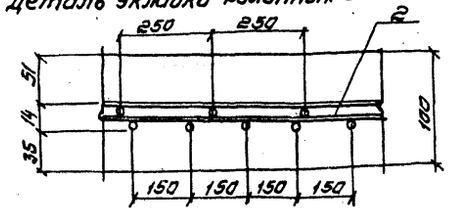

1-1

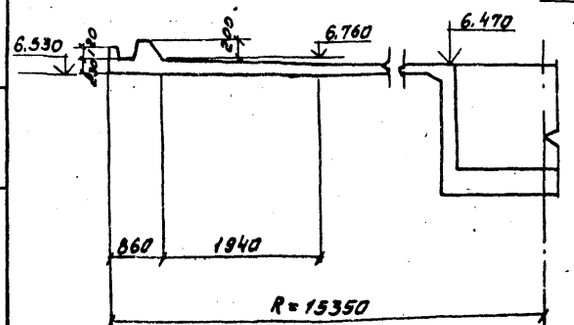

Армирование башмака днища

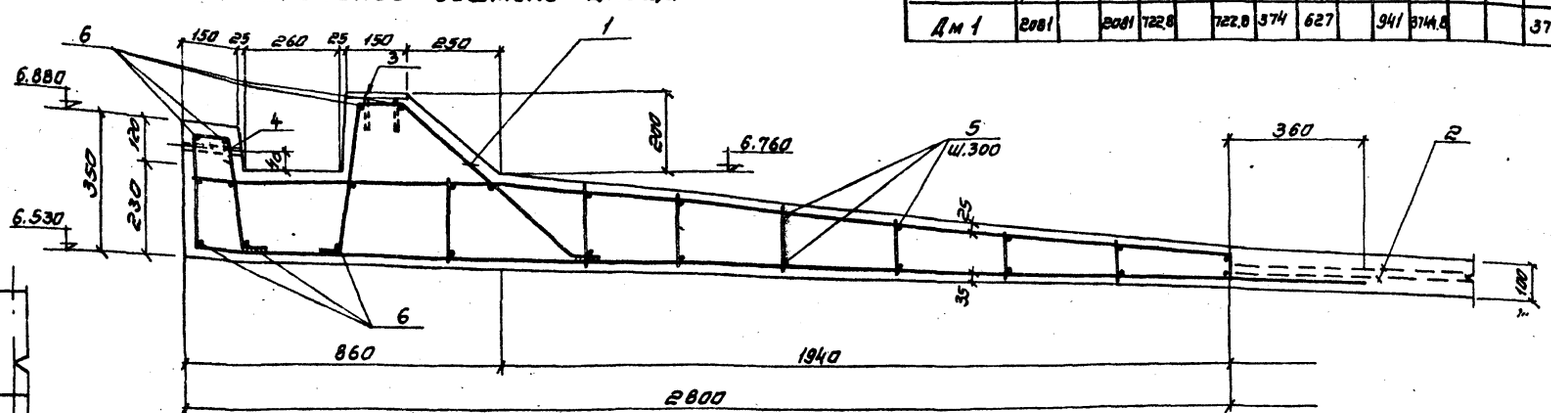

1. Армирование центральной части отстойника, подводящего канала смотреть на листах КЖ-12÷14
2. Стальная труба ду25 поз. 4 служит для удаления атмосферных осадков из паза. После монтажа стеновых панелей трубу заделать цементным раствором.

Привязан			
Инв.№			

Инженер	Андриянов		
Проверил	Малахова		
Проверил	Ницкевич		
Исполн.	Корнилова		
Рук. бр.	Станина		
Рук. бр.	Гольдина		
Гл. инж. пр.	Дмитаревский		
Гл. спец.	Андриянов		
Нач. отд.	Анитимова		

ТП 902-2-348-КЖ

Отстойник канализационный радиальный во взрывозащищенном исполнении диаметром 3 метров

Днище ДМ-1 Опалубка и армирование. Спецификации.

Стадия	Лист	Листов
Р	9	

Госстрой СССР
СОЮЗВОДОКАНАЛПРОЕКТ
г. Москва

17874-01 19

Инв. № подл. | Подпись и дата | Взам. инв. №

Альбом I

Типовой проект 902-2-348

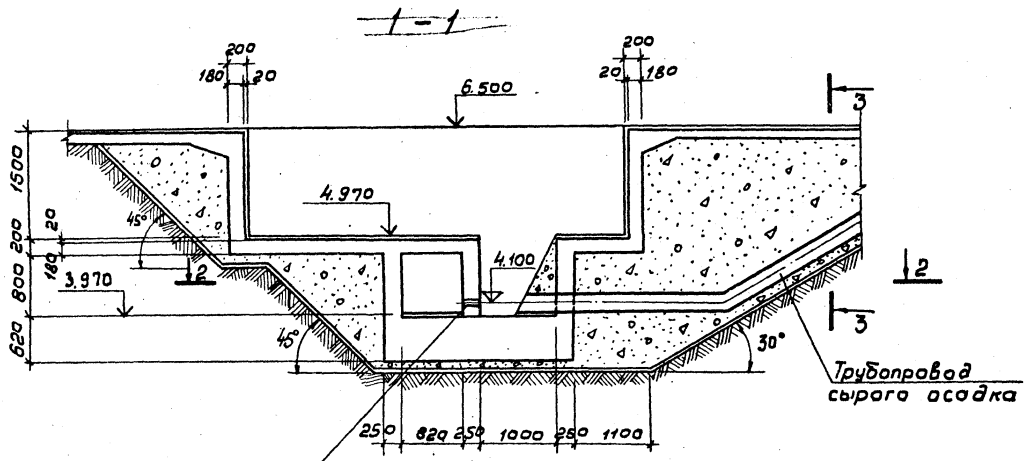

Затвор донного выпуска заложить по чертежу НК-5

План 2-2

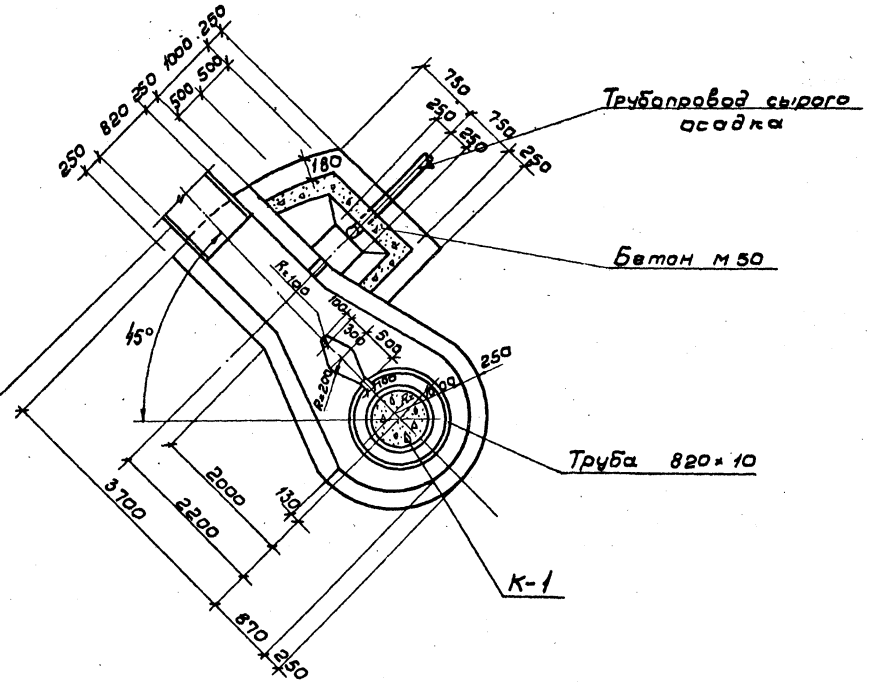

План центральной части

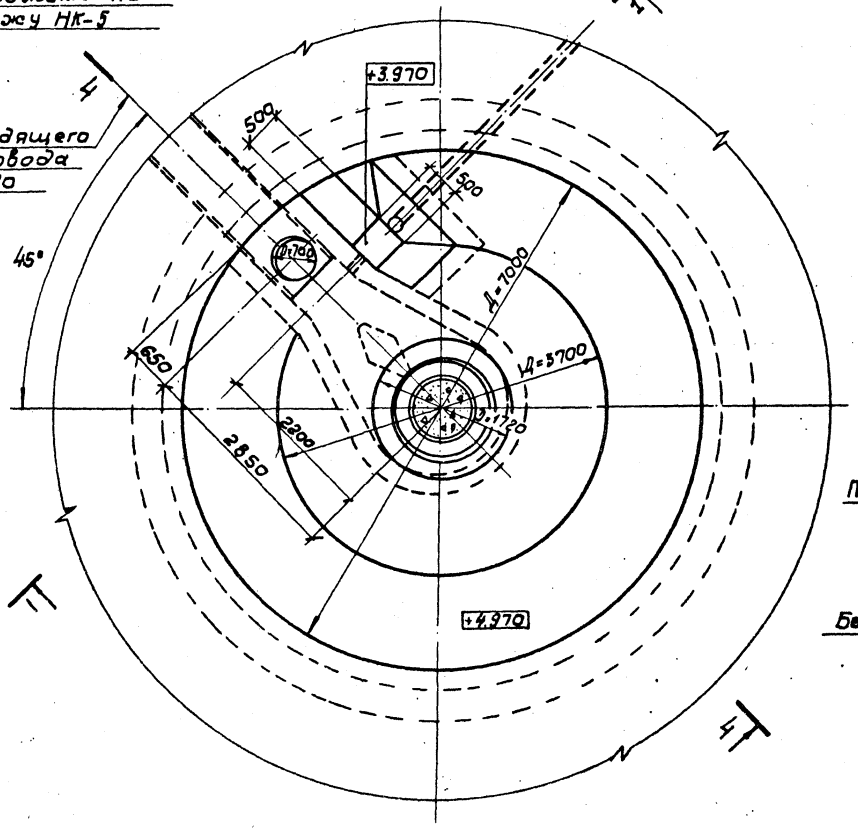

3 - 3

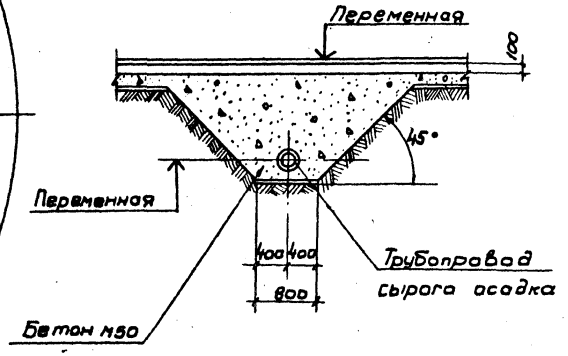

1. Совместно с данным чертежом см. л. КЖ-11.
2. Общий вид отстойника см. на листах КЖ-5, 6.

Привязан				ТП 902-2-348-КЖ			
	Нач. конст.	Андрианов					
	Провер.	Лоткина					
	Исполн.	Никкевич		Отстойник канализационный радиальный во взрывозащищенном исполнении диаметром 30 метров	Стадия	Лист	Листов
	Инж.	Корнилова			Р	10	
	Рук. гр.	Гольдина					
	ГИП	Дроторевский		Центральная часть. План. Разрезы 1-1÷3-3	Госстрой СССР СОЮЗВОДОКАНАЛПРОЕКТ г. Москва		
Инв. N	Гл. спец.	Андрианов					
	Нач. отд.	Альтшулер					

Инв. N подл. | Подпись и дата | Взам. инв. N | Инв. N дубл. | Подпись и дата | Отп. 13 | Отп. 4 | Подп. | Подпись

17874-01 20

Альбом I

Типовой проект 902-2-348

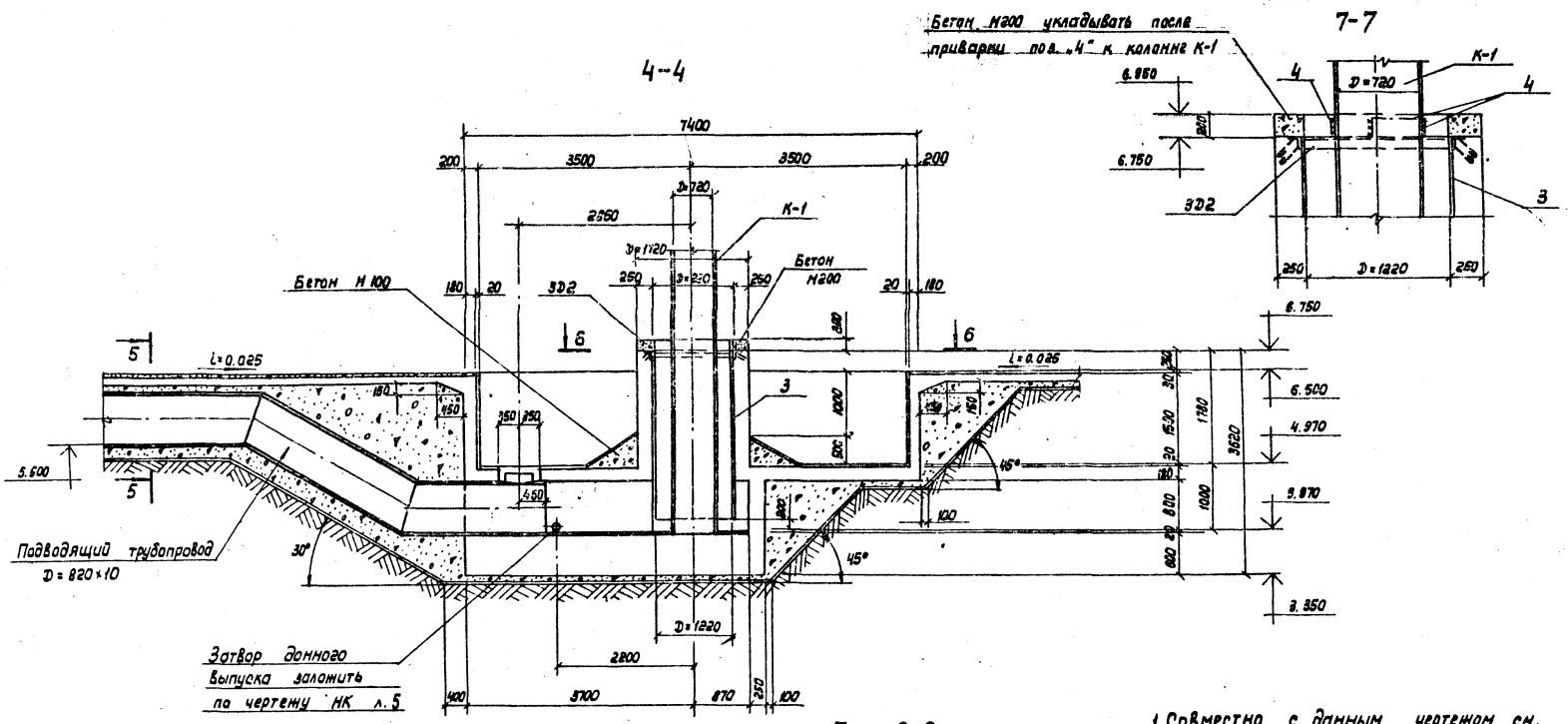

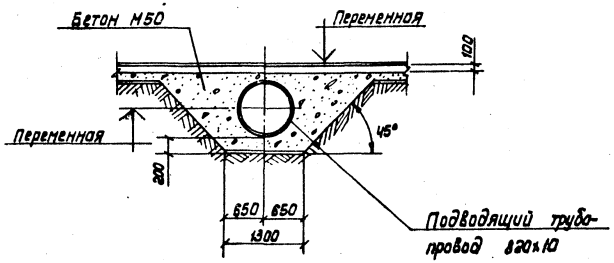

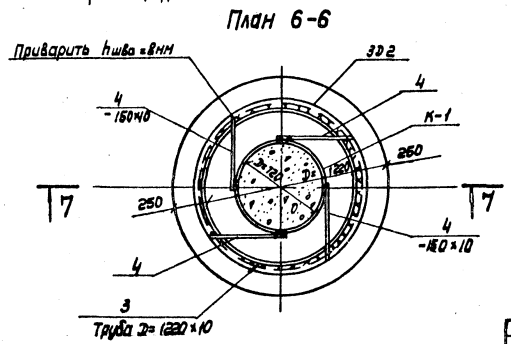

1. Совместно с данным чертежом см. лист КН-10.
2. Общий вид отстойника дан на листах КН-5; 6.

Нач. контр.	Андриянов		902-2-348-КН				
Провер.	Малахова						
Провер.	Латкина		Отстойник канализационный радиальный во взрывозащищенном исполнении диаметром 30 метров	Стадия	Лист	Листов	
Исполн.	Ницкевич			Р	11		
Рук. гр.	Гольдина			Госстрой СССР Союзводоканалпроект г. Москва			
ГИП	Золотаревский		Центральная часть Разрезы 4-4 ÷ 7-7				
Гл. спец.	Андриянов						
Нач. отд.	Альтшуллер						

Привязан

Инв. №

Согласовано

Взам. инв. №

Подпись и дата

Инв. № подл.

Отд. 5 Отд. 4

Шифрина Побачева

Копир. Лаврухина

17874-01 21

Типовой проект 902-2-348 Альбом I

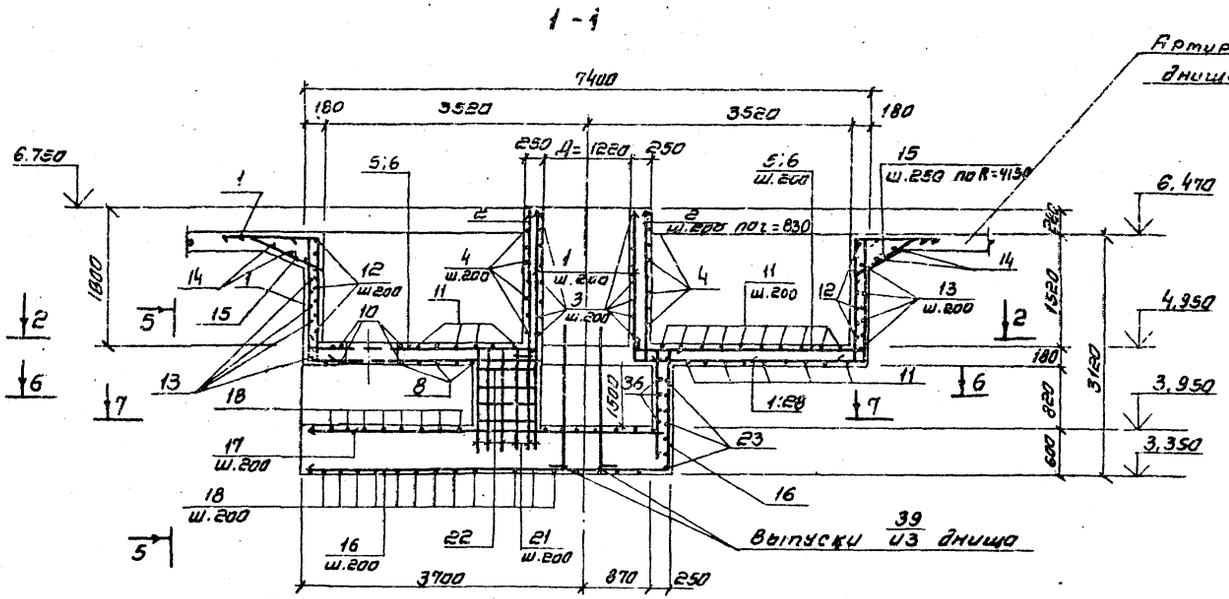

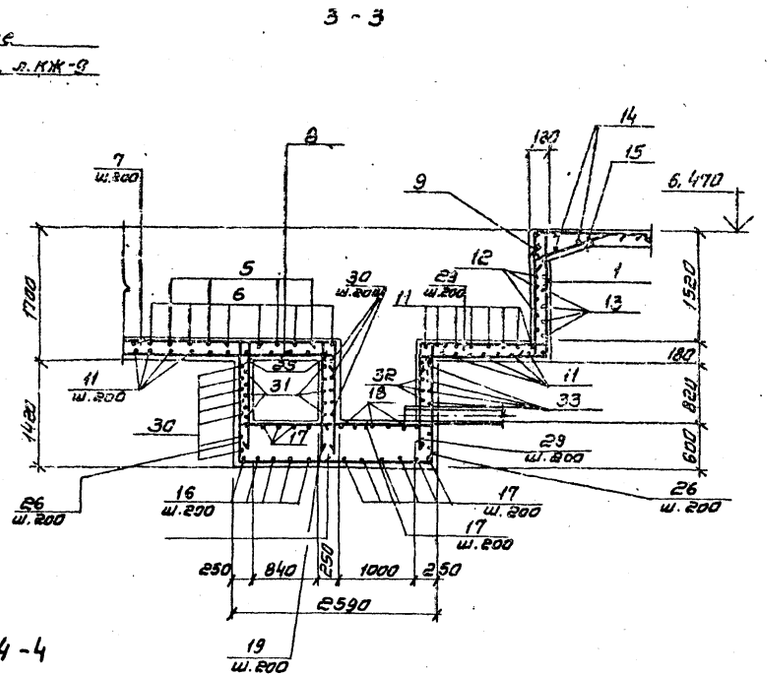

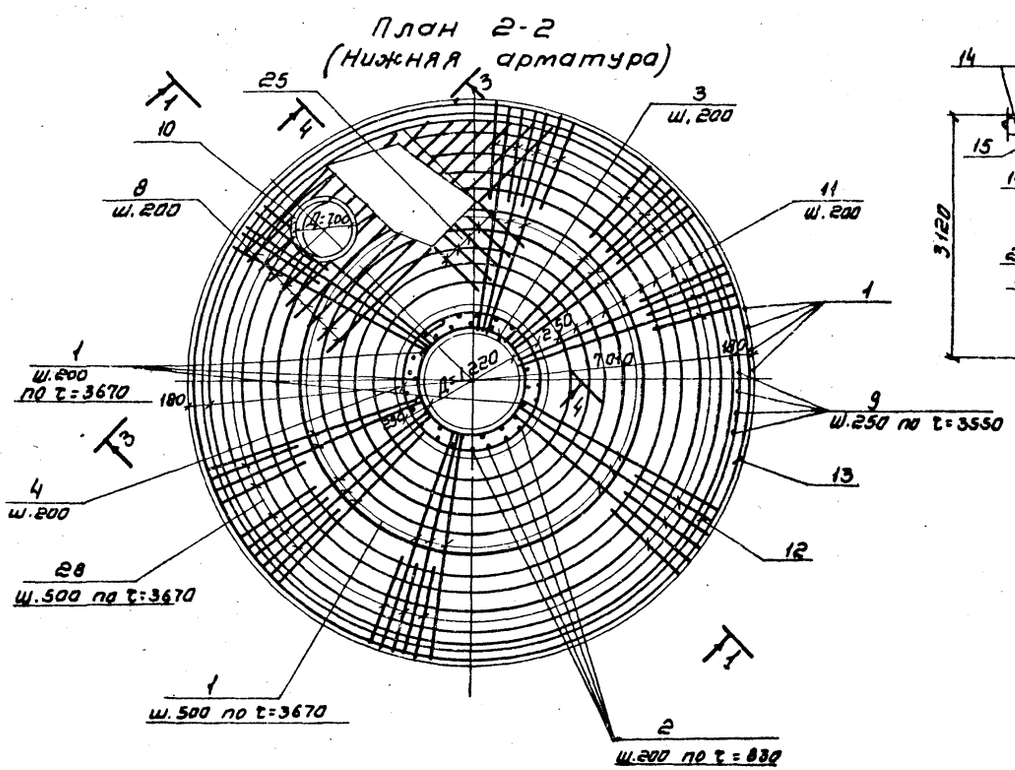

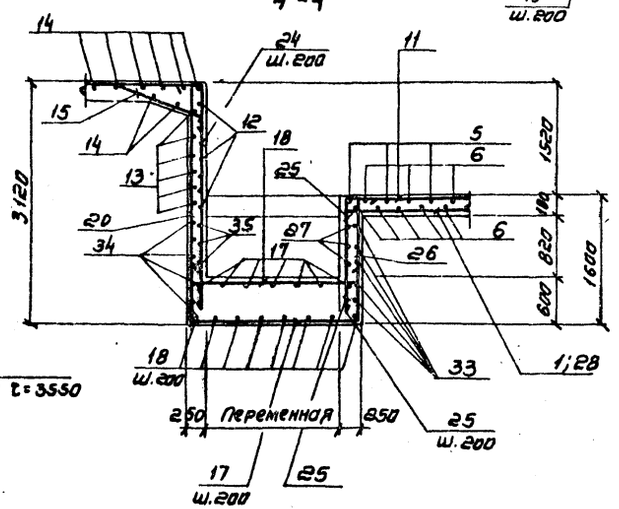

1. Совместно с данным чертежом см. л.КЖ-11;12
2. Защитный слой бетона для нижней арматуры днища - 35 мм, для остальной арматуры - 25мм.

Привязан	Нач.контр.	Андриянов		ТП 902-2-348-КЖ			
	Провер.	Лотыкина		Отстойник канализационный радиальный во взрывозащищенном исполнении диаметром 30м	Стадия	Лист	Листов
	Исполн.	Нишкевич			Р	12	
	Рук.гр.	Голубина		Центральная часть Армирование.	Госстрой СССР Союзводоканалпроект г.Москва		
	Гл.инж.пр.	Золоторевский					
	Гл.спец.	Андриянов					
	Нач.отд.	Альшиллер					

17874-01 22

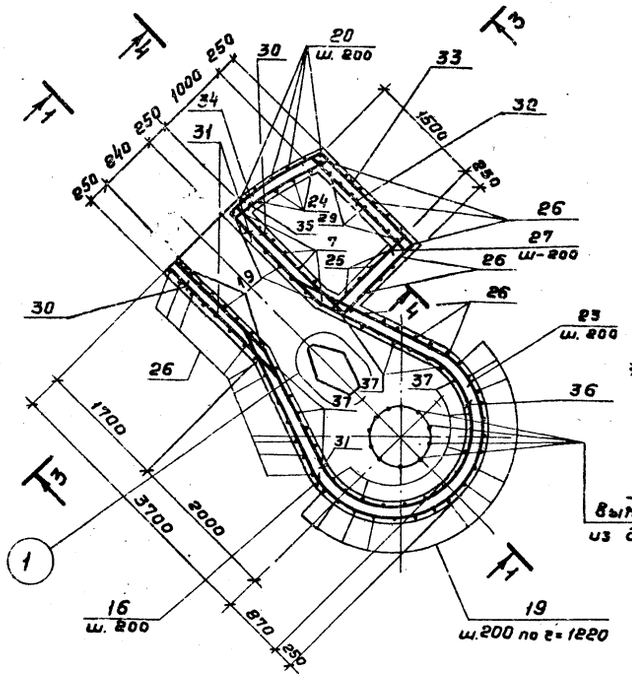

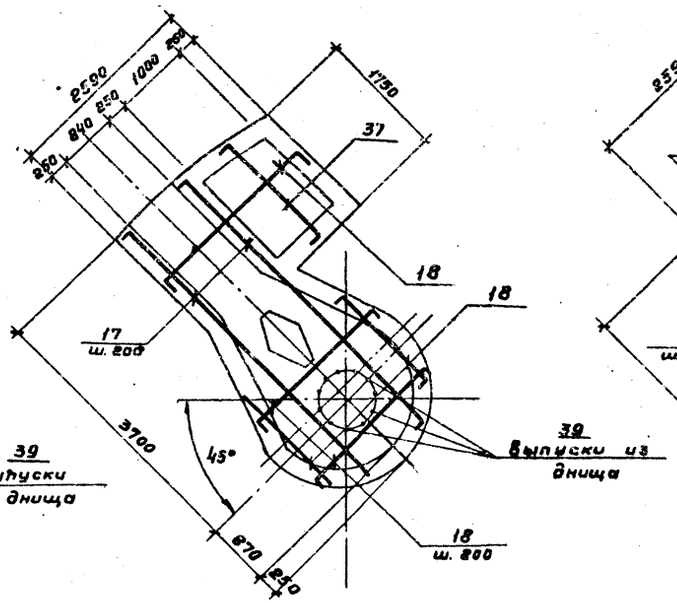

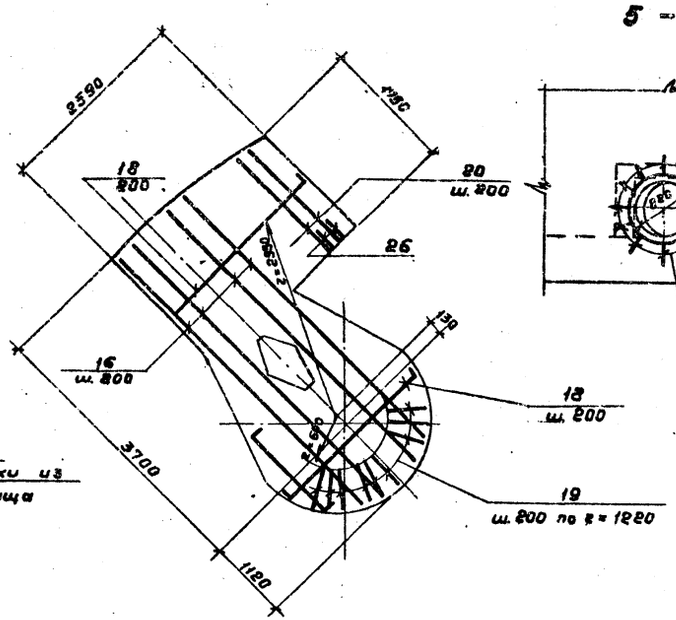

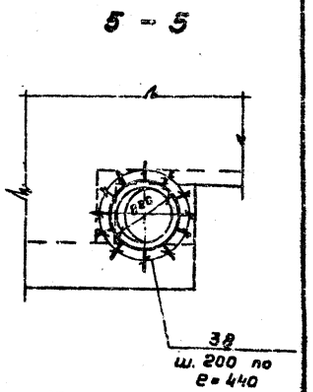

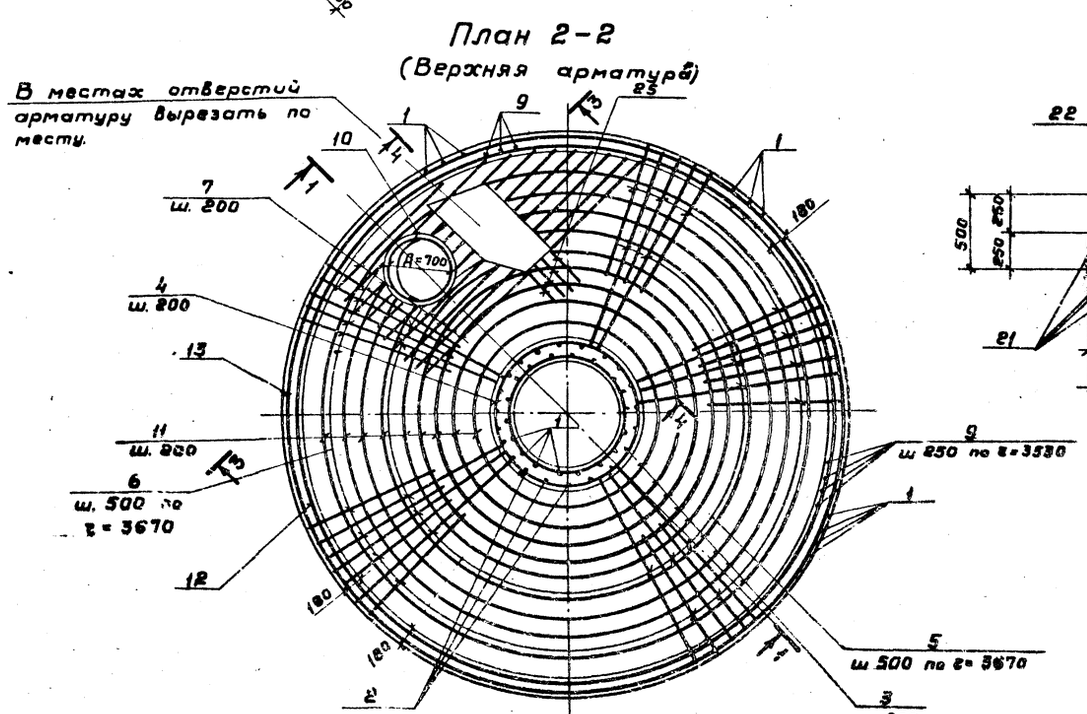

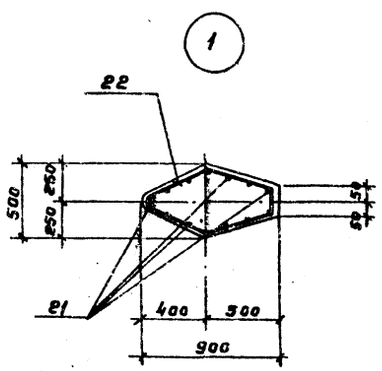

1. Совместно с данным чертежом см. л. л. КЖ-14,15.
2. Защитный слой бетона – 25мм

Альбом I

Типовой проект 902-2-348

Н. контр.	Андриянов		ТП 902-2-348 -КЖ				
Провер.	Лоткина						
Исполн.	Ницкевич		Отстойник канализационный радиальный во взрывозащищенном исполнении диаметром 30 метров	Стадия	Лист	Листов	
Рук. гр.	Гельдина			Р	13		
ГИП	Золотарёвский		Центральная часть Армирование. Разрезы 2-2; 7-7; 8-8.	Госстрой СССР СОЮЗВОДОКАНАЛПРОЕКТ г. Москва			
Гл. спец.	Андриянов						
Нач. отд.	Ялтушуллер						

Привязан

Инв. №

Инв. № подл. | Подпись и дата | Взамен инв. №

17874-01 23

Ведомость деталей

Поз.	Эскиз
1	700; 1680; 3030; 1930
2	1930; 200
3	240; D = 1280
4	D = 1660; 240
5	200; 2950; 200
6	1900; 200
7	2100 ÷ 2300; 1340
8	2100 ÷ 2300; 200
9	200; 1640; 200
10	240; D = 760
11	D = 1040 ÷ 1180; 240
12	50; D = 1100
13	D = 1310; 250
14	D = 1800 ÷ 2600; 240
15	650; 200; 800; 200
16	200; 1560; 4600-4750
17	350; 4600 ÷ 4750; 350
18	П.М
19	620; 1560
20	100; 1010; 1700
21	100; 1250
22	390; 480; 54; 360; 60; 480; 50

Поз.	Эскиз
23	2390; 2380; 2350; r = 120
24	2900; 100
25	1350; 400
26	200; 700; 1560
27	1200; 200; 200
28	700; 1650; 1300
29	500 ÷ 150; 200; 1350
30	200; 1970
31	850; 1640; 700; 500
32	1700; 200; 200
33	1700; 850; 100; 360
34	350; r = 3670; 1650; 250
35	1600; 200; r = 3550; 200
36	860; r = 845; 360
37	1700; 200; 200
380	240; 160; 240
39	2090; 100

Спецификация центральной части

Формат	Зона	Поз.	Обозначение	Наименование	Кол.	Примечан. Вес 1 шт. кг
1	2	3	4	5	6	7
				Детали		
				ф 10 AIII ГОСТ 5781-81		
		1	т.п. 902-2-348-КЖ-12,13	ℓ = 7310	11	4.5
		2	—— " ——	ℓ = 2130	26	1.3
		5	—— " ——	ℓ = 3350	46	2.1
		6	—— " ——	ℓ = 2100	46	1.3
		7	—— " ——	ℓср = 3840	11	2.4
		8	—— " ——	ℓср = 2700	11	1.7
		9	—— " ——	ℓ = 2040	39	1.3
		12	—— " ——	ℓ = 22760	8	14.0
		13	—— " ——	ℓ = 23520	7	14.5
		15	—— " ——	ℓ = 1050	104	0.6
		16	—— " ——	ℓ = 6440	8	4.0
		17	—— " ——	ℓ = 5380	8	3.3
		18	—— " ——	п.п. 120.0	—	74.0
		19	—— " ——	ℓ = 1180	20	0.7
		20	—— " ——	ℓ = 4930	7	3.0
		23	—— " ——	ℓ = 6660	8	4.1
		24	—— " ——	ℓ = 3600	6	2.2
		25	—— " ——	ℓ = 1750	20	1.1
		26	—— " ——	ℓ = 2460	36	1.5
		27	—— " ——	ℓ = 1600	6	1.0
		28	—— " ——	ℓ = 3650	10	2.3
		29	—— " ——	ℓ = 1880	8	1.2
		30	—— " ——	ℓ = 2170	16	1.3
		31	—— " ——	ℓ = 2690	10	1.7
		32	—— " ——	ℓ = 2100	5	1.3
		33	—— " ——	ℓ = 3500	5	2.2
		34	—— " ——	ℓ = 2360	5	1.4

1	2	3	4	5	6	7
				ф 10 AIII ГОСТ 5781-81		
		35	—— " ——	ℓ = 2000	5	1.2
		36	—— " ——	ℓ = 1590	5	0.9
		37	—— " ——	ℓ = 2100	17	1.3
				ф 18 AIII ГОСТ 5781-81		
		39		ℓ = 2150	11	4.3
				ф 8 AI ГОСТ 5781-81		
		3		ℓ = 4360	10	2.7
		4		ℓ = 5550	10	3.4
		10		ℓ = 2730	4	1.7
		11		ℓср = 11390	13	7.0
		14		ℓ = 26090	4	16.0
		21		ℓ = 1450	15	0.9
		22		ℓ = 1970	4	1.2
		38		ℓ = 730	13	0.5
				Изделия закладные		
			т.п. 902-2-348-КЖИ-332	Закладная деталь 302	1	26.9
				Материал		
				Бетон М200	м³	28.0

Ведомость расхода стали

Марка элементов	Изделия арматурные						Изделия закладные				Общий вес
	Арматура класса						Ар-ра кл.		Прокат		
	AI			AIII			AI		профиль		
	ГОСТ 5781-81			ГОСТ 5781-81			ГОСТ 5781-81		ГОСТ 8509-76		
	8		Итого	10	18	Итого	10	Итого	L75×8	Итого	
Центральная часть	369		369	1078	47	1111	3.6	3.6	23.3	23.3	1520.6

Нач. контр.	Андрианов		
Провер.	Латкина		
Исполн.	Ищкейич		
Рук. гр.	Станина		
Рук. гр.	Гольдина		
ГИП	Заторевский		
Гл. спец.	Андрианов		
Нач. отд.	Альтшуллер		

Привязан

Инв. №

ТП 902-2-348-КЖ

Отстойник канализационный радиальный во взрывозащищенном исполнении диаметром 10 метров

Центральная часть
Спецификация

Стадия	Лист	Листов
Р	14	

Госстрой СССР
Союзводоканалпроект
г. Москва

Альбом I

Типовой проект 902-2-348

Инв. № подл. | Подпись и дата | Взам. инв. №

17874-01 24

Альбом I

Типовой проект 902-2-348

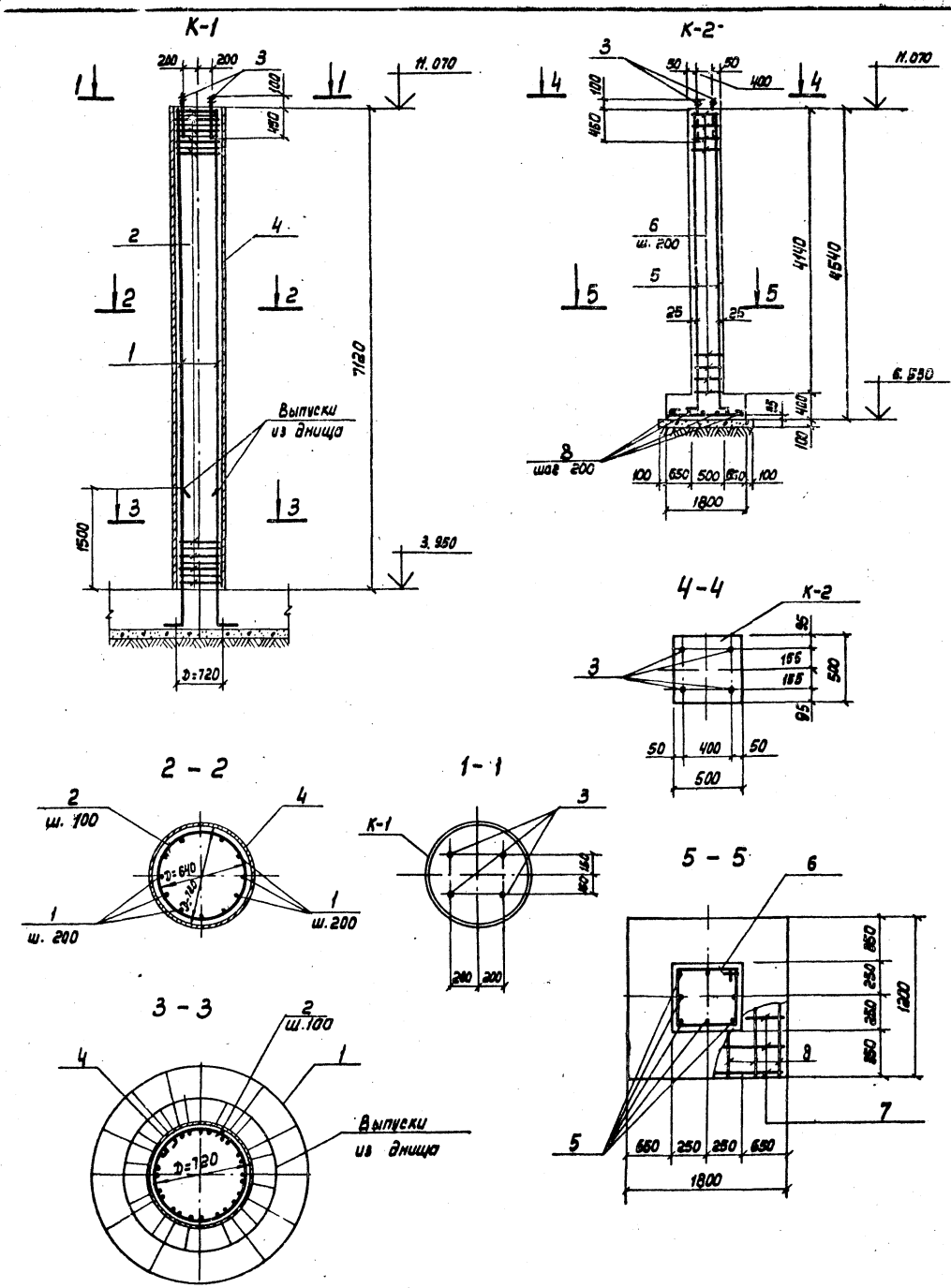

Спецификация монолитных колонн К-1; К-2

Позиция	Обозначение	Наименование	Кол.	Вес 1 шт. кг
	т.п. 902-2-348-КН-15	Колонна К-1		
		Сборочные единицы и детали		
		Детали		
	ГОСТ 5781-81	ф 18 AIII		
1	—"—	ℓ = 7100	10	14.2
	ГОСТ 5781-81	ф 8 AI		
2	—"—	ℓ = 2310	74	0.9
	ГОСТ 5781-81	ф 25 AI		
3	—"—	ℓ = 550	4	1.9
	ГОСТ 10704-76*	Труба 720×10		
		ℓ = 7140	1	1252
		Материал		
		Бетон М 200	м³	2.8
		Колонна К-2		
		Сборочные единицы и детали		
		Детали		
	ГОСТ 5781-81	ф 25 AI		
3	—"—	ℓ = 550	4	1.9
	ГОСТ 5781-81	ф 16 AIII		
5	—"—	ℓ = 4700	8	7.4
	ГОСТ 5781-81	ф 8 AI		
6	—"—	ℓ = 1950	22	0.8
	ГОСТ 5781-81	ф 10 AI		
7	—"—	ℓ = 1250	9	0.8
8	—"—	ℓ = 1850	7	1,1
		Материал		
		Бетон М 200	м³	1.90

Ведомость расхода стали

Марка элемента	Изделия арматурные							Изделия закладные			Общий вес, кг
	AI				AIII			Прокат			
	ГОСТ 5781-81				ГОСТ 5781-81			ГОСТ 10704-76			
	8	10	25	Итого	16	18	Итого	Труба 720×16		Итого	
К-1	66.6	—	7.6	74.20	—	142.0	142.0	1252.0		1252.0	146.82
К-2	17.6	14.9	7.6	40.1	59.2	—	59.2	—		—	96.6

Норм. контр.	Андриянов		
Провер.	Латкина		
Исполн.	Нуцкевич		
Рук. гр.	Гольдина		
Рук. гр.	Станина		
Г.И.П.	Золотаревский		
Гл. спец.	Андриянов		
Нач. отд.	Альтшуллер		

Привязан

Инв. № 2

ТП 902-2-348-КН

Отстойник канализационный радиальный во вариоизащищенном исполнении диаметром 30 метров

Колонны К-1, К-2

Стадия	Лист	Листов
Р	15	

Госстрой СССР
Союзводоканалпроект
г. Москва

Инв. № подл. | Подпись и дата | Взам. инв. №

17874-01 25

Типовой проект 902-2-348 Альбом I

1-1

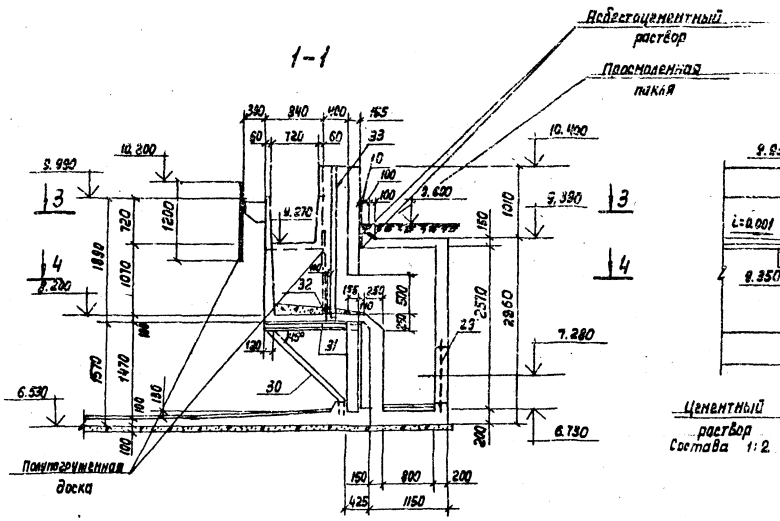

2-2

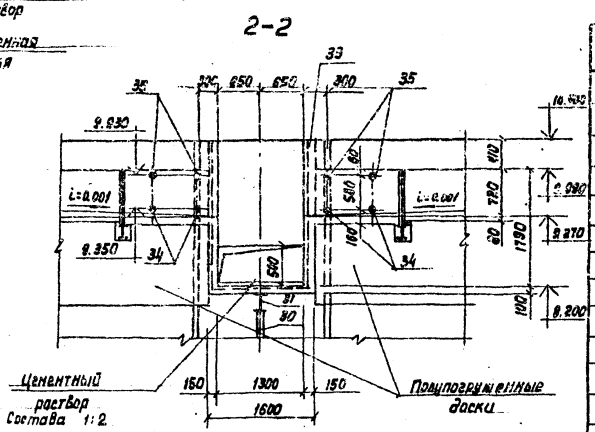

План 3-3

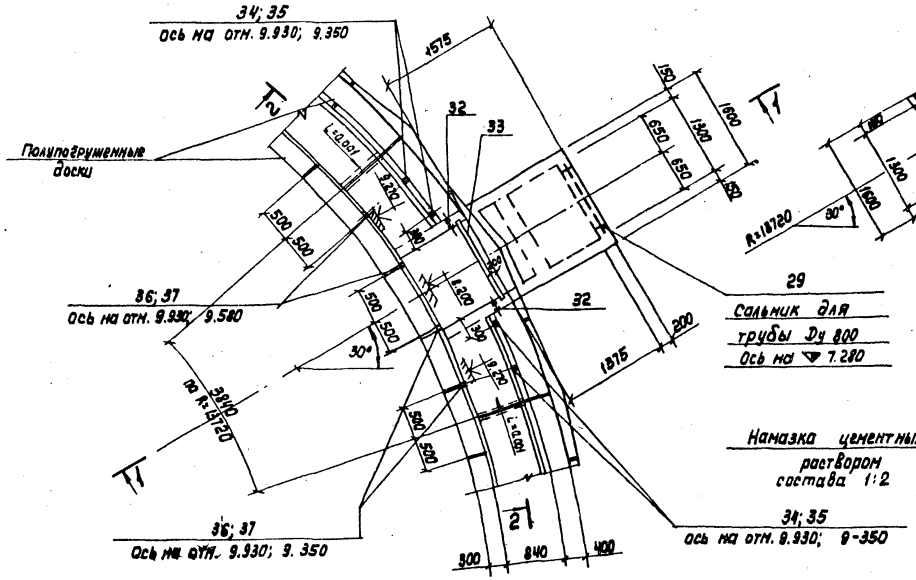

План 4-4

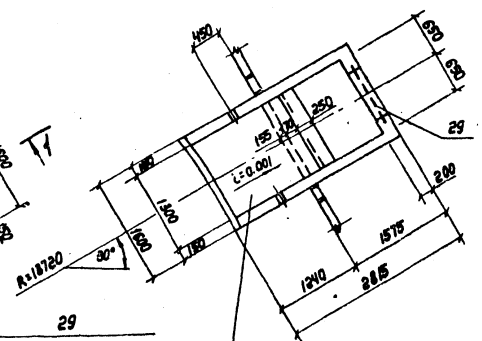

Совместно с данным чертежом см. л. КЖ-17.18.

Спецификация элементов выпускной камеры

Позиция	Обозначение	Наименование	Кол.	Вес кг	Примечание
		Документация			
		Сборочный чертеж			
		Детали			
29	Серия 3.501-5	Сальник для тр. Ду 800; С=300	1	35.3	
31	902-2-348-КЖИ-М1	Закладная деталь М1	1	35.9	
32	ГОСТ 3262-75*	Тр. ду 100 ℓ=150	2	1.63	
33	902-2-348-КЖИ-М9	Закладная деталь М9	1	62.1	
30	902-2-348-КЖИ-М3	—"— М3	1	12.3	
1÷28	902-2-348-КЖ-15	Стержни одиночные	—	—	
34	ГОСТ 3262-75*	Ст. труба ду 15; ℓ=75	4	0.05	
35	—"—	Ст. труба ду 15; ℓ=65	4	0.05	
36	—"—	Ст. труба ду 25; ℓ=75	4	0.10	
37	—"—	Ст. труба ду 25; ℓ=65	4	0.10	
		Материал			
		Бетон М 200	8.5	м³	

Согласовано:

Подпись и дата

Инв. № подл.

Привязан			
Инв. №			

Н. контр.	Андриянов	
Провер.	Корнилова	
Провер.	Петровславский	
Исполн.	Ницкевич	
Рук. гр.	Станина	
Рук. гр.	Гольдина	
Гл. инж. пр.	Заматаревский	
Гл. спец.	Андриянов	
Нач. отд.	Альтшулер	

ТП902-2-348-КЖ

Отстойник канализационный радиальный во взрывозащищенном исполнении, диаметром 30 метров

Выпускная камера. План, разрезы.

Стадия	Лист	Листов
Р	16	

Госстрой СССР
СОЮЗСЕЛЬКАНАЛПРОЕКТ
г. Москва

17874-01 26

Альбом I

Типовой проект 902-2-348

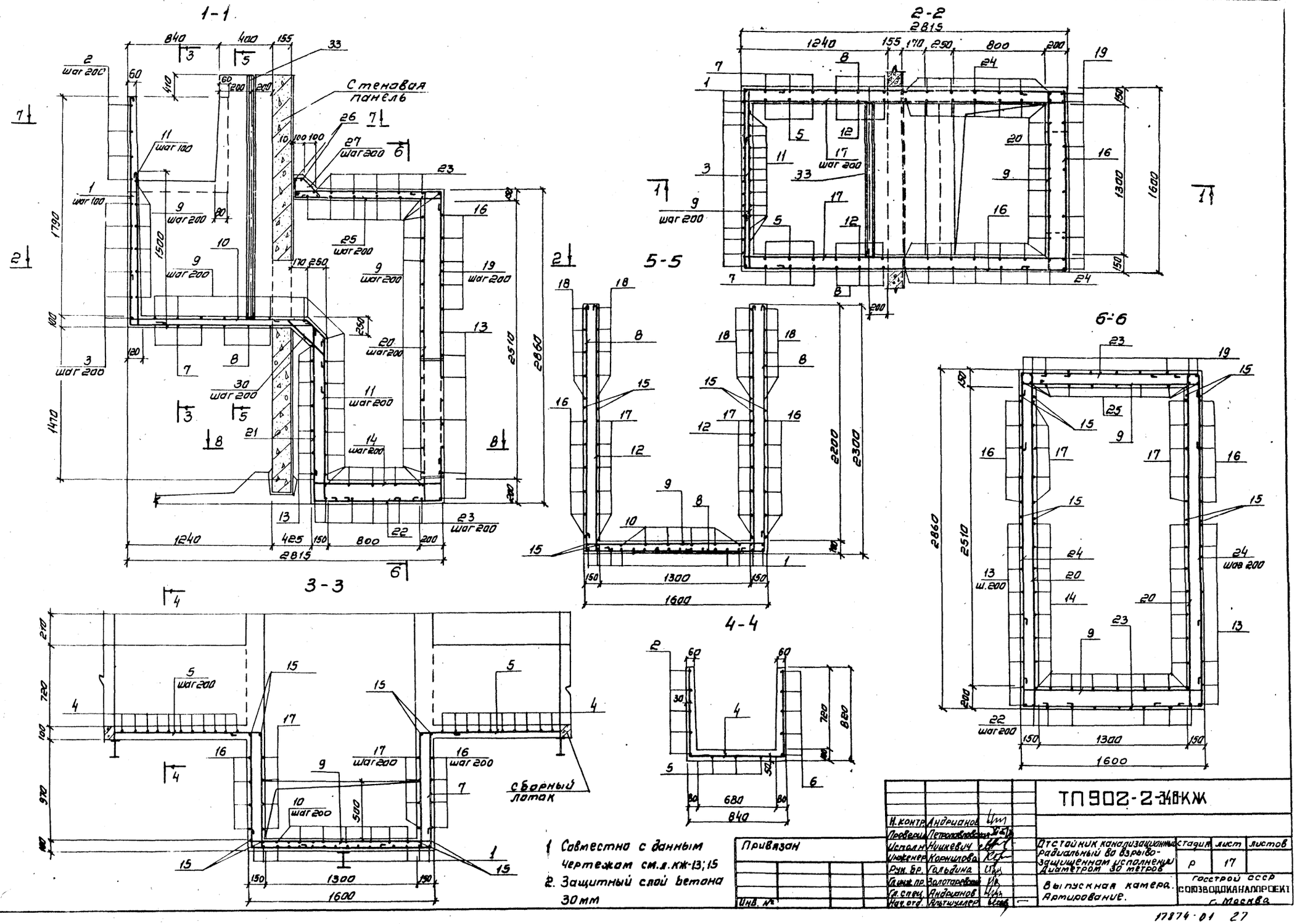

1. Совместно с данным чертежам см. л. КЖ-13; 15
2. Защитный слой бетона 30 мм

Н. контр.	Андрианов		ТП 902-2-348 КЖ				
Проверил	Петроковский						
Исполн.	Никиевич		Отстойник канализационный радиальный во взрывозащищенном исполнении диаметром 30 метров	Стадия	Лист	Листов	
Инженер	Корнилова			Р	17		
Рук. бр.	Гольбина						
Гл. инж. пр.	Золотаревский		Выпускная камера. Армирование.	Госстрой СССР Союзводоканалпроект г. Москва			
Гл. спец.	Андрианов						
Нач. отд.	Ялтучилер						

Привязан

Инв. №

Инв. № подл. | Подпись и дата | Взам. инв. №

17874-01 27

Типовой проект 902-2-348 Альбом I

7 – 7

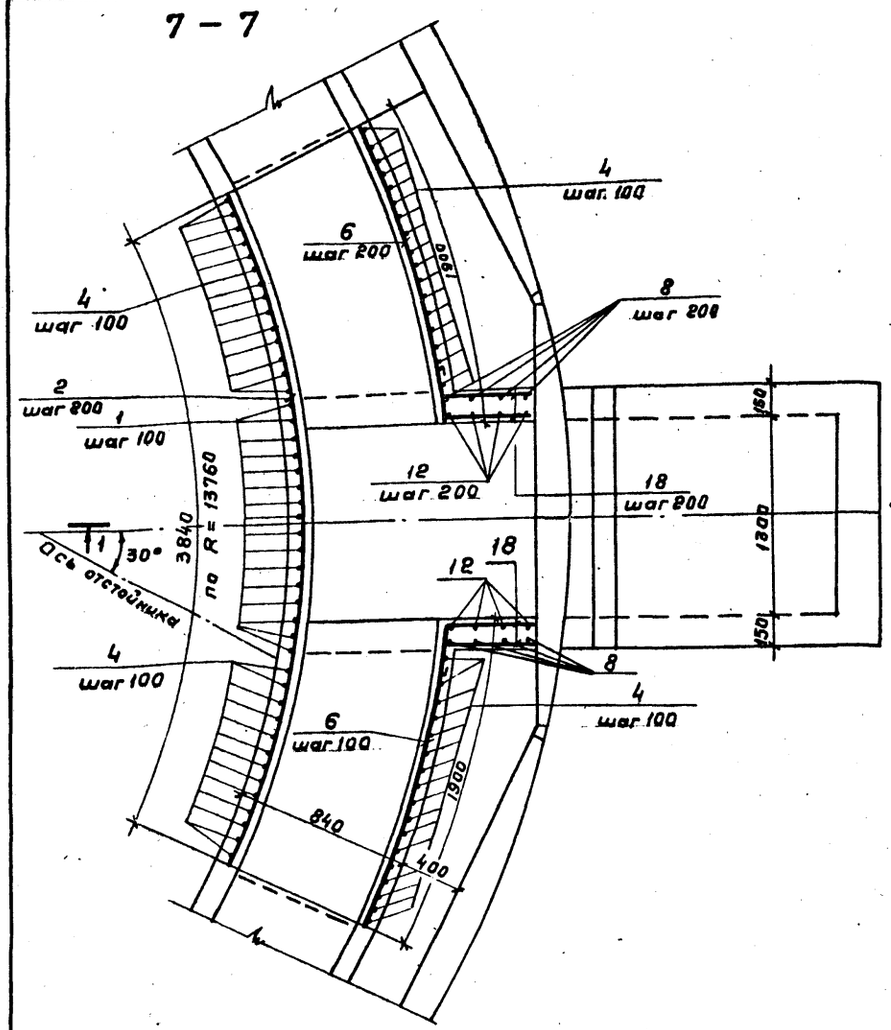

8 – 8

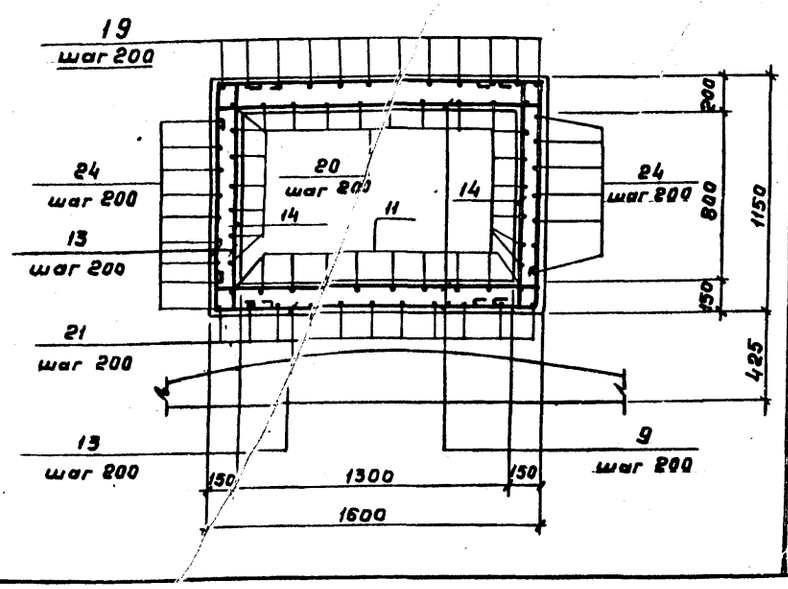

Ведомость деталей

Поз	Эскиз
1	1850, 1600, 240, 45°
2	3800, R=13760
3	240, 1560, 240
4	760, 780, 760
5	от 1200 до 1520, 1110, 170
6	1840, R=14660, 170
7	240, 240, 1110, 1540, 1110
8	2130, 1540, 2130
9	120, 1540, 120
10	240, 1530, 260, 45°, 240
11	1500, 170
12	2250, 170
13	1620, 1180, 1540, 1090
14	100, 1090, 100
15	1240
16	2770, 240, 240, 2770, 1540
17	240, 2770, 240
18	400 ÷ 420
19	1380, 100, 2800
20	120, 2800, 70
21	45°, 240, 1650, 70
22	480, 1090, 480
23	480, 1540, 480
24	2740
25	1540, 120, 120
26	1540
27	70, 210, 310, 120, 45°
28	380, 45°, 120, 120, 45°
29	70, 210, 310, 120, 45°
30	380, 45°, 120, 120, 46°

Спецификация выпускной камеры

Формат	Зона	Поз	Обозначение	Наименование	Кол.	Примечание. Вес 1 шт. кг
				Детали ф 8 А I ГОСТ 5781-81		
		1	Т.п. 902-2-348 лист КЖ-16	l = 3690	16	1,5
		2	— " —	l = 3900	5	1,6
		3	— " —	l = 2140	6	0,9
		4	— " —	l = 2400	26	1,0
		5	— " —	l ср = 2690	6	1,1
		6	— " —	l = 2130	10	0,9
		7	— " —	l = 4340	3	1,7
		8	— " —	l = 5900	3	2,4
		9	— " —	l = 1880	65	0,8
		10	— " —	l = 2610	7	1,0
		11	— " —	l = 1770	12	0,7
		12	— " —	l = 2520	12	1,0
		13	— " —	l = 5410	12	2,2
		14	— " —	l = 1390	26	0,6
		15	— " —	l = 1240	8	0,5
		16	— " —	l = 7560	3	3,0
		17	— " —	l = 3350	12	1,3
		18	— " —	l ср = 410	28	0,2
		19	— " —	l = 4350	11	1,7
		20	— " —	l = 3090	19	1,2
		21	— " —	l = 1960	7	0,8
		22	— " —	l = 2150	11	0,9
		23	— " —	l = 2600	12	1,0
		24	— " —	l = 2840	12	1,1
		25	— " —	l = 1880	10	0,8
		26	— " —	l = 1640	2	0,7
		27	— " —	l = 840	11	0,3
		28	— " —	l = 700	11	0,3

Ведомость расхода стали

Марка элемента	Изделия арматурные			Изделия закладные							Общий вес
	Арматура класса А I			Арматура класса А I		Прокат					
	А I			А I		Профиль					
	ГОСТ 5781-81			ГОСТ 5781-81		I	С	Ст. тр			
	8		Итого	6	Итого	№16	№14	dy90	-8×8	-8×10	
Выпускная камера	340,0		340,0	3,1	3,1	22,9	59,0	15,2	2,2	13,0	455,4

Привязан

Инв. №

Н. контр.	Андрианов	
Провер.	Петропавловский	
Исполн.	Ницкевич	
Инжен.	Карпилова	
Рук. бр.	Станина	
Рук. бр.	Гольдина	
Гл. инж. пр.	Задоторевский	
Гл. спец.	Андрианов	
Нач. отд.	Альтшулер	

ТП 902-2-348-КЖ

Отстойник канализационный радиальный во взрывозащищенном исполнении диаметром 40 метров.

Выпускная камера. Армирование. Спецификация.

Стадия	Лист	Листов
Р	18	

Госстрой СССР
СОЮЗВОДОКАНАЛПРОЕКТ
г. Москва

Инв. № подл. | Подпись и дата | Взам. инв. №

Альбом I

Типовой проект 902-2-348

Монтажная схема переходного мостика Пм1

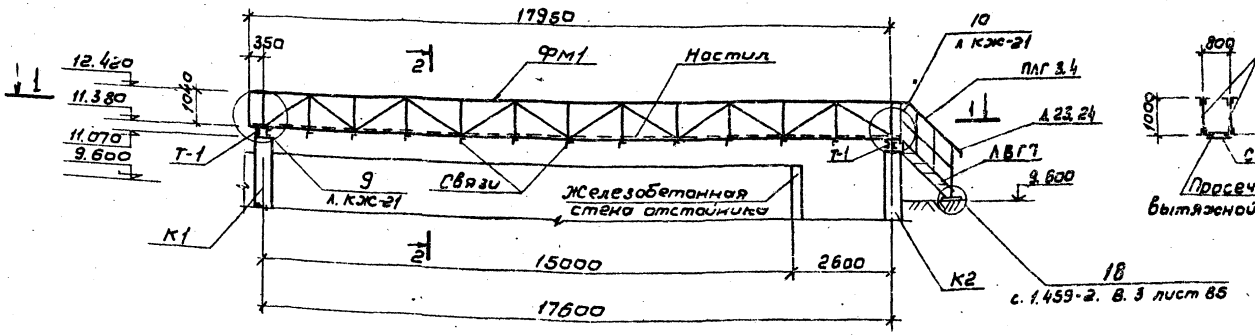

2-2

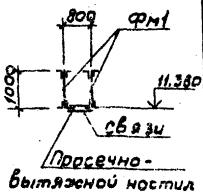

Спецификация элементов к монтажной схеме ПМ-1

Марка	Обозначение	Наименование	Кол.	Масса 1 шт. кг	Примеч.
Фм1	т. пр. 902-2-348 КЖС 20	Ферма металлическая	2	745.8	
Т1	—"— КЖС 21	Опорный элемент	2	83.0	
Связи	т. пр. " КЖС 19	Связи	–	228.0	
Настил	—"— КЖС 21	Просечно-вытяжной настил	–	299.6	
ЛВГ7	Серия 1.459-2 Вып. 4	Лестница h=1800	1	111	
ПЛГ3	—"—	Перила лестницы	1	22	
ПЛГ4	—"—	—"—	1	22	
Д23	Серия 1.459-2 Вып. 1	Дополнительный элемент	1	1	
Д24	—"—	—"—	1	1	

1-1

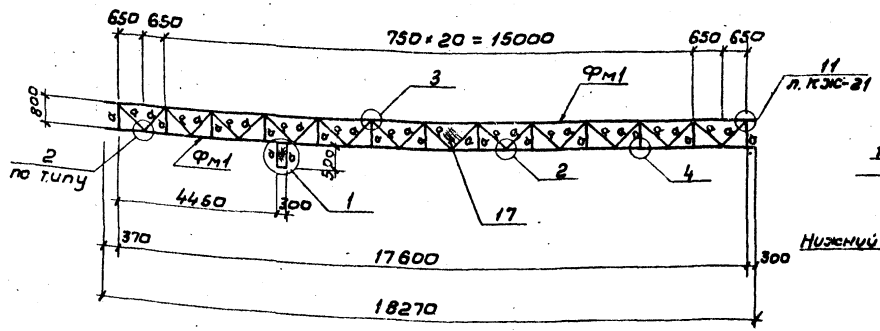

4-4

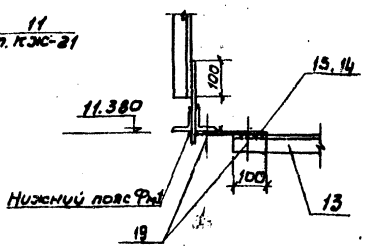

3

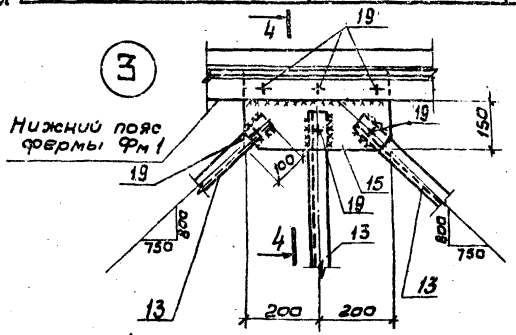

4

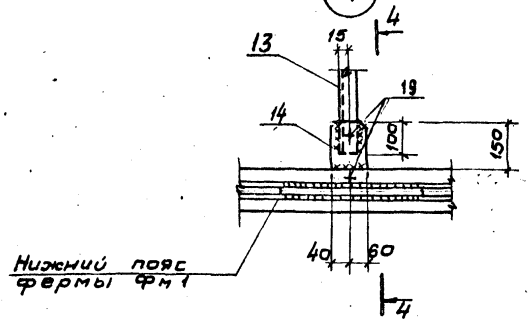

1

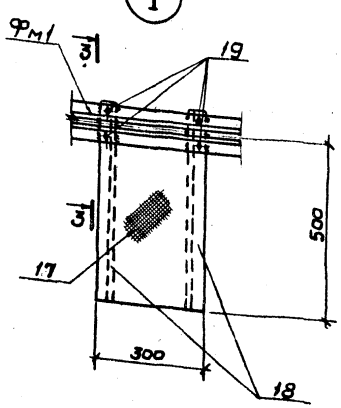

3-3

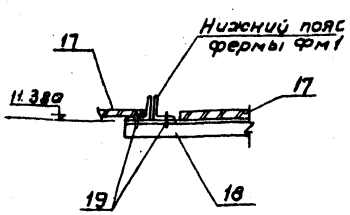

2

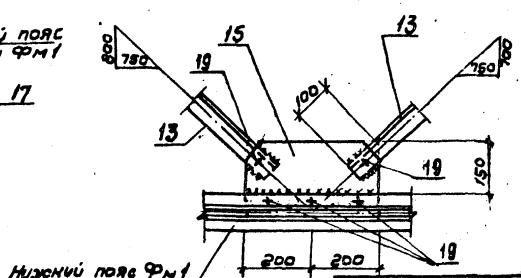

1. Совместно с данным см. л.л. КЖС-6, 20, 24

Норм. контр.	Андрианов		
Провер.	Корнилов		
Исполн.	Лотнина		
Рук. бр.	Гольдина		
Рук. бр.	Станина		
Гл. инж. пр.	Заскоревич		
Гл. спец.	Андрианов		
Нач. отд.	Альтшулер		

Привязан

Инв. №

ТП 902-2-348-КЖ

Отстойник конденсационный радиальный со взрывозащищенным исполнением, диаметром 30 метров.

Переходный мостик Пм1 монтажная схема узлы 1÷4

Стадия	Лист	Листов
Р	19	

Госстрой СССР
СОЮЗВОДОКАНАЛПРОЕКТ
г. Москва

Инв. № подл. | Подпись и дата | Взам. инв. №

17874-01 29

Типовой проект 902-2-348 Альбом I

Схема расчетных усилий фермы ФМ1

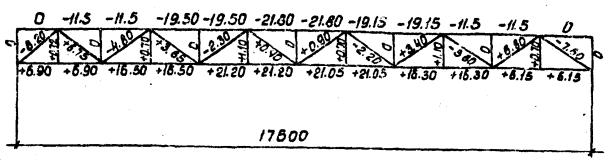

Монтажная схема металлической фермы ФМ1.

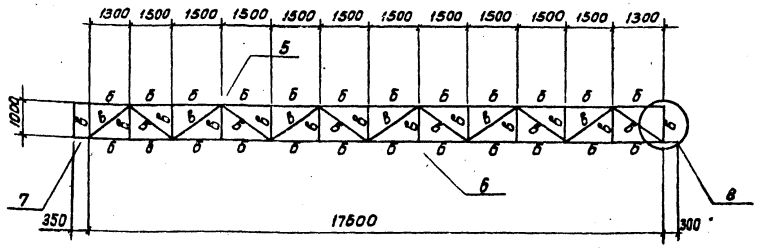

Ведомость элементов

Марка	Сечение: Эскиз	Поз.	Состав	Опорные усилия: M тс·м	N тс	Q тс	Группа конструкций	Марка металла	Примечание
ФМ1	⊥L	б	L63×6	—	21.80	—	·		
	L	в	L63×6	—	8.20	—			
связи	L	д	L50×5	—	—	—			

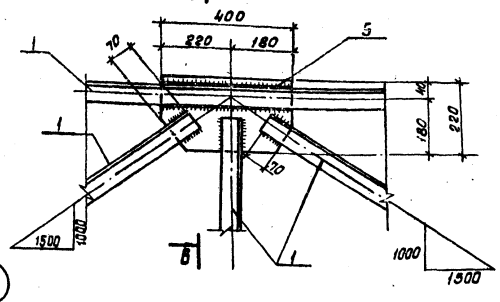

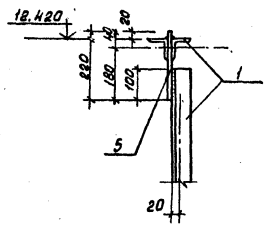

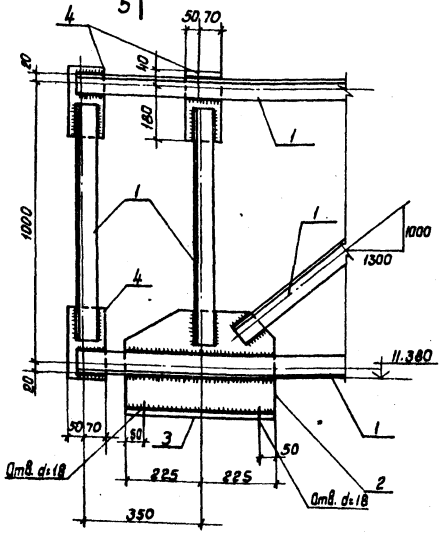

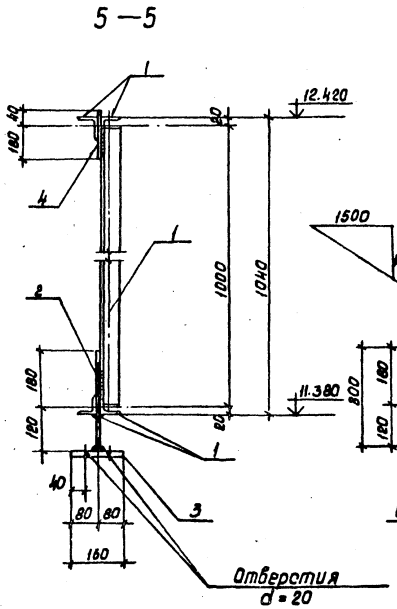

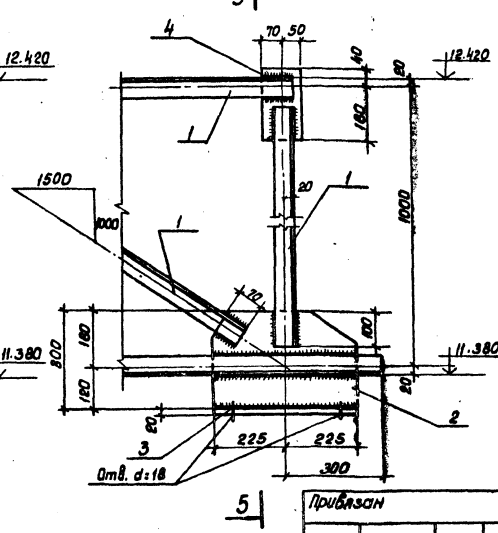

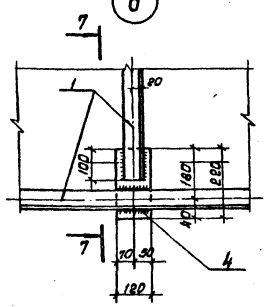

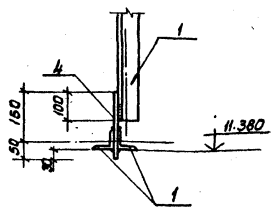

1. Совместно с данным см. листы КЖ-19, 21.
2. Сварные швы приняты $h_м = 6$ мм.
3. Сварку производить электродами Э42А ГОСТ 9467-75.

Н. контр.	Андрианов		902-2-348-КЖ	
Провер.	Корнилова			
Исполн.	Лоткина		Отстойник канализационный радиальный во взрывозащищенном исполнении диаметром 30 метров.	Стадия Р.Ч. / Лист 20 / Листов
Рук. гр.	Станина			
Рук. гр.	Голодина			
Гл. инж. пр.	Золотаревский			Госстрой СССР Союзсельэнергопроект г. Москва
Гл. спец.	Андрианов		Металлическая ферма ФМ1. Схемы. Узлы 5 ÷ 8.	
Нач. отд.	Альтшуллер			

Привязан

Инв. №

Инв. № подл. | Подпись и дата

17874-01 30

Альбом I

Типовой проект 902-2-348

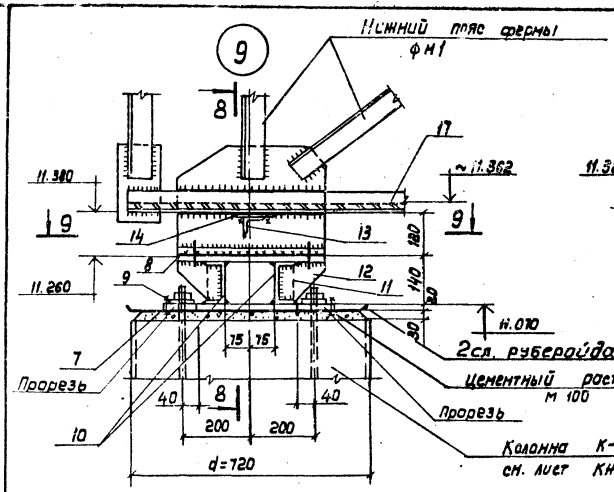

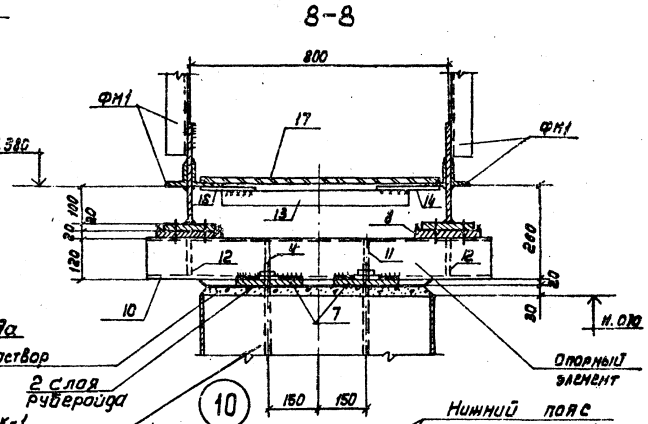

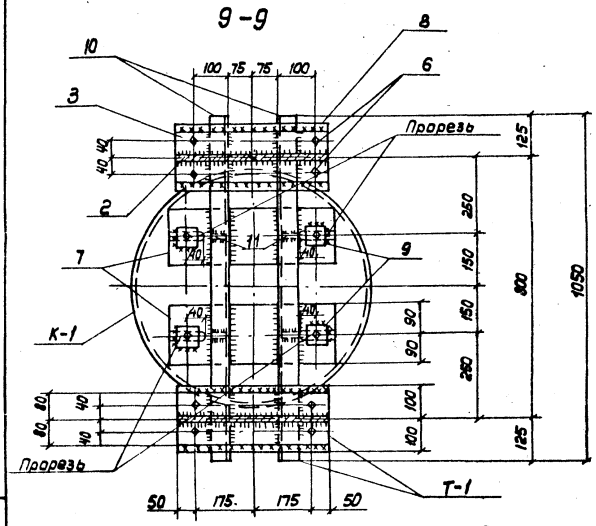

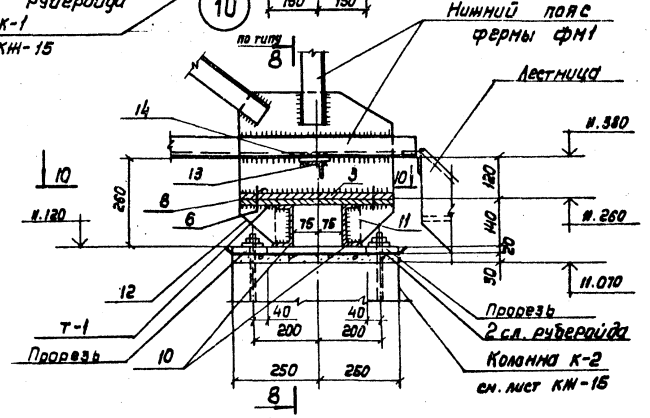

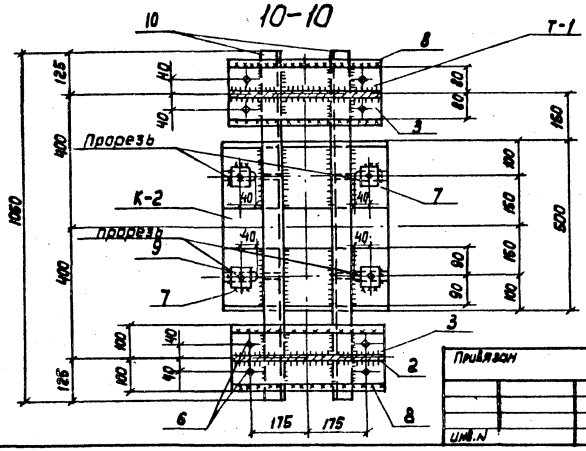

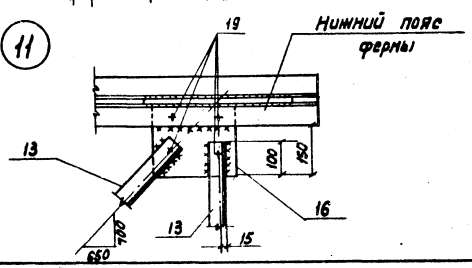

Спецификация ПН-1

Марка	Обозначение	Наименование	Кол.	Масса шт. кг.	Прим.
		Ферма ФН1			
поз. 1*	ГОСТ 8509-72*	L63×6 ℓ=104 п.м	—	694.9	
2	ГОСТ 103-76	-300×10 ℓ=450	2	10.6	
3	——"——	-160×20 ℓ=450	2	11.4	
4	——"——	-120×10 ℓ=220	14	2.1	
5	——"——	-220×10 ℓ=400	11	6.9	
6	ГОСТ 7798-70*	Монтажный болт М16×40	16	0.1	
		Опорный элемент Т-1			
7	ГОСТ 103-76	-180×20 ℓ=500	2	14.1	
8	——"——	-200×20 ℓ=450	2	14.2	
9	——"——	-60×8 ℓ=60	4	0.23	
10	ГОСТ 8240-72	С12 ℓ=1050	2	10.9	
11	ГОСТ 103-76	-50×8 ℓ=100	4	0.32	
12	——"——	-115×8 ℓ=150	4	1.1	
		Связи			
13	ГОСТ 8509-72*	L50×5 ℓ=28 п.м	-	105.6	
14	ГОСТ 103-76	-100×8 ℓ=210	13	1.1	
15	——"——	-210×8 ℓ=400	23	4.6	
16	——"——	-210×8 ℓ=250	2	2.8	
		Настил			
17	ГОСТ 8706-78*	Лист ПВ 508	м²/14.1	294.7	
18	ГОСТ 8509-72*	L60×5 ℓ=600	2	2.3	
19	ГОСТ 7798-70*	Монт. болт М12×40	160	0.07	

1. Совместно с данным см. л.л. КЖ-19,20.
2. Сварные швы приняты $h_ш = 6$ мм
3. Сварку производить электродами Э42А по ГОСТ 9467-75.

Нарк. контр.	Андрианов		
Провер.	Корнилова		
Исполн.	Лоткина		
Рук. бр.	Станина		
Рук. бр.	Гольдина		
Гл. инж. пр.	Заторевская		
Гл. спец.	Андрианов		
Нач. отд.	Альтшуллер		

Привязан

Инв. №

ТП 902-2-348 - КЖ

Отстойник канализационный радиальный на вертикальном цилиндрическом стальном диаметром 30м.

Переходный мостик ПН1 Узлы 9; 10; 11 Спецификация.

Стадия	Лист	Листов
Р	21	

Гострой СССР СОЮЗВОДОКАНАЛПРОЕКТ г. Москва

Копир. Лаврухина

17874-01 31

Инв. № подл. | Подпись и дата | Взам. инв. №

Типовой проект 902-2-348 Альбом I

Камера ОП-1

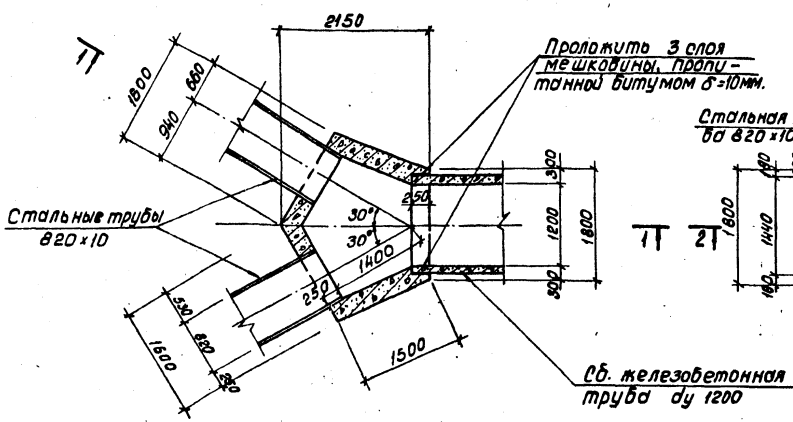

Камера ОП-2

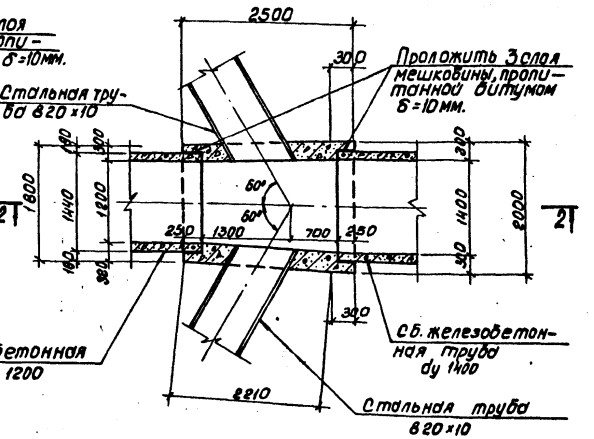

1 – 1

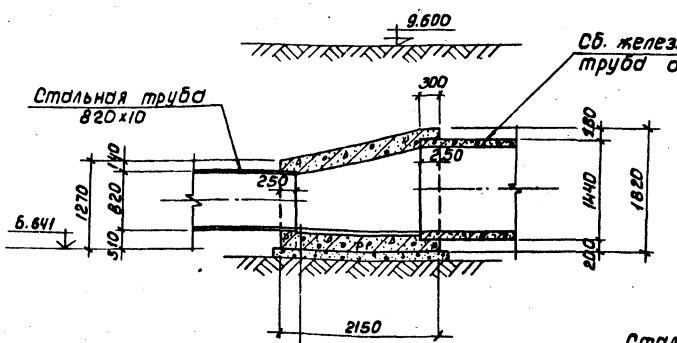

2 – 2

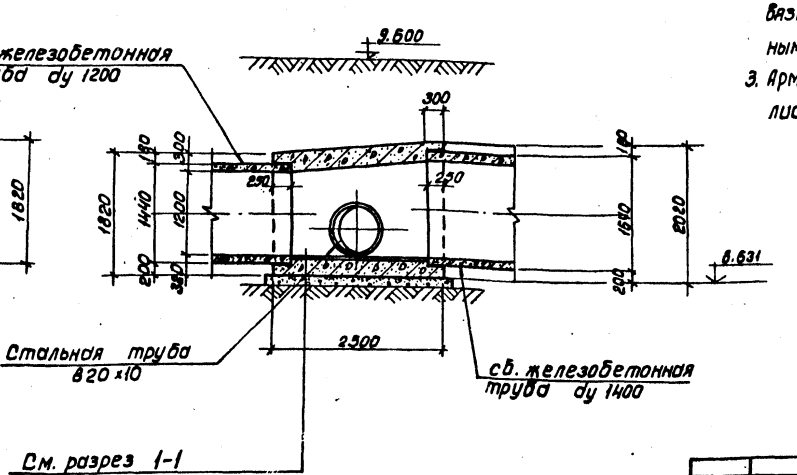

1. Бетонирование камер ОП-1 и ОП-2 производить после укладки железобетонных и стальных труб и обмотки концов железобетонных труб мешковиной, пропитанной в битуме.
2. Основание под сборные железобетонные трубы разрабатывается при привязке настоящего проекта к конкретным геологическим условиям.
3. Армирование камеры ОП-1 смотреть на листе КЖ-23, ОП-2 на листе КЖ-24.

Штукатурка цементным раствором состава 1:2 с железнением – 20
Жел. бетонное днище М200-300
Подготовка из бетона М50-100
Щебень втрамбованный в грунт – 50.

Н. контр.	Андриянов		
Провер.	Малахова		
Провер.	Мухина		
Исполн.	Корнилова		
Рук. гр.	Станина		
Рук. гр.	Польдина		
Гл. инж. пр.	Золотаревский		
Гл. спец.	Андриянов		
Нач. отд.	Альтшуллер		

Привязан

Инв. №

ТП902-2-348 – КЖ

Отстойник канализационный радиальный во взрывозащищенном исполнении, диаметром 30 метров.

Камеры ОП-1; ОП-2
Опалубочный чертеж.

Стадия	Лист	Листов
Р	22	

Госстрой СССР
Союзводоканалпроект
г. Москва

Копировал Доценко

17174-01 32

Типовой проект 902-2-348 Альбом I

1-1

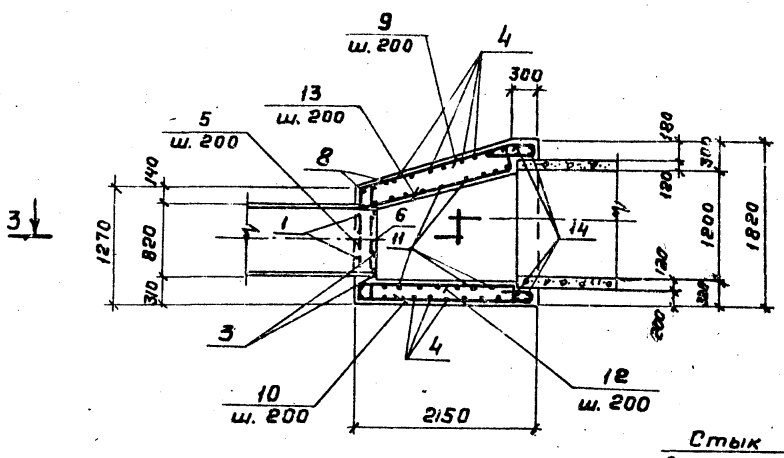

2-2

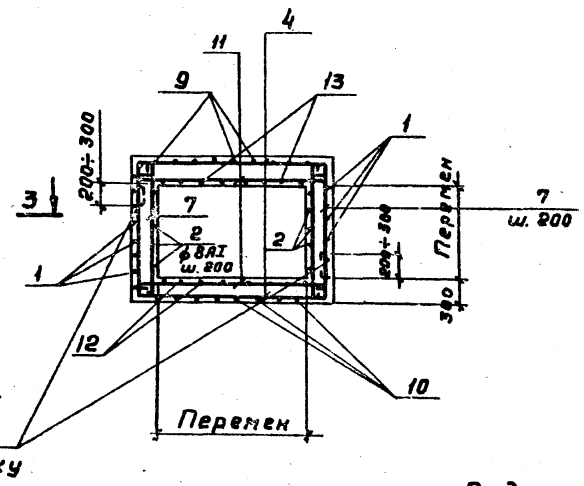

План 3-3

В местах монтажа стальных труб арматуру отдельных стержней обрезать по месту и концы приварить к корпусу трубы

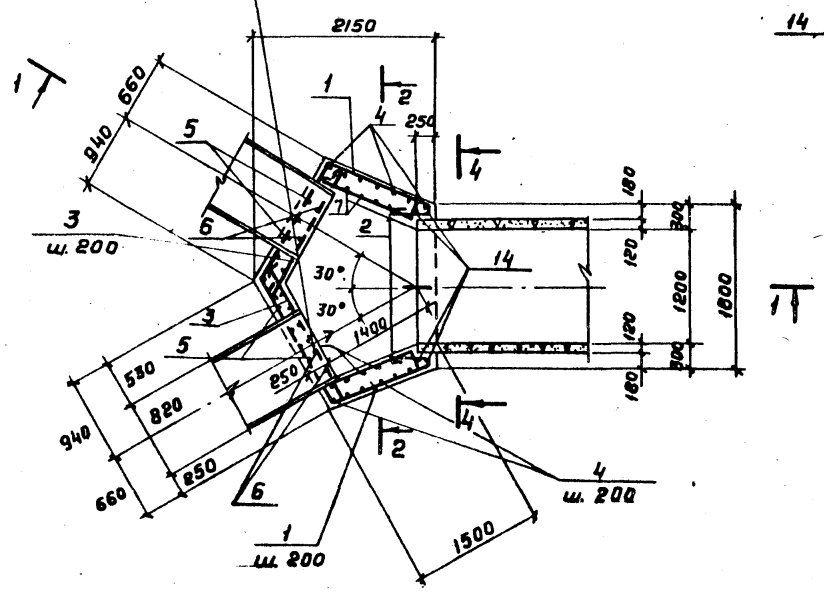

4-4

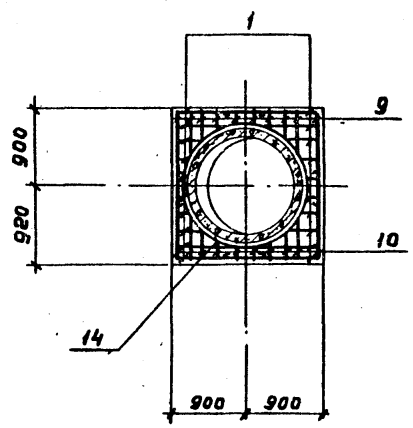

Ведомость деталей

Поз	Эскиз
1	240, 60°, 240, 1350, 1550, 60°, 1340, 820÷1100, 480
2	300, 1300
	200, 1050, 200
3	1450
4	1770÷2670, 450÷550, 1100÷1300
	450, 120, 1220, 450
5	840, 100
6	1220, 240
7	1370÷1770
8	1200÷2100
9	500, 1550÷1850, 270, 830÷1180, 240, 450
10	240, 1500÷1950, 830÷880
11	1000÷2500
12	1250÷1700, 240
13	1300÷1600, 240
14	360, Д=1490

Спецификация камеры ОП1

Формат	Зона	Поз.	Обозначение	Наименование	Кол.	Примеч. Вес 1шт. кг
				ОП-1		
				Детали		
				ф 8АI, ГОСТ 5781-81		
		1	т.п. 902-2-348-КЖ-23	ℓср = 4160	14	1,6
		2	—"—	ℓ = 1550	20	0,6
		3	—"—	ℓ = 1550	14	0,6
		4	—"—	ℓср = 4100	16	1,6
		5	—"—	ℓ = 2220	16	0,9
		6	—"—	ℓ = 1800	14	0,7
		7	—"—	ℓср = 1670	12	0,7
		8	—"—	ℓср = 1750	3	0,7
		9	—"—	ℓср = 3010	14	1,8
		10	—"—	ℓср = 3310	10	1,3
		11	—"—	ℓср = 1850	11	0,7
		12	—"—	ℓср = 1820	10	0,7
		13	—"—	ℓср = 1790	14	0,7
				ф 12АIII. ГОСТ 5781-81		
		14	т.п. 902-2-348-КЖ-23	ℓ = 5060	2	4,5
				Материалы		
				Бетон М-200; В-4	4,6	м³

Выборка стали на один элемент, кг.с

Марка элемента	Арматурные изделия						Всего
	Арматура класса						
	АI			АIII			
	ГОСТ 5781-81			ГОСТ 5781-81			
	8		Итого	12		Итого	
ОП-1	158		158	9		9	167

1. Опалубочный чертеж камеры см. лист КЖ-22
2. Защитный слой бетона принят – 25 мм.

Привязан

Инв. №

Норм. контр.	Андриянов		
Проверил	Мухина		
Исполн.	Полякова		
Рук. Гр.	Гольдина		
Гл. инж. пр.	Золотаревский		
Гл. спец.	Андриянов		
Нач. отд.	Альтшуллер		

ТП 902-2-348-КЖ

Отстойник канализационный радиальный ф взрывозащищенном исполнении диаметром 3м.

Камера ОП-1
Армирование.
Спецификации.

Стадия	Лист	Листов
Р	23	

Госстрой СССР
СОЮЗВОДОКАНАЛПРОЕКТ
г. Москва

Инв. № подл. | Подпись и дата | Взам. инв. №

17874-01 33

Альбом I

Типовой проект 902-2-348

1-1

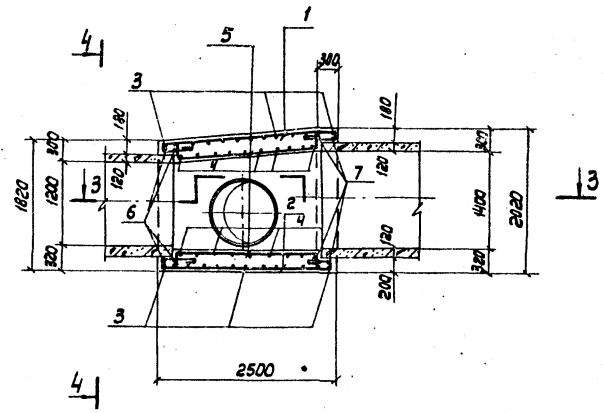

2-2

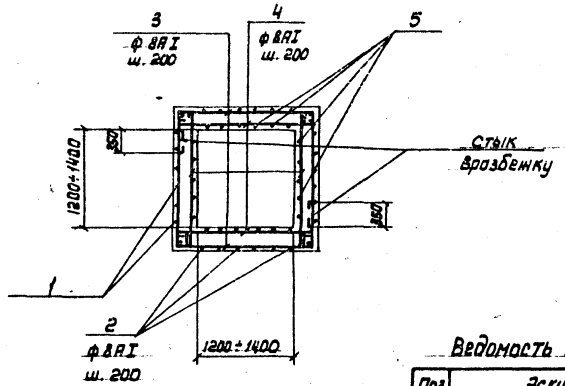

План 3-3

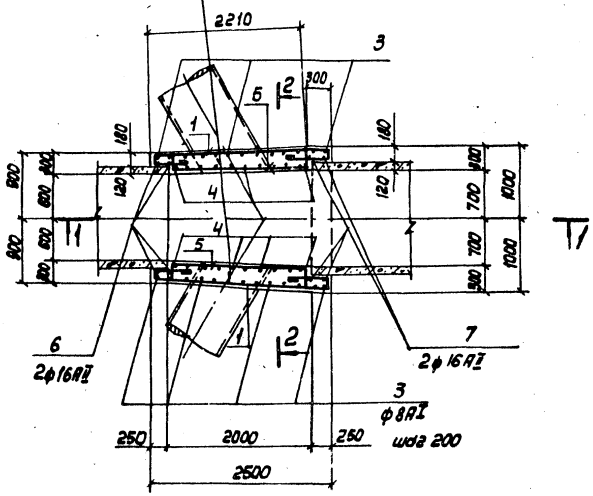

4-4

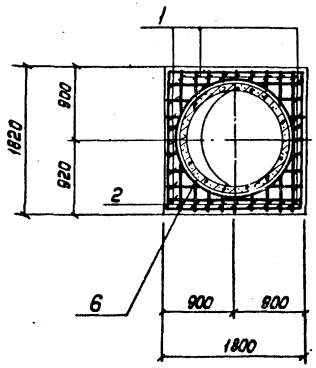

Ведомость деталей

Поз.	Эскиз
1	240; 160÷850; 2160; 240; 160÷650; 870
2	240; 170÷670; 2450; 240; 870÷970
3	1160÷1950; 650; 1600÷1700
4	1860÷1960
5	1960; 250; 250
6	240; D=1490
7	340; D=1690

Спецификация камеры ОП-2

Формат	Зона	Поз.	Обозначение	Наименование	Кол.	Примечание. Вес 1 шт. кг
				ОП-2		
				Детали		
				ф8АI ГОСТ 5781-81		
		1	т.п. 902-2-348-КН-24	ℓ ср = 4080	31	1.6
		2	—"—	ℓ ср = 4070	11	1.6
		3	—"—	ℓ ср = 4200	26	1.7
		4	—"—	ℓ ср = 1950	38	0.8
		5	—"—	ℓ = 2680	38	1.0
			т.п. 902-2-348-КН-24	ф12АIII ГОСТ 5781-81		
		6	—"—	ℓ = 5060	2	4.5
		7	—"—	ℓ = 6690	2	6.1
				Материал:		
				Бетон М-200, В-4	5.0	м³

Выборка стали на один элемент, кгс

Марка элемента	Арматурные изделия						Всего
	Арматура класса						
	АI			АIII			
	ГОСТ 5781-81			ГОСТ 5781-81			
	8		Итого	12		Итого	
ОП-2	180		180	19		19	199

1. Опалубочный чертеж камеры см. лист КН-22
2. Защитный слой бетона принят - 25мм

Привязан

Инв. №

Норм. конт.	Андрианов		
Провер.	Нужина		
Исполн.	Полякова		
Рук. бр.	Гольдина		
Гл. инж.	Золотаревский		
Гл. спец.	Андрианов		
Нач. отд.	Альтшуллер		

ТП 902-2-348-КН

Отстойник канализационный радиальный со взрывозащищенным исполнением диаметром 30 метров

Камера ОП-2
Армирование.
Спецификация

Стадия	Лист	Листов
Р	24	

Госстрой СССР
СОЮЗВОДОКАНАЛПРОЕКТ
г. Москва

Копир. Лаврухина

17874-01 34

Типовой проект 902-2-348 Альбом I

3 – 3

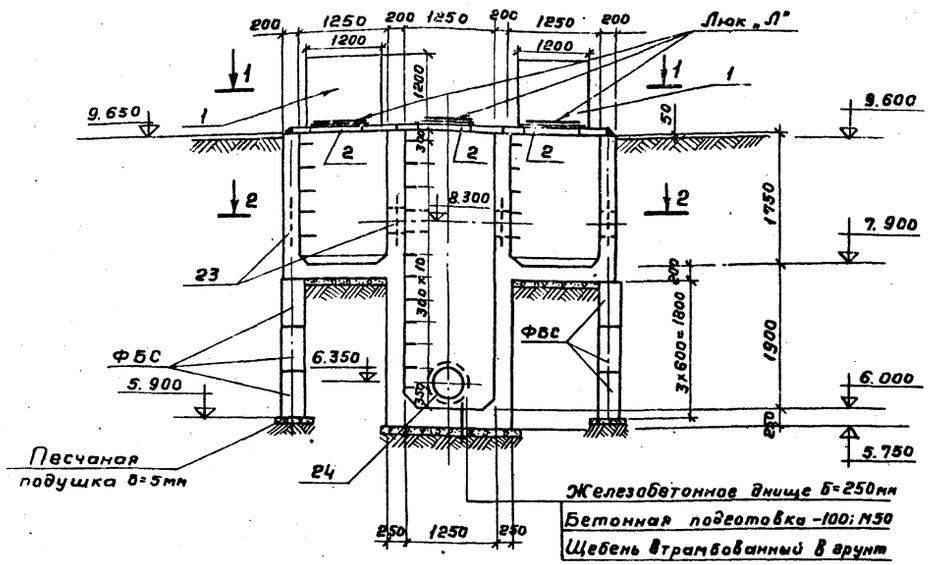

4 – 4

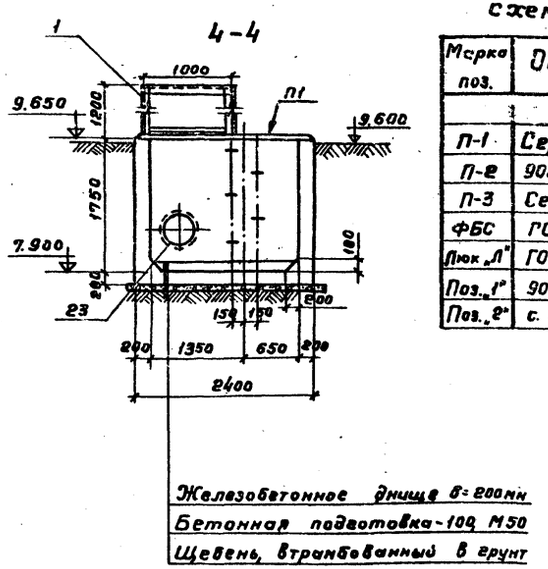

Спецификация элементов к маркировочной схеме, расположенной на листе КЖ-25

Марка поз.	Обозначение	Наименование	Кол.	Масса ед. кг	Примечание
		Нефтесборный колодец			
П-1	Серия 3.006-2 в.II-2	Плита П0-2	3	550	—
П-2	902-2-348 - КЖИ-П2	Плита П-2	1	270	—
П-3	Серия 3.006-2 в.II-2	Плита П11д - 8а	2	270	—
ФБС	ГОСТ 13579 - 78	Блоки бетонные для стен подвалов ФБС 24.3.6-Т	6	970	—
Люк „Л"	ГОСТ 3634 - 79	Люк чугунный для смотровых колодцев	3	80	—
Поз. „1"	902-2-348-КЖИ-КС-1	Стальной кожух КС1	2	38,3	—
Поз. „2"	с. 3.900-3 вып. 7	Опорное кольцо КЦО-1	3	11	—

План 1-1

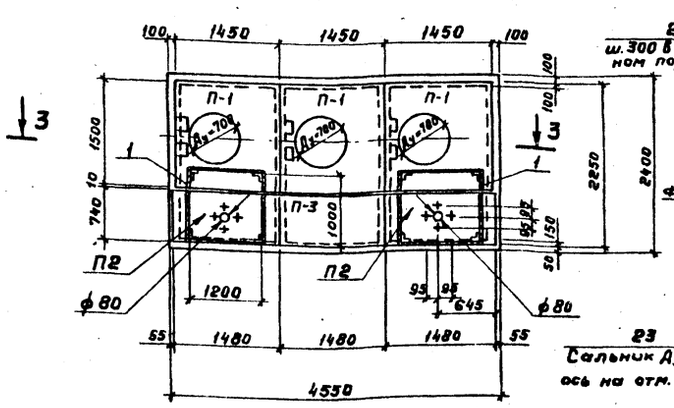

План 2-2

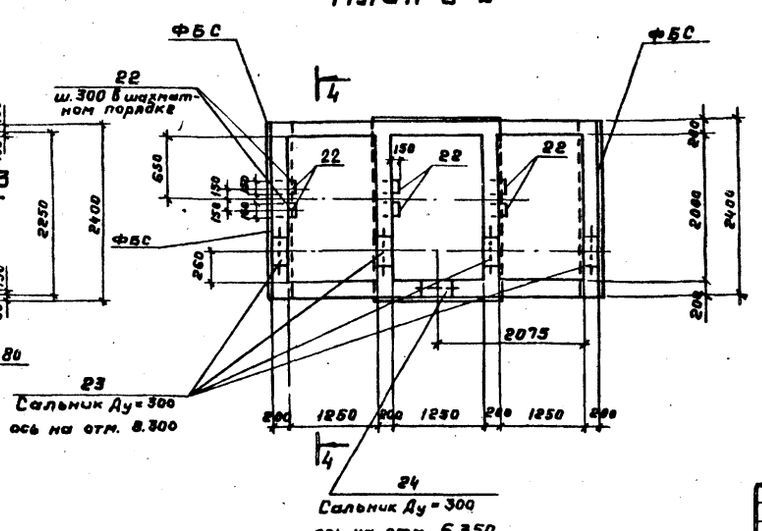

1. Сборные железобетонные изделия укладываются на цементном растворе М-50.
2. Ходовые скобы окрасить за 2 раза краской БТ-575 по грунтовке.
3. Армирование нефтесборного колодца, позиции 22÷24 см. на листе КЖ-26.

Согласовано: Отв. 13 Шабунина; Отв. 4 Лобачева

Привязан

Инв. №

Нач. отд.	Андриянов	
Провер.	Малахова	
Исполн.	Корнилова	
Рук. бр.	Станина	
Рук. бр.	Гольдина	
Г.И.П.	Золотаревский	
Гл. спец.	Андрианов	
Нач. отд.	Альтшуллер	

ТП 902-2-348 -КЖ

Отстойник канализационный радиальный во взрывозащищенном исполнении диаметром 30 м.

Нефтесборный колодец. План. Разрезы.

Стадия	Лист	Листов
Р	25	

Госстрой СССР СОЮЗВОДОКАНАЛПРОЕКТ г. Москва

17874-01 35

Альбом I

повой проект 902-2-348

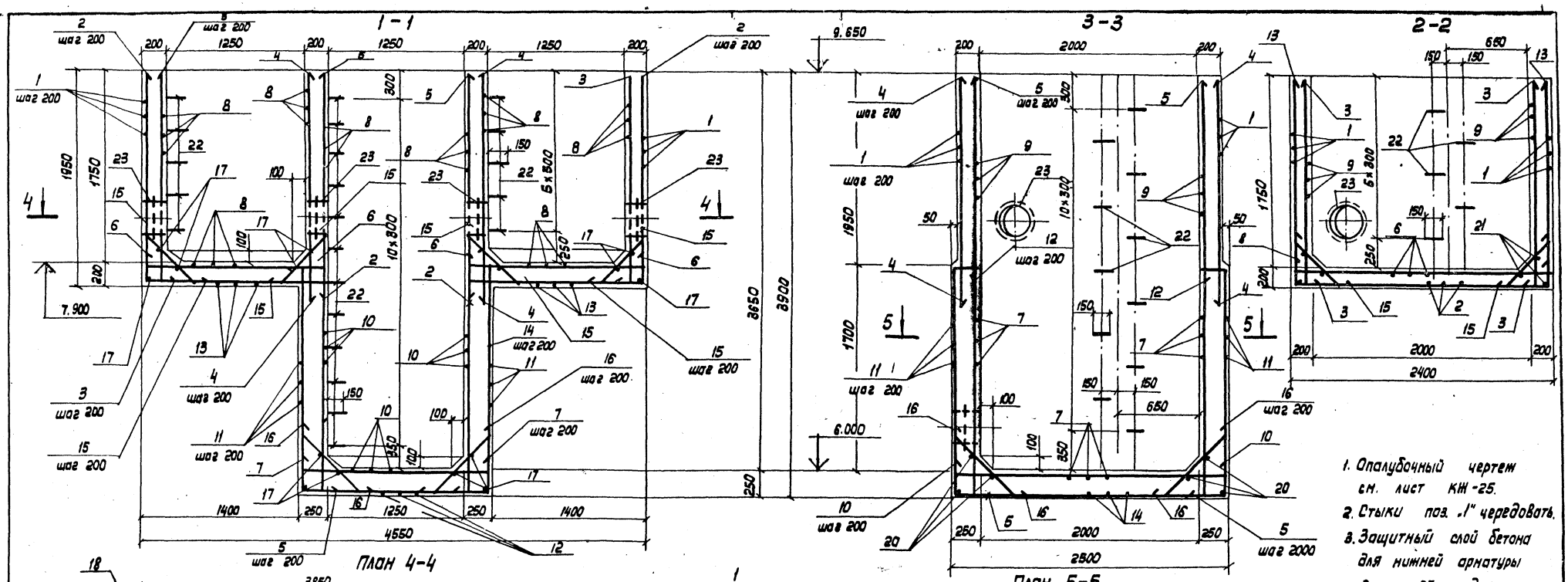

1. Опалубочный чертеж см. лист КЖ-25.
2. Стыки поз. „1" чередовать.
3. Защитный слой бетона для нижней арматуры днища-35мм, для арматуры стен и верхней арматуры днища-30мм.

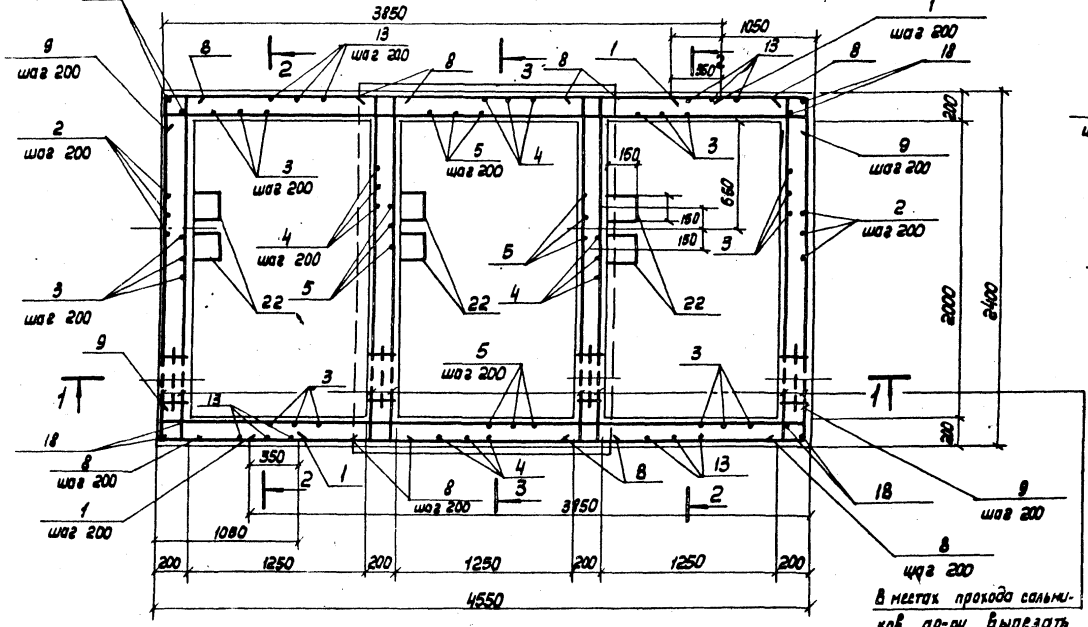

В местах прохода сальников ар-ру вырезать и концы приварить к корпусу сальников

Привязан					ТП902-2-348-КЖ		
			Н. контр.	Андриянов			
			Провер.	Островловская			
			Исполн.	Ницкевич	Отстойник канализационный радиальный во взрывозащищенном исполнении диаметром 30 метров.	Стадия	Лист	Листов
			Инж.	Корнилова		Р	26	
			Рук. гр.	Гольдина	Нефтесборный колодец Армирование.	Госстрой СССР СОЮЗВОДОКАНАЛПРОЕКТ г. Москва	
			ГИП	Заматаревский			
			Гл. спец.	Андриянов			
			Нач. отд.	Ильтшулер			
Инв. N							

Инв. N подл. | Подпись и дата | Взам. инв. N

Копир. Лаврухина

17874-01 36

типовой проект 902-2-348 Альбом I

Ведомость деталей

поз	эскиз
1	3820; 2340; 1020
2	1900; 1590; 150
3	1920; 200
4	2300
5	3850; 100
6	100; 1590; 100
7	100; 1690; 100
8	200; 2340; 200
9	200; 4490; 200
10	100; 2440; 100
11	970; 1690; 1820
12	190; 190; 150; 150; 2090; 2090; 2440
13	1690; 2340; 1690
14	200; 200; 2090; 2090; 2440
15	45°; 100; 400; 100; 45°
16	45°; 100; 450; 100; 45°
17	2380
18	1930
19	2130
20	1730
21	1600
22	50; 300; 300; 150; 50

Спецификация нефтесборного колодца

Формат	Зона	Позиция	Обозначение	Наименование	Кол.	Примечание Вес 1шт. кг
				Детали		
				ф 8 AIII; ГОСТ 5781-81		
		1	Т.П. 902-2-348-лист КЖ26	ℓ = 7180	20	2.8
		2	—— " ——	ℓ = 3640	22	1.4
		3	—— " ——	ℓ = 2100	50	0.8
		4	—— " ——	ℓ = 2300	36	0.9
		5	—— " ——	ℓ = 3950	36	1.5
		6	—— " ——	ℓ = 1790	22	0.7
		7	—— " ——	ℓ = 1890	20	0.8
		8	—— " ——	ℓ = 2740	60	1.1
		9	—— " ——	ℓ = 4890	20	1.9
		10	—— " ——	ℓ = 2640	27	1.0
		11	—— " ——	ℓ = 4480	22	1.8
		12	—— " ——	ℓ = 7300	7	2.9
		13	—— " ——	ℓ = 5720	14	2,2
		14	—— " ——	ℓ = 7020	11	2.8
		15	—— " ——	ℓ = 600	108	0.4
		16	—— " ——	ℓ = 650	36	0.4
		17	—— " ——	ℓ = 2380	12	1.0
		18	—— " ——	ℓ = 1930	8	0.8
		19	—— " ——	ℓ = 2130	4	0.8
		20	—— " ——	ℓ = 1730	6	0.7
		21	—— " ——	ℓ = 1600	8	0.6
				ф 18 AI; ГОСТ 5781-81		
		22	—— " ——	ℓ = 850	21	1.7
				Изделия закладные		
		23	Серия 3.901-5	Сальник для тр. ду 300 ℓ = 240	4	23.2
		24	—— " ——	Сальник для тр. ду 300 ℓ = 300	1	30.4
				Материал		
				Бетон М 200, В-4	м³	9.3

Ведомость расхода стали

Марка элемента	Изделия арматурные							Изделия закладные			Общий вес кг.
	AIII				AI			Прокат			
	ГОСТ 5781-81				ГОСТ 5781-81						
	8			Итого	18		Итого	Сальник ду 300 ℓ=240	Сальник ду 300 ℓ=300	Итого	
Нефтесборный колодец	553.6			553.6	35.7		35.7	92.8	30.4	123.2	712.5

Привязан

Инв. №

Нормконт.	Андрианов		
Провер.	Станина		
Провер.	Малохова		
Исполн.	Никкевич		
Инженер	Корнилова		
Рук. гр.	Гальдина		
Г.И.П.	Золотаревский		
Гл. спец.	Андриянов		
Нач. отд.	Альтшуллер		

ТП 902-2-348 КЖ

Отстойник канализационный радиальный во взрывозащищенном исполнении диаметром 2а метров

Нефтесборный колодец. Спецификация.

Стадия	Лист	Листов
Р	27	

Госстрой СССР Союзводоканалпроект г. Москва

17874-01 37

Типовой проект 902-2-348 Альбом I

Согласовано:

Отд. 4		
Отд. 15		
Побочева	Шобунина	

Инв. № подл. | Подпись и дата | Взам. инв. №

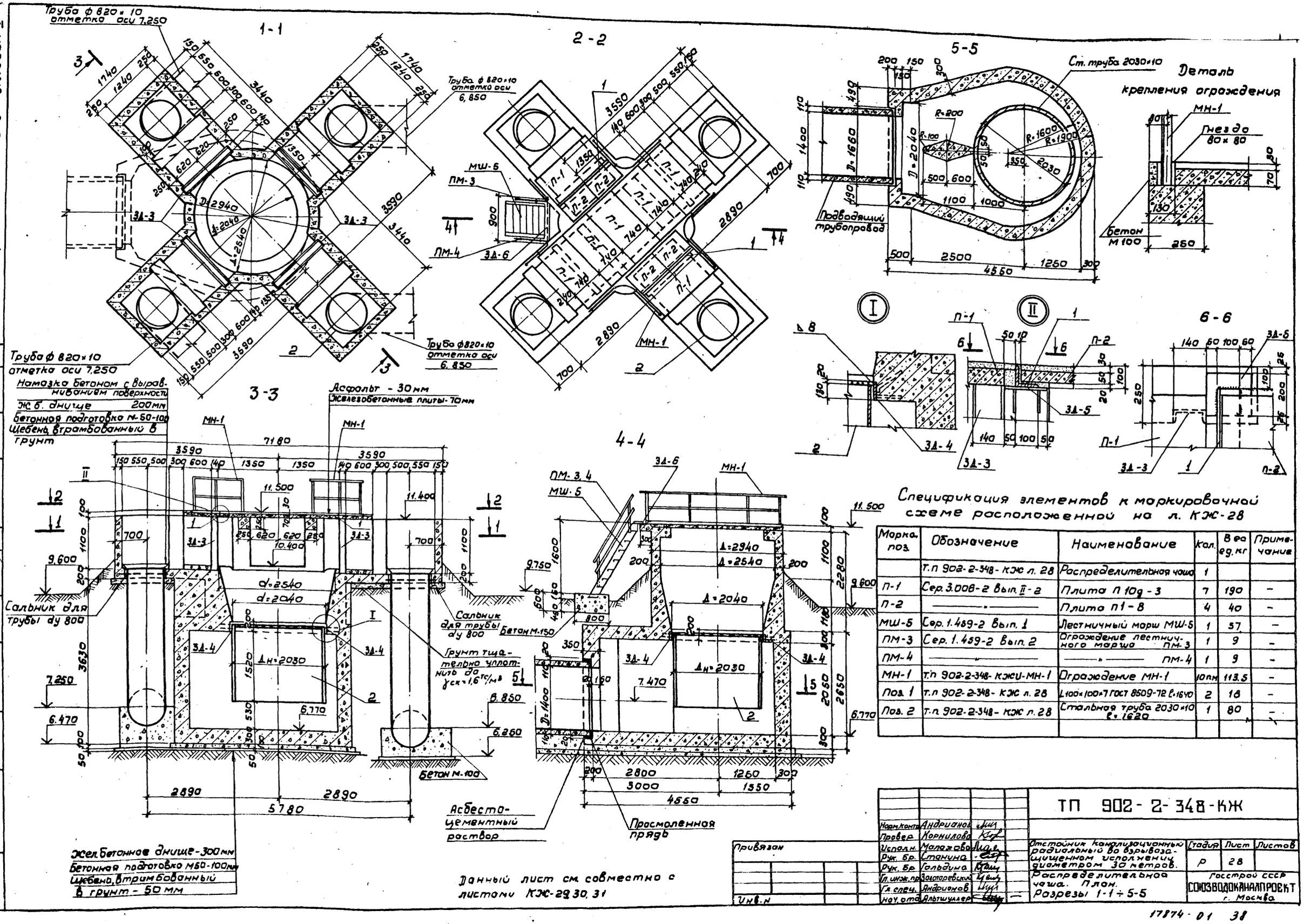

Данный лист см. совместно с листами КЖ-29,30,31

Спецификация элементов к маркировочной схеме расположенной на л. КЖ-28

Марка поз.	Обозначение	Наименование	Кол.	Вес ед. кг	Примечание
	Т.п 902-2-348-КЖ л. 28	Распределительная чаша	1		
П-1	Сер. 3.006-2 Вып. II-2	Плита П 10д-3	7	190	–
П-2	——"——	Плита П1-8	4	40	–
МШ-5	Сер. 1.489-2 Вып. 1	Лестничный марш МШ-5	1	57	–
ПМ-3	Сер. 1.489-2 Вып. 2	Ограждение лестничного марша ПМ-3	1	9	–
ПМ-4	——"——	——"—— ПМ-4	1	9	–
МН-1	Т.п 902-2-348-КЖИ-МН-1	Ограждение МН-1	10пм	113.5	–
Поз. 1	Т.п 902-2-348-КЖ л. 28	∟100×100×7 ГОСТ 8509-72 ℓ=1640	2	18	–
Поз. 2	Т.п 902-2-348-КЖ л. 28	Стальная труба 2030×10 ℓ=1620	1	80	–

Привязан

Инв. №

Норм. контр.	Андриянов	
Провер.	Корнилова	
Исполн.	Малахова	
Рук. бр.	Станина	
Рук. бр.	Гольдина	
Гл. инж. пр.	Золоторевский	
Гл. спец.	Андриянов	
Нач. отд.	Альтшуллер	

ТП 902-2-348-КЖ

Отстойник канализационный радиальный во взрывозащищенном исполнении диаметром 30 метров.
Распределительная чаша. План. Разрезы 1-1 ÷ 5-5

Стадия	Лист	Листов
Р	28	

Госстрой СССР
СОЮЗВОДОКАНАЛПРОЕКТ
г. Москва

17874-01 38

Типовой проект 902-2-348 Альбом I

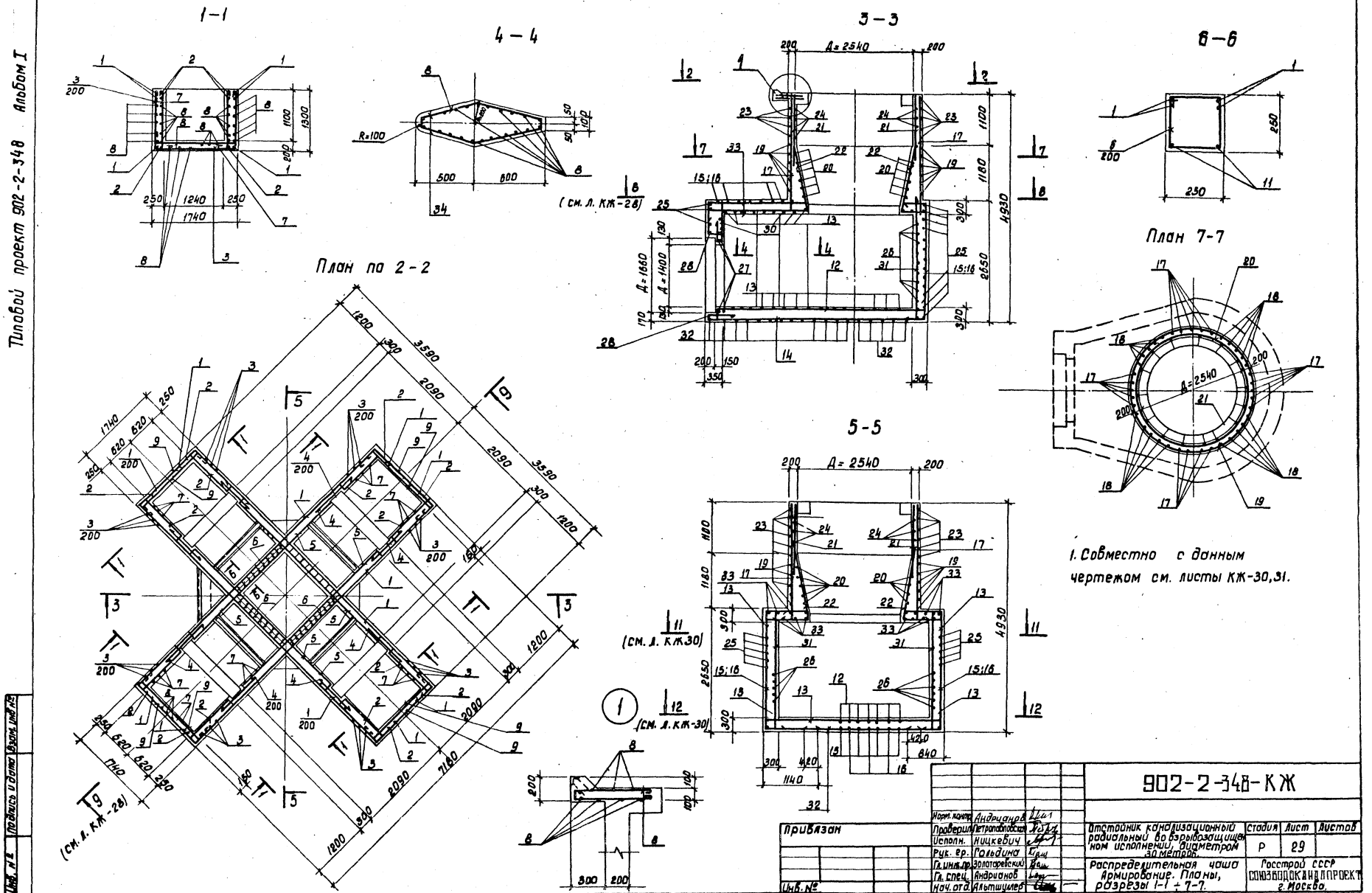

Норм. контр.	Андианов			902-2-348-КЖ			
Проверил	Петропавловский						
Исполн.	Ницкевич			Отстойник канализационный радиальный во взрывозащищенном исполнении, диаметром 30 метров.	Стадия	Лист	Листов
Рук. гр.	Гольдина				Р	29	
Гл. инж. пр.	Золоторевский			Распределительная чаша. Армирование. Планы, разрезы 1-1 ÷ 7-7.	Госстрой СССР Союзводоканалпроект г. Москва.		
Гл. спец.	Андианов						
Нач. отд.	Альтшулер						

Привязан

Инв. №

Подпись и дата

Взам. инв. №

Инв. № 1

17874-01 39

Типовой проект 902-2-348 Альбом-I

8-8

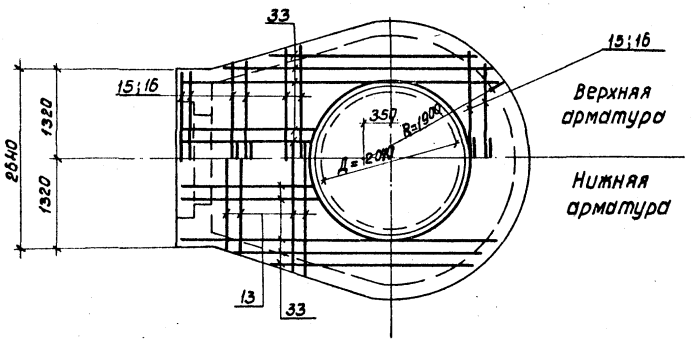

10-10

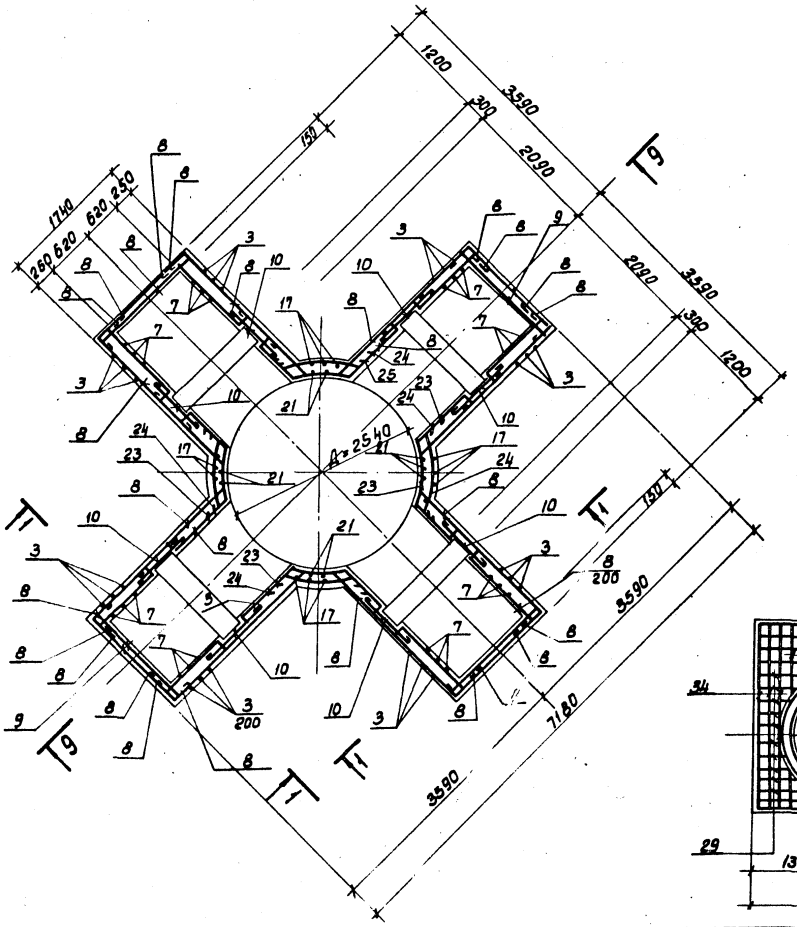

11-11

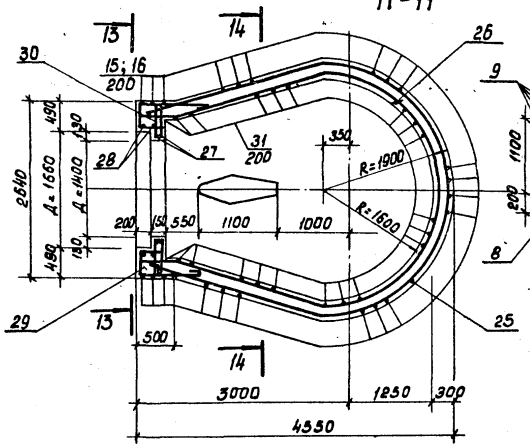

9-9

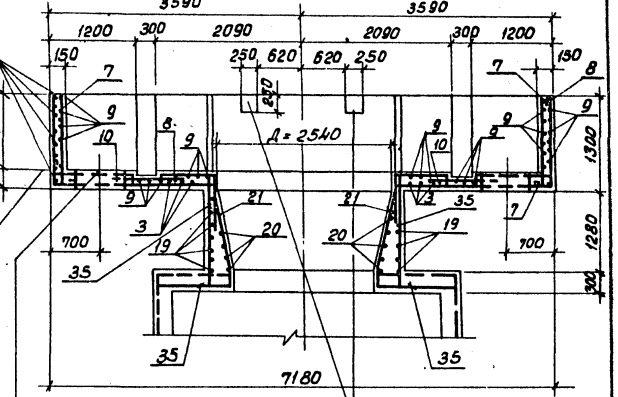

12-12

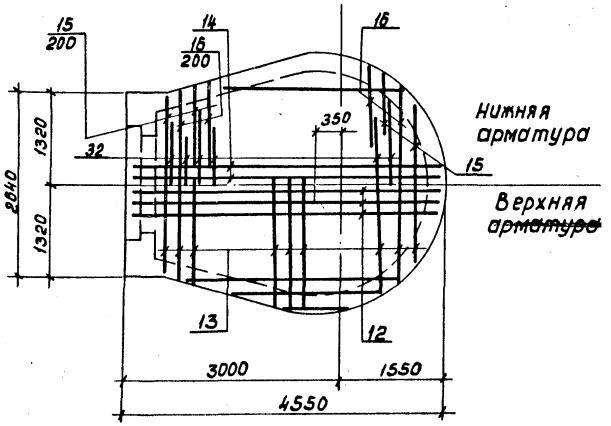

14-14

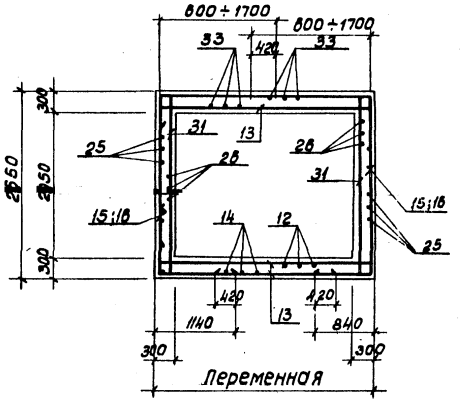

13-13

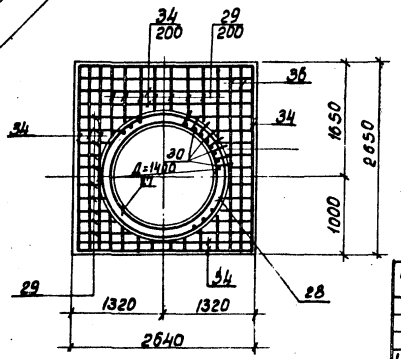

1. Совместно с данным листом см. листы КЖ-29, 31
2. Защитный слой бетона для арматуры днища - 35мм, для остальной арматуры - 25мм.

Н.контр.	Андриянов		ТП902-2-348-КЖ				
Провер.	Перепелюбский						
Исполн.	Ницкевич		Отстойник канализационный радиальный во взрывозащищенном исполнении диаметром 30метром.	Стадия	Лист	Листов	
Рук. гр.	Гольдина			Р	30		
Гл.инж.пр.	Золотаревский		Распределительная чаша Армирование. Планы, разрезы: 8-8 ÷ 14-14.	Госстрой СССР Союзводоканалпроект г. Москва			
Гл.спец.	Андриянов						
Нач.отд.	Альтшулер						

Привязан

Инв. №

Инв. № подл. | Подпись и дата | Взам. инв. №

17874-01 40

Альбом I

Типовой проект 902-2-348

Ведомость деталей

Поз.	Эскиз
1	600 | 7120 | 600
2	280; 190 | 1140 | 200
3	1260 | 1680 | 1260
4	1140
5	230; 230; 190 | 4120 | 190
6	280; 270 | 200 | 200
7	1260 | 100
8	п.м.
9	120 | 1680 | 120
10	780
11	2600
12	100 | 4500 ÷ 1500 | 100
13	4600 ÷ 2580
14	200 | 4500 ÷ 1500 | 200
15	600 ÷ 1700; 810; 2590
16	600 ÷ 1700; 1110; 2590
17	2420 | 260
18	250; 150 | 1420
19	420; d=2900
20	d=2580; 420
21	1500
22	420; 420
23	200; 200; R=1300
24	500; 500; R=1470
25	2650; 1100; 1100; 2650; R=1460

Поз.	Эскиз
26	470; 2560; 2850; 470; 2900; R=1620
27	d=1460; 420
28	420; d=1720
29	710; 490 + 1300; 490; 200; 250; 1300
30	100; 520; 520
31	150 | 2590 | 150
32	1440 ÷ 2600
33	1500 ÷ 4400
34	200 | 2580 | 200
35	1820 | 250

Спецификация распределительной чаши

Формат	Зона	Поз.	Обозначение	Наименование	Кол.	Примечание Вес 1шт. кг
				Детали		
				ф 12 AIII ГОСТ 5781-81		
		1	т.п. 902-2-348 - КНИ-29,30	ℓ = 8520	12	7.4
		2	——— " ———	ℓ = 1790	12	1.6
		4	——— " ———	ℓ = 1140	48	1.0
		5	——— " ———	ℓ = 4960	24	4.4
		9	——— " ———	ℓ = 2020	152	1.8
		10	——— " ———	ℓ = 890	76	0.8
		11	——— " ———	ℓ = 2600	8	2.3
		12	——— " ———	ℓср = 3200	20	2.8
		13	——— " ———	ℓср = 3540	24	3.1
		14	——— " ———	ℓср = 3400	20	3.0
		15	——— " ———	ℓср = 4550	24	4.0
		16	——— " ———	ℓср = 4850	24	4.3
		17	——— " ———	ℓ = 2670	28	2.4
		18	——— " ———	ℓ = 1820	20	1.6
		19	——— " ———	ℓ = 9530	7	8.5
		20	——— " ———	ℓ = 8520	40	7.6
		21	——— " ———	ℓ = 1500	39	1.3
		22	——— " ———	ℓ = 2020	39	1.8
		23	——— " ———	ℓ = 1750	24	1.6
		24	——— " ———	ℓ = 2500	24	2.2
		25	——— " ———	ℓ = 9940	11	8.8
		26	——— " ———	ℓ = 11040	11	9.8
		27	——— " ———	ℓ = 5000	2	4.4
		28	——— " ———	ℓ = 5820	2	5.2
		29	——— " ———	ℓср = 2830	8	2.5
		30	——— " ———	ℓ = 1140	26	1.0
		31	——— " ———	ℓ = 2890	60	2.6
		32	——— " ———	ℓ = 2020	48	1.8
		33	——— " ———	ℓ = 2950	20	2.6
		34	——— " ———	ℓ = 2980	12	2.6
		35		ℓ = 2070	12	1.8

Формат	Зона	Поз.	Обозначение	Наименование	Кол.	Примечание Вес 1шт. кг
				Детали		
				ф 8 AI ГОСТ 5781-81		
		7	т.п. 902-2-348 - КНИ-27,28	ℓ = 1460	112	0.6
		8	——— " ———	п.м.	337	Вес 1п.м 0.395
		3	——— " ———	ℓ = 4300	56	1.7
		6	——— " ———	ℓ = 950	28	0.4
				Изделия закладные		
			Серия 3.901-5	Сальник dy=800 ℓ=200	4	40.4
			т.п. 902-2-348 - КНИ-3D-3	3D-3	4	43.9
			т.п. 902-2-348 - КНИ-3D-4	3D-4	1	65.3
			Сер. 3.400-6/76 ИК1-23	3D-5	4	3.8
			т.п. 902-2-348 - КНИ-3D-6	3D-6	1	3.7
				Материал		
				Бетон М200, В-4.	$м^3$	33.4

Ведомость расхода стали

Марка элемента	Изделия арматурные			Изделия закладные								Общий вес
	Арматура класса			Арматура класса				Прокат				
	AI	AIII		AI	AII	AIII		Профиль				
	ГОСТ 5781-81			ГОСТ 5781-81								
	8	12	Итого	6	10	12	Итого	⌶ №14	L 63×6	▬ 6÷8	Стальной лист δ=10	
Распределит. чаша	307	2279	2586	0.5	14.6	4.8	19.9	167.6	5.2	70.7	461.6	3011.0

Спецификация составлена к листам КНИ-29.30.

Привязан

Инв. №

Н. контр.	Андрианов		
Провер.	Петроховский		
Исполн.	Ницкевич		
Рук. гр.	Гольдина		
Гл. инж. пр.	Золотаревский		
Гл. спец.	Андрианов		
Нач. отд.	Ямпольцер		

ТП 902-2-348-КНИ

Отстойник канализационный радиальный во взрывозащищенном исполнении диаметром 30 метров.

Распределительная чаша спецификация

Стадия	Лист	Листов
Р	31	

Госстрой СССР
СОЮЗВОДОКАНАЛПРОЕКТ г. Москва

Инв. N подл. | Подпись и дата | Взам. инв. N

Копир. Лаврукина

17874-01 41

Альбом I

Типовой проект 902-2-348

Ведомость чертежей основного комплекта

Лист	Наименование	Примечание
1	Общие данные (начало)	
2	Общие данные (окончание)	
3	Схема принципиальная управления приводом отстойника	
4	Схема принципиальная управления задвижкой на выпуске нефти	
5	Схема принципиальная управления задвижкой на выпуске осадка	
6	Схема подключения электрооборудования	
7	Кабельный журнал	
8	Расположение электрооборудования и прокладка труб.	

Ведомость примененных и ссылочных документов

Обозначение	Наименование	Примечание
А603А	Установка электроаппаратов во взрывоопасных помещениях	

Проект разработан с соблюдением действующих норм и правил, в том числе для пожароопасных и взрывоопасных установок

Главный инженер проекта Фукс /Фукс/

Пояснительная записка

В объем настоящего проекта входит разработка рабочих чертежей электрооборудования и автоматизации отстойника канализационного радиального во взрывозащищенном исполнении диаметром 30м.

По надежности обеспечения электроэнергией отстойники относятся к потребителям II категории.

По классификации взрывоопасных помещений и наружных установок отстойники относятся к установкам класса В-1г.

Учитывая наличие взрывоопасной среды все электрооборудование, устанавливаемое на отстойнике, принимается во взрывозащищенном исполнении для взрывоопасных смесей группы ТЭ категории IIВ по ГОСТ 12.1.011-78.

Для отстойника устанавливается следующее оборудование с электроприводом.

1. Два привода вращения отстойника с электродвигателями ВАО-22-6; мощностью 1,1 кВт, напряжением 380В;

2. В нефтесборном колодце и колодце по сбору осадка устанавливаются задвижки с приводом ЭВ-25м, двигатель ВВОА42, мощностью 1,1 кВт, напряжением 380В.

Питание двигателей предусматривается от щита речной конструкции, разрабатываемом при привязке проекта.

Предусматривается следующая автоматизация:

1. Вращение фермы два раза в смену (через 3,0 часа) по одному обороту (начало вращения осуществляется автоматически по времени, окончание - путевым выключателем после прохождения нефтесборной трубы).

2. При каждом обороте предусматривается выпуск нефти путем открытия задвижки на нефтесборной трубе. Задвижка открывается при подходе фермы на определенный угол к нефтесборной трубе, а закрывается при прохождении фермой нефтесборной трубы.

3. Предусматривается дистанционное управление задвижкой на выпуске осадка через 6,9 или 12 часов (периодичность и время выпуска определяется при эксплуатации). Выпуск осадка должен производиться при вращении фермы.

Также предусматривается местное управление приводом вращения задвижками на нефтесборной трубе и трубопроводе выпуска осадка, которое осуществляется кнопками во взрывоопасном исполнении, устанавливаемыми у каждого привода.

4. В операторскую, месторасположение которой определяется при привязке проекта, передаются сигналы аварийного отключения, контроля напряжения и лампы положения задвижек.

Релейно-контакторная аппаратура управления и защиты располагается на щите в близрасположенном электротехническом помещении или в отдельно-стоящем щитовом помещении, расположенном на расстоянии, не менее указанного в ПУЭ-76 гл.VII-3.

Основной мерой защиты от поражения электрическим током в случае прикосновения к металлическим корпусам электрооборудования и металлическим конструкциям, оказавшимся под напряжением вследствие нарушения изоляции, является зануление.

Для обеспечения безопасности обслуживающего персонала электроприводы, клеммные коробки и электроаппараты зануляются путем присоединения к нулевой жиле питающих кабелей.

Наружное освещение и молниезащита решается при привязке отстойников к проектируемому объекту совместно с освещением и молниезащитой других сооружений.

Инв.№			
Н. контр.	Белецкая		
Провер.	Фукс		
Исполн.	Филькевская		
Проект.	Тихановская		
Рук. гр.	Фукс		
Гл. спец.	Белецкая		
Нач. отд.	Кильметов		

ТП 902-2-348 - АЗМ

Отстойник канализационный радиальный во взрывозащищенном исполнении диаметром 30 м

Стадия	Лист	Листов
Р	1	

Общие данные (начало)

Госстрой СССР
СОЮЗВОДОКАНАЛПРОЕКТ
г. Москва

Инв.№ подл. | Подпись и дата | Взам.инв.№

17874-01 42

Указания при привязке проекта

В проекте приведены рекомендуемые схемы принципиальные управления приводом отстойника и задвижками на выпуске нефти и осадка, спецификации и ведомости приведены на аппаратуру и материалы, располагаемые непосредственно в пределах отстойника.

При привязке проекта необходимо:

1. В зависимости от количества отстойников откорректировать спецификации и ведомости на электрооборудование и материалы;

2. Определить место расположения щита оператора с учетом ПУЭ-76 гл. VII-3-84 и разработать задание заводу-изготовителю;

3. Разработать проект внутриплощадочных кабельных сетей, наружного освещения и молниезащиты.

4. Определить ток однофазного замыкания на землю и в соответствии с ПУЭ-76 гл. VII-3-139, 140 выбрать количество нулевых жил.

Ведомость электрооборудования и материалов, поставляемых заказчиком

NN п/п	Наименование и техническая характеристика	Тип, марка, каталог, N чертежа	Единица измерения	Количество
1	2	3	4	5
	1. Аппараты напряжением до 1000В			
1.1	Пост управления кнопочный взрывозащищенный ТУ16-526.201-75	КУ-92-ВЗГ-У2	шт.	1
1.2	Пост управления кнопочный взрывозащищенный ТУ16-526.201-75	КУ-93-ВЗГ-У2	шт.	2
1.3	Выключатель ТУ16-526.366-74	ВПВ-42 42У1	шт.	1
	2. Кабельная продукция			
	Кабель контрольный с алюминиевыми жилами, без защитного покрова, ГОСТ 1508-78Е	АКВВГ		
2.1	5×2.5 кв.мм		км	0.028
2.2	10×2.5 кв.мм		км	0.018

Уточненная ведомость изделий и материалов, поставляемых генподрядчиком и электромонтажной организацией

NN п/п	Наименование и техническая характеристика	Тип, марка, каталог, N чертежа	Единица измерения	Количество
1	2	3	4	5
	Поставка генподрядчика			
	1. Прокат черных металлов			
1-1	Лист холоднокатаный ГОСТ 19904-74 1,5		т	0.022
	2. Трубы стальные			
2-1	Труба ГОСТ 3262-75, обыкновенная, неоцинкованная, с полностью навинченным фитингом с муфтой и резьбой Н-Р-20×2,8		км/т	0.011/0.019
2-2	Н-Р-25×3,2		км/т	0.006/0.015
2-3	Н-Р-40×3,5		км/т	0.022/0.086
	3. Прочие материалы			
	Рукав резиновый на тканевой основе ГОСТ 18698-79			
3-1	В ф 25		м	1
3-2	В ф 20		м	6
	Поставка электромонтажной организации			
	4. Изделия заводов ГЭМ			
4.1	Коробка клеммная на 20 клемм	У615	шт	3
4.2	Стойка	К314	шт	6
4.3	Профиль	К238	шт	2
4.4	Профиль	М230	шт	1

Альбом I

Типовой проект 902-2-348

Инв. N подл.	Подпись и дата	Взам. инв. N	

Привязан

Инв. N

Н. контр.	Беленькая		ТП902-2-348 - АЭМ
Инженер	Фукс		
Исполн.	Литовская		Отстойник канализационный радиальный. Во взрывозащищенном исполнении диаметром 6,0
Проверил	Типовская		Стадия Р, Лист 2, Листов
Рук. гр.	Фукс		
Гл. спец.	Беленькая		общие данные (окончание)
Нач. отд.	Кильнетов		Госстрой СССР Союзсантехпроект г. Москва

Копир. Лаврухина 17874-01 43

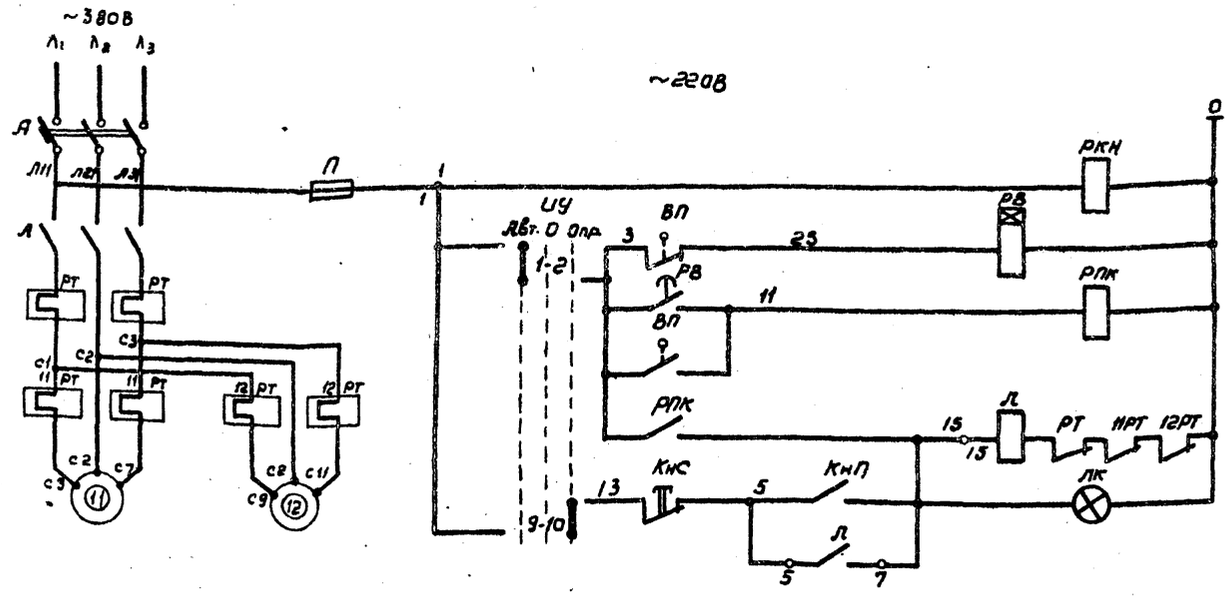

Реле контроля напряжения	
Реле временного цикла	
Реле промежуточное команды	
Управление	автоматическое по времени
	опробование

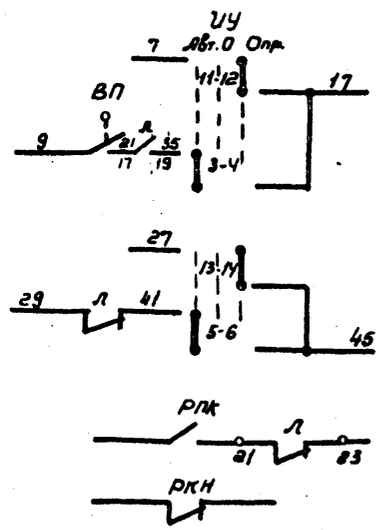

В схему управления задвижки 13 на выпуске нефти см. черт. 4	На открытие
	на закрытие
В схему сигнализации	

Перечень элементов

Позиционное обознач.	Наименование	Тип	Технические данные	Кол-во	Примечание
	У механизма				
11, 12	Электродвигатель асинхронный	ВАО-22-6	Р=1, 1кВт, I-3, 2А	2	
Кн П, КнС	Кнопка управления	КУ92-631 -У2		1	
ВП	Выключатель путевой	ВПВ-41242 У1		1	
	Щит оператора				
	Блок управления	РБУ5101 03А3М			
	А-Выключатель автоматич.	АП-50-3М	К-10А	1	
	РТ-Реле тепловое	ТРН-10	Т-5А	1	
	Л-Пускатель магнитный	ПМЕ 111		1	
	П-предохранитель	ПРС-6-П	1пл. вст. = 6А		
11РТ, 12РТ	Реле тепловое	РТЛ-1	Т-1А	2	
РКН	Реле контроля напряж.	РПЛ-122	~220В 2з+2р	1	
РВ	Реле времени	ВЛ-45	~220В 6 бр. 3часа	1	
РПК	Реле промежуточное	РПЛ 122У4	~220В, 2з+2р	1	
УУ	Избиратель управления	УП5314-С398	рукоятка овальная	1	На фасаде щита
ЛК	Лампа сигнальная	АСН2011	~220В красная линза	1	

Избиратель управления «УУ»

УП 5314-С398								
NN секций	NN конт.	Авт. -45°		0°		Опр. +45°		
		Л	П	Л	П	Л	П	Л	П
I	1	2							
II	3	4							
III	5	6							
IV	7	8							
V	9	10							
VI	11	12							
VII	13	14							
VIII	15	16							

1. Схемой предусматривается следующие режимы управления приводом вращения отстойника:
   а) автоматическое по времени: одно вращение через 3 часа, время одного вращения 0,5 часа; остановка вращения обеспечивается путевым выключателем ВП после прохождения нефтесборной трубы. При подходе к нефтесборной трубе на определенный угол (угол может регулироваться при эксплуатации в небольших пределах) открывается задвижка на нефтесборной трубе, при остановке привода-задвижка закрывается.
   б) опробование - с помощью кнопки у механизма.
2. Предусматривается защита от перегрузки каждого привода с помощью реле 11, 12, РТ, при этом останавливаются оба электродвигателя.
3. В схему сигнализации посылаются сигналы аварийного отключения и контроля напряжения.
4. Установка выключателя путевого ВП производится по чертежам илоскреба-нефтесборника.

Альбом I

Типовой проект 902-2-348

Инв. № подл. | Подпись и дата | Взам. инв. №

Н. контр.	Беленькая		ТП 902-2-348-АЗМ
Провер.	Фукс		
Исполн.	Литковская		Отстойник канализационный радиальный во взрывозащищенном исполнении диаметром 30 метров — Стадия: Р; Лист: 3; Листов:
Проект.	Тлоховская		
Рук. бр.	Фукс		
Гл. спец.	Беленькая		Схема принципиальная управления приводом отстойника — Госстрой СССР, СОЮЗВОДОКАНАЛПРОЕКТ, г. Москва
Нач. отд.	Кульметова		

Привязан

Инв. №

17874-01 44

Альбом I

Типовой проект 902-2-348

Цепь управления задвижкой на выпуске нефти

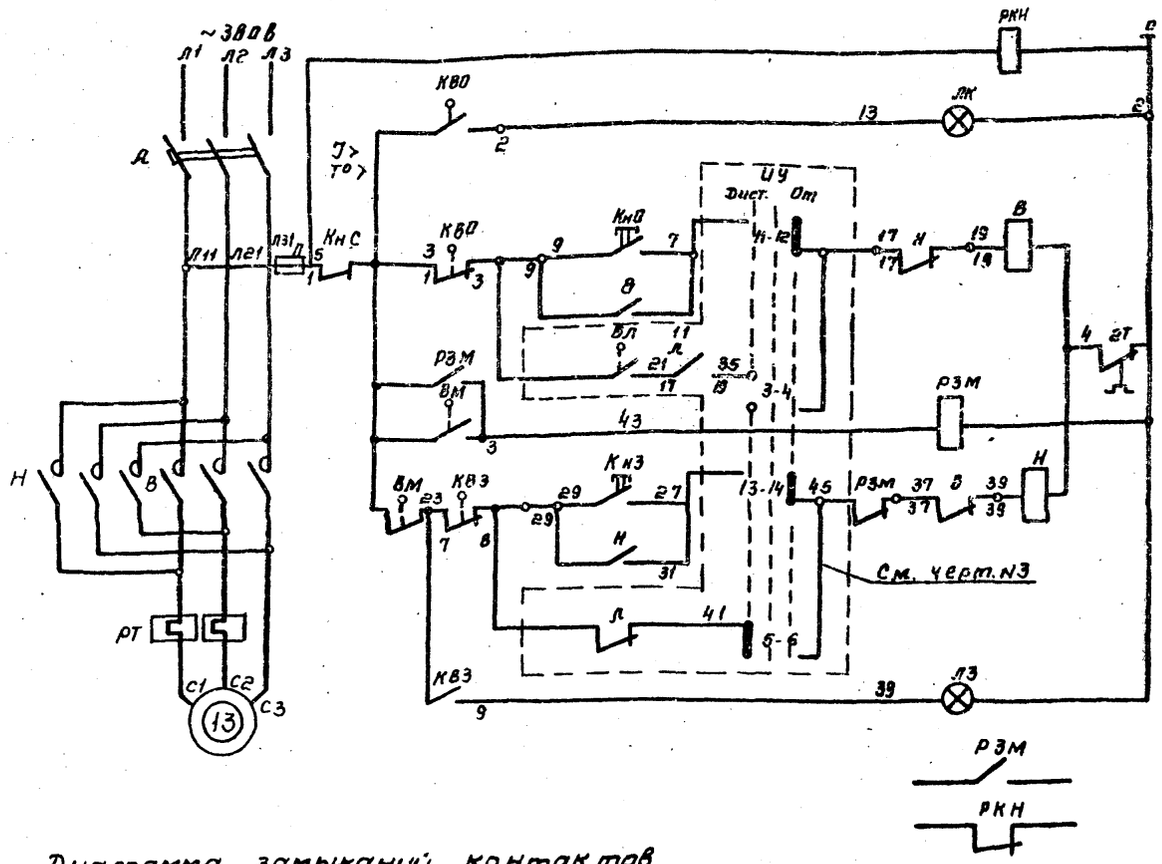

Лампа „Задвижка открыта"	Цепи открытия
Опробование	
Самоподхват	
Дистанционное управление	
реле муфты предельного момента	
Опробование	Цепи закрытия
Самоподхват	
Дистанционное управление	
Лампа „Задвижка закрыта"	
В схему сигнализации	

Перечень элементов

Позиционное обозначение	Наименование	Тип	Технические данные	Кол.	Примечание
	У механизма				
13	Электродвигатель асинхронный	4АА71А4У2	$P = 1.1$ квт $I_н = 2.65$ А	1	Комплектно с задвижкой
КВ	Путевой выключатель	ВП-7.П1		1	
ВМ	Выключатель муфты			1	
Кнс, КнО, КнЗ	Кнопка управления	КЕ-93-ВЗГ-У2		1	
	Блок управления				
А	Выключатель автоматический	АП50-3МТ	К=4	1	РБУ 5401-03АЗУ4
В, Н	Пускатель магнитный	ПМЕ-113	~220в; Т-25А	1	
П	Предохранитель	ПРС-6-П	6.3 ~380в	2	
	Щит оператора				
РВМ	Реле промежуточное	РПЛ-122У4	~220в, $2з+2р$	1	
РКН	Реле промежуточное	РПЛ-122У4	~220в, $2з+2р$	1	
ЛК	Лампа сигнальная	АС120 11	~ Линза красная	1	На фасаде щита
ЛЗ	Лампа сигнальная	АС120 13	~220 Линза зеленая	1	

Диаграмма замыканий контактов конечных выключателей „КВ"

Положение контактов	NN контактов	Положение контактов: Откр.	Промежут. положение	Закр.	Назначение цепи
КВО	1-2	▬			Сигнализация положения
	1-3	▬	▬		Отключение при открытии
КВЗ	7-8	▬	▬		Отключение при закрытии
	7-9			▬	Сигнализация положен.

▬ Контакт замкнут

Диаграмма замыканий контактов выключателя односторонней муфты предельного момента

Положение контактов	NN контактов	Положение контактов: Нормальная работа	Заклинивание	Назначение цепи
ВМ	4-6	▬		Отключение при заклинивании задвижки
	4-5	▬	▬	Сигнализация заклинивания

▬ Контакт замкнут

Н. контр.	Беленькая		ТП 902-2-348-АЭМ
Провер.	Фукс		
Исполн.	Лимковская		Отстойник канализационный радиальный во взрывозащищенном исполнении диаметром 30 метров
Проект.	Волкова		
Рук. бр.	Фукс		
Гл. спец.	Беленькая		Схема принципиальная управления задвижкой на выпуске нефти.
Нач. отд.	Кильметов		

Привязан:

Инв.

Стадия	Лист	Листов
Р	4	

Госстрой СССР
СОЮЗВОДОКАНАЛПРОЕКТ
г. Москва

Инв. N подл. | Подпись и дата | Взам. инв. N

17874-01 45

Альбом I

Типовой проект 902-2-348

Цепи управления задвижкой на выпуске осадка

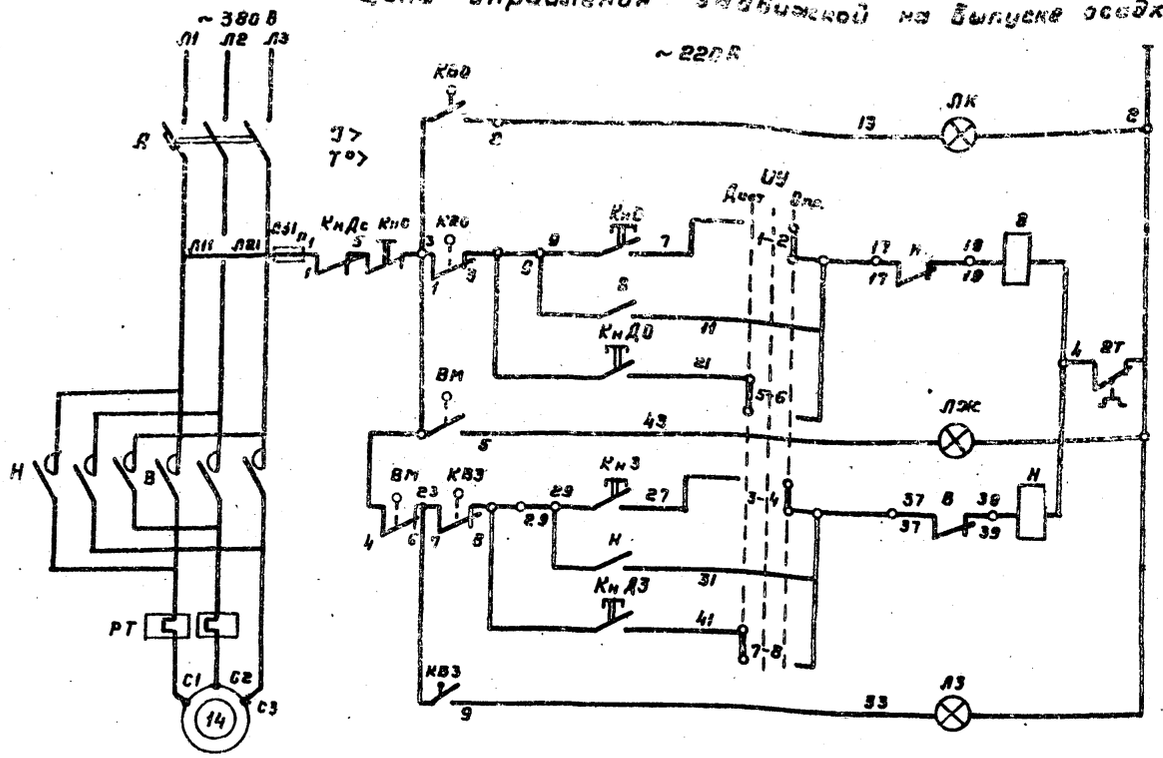

Лампа „Задвижка открыта"	Цепи открытия
Опробование	
Самоподхват	
Дистанционное управление	
Лампа „Сработала „муфта предельного момента"	
Опробование	Цепи закрытия
Самоподхват	
Дистанционное управление	
Лампа „Задвижка закрыта"	

Перечень элементов

Позиционное обозначение	Наименование	Тип	Технические данные	Кол-во	Примечание
	У. на месте				
14	Электродвигатель асинхронный	380 Л4 У3	P=1,1 кВт I=2,65 А	1	Комплектно с задвижкой
КВ	Путевой выключатель	ВП-7,01		1	
ВМ	Выключатель муфты			1	
КнО, КнС, КнЗ	Кнопка управления	КУ-99-631-УЗ		1	
	Блок управления				
А	Выключатель автоматический	АП50-3МТ	К=4	1	
В, Н	Пускатель магнитный	ПМЕ-113	~220 В; Т-25А	1	
П	Предохранитель	ПРС-6-П	6,3; ~380 В	2	РБУ 540.1-03 А2Н
	Щит оператора				
КнДО, КнДЗ, КнДС	Кнопка управления	АЕ011У3	Надписи: открыт, закрыт, стоп"	3	Исп. 2
ЛЖ	Лампа сигнальная	АС120	~220 В линза желтая	1	
ЛК	Лампа сигнальная	АС12011	~220 В линза красная	1	
ЛЗ	Лампа сигнальная	АС12013	~220 В линза зеленая	1	
УУ	Избиратель управления	УП5312-С29	Рукоятка овальная	1	

Диаграмма замыканий контактов конечных выключателей „КВ"

Положение контактов	№№ контактов	Положение контактов: Откр.	Промежуточное положение	Закр.	Назначение цепи
КВО	1-2	═══			Сигнализация положения
	1-3	═══	═══		Отключение при открытии
КВЗ	7-8	═══	═══		Отключение при закрытии
	7-9			═══	Сигнализация положения

═══ Контакт замкнут.

Диаграмма контактов „УУ"

УП5312-С29								
№№ секций	№№ контак		-45°		0°		+45°	
	Л	П	Л	П	Л	П	Л	П
I	1	2					X	X
II	3	4					X	X
III	5	6	X	X				
IV	7	8	X	X				

Выпуск осадка должен производиться при вращении фермы.

Диаграмма замыканий контактов выключателя односторонней муфты предельного момента

Положение контактов	№№ контактов	Положение контактов: Нормальная работа	Заклинивание	Назначение цепи
ВМ	4-6	═══		Отключение при заклинивании задвижки
	4-5		═══	Сигнализация заклинивания

═══ Контакт замкнут

Привязан

Инв. №

Нач. отд.	Кильметов		
Гл. спец.	Беленькая		
Рук. бр.	Фукс		
Проект.	Волкова		
Испол.	Литковская		
Провер.	Фукс		
Норм. конт.	Беленькая		

ТП 902-2-348 -АЗМ

Отстойник канализационный радиальный во взрывозащищенном исполнении диаметром 30 м.

Схема принципиальная управления задвижкой на выпуске осадка.

Стадия	Лист	Листов
Р	5	

Госстрой СССР
СОЮЗВОДОКАНАЛПРОЕКТ
г. Москва

Инв. № подл. | Подпись и дата | Взам. инв. №

17874-01 46

Отстойник 11
Клеммная коробка 11КК / 4615

Задвижка на выпуске нефти 13
(Задвижка на выпуске осадка 14)
Клеммная коробка 13(14)КК / 4615

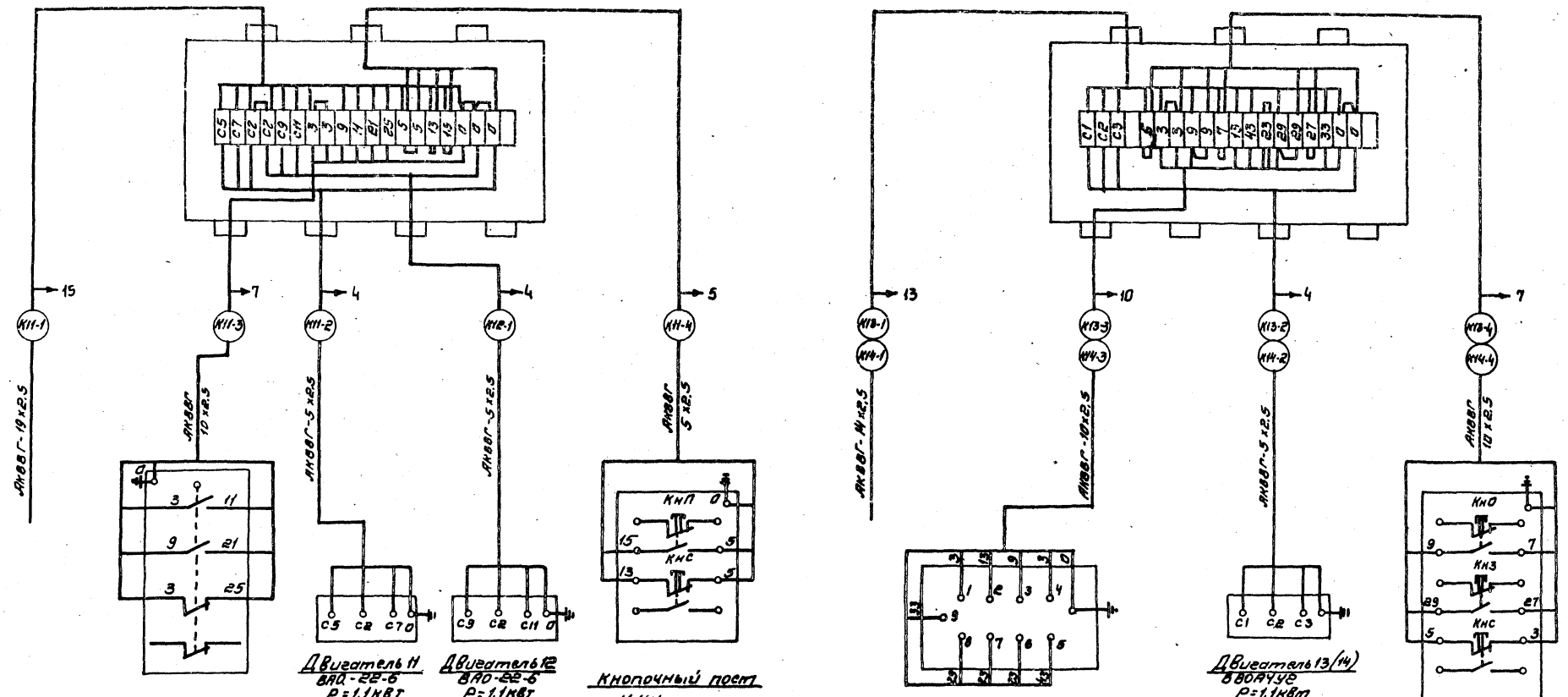

Выключатель путевой
11ВП
ВПВ-4124241

Кнопочный пост
11КН
КУ92-ВЗГ-У2

Клеммная коробка выключателей задвижки

Кнопочный пост
13КН (14КН)
КУ93-ВЗГ-У2

Типовой проект ТП.902-2-348 Альбом I

Инв.№ подл.	Подпись и дата	Взам.инв.№					

					ТП 902-2-348-АЗМ		
		Норм.конт.	Беленькая				
		Пров.Вер.	Фукс				
Привязан		Исполн.	Цитновская		Отстойник канализационный ВВ взрывозащищенный цельнолитый диаметром 30м.	Стадия Р.	Лист 6	Листов
		Проект.	Тихоновская				
		Рук.пр.	Фукс				
		Гл.спец.	Беленькая		Схема подключения электрооборудования	Госстрой СССР ГПИЗЕЛОДКАНАЛПРОЕКТ г.Москва	
Инв.№		Нач.отд.	Кильметов				

17874-01 47

Маркировка кабеля	Трасса		Кабель					
			по проекту			Проложен		
	Начало	Конец	Марка, напряжение	Кол., число жил и сечение	Длина +5%, м	Марка, напряжение	Кол., число жил и сечение	Длина м
К11-1	Щитовое помещение	Клеммная коробка 11КК	АКВВГ	19×2.5	—	Учитывается при привязке проекта		
К11-2	Клеммная коробка 11КК	Двигатель 11	АКВВГ	5×2.5	10			
К11-3	Клеммная коробка 11КК	Выключатель путевой 11ВП	АКВВГ	10×2.5	6			
К11-4	Клеммная коробка 11КК	Кнопка 11Кн	АКВВГ	5×2.5	3			
К12-1	Клеммная коробка 11КК	Двигатель 12	АКВВГ	5×2.5	9			
К13-1	Щитовое помещение	Клеммная коробка 13КК	АКВВГ	14×2.5	—	Учитывается при привязке проекта		
К13-2	Клеммная коробка 13КК	Двигатель 13	АКВВГ	5×2.5	3			
К13-3	Клеммная коробка 13КК	Коробка выключателей 13ВК	АКВВГ	10×2.5	3			
К13-4	Клеммная коробка 13КК	Кнопка 13Кн	АКВВГ	10×2.5	3			
К14-1	Щитовое помещение	Клеммная коробка 14КК	АКВВГ	14×2.5	—	Учитывается при привязке проекта.		
К14-2	Клеммная коробка 14КК	Двигатель 14	АКВВГ	5×2.5	3			
К14-3	Клеммная коробка 14КК	Коробка выключателей 14ВК	АКВВГ	10×2.5	3			
К14-4	Клеммная коробка 14КК	Кнопка 14Кн	АКВВГ	10×2.5	3			
	Сводка кабелей: АКВВГ – 10×2.5 – 0.018км. 5×2.5 – 0.028км.							

Альбом I

Типовой проект 902-2-348

Инв. № подл. | Подпись и дата | Взам. инв. №

Привязан

Инв. №

Исполн.	Тихоновская		
Провер.	Аверьянов		
Рук. гр.	Аверьянов		
Рук. гр.	Фукс		
Гл. спец.	Беленькая		
Нач. отд.	Кильметов		

ТП902-2-348-АЭМ

Отстойник канализационный радиальный во взрывозащищенном исполнении диаметром 30м.

Стадия	Лист	Листов
Р	7	

Кабельный журнал

Госстрой СССР СОЮЗВОДОКАНАЛПРОЕКТ г. Москва.

17874-01 48

Альбом I

Типовой проект 902-2-348

Отстойник

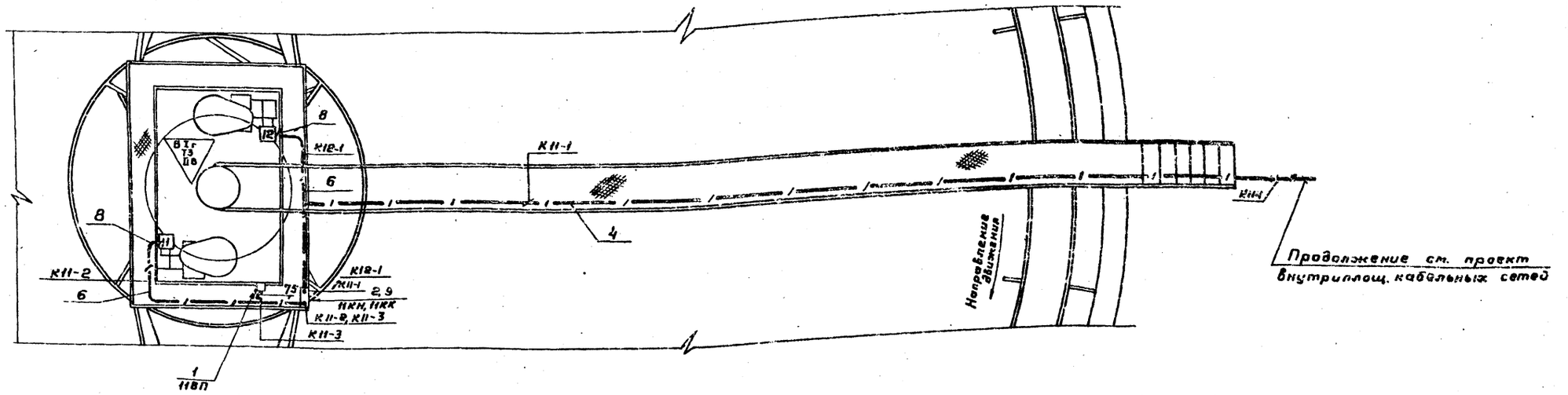

Нефтесборный колодец на 2 отстойника

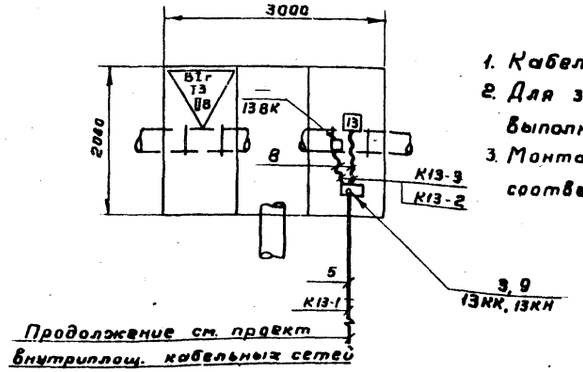

1. Кабельный журнал - лист 7
2. Для задвижки 14 сброса осадка разводку выполнить аналогично задвижке 13.
3. Монтаж электрооборудования выполнить в соответствии с инструкцией ВСН 332-74 / ММСС СССР

Поз	Обозначение или тип изделия	Наименование	Кол.	Прим.
1	ВПВ-4124ВУ1	Выключатель путевой 11ВП	1	
2	А603.62 исп. 3	Напольная установка	1	Т.п. А-603Я
3	А603.62 исп. 4	Напольная установка поста	2	Т.п. А-603Я
4	—	Труба 40 ГОСТ 3262-75	22	м
5	—	Труба 25 ГОСТ 3262-75	6	м
6	—	Труба 20 ГОСТ 3262-75	11	м
7	—	Рукав В ф25 ГОСТ 18698-79	1	м
8	—	Рукав В ф20 ГОСТ 18698-79	6	м
9	—	Козырек-лист 1,5 ГОСТ 19904-74	.	
		500×1000	3	

Инв. № подл. | Подпись и дата | Взам. инв. №

Привязан

Исполн.	Тихоновская		
Провер.	Аверьянов		
Рук. гр.	Аверьянов		
Рук. гр.	Функе		
Гл. спец.	Беленькая		
Нач. отд.	Кишьметов		

ТП 902-2-348 - АЭМ

Отстойник канализационный радиальный во взрывозащищённом исполнении диаметром 30м.

Стадия	Лист	Листов
Р	8	

Расположение электрооборудования и прокладка труб

Госстрой СССР СОЮЗВОДОКАНАЛПРОЕКТ г. Москва

17874-01 49

Типовой проект 902-2-348-НК-С1

Т.П. 902-2-348-НК-С1

форма № 8

Утверждаю:

Начальник _____

«___» _____ 19 г.

	коды
Генеральная проектная организация	
Проектная организация-разработчик	
Комплектующая организация	
Отрасль народного хозяйства	
Министерство (ведомство)-заказчик	
Главное управление министерства (объединение)	
Предприятие	
Объект (производственная мощность)	
ГУМТС (УМТС)	
Часть (раздел) проекта технологическая	
Срок ввода объекта в эксплуатацию	

Заказная спецификация № _____ от «_____» _____ 19___ г. Всего листов _____

на оборудование Лист № _____

(вид оборудования, изделия и материалы поставляемые заказчиком)

№ п.п.	№ позиции по технологической схеме, месту установки	Наименование и техническая характеристика основного и комплектующего оборудования, приборов, арматуры, материалов кабельных и других изделий.	Тип и марка оборудования; каталог, № чертежа, № опросного листа, материал оборудования	Завод-изготовитель (для импортного оборудования - страна, фирма)	Единица измерения: Наименование	Единица измерения: Код	Код оборудования, материалов	Потребность по проекту	Цена единицы, тыс. руб.	Потребность на пусковой комплекс	Имеющееся наличие на начало планируемого года: всего	Имеющееся наличие на начало планируемого года: в т.ч. на складе	Заявленная потребность на планируемый год	Принятая потребность на 19___ г.: Всего	В том числе по кварталам: I	II	III	IV	Стоимость всего, тыс. руб.
1	2	3	4	5	6	7	8	9	10	11	12		13	14	15	16	17	18	19
		Илоскреб-нефтесборник унифицированного ряда во взрывозащищенном исполнении для радиального первичного отстойника диаметром 30м. Масса 9890 кг.	—	Туймазинский завод химического машиностроения.	шт.														

Заказчик _____ подпись

Руководитель комплектующей организации. _____ подпись

Привязан:

Инв. №

Разраб.	Сенкевич	
Провер.	Крылов	
Провер.	Шабунина	
Н.контр.	Решетников	
Рук.груп.	Шабунина	
Гл.спец.	Бортник	
Нач.отд.	Абдеев	
Гл.инж.пр.	Бортник	

ТП902-2-348-НК-С1

Отстойник канализационный во взрывозащищенном исполнении диаметром 30 м.

Заказная спецификация на оборудование.

Стадия	Лист	Листов
Р		1

Госстрой СССР СОЮЗВОДОКАНАЛПРОЕКТ г. Москва

Инв. № подл. | Подпись и дата | Взам. инв. №

17874-01 50

Типовой проект 902-2-348 -НК-С2

т.п. 902-2-348 -НК-С2

форма N 1

Коды

Утверждаю:

Начальник _____

"___" _____ 19 г.

Генеральная проектная организация _____
Проектная организация-разработчик _____
Комплектующая организация _____
Отрасль народного хозяйства _____
Министерство (Ведомство)-заказчик _____
Главное управление министерства (объединение) _____
Предприятие _____
Объект (производственная мощность) _____
ГУНТС (УНТС) _____
Часть (раздел) проекта технологическая
Срок ввода объекта в эксплуатацию _____

Заказная спецификация №_____ от "___" _____ 19___ г. Всего листов _____

на материалы Лист N _____

(Вид оборудования, изделия и материалы, поставляемые заказчиком)

N п.п.	N позиции по технологической схеме, месту установки	Наименование и техническая характеристика основного и комплектующего оборудования, приборов, арматуры, материалов, кабельных и других изделий	Тип и марка оборудования, материала, N чертежа, N опросного листа, N стандарта оборудования	Завод-изготовитель (для импортного оборудования - страна, фирма)	Единица измерения: Наименование	Единица измерения: Код	Код оборудования, материалов	Потребность по проекту	Цена единицы тыс. руб.	Потребность на пусковой комплекс	Ожидаемое наличие на начало планируемого года: в т. ч. на складе	Заявленная потребность, на планируемый год	Принятая потребность на 19___ г.: Всего	В том числе по кварталам: I	II	III	IV	Стоимость всего тыс. руб.
1	2	3	4	5	6	7	8	9	10	11	12	13	14	15	16	17	18	19
1.		Заглушка 500-1 Масса 44,5 кг	ГОСТ 12836-67		шт.													
2.		Фланец 500-1 Масса 16 кг	ГОСТ 1255-67		шт.													

Заказчик _____ подпись Руководитель комплектующей организации _____ подпись

Разраб.	Сенкевич		
Провер.	Крылов		
Провер.	Шабунина		
Н. контр.	Решетникова		
Рук. груп.	Шабунина		
Гл. спец.	Бортник		
Нач. отд.	Авдеев		
Гл. инж. пр.	Бортник		

Привязан

Инв. N

ТП902-2-348 - НК-С2

Отстойник канализационный до взрывозащищенным исполнением диаметром 30 м

Стадия	Лист	Листов
Р		1

Заказная спецификация на материалы.

Госстрой СССР СОЮЗСЦОКАВАЛПРОЕКТ г. Москва

Копир. Лейбушкина

17874-01 51

Инв. N подл. | Подпись и дата | Взам. инв. N

Альбом I

Типовой проект 902-2-348

Форма № 8

утверждаю

начальник _____

"___" _____ 19 г.

	коды
Генеральная проектная организация	
Проектная организация-разработчик	
Комплектующая организация	
Отрасль народного хозяйства	
Министерства (ведомства)-заказчик	
Главное управление министерства (объединение)	
Предприятие	
Объект (производственная мощность) нефтесборный колодец, колодец для	
Гумто (змто) осадка, распределительная чаша.	
Часть (раздел) проекта технологическая	
Срок ввода объекта в эксплуатацию	

Заказная спецификация № _____ от "___" _____ 19___ г. всего листов 1

на оборудование и арматуру лист № 1

(вид оборудования, изделия и материалы, поставляемые заказчиком)

№ п. п.	№ позиции по технологической схеме; место установки	Наименование и техническая характеристика основного и комплектующего оборудования, приборов, арматуры, материалов, кабельных и других изделий	Тип и марка оборудования; материалы; № чертежа; № альбома; № листа; метод. расп. оборудования	Завод-изготовитель (для импортного оборудования - страна, фирма)	Единица измерения: Наименование	Единица измерения: Код	Код оборудования, материалов	Потребность по проекту	Цена единицы, тыс. руб.	Потребность на пусковой комплекс	Ожидаемое наличие на складе на начало планируемого года	Заявленная потребность на планируемый год	Принятая потребность на 19___ г: Всего	В том числе по кварталам: I	II	III	IV	Стоимость всего, тыс. руб.
1	2	3	4	5	6	7	8	9	10	11	12	13	14	15	16	17	18	19
1.		Задвижка Ду 300 Ру 10 во взрывозащищенном исполнении	30ч906бр		шт													
2		Задвижка Ду 200 Ру 10 во взрывозащищенном исполнении.	30ч906брБ		шт													
3.		Колонка управления задвижками с электроприводом тип Б	тп3.901-13 вып. 2		шт													
4.		Затвор плоский поверхностный 1200 × 1000 с ручным приводом.	МК-834		шт.													

Примечание

Арматура должна поставляться с ответными фланцами, болтами, шайбами, прокладками.

Заказчик _____ Руководитель комплектующей организации _____ подпись.

Разраб.	Лучагина		
Провер.	Горюнова		
Провер.	Яленкина		
Норм. кон.	Васильев		
Рук. бр.	Лобачева		
Гл. елец.	Васильев		
Нач. отд.	Кутьин		
Гл. инж. пр.	Бортник		

Привязан

Инв. №

ТП 902-2-348-НК-СЗ

Отстойник канализационный во взрывозащищенном исполнении диаметром 30м

Нефтесборный колодец, колодец для осадка, распределительная чаша, заказная спецификация на оборудование и арматуру

Стадия	Лист	Листов
		1

Госстрой СССР СОЮЗВОДОКАНАЛПРОЕКТ г. Москва

17874-01 52

Типовой проект 902-2-348. Альбом I

т.п. 902-2-348 Форма №8

Утверждаю:

Начальник _____

"___" _____ 19 г.

	коды
Генеральная проектная организация	
Проектная организация-разработчик	
Комплектующая организация	
Отрасль народного хозяйства	
Министерство (ведомство)-заказчик	
Главное управление министерства (объединение)	
Предприятие Отстойник канализационный радиальный во взрывозащищенном исполнении диаметром 30м.	
Объект (производственная мощность)	
ГУМТС (умтс)	
Часть (раздел) проекта электрооборудование и автоматика	
Срок ввода объекта в эксплуатацию	

Заказная спецификация № АЗМ-СI от "___" 19 81 г. Всего листов 2

на Электрооборудование и материалы (вид оборудования, изделия и материалы, поставляемые заказчиком) Лист № 1

№ п.п.	№ позиции по технологической схеме, место установки	Наименование и техническая характеристика основного и комплектующего оборудования, приборов, арматуры, материалов, кабельных и других изделий.	Тип, марка оборудования; каталог, № чертежа, № листа, материал оборудования.	Завод-изготовитель (для импортного оборудования - страна, фирма)	Единица измерения: Наименование	Единица измерения: код	Код оборудования, материалов	Потребность по проекту	Цена единицы, тыс. руб.	Потребность на пусковой комплекс	Имеется на складе на начало планируемого года	Затребованная потребность на планируемый год	Принятая потребность на 19__ г.: Всего	В том числе по кварталам: I	II	III	IV	Стоимость всего, тыс. руб.
1	2	3	4	5	6	7	8	9	10	11	12	13	14	15	16	17	18	19
		Аппаратуры напряжением до 1000 в																
1.1.		Пост управления кнопочный взрывозащищенный, ТУ 16-526.201-75	КУ-92-83Г-У2		шт.			☐										
1.2.		Пост управления кнопочный взрывозащищенный, ТУ16-526.201-75	КУ-93-83Г-У2		шт.			☐										
1.3.		Выключатель ТУ16-526.368-74	ВПВ-41242У1		шт.			☐										

Привязан

Инв. №

Разработ.	Пионовская		
Проверил	Волкова		
Проверил	Мнускина		
Норм.конт.	Волкова		
Рук. бр.	Фукс		
Гл. спец.	Беленькая		
Нач. отд.	Кильметов		
Гл. инж. пр.	Бортник		

ТП-902-2-348-АЗМ-СI

Отстойник канализационный во взрывозащищенном исполнении диаметром 30м.

Стадия	Лист	Листов
Р	1	2

Заказная спецификация на электрооборудование и материалы.

Госстрой СССР СОЮЗГОДОКАНАЛПРОЕКТ г. Москва

17874-01 53

Инв. № подл. | Подпись и дата | Взам. инв. №

т.п 902-2-348

Заказная спецификация № АЭМ-СI
Всего листов 2
лист N 2

Предприятие Отстойник канализационный радиальный во взрывозащищенном исполнении диаметром 30м (наименование)
Объект (производственная мощность)

N п.п	№ позиции по технологической схеме места установки	Наименование и техническая характеристика основного и комплектующего оборудования приборов, арматуры, материала, кабельных и других изделий	Тип и марка оборудования, каталог, № чертежа, № опросного листа, материал оборудования	Завод-изготовитель (для импортного оборудования - страна, фирма)	Единица измерения: Наименование	Единица измерения: Код	Код оборудования материалов	Потребность по проекту	Цена единицы, тыс. руб.	Потребность на пусковой комплекс	Ожидаемое наличие на начало планируемого года: в т.ч. на складе	Заявленная потребность на планируемый год	Принятая потребность на 19 г.: Всего	В том числе по кварталам: I	II	III	IV	Стоимость всего тыс. руб.
1	2	3	4	5	6	7	8	9	10	11	12	13	14	15	16	17	18	19
		2. Кабельная продукция																
		Кабель контрольный с алюминиевыми жилами, без защитного покрова, ГОСТ 1508-78 Е	АКВВГ															
2.1		5 × 2.5			км													
2.2		10 × 2.5			км													

Альбом II

Типовой проект 902-2-348

Инв. N подл. | Подпись и дата | Взам. инв.

Привязан

Инв. N

Разраб.	Тихановская	
Пров.	Волкова	
Пров.	Мнускина	
Н.контр.	Волкова	
Рук. Бр.	Фукс	
Гл.спец.	Беленькая	
Нач.отд.	Кильметов	
Гр.инж.пр.	Бортник	

ТП 902-2-348-АЭМ-СI

Отстойник канализационный радиальный во взрывозащищенном исполнении диаметром 30 метров

Заказная спецификация на электрооборудование и материалы

Стадия	Лист	Листов
Р	2	

Госстрой СССР
СОЮЗВОДОКАНАЛПРОЕКТ
г. Москва

17874-01