ТИПОВОЙ ПРОЕКТ

222-1-99/75

ОБЩЕОБРАЗОВАТЕЛЬНАЯ ШКОЛА НА 10 КЛАССОВ

СОСТАВ ПРОЕКТА:

АЛЬБОМ О МАТЕРИАЛЫ ДЛЯ ПРИВЯЗКИ И ЧЕРТЕЖИ НУЛЕВОГО ЦИКЛА РАБОТ
АЛЬБОМ I АРХИТЕКТУРНО-СТРОИТЕЛЬНЫЕ И ТЕХНОЛОГИЧЕСКИЕ ЧЕРТЕЖИ
АЛЬБОМ II САНИТАРНО-ТЕХНИЧЕСКИЕ ЧЕРТЕЖИ
АЛЬБОМ III ЭЛЕКТРОТЕХНИЧЕСКИЕ ЧЕРТЕЖИ
АЛЬБОМ IV ИЗДЕЛИЯ ЗАВОДСКОГО ИЗГОТОВЛЕНИЯ
АЛЬБОМ V ЧЕРТЕЖИ ЗАДАНИЯ ЗАВОДУ ИЗГОТОВИТЕЛЮ
АЛЬБОМ VI ЗАКАЗНЫЕ СПЕЦИФИКАЦИИ
АЛЬБОМ VII СМЕТЫ

АЛЬБОМ IV

УТВЕРЖДЕН
ГОСГРАЖДАНСТРОЕМ
НА СТАДИИ ТЕХНИЧЕСКОГО ПРОЕКТА
ПРИКАЗОМ №154 10.X.1968

РАЗРАБОТАН И
ВВЕДЕН В ДЕЙСТВИЕ
ЦНИИЭП учебных зданий
ПРИКАЗОМ N137 30.X.1975

625/04 цена 1-25

Марка	Наименование листа	Лист рабоч. проекта	Стр. альбома
1	2	3	4
	Содержание альбома	1	2
	Железобетонные изделия.		
КЭР-33/20/-1	Колонны: КЭР-33/20/-1; КЭР-33/20/-2;		
КЭР-33/20/-2	КЭК-33/20/-3; КЭК-33/20/-4.		
КЭК-33/20/-3	Опалубочный чертеж	НЖ-1	3
КЭК-33/20/-4			
КНК-333-14-89	Колонны: КНК-333-14-89; КНК-333-14-7.		
КНК-333-14-7	Опалубочный чертеж	НЖ-2	4
КНК-333-14-79	Колонны: КНК-333-14-79; КНР-333-14 А		
КНР-333-14 А	КНР-333-14 Б.		
КНР-333-14 Б	Опалубочный чертеж	НЖ-3	5
КНР-366-14-13	Колонны: КНР-366-14-13; КНР-333-14-10;		
КНР-333-14-10	КСР-333-14-8; КСР-333-14-8 А		
КСР-333-14-8	Опалубочный чертеж	НЖ-4	6
КСР-333-14-8А			
КСК-333-14 Б	Колонны: КСК-333-14 Б; КСК-333-14-7;		
КСК-333-14-7	КСК-333-14-8; КСР-333-17 А;		
КСК-333-14-8	КСР-333-17 Б; КСР-333-23 А;		
КСР-333-17 А	КСР-333-23 Б.		
КСР-333-17 Б	Опалубочный чертеж	НЖ-5	7
КСР-333-23 А			
КСР-333-23 Б			
КСК-333-23-79	Колонны. КСК-333-23-79; КСР-333-23-7		
КСР-333-23-7	КСР-333-23-7А; КСР-333-23-7Б.		
КСР-333-23-7А	Опалубочный чертеж	НЖ-6	8
КСР-333-23-7Б			
КСК-333-23-7	Колонны: КСК-333-23-7; КСК-333-23-7А;		
КСК-333-23-7А	КСК-333-23-7Б.		
КСК-333-23-7Б	Опалубочный чертеж.	НЖ-7	9
КНР-333-14-8	Колонны: КНР-333-14-8; КСР-366-17 А;		
КСР-366-17 А	КСР-366-17 Б; КСР-366-17 В;		
КСР-366-17 В	КВК-333-14-1 А.		
КСР-366-17 Б	Опалубочный чертеж.	НЖ-8	10
КВК-333-14-18			
КВР-366-14-1А	Колонны: КВР-366-14-1А; КВР-366-14-1Б;		
КВР-366-14-1Б	КВР-366-14-1В; КВР-366-14-1Г;		
КВР-366-14-1В	КВР-366-14 А; КВР-366-14-9;		
КВР-366-14-1Г	КВР-366-14-10; КВР-333-14 Б,		
КВР-366-14 А	КВР-333-14 А.		
КВР-366-14-9	Опалубочный чертеж	НЖ-9	11
КВР-366-14-10			
КВР-333-14 Б			
КВР-333-14 А			
КВК-366-14-7	Колонны: КВК-366-14-7; КВК-366-14-89.		
КВК-366-14-89	КВР-366-14-8.		

1	2	3	4
КВР-366-14-8	Опалубочный чертеж.	НЖ-10	12
КВР-366-14-11	Колонны: КВР-366-14-11; КВР-366-14-11 Б;		
КВР-366-14-11Б	КВР-366-14 Б		
КВР-366-14 Б	– Опалубочный чертеж.	НЖ-11	13
ПРВ-88-15СА	Панель перекрытия: ПРВ-88-15СА		
	Опалубочный чертеж	НЖ-12	14
НЦ-58-6 Л.	Цокольные панели: НЦ-58-6Л; НЦ-58-6 пр;		
НЦ-58-6 пр	НЦ-28-6Л; НЦ-28-6 пр.		
НЦ-28-6Л	Армирование	НЖ-13	15
НЦ-28-6 пр.			
НЦ-58-6	Цокольные панели: НЦ-60-6; НЦ-30-6		
НЦ-30-6	Опалубочный чертеж. Армирование	НЖ-14	16
НЦУ1-6	Цокольные панели: НЦУ1-6. Опалубочный чертеж.		
	Армирование.	НЖ-15	17
НЕМ-58-14-17	Лестничный марш: НЕМ-58-14-17	НЖ-16	18
Р-32-37т-1	Ригель Р-32-37т-1. Опалубочный чертеж	НЖ-17	19
	Металлические изделия:		
ВК-1	Вешалка консольная: ВК-1.	НМ-1	20
М-1	Вешалка консольная, кронштейн М-1	НМ-2	21
М-2	Вешалка консольная: Крючок М-2	НМ-3	22
М-3	Вешалка консольная: опора М-3; решетка М-4	НМ-4	23
М-4			
НМС-7	Стойка для вешалок: НМС-7.	НМ-5	24
НМС-8	Детали крепления спортивного оборудования		
НМС-9	НМС-8; НМС-9.	НМ-6	25
НМС-10	Изделия для крепления гимнастических		
НМС-11	колец и каната: НМС-10÷НМС-13.		
НМС-12		НМ-7	26
НМС-13			
НЦПК3-20	Пространственные каркасы: НЦПК 3-20		
НЦПК3-25	НЦПК 3-25		
НЦПК3-30	НЦПК 3-30	НМ-8	27
ПРВ-88-15СА	Панель перекрытия ПРВ-88-15СА		
	Арматурные изделия НС-1.	НМ-9	28
	Деревянные изделия		
НЭС-1	Экраны для сантехнич. НЭС-1;	НД-1	29
НЭС-2	Экраны для сантехнич. НЭС-2; НЭС-3;		
НЭС-3	НЭС-4	НД-2	30
НЭС-4			
	Подпольная коробка. Связь и сигнализация	ИЭ-1	31
	Настенная коробка на один штепсельный разъем. Связь и сигнализация.	ИЭ-2	32

1975	Общеобразовательная школа на 10 классов.	Содержание альбома.	Типовой проект 222-1-99/75	Альбом IV	Лист 1

ЦНИИЭП учебных зданий г. Москва

Инф. 75-921

Рук. мастер. Гл. инж. мастер. Гл. инж. проекта Рук. гр. Гл. инж. Рук. пр. Гл. инж. пр.

Проверил Н. Максимова

Разработал Н. Бойко

Гл. инж. Г. Гринчук

2

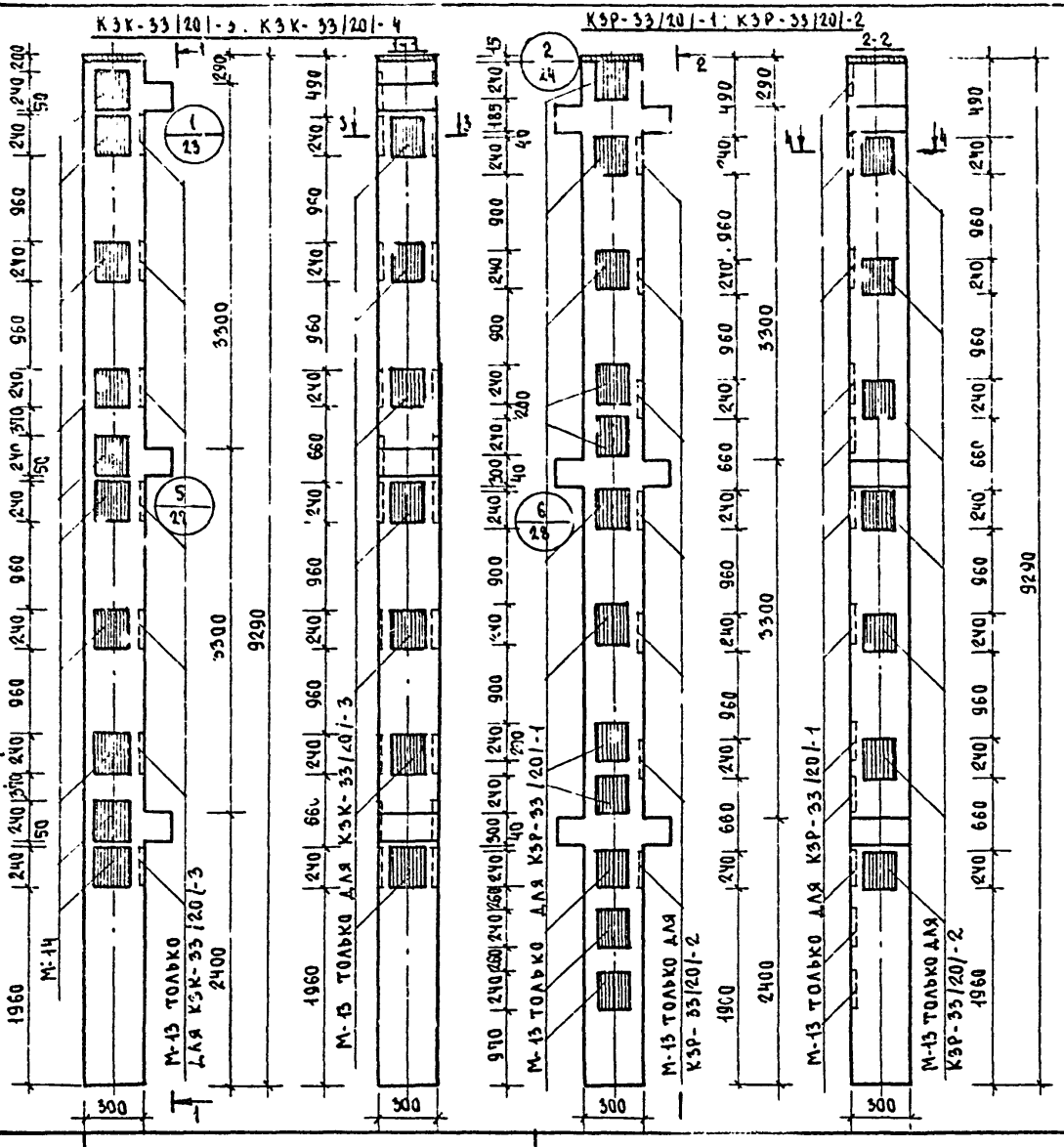

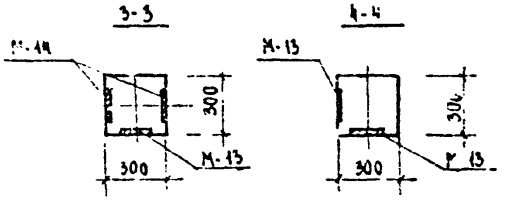

Марка колонны	Марка дополнит. закладн. детали	Кол-во шт	Масса дополнительных закладных деталей, кг: одной детали	всех деталей	профиля на колонну	Общий расход стали на колонну
КЗК-33/20/-4	М-14	10	11.676	116.76	116.76	300.81
КЗК-33/20/-3	М-13	7	6.848	47.94	164.70	348.55
	М-14	10	11.676	116.76		
КЗР-33/20/-2	М-13	7	6.848	47.94	47.94	210.10
КЗР-33/20/-1	М-13	12	6.848	82.18	82.18	244.34

Примечания:

1. Колонны КЗР-33/20/-1; КЗР-33/20/-2; КЗК-33/20/-3; КЗК-33/20/-4 отличаются от колонн КЗР-33/20/; КЗК-33/20/ наличием дополнительных закладных деталей.
2. Узлы маркированные на данном листе, см. серию ИИ-04-2 вып. 9.
3. Опалубка и армирование аналогичны основным маркам колонн, приведенным в альбоме серии ИИ-04-2 вып. 13.

Рук. маст.		В. Башенкова	
Гл. инж. маст.		Е. Бойко	
Гл. арх. пр-та		Н. Быков	
Гл. инж. пр-та		А. Жирнова	
Рук. гр. инж.		Копировал	Л. Волохова
Инженер			
Техник			
Л. Гритман			
ЦНИИЭП			
Учебных зданий г. Москва			

1975	Общеобразовательная школа на 10 классов	Колонны: КЗК-33/20/-3; КЗК-33/20/-4. КЗР-33/20/-1; КЗР-33/20/-2 Опалубочный чертеж.	Типовой проект 222-1-99/25	Альбом IV	Лист ИЖ-1

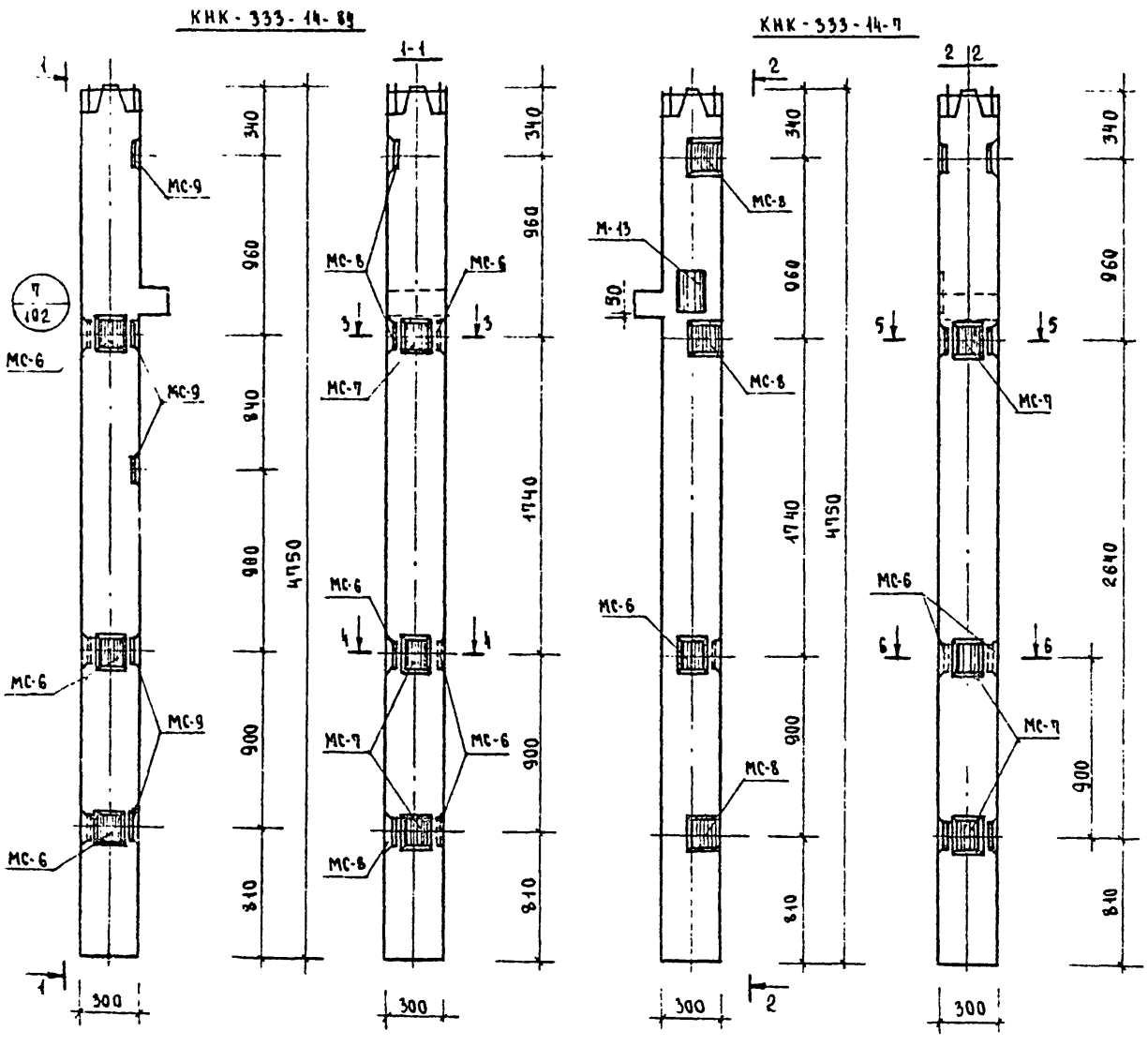

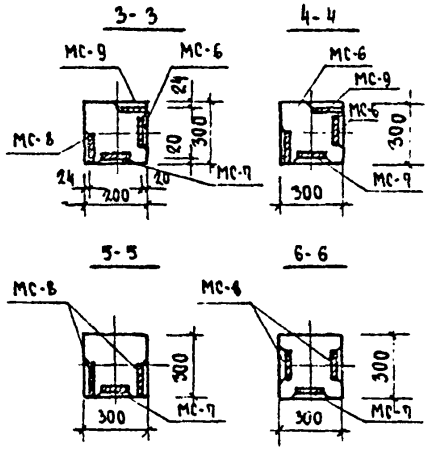

Марка колонны	Марка дополнит. закладн. детали	Кол-во шт.	Масса дополнительных закладных деталей, кг: одной детали	всех деталей	итого на колонну	Общий расход стали на колонну
КНК-333-14-8у	МС-6	4	2.07	8.28	35.69	117,16
	МС-7	3	2.07	6.21		
	МС-8	3	2.65	7.95		
	МС-9	5	2.65	13.25		
КНК-333-14-7	МС-6	2	2.07	4.14	33.10	114,59
	МС-7	3	2.07	6.21		
	МС-8	6	2.65	15.90		
	М-13	1	6.848	6.85		

Примечания

1. Колонны КНК-333-14-8у КНК-333-14-7 отличаются от колонны КНК-333-14 серии ИИ-04-2 вып. 7 наличием дополнительных закладных деталей.
2. Узлы, замаркированные на данном листе см серию ИИ-04-2 вып 12 часть I
3. Опалубка и армирование аналогичны основным маркам колонн приведенным в альбоме ИИ-04-2 вып. 7

Шифр ПЗ 921			
Гл. инж. мастер	Роутман	Ф. Роутман	
Гл. арх. пр-та	Ф. Ф. Шерман		
Гл. инж. пр-та	Ф. Ф. Шерман		
Рук. гр. инж.	Волохова	Л. Волохова	
Инженер	Копырова	Копырова	
Рук. маст.	Бацко	Е. Бацко	
Гл. инж. пр-та	Быков	Н. Быков	
Гл. арх. пр-та	Жирнова	Жирнова	

ЦНИИЭП учебных зданий г. Москва

1975	Общеобразовательная школа на 10 классов	Колонны КНК-333-14-8у; КНК-333-14-7. Опалубочный чертеж	Типовой проект 222-1-99/75	Альбом IV	Лист ИЖ 2

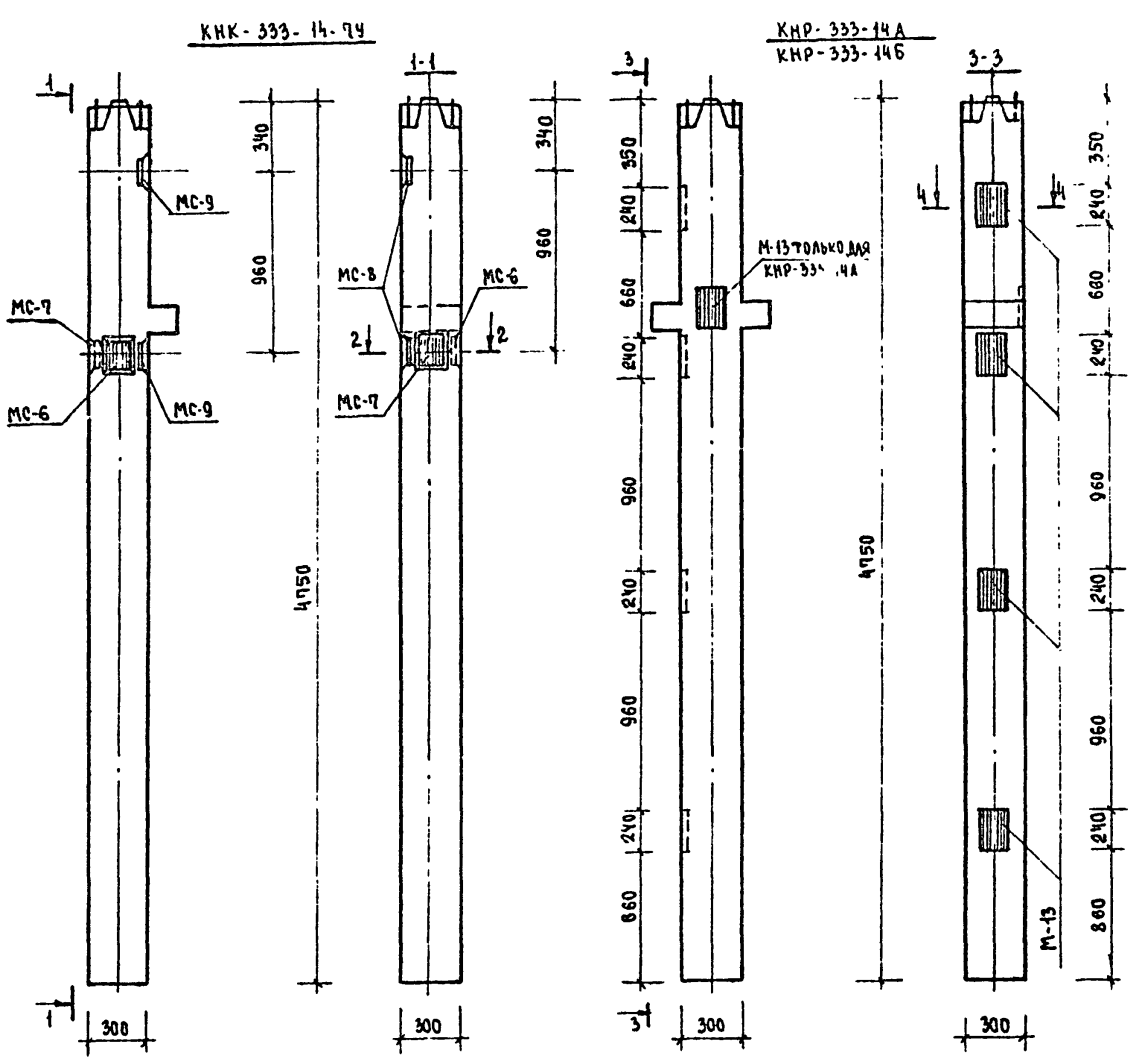

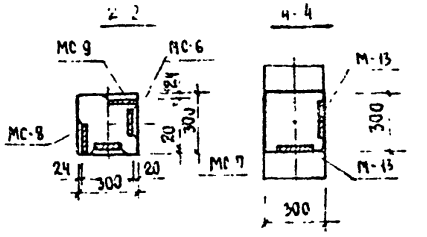

Марка колонны	Марка дополнит. закладн. детали	Кол-во шт	Масса дополнительных закладных деталей, кг: одной детали	всех деталей	Итого на колонну	Общий расход стали на колонну
КНК-333-14-ПУ	МС-6	1	2.07	2.07	14.74	96.23
	МС-7	1	2.07	2.07		
	МС-8	2	2.65	5.30		
	МС-9	2	2.65	5.30		
КНР-333-14А	М-13	5	6.848	34.24	34.24	121.86
КНР-333-14Б	М-13	4	6.848	27.39	27.39	115.01

Примечания:

1. Колонны КНК-333-14-ПУ; КНР-333-14А; КНР-333-14Б отличаются от колонн КНК-333-14 и КНР-333-14 серии ИИ-04-2 вып 7 наличием дополнительных закладных деталей
2. Опалубка и армирование аналогичны основным маркам колонн, приведенным в альбоме ИИ-04-2 вып. 7.

1975	Общеобразовательная школа на 10 классов	Колонны: КНК-333-14-ПУ; КНР-333-14А; КНР-333-14Б. Опалубочный чертеж.	Типовой проект 222-1-99/25	Альбом IV	Лист ИЖ-3

ЦНИИЭП учебных зданий г. Москва

Рук. маст. №1			
Гл. инж. маст.			
Гл. арх. пр-та			
Гл. инж. пр-та			
Рук. гр. инж.			
Инженер	В. Бащенков	Копировал	Л. Волокова
	Е. Бойко		
	Н. Быков		
	Л. Жарнова		

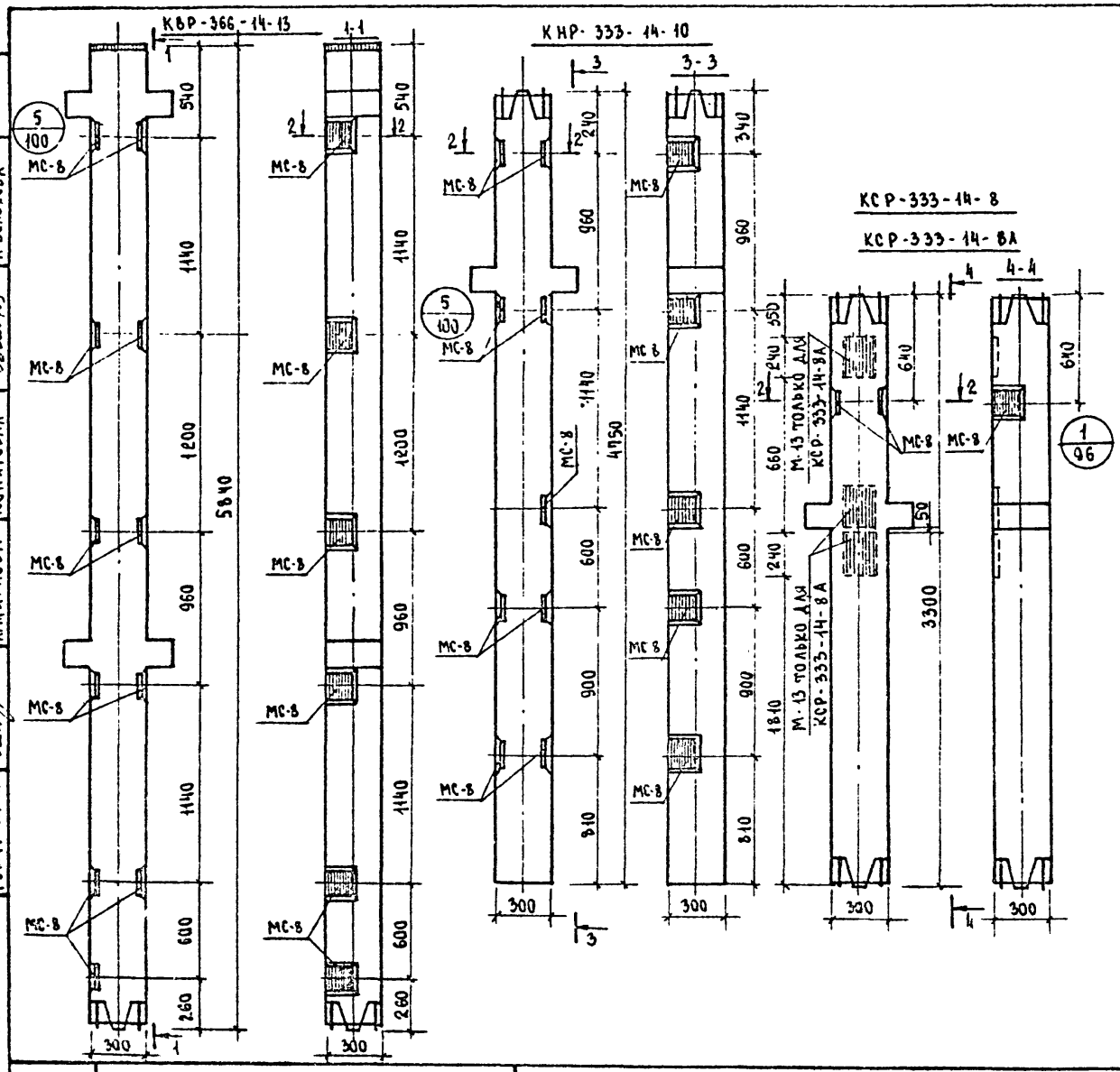

МАРКА КОЛОННЫ	МАРКА ДОПОЛНИТ. ЗАКЛАДН. ДЕТАЛИ	КОЛ-ВО ШТ.	МАССА ДОПОЛНИТЕЛЬНЫХ ЗАКЛАДНЫХ ДЕТАЛЕЙ, КГ: ОДНОЙ ДЕТАЛИ	ВСЕХ ДЕТАЛЕЙ	ИТОГО НА КОЛОННУ	ОБЩИЙ РАСХОД СТАЛИ НА КОЛОННУ
КВР-366-14-13	МС-8	11	2.65	29.15	29.15	155.73
КНР-333-14-10	МС-8	9	2.65	23.85	23.85	111.47
КСР-333-14-8	МС-8	2	2.65	5.30	5.30	78.12
КСР-333-14-8А	МС-8	2	2.65	5.30	25.84	98.66
	М-13	3	6.848	20.54		

Примечания:

1. Колонны КВР-366-14-13, КНР-333-14-10, КСР-333-14-8, КСР-333-14-8А отличаются от колонн КВР-366-14, КНР-333-14, КСР-333-14 наличием дополнительных закладных деталей
2. Узлы, замаркированные на данном листе, см. серию ИИ-04-2 вып. 12.
3. Опалубка и армирование аналогичны основным маркам колонн, приведенным в альбоме ИИ-04-2 вып. 7

ЦНИИЭП учебных зданий г. Москва	Шифр ПЛ-921		
Рук. мастер. гр.	Л. Рошман		
Гл. инж. мастер. гр.			
Гл. арх. пр-та			
Гл. инж. пр-та			
Рук. тр. инж.	Л. Волкова		
Инженер	Копировал		
В. Балашенков	Н. Быков		
Е. Войю	Л. Жирнова		

1975	Общеобразовательная школа на 10 классов	Колонны: КВР-366-14-13; КНР-333-14-10; КСР-333-14-8; КСР-333-14-8А. Опалубочный чертеж	Типовой проект 222-1-99/85	Альбом IV	Лист ИЖ-4

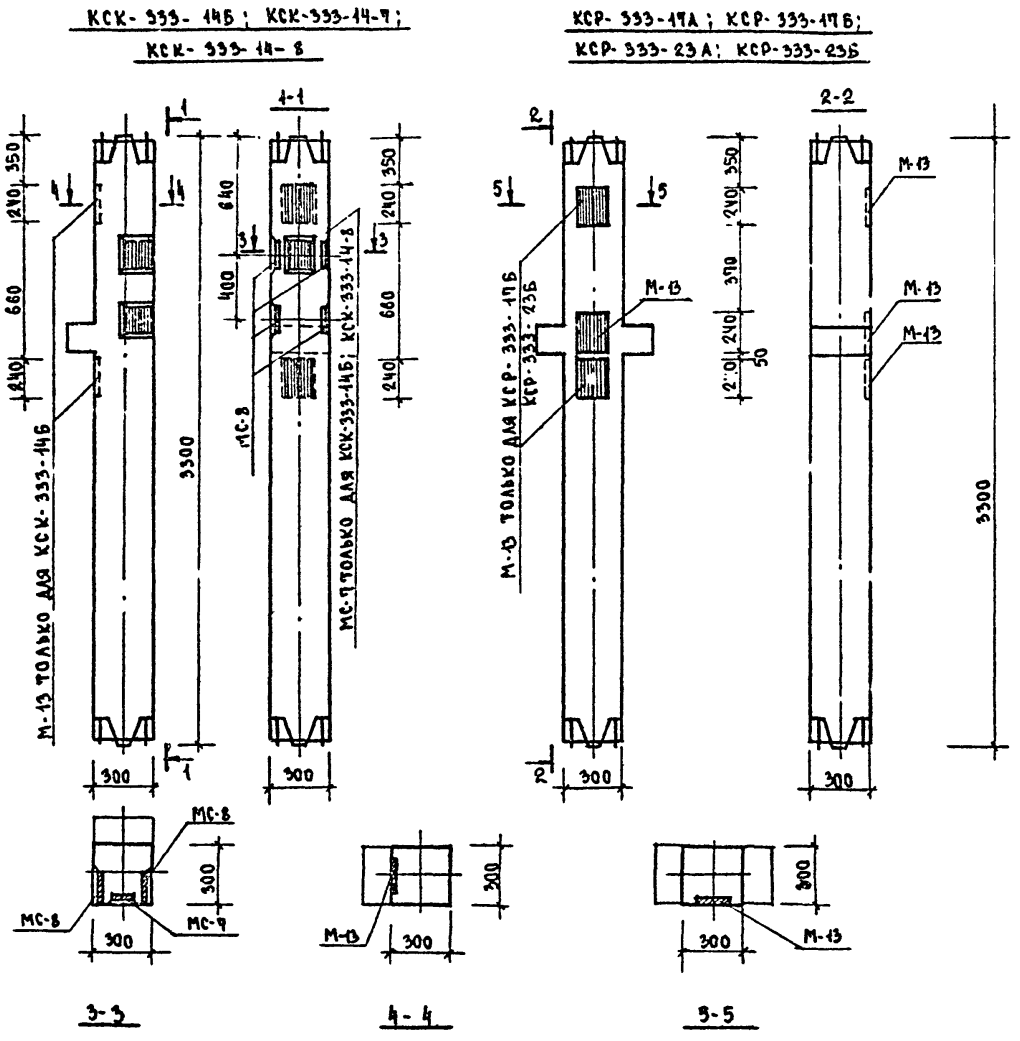

Марка колонны	Марка дополнит. закладн. детали	Кол-во шт.	Масса дополнительных закладных деталей, кг: одной детали	всех деталей	итого на колонну	Общий расход стали на колонну
КСК-333-14Б	МС-7	1	2.07	2.07	26.37	93.06
	МС-8	4	2.65	10.60		
	М-13	2	6.848	13.70		
КСК-333-14-7	МС-8	4	2.65	10.60	10.60	77,29
КСК-333-14-8	МС-7	1	2.07	2.07	12.67	79,36
	МС-8	4	2.65	10.60		
КСР-333-17А	М-13	1	6.848	6.85	6.85	79,67
КСР-333-17Б	М-13	3	6.848	20.54	20.54	93,36
КСР-333-23А	М-13	1	6.848	6.85	6.85	140,07
КСР-333-23Б	М-13	3	6.848	20.54	20.54	133,76

Примечания:

1. Колонны КСК-333-14Б; КСК-333-14-7; КСК-333-14-8; КСР-333-17А; КСР-333-17Б; КСР-333-23А; КСР-333-23Б отличаются от колонн КСК-333-14; КСР-333-17; КСР-333-23 серии ИИ-04-2 вып.7. наличием дополнительных закладных деталей.
2. Опалубка и армирование аналогичны основным маркам колонн, приведенным в альбоме серии ИИ-04-2 вып. 7.

1975	Общеобразовательная школа на 10 классов	Колонны: КСК-333-14Б; КСК-333-14-7; КСК-333-14-8; КСР-333-17А; КСР-333-17Б; КСР-333-23А; КСР-333-23Б. Опалубочный чертеж.	Типовой проект 222-1-99/75	Альбом IV	Лист ИЖ-5

ЦНИИЭП учебных зданий г. Москва
Шифр г.-921
Рук. маст. №1 А. Рохтман
Гл. инж. проект. Гл. арх. пр-та Гл. инж. пр-та Рук. гр. инж. Л. Волокова
Инженер Копировал
Ст. инж. Е. Бойко Н. Быков Л. Жирнова
Ст. техник

ЦНИИЭП учебных зданий г. Москва
Рук. маст. гр. Б. Башенков
Гл. инж. проекта Е. Бойко
Гл. арх. пр-та Н. Быков
Гл. инж. пр-та А. Мирнова
Инженер Капирова
Рук. гр. инж. Л. Волкова
Шифр ТП-924

КСК-333-23-7У

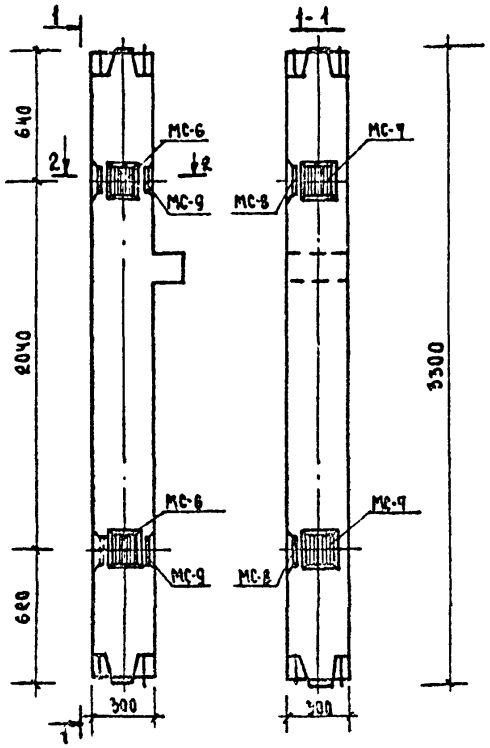

КСР-333-23-7; КСР-333-23-7А
КСР-333-23-7Б

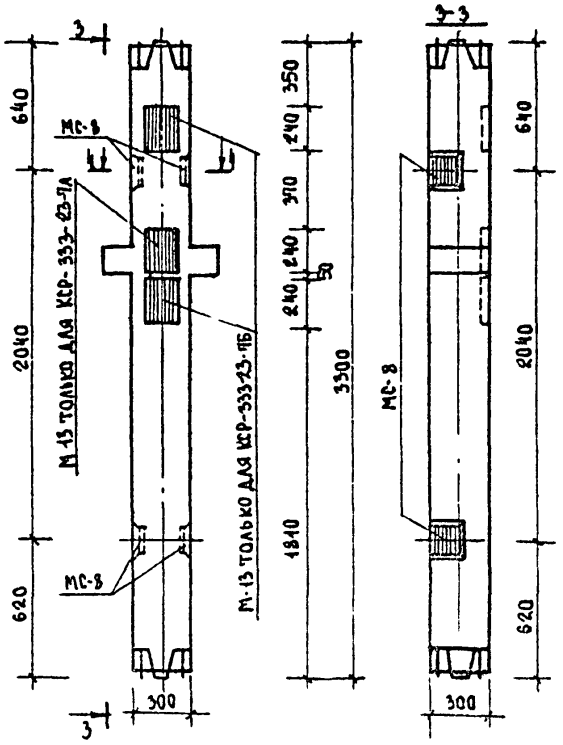

Марка колонны	Марка дополнит. закладн. детали	Кол-во шт.	Масса дополнительных закладных деталей, кг: одной детали	всех деталей	Итого на колонну	Общий расход стали на колонну
КСК-333-23-7У	МС-6	2	2.07	4.14	18.88	145.91
	МС-7	2	2.07	4.14		
	МС-8	2	2.65	5.30		
	МС-9	2	2.65	5.30		
КСР-333-23-7	МС-8	4	2.65	10.60	10.60	143.82
КСР-333-23-7А	МС-8	4	2.65	10.60	17.45	150.67
	М-13	1	6.848	6.85		
КСР-333-23-7Б	МС-8	4	7.65	10.80	24.30	157.51
	М-13	2	6.848	13.70		

2-2

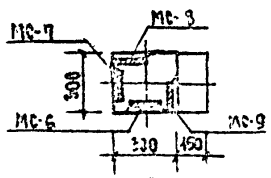

4-4

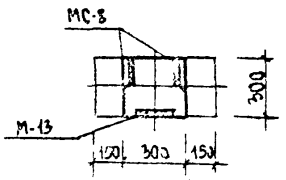

Примечания:

1. Колонны КСК-333-23-7У; КСР-333-23-7; КСР-333-23-7А КСР-333-23-7Б отличаются от колонн КСК-333-23, КСР-333-23 серии ИИ-04-2 вып.7 наличием дополнительных закладных деталей.
2. Опалубка и армирование аналогичны основным маркам колонн, приведенным в альбоме ИИ-04-2 вып. 7.

1975	Общеобразовательная школа на 10 классов	Колонны: КСК-333-23-7У; КСР-333-23-7; КСР-333-23-7А; КСР-333-23-7Б Опалубочный чертеж	Типовой проект 222-1-97/75	Альбом IV	Лист ИЖ-6

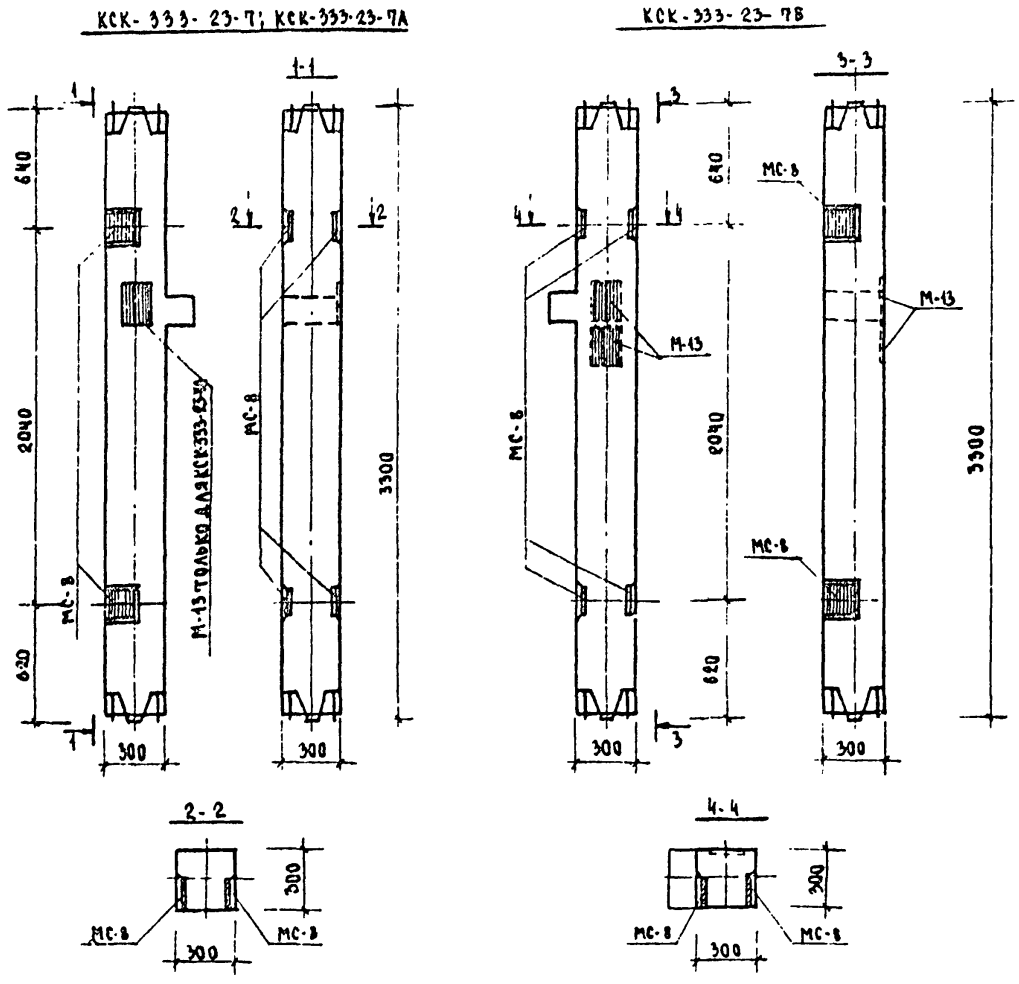

Марка колонны	Марка дополнит. закладн. деталей	Кол во шт.	Масса дополнительных закладных деталей, кг: одной детали	всех деталей	итого на колонну	Общий расход стали на колонну
КСК-333-23-7А	МС-8	4	2.65	10.60	17.15	144.94
	М-13	1	6.848	6.85		
КСК-333-23-7	МС-8	4	2.65	10.60	10.60	137.69
КСК-333-23-7Б	МС-8	4	2.65	10.60	24.30	171.39
	М-13	2	6.848	13.70		

Примечания:

1. Колонны КСК-333-23-7А; КСК-333-23-7; КСК-333-23-7Б отличаются от колонны КСК-333-23, серии ИИ-04-2 вып 7 наличием дополнительных закладных деталей.
2. Опалубка и армирование аналогичны основным маркам колонн, приведенным в альбоме ИИ-04-2 вып. 9.

1975	Общеобразовательная школа на 10 классов	Колонны: КСК-333-23-7; КСК-333-23-7А; КСК-333-23-7Б. Опалубочный чертеж.	Типовой проект 222-1-99/75	Альбом IV	Лист ИЖ-7

ЦНИИЭП учебных зданий г. Москва

Рук. мастер. №1 Гл. инж. мастер. — В. Бащенков; Гл. арх. пр-та — Е. Бойко; Гл. инж. пр-та — Н. Быков; Рук. гр. инж. — Л. Ширнова; Инженер — Копирова; Гл. инж. — Л. Волохова; Инвер 73-921

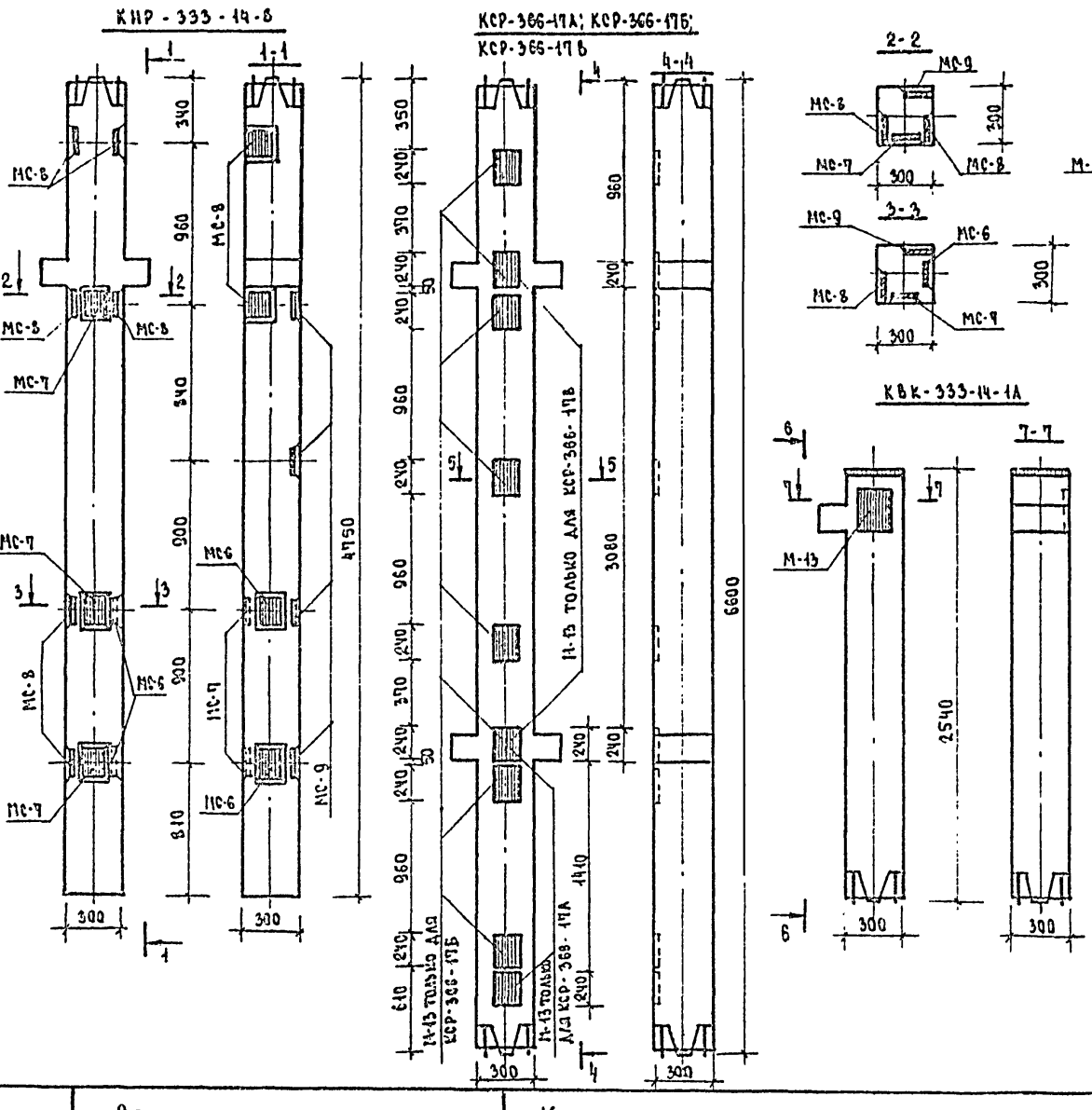

Марка колонны	Марка дополнит. закладн. деталей	Кол-во шт.	Масса дополнительных закладных деталей, кг: одной детали	всех деталей	итого на колонну	Общий расход стали на колонну
КНР-333-14-8	МС-6	2	2.09	4.14	36.85	124.47
	МС-7	3	2.09	6.21		
	МС-8	6	2.65	15.90		
	МС-9	4	2.65	10.60		
КСР-366-17А	М-13	2	6.848	13.70	13.70	149.34
КСР-366-17Б	М-13	8	6.848	54.78	54.78	190.42
КСР-366-17В	М-13	2	6.848	13.70	13.70	149.34
КВК-333-14-1А	М-13	1	6.848	6.85	6.85	89.48

Примечания:

1. Колонны КНР-333-14-8; КСР-366-17А; КСР-366-17Б; КСР-366-17В; КВК-333-14-1А отличаются от колонн КНР-333-14; КСР-366-17; КВК-333-14-1 серии ИИ-04-2 вып. 7, 12 наличием дополнительных закладных деталей.
2. Опалубка и армирование аналогичны основным маркам колонн, приведенным в альбоме ИИ-04-2 вып. 7.

Рук. маст. П.П.	В. Башенков	Инженер	Шифр 75-921
Гл. инж. маст.	Е. Бойко		
Гл. арх. пр-та			
Гл. инж. пр-та	Н. Быков		
Рук. гр. инж.	А. Жирнова	Копировал	Л. Волохова
			Л. Роитман

ЦНИИЭП учебных зданий г. Москва

1975	Общеобразовательная школа на 10 классов	Колонны: КНР-333-14-8; КСР-366-17А; КСР-366-17Б; КСР-366-17В.; КВК-333-14-1А Опалубочный чертеж.	Типовой проект 222-1-99/25	Альбом IV	Лист НЖ-8

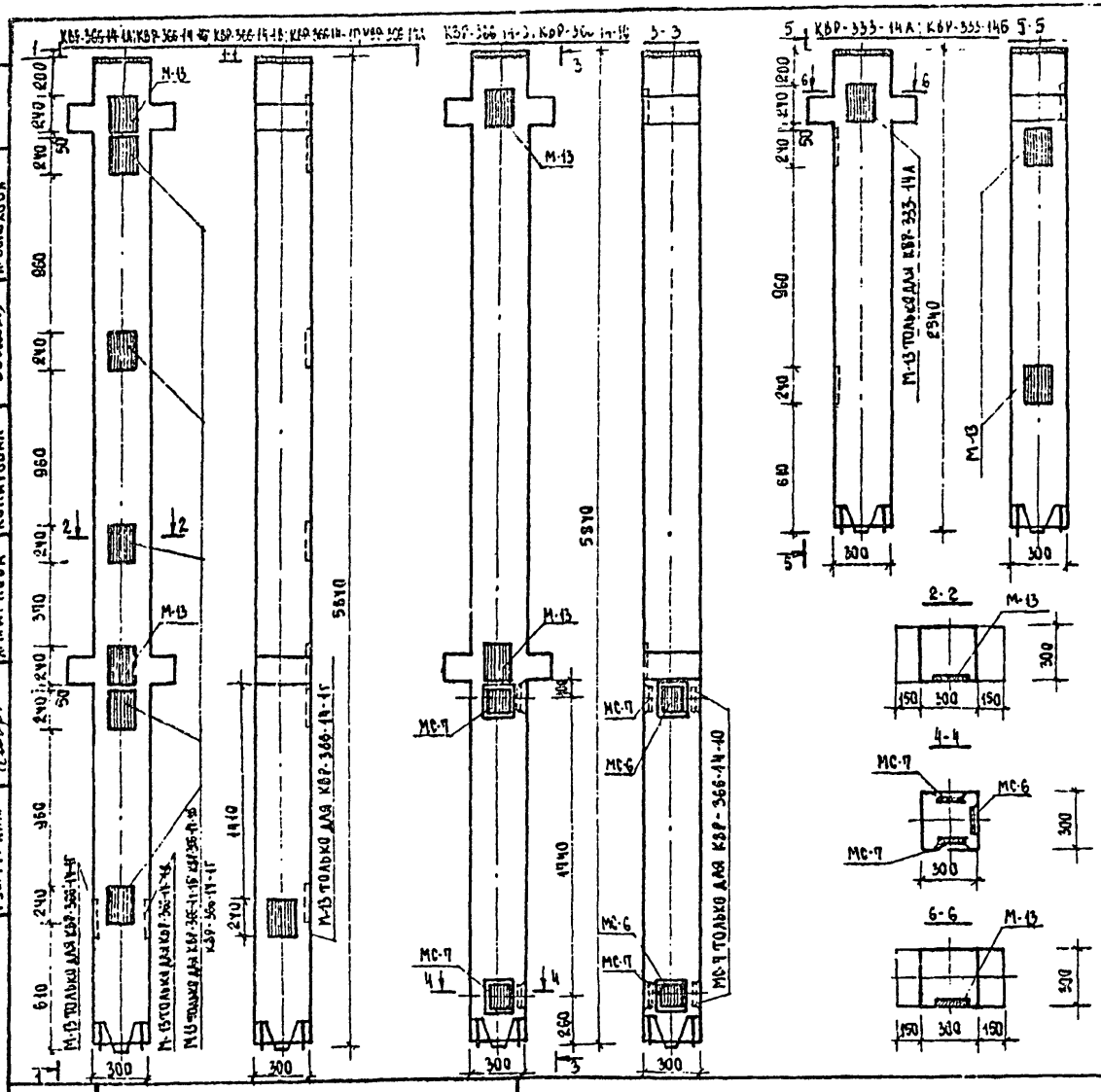

Марка колонны	Марка дополнит. закладн. деталей	Кол. в шт.	Масса дополнительных закладных деталей кг: одной детали	всех деталей	итого на колонну	Общий расход стали на колонну
КВР-366-14-1А	М-13	2	6.848	13.70	13.70	166.76
КВР-366-14-1Б	М-13	7	6.848	47.94	47.94	201.02
КВР-366-14-1В	М-13	8	6.848	54.78	54.78	207.86
КВР-366-14-1Г	М-13	8	6.848	54.78	54.78	207.86
КВР-366-14А	М-13	2	6.848	13.70	13.70	140.26
КВР-366-14-9	МС-6	2	2.07	4.14	21.98	146.56
	МС-9	2	2.07	4.14		
	М-13	2	6.848	13.70		
КВР-366-14-10	МС-6	2	2.07	4.14	28.12	152.70
	МС-9	4	2.07	8.28		
	М-13	2	6.848	13.70		
КВР-333-14А	М-13	3	6.848	20.54	20.54	98.70
КВР-333-14Б	М-13	2	6.848	13.70	13.70	91.86

Примечания:

1. Колонны КВР-366-14-1А; КВР-366-14-1Б; КВР-366-14-1В; КВР-366-14-1Г; КВР-366-14А; КВР-366-14-9; КВР-366-14-10; КВР-333-14А; КВР-333-14Б отличаются от колонн КВР-366-14-1; КВР-366-14; КВР-333-14 серии ИИ-04-2 вып. 12.1 наличием дополнительных закладных деталей.
2. Опалубка и армирование аналогичны основным маркам колонн, приведенным в альбоме серии ИИ-04-2. вып. 9.

ЦНИИЭП учебных зданий г. Москва	1975	Общеобразовательная школа на 10 классов	Колонны: КВР-366-14-1А; КВР-366-14-1Б; КВР-366-14-1В; КВР-366-14-1Г; КВР-366-14А; КВР-366-14-9; КВР-366-14-10; КВР-333-14Б; КВР-333-14А. Опалубочный чертеж.	Типовой проект 222-1-99/75	Альбом IV	Лист ИЖ-9

Шифр 15-921

Гл. инж. мастерс. Гл. арх. пр-та Рук. гр. инж. Гл. инж. пр-та Инженер Техник-конструктор

В. Башенков Е. Бойко Н. Быков Л. Жирнова Копировала Л. Волкова

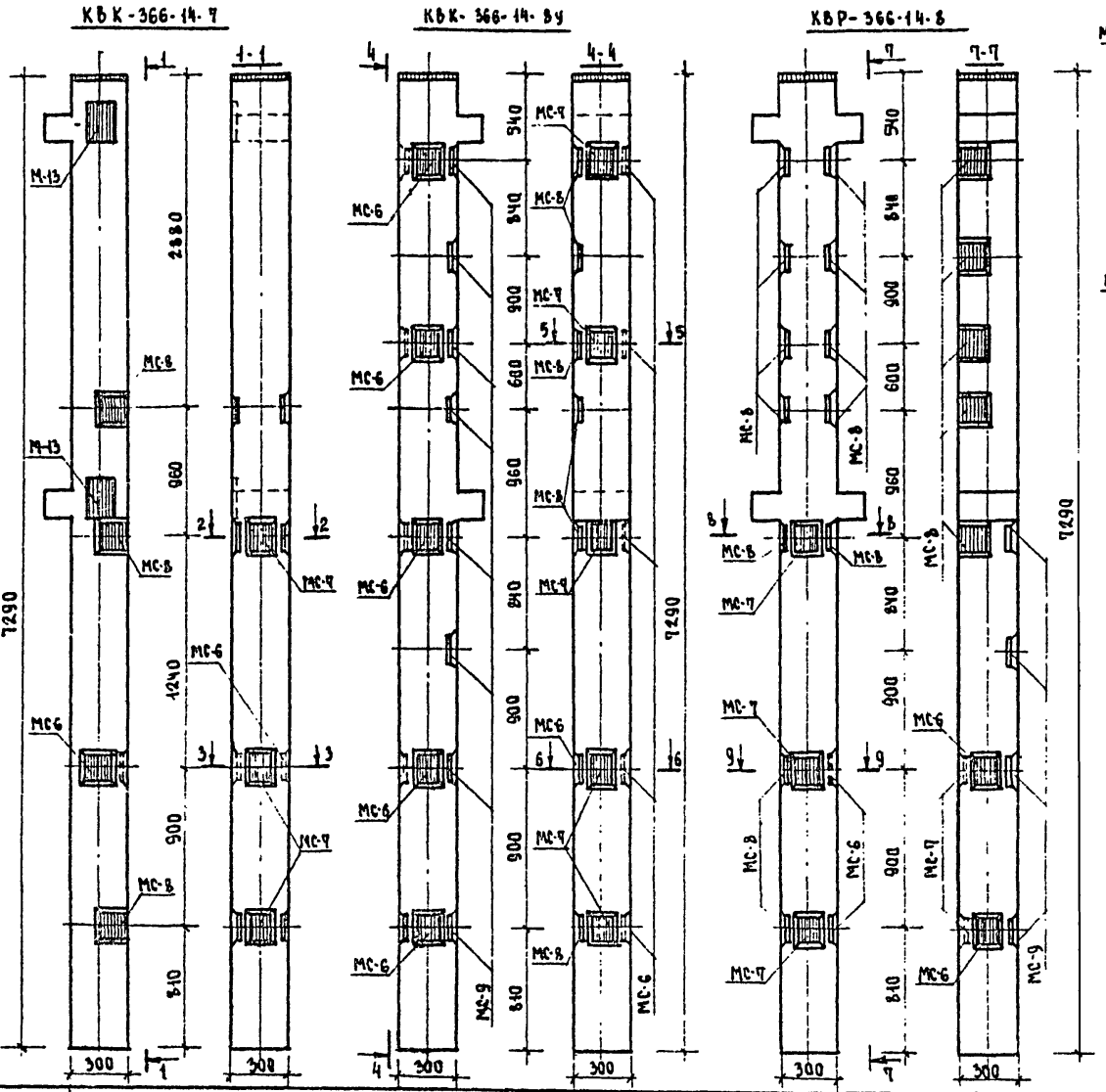

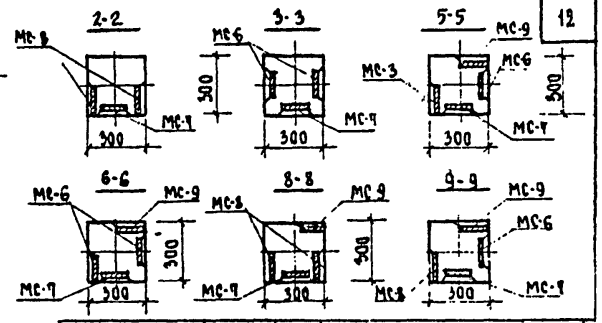

Марка колонны	Марка дополнит. закладн. детали	Кол-во шт.	Масса дополнительных закладных деталей, кг: одной детали	всех деталей	Итого на колонну	Общий расход стали на колонну
КВК-366-14-7	МС-6	2	2.07	4.14	39.95	204.09
	МС-7	3	2.07	6.21		
	МС-8	6	1.65	15.80		
	М-13	2	6.848	13.70		
КВК-366-14-8Ч	МС-6	6	2.07	12.42	59.37	213.39
	МС-7	5	2.07	10.35		
	МС-8	6	2.65	15.90		
	МС-9	4	2.65	21.20		
КВР-366-14-8	МС-6	2	2.07	4.14	52.75	218.53
	МС-7	3	2.07	6.21		
	МС-8	12	2.65	31.80		
	МС-9	4	2.65	10.60		

Примечания:

1. Колонны КВК-366-14-7; КВК-366-14-8Ч; КВР-366-14-8 отличаются от колонн КВК-366-14; КВР-366-14 серии ИИ-04-2 вып. 7 наличием дополнительных закладных деталей.
2. Опалубка и армирование аналогичны основным маркам колонн, приведенным в альбоме ИИ-04-2 вып. 7

Шифр 75-821			
Гл. инж. мастер.	В. Бащенков	Инженер	Копирова Л.
Гл. инж. пр-та	Е. Бойко		
Гл. арх. пр-та	Н. Быков	Рук. мастер.	Л. Волохова
Рук. гр. инж.	А. Жирнова		

ЦНИИЭП учебных зданий г. Москва

1975

Общеобразовательная школа на 10 классов

Колонны: КВК-366-14-7; КВК-366-14-8Ч; КВР-366-14-8
Опалубочный чертеж.

Типовой проект 222-1-99/25 | Альбом IV | Лист 10

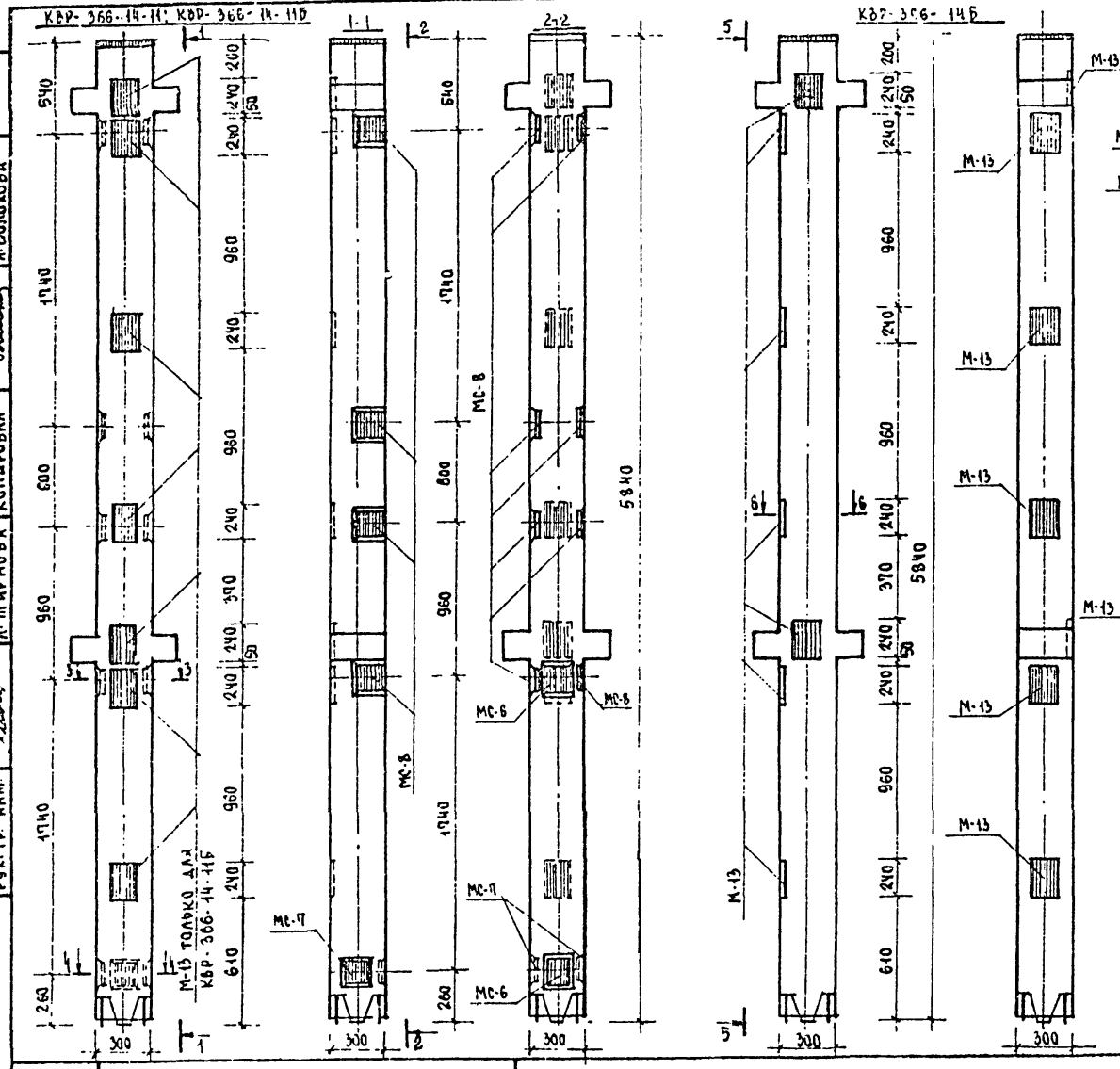

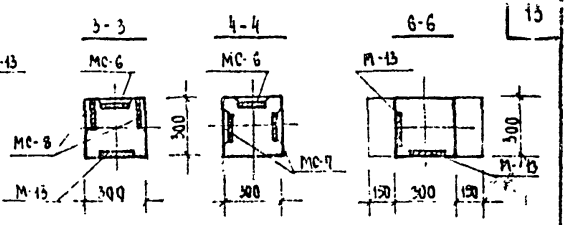

Марка колонны	Марка дополнит. закладн. детали	Кол-во шт.	Масса дополнительных закладных деталей, кг: одной детали	всех деталей	Итого на колонну	Общий расход стали на колонну
КВР-366-14-11	МС-6	2	2.07	4.14	29.48	156.06
	МС-7	2	2.07	4.14		
	МС-8	8	2.65	21.20		
КВР-366-14-11Б	МС-6	2	2.07	4.14	77.42	204.00
	МС-7	2	2.07	4.14		
	МС-8	8	2.65	21.20		
	М-13	7	6.848	47.94		
КВР-366-14Б	М-13	7	6.848	47.94	47.94	174.92

Примечания:

1. Колонны КВР-366-14-11; КВР-366-14-11Б; КВР-366-14Б отличаются от колонны КВР-366-14 серии ИИ-04-2 вып.7 наличием дополнительных закладных деталей.
2. Опалубка и армирование аналогичны основным маркам колонн, приведенным в альбоме ИИ-04-2 вып.7.

1975	Общеобразовательная школа на 10 классов	Колонны: КВР-366-14-11; КВР-366-14-11Б; КВР-366-14Б. Опалубочный чертеж.	Типовой проект 222-1-99/75	Альбом IV	Лист ИЖ-11

ЦНИИЭП учебных зданий г. Москва

Шифр 75-921

Рук. мастер. гр. Гл. инж. маст. Гл. арх. пр-та Гл. инж. пр-та Рук. гр. инж. — Д. Башенков, Е. Бойко, Н. Быков, Л. Жирнова

Инженер — Копирова

Н. контроля — Л. Волкова

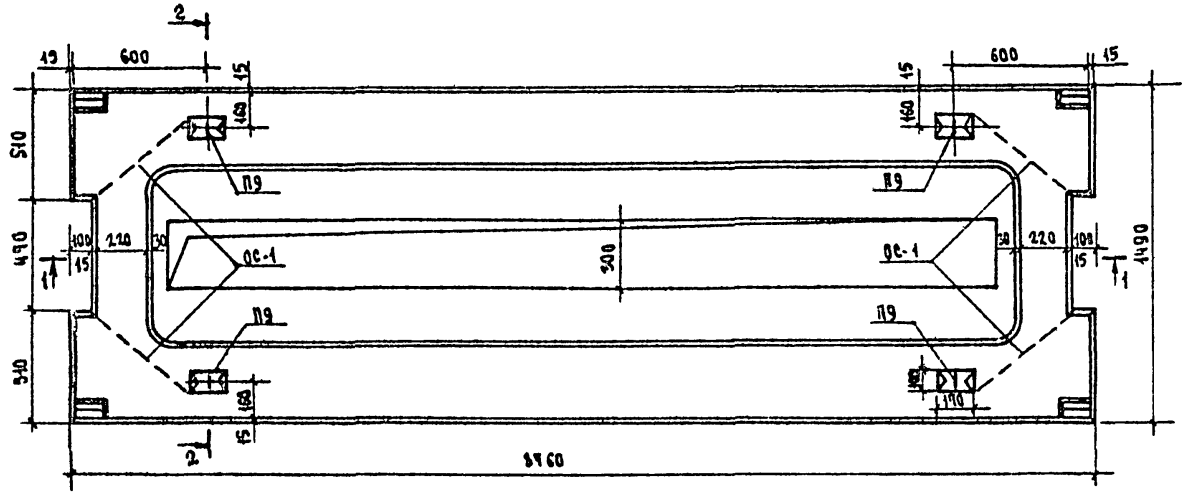

1-1

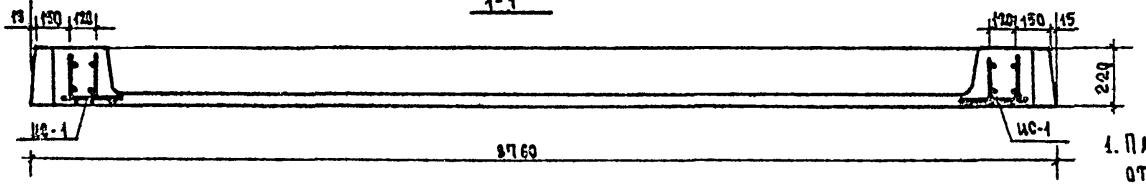

2-2

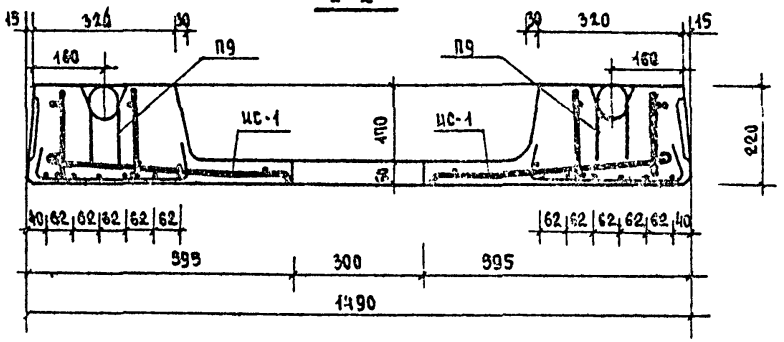

ХАРАКТЕРИСТИКА ИЗДЕЛИЯ		
МАССА ПАНЕЛИ	Т	4.00
ОБЪЕМ БЕТОНА	$м^3$	1.59
ПРИВЕДЕННАЯ ТОЛЩИНА БЕТОНА	СМ	15.21
РАСХОД МЕТАЛЛА	КГ	317.70
РАСХОД МЕТАЛЛА НА 1 $м^3$ БЕТОНА	КГ	199.81
МАРКА БЕТОНА	—	400
КУБИКОВАЯ ПРОЧНОСТЬ БЕТОНА К МОМЕНТУ ОТПУСКА НАТЯЖЕНИЯ НЕ МЕНЕЕ	$кг/см^2$	280

Примечания:

1. Панель перекрытия ПР8-88.15СА отличается от панели перекрытия ПР8-88.15С серии ИИ-04-4 вып. 24 наличием отверстия.
2. Опалубку и армирование ребер ПР8-88.15СА выполнять по рабочим чертежам панели ПР8-88.15С серии ИИ-04-4 вып. 24.
3. Арматуру сетки ИС-1 см. лист ИМ-9

1975	Общеобразовательная школа на 10 классов	Панель перекрытия ПР 8-88-15 СА. Опалубочный чертеж.	Типовой проект 222-1-99/25	Альбом IV	Лист 1ЖК-12

ЦНИИЭП учебных зданий г. Москва

Шифр ПБ-924

Гл. инж. проекта Л. Рейтман

Гл. арх. пр-та Л. Волахова

Рук. гр. инж. Е. Бойко

Гл. инж. пр-та И. Быков

Рук. гр. арх. Л. Жирнова

Нач. маст. ин. Ю. Бацевич

Н. контр. Н. Шевцер

Рук. гр. Р. Ольшанская

ЦНИИЭП учебных зданий г. Москва

Рук. маст.		Гл. инж. маст.	Гл. арх. пр-та
Гл. инж. пр-та		Рук. гр. инж.	
Шифр 75-921			
А. Бурмистрова		Л. Волкова	
Инженер		Копировал	
Б. Башенков		Е. Войко	
Н. Быков		Л. Жирнова	

ИЦ-58-6А
ИЦ-28-6А

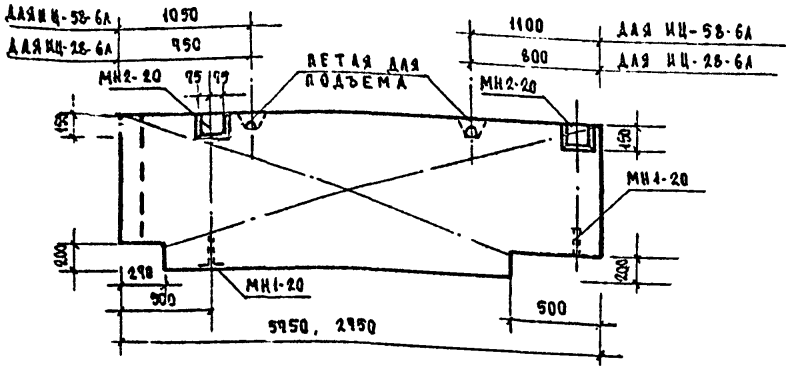

ИЦ-58-6пр
ИЦ-28-6пр

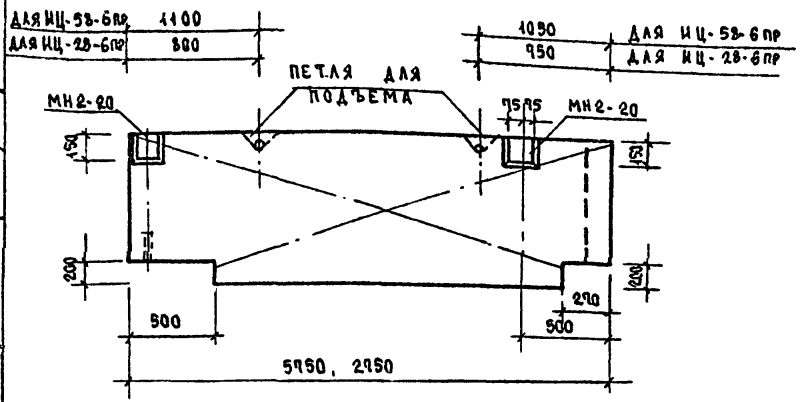

Характеристика панелей								
Марка панели			ИЦ-58-6 лев. ИЦ-58-6 пр.			ИЦ-28-6 лев. ИЦ-28-6 пр.		
			200	250	300	200	250	300
Масса панели		т	0.94 / 0.90	1.07 / 1.06	1.18 / 1.1	0.39 / 0.41	0.46 / 0.49	0.54 / 0.65
Объем панели			0.60	0.79	0.94	0.29	0.35	0.42
Расход материалов	Легкого бетона		0.46	0.66	0.81	0.20	0.29	0.36
	Отделочного слоя		0.14	0.13	0.13	0.09	0.06	0.06
	Стали	Всего	33.79	36.97	39.55	13.12	23.98	24.41
		На 1 м² изд.	10.60	11.7	11.50	14.4	17.00	16.18
		На 1 м³ изд.	59.80	46.8	40.00	33.50	68.00	56.20
Проектная марка легкого бетона		кг/см²	75					
Отпускная прочность легкого бетона		кг/см²	60					
Объемная масса легкого бетона		кг/м³	1000 / 1100					
Проектная марка отделочн. слоя		кг/см²	100 / 7					
Объемная масса отделочн. слоя		кг/м³	1800					

Примечания:

1. Цокольные панели ИЦ-58-6А; ИЦ-58-6пр; ИЦ-28-6А; ИЦ-28-6пр; отличаются соответственно от панелей Ц-58-6А; Ц-58-6пр; Ц-28-6А; Ц-28-6пр. серии ИИ-04-5 вып. 11,12,13 высотой уступа опорных частей.

1975	Общеобразовательная школа на 10 классов	Цокольные панели ИЦ-58-6А; ИЦ-58-6пр; ИЦ-28-6А; ИЦ-28-6пр. Армирование.	Типовой проект 222-1-99/25	Альбом IV	Лист ИИ-13

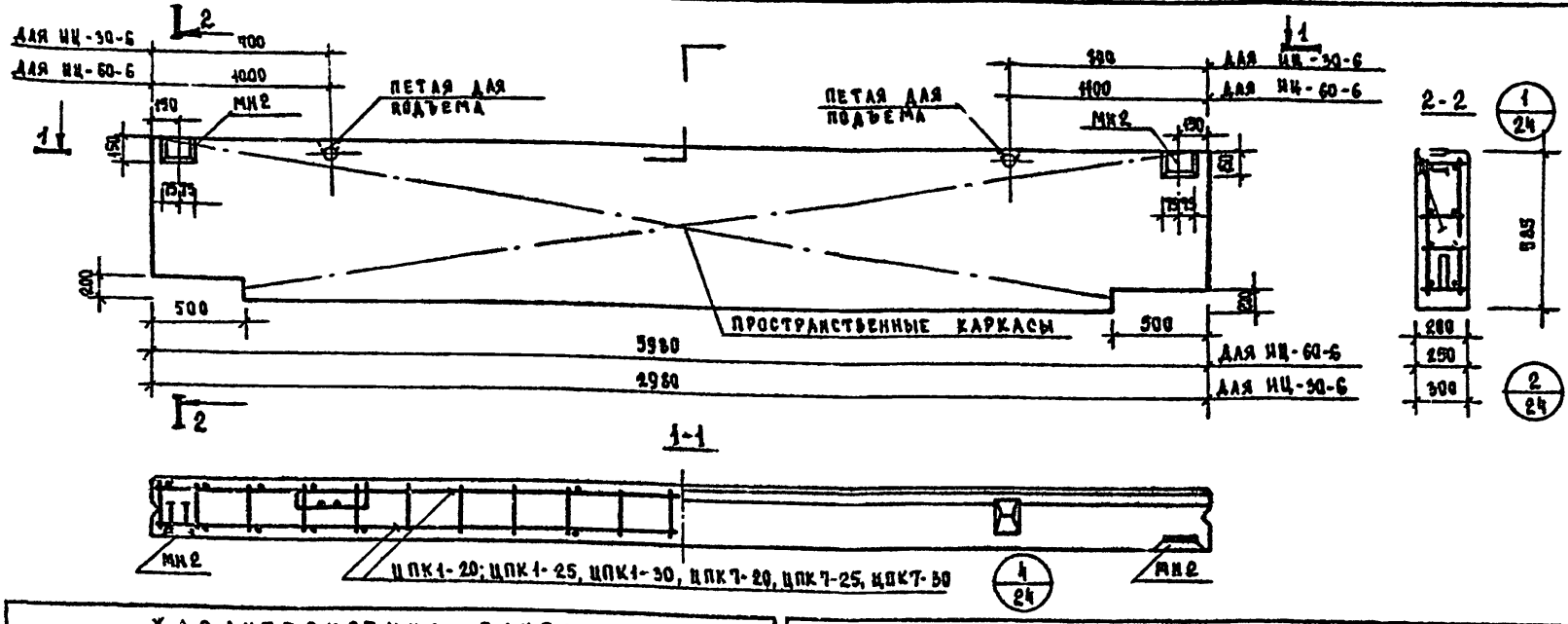

ХАРАКТЕРИСТИКА ПАНЕЛИ

				ИЦ-60-6			ИЦ-30-6		
МАРКА ПАНЕЛИ				200	250	300	200	250	300
МАССА ПАНЕЛИ			т	0.89/1.00	1.06/1.14	1.29/1.37	0.46/0.49	0.53/0.57	0.63/0.68
ОБЪЕМ ПАНЕЛИ			м³	0.68	0.84	1.02	0.33	0.41	0.50
РАСХОД МАТЕРИАЛОВ	ЛЕГКОГО БЕТОНА		м³	0.54	0.71	0.89	0.26	0.34	0.44
	ОТДЕЛОЧНОГО СЛОЯ		м³	0.14	0.13	0.13	0.07	0.07	0.06
	СТАЛИ	ВСЕГО	кг	36.25	37.46	38.12	23.59	24.65	25.16
		НА 1м² ИЗДЕЛ.	кг	10.40	11.10	10.7[illegible]	13.90	14.27	14.44
		НА 1м³ ИЗДЕЛИЯ	кг	47.50	48.5	37.30	71.5	60.0	50.32
ПРОЕКТНАЯ МАРКА ЛЕГКОГО БЕТОНА			кг/см²	75					
ОТПУСКНАЯ ПРОЧНОСТЬ ЛЕГКОГО БЕТОНА			кг/см²	60					
ОБЪЕМНАЯ МАССА ЛЕГКОГО БЕТОНА			кг/м³	1000/1100					
ПРОЕКТНАЯ МАРКА ОТДЕЛОЧНОГО СЛОЯ			кг/см²	100/75					
ОБЪЕМНАЯ МАССА ОТДЕЛОЧНОГО СЛОЯ			кг/м³	1800					

СПЕЦИФИКАЦИЯ АРМАТУРНЫХ ИЗДЕЛИЙ НА ПАНЕЛЬ

МАРКА ПАНЕЛИ	ТОЛЩИНА ПАНЕЛИ	НАИМЕНОВАН. ИЗДЕЛИЯ	МАРКА ИЗДЕЛИЯ	К-ВО ШТ.	МАССА кг	ВЫПУСК ЛИСТ	МАРКА ПАНЕЛИ	ТОЛЩИНА ПАНЕЛИ	НАИМЕНОВАН. ИЗДЕЛИЯ	МАРКА ИЗДЕЛИЯ	КОЛ-ВО ШТ.	МАССА кг	ВЫПУСК ЛИСТ
ИЦ-60-6	200	ПРОСТРАНСТВЕН. КАРКАС	ЦПК1-20	1	29.81	ВЫП. 14 Л. 1	ИЦ-30-6	200	ПРОСТРАНСТВ. КАРКАС	ЦПК7-20	1	15.13	ВЫП. 14 Л. 5
		ЗАКЛАДНАЯ ДЕТАЛЬ	МН-2-20	2	6.46	ВЫП. 14 Л. 50			ЗАКЛАДНАЯ ДЕТАЛЬ	МН-2-20	2	6.46	ВЫП. 14 Л. 50
		ИТОГО:			40.33				ИТОГО:			28.09	
	250	ПРОСТРАНСТВЕННЫЙ КАРКАС	ЦПК1-25	1	28.54	ВЫП. 14 Л. 1		250	ПРОСТРАНСТВ. КАРКАС	ЦПК7-25	1	15.73	ВЫП. 14 Л. 5
		ЗАКЛАДНАЯ ДЕТАЛЬ	МН-2	2	6.70	ВЫП. 14 Л. 48			ЗАКЛАДНАЯ ДЕТАЛЬ	МН-2	2	6.70	ВЫП. 14 Л. 48
		ИТОГО:			41.94				ИТОГО:			29.13	
	300	ПРОСТРАНСТВ. КАРКАС	ЦПК1-30	1	28.96	ВЫП. 14 Л. 1		300	ПРОСТРАНСТВ. КАРКАС	ЦПК7-30	1	16.00	ВЫП. 14 Л. 5
		ЗАКЛАДНАЯ ДЕТАЛЬ	МН-2	2	6.70	ВЫП. 14 Л. 48			ЗАКЛАДНАЯ ДЕТАЛЬ	МН-2	2	6.70	ВЫП. 14 Л. 48
		ИТОГО:			42.36				ИТОГО:			29.40	

ПРИМЕЧАНИЯ:

1. Цокольные панели ИЦ-60-6; ИЦ-30-6 отличаются соответственно от панелей Ц-60-6; Ц-30-6 серии ИИ-04-5 вып. 11, 12, 13 высотой уступа опорных частей, отсутствием закладных деталей МН1-20; МН1-25; МН1-30.
2. Армирование см. серию ИИ-04-5 вып. 14.
3. Узлы, замаркированные на данном листе см. серию ИИ-04-5 вып. 11, 12, 13.

1975	ОБЩЕОБРАЗОВАТЕЛЬНАЯ ШКОЛА НА 10 КЛАССОВ	ЦОКОЛЬНЫЕ ПАНЕЛИ ИЦ-60-6, ИЦ-30-6. ОПАЛУБОЧНЫЙ ЧЕРТЕЖ. АРМИРОВАНИЕ.	ТИПОВОЙ ПРОЕКТ 222-1-99/75	АЛЬБОМ IV	ЛИСТ ИЖ-14

ЦНИИЭП УЧЕБНЫХ ЗДАНИЙ г. МОСКВА

ШИФР	175-921		
ИНЖЕНЕР	КОПЫЛОВА	Л. БОЛДЫРЕВА	
ИНЖЕНЕР	Е. БОЙКО	В. БАШЕНКОВ	
ГЛ. ИНЖЕНЕР ПР-ТА	Л. ЖИРНОВА	Л. БЫКОВ	
ГЛ. АРХ. ПР-ТА			
РУК. ГР. И.И.			
ГИП			

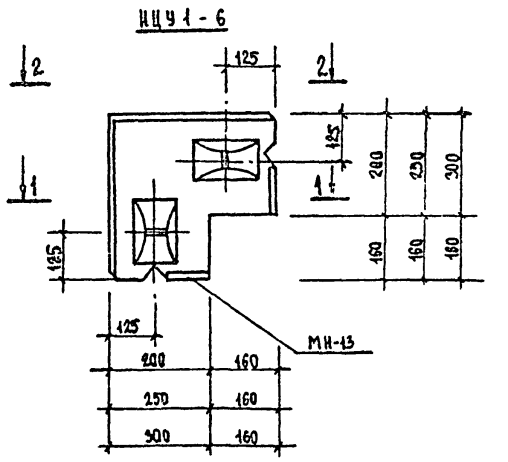

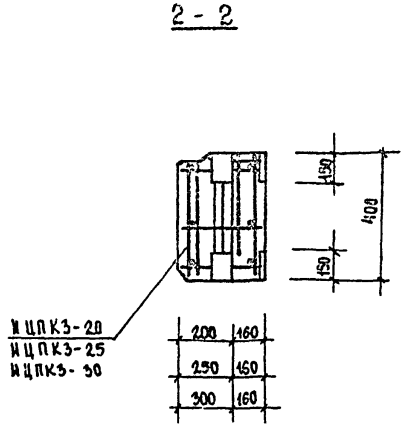

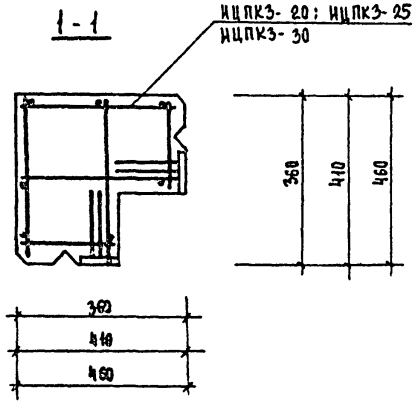

Характеристика панели

			ИЦУ1-6		
Марка панели			200	250	300
Масса панели		т	0,888 / 0,254	0,405 / 0,414	0,42 / 0,43
Объем панели		м³	0,062	0,079	0,094
Расход материалов: Легкого бетона		м³	0,053	0,070	0,088
Расход материалов: Отделочного слоя		м³	0,009	0,009	0,009
Расход материалов: Стали	Всего	кг	9,17	11,04	10,98
Расход материалов: Стали	На 1 м² изделия	кг	23,6	55,0	33,0
Расход материалов: Стали	На 1 м³ изделия	кг	147,0	180,0	103,0
Проектная марка легкого бетона		кг/см³	75		
Отпускная прочность легкого бетона		кг/см²	60		
Объемная масса легкого бетона		кг/м³	1000/1100		
Проектная марка отделочного слоя		кг/см²	100/75		
Объемная масса отделочного слоя			1800		

Спецификация арматурных изделий на панель

Марка панели		Наименование изделия	Марка изделия	К-во шт.	Масса кг	Выпуск лист
ИЦУ1-6	200	Пространственный каркас	ИЦПК3-20	1	9,17	
		Итого:			9,17	
	250	Пространственный каркас	ИЦПК3-25	1	11,04	
		Итого:			11,04	
	300	Пространственный каркас	ИЦПК3-30	1	10,98	
		Итого:			10,98	

Примечания:

1. Рекомендации и примечания см. серию ИИ-04-5, вып. 10÷14.
2. Пространственные каркасы ИЦПК3-20; ИЦПК3-25; ИЦПК3-30 см. лист ИМ-8.

Рук. маст. №1	Шифр		
Гл. инж. маст.	ПС-921		
Гл. арх. пр-та	Г. Кирпичова		
Гл. инж. пр-та			
Рук. гр. инж.			
Рук. гр. инж.			
Гл. инж.	Б. Бащенко		
Гл. инж. пр-та	Е. Бойко		
Инж.	Н. Быков		
Инж.	Н. Максимова		
Рук. гр. инж.	Л. Полякова		
Копировал			

ЦНИИЭП учебных зданий г. Москва

1975	Общеобразовательная школа на 10 классов	Цокольные панели ИЦУ1-6. Опалубочный чертеж. Армирование.	Типовой проект 222-1-99/75	Альбом IV	Лист ИЖ-15

План

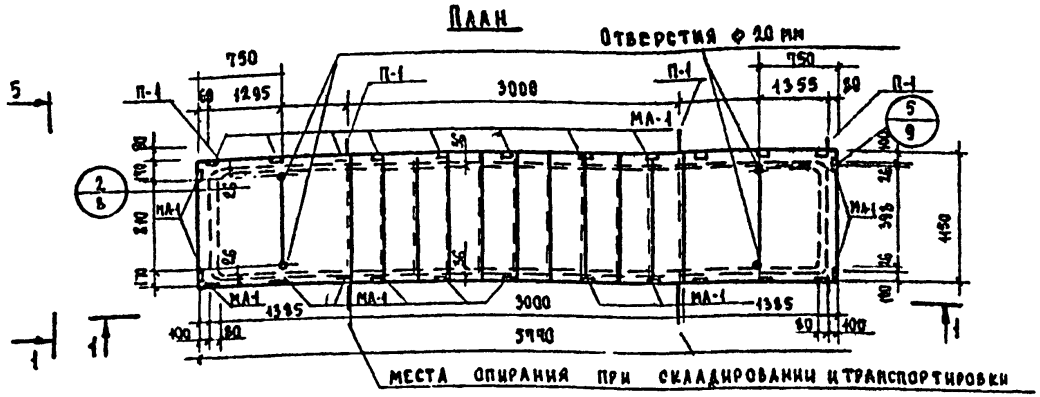

1-1

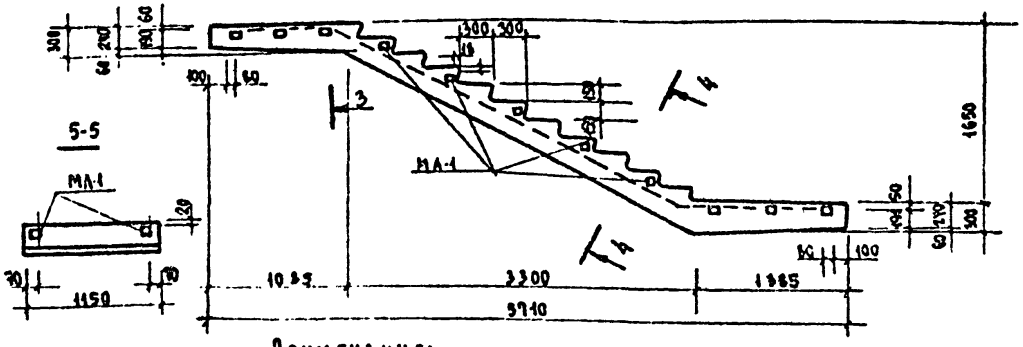

5-5

Примечания:

1. Лестничный марш ЛАМ-58-14-1 отличается от лестничного марша ЛМ-58 14-17 (серия ИИ-04-7 вып. 1 лист 2) наличием закладных деталей МА-1.
2. Армирование, сечения и общие примечания см. лист 2 стр. ИИ-04-7, вып. 1.
3. Характеристику, схему расчета и испытания лестничного марша см. лист 3, серии ИИ-04-7, вып. 1.

Характеристика изделия		
Марка		ЛАМ-58-14-17
Масса	т	2.34
Объем бетона	$м^3$	0.915
Масса стали	кг	126.39
Расход стали на $1 м^3$ бетона	кг	138,0
Марка бетона		200

Выборка арматурных элементов на изделия

Марка элемента	Кол. шт.	Масса, кг: элемента	всех элементов
К-1	2	21.34	43,58
К-2	2	9.40	18,80
К-3	2	7.16	14,32
К-4	2	1.96	3,92
С-1	2	2.72	5,44
С-2	1	5.38	5,38
С-3	11	2.35	3,85
ОС-1	2	1.15	2,30
ОС-2	2	0.18	0,36
ОС-3	14	0.04	0,56
ОС-4	8	0.80	6,40
МА-1	25	0.68	17,00
П-1	4	0.62	2,48
Итого:			126,39

Выборка металла на изделие

Сечение, мм	ф25	ф10	ф12	ф10	ф8	ф5	ф4	-56×6
Длина, м	16,00	16,64	9,08	21,80	29,00	106,20	39,08	2,68
Масса, кг	61,46	9,62	8,04	13,46	11,06	5,84	3,83	3,06
Класс или марка стали и ГОСТ	А-III		А-I			В-I		Ст 3
Расч. сопротивл. R_a, кг/см²	2200		2400			3150		2100

1975	Общеобразовательная школа на 10 классов	Лестничный марш ЛАМ-58-14-17	Типовой проект 222-1-99/75	Альбом IV	Лист ИЖ-1

ЦНИИЭП учебных зданий г. Москва

Руков. маст. Гл. инж. маст. Гл. арх. отд. Гл. инж. отд. Рук. гр. инж. — Б. Башенков, Е. Бочко, Н. Цыков, А. Жигнова

Копировал — Л. Волотова

Р-52-57т-1

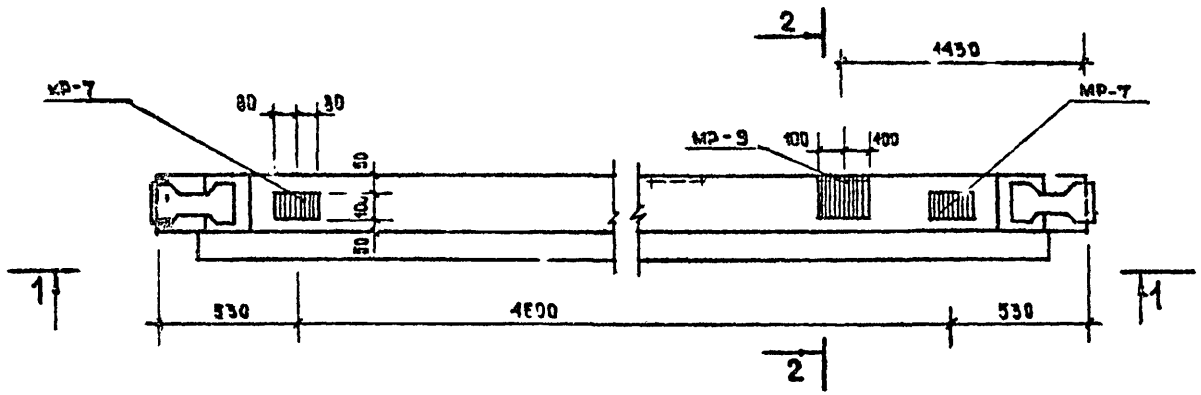

2-2

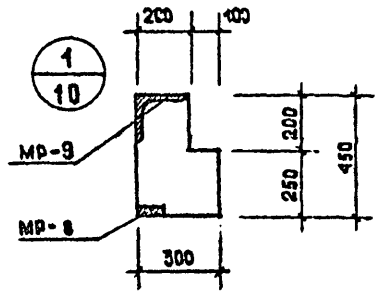

1-1

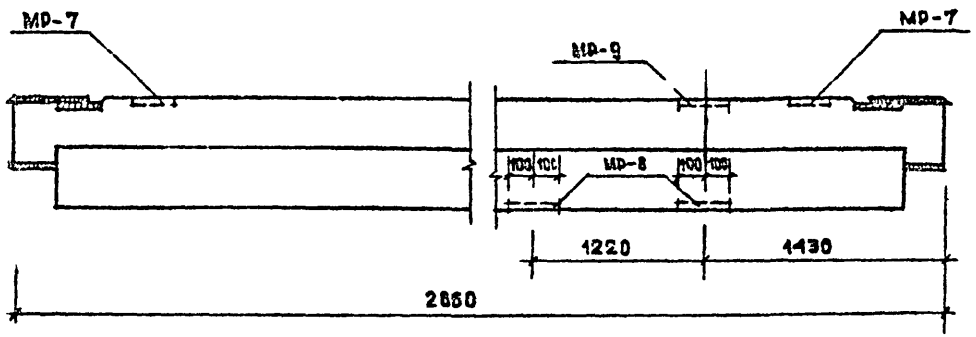

Марка ригеля	Марка дополн. закладн. деталей	Кол. шт.	Масса дополнительных закладных деталей, кг: одной дет.	всех дет.	итого на ригель	Общий расход стали на ригель	№ заготов. черт. закладн. дет.
Р-52-57т-1	МР-7	2	2.66	5.32	13.50	118,51	Серия ИИ-04-3 вып. 5 л. 34
	МР-8	2	2.32	6.64			
	МР-9	1	4.54	4,54			

ПРИМЕЧАНИЕ:

1. Опалубка и армирование аналогичны основным маркам ригелей, приведенным в альбомах ИИ-04-3 выпуск 4 часть I. Узел 1 см. серию ИИ-04-3 в.5 лист 10
2. Ригель Р-52-57т-1 отличается от ригеля Р-52-57т по серии ИИ-04-3 вып. 5 только наличием дополнительных закладных деталей.

1975	Общеобразовательная школа на 10 классов	Ригель Р-52-57т-1. Опалубочный чертеж	Типовой проект 222-1-99/25	Альбом IV	Лист ИЖ-17

ЦНИИЭП учебных зданий г. Москва

Рук. мастерской Е. Башмаков; Гл. инж. маст. Ю. Шевцов; Гл. арх. пр-ти В. Бойко; Гл. инж. пр-ти Н. Быков; Рук. гр. инж. Л. Мирова; Т. Ф. Ящик; А. Рябцева

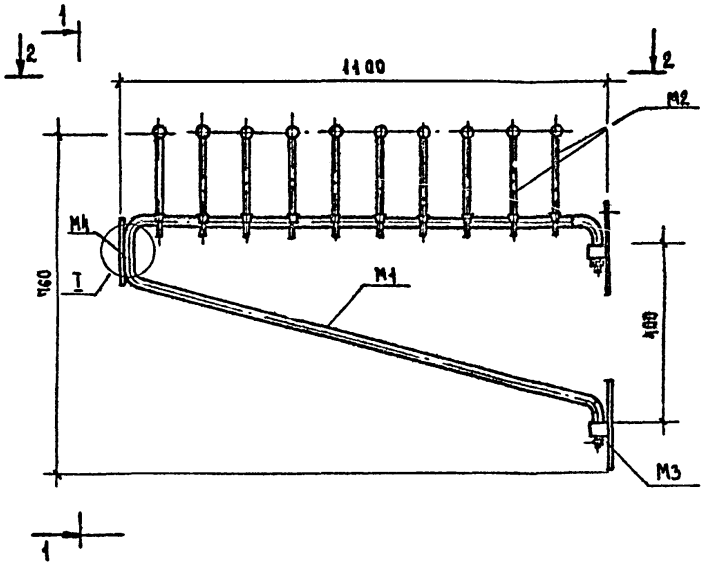

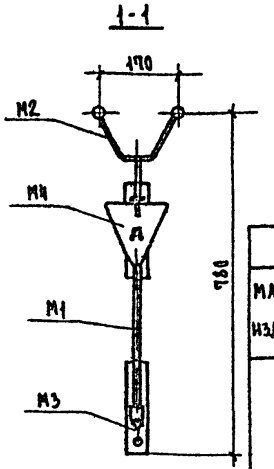

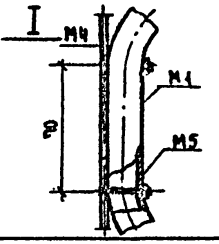

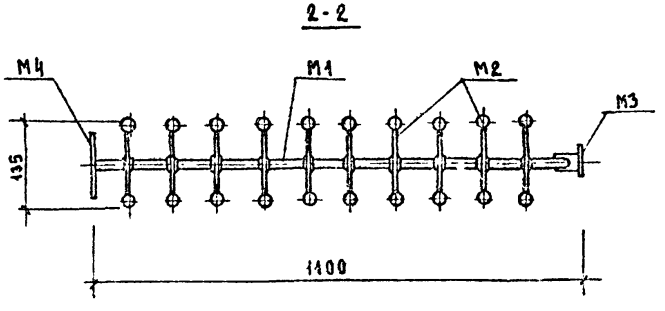

Спецификация металла на изделие					
Марка изделия	Марка элемента	Наименование	Кол-во шт.	Масса детали кг	Масса изделия
ВК1	М1	Кронштейн	1	2.396	7.308
	М2	Крючок	12	2.68	
	М3	Опора	2	2.000	
	М4	Лещетка	1	0.232	
	М5	Винт М3×25 ГОСТ17475-72 Гайка М3 ГОСТ 5915-70	2	—	—

Примечания

1. Все металлические части вешалки ВК1 имеют никелевое многослойное покрытие.
2. М1 ÷ М4 см. листы ИМ-2 ÷ ИМ-4.

М 1:10

1975	Общеобразовательная школа на 10 классов	Вешалка консольная ВК-1	Типовой проект 222-1-99/75	Альбом IV	Лист ИМ-1

ЦНИИЭП учебных зданий г. Москва

Шифр 75-921

Д. Волохова

Копировал

Ф. Башенкова, Е. Бойко, Н. Быков, Л. Жирнова

Гл. инж. мастер. Гл. арх. пр-та Гл. инж. пр-та Рук. гр. инж.

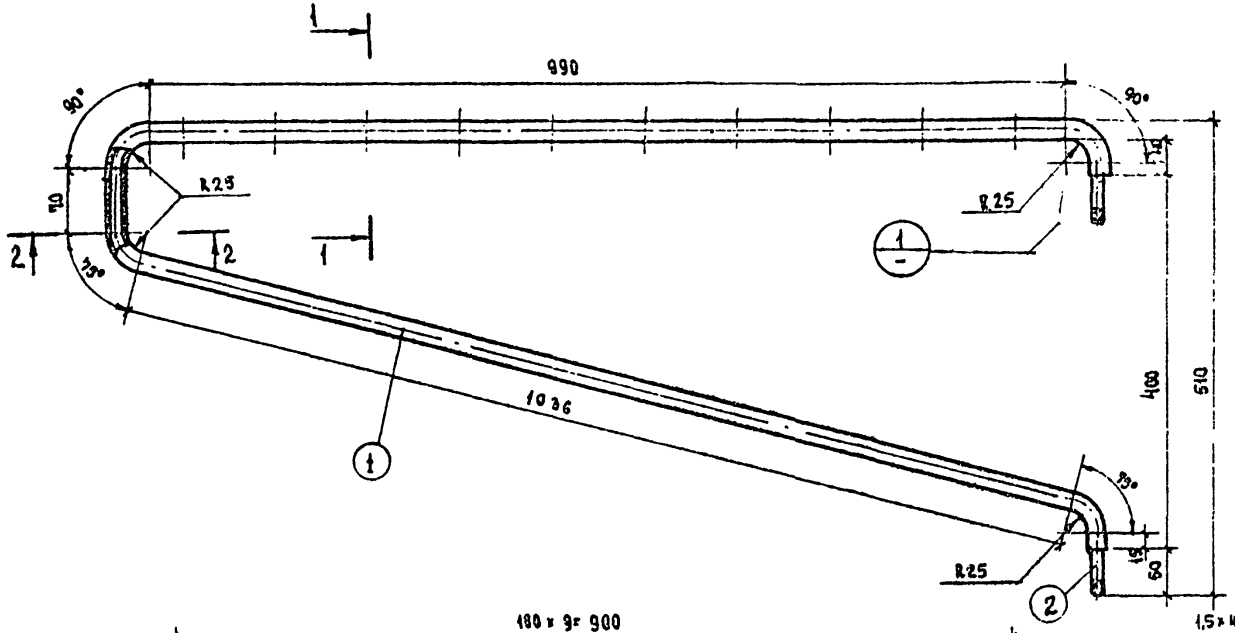

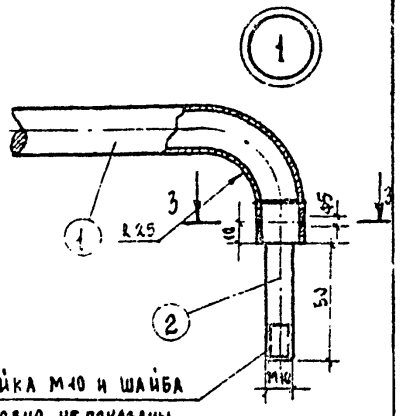

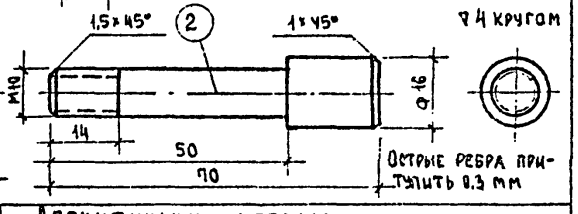

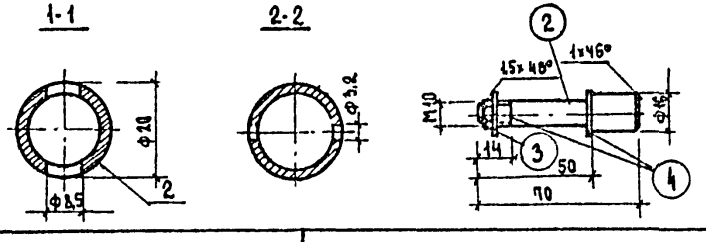

Примечание

Общий вид см. лист ИМ-1

М 1:2, 1:5

Спецификация металла на элемент

Материал ВСТ3кп. ГОСТ 380-60*

Марка элем.	Nн поз.	Сечение мм	Длина мм	К-во шт. т	К-во шт. н	Масса, кг 1 дет.	Масса, кг всех дет.	Марки	ГОСТ
М1	1	Ф20	2335	1	-	2,068	2,068	2,396	
	2	Ф16	70	2	-	0,062	0,124		
	3	М10	-	1	-	0,014	0,014		
	4	10	-	2	-	0,095	0,190		

1975	Общеобразовательная школа на 10 классов	Кронштейн М-1 Бешалка консольная	Типовой проект 222-1-99/75	Альбом IV	Лист ИМ-2

ЦНИИЭП учебных зданий г. Москва

Шифр	ПВ-941		
Гл. инж. мастер.	Е.Бойко	Н.Быков	Л.Ширнова
Гл. арх. пр-та			
Гл. инж. пр-та			
Рук. гр. инж.			
Рук. маст.			

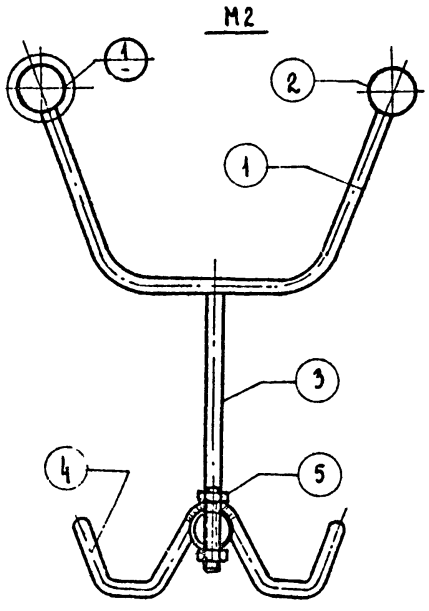

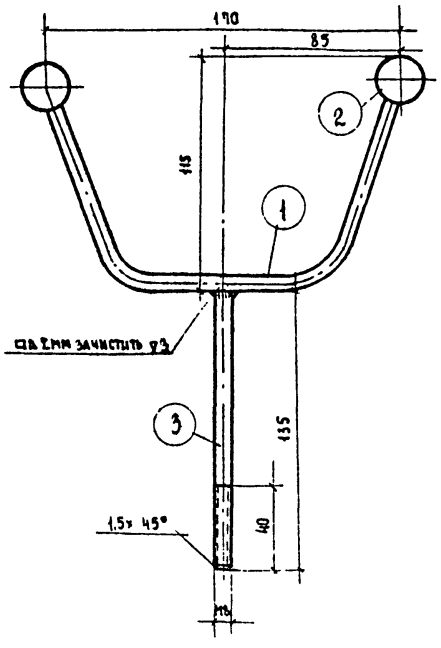

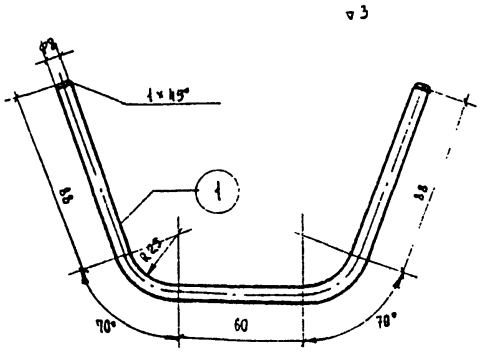

Спецификация металла на элемент									
Материал ВКСТ3кп ГОСТ 380-60*									
Марка	NN поз.	Сечение	Длина мм	Кол-во Т	Кол-во Н	Масса, кг 1 дет.	Масса, кг всех	Марки	ГОСТ
М2	1	Ф8	290	1	—	0.09	0.119	0.268	
	2	Ф25	—	2	—	—	—		
	3	Ф8	135	1	—	0.053	0.053		
	4	Ф8	200	1	—	0.08	0.08		
	5	М8	—	2	—	0.008	0.016		

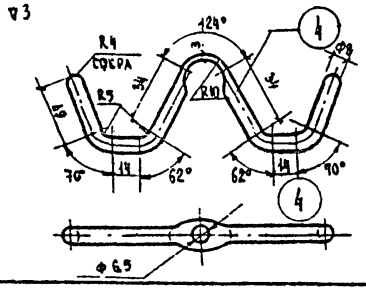

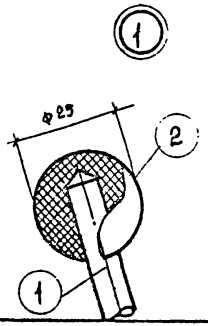

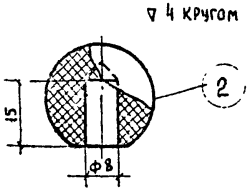

Примечания:

1. Деталь 2 ставить на клей БФ-2 или БФ-6.
2. Общий вид см. лист ИМ-1

М 1:1, 1:2

1975	Общеобразовательная школа на 10 классов	Крючок М-2. Вешалка консольная	Типовой проект 222-1-99/75	Альбом IV	Лист ИМ 3

ЦНИИЭП учебных зданий г. Москва

Шифр 75-921

Рук. маст. гр.			
Гл. инж. проекта	Е. Бойко	Н. Максимова	Капирова
Гл. арх. пр-та			
Гл. инж. пр-та		Ю. Быков	
Рук. гр. инж.			

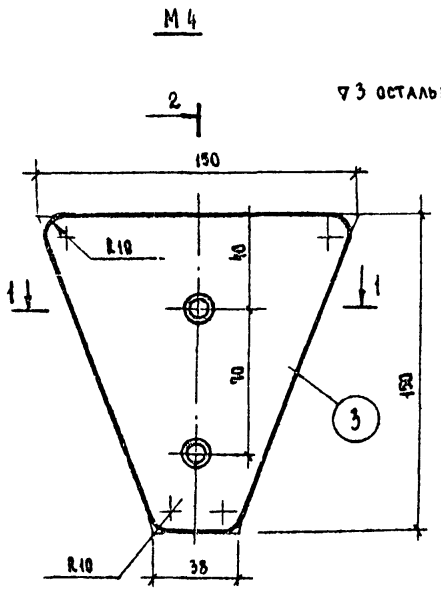

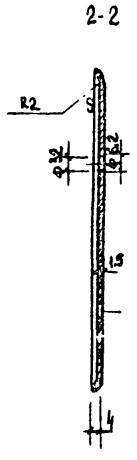

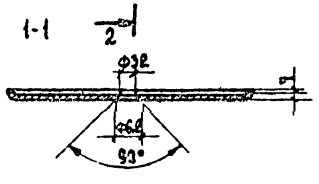

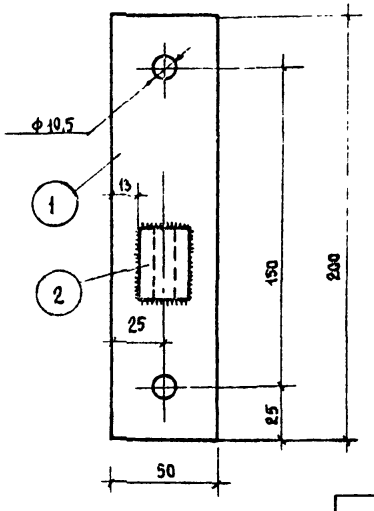

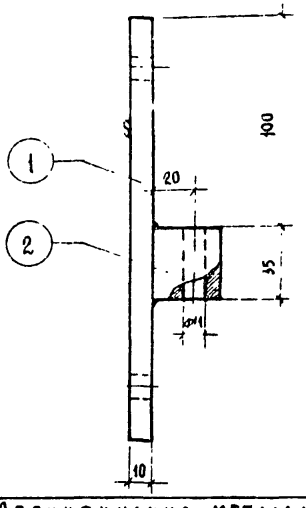

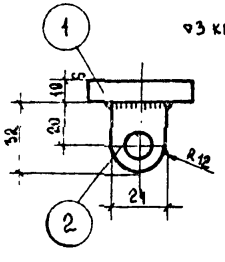

Спецификация металла на элемент										
Материал ВКСт3кп ГОСТ 380-80*										
Марка	N N поз.	Сечение	Длина мм	Кол-во		Масса, кг			ГОСТ
				Т	Н	1 дет	Всех	Марки	
М3	1	-50×10	200	1	-	0.79	0.79	1.00	
	2	-32×25	35	1	-	0.210	0.210		
М4	3	-150×1.5	150	1	-	0.232	0.232	0.232	

Примечания:

1. Острые ребра притупить 0,3 мм.
2. Общий вид см. лист ИМ-1

М 1:2

1975	Общеобразовательная школа на 10 классов	Опора М-3, решетка М-4 Вешалка консольная	Типовой проект 222-1-99/75	Альбом IV	Лист ИМ-4

ЦНИИЭП учебных зданий г. Москва

Шифр 113-921

Рук. маст. П.Н. — В. Бацевич; Гл. инж. маст. — Е. Бойко; Гл. арх. пр-та — Н. Быков; Гл. инж. пр-та — Н. Максимова; Рук. гр. инж. — Копирова; Л. Волкова

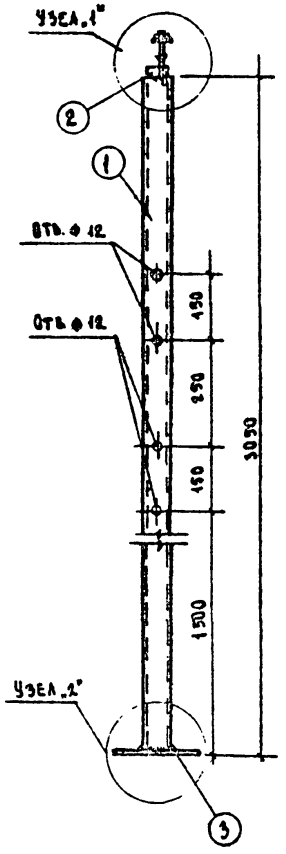

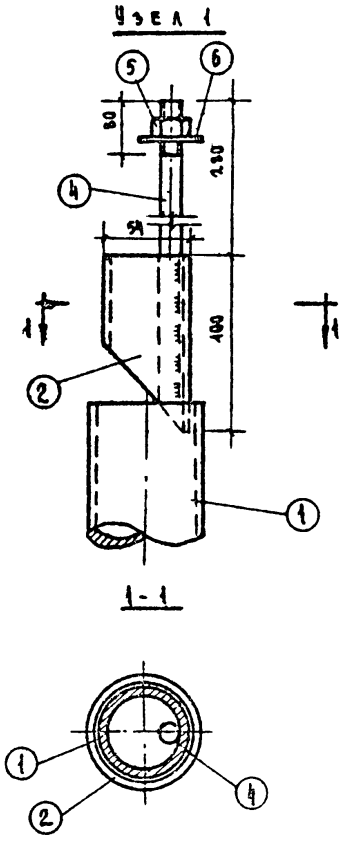

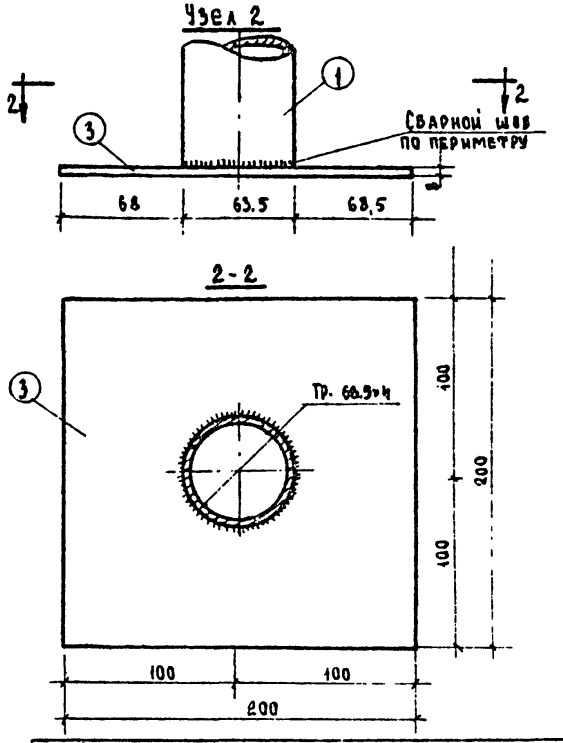

Примечание:

Сварку производить электродами типа Э42 ГОСТ 9467-60 $h_ш$ = 4мм.

Спецификация металла на изделие.

Материал ВКСТ3кп ГОСТ 380-60*

Марка изделия	№ поз.	Сечение	Длина мм	Кол-во Т	Кол-во Н	Масса, кг 1 дет.	Масса, кг всех дет.	Марки	ГОСТ
ИМС-II	1	Тр. 68,5×4	3044	1	–	17,9	17,9	207.20	
	2	Тр. 54×4	100	1	–	0,5	0,5		
	3	-200×6	300	1	–	1,9	1,9		
	4	Ф12	360	1	–	0,52	0,32		
	5	Гайка М12		1		0,014	0,014		
	6	Шайба 12		1		0,095	0,293		

М 1:2.5, 1:10

1975	Общеобразовательная школа на 10 классов	Стойка для вешалок ИМС-II	Типовой проект 222-1-99/25	Альбом IV	Лист ИМ-5

ЦНИИЭП учебных зданий с Москва

Шифр 99-94

Рук. маст. Л. Гл. инж. маст. В.Башенкин; Гл. арх. бр-та Е.Бошко; Гл. инж. пр-та Н.Быков; Рук. гр. инж. Н.Максимова; Копировал Копилова; Л.Волохова

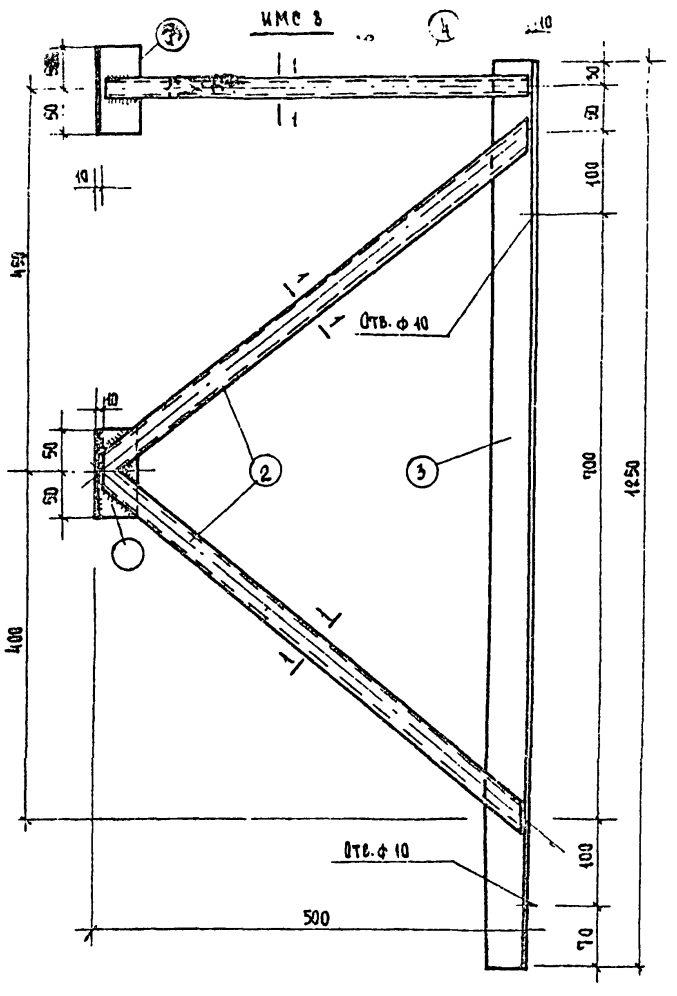

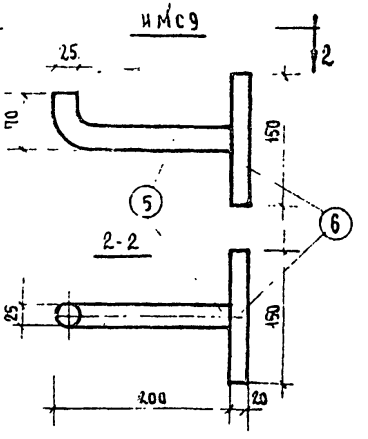

Спецификация металла на изделие								
Материал Вк ст3 кп Гост 380-60*								
Марка изделия	№ поз.	Сечение	Длина мм	Кол-во Т	Кол-во Н	Масса в кг 1 дет.	Масса в кг всех детал.	Марки	Гост
ИМС-8	1	L 50×5	100	2	-	0.38	0.76	7.52	
	2	Тр. 25×3	825	2	-	1.01	2.02		
	3	L 50×5	1050	1	-	3.96	3.96		
	4	Тр. 25×3	420	1	-	0.78	0.78		
ИМС-9	5	ф 25 АII	270	1	-	1.04	1.04	4.57	
	6	-150×20	150	1	-	3.53	3.53		

Примечания:

1. Сварку производить электродом типа Э-42 / Гост 9467-60/ $h_ш$= 6 мм.
2. Все металлические элементы тщательно зачистить и покрасить масляной краской.

М 1:5

1975	Общеобразовательная школа на 10 классов	Детали крепления спортивного оборудования ИМС-8, ИМС-9	Типовой проект 222-1-99/75	Альбом IV	Лист ИМ-6

ЦНИИЭП учебных зданий г. Москва

Шифр 05-921

Руков. маст. — Гл. инж. маст. — Гл. арх. пр-та — Гл. инж. пр-та — Рук. гр. инж.

В. Башенков — Е. Бойко — Н. Быков — Н. Макочимова — Копирова — Л. Волохова

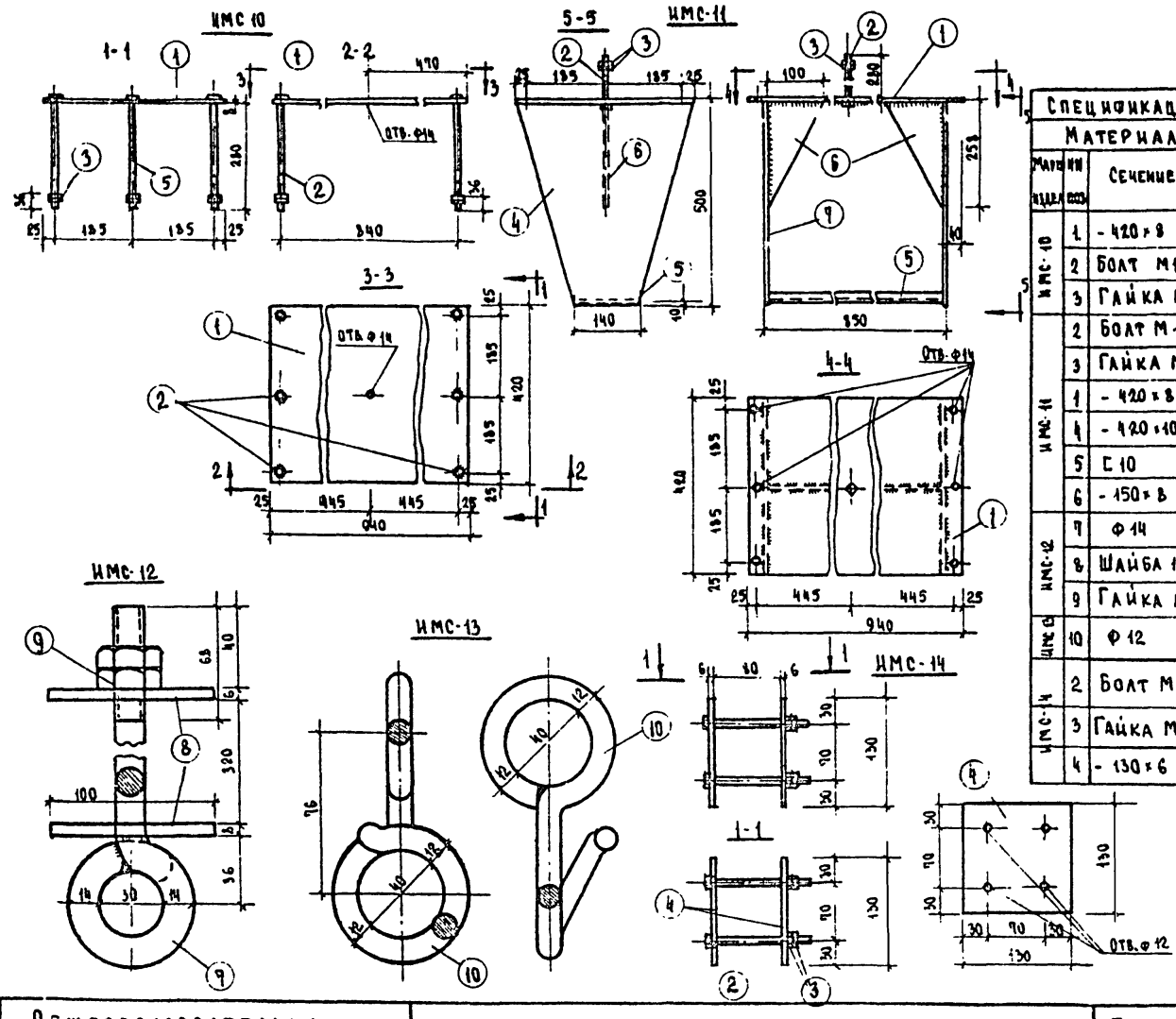

Спецификация металла на изделие

Материал ВСТ3кп ГОСТ

Марка изделия	Поз.	Сечение	Длина мм	Кол. шт.	Масса кг 1 дет	Масса кг всех деталей	Марка	ГОСТ
ИМС-10	1	- 420 × 8	940	1	24.80	24.80	26,32	103-57
	2	Болт М12	260	6	0.23	1.38		7798-70
	3	Гайка М12	-	12	0.012	0.14		2524-70
ИМС-11	2	Болт М12	260	1	0,23	0.23	69,34	7798-70
	3	Гайка М12	-	2	0.012	0.02		2524-70
	1	- 420 × 8	940	1	24.80	24.80		103-57
	4	- 420 × 10	492	2	16,22	32.44		
	5	С 10	830	1	9,13	9.13		8240-56
	6	- 150 × 8	250	2	2.36	4.72		103-57
ИМС-12	7	Ф 14	415	1	0,50	0.50	1,05	380-71
	8	Шайба 14	-	2	0.26	0.52		
	9	Гайка М14	-	2	0.016	0.03		2524-62
ИМС-13	10	Ф 12	400	1	0.36	0.36	0.50	2590-71
ИМС-14	2	Болт М10	120	2	0.080	0.160		
	3	Гайка М10	-	4	0.007	0.028		
	4	- 130 × 6	130	2	0.80	1.60		

М 1:10 1:20

Шифр 75-921			
Рук. маст. №1	Б. Бышенков		Л. Болохова
Гл. инж. маст.	Е. Бойко		
Гл. арх. пр-та			
Гл. инж. пр-та	Ц. Быков		Копировала
Рук. гр. инж.	Л. Мирова		

ЦНИИЭП учебных зданий г. Москва

1975	Общеобразовательная школа на 10 классов	Изделия для крепления гимнастических колец и каната ИМС 10 – ИМС-13	Типовой проект 222-1-99/25	Альбом IV	Лист ИМ-7

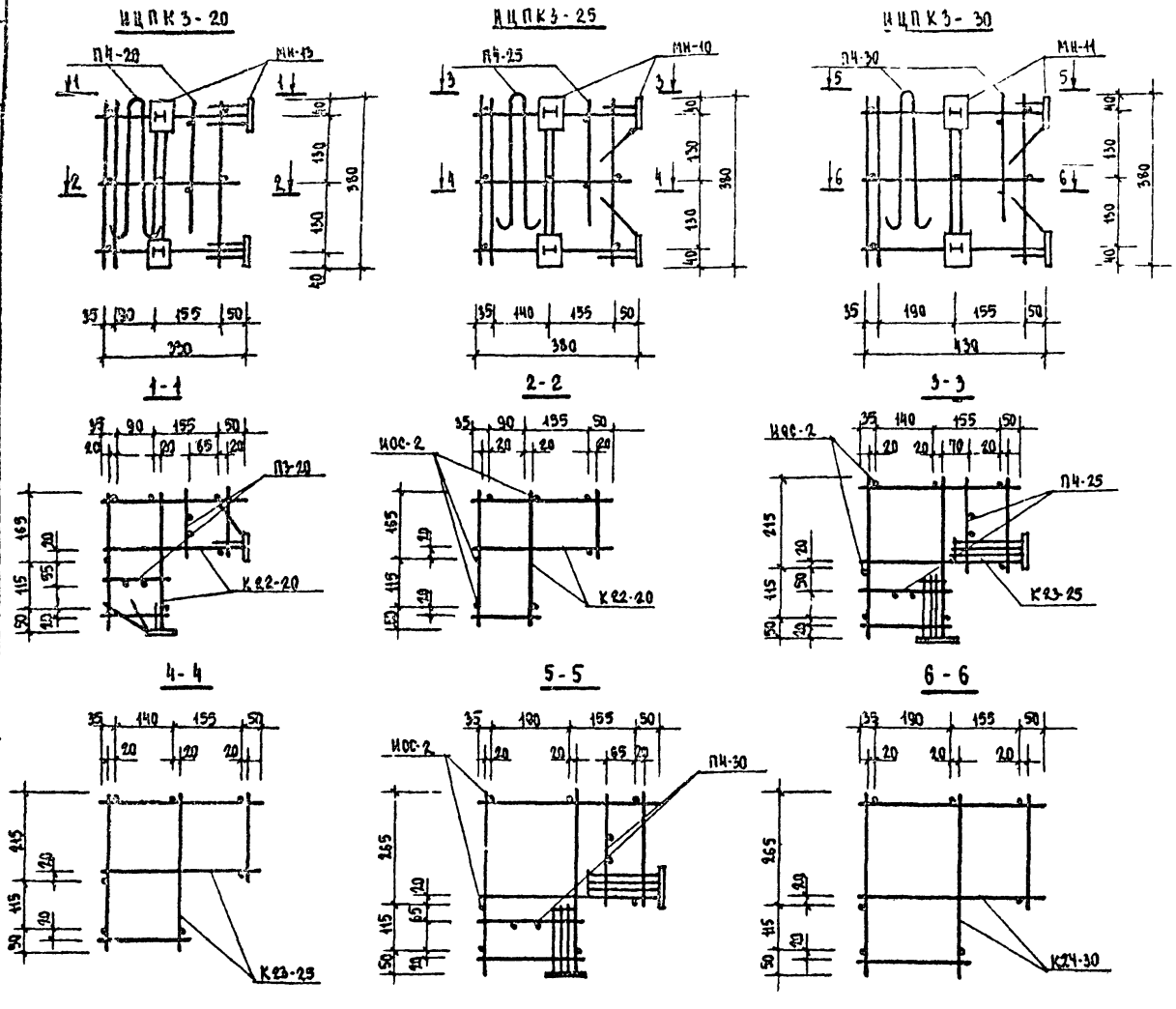

Спецификация арматурных изделий на пространственный каркас

Марка простр. каркаса	Марка арматурн. изделия	К-во шт.	Масса, кг: одного изд.	Масса, кг: всех изд.	Масса, кг: общая
1	2	3	4	5	6
ИЦПК3-20	К22-20	3	0.25	0.75	9,17
	ИОС-2	7	0.059	0.40	
	МН-13	4	1.30	5.20	
	П4-20	2	1.41	2.82	
ИЦПК3-25	К23-25	1	0.30	0.90	11,04
	ИОС-2	7	0.059	0.40	
	МН-10	4	1.89	7.56	
	П4-25	2	1.09	2.18	
ИЦПК3-30	К24-30	3	0.36	1.08	10,98
	ИОС-2	7	0.059	0.40	
	МН-11	4	1.80	7.20	
	П4-30	2	1.15	2.30	

Примечания:

1. Каркасы (К22-20; К23-25; К24-30) монтажные петли (П4-20; П4-25; П4-30) см. серию ИИ-04-5 вып. 14.
2. Стержень ИОС-2 – ф5ВI ℓ = 380 мм.
3. Закладные детали МН-10; МН-11; МН-13 см. серию ИИ-04-5 вып. 14.

1975	Общеобразовательная школа на 10 классов	Пространственные каркасы ИЦПК3-20; ИЦПК3-25; ИЦПК3-30	Типовой проект 222-1-99/75	Альбом IV	Лист ИМ-8

ЦНИИЭП учебных зданий г. Москва

Руководитель ГИП: В. Бащенко; Гл. инж. проекта: Е. Бойко; Гл. арх. проекта: Н. Быков; Гл. инж. проекта: Л. Ширяков; Рук. гр.: А. Волокова; Инж.: Е. Копирова; Инж.: Ш. Цой; 95-024

Сетка ис-1

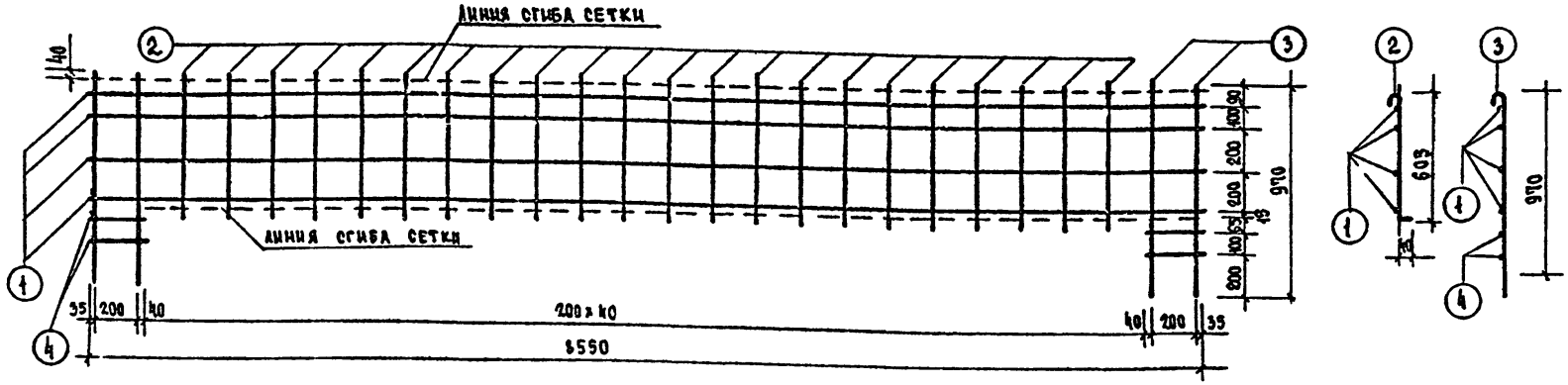

Спецификация металла на элемент							
Марка элемента	№ поз	Сеч. мм	Кол. шт	Длина позиции мм	Длина общая м	Масса, кг позиции	Масса эл-та
ис-1	1	4 ВI	4	6550	34.20	3.39	7.96
	2	5 ВI	39	645	25.15	3.89	
	3	5 ВI	4	970	3.88	0.59	
	4	4 ВI	4	275	1.10	0.41	

Выборка металла на изделие						
Сечение мм	ф20	ф10	ф14	ф6	ф5	ф4
Длина м	105.12	33.44	4.58	26.69	112.48	92.79
Масса кг	259.20	20.64	5.44	5.92	17.26	9.24
Класс стали	AIV	AIII	AI	BI		
ГОСТ	5781-61*			6727-53*		
Расчетное сопротивление стали R_a кг/см2	5100		2100	2500	3150	

Выборка арматурных элементов на изделие				
Марка элемента	Кол. шт.	Масса, кг элемента	Масса, кг всех эл-тов	Итого
К22	4	1.53	6.12	
К5	4	0.56	2.24	
К23	2	11.92	23.84	
ис-1	2	7.96	15.92	
С-64	2	0.99	1.98	
П-9	4	1.36	5.44	
04	12	21.60	259.20	
ОС1	8	0.37	2.96	317.70

Примечания:

1. Данный лист смотреть совместно с листом.
2. Сварку сеток производить в соответствии с $\frac{\text{ВСН 38-59}}{\text{МСП МХП-МСЗС}}$ и ГОСТ 10922-64.
3. Арматурные изделия см. листы 21, 25-27 серии ИИ-04-4 вып. 24.

1975	Общеобразовательная школа на 10 классов	Панель перекрытия ПР 8-88-15СА. Арматурные изделия ис-1.	Типовой проект 222-1-99/75	Альбом IV	Лист ИЧ-3

ЦНИИЭП учебных зданий г. Москва

Рук. маст.			
Гл. инж. маст.	В. Башенков	Инженер	Л. Рошчман
Гл. арх. пр-та	Е. Бойко		
Гл. инж. пр-та	Н. Быков		
Рук. гр. инж.	Л. Мирнова	Копировал	Л. Волкова

Шифр 75-921

Экран для санузлов

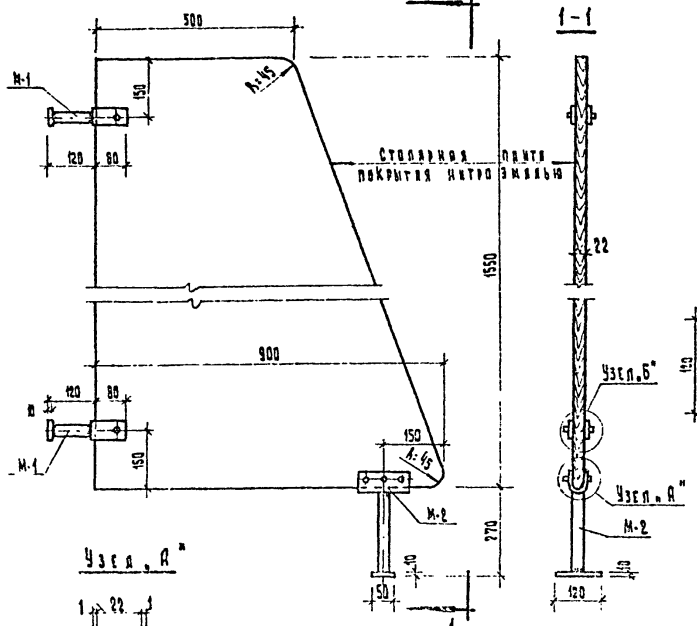

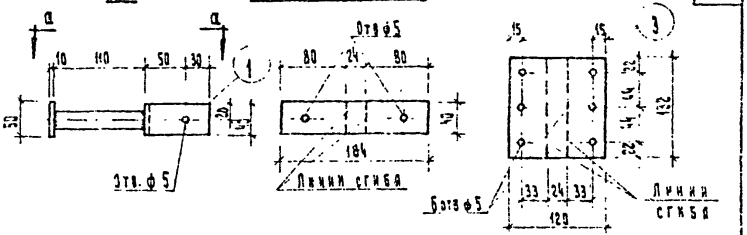

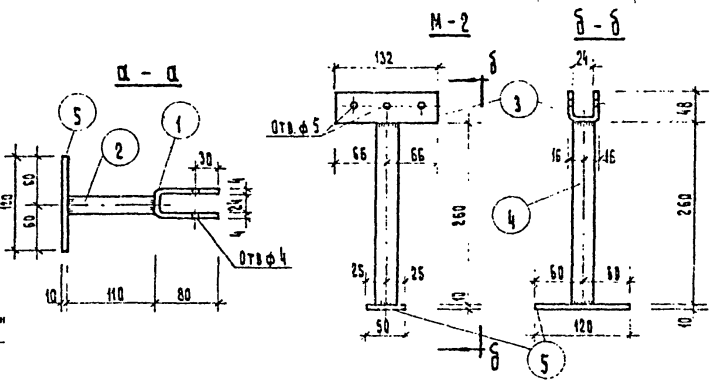

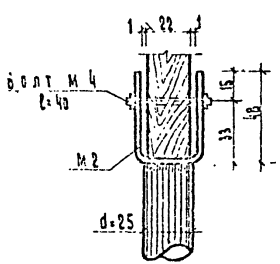

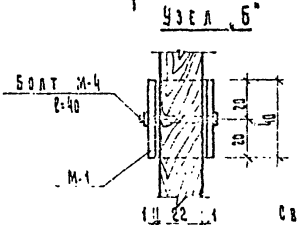

Спецификация металлических изделий

Марка изделия	№ поз.	Сечение	Длина мм.	Кол-во т.	Кол-во н	Вес в кг 1 дет.	Вес в кг всех дет	Марки	ГОСТ
М 1	1	-40×4	184	1	—	0.23	0.23	0.81	103-57*
	2	Тр. d 3/4"	110	1	—	0.11	0.11		3262-62
	5	-50×10	120	1	—	0.47	0.47		103-57*
М 2	3	-120×4	132	1	—	0.50	0.50	1.33	103-57*
	4	Тр. d 3/4"	260	1	—	0.36	0.36		3262-62
	5	-50×10	120	1		0.47	0.47		103-57*

Примечание:
Сварку производить электродами типа Э-42 (ГОСТ 3467-60). Сварные швы $h_ш = 4$ мм.

М 1:2, 1:5, 1:10

1975	Общеобразовательная школа на 10 классов	Экраны для санузлов ИЭС-1.	Типовой проект 222-1-99/25	Альбом IV	Лист ИЭ-1

ЦНИИЭП учебных зданий г. Москва

75-921

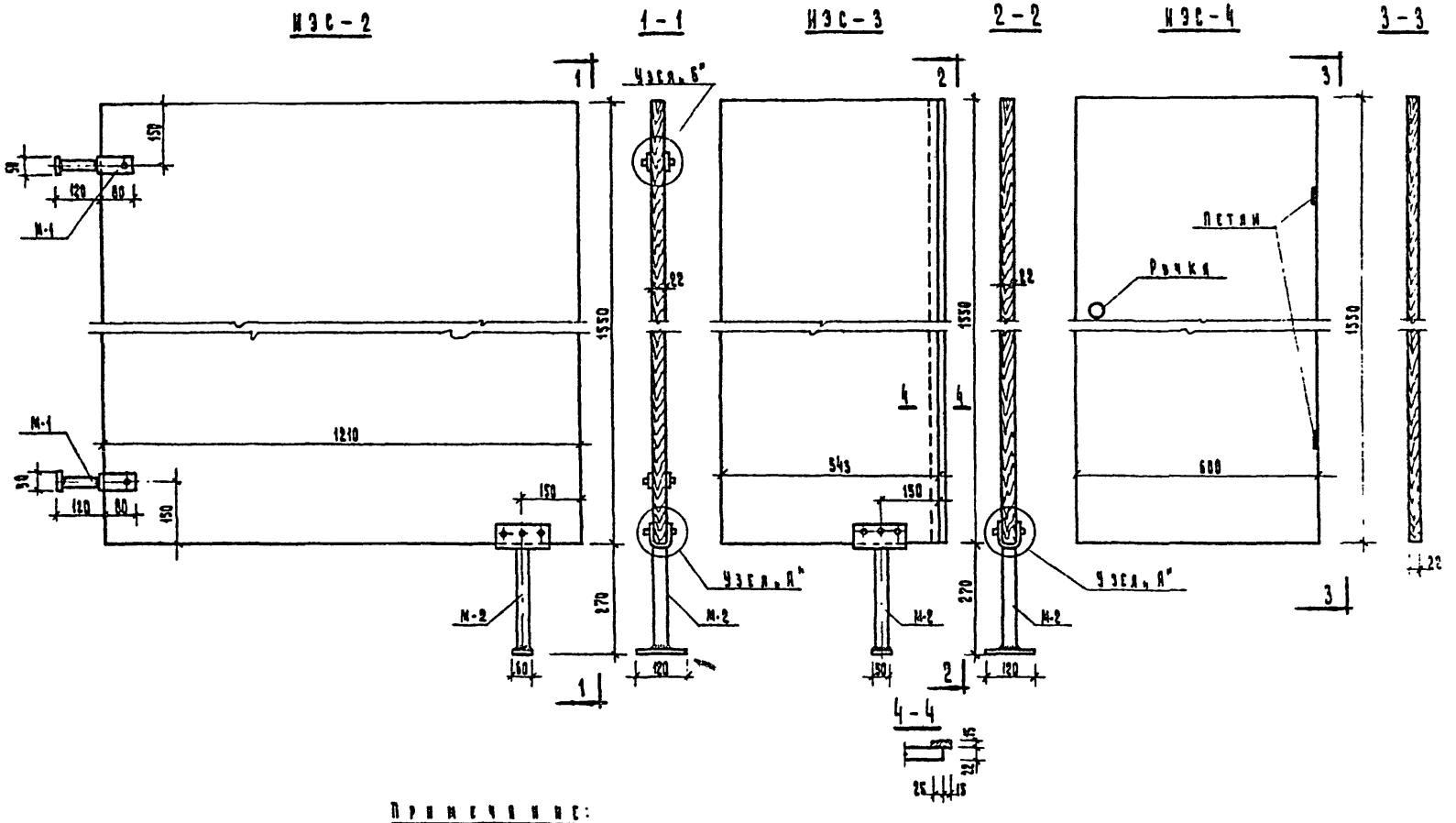

Примечание:

Настоящий лист читать совместно с листом ИД-1.

М 1:10

1975	Общеобразовательная школа на 10 классов.	Экраны для связей ИЭС-2, ИЭС-3, ИЭС-4	Типовой проект 222-1-99/75	Альбом V	Лист ИД-2

ЦНИИЭП учебных зданий г. Москва

Инв. № 75-921			
Гл. инж. пр.			
Гл. арх. пр.			
Рук. гр. ИИ			
Гл. инж. пр-та			
Гл. арх. пр-та			
Рук. гр. ВРХ			

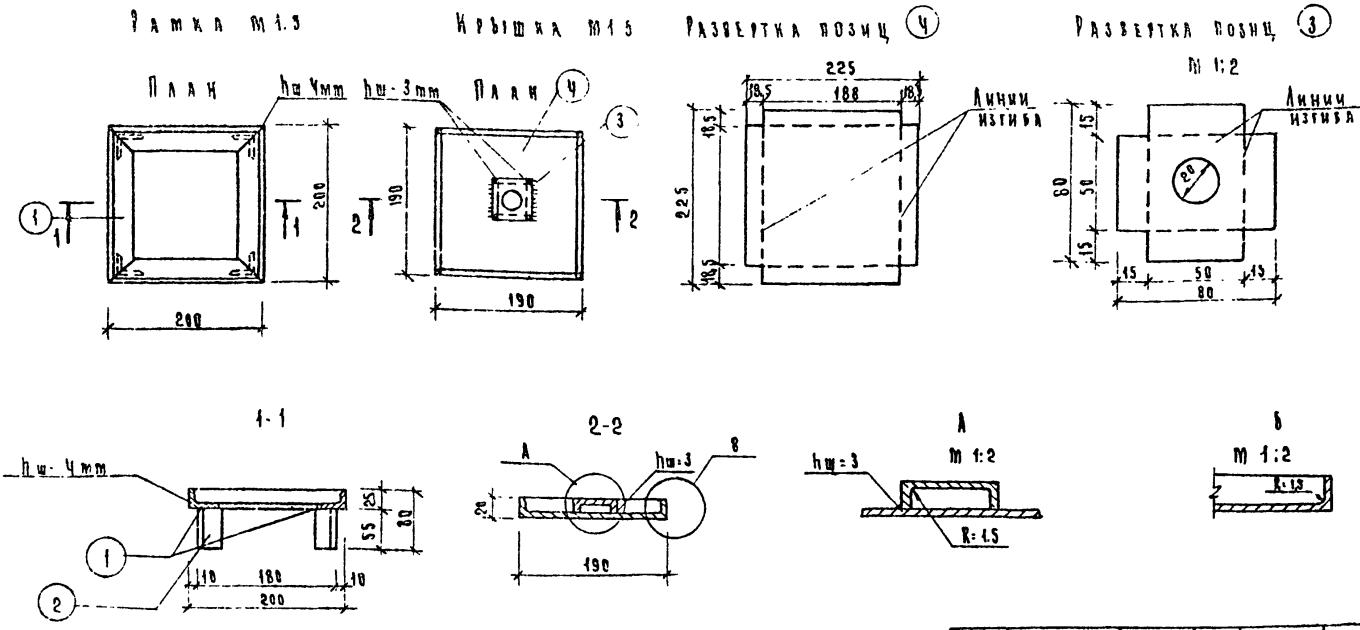

№ поз.	Сечение мм	Длина мм	Кол шт	Общая длина, м	Общий вес кг
1	L 25×4	200	4	0,800	1,17
2	L 25×4	36	4	0,220	0,32
3	– 80×3	80	1		0,15
4	– 225×3	225	1		1,20
				Итого.	2,84

Примечания:

1. Металлические поверхности покрасить масляной краской за 2 раза
2. Заполнение крышки должно производиться материалом одинаковым с полом (керамической плиткой, паркетной и т.д) при устройстве полов

1975	Общеобразовательная школа на 10 классов	Подпольная коробка Связь и сигнализация	Типовой проект 222-1-99/25	Альбом IV	Лист ИЭ-1

ЦНИИЭП учебных зданий г. Москва

Гл. арх. пр-та			Шифр 75-921
Нач. отдела			Арх №
Гл. инж. отд.	Д. Заикс		
Рук. группы			
Проектировщик			

Разработал	Э. Подольский	Проверил	Т. Мытарева
	К. Козлова		Н. Владыка
	Д. Заикс		
	Т. Мытарева		
	Н. Оберниченко		

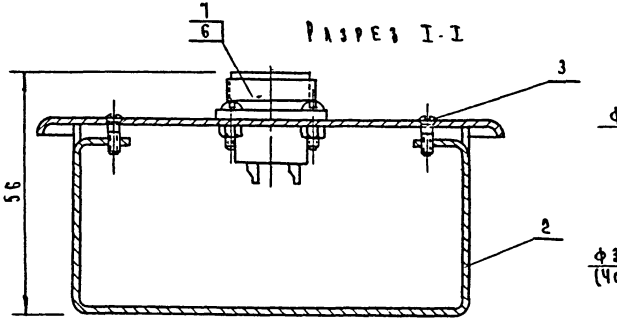

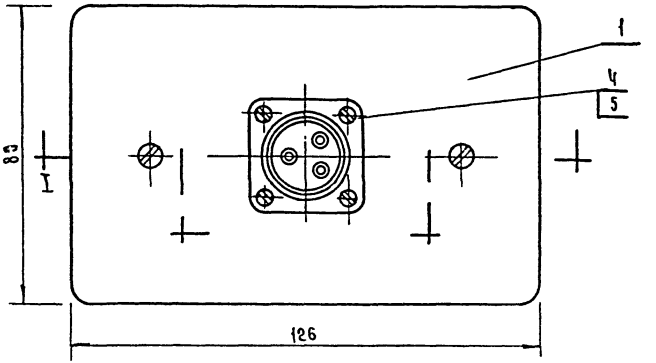

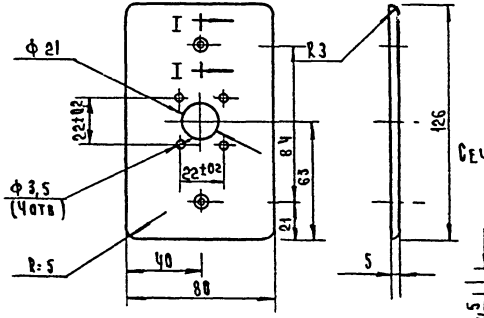

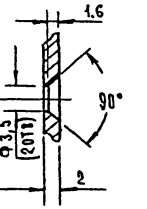

Примечание:
Вставка разъема (поз. N7) на чертеже не показана

N п.п.	Наименование	Ед. изм.	К-во	Материал	Размер	Вес 1 ед.	Вес общ.	Прим.
7	Вставка ШР20П 3Н1Ш7	"	1	—	—	—	—	
6	Колодка ШР20П3Э1Ш7	"	1	—	ГЕ0364098	—	—	
5	Гайка М3	"	4	"	ГОСТ 5927-70	—	—	
4	Винт М3х10	"	4	"	ГОСТ 17473-72	—	—	
3	Винт М3х8	"	2	Ст.3	ГОСТ 17474-72	—	—	
2	Коробка монтажная	"	1	Х8.4	ГОСТ 8594-70	—	—	
1	Крышка	шт	1	Алюминий	δ=2	0,05	0,05	

Спецификация

1975	Общеобразовательная школа на 10 классов	Настенная коробка на один штепсельный разъем. Связь и сигнализация	Типовой проект 222-1-99/75	Альбом IV	Лист ИЭ-2

ЦНИИЭП учебных зданий г. Москва

Шифр 75-921 Арх N

Гл. инженер проекта Г. Мытарева, А. Тонаева
Гл. инж. отдела Л. Ковалев, Л. Ковалева
Рук. группы Л. Заяс, Г. Мытарева
Проектировщик А. Балакина

Отпечатано
в Новосибирском филиале ЦИТП
630054 г. Новосибирск пр. Карла Маркса 1
Выдано в печать: „16" февраля 1981 г.
Заказ 530 Тираж 280