ТИПОВОЕ ПРОЕКТНОЕ РЕШЕНИЕ
А-IV-600-0480.90

СООРУЖЕНИЕ ВСТРОЕННОЕ В ЗДАНИЕ

(СУХИЕ ГРУНТЫ)

АЛЬБОМ 2

АР АРХИТЕКТУРНЫЕ РЕШЕНИЯ

СФ1009-02

Отпускная цена
на момент реализации
указана в счет-накладной

ТИПОВОЕ ПРОЕКТНОЕ РЕШЕНИЕ

A-IV-600-0480.90

СООРУЖЕНИЕ ВСТРОЕННОЕ В ЗДАНИЕ (СУХИЕ ГРУНТЫ)

АЛЬБОМ 2

СОСТАВ ПРОЕКТА

АЛЬБОМ 1	ПЗ	ОБЩАЯ ПОЯСНИТЕЛЬНАЯ ЗАПИСКА
АЛЬБОМ 2	АР	АРХИТЕКТУРНЫЕ РЕШЕНИЯ
АЛЬБОМ 3	КЖ	КОНСТРУКЦИИ ЖЕЛЕЗОБЕТОННЫЕ
АЛЬБОМ 4	КЖ	КОНСТРУКЦИИ ЖЕЛЕЗОБЕТОННЫЕ
АЛЬБОМ 5	КЖИ	РАБОЧИЕ ЧЕРТЕЖИ ИЗДЕЛИЙ
АЛЬБОМ 6	ОВ	ВЕНТИЛЯЦИЯ И ОТОПЛЕНИЕ
	ВК	ВНУТРЕННИЙ ВОДОПРОВОД И КАНАЛИЗАЦИЯ
	ЭД	ЭЛЕКТРОСТАНЦИЯ ДИЗЕЛЬНАЯ
	ТХ	МЕХАНИЗАЦИЯ СКЛАДСКОГО ХОЗЯЙСТВА
	АПТ	УСТАНОВКА АВТОМАТИЧЕСКОГО ПОЖАРОТУШЕНИЯ
АЛЬБОМ 7	ЭМ	СИЛОВОЕ ЭЛЕКТРООБОРУДОВАНИЕ
ЧАСТЬ 1	АОВ	АВТОМАТИЗАЦИЯ
	ЭО	ЭЛЕКТРООСВЕЩЕНИЕ
	СС	СВЯЗЬ И СИГНАЛИЗАЦИЯ
АЛЬБОМ 7 ЧАСТЬ 2	ЭМ. КУ	ЗАДАНИЕ ЗАВОДАМ-ИЗГОТОВИТЕЛЯМ
АЛЬБОМ 8 ЧАСТЬ 1	СО	СПЕЦИФИКАЦИЯ ОБОРУДОВАНИЯ АР, ОВ, ВК, ЭД, ТХ, АПТ
АЛЬБОМ 8 ЧАСТЬ 2	СО	СПЕЦИФИКАЦИЯ ОБОРУДОВАНИЯ ЭМ, ЭО, СС, АОВ, АВК
АЛЬБОМ 9	ВМ	ВЕДОМОСТИ ПОТРЕБНОСТИ В МАТЕРИАЛАХ
АЛЬБОМ 10 КНИГА 1	С	СМЕТЫ
АЛЬБОМ 11	ПЗ	ПОЯСНИТЕЛЬНАЯ ЗАПИСКА (Распространяет ГПИ «ЗАРУБЕЖПРОЕКТ»)

РАЗРАБОТАН
ГПИ «ЗАРУБЕЖПРОЕКТ»

ГЛАВНЫЙ ИНЖЕНЕР А.Т. ДАНИЛЕНКО
ГЛАВНЫЙ ИНЖЕНЕР ПРОЕКТА Г.И. ШЕЛУДЬКО

с участием

Киевского отделения Промтрансниипроект
Главный инженер А. Пушкарский
Главный инженер проекта И. Еремин

Ростовского ГПИ «Спецавтоматика»
Главный инженер Г.М. Габрелян
Главный инженер проекта Г.Х. Пандов

УТВЕРЖДЕН
ШТАБОМ ГО СССР
ПРОТОКОЛ № ОТ 12.12.1990 г.
ВВЕДЕН В ДЕЙСТВИЕ ПРИКАЗОМ
ГПИ «ЗАРУБЕЖПРОЕКТ» № 493 ОТ 14.12.1990 г.

© АПП ЦИТП 1994

Альбом 2

Ведомость основных комплектов рабочих чертежей

Обозначение	Наименование	Примечание
А-IV-600-0480.90-АР	Архитектурные решения	
А-IV-600-0480.90-КЖ	Конструкции железобетонные	
А-IV-600-0480.90-ОВ	Отопление и вентиляция	
А-IV-600-0480.90-ВК	Внутренний водопровод и канализация	
А-IV-600-0480.90-ЭД	Электростанция дизельная	
А-IV-600-0480.90-ТХ	Механизация складского хозяйства	
А-IV-600-0480.90-АПТ	Установка автоматического пожаротушения	
А-IV-600-0480.90-СС	Связь и сигнализация	
А-IV-600-0480.90-ЭМ	Силовое электрооборудование	
А-IV-600-0480.90-ЭО	Электроосвещение	
А-IV-600-0480.90-АОВ	Автоматизация отопления и вентиляции	
А-IV-600-0480.90-АВК	Автоматизация водопровода	

Ведомость рабочих чертежей основного комплекта

Лист	Наименование	Примечание
1	Общие данные	
2	Планы на отм. 0,050; -4,600.	
3	Фрагмент 1. Узлы 1...5.	
4	Разрезы 1-1, 2-2.	
5	Разрезы 3-3, 4-4. Узел Б.	
6	Фасады входа N 1. Разрез 1-1.	
7	Схема раскладки асбестоцементных листов.	
	Узлы А, Б.	
8	Вход N 2. План. Разрезы 1-1, 2-2, 3-3. Узлы 7...9.	
9	Планы полов на отм. 0,050; -4,600. Экспликация полов. Внутренняя отделка.	
10	Грузовой выжимной лифт Q=3200 кг. Развертка стен. План шахты. Узел 10	
11	Схема расположения элементов щитовых перегородок	
12	Фрагменты плана с нанесением отверстий	
13	План с расстановкой нар	
14	Схема герметизации сооружения	

Условные обозначения:

350 x 350 – размеры отверстия в стенах (вторая цифра-высота,

-1,500 – отметка низа отверстия от уровня чистого пола

Проект разработан в соответствии с действующими нормами и правилами и предусматривает мероприятия, обеспечивающие пожарную безопасность при эксплуатации сооружения.

Главный инженер проекта Г.И. Шелудько.

Ведомость ссылочных и прилагаемых документов

Обозначение	Наименование	Примечание
	Ссылочные документы	
ГОСТ 24698-81	Двери деревянные наружные для жилых и общественных зданий.	
ГОСТ 6629-88	Двери деревянные внутренние для жилых и общественных зданий.	
2.430-20, вып. 2	Узлы стен из кирпича одноэтажных зданий промышленных предприятий.	
01.036-1 вып. 0, 2, 3, 5, 6, 11.	Типовые конструкции, изделия и узлы зданий и сооружений. Защитно-герметические и герметические двери и ставни для убежищ.	
ТАК-Н-I-75/9	Типовые конструкции внутреннего оборудования сооружений гражданской обороны. Защитные металлические распашные ворота на проем 2200 x 2400.	
03.005-4, вып. 3, 4.	Отделка помещений, конструкции полов убежищ гражданской обороны. Конструкции подпольных каналов. Конструкции щитов подпольных каналов.	
03.005-3	Герметизация убежищ гражданской обороны.	
03.005-1, вып. 0, 1, 3, 4.	Гидроизоляция убежищ гражданской обороны. Рекомендации по выбору типов гидроизоляции. Окрасочная гидроизоляция. Защитные сооружения гидроизоляции. Деформационные швы.	
03.005-2	Теплоизоляция убежищ гражданской обороны.	
01.0179-1, вып. 2.	Унифицированные одноярусные, двухъярусные и трехъярусные нары с металлическим каркасом и деревянными настилами.	
1.038.1-1, вып. 1	Типовые конструкции, изделия и узлы зданий и сооружений. Перемычки железобетонные для зданий с кирпичными стенами.	
1.400-15, вып. 0, 1.	Унифицированные закладные изделия железобетонных конструкций для крепления технологических коммуникаций и устройств.	
2.436-18 вып. 0, 1.	Типовые конструкции, изделия и узлы зданий и сооружений. Узлы заполнения световых проемов с применением профильного стекла.	
	Прилагаемые документы	
А-IV-600-0480.90-АР и альбом 5	Рабочие чертежи изделий.	
А-IV-600-0480.90-АР, ВМ альбом 9	Ведомости потребности в материалах.	

Ведомость спецификаций

Лист	Наименование	Примечание
2	Спецификация заполнения проемов ворот и дверей.	
3	Спецификация изделий и материалов к узлам крепления кирпичных перегородок. Спецификация элементов теплоизоляции стен.	
5	Спецификация материалов на ступени.	
7	Спецификация изделий и материалов на павильон входа N 1.	
8	Спецификация изделий и материалов на входы.	
9	Спецификация элементов к схеме расположения полов.	
10	Спецификация к шахте лифта. Спецификация перемычек.	
11	Спецификация элементов к схеме расположения щитовых перегородок.	
12	Спецификация элементов на подпольные каналы.	
13	Спецификация оборудования.	

Общие указания

1. Типовой проект разработан на основании задания на проектирование, утвержденного начальником 13-й службы ГО СССР Бариновым А.М. от 01.03.88 г.
2. За условную отметку 0,000 принята отметка уровня низа плит покрытия, что соответствует абсолютной отметке ____, назначенной согласно топографической съемке.
3. Типовой проект разработан для посадки в непросадочных грунтах естественной влажности (уровень грунтовых вод должен быть ниже отметки основания не менее чем на 0,5 м).
4. Рельеф местности равнинный.
5. В проекте применены унифицированные сборно-монолитные конструкции серии У-01-01/80 вып. 0-1 „Материалы для проектирования помещений в сухих грунтах."
6. Внутренние стены запроектированы из монолитного железобетона.
7. Перегородки выполнять из глиняного кирпича ГОСТ 530-80 марки 100 на растворе марки 50 с армированием 2ф5 вр I с ячейками 70x70 мм через 4 ряда кладки. Крепление кирпичных перегородок на листе 10.
8. При кладке кирпичных перегородок в откосы проемов заложить деревянные пробки размером 120x250x65 мм через 900 мм, но не менее двух штук на каждом откосе для крепления дверных блоков.
9. Над проемами в перегородках выполнять рядовые перемычки - 2 стержня ф10АI на каждые 120 мм толщины перегородки в слое цементно-песчаного раствора толщиной 30 мм и с запуском на опоры по 350 мм.
10. У шахты лифта выполнить асфальтовую отмостку толщиной 30 мм, шириной 750 мм по щебеночному основанию толщиной 100 мм.
11. Цокольную часть лифта снаружи оштукатурить цементно-песчаным раствором состава 1:3 толщиной 20 мм на высоту 400 мм.
12. Работы по гидроизоляции выполнять в соответствии с серией 03.005-1, выпуск 0-1.

Привязан

Инв. №

ГИП	Шелудько	
Гл.арх.	Клепышев	
Нач.отд	Лесин	
Гл.спец	Нефедов	
Нач.гр	Клепышева	
Инж I кат	Выходцева	
Исполн	Пигульская	
Провер	Карамышев	
Н.контр	Нефедов	

А-IV-600-0480.90 АР

Сооружение встроенное в здание

Стадия	Лист	Листов
РП	1	14

Общие данные

ВПО Зарубежстрой
ЗАРУБЕЖПРОЕКТ
г. Волжский

Инв. № подл. | Подпись и дата | Взам. инв. №

Альбом 2

ПЛАНЫ НА ОТМ. 0,050; 0.200.

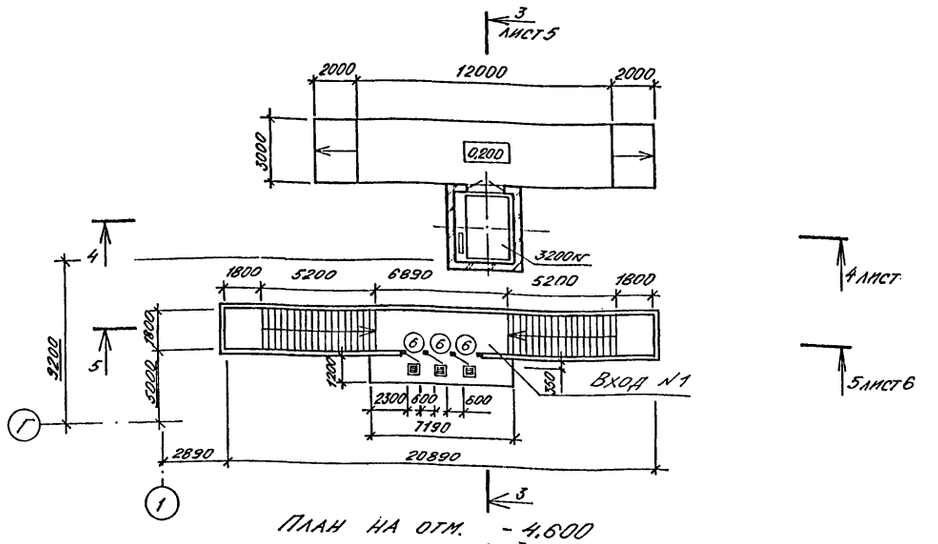

ПЛАН НА ОТМ. -4,600

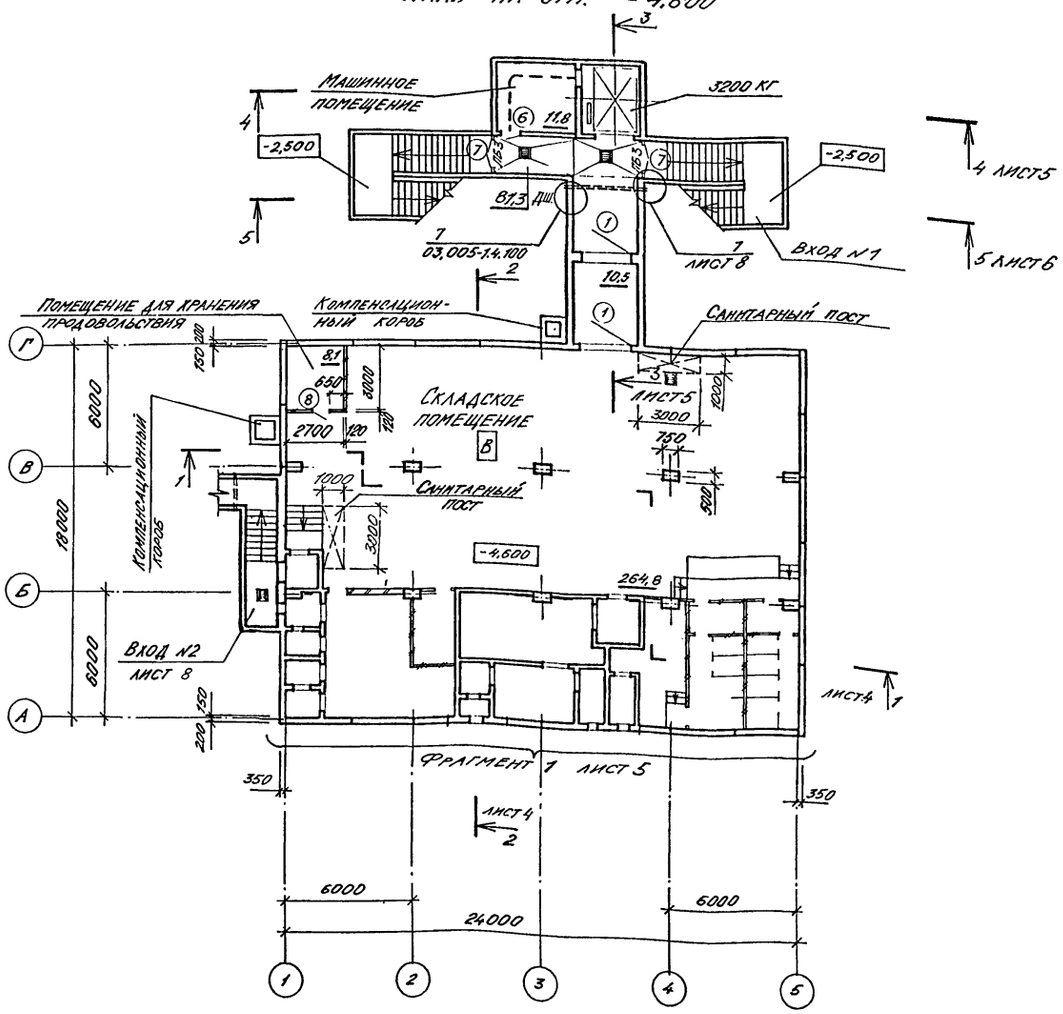

Спецификация заполнения проемов ворот и дверей

Марка, поз.	Обозначение	Наименование	Кол.	Масса ед.кг	Примечание
1	ТДК-Н-I-75/9	Ворота ВУ-II-1	2	2626	
2	01.036-1 вып.5	Дверной блок ДУ-IV-2	3	439	
3	01.036-1 вып.2	Дверной блок ДУ-III-6	1	492	
4	01.036-1 вып.6	Дверной блок ДУ-IV-3	1	287	
5	01.036-1 вып.11	Ставень СУ-IV-1	12	122	
6	ГОСТ 24698-81	Дверной блок 21-10 ГЩ	4		
7	ГОСТ 24698-81	Дверной блок 21-13 ГЩ	2		
8	ГОСТ 6629-88	Дверной блок 21-9	4		
9	ГОСТ 6629-88	Дверной блок 21-8 Л	2		
10	ГОСТ 6629-88	Дверной блок 21-8	2		

Ведомость проемов ворот и дверей

Марка поз.	Размер проема, мм
1	2200 x 2400
2	1200 x 2000
3,4	800 x 1800
5	800 x 800
6,8	910 x 2070
7	1310 x 2070
9,10	810 x 2070

1. Двери в помещение для хранения продовольствия обить кровельной оцинкованной сталью на высоту 0,5м от пола.
2. Двери в электрощитовую, в помещения венткамер обить кровельной оцинкованной сталью (ГОСТ 19904-74) δ=0,5мм по асбестовому картону (δ=5мм) с обеих сторон.
3. Перемычки ПБ-3 (2шт.) внесены в спецификацию на листе 8.

Согласовано: Гл. конструктор Петренко; Гл. спец. ТО Бобылевич; Нач. гр. конструк. Колобкин; Нач. гр. 018 Иванченко; Нач. гр. ВК Алферова; Нач. гр. ЭТО Литатова; Нач. гр. ЭТО Сигрычева

Инв. № подл. | Подпись и дата | Взам. инв. №

Привязан

Инв. №

ГИП	Шелухько	
Гл.арх.	Клепышев	
Нач.отд	Лесин	
Гл.спец	Нефедов	
Нач.гр	Клепышева	
Инж I кат	Выходцева	
Исполн	Борисенко	
Провер	Карамышев	
Н.контр	Нефедов	

A-IV-600-0480.90 АР

Сооружение встроенное в здание

Стадия	Лист	Листов
РП	2	

Планы на отм. 0,050; 0,200; -4,600.

ВПО Зарубежстрой
ЗАРУБЕЖПРОЕКТ
г.Волжский

ФРАГМЕНТ 1

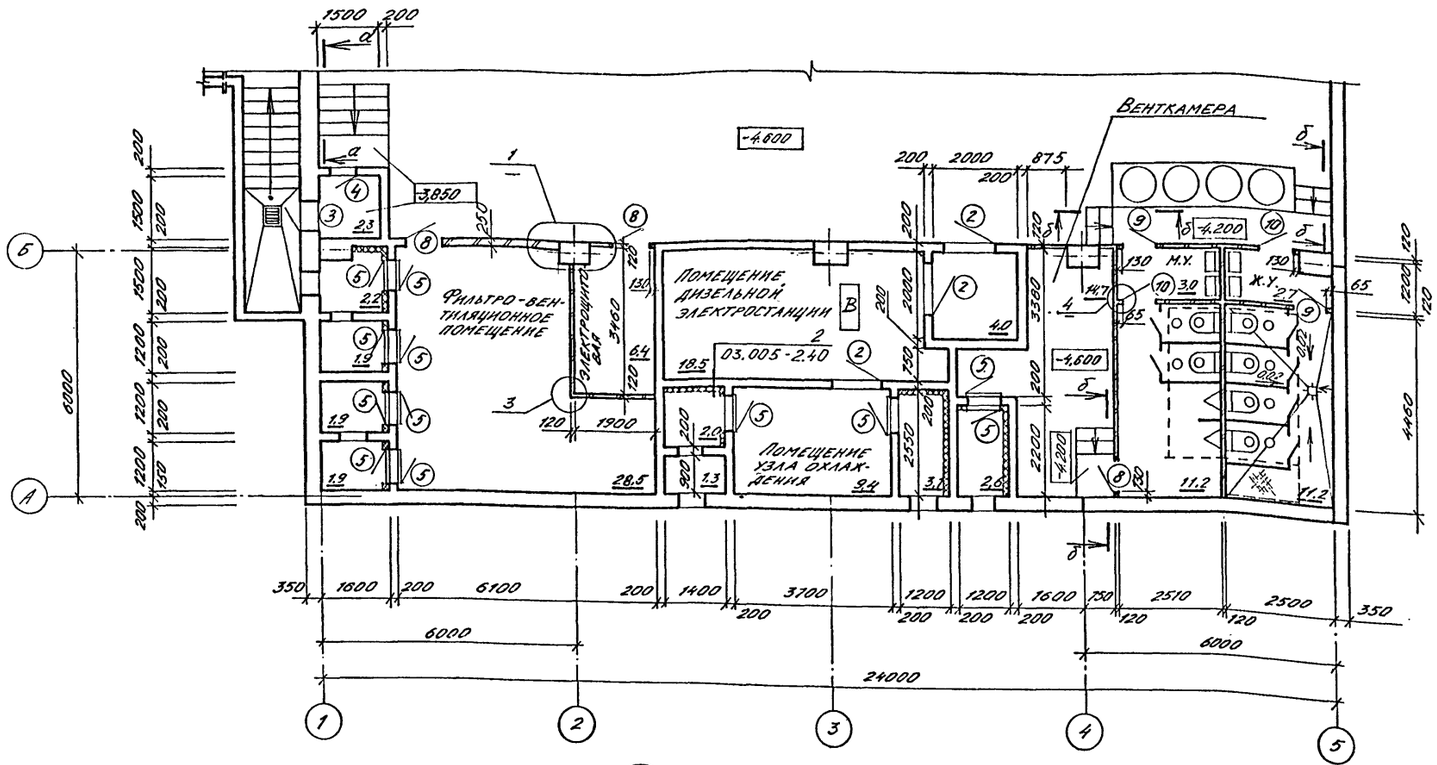

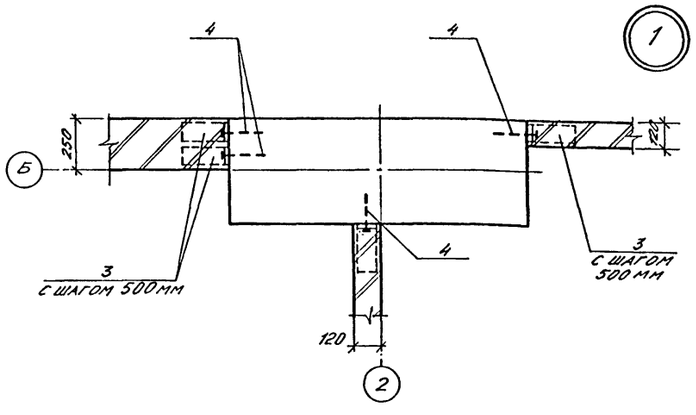

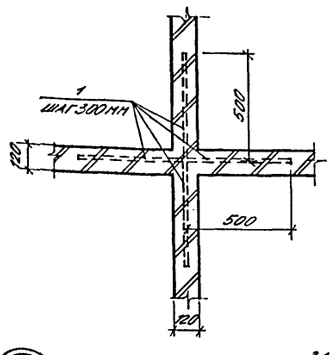

Анкер А-1

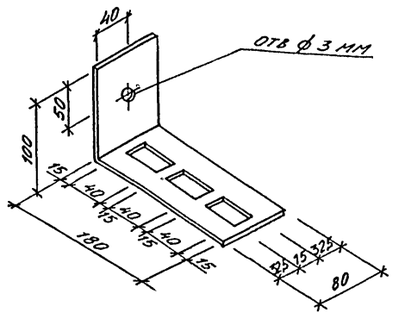

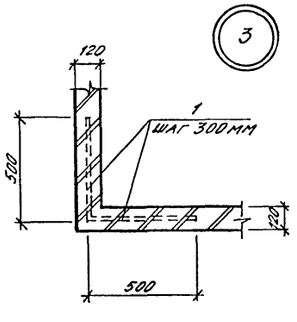

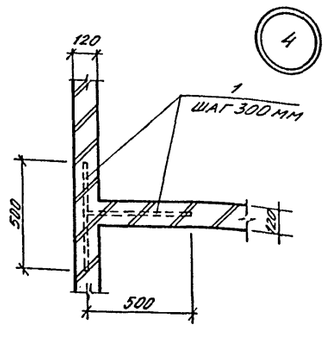

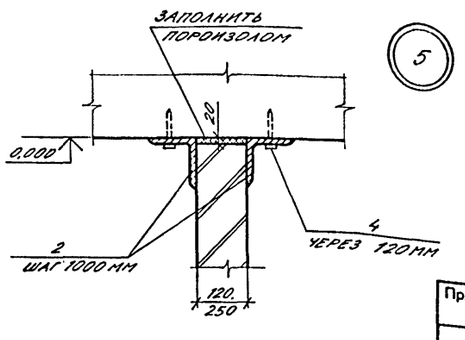

1. Крепление теплоизоляции анкерами по узлу 2-03.005-2.40 и пункту 3-03.005-2.00.

Спецификация изделий и материалов к узлам крепления кирпичных перегородок.

Марка поз.	Обозначение	Наименование	Кол. 1,2 кл.з.	Кол. 3,4 кл.з.	Масса ед. кг	Примечание
		Крепление кирпичных перегородок				
		Детали				
1.		ф8АI, ℓ=500мм, ГОСТ 5781-82*	120	120	0,198	шт.
2.		∟100×7, ℓ=300мм	66	66	3,24	шт.
3.		Анкер А-1				
		-3×80, ℓ=280мм, ГОСТ 19903-74*	84	84	0,5	шт.
		Стандартные изделия				
4.	ТУ 14-4-794-77	Дюбель-гвоздь ДГПШ 4,5×50	212	212		шт.

Спецификация элементов теплоизоляции стен

Марка поз.	Обозначение	Наименование	Кол.	Масса ед. кг	Примечание
		Теплоизоляция стен			
		Детали			
	03.005-2.01	-40×4 ГОСТ 103-76*, ℓ=1000мм	16	1,6	шт.
	03.005-2.03	ф6АI ГОСТ 5781-82*, ℓ=570мм	96	0,12	
		Стандартные изделия			
		Плиты минераловатные ГОСТ 10140-80, ρ=250кг/м³, δ=40мм	46,3		м²
		Сетка проволочная №10-1НУ ГОСТ 3826-82*	46,3		м²

Согласовано:

Гл. конструктор	Черемко	
Гл. спец. т.о.	Бобенко	
Нач. гр. конст.	Корсакин	
Нач. гр. ОТВ	Линенко	
Нач. гр. СВК	Аганиян	
Нач. гр. ЭО	Ивлиев	
Нач. гр. ЭО	Стычев	

Альбом 2

Привязан

Инв. №

ГИП	Шелудько		
Гл. арх.	Кленьшев		
Нач. отд	Лесин		
Гл. спец	Нередов		
Нач. гр	Кленьшева		
Инж I кат	Выходцева		
Исполн	Пигульская		
Провер	Карамалиев		
Н. контр	Нередов		

А-IV-600-0480.90 АР

Сооружение встроенное в здание

Стадия	Лист	Листов
РП	3	

Фрагмент 1. Узлы 1...5

ВПО Зарубежстрой
ЗАРУБЕЖПРОЕКТ
г. Волжский

Альбом 2

Разрез 1-1

Тип пола по проекту
Засыпка сухим грунтом
Защитная стяжка из цементно-песчаного раствора марки 100 - 50мм
1 слой листового полиэтилена высокого давления ВД δ=2мм (ГОСТ 16337-77Е) с проваркой швов на мастике БКС.
Выравнивающий слой из цементно-песчаного раствора марки 100 - 20мм
Сливная призма из бетона класса В-5
Сборно-монолитное ж.б. покрытие

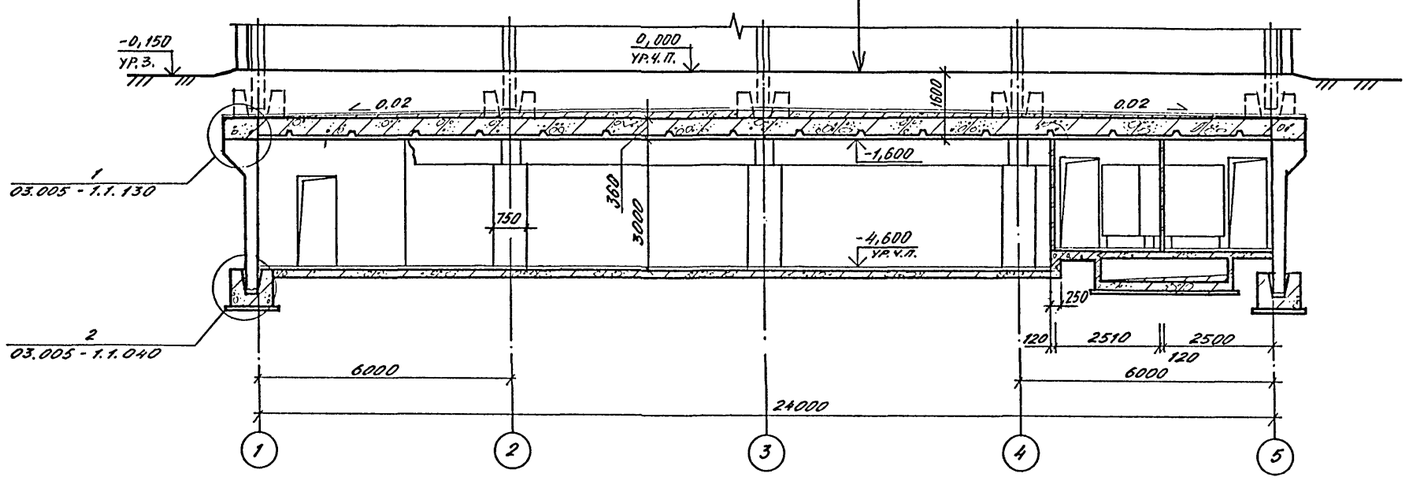

План сливной призмы

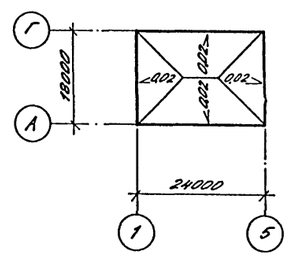

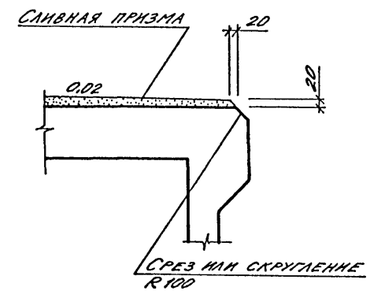

Разрез 2-2

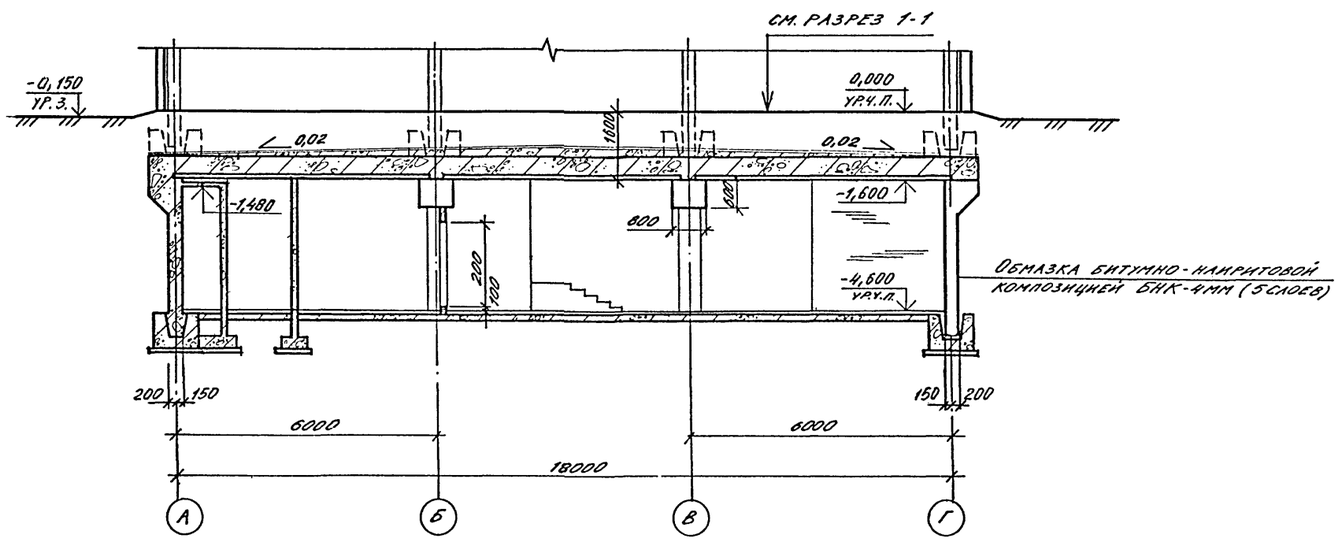

ГИП	Шелудько		
Гл.арх.	Маеньшев		
Нач.отд	Лесин		
Гл.спец	Нефедов		
Нач.гр	Маеньшева		
Инж I кат	Выходцева		
Исполн.	Борисенко		
Провер.	Карамалиев		
Н.контр.	Нефедов		

Привязан

Инв. №

А-IV-600-0480.90 АР

Сооружение встроенное в здание

Стадия	Лист	Листов
РП	4	

Разрезы 1-1, 2-2

ВПО ЗАРУБЕЖСТРОЙ
ЗАРУБЕЖПРОЕКТ
г.Волжский

Согласовано:

Гл. конструктор	Петренко	
Гл. спец. ТО	Богомолова	
Нач. гр. контр.	Лопатин	
Нач. гр. ОТВ	Ланченко	
Нач. гр. ОВК	Аверова	
Нач. гр. ЭТО	Ананьева	
Нач. гр. ЭТО	Сапронова	

Инв. № подл. | Подпись и дата | Взам. инв. №

СФ1009-02 6

Альбом 2

Разрез 3-3

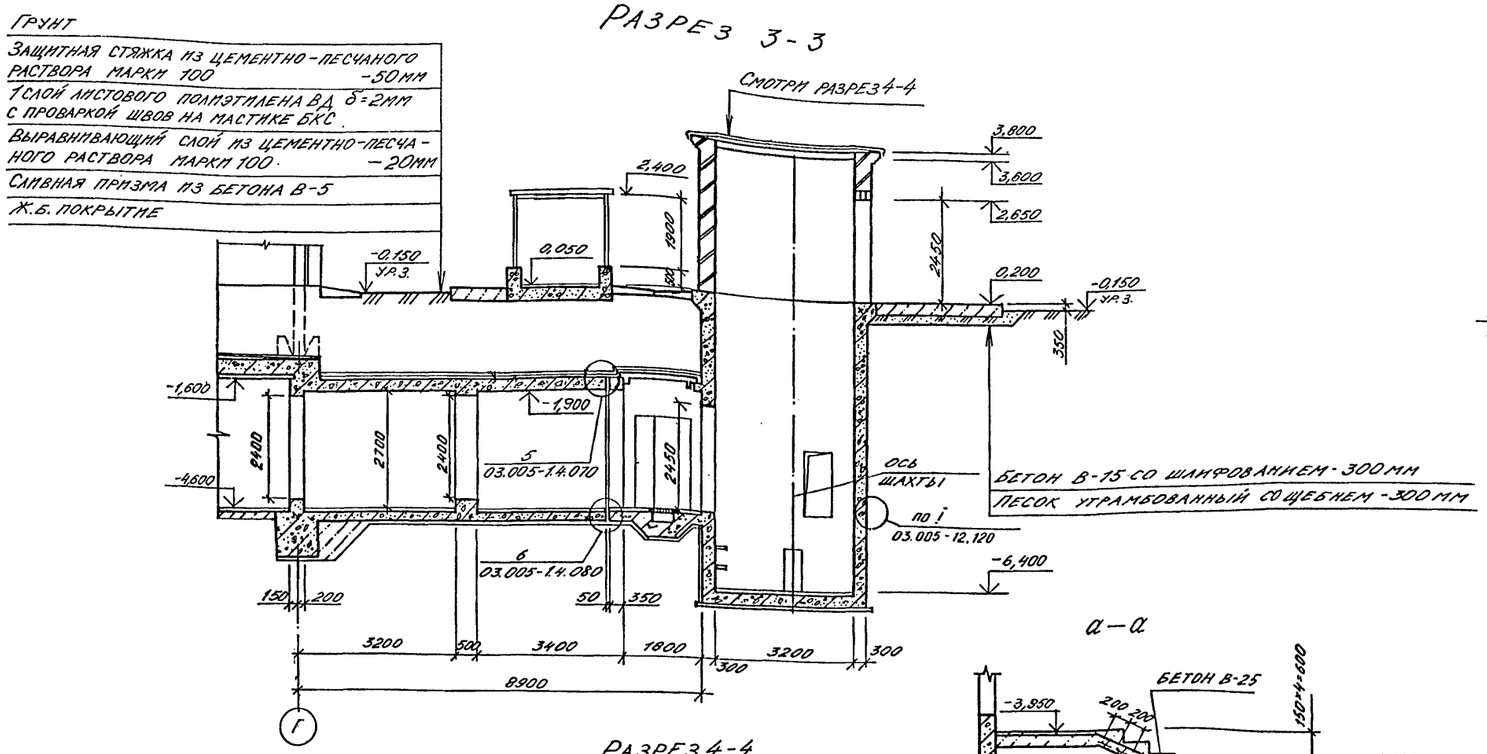

Разрез 4-4

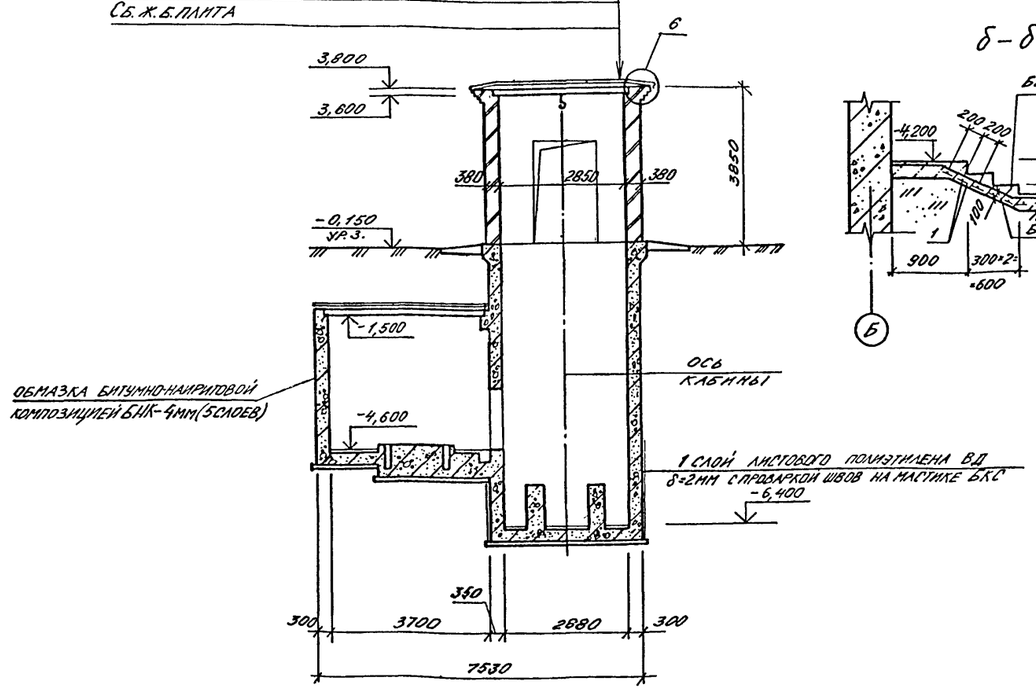

а-а

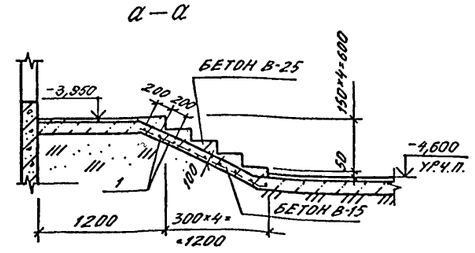

б-б

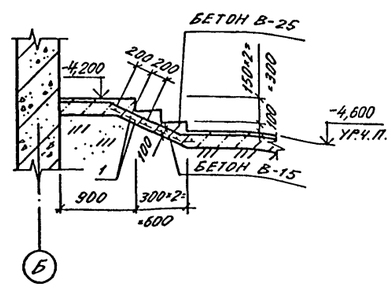

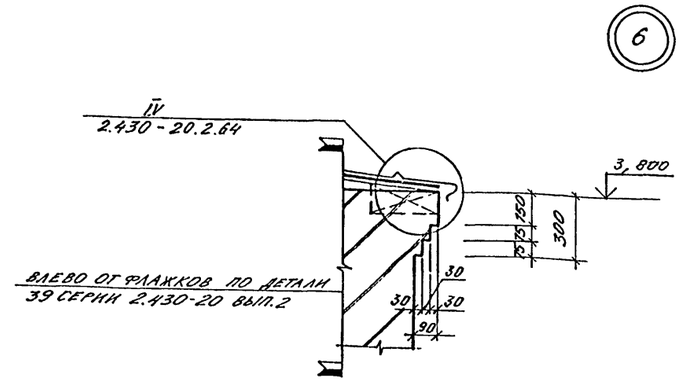

Спецификация материалов на ступени

Марка, поз.	Обозначение	Наименование	Кол.	Масса, ед.кг	Примечание
1		ф12 AII, ГОСТ 5781-82*	39	0,888	п.м

1. Разрезы 3-3, 4-4 даны для варианта входов в сборных конструкциях. Вариант входов в монолитных конструкциях разработан на листах КЖ.

Согласовано: Нач. гр. конст. Городилин

ГИП	Шелудько		A-IV-600-0480.90 AP
Гл.арх.	Каеньшев		
Нач.отд	Лесин		
Гл.спец	Нефедов		Сооружение встроенное в здание — Стадия: РП; Лист: 5; Листов:
Нач.гр	Каеньшева		
Инж I кат	Выходцева		Разрезы 3-3, 4-4. Узел 6.
Исполн.	Выходцева		ВПО Зарубежстрой ЗАРУБЕЖПРОЕКТ г.Волжский
Провер	Карамышев		
Н.контр	Нефедов		

Привязан

Инв. №

Инв. № подл. | Подпись и дата | Взам. инв. №

Альбом 2

Фасад 2-5

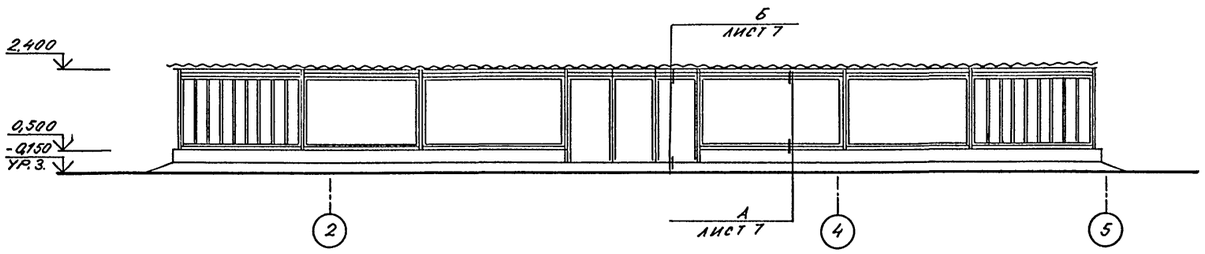

Фасад

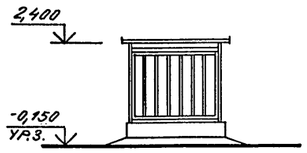

Фасад 5-2

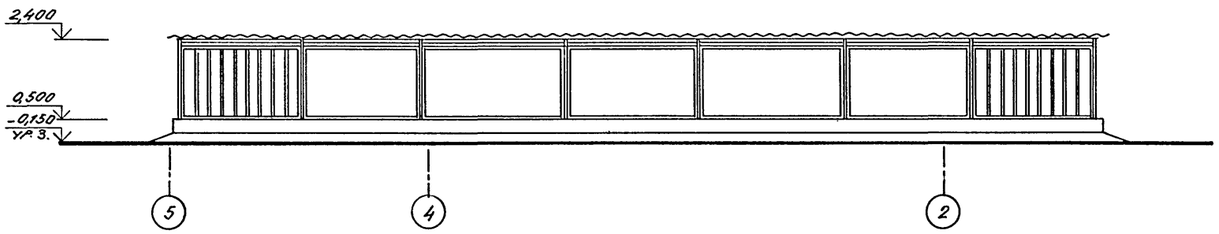

Разрез 5-5

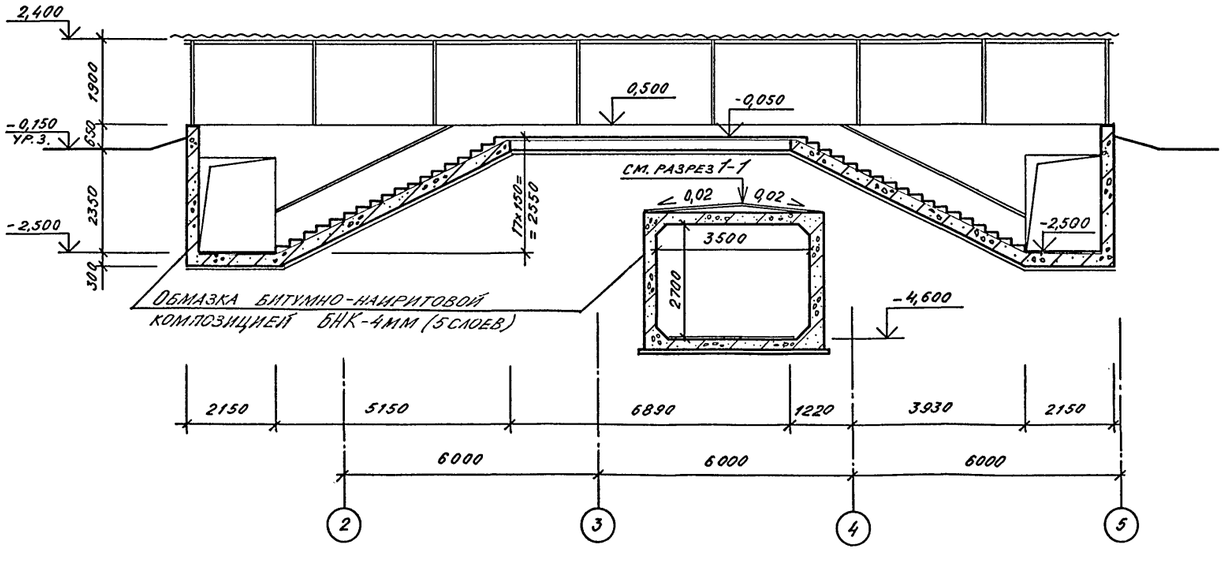

1. Расход материалов на павильон входа № 1 внесен в спецификацию на листе 8
2. Заполнить цементно-песчаным раствором до установки профильного стекла.

Нач.отд	Лесин		
Гл.спец	Нефедов		
Нач.гр	Каенышева		
Инж I кат	Выходцева		
Исполн	Игнатова		
Провер	Карамалиев		
Н.контр	Нефедов		

Привязан:

Инв. №

А-IV-600-0480.90 АР

Сооружение встроенное в здание

Стадия	Лист	Листов
РП	6	

Фасады павильона входа № 1. Разрез 5-5.

ВПО ЗАРУБЕЖСТРОЙ
ЗАРУБЕЖПРОЕКТ
г. Волжский

Нач. гр. Коняева | Горобкин

Инв. № подл. | Подпись и дата | Взам. инв. №

СФ1009-02 8

Альбом 2

Схема раскладки асбестоцементных листов

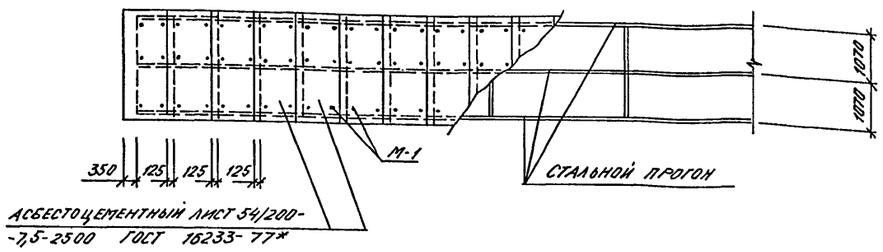

а – а

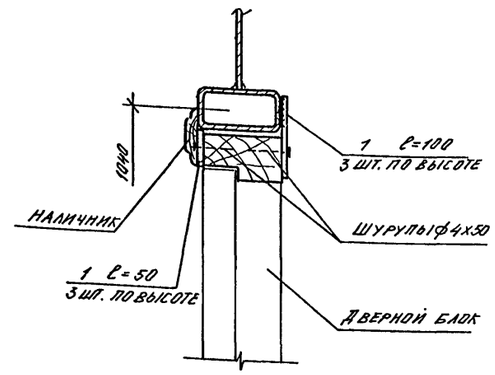

Спецификация изделий и материалов на павильон входа № 1

Марка, поз.	Обозначение	Наименование	Кол.	Масса ед. кг.	Примечание
		Павильон входа № 1			
		Детали			
1		-40х30 ГОСТ 7103-76*	28	0,94	п.м.
		Стандартные изделия			
2		Винт М 4х8 ГОСТ 11651-80*	90	0,001	шт.
3		Винт М 5х8 ГОСТ 11651-80*	416		шт.
		с шайбой δ=2,5 мм.			
		Сборочные единицы			
4	2.436-18 вып. 4	Крепежный элемент К9-1		0,48	шт.
М-1	А-IV-600-0480.90-АР.И	Прибор крепления		0,129	шт
	Альбом 5				

А

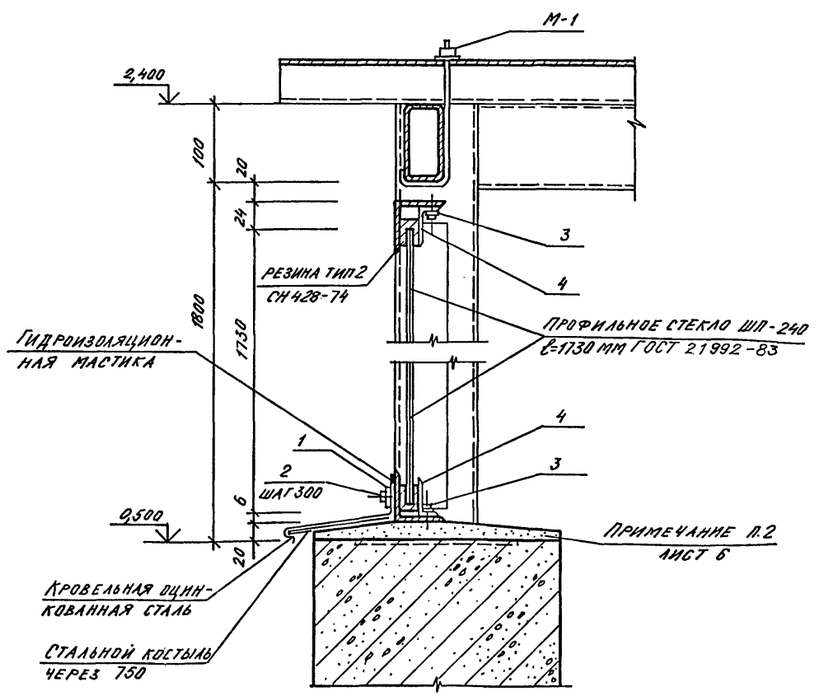

Б

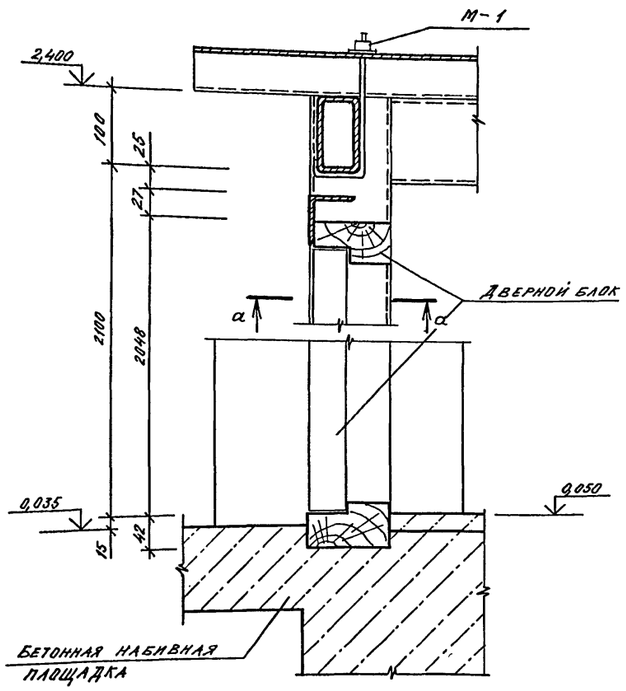

1. Данный лист читать совместно с листом 6.

Нач.отд	Лесин		
Гл.спец	Нефедов		
Нач.гр	Клепышева		
Инж.I кат	Выходцева		
Исполн	Игнатова		
Провер	Карамзанов		
Н.контр	Нефедов		

Привязан:

Инв. №

А-IV-600-0480.90 АР

Сооружение встроенное в здание

Стадия	Лист	Листов
РП	7	

Схема раскладки асбестоцементных листов. Узлы А, Б.

ВПО Зарубежстрой
ЗАРУБЕЖПРОЕКТ
г.Волжский

Согласовано:
Нач. гр. конструк. Коробкин

Инв. № подл. | Подпись и дата | Взам. инв. №

Альбом 2

1 – 1

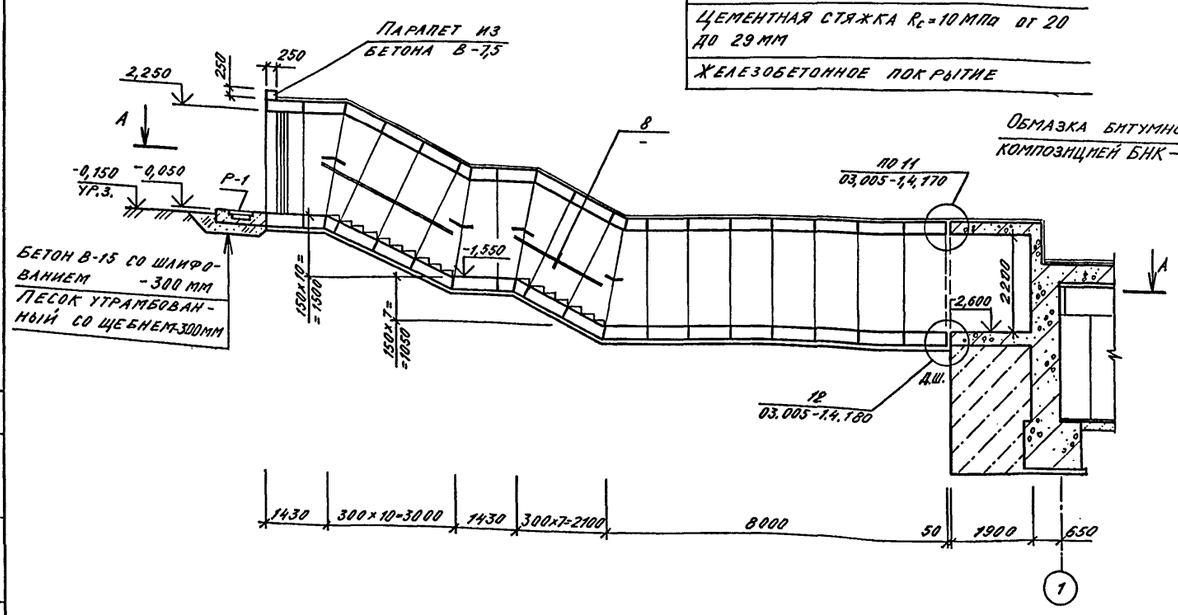

2 – 2

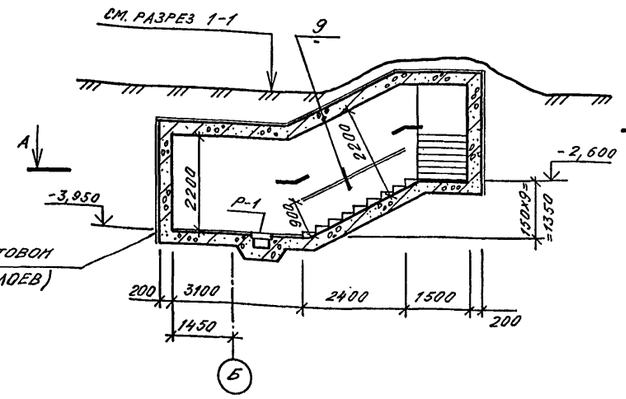

3 – 3

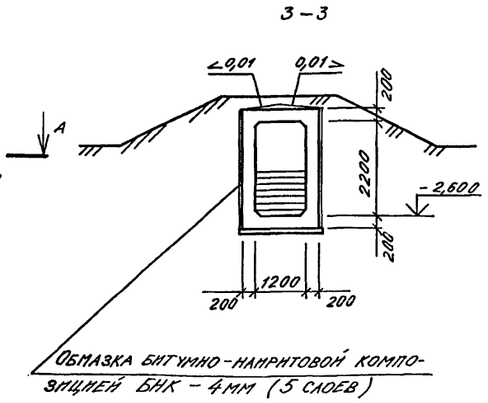

А – А

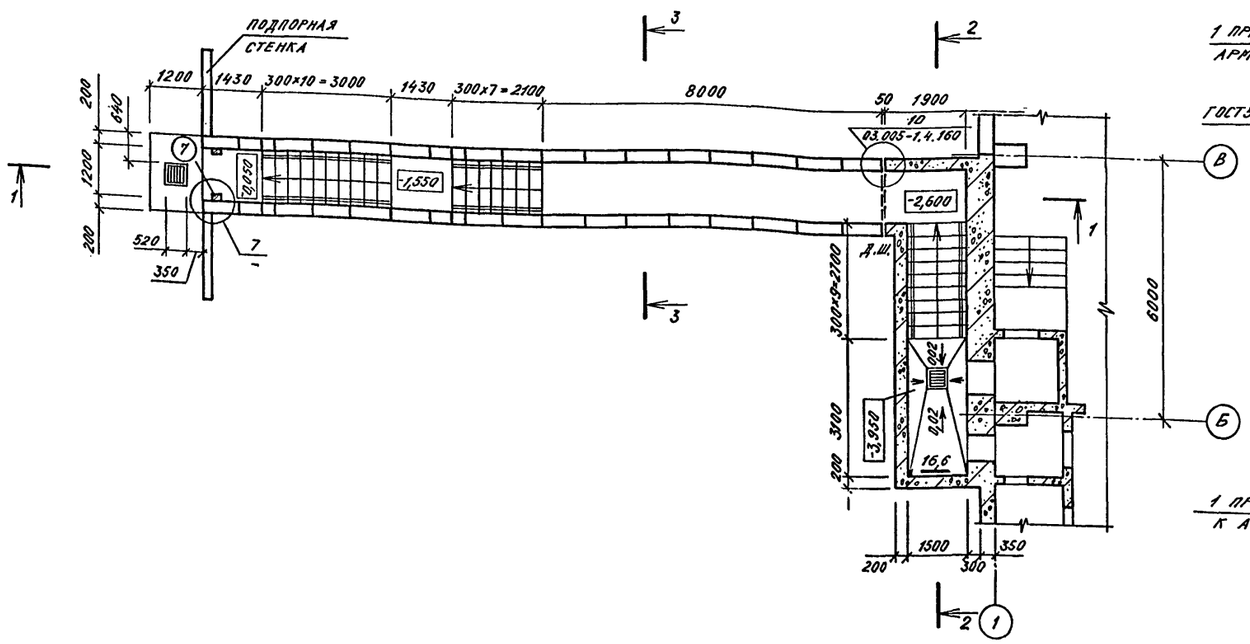

7

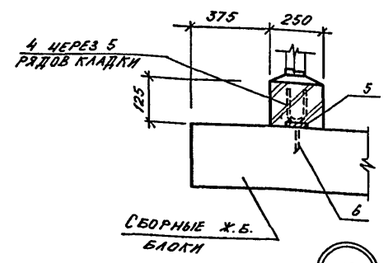

8

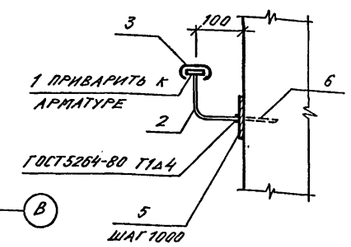

9

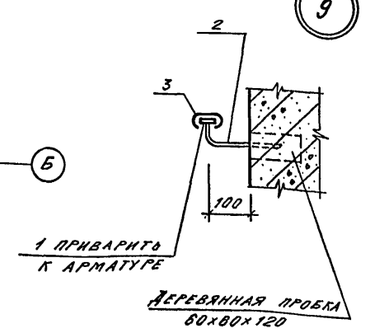

Спецификация изделий и материалов на входы

Марка, поз.	Обозначение	Наименование	Кол.	Масса ед.кг	Примечание
Р-1	А-IV-600-0480.90- АР ИЛ.5	Металлическая решетка	8	31,8	шт
		Детали			
1		ГОСТ 103-76* -4х36		1,13	п.м.
2		ГОСТ5781-82* ф16А3, ℓ=200мм		0,32	шт.
3		Поручень поливинилхлоридный ГОСТ19111-77			п.м.
4		ГОСТ5781-82* ф6А3, ℓ=250мм		0,3	шт.
5		ГОСТ103-76*-4х100, ℓ=100мм		0,06	шт.
		Стандартные изделия			
6	ТУ14-4-794-77	Дюбель-гвоздь ДГПШ4,5х50			шт.

1. Дверь тип 7 внесена в спецификацию на листе 2.
2. Размеры в скобках даны для А-IV-600-0480.90.
3. Размеры и конфигурация подпорной стенки определяются при привязке проекта и зависят от посадки убежища и плотности застройки территории.
4. Щели после установки коробки двери тип 7 заделать деревянными брусьями по месту.
5. Вход N 2 разработан для варианта в сборных конструкциях вариант в монолитных конструкциях см. листы К.Ж.

Согласовано:

Нач.гр.конструк.	Горбатин
Нач.отд.	Бородин

Привязан:

Инв. №

Нач.отд	Лесин		
Гл.спец	Нефедов		
Нач.гр	Каеньшева		
Инж. I кат	Выходцева		
Исполн	Игнатова		
Провер	Карамалиев		
Н.контр	Нефедов		

А-IV-600-0480.90 АР

Сооружение встроенное в здание

Стадия	Лист	Листов
РП	8	

Вход N2. Разрезы 1-1, 2-2, 3-3. Узлы 7...9.

ВПО Зарубежстрой
ЗАРУБЕЖПРОЕКТ
г.Волжский

Альбом 2

Планы полов

на отм. 0.050

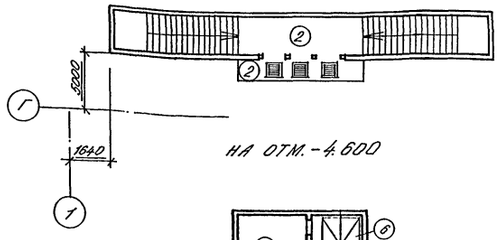

на отм. -4.600

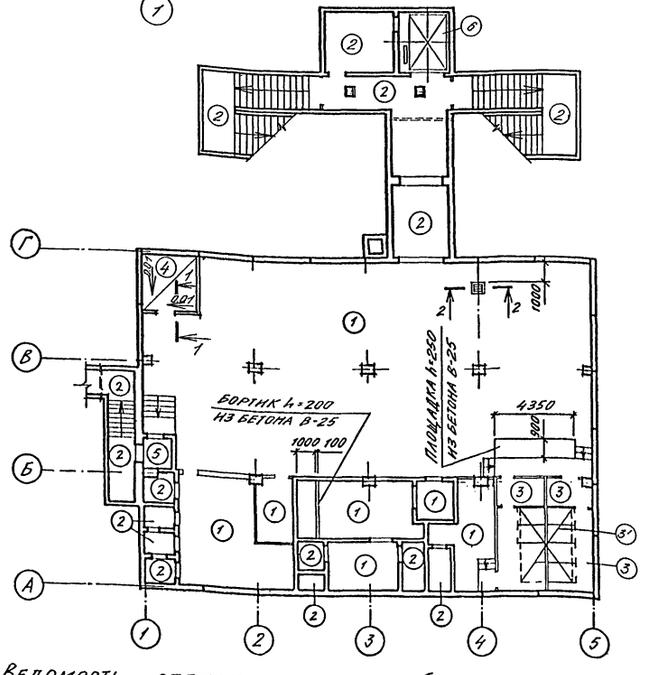

Экспликация полов

Наименование или номер помещения по проекту	Тип пола по проекту	Схема пола	Элементы пола и их толщина	Площадь пола м²
1	2	3	4	5
Складское помещение, помещение дизельной электростанции, фильтровентиляционное помещение, помещение узла охлаждения, электрощитовая	1		1. Покрытие бетонное В-25 со шлифованием -25 мм 2. Подстилающий слой - бетон В-15 -175 мм 3. Гидроизоляция от капиллярного поднятия вод - 2 слоя гидроизола на битумной мастике 4. Стяжка из бетона класса В-10 -50 мм 5. Основание - слой щебня крупностью 40мм, втрамбованный в грунт -100 мм	332,4
Монолитные участки входов N1,2; расширительные камеры.	2		1. Покрытие бетонное В-25 со шлифованием -30 мм 2. Железобетонная плита 3. Подстилающий слой - бетон В-15 -100 мм. Слои 3...5 тип пола 1.	95,0
Санузлы	3 3'		1. Покрытие - плитка керамическая по ГОСТ 6787-80* -15 мм 2. Прослойка толщиной 15 мм и заполнение швов цементно-песчаным раствором R_c = 15 МПа 3. Подстилающий слой из бетона В-10 -175 мм 4. Основание - слой щебня крупностью 40мм, втрамбованный в грунт -100 мм	15,9 10,9
Помещение для хранения продовольствия.	4		1. Покрытие бетонное В-25 со шлифованием -25 мм 2. Подстилающий слой - бетон В-15 с прокладкой сетки Р-12-1.6 ГОСТ 5336-80* -175 мм Слои 3...5 тип пола 1	8,1

Продолжение

1	2	3	4	5
Тамбур входа N2	5		1. Покрытие бетонное В-25 со шлифованием -25 мм 2. Подстилающий слой бетон В-15 - 80 мм 3. Засыпка песком -700 мм 4. Железобетонная плита	2,3
Шахта лифта	6		1. Покрытие бетонное В-25 со шлифованием -50 мм 2. Железобетонная плита 3. Подстилающий слой бетон В-15 - 100 мм 4. Гидроизоляция - 1 слой листового полиэтилена высокого давления ВД δ=2мм на мастике БКС с проваркой швов 5. Стяжка из цементно-песчаного раствора R_c = 15 МПа -15 мм 6. Бетонная подготовка В-7.5 -100 мм 7. Основание - слой щебня крупностью 40мм, втрамбованный в грунт - 100 мм	9,1

Спецификация элементов к схеме расположения полов

Марка поз	Обозначение	Наименование	Кол.	Масса ед. кг	Примечание
		Тип пола 4			
		Детали			
1		ОЦБ-ПН-0,8×50 ГОСТ 19904-74* / Н-МТ-1 ГОСТ 14918-80*	0,71		м²
	Стандартные	изделия			
2		Сетка Р-12-1.6 ГОСТ 5336-80*	21,3	3,24	м²
3	ТУ-14-4-794-77	Дюбель-гвоздь ДГПШ 3,7×40	30		шт

1. Швы между панелями покрытий и стен расшиваются.
2. Перегородки и стены затираются цементным раствором.
3. Покрытия и конструкции полов запроектированы в соответствии со СНиП 2.03.13-88.
4. Производство работ по устройству полов и внутренним отделочным работам вести в соответствии с требованиями СНиП 3.04.01-87.
5. Столярные изделия окрасить эмалью ЭПФ (ТУ6-10-18-72-80) в 2 слоя.
6. Пол тип 3' - покрытие см. тип пола 3, конструкцию фекального резервуара см. альбом 3.
7. Полы выполнять после устройства подпольных каналов, колодцев, фекального резервуара по чертежам КЖ и прокладки сантехнических и электротехнических труб.
8. Экспликация полов разработана для варианта с входами из сборных и монолитных железобетонных конструкций.
9. Для обеспечения беспыльности полы в помещении дизельной электростанции, фильтровентиляционном помещении, электрощитовой, венткамеры, расширительных камер окрасить эмалью ЭПФ-1217 (ТУ6-10-18-72-80).

Ведомость отделки помещений (площадь в м²)

Наименование или номер помещения	Потолок		Стены или перегородки		Колонна		Примечание
	Площадь	Вид отделки	Площадь	Вид отделки	Площадь	Вид отделки	
Складское помещение, венткамера, помещение для хранения продовольствия, узел охлаждения, фильтровентиляционное помещение, помещение дизельной электростанции, машинное помещение лифта, электрощитовая, входы N 1,2, тамбуры, тамбур-шлюзы	418,1	Окраска силикатной краской - 2 слоя	686,6	Окраска силикатной краской 2 слоя по затертой поверхности	74,7	Окраска силикатной краской - 2 слоя	п.п. 1,2,4,5.
Санузлы, расширительные камеры	45,0	Окраска эмалью ЭПФ-1217 (ТУ6-10-18-72-80)	248,4	Окраска эмалью ЭПФ-1217 (ТУ6-10-18-72-80)	6,5	Окраска эмалью ЭПФ-1217 (ТУ6-10-18-72-80)	п.п. 1,2,4,5.

2-2

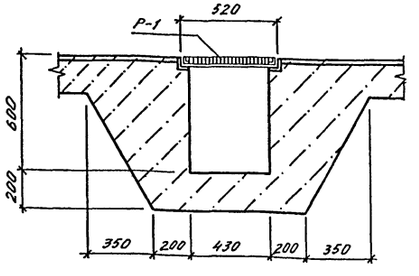

1-1

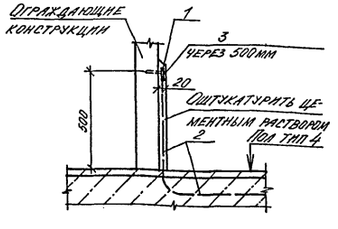

Согласовано: Гл.спец.п.о. Богомолова

Инв. № подл. | Подпись и дата | Взам. инв. №

Привязан

Инв. №

Нач.отд	Лесин		
Гл.спец	Нередов		
Нач.гр	Клепышева		
Инж. I кат	Выходцева		
Исполн	Пигузская		
Провер	Карамышев		
Н.контр	Нередов		

А-IV-600-0480.90 АР

Сооружение встроенное в здание

Стадия	Лист	Листов
РП	9	

Планы полов на отм. 0.050, -4.600. Экспликация полов. Внутренняя отделка

ВПО ЗАРУБЕЖСТРОЙ ЗАРУБЕЖПРОЕКТ г. Волжский

Развертка кирпичных стен шахты лифта

вида А вида Б вида В вид Г

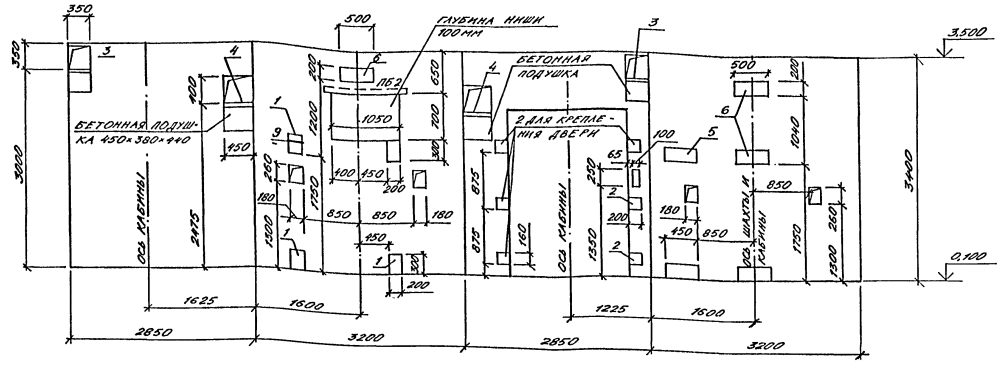

План шахты лифта

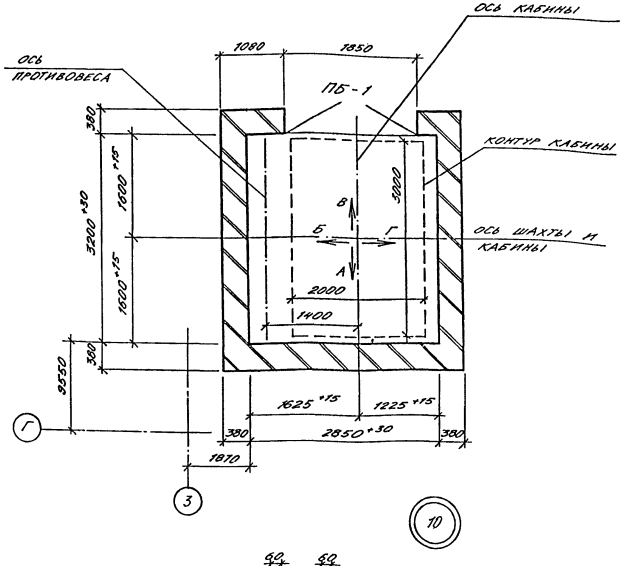

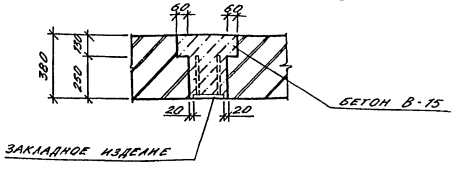

1. Проект строительной части выжимного лифта Q=3200 кг (кабина 2000×3000×2200) разработан в соответствии с требованиями: а) альбома на проектирование строительной части лифтовых установок АТ-6.00-003 в.1; б) ГОСТа 8823-85. Лифты грузовые выжимные"; в) правил устройства и безопасной эксплуатации лифтов и лифтовых установок.
2. Кладку кирпичных стен наземной части шахты выполнять из полнотелого кирпича марки не ниже 75 без выступов и впадин (с разделкой швов) на цементном растворе R_2 5 МПа. Подземную часть шахты выполнять из монолитного железобетона по чертежам КЖ.
3. Отклонение стен шахты по вертикальной плоскости не должно превышать 15мм, при этом размеры шахты лифта и допустимые отклонения на размеры в любом сечении должны соответствовать требованиям чертежей настоящего альбома. Допустимая разность диагоналей шахты в плане не более 25мм. Допустимое отклонение элементов строительной части лифта от их номинального положения должно быть не более: а) ниш для крепления кронштейнов направляющих в горизонтальном направлении (вправо и влево) - 20мм; б) закладных деталей для крепления кронштейнов направляющих в горизонтальном направлении (вправо и влево) - 10мм; в) закладных деталей для крепления других деталей лифта (в любом направлении) - 10мм.
4. После монтажа лифта установить обрамление дверных проемов шахты, произвести заделку отверстий под монтажные настилы за исключением отверстий в зоне нижней остановки лифта, используемых при эксплуатации лифта для осмотра дверей шахты на нижней остановке лифта.
5. Заливку чистого пола на 50мм в машинном помещении и приямке производить при монтаже после установки оборудования и прокладки труб электропроводки.
6. Устройство перекрытия над шахтой производить после транспортировки оборудования, размещаемого в шахте, а перекрытие над машинным помещением - после транспортировки оборудования, устанавливаемого в машинном помещении.
7. Закладные изделия в кирпичные стены устанавливать по узлу 10.
8. Перемычка ПБ3 замаркирована на листе 2

Спецификация к шахте лифта

Марка, поз.	Обозначение	Наименование	Кол.	Масса ед. кг	Примечание
1	1.400-15 в.1 150-26	Закладное изделие МН-153-3	4	5,2	
2	1.400-15 в.1 140-20	Закладное изделие МН-130-3	6	2,4	С=160мм
3	1.400-15 в.1 170-02	Закладное изделие МН-132-3	2	9,7	
4	1.400-15 в.1 150-74	Закладное изделие МН-145-3	2	10,8	
5	1.400-15 в.1 140-20	Закладное изделие МН-130-3	2	6,75	С=450мм
6	1.400-15 в.1 140-20	Закладное изделие МН-130-3	4	7,5	С=500мм

Спецификация перемычек

Марка, поз	Обозначение	Наименование	Кол	Масса ед. кг	Примечание
1	1.038.1-1 вып.1	3ПБ 25-8	3	162	
2	1.038.1-1 вып.1	2ПБ 13-1	1	54	
3	1.038.1-1 вып.1	2ПБ 19-3	2	81	

Ведомость перемычек

Марка, поз.	Схема сечения
ПБ1	1
ПБ2	2
ПБ3	3

Альбом 2

Согласовано: Инж. III категории Корсунский

Взам. инв. №

Подпись и дата

Инв. № подл.

Привязан

Инв. №

Нач.отд	Лесин		
Гл.спец	Нефедов		
Нач.гр	Кдемышева		
Инж. I кат	Выходцева		
Исполн	Игнатова		
Провер	Карамаева		
Н.контр	Нефедов		

А-IV-600-0480.90 АР

Сооружение встроенное в здание

Стадия	Лист	Листов
РП	10	

Грузовой выжимной лифт Q=3200 кг. Развертка стен. План шахты. Узел 10.

ВПО Зарубежстрой ЗАРУБЕЖПРОЕКТ г.Волжский

Альбом 2

Схема расположения щитовых перегородок

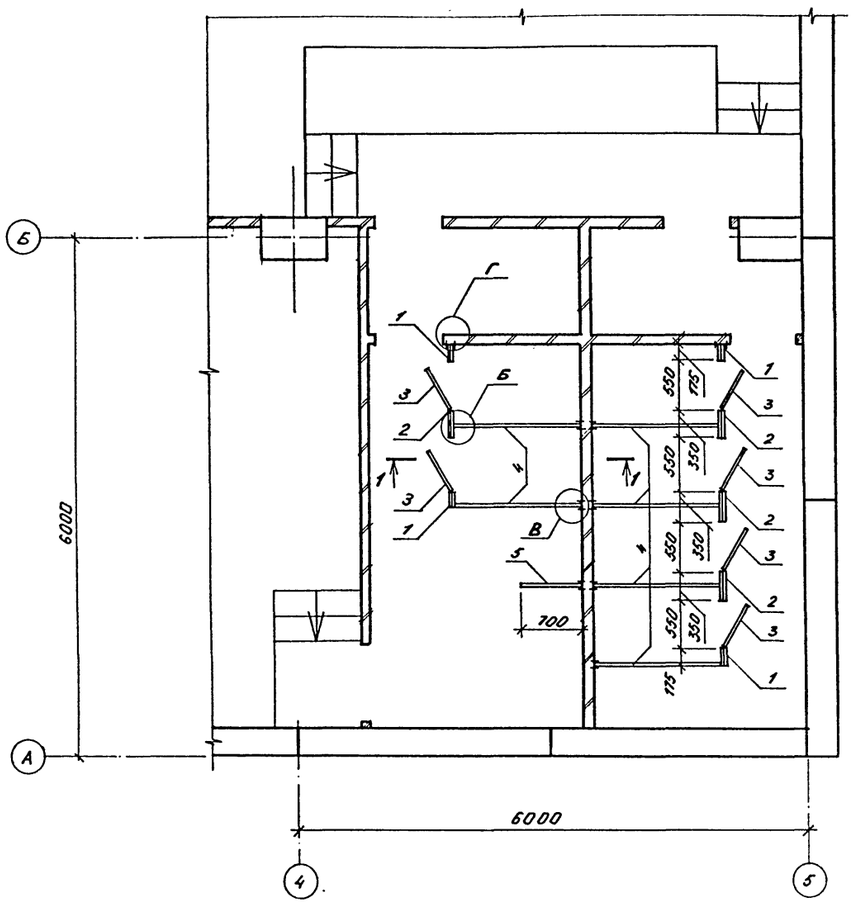

Ножка тип 1

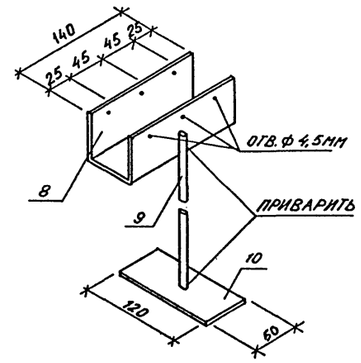

Ножка тип 2

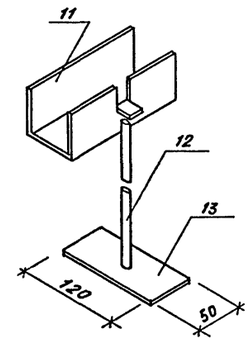

Щит Т-1

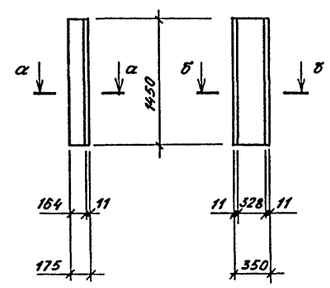

Щит Т-2

а - а

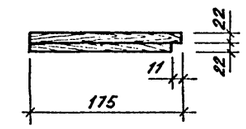

б - б

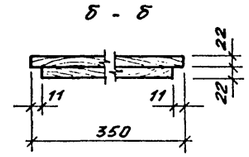

Щит Т-3

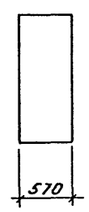

Щит Т-4

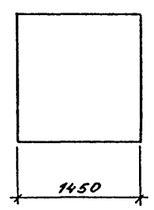

Щит Т-5

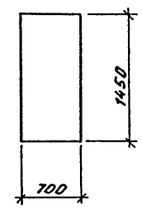

1. Щиты уборных изготовляются из древесно-стружечных плит δ=22 мм с подготовкой под окраску водостойкими красками.

Фасад

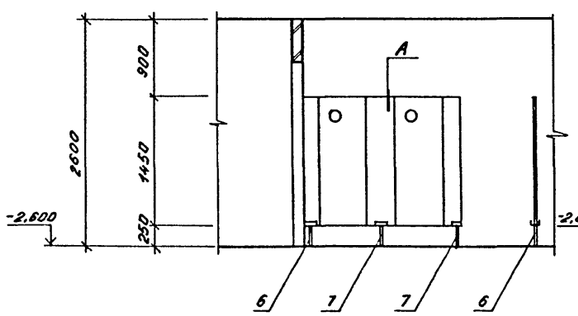

1 - 1

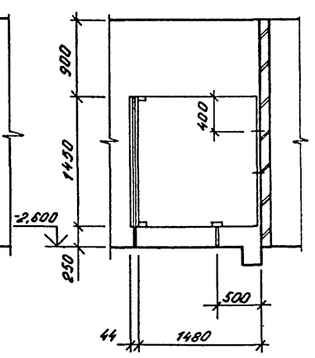

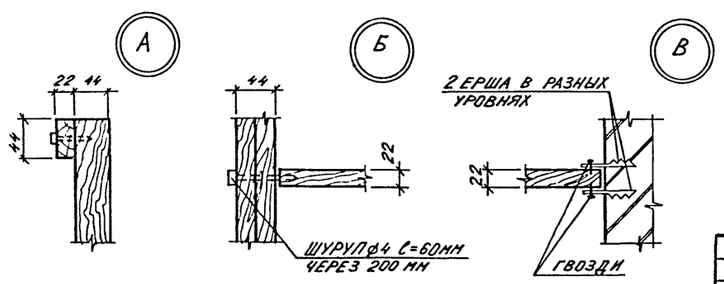

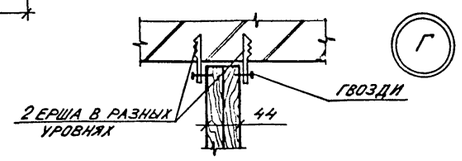

Спецификация элементов к схеме расположения щитовых перегородок

Марка поз.	Обозначение	Наименование	Кол.	Масса ед. кг	Примечание
1	А-IV-600-0480.90 АР11.	Щит тип-1	4		
2	то же	Щит тип-2	4		
3		Щит тип-3	6		
4		Щит тип-4	6		
5		Щит тип-5	1		
6		Ножка тип 1	9	1,45	
7		Ножка тип 2	6	1,45	
		Ножка тип 1			
8		ГОСТ 8278-83 Гн С 50х47х6 с=140 мм	1	0,8	
9		ГОСТ 3262-75* Труба ф 16 с=260мм	1	0,18	
10		ГОСТ 103-76* -50х10 с=120мм	1	0,47	
		Ножка тип 2			
11		ГОСТ 8278-83 Гн С50х47х6 с=140мм	1	0,8	
12		ГОСТ 3262-75* Труба ф16 с=260мм	1	0,18	
13		ГОСТ 103-76* -50х10 с=120мм	1	0,47	

Взам. инв. № | Подпись и дата | Инв. № подл.

Привязан

Инв.№

Нач.отд	Лесин	
Гл.спец	Нефедов	
Нач.гр	Каеньшева	
Инж.I кат	Выходцева	
Исполн	Игнатова	
Провер	Карамалиев	
Н.контр	Нефедов	

А-IV-600-0480.90 АР

Сооружение встроенное в здание

Стадия	Лист	Листов
РП	11	

Схема расположения элементов щитовых перегородок.

ВПО Зарубежстрой
ЗАРУБЕЖПРОЕКТ
г.Волжский

Фрагмент плана с нанесением отверстий

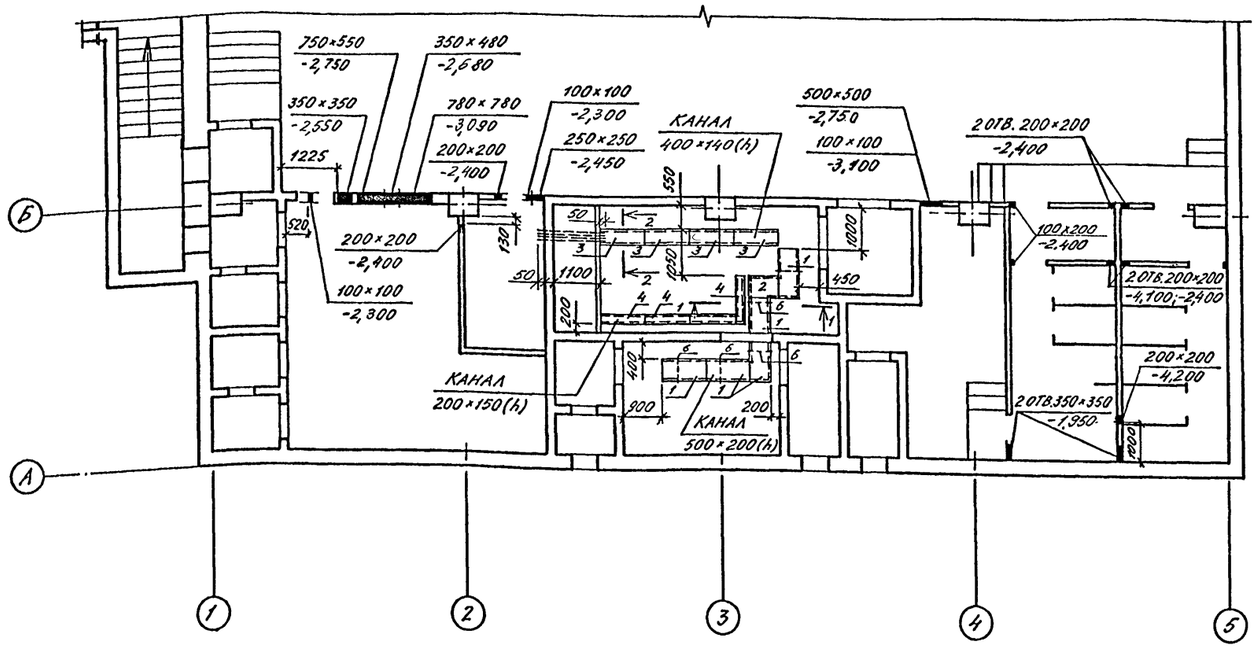

Фрагмент плана с нанесением отверстий для 3, 4 кл. зоны

Спецификация элементов на подпольные каналы

Марка, поз.	Обозначение	Наименование	Кол.	Масса, ед. кг	Примечание
		Подпольные каналы			
		Детали			
1	03.005-4 вып.4 ал.2	Т-199.93.01.000-03	5	24,7	шт.
2	03.005-4 вып.4 ал.2	Т-199.93.01.000-07	1	12,7	шт.
3	03.005-4 вып.4 ал.2	Т-199.93.01.000-02	4	20,5	шт.
4	03.005-4 вып.4 ал.2	Т-199.93.01.000	4	12,1	шт.
5	03.005-4.3.040	Обрамляющий уголок	28,3	6,29	п.м
6		ГОСТ 8509-86, L50×5, ℓ=700	5	3,2	шт.
7		ГОСТ 3262-75* труба ф42,3мм ℓ=1400мм	2	2,73	шт.
8		ГОСТ 3262-75* труба ф65мм ℓ=1400мм	2	4,22	шт.

1. После установки сантехнического оборудования, прокладки труб и воздуховодов отверстия в перегородках заделать минеральной ватой и цементно-песчаным раствором М50.

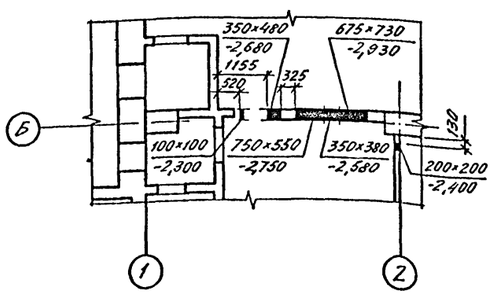

2 — 2

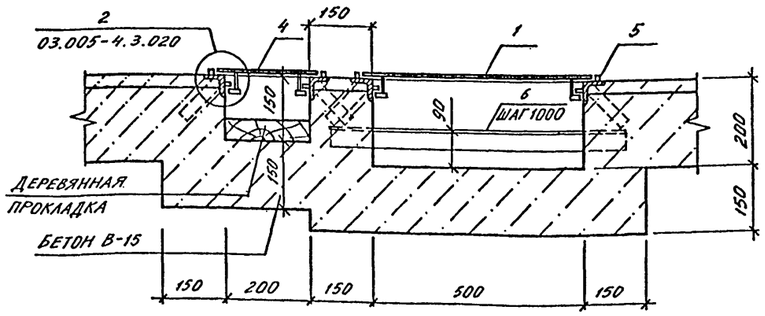

1 — 1

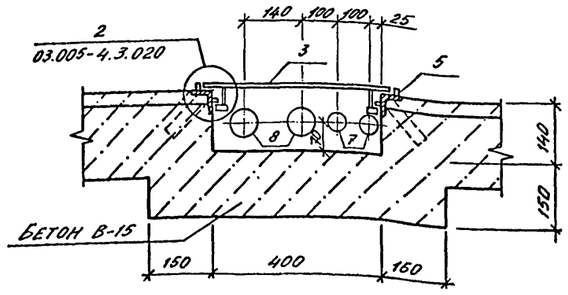

Согласовано:
Нач. гр. ОТВ Пименко
Нач. гр. ВК Аркова
Нач. гр. ЭТО Сарычева

Альбом 2

Нач. гр. ЭТО Игнатова

Инв. № подл. | Подпись и дата | Взам. инв. №

Привязан.

Инв. №

Нач.отд	Лесин		
Гл.спец	Нефедов		
Нач.гр	Каеньшева		
Инж I кат	Выходцева		
Исполн	Игнатова		
Провер	Карамаев		
Н.контр	Нефедов		

А-IV-600-0480.90 АР

Сооружение встроенное в здание

Стадия	Лист	Листов
РП	12	

Фрагменты плана с нанесением отверстий

ВПО ЗАРУБЕЖСТРОЙ
ЗАРУБЕЖПРОЕКТ
г. Волжский

Альбом 2

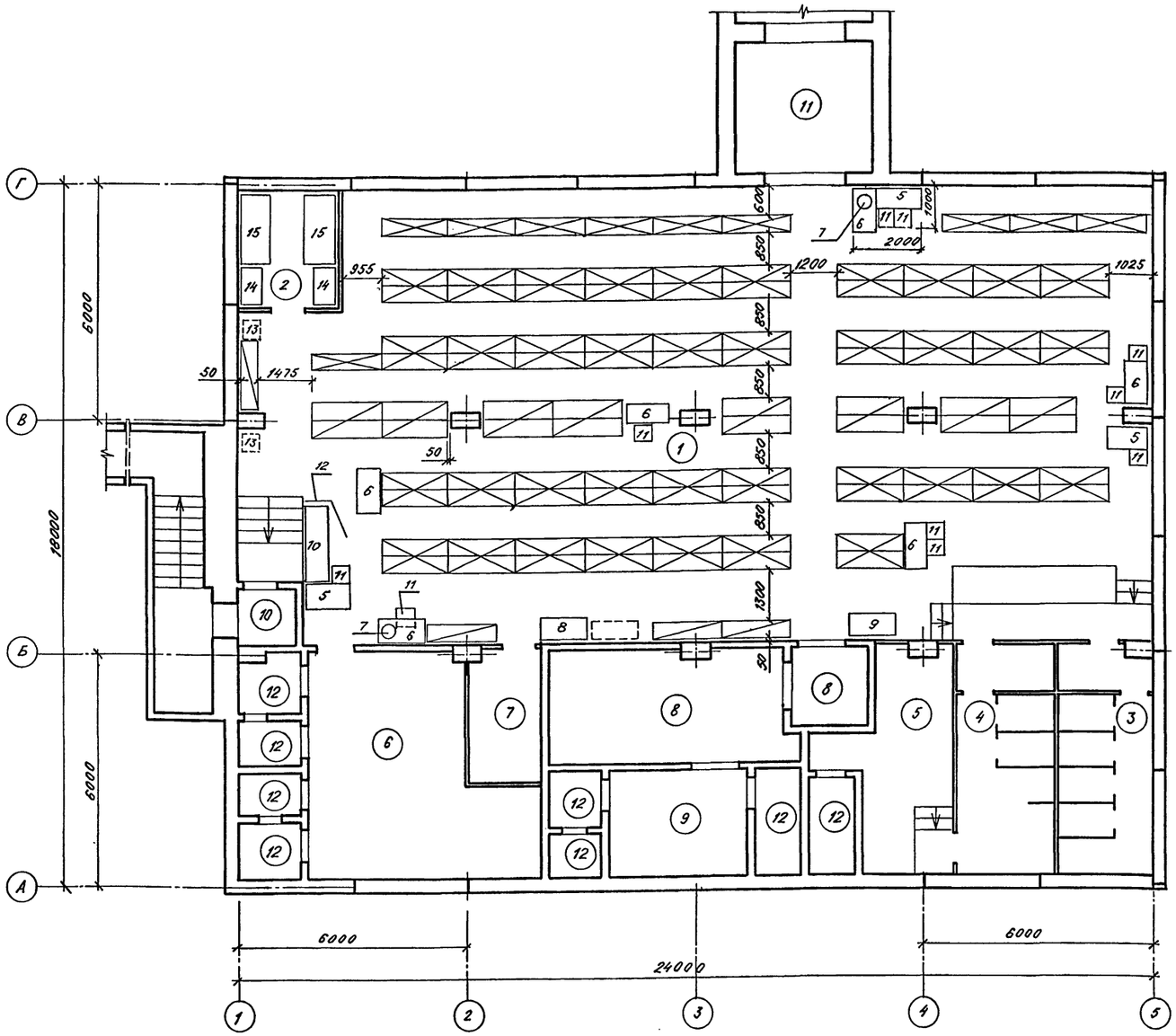

Условные обозначения

- Нары трехъярусные
- Нары двухъярусные
- Нары двухъярусные
- Нары трехъярусные

Экспликация помещений

Номер по плану	Наименование	Площадь м²	Категория производства по взрывной, взрыво-пожарной и пожарной опасности.
1	Помещение для укрываемых	264,8	В
2	Помещение для хранения	8,1	
	продовольствия		
3.	Женский санузел	14,4	
4.	Мужской санузел	14,7	
5	Венткамера	15,2	
6	Фильтровентиляционное	28,4	
	помещение		
7	Электрощитовая	6,3	
8	Помещение дизельной	23,7	
	электростанции		
9	Помещение узла охлаждения	9,4	
10	Тамбур	2,3	
11.	Тамбур-шлюз	10,5	
12	Расширительные камеры	17,3	

Спецификация оборудования

Марка, поз.	Обозначение	Наименование	Кол.	Масса ед. кг	Примечание
1	01.0179 -1 вып.2	В-949.00.00.000 -нары трехъярусные	37	231	
2	то же	В-949.00.00.000-01 -нары двухъярусные	8	169	
3	—//—	В-950.00.00.000-нары трехъярусные	10	156	
4	—//—	В-950.00.00.000-01- нары двухъярусные	4	102	
5	ТУ 16371-74	Стол канцелярский	3		
6	ОСТ 1.51.734 -82	Стол рабочий тип V-А	6		
7	07.000 -Iу	Бак для питьевой воды БВ-100	2		
8	ТУ 2.34.12.12 -81	Шкаф хозяйственный металлический	1		
9	РСТ РСФСР 328-73	Шкаф металлический малый тип I ШМО	1		

Продолжение

10	ТУ 16371-77	Кушетка	1		
11		Табурет	10		
12	ТУ 27.07.3225-77	Ширма	1		
13	ГОСТ 2226-88	Мешок бумажный емкостью 20 кг	60		
14	Союзторгоборудование	Стеллаж стационарный СХ-3 размером 930×600×1200	4		
15	Союзторгоборудование	Стол производственный СПМ-7 размером 1470×840×860	2		

Согласовано:

Взам. инв. №

Подпись и дата

Инв. № подл.

Привязан:

Инв. №

Нач.отд	Лесин	
Гл.спец	Нефедов	
Нач.гр	Кленышева	
Инж I кат	Выходцева	
Исполн	Игнатова	
Провер	Карамалиев	
Н.контр	Нефедов	

A-IV-600-0480.90 АР

Сооружение встроенное в здание

Стадия	Лист	Листов
РП	13	

План с расстановкой нар

ВПО ЗАРУБЕЖСТРОЙ
ЗАРУБЕЖПРОЕКТ
г.Волжский

Альбом 2

План для 1,2 кл.зоны

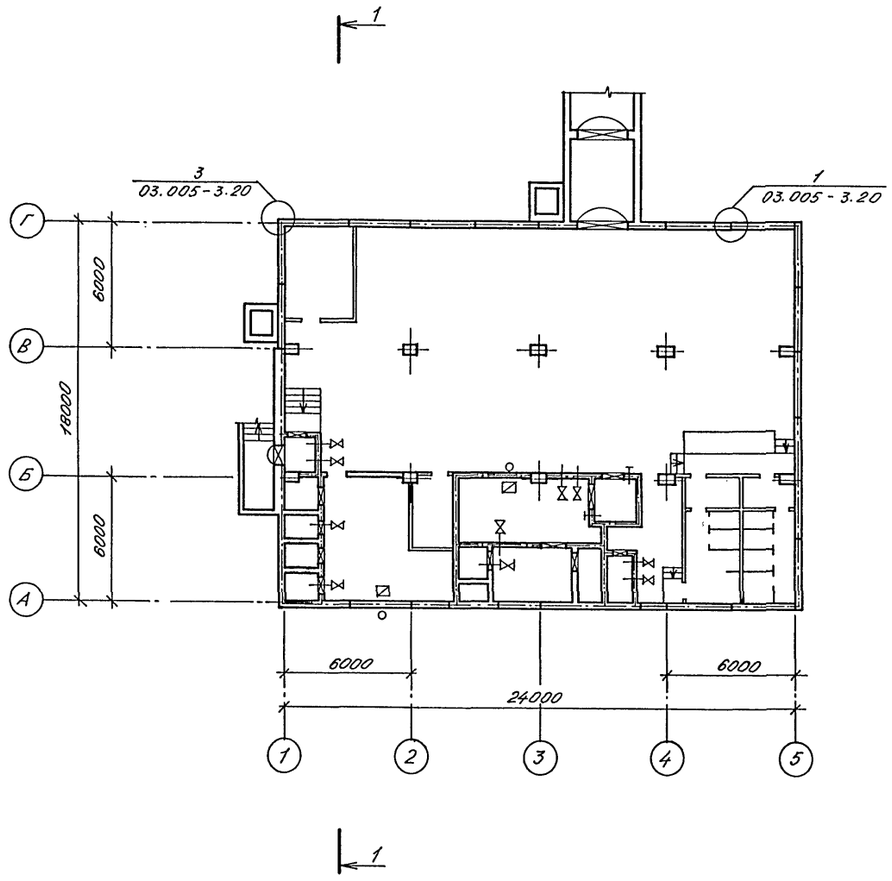

Разрез 1-1

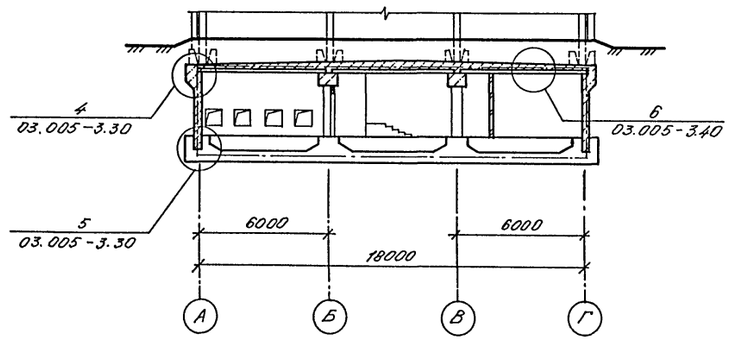

Условные обозначения

- Граница герметизации
- Герметическая дверь или ставень
- Защитно-герметическая дверь или ставень
- Клапан герметический
- Тягонапорометр жидкостный (ТНЖ)
- Т — Клапан избыточного давления
- ○ — Точка замера

1. Герметизацию стыков железобетонных конструкций выполнить при помощи полиизобутиленовой строительной мастики УМС-50 (ГОСТ 14791-79, ГОСТ 19177-81) и пленочного полиэтилена.
2. Работы по гидроизоляции и замоноличиванию стыков железобетонных конструкций выполнить с указаниями серии 03.005-3.

Согласовано
Нач. гр. ОТВ Панченко

Нач.отд	Лесин		
Гл.спец	Нефедов		
Нач.гр	Кленьшева		
Инж I кат	Выходцева		
Исполн	Борисенко		
Провер	Карамзанев		
Н.контр	Нефедов		

A-IV-600-0480.90 **АР**

Сооружение встроенное в здание

Стадия	Лист	Листов
РП	14	

Схема герметизации сооружения

ВПО ЗАРУБЕЖСТРОЙ
ЗАРУБЕЖПРОЕКТ
г.Волжский

Взам. инв. № | Подпись и дата | Инв. № подл.