ТИПОВЫЕ ПРОЕКТЫ ЖИЛЫХ ЗДАНИЙ

СЕРИЯ ІЛГ - 504 Д

КРУПНОПАНЕЛЬНЫЕ ДОМА ДЛЯ СТРОИТЕЛЬСТВА
В ЛЕНИНГРАДЕ

ТИПОВОЙ ПРОЕКТ
ІЛГ-504 Д-5

ПЯТИЭТАЖНЫЙ ЧЕТЫРЕХСЕКЦИОННЫЙ ДОМ
на 80 квартир с наружными стеновыми панелями из керамзитобетона

Альбом I

Архитектурно- строительная часть АС

ЛЕНЗНИИЭП
ЛЕНИНГРАД
1967 год

72/1-18

III $\frac{1-102к}{5/5}$

ТИПОВЫЕ ПРОЕКТЫ ЖИЛЫХ ЗДАНИЙ

СЕРИЯ ІЛГ-504 Д

КРУПНОПАНЕЛЬНЫЕ ДОМА ДЛЯ СТРОИТЕЛЬСТВА В ЛЕНИНГРАДЕ

ТИПОВОЙ ПРОЕКТ ІЛГ-504 Д-5

ПЯТИЭТАЖНЫЙ ЧЕТЫРЕХСЕКЦИОННЫЙ ДОМ на 80 квартир с наружными стеновыми панелями из керамзитобетона

СОСТАВ ПРОЕКТА:

АЛЬБОМ 0	Чертежи нулевого цикла работ АСО Ленточные и свайные фундаменты
АЛЬБОМ 0-1	Монтажные узлы и детали для нулевого цикла работ АСТО. Ленточные и свайные фундаменты
АЛЬБОМ I	Архитектурно-строительная часть АС
АЛЬБОМ I-1	Архитектурно-строительная часть АС Вариант фасадов
АЛЬБОМ II	Санитарно-техническая часть ОВ ВК ГС .
АЛЬБОМ III	Электрооборудование и слаботочные устройства ЭО СУ .
АЛЬБОМ IV-1	Монтажные узлы и детали Часть 1-1 Архитектурно-строительные чертежи АСТ. Часть 2-1 Чертежи оборудования санитарно-технических кабин СКТ Часть 3-1 Чертежи электро-технического оборудования. ЭОТ СУТ
АЛЬБОМ V	Изделия. заводского изготовления Часть 1 Железобетонные изделия для нулевого цикла работ Часть 2. Железобетонные, керамзитобетонные и гипсобетонные изделия Часть 3 Металлические изделия Часть 5 Сборные железобетонные санитарно-технические кабины
АЛЬБОМ V-1	Изделия заводского изготовления. Часть 1-1 Железобетонные изделия для нулевого цикла работ Часть 2-1 Железобетонные, керамзитобетонные и гипсобетонные изделия Часть 3-1 Металлические изделия
АЛЬБОМ VI	Сметы

РАЗРАБОТАН ЛЕНЗНИИЭП'ом

Альбом I

ЛЕНЗНИИЭП
ЛЕНИНГРАД
1967 год

ВВЕДЕН В ДЕЙСТВИЕ ЛЕНЗНИИЭП'ом
28 декабря 1967 г Приказ № 158

72/2

ш 1-102к / 5/5

NN п/п	НАИМЕНОВАНИЕ ЛИСТОВ	N листа АС.	стр.	Архивный N
1	ОБЛОЖКА			
2	ТИТУЛЬНЫЙ ЛИСТ	—	1	
3	СОДЕРЖАНИЕ АЛЬБОМА	—	2	
4	ЗАГЛАВНЫЙ ЛИСТ	1	3	
5	ПОЯСНИТЕЛЬНАЯ ЗАПИСКА	2,3	4,5	
6	МОНТАЖНЫЙ ПЛАН 1-5 ЭТАЖЕЙ	4	6	
7	МОНТАЖНЫЙ ПЛАН ПЕРЕКРЫТИЯ НАД 1-М. ЭТАЖОМ	5	7	
8	МОНТАЖНЫЙ ПЛАН ПЕРЕКРЫТИЙ НАД 2-4 ЭТ.	6	8	
9	МОНТАЖНЫЙ ПЛАН ПЕРЕКРЫТИЯ НАД 5 ЭТ	7	9	
10	МОНТАЖНЫЙ ПЛАН ПОКРЫТИЯ	8	10	
11	ПЛАН КРОВЛИ	9	11	
12	МОНТАЖНЫЕ ФАСАДЫ ПО ОСЯМ А', В', 1'...	10	12	
13	ПЛАН ДОМА С НУМЕРАЦИЕЙ КВАРТИР	11	13	
14	СПЕЦИФИКАЦИЯ СБОРНЫХ Ж-Б, КЕРАМЗИТОБЕТ, ГИПСОБЕТОННЫХ ИЗД.	12	14	
15	СПЕЦИФИКАЦИЯ СБОРНЫХ Ж-Б, КЕРАМЗИТОБЕТ, ГИПСОБЕТОННЫХ ИЗД.	13	15	
16	СПЕЦИФИКАЦИЯ МОНТАЖНЫХ ЭЛЕМЕНТОВ И МЕТАЛЛИЧ. ИЗДЕЛИЙ	14	16	
17	СПЕЦИФИКАЦИЯ СТОЛЯРНЫХ ИЗДЕЛИЙ И ИЗДЕЛИЙ ИЗ ПЛАСТМАСС	15	17	

1967	5этажный 4секционный 80квартирный крупнопанельный жилой дом	Содержание альбома	Типовой проект 1Лг-504Д-5	Альбом I — Лист —

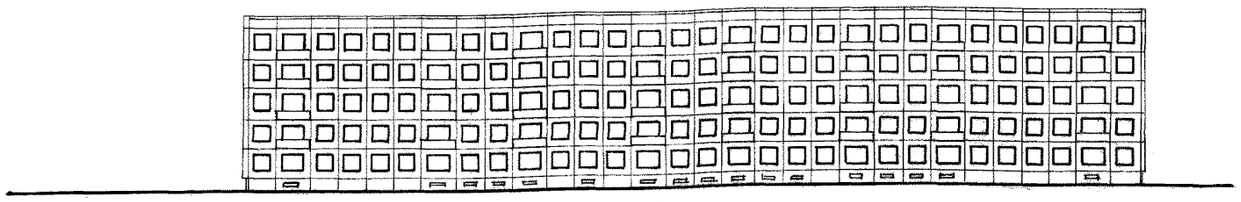

Фасад

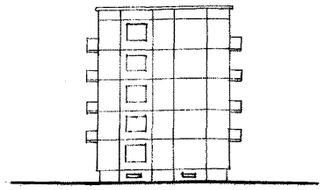

Торцевой фасад

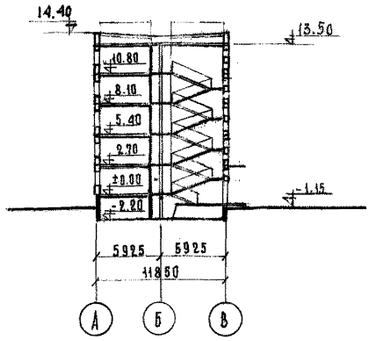

Разрез I-I

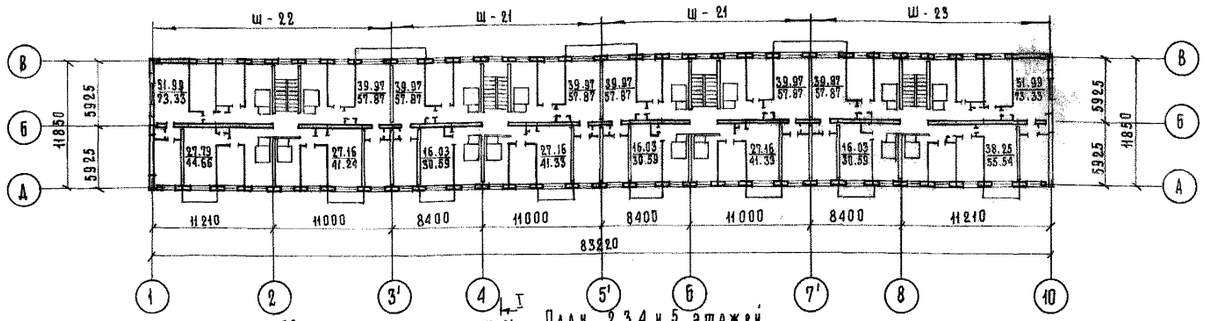

План 2,3,4 и 5 этажей

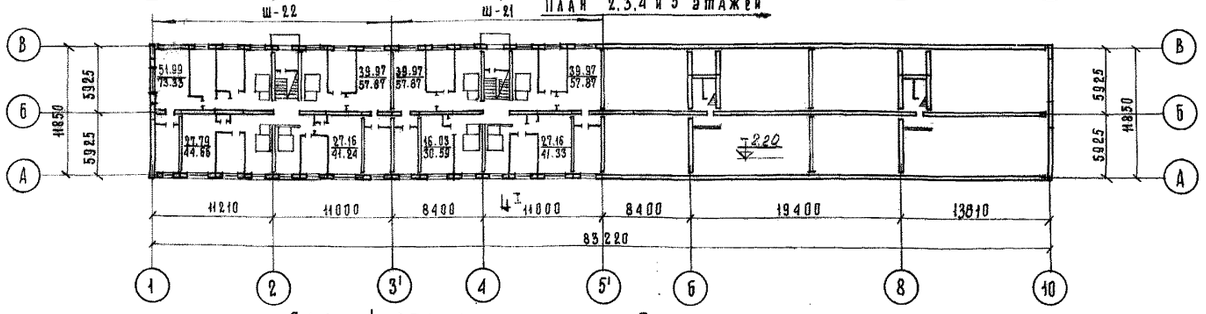

План 1 этажа

План технического подполья

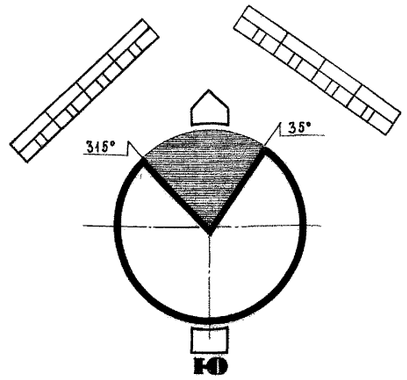

Технико-экономические показатели		
Наименование	Ед. изм.	
Количество секций	штук	4
—"— квартир	"	80
в том числе: 1-комнатных	"	15
2-комнатных	"	20
3-комнатных	"	35
4-комнатных	"	10
Жилая площадь	м²	2696.6 (2830.35)
Полезная площадь	"	4049.20
Площадь застройки	"	1024.34
K_1		0.67 (0.70)
K_2		5.22 (4.97)
Кубатура надземная	м³	
—"— подземная	"	
—"— общая	"	14076.60
Сметная стоимость общая	т.руб	
Стоимость 1м³ здания	руб	
—"— 1м² —"—	"	
Стоимость стр.-монт.работ	т.руб	

Область применения
г. Ленинград

Эксплуатационные показатели		
Наименование	Ед. изм.	Кол-во
Расход воды	м³/сутки	57.0
Расход тепла для горячего водоснабжения	ккал/час	257600
Расход газа CO_2 $Q_p^н$=8500 ккал/нм³	м³/час	26.0
Теплопотери здания	ккал/час	321655
Потребная мощность электроэнергии	квт	37.3
Количество радиоточек	штук	2
Кол-во колл. телеантенн	"	4
Вводная телефонная емкость в парах	пара	30
Кол-во радиотранел. точек	шт.	94

Конструкции	
Наименование	Характеристика
Фундаменты	бетонные и железобетонные блоки
Наружные стены	керамзитобетонные панели толщиной 40 см.
Внутренние стены	—"— —"— —"— 25 см
Стены с каналами	железобетонные панели толщиной 28 см
Перекрытия	над технич. подпольем ж.б. ребристые плиты над 1-5 эт – ж.б. шаговые настилы разм. на комнату
Кровля	совмещенная проветриваемая из ж.б. ребристых плит
Лестницы	сборные ж.б. марши и площадки
Полы	в жилых комнатах санузлах, в передних и кухнях – линолеум.
Перегородки	межквартирные – железобетонные, междукомнатные – гипробетонные.
Санитарные кабины	пространственные ж.б. кабины
Балконные плиты	плоские железобетонные
Наружная отделка	ковровая керамика. расшивка швов
Внутренняя отделка	оклейка обоями

Инженерное оборудование здания	Примечание
Водопровод	
Канализация	В скобках даны технико-экономические показатели с включением в жилую площадь квартир площадей встроенных шкафов и кухонь свыше 6 м²
Отопление	
Вентиляция	
Газификация	
Электрооборудование	
Слабые токи	
Оборудование санузлов	

1967	5 этажный 4 секционный 80 квартирный крупнопанельный жилой дом	Заглавный лист	Типовой проект 1Лг-504Д-5	Альбом I	Лист АС 1

Шифр Л-102К / 5/5

72/4

ЛЕНЗНИИЭП жилых и общественных зданий г. Ленинград АКБ-2

Отдел №

Рук. отдела А. Чагин; Гл. констр. отд. С. Бородянский; Гл. арх. пр-та Р. Бородянский; Гл. констр. пр-та М. Щехнер

Гл. инж. пр-та Н. Кусков; Гл. арх. пр-та А. Скляревич; Руководитель АКБ А. Скляревич; Гл. констр. АКБ М. Скляревич

Руководитель группы А. Скляревич; Разработал Б. Мерещаков; Исполнил А. Скляревич; Проверил Б. Мерещаков; К. Чистяков

Главный инженер проекта Н. Мусратова; Главный архитектор проекта Р. Рудов; Главный конструктор проекта В. Пожарская; Гл. специалист Гарцман; Гл. специалист Левинталь

Главный инженер проекта по ВК Н. Ф3 ЭО СУ

ПОЯСНИТЕЛЬНАЯ ЗАПИСКА

К типовому проекту пятиэтажного 4 секционного 80 квартирного, крупнопанельного жилого дома широтной ориентации ІЛг-504Д-5

В серию типовых крупнопанельных жилых домов серии ІЛг-504Д входят пяти и девятиэтажные дома различной ориентации с улучшенной планировкой квартир, в том числе дома с магазинами и дома для жилищно-строительных кооперативов.

Рабочие чертежи типового проекта ІЛг-504Д-5 являются корректурой типового проекта ІЛг-504-І, утвержденного Госстроем СССР, протокол № 34 от 30 октября 1962 г. Проект откорректирован на основании задания на проектирование утвержденного Государственным комитетом по гражданскому строительству и архитектуре при Госстрое СССР от 24 марта 1967 г. Номер типовому проекту присвоен вновь Ц.И.Т.П., письмом № 5-549 от 19 мая 1967 г.

І. АРХИТЕКТУРНО-ПЛАНИРОВОЧНОЕ РЕШЕНИЕ

Секции дома – четырехквартирные. Каждая квартира имеет две-три жилых комнаты, переднюю, кухню, раздельный санитарный узел, кладовую, [redacted] в [redacted].

Высота этажа – 2,7 м.

Высота жилых комнат равна 2,54 м.

За условную отметку ± 0.0 принят уровень чистого пола І-го этажа. Предусматривается техническое подполье высотой І,8м для прокладки инженерных коммуникаций и размещения элеваторного узла и водомера.

Технико-экономические показатели приведены на заглавном листе проекта. Проектом предусматривается вариант решения фасадов.

ІІ. КОНСТРУКТИВНОЕ РЕШЕНИЕ

Конструктивная схема дома решена с тремя несущими продольными стенами. Пространственная жесткость здания обеспечивается совместной работой продольных, поперечных стен и перекрытий.

Изделия заводского изготовления разработаны с учетом использования существующего на ДСК-4 парка форм, оснастки и технологии, с введением необходимых изменений в соответствии с ГОСТ ІІ024-64 и ГОСТ ІІ309-65.

І. Фундаменты

Фундаменты запроектированы в 2-х вариантах:

а) ленточные из распределительных сборных ж.б. подушек и стеновых жел.бетонных панелей,

б) свайное основание из сборных жел.бетонных свай сеч.35х х35 см. и сборных жел.бетонных ростверков.

2. Стены

Наружные – из крупных керамзитобетонных панелей "СН" толщиной 40 см. марки "75".

Внутренняя продольная стена из керамзитобетонных панелей "СВ" толщ. 25 см. марки "75".

Поперечные стены с вентиляционными каналами из железобетонных панелей толщиной 28 см.

3. Перекрытия

Перекрытие над подвалом запроектировано из ребристых настилов шир.І,0 – –І,2 м. Междуэтажные и чердачные перекрытия из матрозных настилов марки "БП" размером "на комнату".

4. Полы. В жилых комнатах, кухнях и передних – линолеум на мягкой подосновке (типа тапифлекс), в санузлах из линолеума.

5. Перегородки межкомнатные – гипсобетонные крупноразмерные с каналами для электропроводки.

6. Санитарные узлы

Сборные объемные санитарно-технические кабины полной заводской готовности с раздельными санитарными узлами.

7. Лестницы

Марши – сборные жел.бет.складчатой конструкции шир.105см.

Площадки – жел.бет.плиты с одним продольным несущим ребром.

Лицевая поверхность площадок облицовывается метлахскими плитками.

8. Балконы

Железобетонные консольные плиты.

Смонтированные балконы разделяются ограждениями из асбоцементных плитов в металлических рамках.

9. Кровля

Плоская, совмещенная, вентилируемая с внутренними водостоками. Покрытие кровли рулонное по железобетонным ребристым настилам. Для выхода на крышу предусматриваются лазы.

10. Столярные изделия

Окна и балконные двери с раздельно-сближенными переплетами, двери щитовые, глухие и остекленные по альбомам ин-та Ленпроект 1966 г.:

Д-І – Нормали деревянных изделий для жилых и общественных зданий

Д-2 – Деревянные изделия временного применения для жилых и общественных зданий.

Встроенные шкафы – по альбому ДМ часть І для жилых и общественных зданий редакция 1963 г. ин-та "Гипрокомунпроект".

Указания по производству работ

Дома монтируются кранами грузоподъемностью 5 тн. Монтажно-строительные работы должны производиться в соответствии с действующими техническими условиями на производство и приемку строит. работ и проектом организации работ.

Особое внимание необходимо обратить на тщательность разбивки осей здания.

І. Допустимые отклонения при разбивке осей от проектного положения = ± 10 мм (СНиП Ш-В.3-62 таб.6).

Допустимое смещение осей панелей стен относительно разбивочных осей = ± 4 мм.

Допустимое отклонение плоскостей панелей стен от вертикали (в верхнем сечении) = ± 5 мм.

Допустимая разница в отметках нижней поверхности 2-х смежных элементов перекрытий = ± 4 мм.

То же, верхних граней = ± 8 мм.

2. Монтаж надземной части здания разрешается производить только после инструментальной проверки соответствия проекту отметок и положения в плане нулевой части здания (подушки ф-тов, панели стен подполья и перекрытие над подпольем) и наличия соединения поперечных стен с продольными накладными планками с проверкой качества сварки и наличия антикоррозийного покрытия.

Перед установкой на место элементов конструкций они должны быть очищены от грязи, снега, наледи и пр.

3. Монтаж стеновых панелей должен производиться равномерно по периметру здания. Отставание по высоте разрешается только в пределах одного этажа.

4. Вертикальные колодцы в стыках стеновых панелей должны закрываться для защиты от атмосферных осадков немедленно после установки панелей стен.

5. Крепление анкерами панелей стен между собой и с перекрытиями должно выполняться сразу после установки их на раствор, выверки правильности их положения и проверки правильности подготовки стыка под сварку и заделку.

Раствор в горизонтальных швах должен плотно обжиматься весом панели. Применение раствора, схватывание которого уже началось, не допускается.

6. Марка раствора горизонт. швов для установки панелей в летних условиях М-100 с подвижностью 5-7 см (СНиП І-В.ІІ-62 § 2.ІІ и § 2.І7) для решивки швов на фасаде – раствор М-50 с подвижностью 5-7 см. (СНиП І-В.ІІ-62 § 2.ІІ и § 2.І7).

Для заполнения вертикальных стыков панелей применять керамзитобетон марки "75" (СНиП ІІ-В.І-62 § 2.5).

7. Монтаж конструкций каждого вышележащего этажа должен производиться только после выполнения всех сварных соединений и антикоррозийной их защиты, заполнения горизонтальных швов раствором и замоноличивания всех стыков в нижележащем этаже. Снятие временных креплений допускается после достижения раствором и бетоном стыков 70% проектной прочности (СНиП Ш-В.3-62 § 5.І4 § 5.І5).

8. Все сопряжения элементов конструкций должны выполняться в строгом соответствии с чертежами деталей узлов (альбом IV часть І-І) вносить какие-либо изменения в конструкцию узлов примыканий без согласования с проектирующей организацией не разрешается.

9. Антикоррозийная защита стальных закладных деталей сварных соединений элементов конструкций выполняется металлизацией цинком в соответствии с СН-206-62 в узлах сопряжения наружных стен с поперечными и с панелями перекрытий.

В узлах сопряжения внутренней продольной стены с поперечными и с настилами перекрытий разрешается применение антикоррозийных обмазок, взамен оцинковки, напр. цементно-казеиновая, цементно-полистирольная, цементно-полихлорвиниловая в соответствии с СН-206-62 (Приложение П).

1967	5 этажный 4 секционный 80 квартирный крупнопанельный жилой дом	ПОЯСНИТЕЛЬНАЯ ЗАПИСКА	Типовой проект ІЛг-504Д-5	Альбом І	Лист АС-2

Шифр 1-102К 5/5

72/5

ЛЕНЗНИИЭП жилых и общественных зданий г. Ленинград

АК Б-2 | ОПД Б-2 | РУК. ОТДЕЛА | РУК. ГРУППЫ | ПРОВЕРИЛ | ГЛ. ИНЖ. ИН-ТА | ГЛ. АРХ. ПР-ТА | ГЛ. КОНСТР. ОТД. | ГЛ. КОНСТР. ПР-ТА | ГЛ. КОНСТР. ИН-ТА | ГЛ. КОНСТР. АКБ | ГЛ. КОНСТР. АКБ

Н.КУСКОВ | А.СКЛЯРЕВИЧ | Б.МЕРЕЩАКОВ | А.СКЛЯРЕВИЧ | А.ЧАГИН | А.МАРОЧНИК | С.ПЕРИНСКИЙ | М.ШЕЛНЕР | А.СКЛЯРЕВИЧ | А.СКЛЯРЕВИЧ | А.СКЛЯРЕВИЧ

III. УКАЗАНИЯ ПО ПРОИЗВОДСТВУ РАБОТ В ЗИМНЕЕ ВРЕМЯ

При производстве работ в зимнее время необходимо руководствоваться действующими техническими условиями и инструкциями на производство общестроительных работ в зимнее время, в том числе СН-175-61 и специальными указаниями проекта.

Монтаж дома выполнять в полном соответствии с проектом производства работ, разработанным для летних условий, с учетом след. требований:

1. Не допускать образования наледи на гранях панелей, стыкуемых в швах. При удалении наледи не разрешается применять горячую воду, нар. раствор поваренной соли.
2. Марку раствора для заполнения горизонтальных швов назначать в зависимости от t° наружного воздуха во время монтажа:
   при t° = до -3°C марка раствора - "75".
   при t° = от -4° до -20°C - марка раствора - "100".
   при t° = ниже -20°C - марку раствора принимать - "150".
   или М-100 но кладку отграничить 4-м этажом (до 85% расчетной нагрузки (СНиП I-В.II-62 § 2.13, 2.14).
3. Растворы и бетоны, идущие на заполнение стыков и швов и на замоноличивание узлов должны иметь химические противокоррозионные добавки: а) поташ - 10% - 15% в зависимости от наружного воздуха (до -20°C - 10%
   ниже -20°C - 15%).
   или б) нитрита натрия 5% - 10% от веса воды затворения (более высокий % берется для t° ниже -20°C)
   (СНиП I-В-II-62 § 2.15).
   Запрещается применение хлористого кальция, хлористого натрия и других хлористых солей (СНиП I-В.II-62 § 2.15).
   Применение метода замораживания обычных растворов не допускается (СН 321-65 § 1.9).

IV. ОТДЕЛКА

1. Наружная отделка. Панели покоя облицовываются керамическими глазурованными плитками.
Наружные панели облицовываются ковровой керамикой.
Ограждения [redacted] балконов - металлические с навесными экранами из плоских асбоцементных плит облицованных керамическими плитками. Нижние поверхности плит [redacted], балконов, козырьков, вертикальные и горизонтальные швы окрашиваются перхлорвиниловыми красками. Столярные изделия и металлические части ограждений балконов [redacted] окрашиваются масляными красками.

2. Внутренняя отделка. Стены жилых комнат и передних оклеиваются обоями по утвержденным образцам, в кухнях и санузлах масляная панель на высоту 2 м, выше клеевая покраска. Двери, окна, наличники плинтусы - окрашиваются масляной краской.

V. ИНЖЕНЕРНОЕ ОБОРУДОВАНИЕ.

Согласно СНиП II-I-62, в здании проектируются системы центрального отопления, холодного и горячего водоснабжения, канализации, газоснабжения, силовое и осветительное оборудование и комплекс связи (телефон, радио, телевидение).

Все разделы разработаны с учетом индустриализации заготовительных и монтажных работ.

Ниже даются краткие сведения о каждой из инженерных систем здания. Подробные описания их смотри соответствующие разделы типового проекта.

1. Отопление

Система отопления - однотрубная проточная, с нижней разводкой, с трехходовыми кранами у нагревательных приборов. Схема разводящих трубопроводов - попутная.

Температура воды в системе 110 - 70°С. Нагревательные приборы - стальные штампованные панели механического з-да УКР.

Отопление лестничных клеток осуществляется рециркуляционными водонагревателями.
Отопление ванных комнат от системы отопления.
Вентиляция дома приточно-вытяжная с естественным побуждением.
Вытяжка осуществляется от кухонь и санузлов, а приток через форточки жилых комнат.

2. Водопровод, горячее водоснабжение, канализация и внутренние водостоки

Водоснабжение

Снабжение водой предусматривается от городских водопроводных сетей одним вводом диам. 100 мм.

Горячее водоснабжение - с непосредственным водоразбором из тепловой сети.

Циркуляция в системе горячего водоснабжения, предусматривается в разводящей сети по подвалу.

Разводящие магистрали и подводки к стояком прокладываются по подвалу и подполью из стальных водогазопроводных оцинкованных труб и подлежат изоляции.

В жилом доме применены объемные санитарно-технические кабины изготовление и оснащение их производится на домостроительном комбинате.

Канализация

Отвод сточных вод в наружную хозяйственно-фекальную канализационную сеть осуществляется двумя торцевыми выпусками.

Внутренняя канализационная сеть монтируется из чугунных канализационных труб и фасонных частей.
Отвод атмосферных вод с кровли здания в наружную канализацию осуществляется через внутренние водостоки, которые монтируются из полиэтиленовых или чугунных напорных труб.

3. Газоснабжение

Предусматривается снабжение здания природным газом с калорийностью 8500 Ккал/нм³. Питание от уличного или внутриквартального газопровода низкого давления.
Вводы от наружного газопровода проектируются в лестничные клетки, стояки - кухонные. В каждой кухне устанавливается газовая бытовая 4-х конфорочная плита П4/1М. Прокладка внутридомового газопровода открытая.

4. Электрооборудование

Источником электроснабжения является внутриквартальная сеть низкого напряжения, присоединение к которой решается проектом привязки.
Напряжение сети 380/220 вольт.
Потребляемая мощность на вводе составляет - Р = 37,3 квт.
Главный щит принят типа ГЩВУ и устанавливается в тамбуре.
Магистральные сети выполняются по подвалу в трубах открыто с выходом на поэтажные стояки, которые прокладываются в каналах электропанелей.
Групповая сеть освещения предусматривается скрытой и сменяемой.
Все нетоковедущие части электроустановки нормально не находящиеся под напряжением, но могущие оказаться под ним, подлежат заземлению.

5. Комплекс связи

Проектом предусматривается оборудование жилого дома устройствами телефонизации и радиофикации от городских сетей, телевидения с приемом программ на антенны коллективного пользования.

Прокладка распределительных и абонентских слаботочных сетей выполняется скрытым способом.

1967	5 этажный 4 секционный 80 квартирный крупнопанельный жилой дом	Пояснительная записка	Типовой проект 11-504Д-5	Альбом I	Лист АС-3

Шифр 1-102К 5/5

72/6

АЕНЗНИИЭП — Жилых и общественных зданий — Ленинград

Гл. инж. ин-та	АК Б-2	Отдел-2	Рук. отдела	Гл. конст. ОТА	Гл. конст. пр-та
Гл. конст. ин-та	Руководит. АК Б	Гл. АРХ. ПР-ТА	Гл. конст. ПР-ТА	Гл. конст. АК Б	
Ин-кусков	Рук. группы	Ст. инж. Чиркова	Сектор Д.В.	Ст. инж. Мерещакова	Ф. Рубцов
Разработал	Разработал	Ст. инж. Мерещакова	Сектор В.К.	Ст. инж. Алексеевская	Б. Мерещакова
Проверил	Проверил	Ст. инж. Аскярдевич	Сектор Э.А.	Ст. инж. Гарцман	А. Аскярдевич
			Сектор Г.Т.Р.	Ст. инж. Деревенцов	

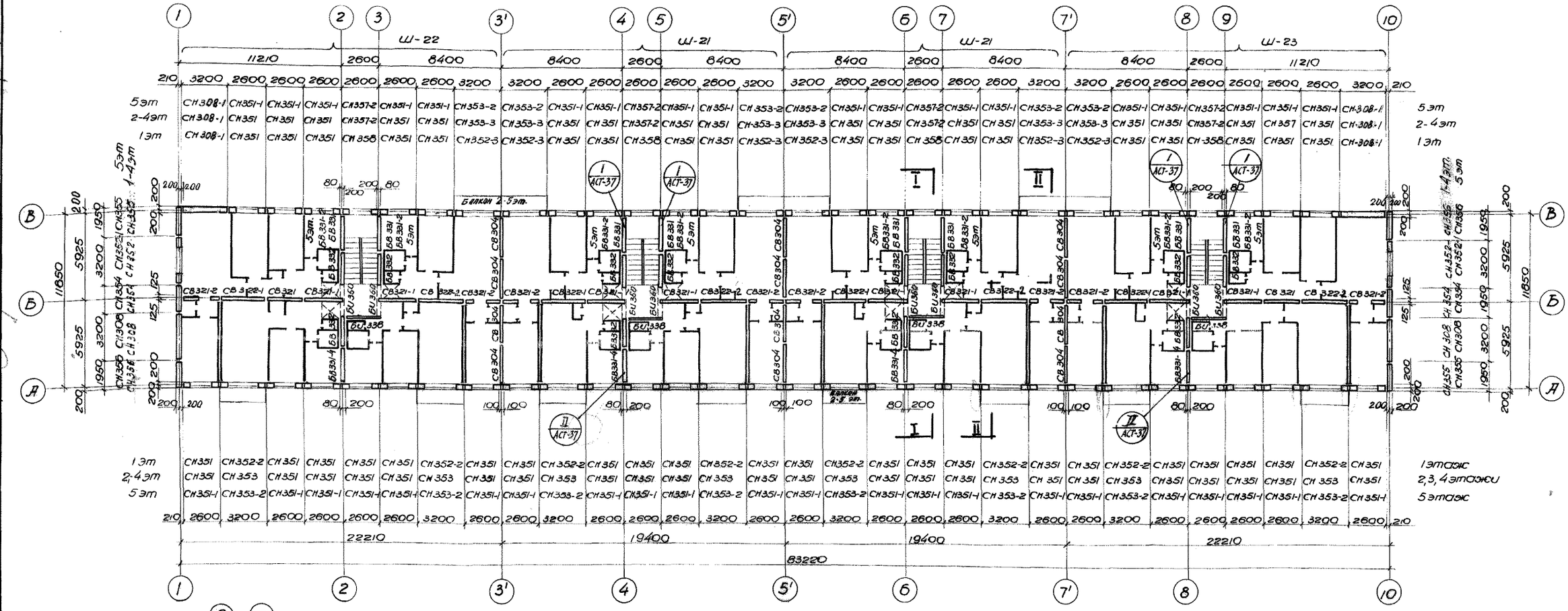

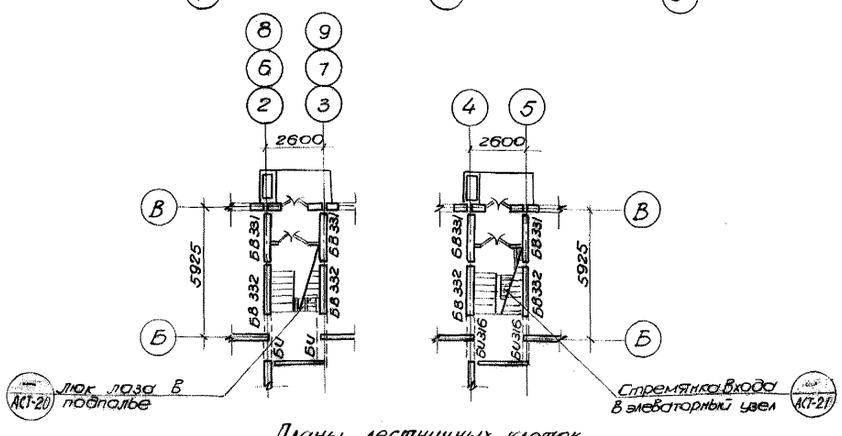

Планы лестничных клеток 1-го этажа

Примечания:

1. Маркировка и привязка перегородок дана на детальных планах секций. См. альбом IV-1 часть 1-1, листы АСТ-12, 14, 15
2. В лестничных клетках 5-го этажа по осям: 2, 4, 6, 8 вместо панелей БИ-360 установить панели БИ 360-1.
3. По данному чертежу ведется поэтажный комплексный монтаж всех элементов с отм ±0.00 до отм. 13.40
4. Заполнение вертикальных пазов между стеновыми керамзитобетонными панелями производить керамзитобетоном марки „100".
5. Монтажные работы вести с соблюдением „Временных указаний по монтажу, крупнопанельных жилых домов серии П1-507 Возводимых Кузнецовским ДСК-4 г. Ленинграде"/Утвержденным распоряжением Ленгорисполкома №1592-Р от 16 октября 1961г/
6. Панели стен не устойчивы при действии горизонтальных нагрузок. До окончания сварки соединительных элементов, замоноличивания пазов и установки панелей перекрытий, панели стен должны быть раскреплены при помощи инвентарных приспособлений.

Поэтажная спецификация монтажных эл-тов здания от ±0 до 14.40

Наименование	Марка изд.	Колич. шт. по эт. 1эт.	2эт.	3эт.	4эт.	5эт.	Кровля
	СН-308-1	2	2	2	2	2	
Наружные керамзитобетонн. стеновые панели	СН 308	2	2	2	2	2	—
	СН 351	40	40	40	40	—	—
	СН 351-1	—	—	—	—	40	—
	СН 352	2	2	2	2	—	—
	СН 352-1	—	—	—	—	2	—
	СН 352-2	8	—	—	—	—	—
	СН 352-3	6	—	—	—	—	—
	СН 353	—	8	8	8	—	—
	СН 353-2	—	—	—	—	14	—
	СН 353-3	—	6	6	6	—	—
	СН 354	2	2	2	2	2	—
	СН 355	2	2	2	2	2	—
	СН 356	2	2	2	2	2	—
	СН 357-2	—	4	4	4	4	—
	СН 358	4	—	—	—	—	—

Наименование поз.	Марка изделия	Колич. шт. по эт. 1эт	2эт	3эт	4эт	5эт
Керамз. бетон. Вибропрен. стен. панели	СВ 304	12	12	12	12	12
	СВ 321	2	2	2	2	2
	СВ 321-1	8	8	8	8	8
	СВ 321-2	8	8	8	8	8
	СВ 322-1	4	4	4	4	4
	СВ 322-2	4	4	4	4	4
Ж.бет. панели для вибропрен. стен. панелей с консолями	БВ 331-1	4	4	4	4	4
	БВ 331-2	—	—	—	—	8
	БВ 332	12	12	12	12	12
	БВ 331	8	8	8	8	—
	БИ 360	8	8	8	8	4
	БИ 360-1	—	—	—	—	4
	БИ 338	4	4	4	4	4

1967	5-этажный 4-секционный 8 квартирный крупнопанельный жилой дом	Монтажный план 1 5 этажей.	ТИПОВОЙ ПРОЕКТ 1Лг-504Д-5	АЛЬБОМ II ЧАСТЬ	ЛИСТ АС 4

ЛЕНЗНИИЭП жилых и общественных зданий Г. ЛЕНИНГРАД

Шифр Л-102к 5/5

72/7

коп. Дорошенко

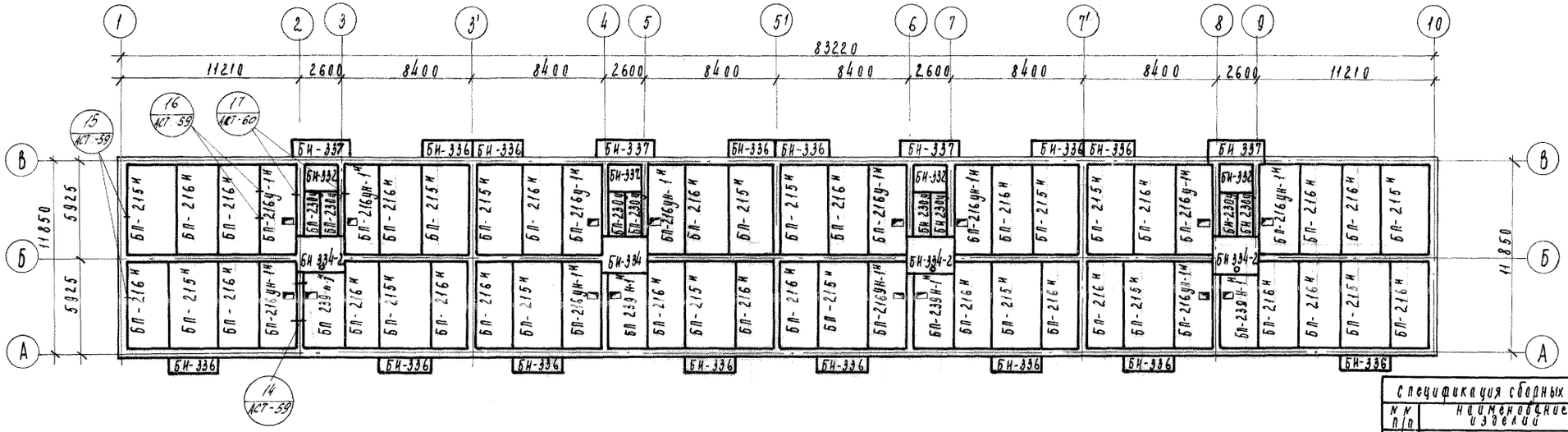

Примечания:

1. Настилы укладывать по свежеуложенному слою цементного раствора.
2. Швы между настилами перекрытий заливать цементным раствором „М 100".
3. Детали и узлы соединения элементов перекрытий и стен см. в альбоме IV-1. Маркировка дана на данном листе АС-5
4. Сварные швы и прилегающие места цинкового покрытия закладных деталей, поврежденных при сварке во всех узлах соединения наружных стен и перекрытий должны быть оцинкованы.
5. Спецификация железо-бетонных элементов перекрытий дана на листе АС-12,13
   Монтажные планы этажа см. лист АС-4.
6. Лестничные площадки БИ 334-2 имеют отверстия для внутреннего водостока (см. альбом V-1 часть 2-1.).
7. Панели перекрытий БП-216у-1н, БП-216ун-1н, БИ-239 н-1н имеют отверстия для пропуска труб водопровода и канализации (см. альбом V,V-1 раздел 2,2-1)
8. Маркировка лестничных площадок и маршей см. лист АС0-2 и на данном листе.

Спецификация сборных ж.б. элементов

№ № п/п	наименование изделий	марка изделия	к-во шт.
1	Ребристые панели перекрытий	БП 216ун-1н	8
2		БП 216у-1н	4
3		БП 239н-1н	4
4		БП-215 н	16
5		БП-216 н	24
6	Лестничные марши	БИ 230 д	8
7		БИ 231 ц	4
8	Лестничные площадки	БИ 333-3	3
9		БИ-333	1
10		БИ-332	4
11		БИ-334	2
12		БИ 334-2	6
13	Балконная плита	БИ-336	14
14	Козырек	БИ-337	4

Таблица отметок элементов

наименование элемента	марка элемента	отметка низа элемента, м				
		I эт.	II эт.	III эт.	IV эт.	V эт.
Панели перекрытий (шахтовые)	БП-215н, БП-216н, БП-216у-1н, БП-216ун-1н, БП-239н-1н	2,33	5,03	7,73	10,43	13,13
Лестничные площадки	БИ-332	1,14	3,84	6,54	9,24	
	БИ-334, БИ-334-2	2,49	5,19	7,89	10,59	13,29

1967	5 этажный 4 секционный 80 квартирный крупнопанельный жилой дом	Монтажный план перекрытия над 1 этажом.	ТИПОВОЙ ПРОЕКТ 1Лг-504Д-5 · АЛЬБОМ I · ЛИСТ АС-5

ЛЕНЗНИИЭП — Ленинградский Зональный институт типового проектирования жилых и общественных зданий, г. Ленинград

АКБ-2 · Отдел 2 · Рук. отдела · Рук. конструктора · Рук. группы · Конструктор · Рук. конструктора · Гл. инж. ин-та · Гл. констр. ин. · Гл. конструктор · Гл. конструктор АКБ · Гл. конструктор АКБ · Чагин · Марочник · Степанский · Шевчук · Гл. арх. ПП-та · Гл. конструктор · Гл. конструктор · Скляревич · Невежинский · Скляревич · Невежинский · Исполнил · Проверил · Карпова · Литванский · Литванский · Карпова · Сектор ОВ · Сектор · Сектор · Сектор

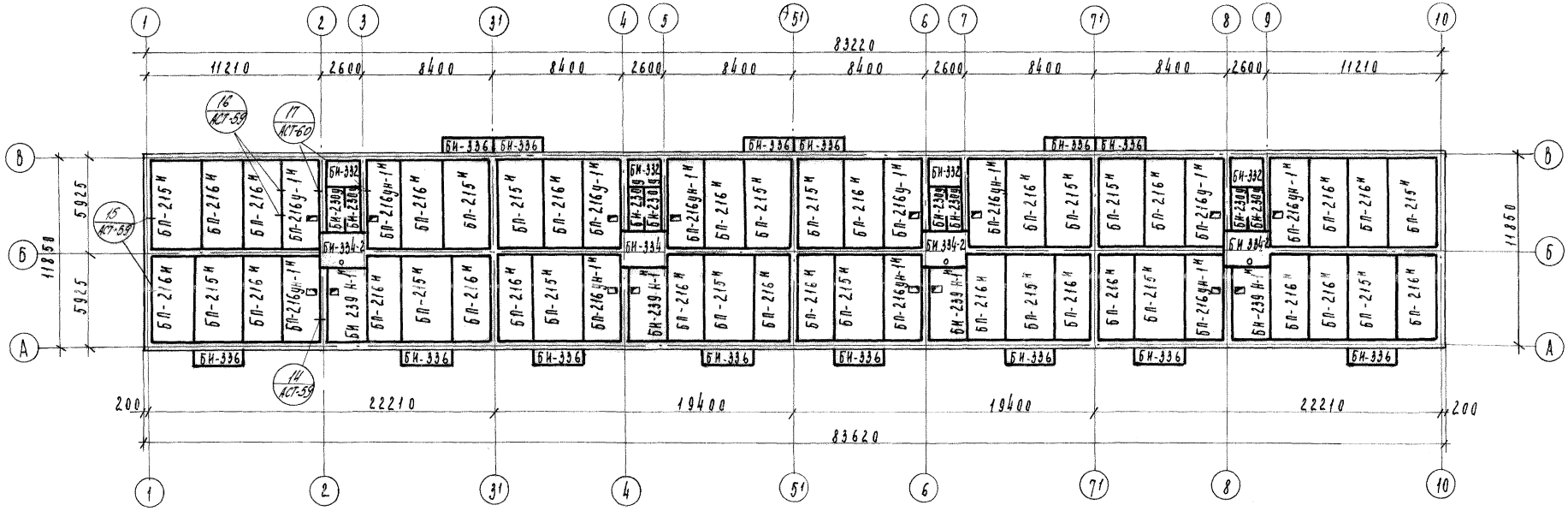

Примечания

1. Общие примечания см. лист АС-5.
2. Маркировку узлов и деталей перекрытий см. лист АСТ-52,53.
3. Монтажный план этажей см. лист АС-4.

Спецификация жел. бет. элементов

N N п/п	наименование изделия	марка	Кол-во шт. II эт.	III эт.	V эт.
1	Ребристые панели перекрытий	БП-215Н	16	16	16
2		БП-216Н	24	24	24
3		БП-216у-1Н	4	4	4
4		БП-216ун-1Н	8	8	8
5		БН-239Н-1Н	4	4	4
6	Лестничные площадки	БН-332	4	4	4
7		БН-334-2	3	3	3
		БН-334	1	1	1
8	Лестничные марши	БН-239у	8	8	8
9	Балконная плита	БН-336	14	14	14

1967	5этажный 4секционный 80квартирный крупнопанельный жилой дом	Монтажный план перекрытия над 2-4 этажами.	ТИПОВОЙ ПРОЕКТ 1Лг-504Д-5	АЛЬБОМ I	ЛИСТ АС-6

ЛЕНЗНИИЭП жилых и общественных зданий г. Ленинград

АК-2			
Гл. инж. ин-та	Гл. кон. ин-та	Гл. инж. проекта	Гл. конструктор
Чагин	Мирочник	Ладенко	Шестеня
Гл. кон. ин-та	Гл. инж. АКБ	Гл. кон. АКБ	
Гуковский	Гаверский		
Рук. отдела	Рук. группы	Рук. сектора	Сектор ОВ
Гуськов	Сахаревич	Ковальчук	Некрасова
Сахаревич	Ковальчук	Гуськов	Ковальчук
Ковальчук	Карпова	Ковальчук	Карпова
Сахаревич	Проверил	Карпова	Лебединская

шифр 1-102к/5/5

72/9

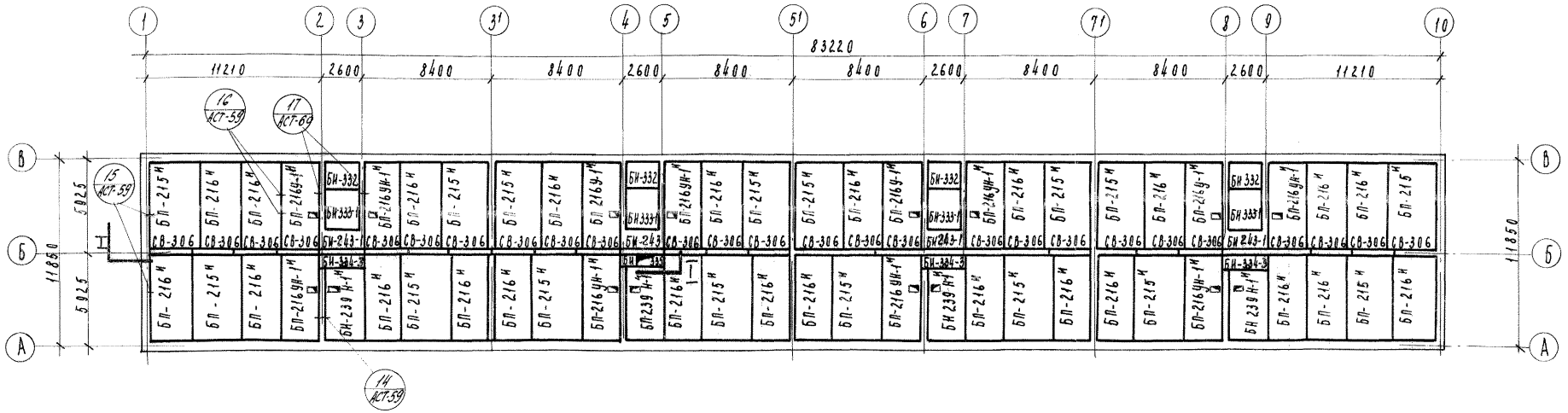

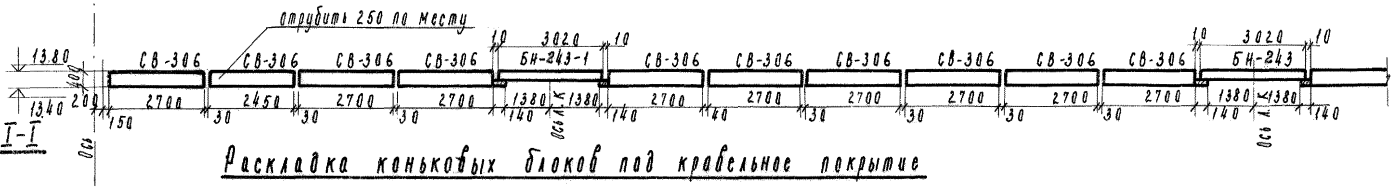

Вид по I-I

Раскладка коньковых блоков под кровельное покрытие

Примечания:

1. Общие примечания см. лист АС-5
2. Маркировку узлов и деталей перекрытий см. лист АСТ-52,53.
3. Монтажный план этажей см. лист АС-4
4. Трубопроводы d=25мм для Р.Т сети укладывать до устройства утеплителя и установки плит покрытия.
5. Схему трубопроводов Р.Т. сети и спецификацию на тонкостенные трубы см. электротехнические чертежи альбом IV-1, часть 3-1, лист СУТ-5 и альбом III, лист СУ-1.

Спецификация ж/б элементов

№№ п/п	Наименование изделия	Марка	К-во шт.
1	Ребристые панели перекрытий	БП 215ч	16
2		БП-216ч	24
3		БП 216ц-1ч	4
4		БП 216цк-1ч	8
5		БН 239к-1ч	4
6	Лестничные площадки	БН-332	4
7		БН-333-1	4
8		БН-334-3	3
9		БН-335	1
10	Опора под кровельные наст.	СВ-306	26
11	Ж.Б. перемычка под кров. наст	БН-243-1	3
12	—"— —"—	БН-243	1

1967	5этажный 4секционный 80квартирный крупнопанельный жилой дом	Монтажный план перекрытия над 5 этажом.	Типовой проект 1Лг-504Д-5	Альбом I	Лист АС-7

ЛЕНЗНИИЭП
Жилых и общественных зданий
г. Ленинград

АКБ-2. Гл. инж. пр-та Гл. констр. пр. Гл. инж. пр-та Гл. констр. пр. Гл. конструктор АКБ Гл. конструктор АКБ

Отдел № 2 Гл. инж. отдела Гл. конструктора Гл. арх. пр-та Гл. конструктора Гл. арх. пр-та Гл. конструктора

Чагин Надточий Елеровский Шугнер

Рук. отдела Гл. конструктор Гл. арх. пр-та Гл. конструктор

Ачеев Скляревич Неревская Скляревич

Руководитель разработки исполнитель

Разработал Гловенский Гловенский

Проверил Карпова Карпова

Сектор ОВ Сектор ВК Сектор ЭО Сектор СУ

Перелова Гвоздев Кожухова Горонин Лебенталь

Шифр 1-102К 5/5

72/10

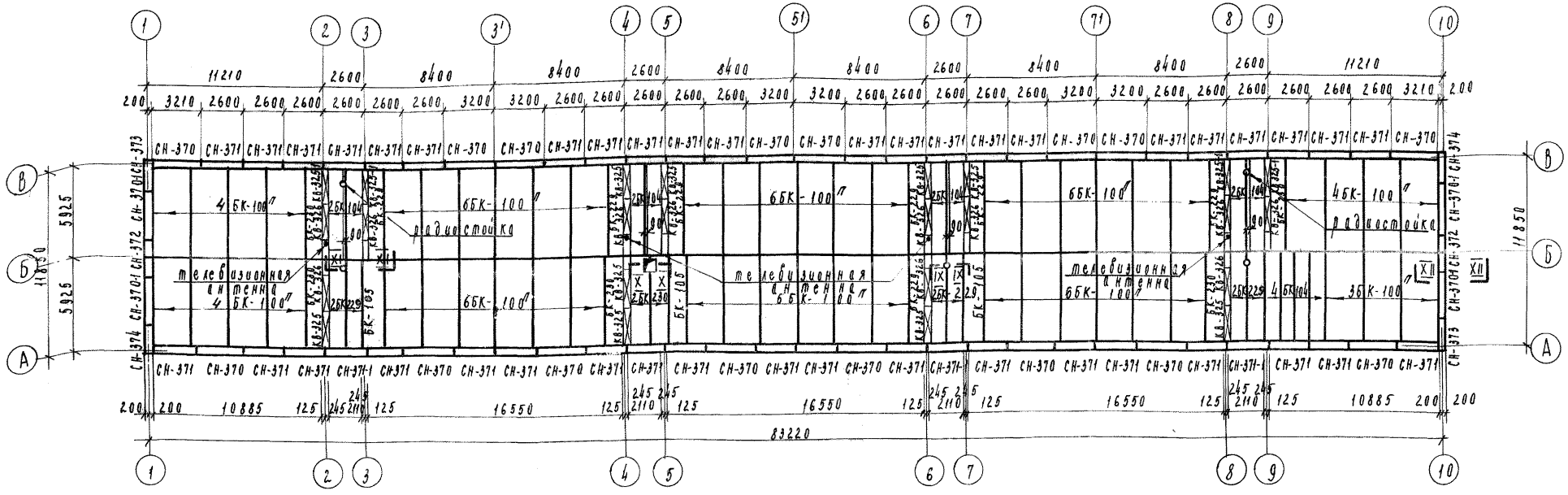

Примечания:

1. Монтажные узлы и детали совмещенной кровли см. лист АСТ-52,53.
2. Настилы укладывать по свежеуложенному слою цементного раствора „М-100".
3. Швы между настилами покрытия заливаются цементным раствором „М-100".
4. Указания об антикоррозийной защите монтажных связей даны на листе АСТ-54.
5. План кровли см. лист АС-9.

Спецификация железо-бетонных элементов

№№ п/п	Наименование изделия	Марка	К-во шт.
1.	Вентиляционные блоки	КВ-326	12
2.	—"— —"—	КВ-325	8
3.	—"— —"—	КВ-325-1	4
4.	Кровельные настилы	БК-100	51
5.		БК-104	12
6.		БК-105	3
7.		БК-229	13
8.		БК-230	7
9.	Панели парапета	СН-370	16
10.	—"— —"—	СН-371	41
11.	—"— —"—	СН-371-1	3
12.	—"— —"—	СН-372	2
13.	—"— —"—	СН-373	2
14.	—"— —"—	СН-374	2
15.	—"— —"—	СН-370-1	4
16.	Блок с водосточной трубой	СВ-307	3
17.	Блок с выходом на крышу	БН-352	1

Спецификация металла

№№ п/п	Марка	К-во шт.	Вес 0 кг. 1 шт.	Вес 0 кг. Всего	Прим.
1	С-VI	12	0.88	10.56	

ЛЕНЗНИИЭП — Жилых и общественных зданий — г. Ленинград

Гл. инж. ин-та	Гарин	Гл. конструктор	Кирсанова
Гл. конструктор ин-та	Марочник	Рук. отдела	Кирсанова
Гл. конструктор	Шуйской	Рук. отдела	Ковалевский
Гл. конструктор АКБ	Шестер	Рук. сектора	Ковалева
Рук. конструктор	Шестер	Рук. сектора	Ковалева
Рук. отдела № 2	Гарин	Рук. сектора	Рыбцов
Рук. отдела	Гарин	Рук. сектора	Кудасова
Рук. сектора	Шестер	Рук. сектора	Горинман
Рук. сектора	Шестер	Рук. сектора	Мелентьев
Рук. сектора	Шестер	Рук. сектора	Шестер
Рук. сектора	Шестер	Рук. сектора	Шестер
Рук. сектора	Шестер	Рук. сектора	Шестер

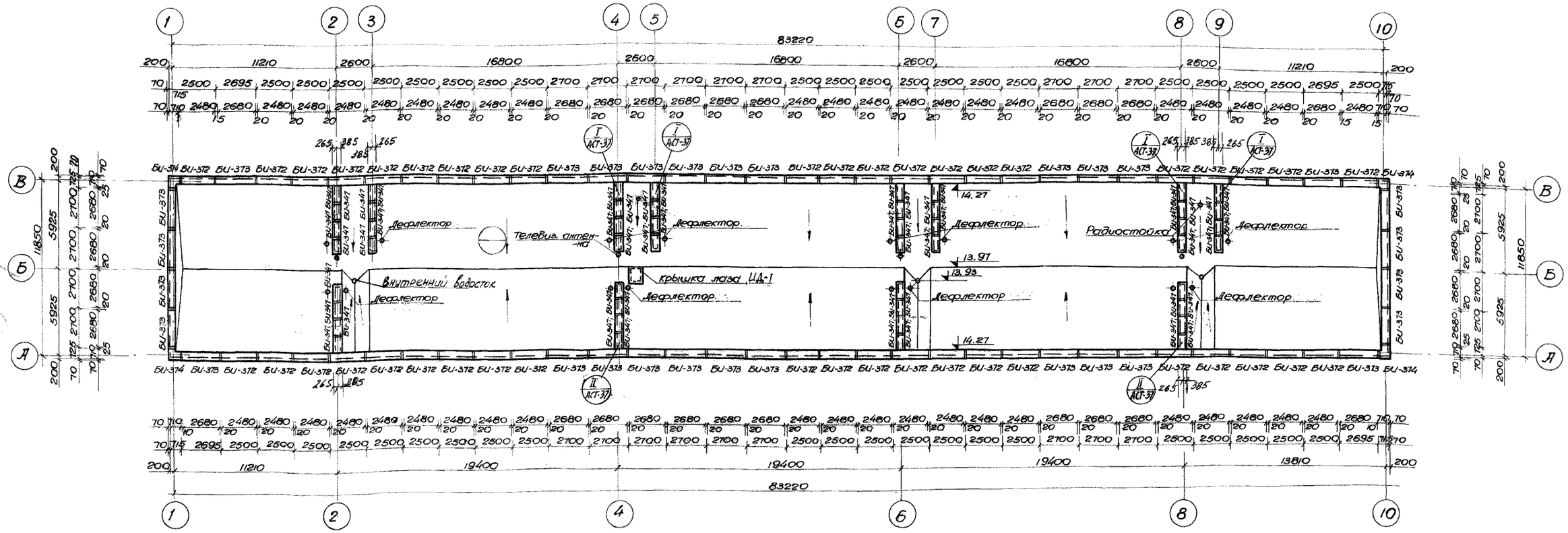

Спецификация монтажных эл-тов здания Выше ± 13.97

Наим поз.	Марка изделия	Кол-во шт
Ж.б. пустотн. плиты	БИ-372	42
	БИ-373	30
	БИ-374	4
Ж.б. ковши	БИ-347	48

1967	5-этажный 4 секционный 80 квартирный крупнопанельный жилой дом	План кровли	Типовой проект 1Лг-504Д-5	Альбом I часть —	Лист АС-9

ЛЕНЗНИИЭП жилых и общественных зданий г. Ленинград

ЛКБ-2

Гл. инж. ин-та	И. Кустов	Рук. группы	Месропян	Сектор ОВ	С. Месропян
Гл. конструктор ин-та	И. Сляпрев	Разработал	Рубцов	" ВК	Рубцов
Рук. отдела ЛКБ	Б. Мерещанов	Исполнил	Мерещанов	" ГЗ	Пекерская
Гл. кон. ЛКБ	И. Сляпрев	Проверил	Чистяков	" ЭО	Гарцман
				" СУ	Левинтов

Отдел н/з	А. Чеглин	Рук. отдела	
	Д. Мороник	Гл. кон. отд.	
	Е. Сперанский	Гл. спец. пр-та	
	И. Шеннер	Гл. кон. пр-та	

ШИФР $\frac{Л-102.К}{5/5}$

72/12

кап. Лорошенко

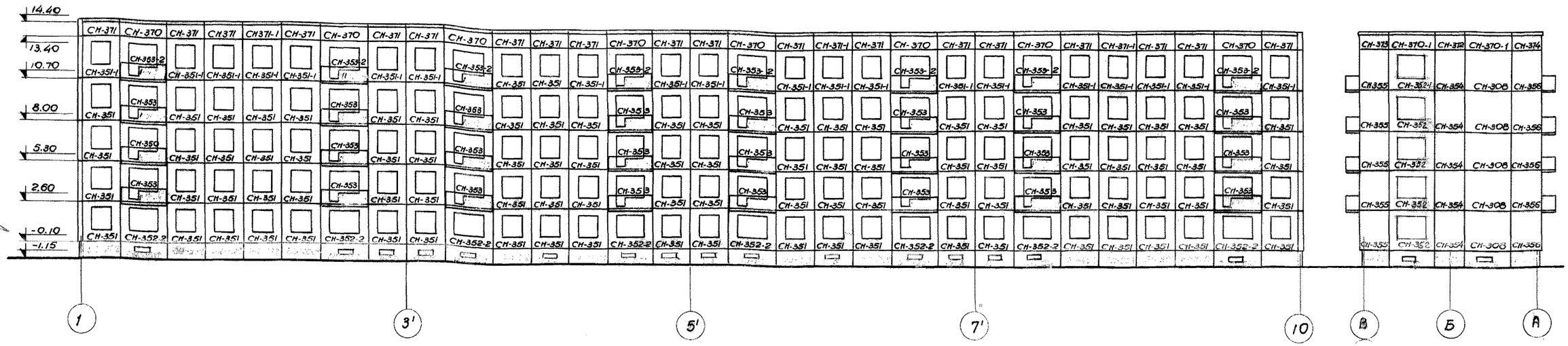

фасад по оси „А"

фасад по осям „1"

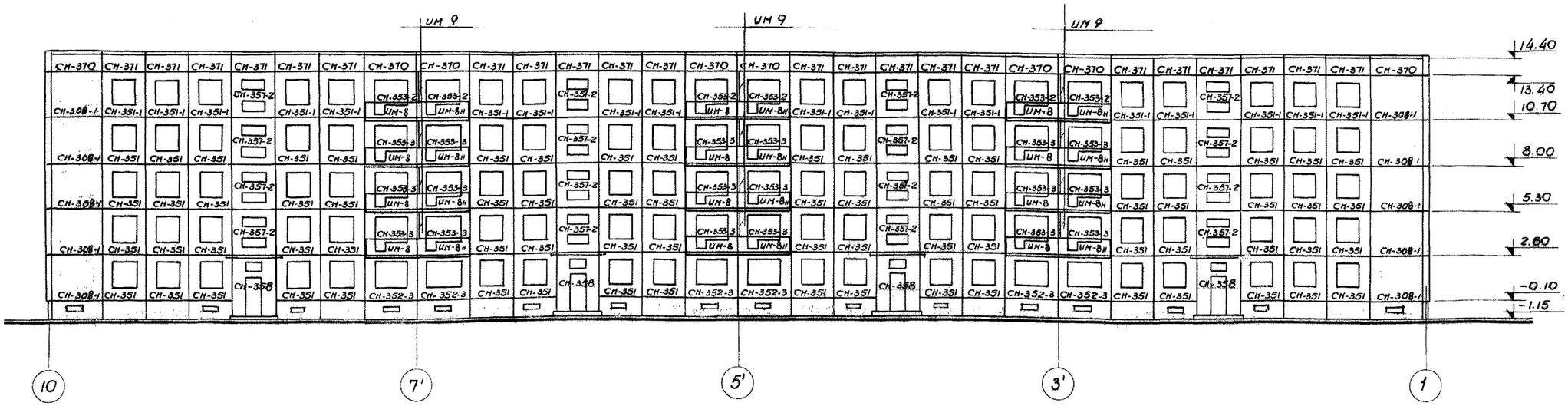

фасад по оси „В"

Примечание:
Монтажный чертеж ограждения балконов см. АСТ-40.

1967	5-этажный 4-секционный 80-квартирный крупнопанельный жилой дом	Монтажные фасады по осям „А", „В", „1"	ТИПОВОЙ ПРОЕКТ 1Лг-504д-5	АЛЬБОМ I	ЛИСТ АС-10

ЛЕНЗНИИЭП
Ленинградский Государственный институт по проектированию жилых и общественных зданий

Отдел № 2 — Гл. инж. отдела Н. Чугин; Гл. инж. пр-та Е. Марочник; Гл. конструктор Е. Шерстнев

ЛКБ-2 — Гл. инж. ин-та М. Шерстнев; Гл. констр. ин-та Е. Шерстнев; Руководит. ЛКБ К. Устинов; Гл. констр. ЛКБ Б. Мерецкая

Рук. группы Б. Мерецкая; Разработал Б. Мерецкая; Исполнил А. Скляревич; Проверил А. Скляревич

Рук. отдела Гл. конструктор. отд. Н. Кусков; Гл. арх. пр-та Н. Скляревич; Гл. конструктор. п.о. Б. Мерецкая

Сектор ОВ — 1 ВК; 2 ГВ; 3 ЭО; 4 СУ

Мерецкая; Рубцов; Пекерская; Гарфинкель; Ивенталь

ШИФР Л-102К 5/5

72/13
кол. Дорошенко

164

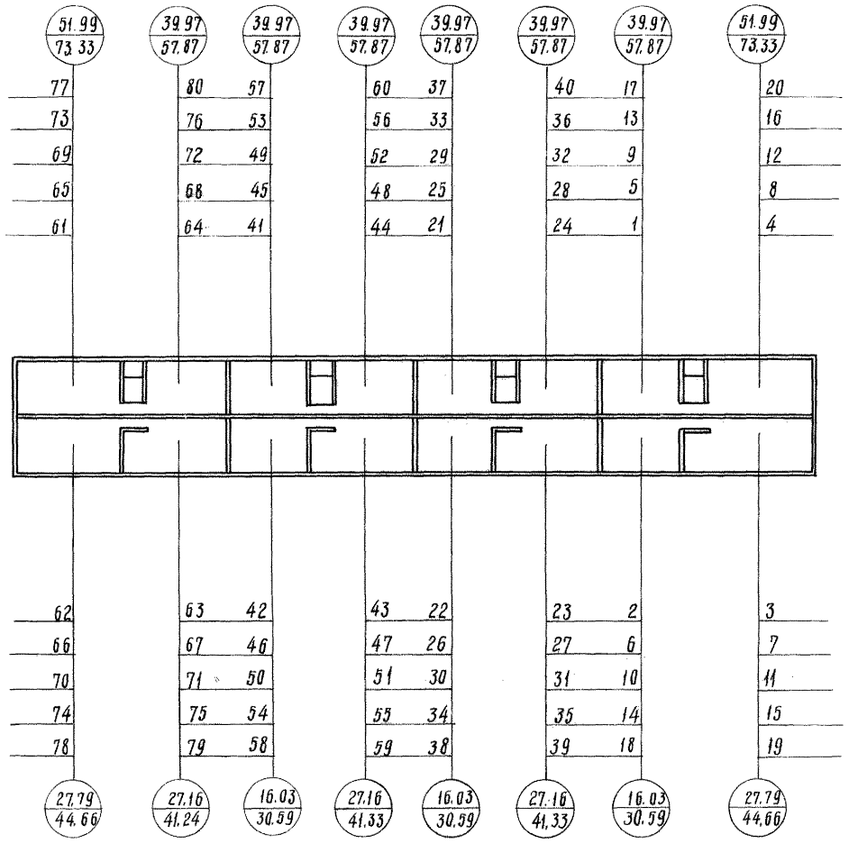

Примечание:

жилая площадь квартиры
полезная площадь квартиры

1967	5этажный 4секционный 80 квартирный крупнопанельный жилой дом	План дома с нумерацией квартир.	Типовой проект 1Лг-504Д-5	Альбом I	Лист АС-11

ЛЕНЗНИИЭП жилых и общественных зданий г. Ленинград

АКБ-2		Отдел №2		Рук. отдела		Н. Кусков		Руковод. группы		Л. Корнилова		Сектор О.В.		Меркулова
Гл. инж. ин-та		Д. Чагин		Гл. констр. отд.		А. Скляревич		Разработал		А. Корнилова		" В.К.		Рудов
Гл. арх. ин-та		С. Сперанский		Гл. арх. пр-та		Б. Мерецков		Исполнил				" Г.З.		Пегерсон
Руковод. АКБ		С. Сперанский		Гл. констр-та		А. Скляревич						" З.Ю.		Гольман
Гл. констр. АКБ		М. Шехнер						Проверил		Б. Мерецков		" С.У.		Либенталь

Шифр Л-102к/5/5

Наименов. изделий	Типоразмер и дополнит. марка	Марка бетона	Габариты в мм l	h	a	Вес 1 элемента кг	Расход материалов на 1 элемент: Арматура натуральн. кг	Арматура приведен. кг	Закладн. деталями кг	Петлями кг	Легкий бетон м³	Тяжелый бетон м³	Штукат. слой м³	Облицов. слой м²	Количество штук по этажам I	II	III	IV	V	Перд / кровля	Кол-во шт. на дом	Расход материалов на дом: Арматура натуральн. кг	Арматура приведен. кг	Закладн. деталями кг	Петлями кг	Легкий бетон м³	Тяжелый бетон м³	Штукат. слой м³	Облицов. слой м²	N Альбома, части или заготовительного чертежа
Наружные керамзитобетонные стеновые панели	СН-308	75	3180	2740	400	4350	15,0	16,66	1,50	5,08	3,02	—	0,33	8,5	2	2	2	2	2	—	10	150	166,6	15,0	50,8	30,2	—	3,3	85,0	Альбом V-14.2-1
	СН-308-1	75	3180	2740	400	4320	14,97	16,39	5,68	5,08	3,00	—	0,33	0,85	2	2	2	2	2	—	10	149,7	163,9	56,8	50,8	30,0	—	3,3	8,5	
	СН-351	75	2580	2740	400	2012	21,41	23,15	1,50	3,72	1,36	—	0,16	4,43	40	40	40	40	—	—	160	3425,60	3704,00	240,00	595,20	217,60	—	25,60	708,80	
	СН-351-1	75	2580	2740	400	2012	21,41	23,15	1,50	3,72	1,36	—	0,16	4,43	—	—	—	—	40	—	40	856,40	926,00	60,00	148,80	54,40	—	6,40	177,20	Альбом V часть 2
	СН-352	75	3180	2740	400	2487	23,02	24,88	1,50	5,08	1,65	—	0,22	5,46	2	2	2	2	—	—	8	184,16	199,04	12,00	40,64	13,20	—	1,76	43,68	
	СН-352-1	75	3180	2740	400	2487	23,02	24,88	1,50	5,08	1,65	—	0,22	5,46	—	—	—	—	2	—	2	46,16	49,76	3,00	10,16	3,30	—	0,44	10,92	
	СН-352-2	75	3180	2740	400	2441	21,54	23,24	4,50	5,08	1,63	—	0,21	5,10	8	—	—	—	—	—	8	172,32	185,92	36,00	40,64	13,04	—	1,68	40,80	
	СН-352-3	75	3180	2740	400	2441	21,54	23,24	4,50	5,08	1,63	—	0,21	5,10	6	—	—	—	—	—	6	129,24	139,44	27,00	30,48	9,78	—	1,26	30,60	Альбом V-14.2-1
	СН-353	75	3180	2740	400	2366	21,87	25,04	4,50	5,08	1,58	—	0,20	4,71	—	8	8	8	—	—	24	524,88	600,96	108,00	121,92	37,92	—	4,80	113,04	Альбом V ч. 2
	СН-353-2	75	3180	2740	400	2412	23,13	26,30	1,50	5,08	1,60	—	0,21	5,0	—	—	—	—	14	—	14	323,82	368,20	21,00	71,12	22,40	—	2,94	70,00	
	СН-353-3	75	3180	2740	400	2366	21,85	25,04	5,68	5,08	1,58	—	0,20	4,71	—	6	6	6	—	—	18	393,30	450,72	102,24	91,44	28,44	—	3,60	84,78	Альбом V-14.2-1
	СН354	75	1930	2740	400	2514	9,79	10,25	3,88	5,08	1,94	—	0,08	4,94	2	2	2	2	2	—	10	97,90	102,50	38,80	50,80	19,40	—	0,80	49,40	
	СН355	75	1930	2740	400	2484	9,79	10,25	1,50	5,08	1,78	—	0,137	5,91	2	2	2	2	2	—	10	97,90	102,50	15,00	50,80	17,80	—	1,37	59,10	Альбом V ч. 2
	СН-356	75	1930	2740	400	2484	9,79	10,25	1,50	5,08	1,78	—	0,137	5,91	2	2	2	2	2	—	10	97,90	102,50	15,00	50,80	17,80	—	1,37	59,10	
	СН 357-2	75	2580	2740	400	2057	25,01	29,72	1,50	5,08	1,43	—	0,11	4,11	—	4	4	4	4	—	16	400,16	459,52	24,00	81,28	22,88	—	1,76	65,76	Альбом V-14 2-1
	СН358	75	2580	3750	400	2815	26,29	28,49	1,88	5,08	2,08	—	0,145	4,82	4	—	—	—	—	—	4	105,16	113,96	7,52	20,32	8,32	—	0,58	19,28	Альбом V ч. 2
	СН370	75	3180	890	400	1211	1,88	1,88	—	1,24	0,78	—	0,125	2,53	—	—	—	—	—	16	16	30,08	30,08	—	19,84	12,48	—	2,00	40,48	
	СН371	75	2580	890	400	947	1,88	1,88	—	1,24	0,61	—	0,098	2,0	—	—	—	—	—	41	41	77,08	77,08	—	50,84	23,01	—	4,02	82,0	
	СН-371-1	75	2580	890	400	935	1,18	1,18	—	1,24	0,6	—	0,098	2,03	—	—	—	—	—	7	7	8,26	8,26	—	8,68	14,20	—	0,69	14,28	Альбом V-1 часть 2-1
	СН-372	75	1930	890	400	890	1,18	1,18	—	1,24	0,65	—	0,05	1,71	—	—	—	—	—	2	2	2,36	2,36	—	2,48	1,30	—	0,10	3,42	
	СН-373	75	1930	890	400	876	1,31	1,31	—	1,24	0,62	—	0,06	2,06	—	—	—	—	—	2	2	2,62	2,62	—	2,48	1,24	—	0,12	4,12	
	СН-374	75	1930	890	400	865	1,13	1,13	—	1,24	0,6	—	0,05	1,71	—	—	—	—	—	2	2	2,26	2,26	—	2,48	1,20	—	0,10	3,42	
	СН-370-1	75	3180	890	400	1199	1,88	1,88	—	1,24	0,77	—	0,125	2,5	—	—	—	—	—	4	4	7,52	7,52	—	4,96	3,08	—	0,50	10,00	
	Всего:																					7294,78	7665,7	781,36	1558,48	602,99		68,49	1783,86	
Внутренние керамзитобетон. стеновые панели	СВ 322-2	75	3180	2680	250	2788	17,41	19,70	1,20	5,32	1,66	—	0,362	—	4	4	4	4	4	—	20	348,20	394,00	24,00	106,40	33,20	—	7,24	—	
	СВ 304	75	2770	2680	200	1775	20,95	21,30	8,00	5,4	1,48	—	0,25	—	12	12	12	12	12	—	60	1257,0	1278,0	480,0	88,80	88,8	—	15,0	—	
	СВ 321	75	2580	2680	250	1970	15,47	16,36	1,2	3,02	1,34	—	0,296	—	2	2	2	2	2	—	10	154,7	163,6	12,0	30,2	13,4	—	2,96	—	
	СВ 321-1	75	2750	2680	250	2324	13,67	15,09	3,98	3,02	1,46	—	0,26	—	8	8	8	8	8	—	40	546,80	603,60	151,20	120,80	58,4	—	10,40	—	Альбом V-14. 2-1
	СВ-321-2	75	2580	2680	250	1600	21,25	22,17	1,2	3,02	1,04	—	0,16	—	8	8	8	8	8	—	40	850,0	886,8	48,0	120,8	41,6	—	6,4	—	
	СВ 322-1	75	3180	2680	250	2788	17,41	19,70	1,20	5,32	1,66	—	0,362	—	4	4	4	4	4	—	20	348,20	394,00	24,00	106,40	33,20	—	7,24	—	
	СВ 306	75	2700	380	250	312	—	—	—	1,06	0,26	—	—	—	—	—	—	—	—	26	26	—	—	—	27,56	6,66	—	—	—	Альбом V-14.2-1
	СВ 307	75	400	430	400	79	—	—	—	—	0,066	—	—	—	—	—	—	—	—	3	3	—	—	—	—	0,198	—	—	—	
	Всего:																					3504,90	3720,00	739,20	601,96	275,456		49,94		
Внутренние жел.-бетон. стены	БН 360	200	2020	500	280	682,5	9,91	10,62	0,98	2,95	—	0,273	—	—	8	8	8	8	4	—	36	356,76	382,32	35,28	106,20	—	8,83	—	—	
	БН 360-1	200	2020	500	280	680	9,63	10,31	0,98	2,95	—	0,271	—	—	—	—	—	—	4	—	4	38,52	41,24	3,92	11,80	—	1,08	—	—	
	БН 338	150	2480	2320	120	1720	57,2	57,2	2,94	2,06	—	0,69	—	—	4	4	4	4	4	—	20	1144,0	1144,0	58,80	41,20	—	13,80	—	—	
	Всего:																					1539,28	1567,56	98,00	159,20		24,51			
Внутренние стены с вентиляционными каналами из жел. бетона	БВ 331	150	2355	2685	280	2650	22,56	29,82	21,24	3,24	—	1,06	—	—	8	8	8	8	—	—	32	721,92	954,24	691,48	103,68	—	33,92	—	—	
	БВ 331-2	150	2355	2685	280	2650	22,56	29,82	21,24	3,24	—	1,06	—	—	—	—	—	—	8	—	8	180,48	238,56	173,12	25,92	—	8,48	—	—	
	БВ 331-4	150	2355	2685	280	2650	22,56	29,82	3,80	3,24	—	1,06	—	—	4	4	4	4	4	—	20	451,20	596,40	76,0	64,80	—	21,20	—	—	
	БВ 332	150	2290	2685	280	2625	21,99	28,24	4,58	3,24	—	1,06	—	—	12	12	12	12	12	—	60	1319,40	1694,40	274,80	194,40	—	63,60	—	—	
	КВ 325	75	2355	1500	450	1110	13,10	16,06	2,4	3,34	0,773	—	0,15	—	—	—	—	—	—	8	8	104,80	128,48	19,2	26,72	8,18	—	1,20	—	
	КВ 325-1	75	2355	1500	450	1110	13,10	16,06	3,2	3,34	0,773	—	0,15	—	—	—	—	—	—	4	4	52,40	64,24	12,8	13,36	4,09	—	0,60	—	
	КВ 326	75	2290	1500	450	1130	14,03	17,05	2,4	3,34	0,792	—	0,15	—	—	—	—	—	—	12	12	168,36	204,60	28,8	40,08	9,50	—	1,80	—	
Сборные жел.-бетон. панели вентиляционных каналов	БН 347	150	1170	280	650	125	2,76	2,96	—	0,36	—	0,05	—	—	—	—	—	—	—	48	48	138,48	142,08	—	17,28	—	2,40	—	—	
Панели перекрытий сан.-техн. кабины	СК-1	200	2250	2510	1640	2488	44,53	57,91	15,96	3,22	—	1,05	—	—	8	8	8	8	8	—	40	1781,20	2316,40	638,40	128,80	—	42,00	—	—	
	СК-1н	200	2250	2510	1640	2488	44,53	57,91	15,96	3,22	—	1,05	—	—	8	8	8	8	8	—	40	1781,20	2316,40	638,40	128,80	—	42,00	—	—	
	Всего:																					6699,44	8656,30	2490,8	744,56	21,33	213,60	3,60		
	БП-215н	200	5840	270	3180	3425	219,00	276,22	4,05	5,00	—	1,37	—	—	16	16	16	16	16	—	80	17520,00	22097,60	324,00	400,00	—	109,60	—	—	
	БП-216н	200	5840	270	2480	2736	152,60	188,70	4,05	5,00	—	1,14	—	—	24	24	24	24	24	—	120	18312,00	22644,00	486,00	600,00	—	136,80	—	—	
	БП 216у-1н	200	5840	270	2480	2736	173,00	213,00	4,05	5,00	—	1,14	—	—	4	4	4	4	4	—	20	3460,00	4260,00	81,00	100,00	—	22,80	—	—	
	БП 216ун-1н	200	5840	270	2480	2736	173,00	213,00	4,05	5,00	—	1,14	—	—	8	8	8	8	8	—	40	6920,00	8520,00	162,00	200,00	—	45,60	—	—	
	БН 239н-1н	200	4820	270	2480	2320	115,17	143,19	4,75	5,00	—	0,93	—	—	4	4	4	4	4	—	20	2303,40	2863,38	95,00	100,00	—	18,60	—	—	
	Всего:																					46515,40	60384,98	1148,00	1400,00		533,40			

1967 | 5 этажный 4 секционный 80 квартирный крупнопанельный жилой дом | Спецификация сборных керамзитобетонных, железобетонных и гипсобетонных изделий. | Типовой проект 1Лг-504Д-5 | Альбом I | Лист АС-12

ЛЕНЗНИИЭП — Жилых и общественных зданий — г. Ленинград

Отдел №2 — Рук. отдела Гагин; Гл. конструктор Макарьин; Гл. инж. Еперин; Гл. конструктор Шехнер

Сектор ВК — Гл. инж. Гуковская; Гл. конструктор Гуковская; Гл. конструктор Лук

Сектор ГЭ — Рук. группы Кусков; Гл. инж. Скавронская; Гл. конструктор Разарбова; Гл. инж. Перешлина; Исполнил Полина

Сектор ЭО — Проверил Сергеева

Сектор СУ — Чистяков; Ковтонов; Сахарный; Мурашкин

Ш 1-102к 5/5 — 72/15

Наименов. изделия	Типоразмер и дополнит. марка	Марка бетона	Габариты в мм l	h	a	Вес 1 элемента кг	Расход материалов на 1 элемент: Арматура натуральн. кг	Арматура приведен. кг	Закладн. детали кг	Петли кг	Легкий бетон м³	Тяжелый бетон м³	Штукат. слой м³	Облиц. слой м²	Количество штук по этажам: I	II	III	IV	V	Черд. / кровля	Кол-во шт. на дом	Расход материалов на дом: Арматура натуральн. кг	Арматура приведен. кг	Закладн. детали кг	Петли кг	Легкий бетон м³	Тяжелый бетон м³	Штукат. слой м³	Облиц. слой м²	N альбома, части или заготовительного чертежа
Ж. б. панели покрытия	БК 100	300	5920	170	2390	1630	4,27	6,13	—	1,84	—	0,651	—	—	—	—	—	—	—	51	51	2410,77	3768,63	—	93,84	—	33,20	—	—	—
	БК 104	300	5920	170	990	750	2,14	3,07	—	1,32	—	0,299	—	—	—	—	—	—	—	12	12	289,68	372,84	—	15,84	—	3,59	—	—	
	БК 105	300	5920	170	1190	855	2,80	3,60	—	1,32	—	0,342	—	—	—	—	—	—	—	3	3	80,40	103,80	—	3,96	—	1,03	—	—	
	БК 229	300	5920	170	990	725	2,98	2,97	1,80	1,88	—	0,311	—	—	—	—	—	—	—	13	13	272,74	376,61	23,40	24,44	—	4,04	—	—	
	БК 230	300	5920	170	1190	845	2,10	3,52	1,80	1,88	—	0,34	—	—	—	—	—	—	—	7	7	154,70	213,64	12,60	13,16	—	2,38	—	—	
	Всего:																					3206,29	4835,52	36,00	151,24		44,24			
Площадки: марши	БИ 230	200	3197	256	1050	650	2,73	2,92	2,94	1,90	—	0,26	—	—	8	8	8	8	—	—	32	79,136	93,472	94,08	60,80	—	8,32	—	—	
	БИ 231	200	2043	256	1050	437,5	1,45	1,87	1,96	2,08	—	0,175	—	—	4	—	—	—	—	—	4	5,784	7,228	7,84	8,32	—	0,70	—	—	
	БИ 332	200	2160	1780	70	645	3,092	4,109	1,6	2,12	—	0,258	—	3,65	4	4	4	4	4	—	20	61,840	82,180	32,00	42,4	—	5,16	—	73,0	
	БИ 333	200	2160	2850	150	1850	5,227	5,352	0,8	4,45	—	0,739	—	5,62	1	—	—	—	—	—	1	5,227	5,352	0,8	4,45	—	0,739	—	5,62	
	БИ 333-1	200	2160	2850	80	1225	3,172	3,365	1,60	1,03	—	0,492	—	—	—	—	—	—	4	—	4	12,688	13,460	6,40	4,12	—	1,97	—	—	
	БИ 333-3	200	2160	3914	110	2300	6,339	6,489	0,8	7,84	—	0,919	—	6,47	3	—	—	—	—	—	3	19,017	19,467	2,40	23,52	—	2,76	—	19,41	
	БИ 334	200	2760	2370	70	1220	4,366	5,567	2,81	2,70	—	0,488	—	4,71	2	1	1	1	—	—	5	21,830	27,835	14,05	13,50	—	2,44	—	23,55	
	БИ 334-2	200	2760	2370	70	1220	4,366	5,567	2,81	2,70	—	0,488	—	4,71	6	3	3	3	—	—	15	65,490	83,505	42,15	40,50	—	7,32	—	70,65	
	БИ 334-3	200	2760	2370	70	1220	4,366	5,567	5,15	2,70	—	0,488	—	4,71	—	—	—	—	3	—	3	13,098	16,701	15,45	8,10	—	1,464	—	14,13	
	БИ 335	200	2760	2180	60	933	5,679	10,23	1,03	1,64	—	0,373	—	—	—	—	—	—	1	—	1	5,679	10,23	1,08	1,64	—	0,373	—	—	
	Всего:																					2897,89	3562,23	222,25	207,35	—	44,422	—	206,35	
Ж. б. элементы: балк. плита	БИ 396	200	3180	180	1130	820	3,950	4,364	7,93	1,32	—	0,33	—	—	14	14	14	14	—	—	56	221,20	244,384	444,08	73,92	—	18,48	—		Альбом V часть 2
казар.	БИ 397	200	3300	360	1780	1625	4,12	5,074	1,90	2,07	—	0,58	—	—	4	—	—	—	—	—	4	17,648	20,296	7,6	8,28	—	2,32	—		
перемычки	БИ 343	200	3020	200	250	377	1,09	1,32	—	0,41	—	0,151	—	—	—	—	—	—	—	1	1	1,09	1,32	—	0,41	—	0,15	—		
	БИ 343-1	200	3020	280	250	425	1,09	1,374	—	0,54	—	0,17	—	—	—	—	—	—	—	3	3	3,27	4,122	—	1,62	—	0,51	—		
Ж. б. элементы: блокрыш. подвесн. панели	БИ 560	200	1650	45	160	27,5	0,66	0,92	—	—	—	0,012	—	—	40	40	40	40	40	—	200	13,2	18,40	—	—	—	2,4	—		
	БИ 561	200	2050	45	160	33,5	0,81	1,12	—	—	—	0,014	—	—	16	2	2	2	2	—	24	19,44	26,88	—	—	—	0,336	—		Альбом V часть 2
	БИ 562	200	1160	45	160	17,5	0,46	0,64	—	—	—	0,008	—	—	—	14	14	14	14	—	56	25,76	35,84	—	—	—	0,448	—		
	БИ 563	200	820	45	160	12,5	0,34	0,47	—	—	—	0,006	—	—	—	14	14	14	14	—	56	19,04	26,32	—	—	—	0,336	—		
	БИ 372	150	2420	210	470	295	4,745	5,069	—	0,616	—	0,1182	—	—	—	—	—	—	—	42	42	199,29	212,89	—	25,872	—	4,964	—		Альбом V часть 2
	БИ 373	150	2680	210	470	320	5,068	5,553	—	0,616	—	0,128	—	—	—	—	—	—	—	30	30	152,04	166,59	—	18,4	—	3,84	—		
	БИ 374	150	780×700	210	—	1125	3,807	3,960	—	0,924	—	0,045	—	—	—	—	—	—	—	4	4	15,228	15,84	—	3,69	—	0,18	—		
	БИ 352	150	1240	1160	460	450	3,04	3,44	3,72	1,17	—	0,18	—	—	—	—	—	—	—	1	1	3,04	3,44	3,72	1,17	—	0,18	—		Альбом V-14.2-1
	Всего:																					2997,918	3373,08	455,40	116,802	—	34,144	—	—	
Гипсобетонные перегородки	ГП 6-6		650	2390	70	136	—	—	—	—		0,109	—	—	—	10	10	10	10	10	—	50	—	—	—	—	5,45	—	—	—	Альбом V 4.2
	ГП 9-2		940	2580	70	210	—	—	—	—		0,170	—	—	—	10	10	10	10	10	—	50	—	—	—	—	8,50	—	—	—	Альбом V-1 4.2-1
	ГП 23-2		2350	2580	70	364	—	—	—	—		0,291	—	—	—	6	6	6	6	6	—	30	—	—	—	—	8,73	—	—	—	
	ГП 24-2		2450	2580	70	388	—	—	—	—		0,310	—	—	—	3	3	3	3	3	—	15	—	—	—	—	4,65	—	—	—	Альбом V-1 4.2-1
	ГП 25-2		2550	2580	70	408	—	—	—	—		0,327	—	—	—	12	12	12	12	12	—	60	—	—	—	—	19,62	—	—	—	
	ГП 26-2		2600	2580	70	420	—	—	—	—		0,336	—	—	—	3	3	3	3	3	—	15	—	—	—	—	5,04	—	—	—	Альбом V-1 4.2-1
	ГП 36-6		3615	2390	70	750	—	—	—	—		0,600	—	—	—	23	23	23	23	23	—	115	—	—	—	—	69,0	—	—	—	Альбом V 4.2
	ГП 37-6		3700	2390	70	775	—	—	—	—		0,62	—	—	—	3	3	3	3	3	—	15	—	—	—	—	9,3	—	—	—	
	ГП 42-6		4270	2390	70	893	—	—	—	—		0,714	—	—	—	6	6	6	6	6	—	30	—	—	—	—	21,42	—	—	—	
	ГП 55-6		5550	2390	70	1162	—	—	—	—		0,930	—	—	—	16	16	16	16	16	—	80	—	—	—	—	74,4	—	—	—	
	Всего:																				460	—	—	—	—	226,11	—	—	—	
	Асбоцементные плиты		1200	600	10	9,6									—	6	6	6	6		24									

Итоговая таблица расхода материалов на сборные керамзитобетонные, железобетонные, гипсобетонные и асбоцементные изделия надземной части здания

Колич-во типо-разм-еров	Колич-во дополнит марок	Колич-во элементов на дом шт	Расход материалов на дом: Арматура натуральная	Арматура приведенная кг	Закладные кг	Петли кг	Легкий бетон м³	Тяжелый бетон м³	Штукат. слой м³	Облиц. слой наружн. работ м²	Облиц. слой внутр. работ м²	Гипсобетон м²	Асбоцемент плиты 1200×600 шт
			76657,898	84809,01	3795,81	4979,61	900,218	694,516	121,33	1783,86	206,36	226,11	24

1967	5 этажный 4 секционный 80 квартирный крупнопанельный жилой дом	Спецификация сборных керамзитобетонных, железобетонных и гипсобетонных изделий.	Типовой проект 1Лг-504Д-5	Альбом I	Лист АС-13

ЛЕНЗНИИЭП — Жилых и общественных зданий — г. Ленинград

Сектор ОВ: ВК, ГЗ, ЭО, СУ. Отдел №2. АКБ-2. Руковод. группы: Н. Кусков. Руковод. отдела: А. Скляревич. Разработал: Б. Мерецкий. Исполнил: А. Кравцова. Проверил: А. Чистяков, А. Карпов, А. Скляревич, А. Мордвинов. Гл. инж. пр-та: А. Чагин. Гл. конструктор: А. Маронник. Гл. арх. пр-та: Е. Серажский. Гл. конструктор пр-та: М. Шехтер. Гл. конструктор пр-та: Руковод. АКБ. Гл. конструктор АКБ.

Ш Л-102К 4/5

72/16

СПЕСИФИКАЦИЯ МОНТАЖНЫХ ЭЛЕМЕНТОВ

МАРКА	ВЕС ИЗДЕЛИЯ КГ	КОЛИЧЕСТВО ШТУК НА ДОМ	КОЛИЧЕСТВО ШТУК ПО ЭТАЖАМ I	II	III	IV	V	ЧЕРДАК-КРОВЛЯ	ОБЩИЙ ВЕС КГ
НД-1	0.14	1582	238	336	336	336	336	—	221.48
НД-2	0.23	100	—	25	25	25	25	—	23.0
НД-4	0.26	24	—	6	6	6	6	—	6.25
НД-5	0.30	20	4	4	4	4	4	—	6.0
НД-18	0.50	16	16	—	—	—	—	—	8.0
НД-20	0.47	504	72	108	108	108	108	—	236.88
НД-25	3.17	360	72	72	72	72	72	—	1141.2
НД-31	0.26	320	48	68	68	68	68	—	83.2
НД-32	0.35	20	4	4	4	4	4	—	7.0
У-34	0.71	112	—	28	28	28	28	—	79.52
У-3	0.30	100	20	20	20	20	20	—	30.0
У-8	0.49	360	72	72	72	72	72	—	176.4
У-41	0.40	464	88	88	88	88	88	36	185.6
НД-15	0.19	24	—	6	6	6	6	—	4.56
Т-44	3.07	4	—	—	—	—	—	4	12.28
М-X	3.0	4	—	—	—	—	—	4	12.0
М-XII	0.68	6	—	—	—	—	—	6	4.08
М-XIII	0.55	4	—	—	—	—	—	4	2.20
У-26	0.30	12	—	—	—	—	—	12	0.036
М-XIV	0.186	10	—	—	—	—	—	10	1.86
М-XIX	1.4	12	—	—	—	—	—	12	16.8
М-XX	0.56	14	—	—	—	—	—	14	7.84
М-XVII	4.58	2	—	—	—	—	—	2	9.16
М-XI	3.77	2	—	—	—	—	—	2	7.54
М-XV	13.28	2	—	—	—	—	—	2	26.56
М-XVI	0.09	8	—	—	—	—	—	8	0.72
У-23	2.33	2	—	—	—	—	—	2	4.66
Н-20	0.43	320	64	64	64	64	64	—	137.60
Н-22А	0.50	280	56	56	56	56	56	—	140.00
Н-24	0.31	40	8	8	8	8	8	—	12.40
Н-23	0.38	310	62	62	62	62	62	—	117.80
НД-40	0.04	280	56	56	56	56	56	—	11.20
							Итого:		2733.826

СПЕСИФИКАЦИЯ МЕТАЛЛИЧЕСКИХ ИЗДЕЛИЙ.

НАИМЕНОВАНИЕ ИЗДЕЛИЙ	МАРКА	ВЕС ИЗДЕЛИЯ КГ	КОЛ-ВО ШТУК НА ДОМ	КОЛИЧЕСТВО ШТУК ПО ЭТАЖАМ I	II	III	IV	V	ЧЕРДАК-КРОВЛЯ	ОБЩИЙ ВЕС КГ	НА ЧЕРТЕЖИ АЛЬБОМОВ, ЧАСТИ, ЗАГОТОВКИ ЧЕРТ.
Ограждение балконов	ИМ-8	65.71	12	—	3	3	3	3	—	788.52	Альбом V-1 часть 3-1
	ИМ-8Н	65.71	12	—	3	3	3	3	—	788.52	
	ИМ-9	18.59	12	—	3	3	3	3	—	223.08	
	ИМ-10	86.31	32	—	8	8	8	8	—	2761.92	
Ограждение лестниц	ИМ-1	39.21	32	8	8	8	8	—	—	1254.72	Альбом V часть 3
	ИМ-2	28.79	4	4	—	—	—	—	—	155.16	
	ИМ-6	15.93	4	—	—	—	—	4	—	63.72	Альбом V-1 часть 3-1
Стремянка люка в подполье	ИМ-5	44.2	1	1	—	—	—	—	—	44.2	Альбом V часть 3
Стремянка люка в подполье	ИМ5-1	15.71	3	3	—	—	—	—	—	47.13	Альбом V-1 часть 3
Стремянка выхода на крыш.	ИМ-45	27.07	1	—	—	—	—	1		27.07	
Решетка отдуш. верт. лестницы	ИМ-39	4.84	44	8	12	12	12	—	—	212.96	Альбом V часть 3
Решетка для очистки обуви	МА 207	19.18	4	4	—	—	—	—	—	76.72	
Флаговерж-ель	МА 212	2.9	2	2	—	—	—	—	—	5.8	
							Итого:			6449.52	

1967	5 этажный 4 секционный 80 квартирный крупнопанельный жилой дом	Спесификация монтажных элементов и металлических изделий.	Типовой проект 1Ас-504Д-5	Альбом I	Лист АС 14

ш 1-102к 5/5

72/17

ЛЕНЗНИИЭП Хилых и общественных зданий г. Ленинград

ОБЛАДА-2 АКБ-2

Гл. инж. пр-та Гл. конструктор отд. Гл. инж. пр-та Гл. конструктор пр-та Гл. конструктор пр-та Гл. конструктор АКБ

Гл. инженер Гл. архитектор пр-та Гл. конструктор пр-та Гл. конструктор АКБ

Рук. отдела Гл. конструктор отд. Гл. арх. пр-та Гл. конструктор пр-та Гл. конструктор АКБ

Гл. инженер проекта Разработал Исполнил Проверил

Н. Кусков А. Сливрев Н. Ширевко А. Сливрев

Г. Кулова Н. Постовская Н. Постовская А. Кирсова

Наименование элементов	Марка	Выпуск	Габаритные размеры мм	Площадь 1 элемента м²	Кол-во штук на дом	Количество штук по этажам I	II	III	IV	V	Чердак / кровля	Общая площадь м²	NN альбомов части заготовит. черт.
Оконные блоки	НДО 102		1127×1596×143	1.80	56	—	14	14	14	14	—	100.8	
	НДО 108		1536×1596×143	2.45	200	40	40	40	40	40	—	490.0	
	НДО 132		1936×1596×143	3.09	24	16	2	2	2	2	—	74.16	Альбом Д-2
	НДО 107-1		1730×796×143	1.38	32	—	8	8	8	8	—	44.16	
	НДО 136		1305×621×143	0.81	4	4	—	—	—	—	—	3.24	
Балконные двери													
	НДД 751		716×2276×143	1.63	56	—	14	14	14	14	—	91.28	
ЛАЗ	НДИ 102		988×970×95	0.96	3	3	—	—	—	—	—	2.88	Альбом Д-2
	ДД 42		918×918×174	0.84	1	—	—	—	—	—	1 / —	0,84	Альбом Д-2
ЛАЗ на кровлю	ИД-1		1400×1300×30	1.82	1	—	—	—	—	—	— / 1	1.82	серия 1Лг-504Д альбом V-1 часть 4
Двери: входные двери	НДД 315-4		1280×2091×94	2,67	4	4	—	—	—	—	—	10.68	альбом Д-1
тамбурные двери	НДД 319-2		1680×2091×94	3,51	4	4	—	—	—	—	—	14.04	
входные двери в квартиру	НДД 201	лев.	894×2094×74	1,87	40	8	8	8	8	8	—	74.8	
	НДД 201	пров.	894×2094×74	1,87	40	8	8	8	8	8	—	74,8	
двери в комнаты	ДВ	лев.	874×2094×74	1.83	115	23	23	23	23	23	—	210.45	
	ДВ	пров.	874×2094×74	1.83	70	14	14	14	14	14	—	128.1	альбом Д-1
	Д17	лев.	874×2094×74	1.83	10	2	2	2	2	2	—	18,3	
	Д17	пров.	874×2094×74	1.83	5	1	1	1	1	1	—	9,15	
двери в кухни	Д18	лев.	774×2094×74	1.62	40	8	8	8	8	8	—	64.80	
	Д18	пров.	774×2094×74	1.62	40	8	8	8	8	8	—	64,80	
Шкафные двери	ДД127		975×2272×44	2,22	50	10	10	10	10	10	—	111,0	
	ДД128		1200×2272×44	2,73	40	8	8	8	8	8	—	109,2	
Встроенные шкафы	ДМ155-5а н		975×2600×670	—	—	—	—	—	—	—	—	—	
	ДМ157-2а		975×2600×644	—	—	—	—	—	—	—	—	—	альбом ДМ
	ДМ157-2а н		975×2600×644	—	15	3	3	3	3	3	—	—	
	ДМ157-5а		975×2600×644	—	10	2	2	2	2	2	—	—	
	ДМ157-5а н		975×2600×644	—	10	2	2	2	2	2	—	—	
	ДМ157-8		975×2478×600	—	50	10	10	10	10	10	—	—	
Полки антресольные	ДШ130		840×1430	1.30	80	16	16	16	16	16	—	104,0	серия 1Лг-504Д альбом IV лист.
	ДШ131		840×433	0.36	80	16	16	16	16	16	—	2,88	
	ДШ132		1270×1040	1.36	55	11	11	11	11	11	—	74,8	

Марка	Наименование изделий	Единица измерения	Кол-во пог. м на дом	Количество п. м по этажам I	II	III	IV	V		NN альбомов, части заготовит. черт.
ДС329	плинтус	пог. м	4610.0	922.0	922.0	922.0	922.0	922.0		
ДС331	наличник	—"—	303.0	60.6	60.6	60.6	60.6	60.6		
ДС322	наличник	—"—	491.0	98.2	98.2	98.2	98.2	98.2		
ДС323	наличник	—"—	3168.0	633.6	633.6	633.6	633.6	633.6		альбом Д-1
ДС325	раскладка	—"—	52.0	10.4	10.4	10.4	10.4	10.4		
ДС326	нащельник	—"—	416.5	83.3	83.3	83.3	83.3	83.3		
ДС328	штапик	—"—	222.0	44.4	44.4	44.4	44.4	44.4		
ДС330	антресольный брус	—"—	480.0	96.0	96.0	96.0	96.0	96.0		
	доски сеч. 70×25	—"—	130.0	26.0	26.0	26.0	26.0	26.0		
	доски сеч. 74×37	—"—	636.0	127.2	127.2	127.2	127.2	127.2		
	брус сеч. 70×65	—"—	76.5	15.3	15.3	15.3	15.3	15.3		
цветочные ящики	780×200×145	штук	240.0	—	60	60	60	60		

ПЛАСТМАССОВЫЕ ИЗДЕЛИЯ

поручень вражд. лестничн. маршей	П-1	пог. м.	148.0	44,0	32,0	32,0	40,0	—		каталог изделий из пластмасс

ПОЛЫ

		линолеум в жил. комнатах	м²	2697.0	539,4	539,4	539,4	539,4	539,4	
		линолеум в передних и кухнях	м²	1007.0	201.4	201,4	201,4	201,4	201,4	
		линолеум в санузлах	м²	240.0	48.0	48.0	48.0	48.0	48.0	

1967	5 этажный 4 секционный 80 квартирный крупнопанельный жилой дом	Спесификация столярных изделий и изделий из пластмасс	Типовой проект 1Лг-504Д-5	Альбом I	Лист АС-15

Шифр Л-102к 5/5

72/18

ЛЕНЗНИИЭП жилых и общественных зданий г. Ленинград

Отдел АКБ-2 — Гл. инж. ин-та Руководитель Гл. конструктор АКБ

Рук. отдела Гл. конструктор ин-та Гл. конструктор АКБ

Рук. группы Разработал Исполнил Проверил

Ж. Кусков, А. Кларевич, Б. Мерещанко, А. Кларевич, Н. Чирков, Чистяков, Чистяков, Д. Чагин, Л. Марочник, Е. Сперанский, М. Шехтер