ТИПОВОЙ ПРОЕКТ
402-12-65.86

ПЛОЩАДКА ПРИЕМА ОТРАБОТАННЫХ НЕФТЕПРОДУКТОВ ПРИЕМНОГО ПУНКТА ПО СБОРУ ОТРАБОТАННЫХ НЕФТЕПРОДУКТОВ 5,10,15 ТЫСЯЧ ТОНН В ГОД

АЛЬБОМ II

Нестандартизированное оборудование

СФ 737-02

				Привязан
				Инв №

усиоификаи

Типовой проект 402-12-65.86 Альбом II Копия верна

ТИПОВОЙ ПРОЕКТ
402-12-65.86
ПЛОЩАДКА ПРИЕМА ОТРАБОТАННЫХ НЕФТЕПРОДУКТОВ ПРИЁМНОГО ПУНКТА ПО СБОРУ ОТРАБОТАННЫХ НЕФТЕПРОДУКТОВ 5,10,15 ТЫСЯЧ ТОНН В ГОД

АЛЬБОМ II

СОСТАВ ПРОЕКТА

Альбом I - Пояснительная записка. Чертежи (технологические, архитектурно-строительные, теплоснабжение и вентиляция, водопровод и канализация, электроосвещение, силовое электрооборудование
Альбом II - Нестандартизированное оборудование
Альбом III - Спецификации оборудования
Альбом IV - Сметы. Ведомости потребности в материалах

Разработан
проектным институтом
„Гипронефтетранс"
Главный инженер института В.С. Капустин
Главный инженер проекта В.В. Новиков

Утвержден
Госкомнефтепродуктом СССР
Решение №24-11/24 от 12.03.84г
Введен в действие
„Гипронефтетрансом"
Приказ №123 от 1.04.1985г.

СФ 737-02

				Привязан:	
Инв. №					

СОДЕРЖАНИЕ АЛЬБОМА

Продолжение

Наименование	Обозначение	Стр.
Содержание альбома		2
Стенд для слива бочек	ТМ 01. 00. 00. 00	4
Стенд для слива бочек	ТМ 01. 00. 00. 00. СБ	5
Рама	ТМ 01. 01. 00. 00	6
Рама	ТМ 01. 01. 00. 00 СБ	7
Связь верхняя левая	ТМ 01. 01. 00. 01	
Полка длинная	ТМ 01. 01. 00. 02	8
Связь верхняя правая	ТМ 01. 01. 00. 03	9
Полка короткая	ТМ 01. 01 00. 04	9
Щит боковой	ТМ 01. 01. 00. 06	10
Кронштейн	ТМ 01. 01 00. 05	10
Грелка	ТМ 01. 02. 00. 00	11
Грелка	ТМ 01 02. 00. 00. СБ	12
Фиксатор	ТМ 01 02. 01. 00	13
Фиксатор	ТМ 01. 02. 01. 00. СБ	14
Баранка	ТМ 01. 02. 01. 01	15
Спица	ТМ 01. 02. 01. 02	15
Щиток	ТМ 01. 02. 01. 03	16
Ребро	ТМ 01. 02. 01. 04	16
Кольцо внешнее	ТМ 01. 02. 01. 05	17
Кольцо внутреннее	ТМ 01. 02. 01. 06	17
Форсунка	ТМ 01. 02. 00. 01	18
Кольцо приварное	ТМ 01. 02. 00. 02	19
Кольцо сменное	ТМ 01. 02. 00. 03	19
Заглушка	ТМ 01. 02. 00. 04	20
Фильтр	ТМ 01. 03. 00. 00	21
Фильтр	ТМ 01. 03. 00. 00 СБ	21
Рамка сварная	ТМ 01 03 00. 01	22
Пластина	ТМ 01. 03. 00. 02; ТМ 01. 03. 00. 03	22
Ручка	ТМ 01. 03. 00. 04	23
Решетка	ТМ 01. 04. 00. 00	24
Решетка	ТМ 01. 04. 00. 00. СБ	24
Заслонка боковая	ТМ 01. 06. 00. 00	25
Заслонка боковая	ТМ 01. 05. 00. 00. СБ; ТМ 01 05. 00. 00. СБ	26
Зацеп	ТМ 01. 05. 00. 01	26
Хомут	ТМ 01. 00. 00. 01	27
Колено	ТМ 01 00. 00. 02	27
Патрубок	ТМ 01. 00. 00. 03	28
Полухомут	ТМ 01. 00. 00. 04	28
Устройство захватное	ТМ 02. 00. 00. 00	29
Устройство захватное	ТМ 02. 00. 00. 00. СБ	30
Втулка клиновая	ТМ. 02. 00. 00. 01	31
Клин	ТМ 02. 00. 00. 02	31
Ролик	ТМ 02. 00. 00. 03	32
Палец длинный	ТМ 02. 00. 00. 04	32

Продолжение см. на стр. 3

Привязан:

Инв. №

Типовой проект 402-12-65.86 Альбом I

Копия верна

Инв. № подл. | Подпись и дата | Взам. инв. №

Копия верна

Альбом II

Типовой проект 402-12-65.86

Продолжение

Наименование	Обозначение	Стр.
Ограничитель	ТМ 02.00.00 05	33
Палец короткий	ТМ 02.00 00 06	33
Шайба	ТМ 02.00. 00. 07	34
Щека правая	ТМ 02.01.00.00	35
Щека правая	ТМ 02.01. 00.00.СБ	35
Скоба	ТМ 02.01. 00. 02	36
Щека	ТМ 02.01. 00.01	36
Щека левая	ТМ02 02.00. 00	37
Щека левая	ТМ 02 02.00. 00.СБ	37
Упор	ТМ 02.02 00.02	38
Пружина	ТМ 02 02.00.01	38

Инв. № подл. | Подпись и дата | Взам. инв. №

Привязан:

Инв. №

Формат	Зона	Поз.	Обозначение	Наименование	Кол.	Примеч.
				Документация		
12			ТМ 01. 00.00.00	Сборочный чертеж		
				Сборочные единицы		
12		1	ТМ 01. 01.00.00.СБ	Рама	1	
12		2	ТМ 01. 02.00.00.СБ	Грелка	5	
11		3	ТМ 01. 03.00.00.СБ	Фильтр	5	
11		4	ТМ 01. 04.00.00.СБ	Решетка	10	
11		5	ТМ 01. 05.00.00.СБ	Заслонка	5	
11		6	ТМ 01. 06.00.00.СБ	Заслонка боковая	2	
				Детали		
11		7	ТМ 01. 00.00.01	Хомут	20	
11		8	ТМ 01. 00.00.02	Колено	5	
11		9	ТМ 01. 00.00.03	Патрубок	5	
11		10	ТМ 01. 00.00.04	Полухомут	6	
				Стандартные изделия		
		11		Роликоопора, колесо		
				2Г-100-100 ГОСТ 11112-70	20	
		12		Кран пробно-спускной сальниковый 20-10	5	1061198КП
		13		Болт М8×40. ГОСТ 7798-70*	92	
		14		Гайка М8. ГОСТ 5915-70*	92	

Альбом II

Типовой проект 402-12-68.86

Копировал

Привязан:

Инв. №

Разраб.	Курылева		08.85
Провер.	Втюрин		09.85
Рук. гр.	Втюрин		09.85
Н. контр.	Александрова		09.85
Зам. нач. отд.	Бутенко		09.85
Нач. отд.	Бунтин		09.85

ТМ 01. 00.00.00

Стена для слива бочек

Лит.	Лист	Листов
	1	2

Госкомнефтепродуктсервис
ГИПРОНЕФТЕТРАНС
г. Волгоград

Инв. № подл. | Подпись и дата | Взам. инв. №

Формат	Зона	Поз.	Обозначение	Наименование	Кол.	Примеч.
		15		Шайба 8, ГОСТ 11371-78	92	
		16		Болт М6×20, ГОСТ 7798-70*	20	
		17		Гайка М6, ГОСТ 5915-70*	20	
		18		Шайба 6, ГОСТ 11371-78	20	
		19		Муфта длинная 20 ГОСТ 8955-75*	10	
		20		Контргайка 20 ГОСТ 8961-75*	10	
				Материалы		
		21		Рукав Пар-1(х)-10-25-40-У ℓ=1,5м, ГОСТ 18698-79*	5	
		22		Труба 57×3,5 ГОСТ 8732-78* / В20 ГОСТ 8731-74*	5м	

Альбом II

Типовой проект

Привязан:

Инв №

ТМ. 01. 00 00.00

Лист 2

СР 737-02

ТМ 01.06.00.00.СБ

Типовой проект 402-12-65.86 Альбом II

Копия верна

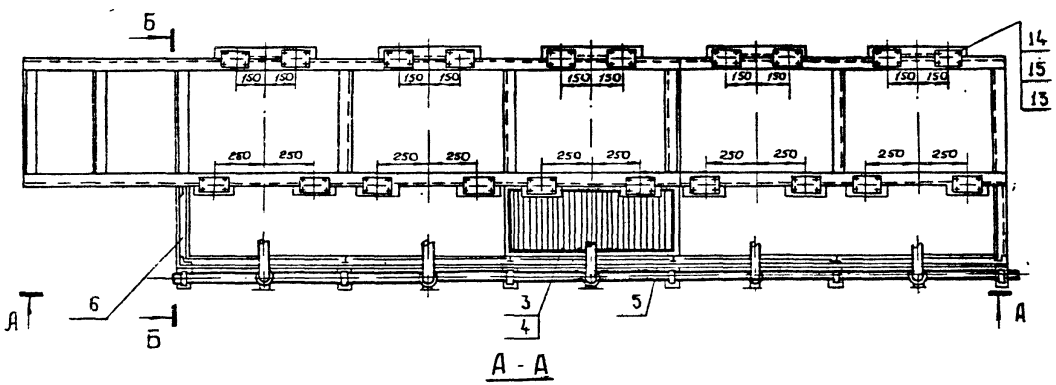

А - А

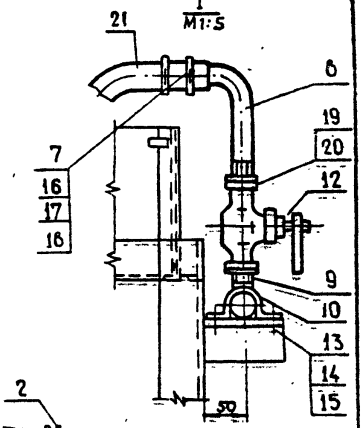

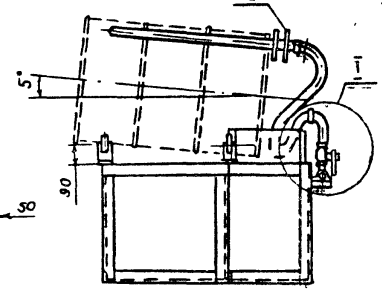

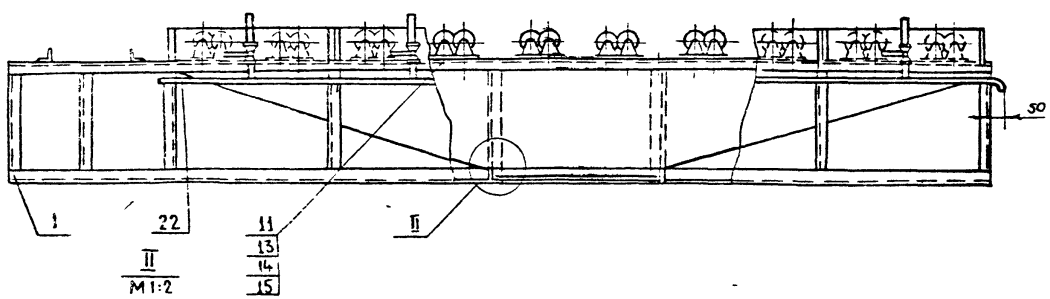

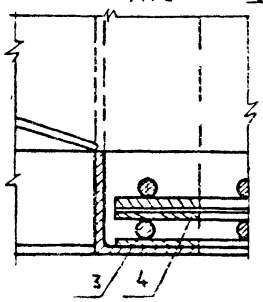

Привязан

Инв №

Разраб.	Курылева		08.85	ТМ 01.00 00 00. СБ		
Пров	Втюрин		08.85			
Рук. гр.	Втюрин		08.85			
Н контр.	Александрова		08.85	Стенд для слива бочек	Лит.	Масса	Масштаб
Зам нач.отд	Бутенко		08.85			-	1:20
Нач.отд	Бунтин		08.85		Лист	Листов 1
				402-12-65.86	Госкомнефтепродукт СССР ГИПРОНЕФТЕТРАНС г. Волгоград	

Инв № подл. | Подпись и дата | Взам инв №

СФ 37-02

Формат	Зона	Поз.	Обозначение	Наименование	Кол.	Примеч.
				Документация		
12			ТМ 01.01.00.00 СБ	сборочный чертеж		
				Детали		
11		1	ТМ.01.01.00.01	Связь верхняя левая	1	
11		2	ТМ 01.01.00.02	Полка длинная	5	
11		3	ТМ.01.01.00.03	Связь верхняя правая	1	
11		4	ТМ.01.01.00.04	Полка короткая	10	
11		5	ТМ 01.01.00.05	Кронштейн	6	
11		6	ТМ 01.01.00.06	Щит боковой	2	
Б.ч.		7		Связь длинная	2	
Б.ч.		8		Связь короткая	2	
Б.ч.		9		Поперечина длинная	16	
Б.ч.		10		Поперечина короткая	8	

Привязан

Инв №

Разраб	Александрова		08.85г
Пров.	Втюрин		09.85г
Рук. гр.	Втюрин		09.85г
Н. контр.	Александрова		09.85г
Зам. нач.	Бутенко		09.85г
Нач. отд.	Бунтин		09.85г

402-12-65.86

ТМ 01.01.00.00

Рама

Литер	Лист	Листов
		1

Госкомнефтепродукт СССР
ГИПРОНЕФТЕТРАНС
г. Волгоград

Типовой проект 402-12-65.86 Альбом II

Копир. Верка

Подпись и дата

Взам. инв. №

Инв. № подл.

СФ 737-02

СФ 737-02

ТМ 01.01.00.00 СБ

Типовой проект 402-12-65-86 Альбом II

Копия верна

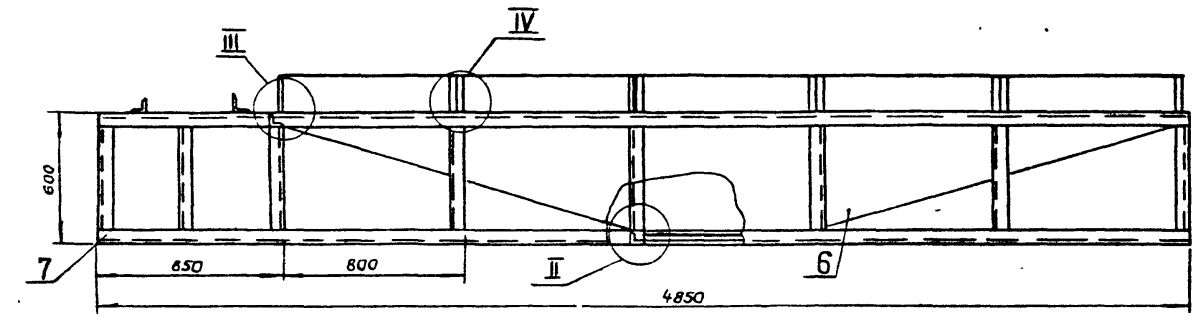

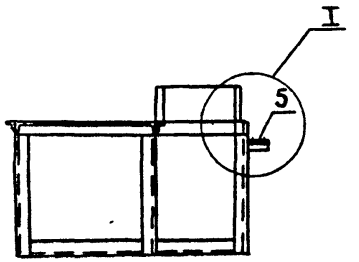

I
М1:5

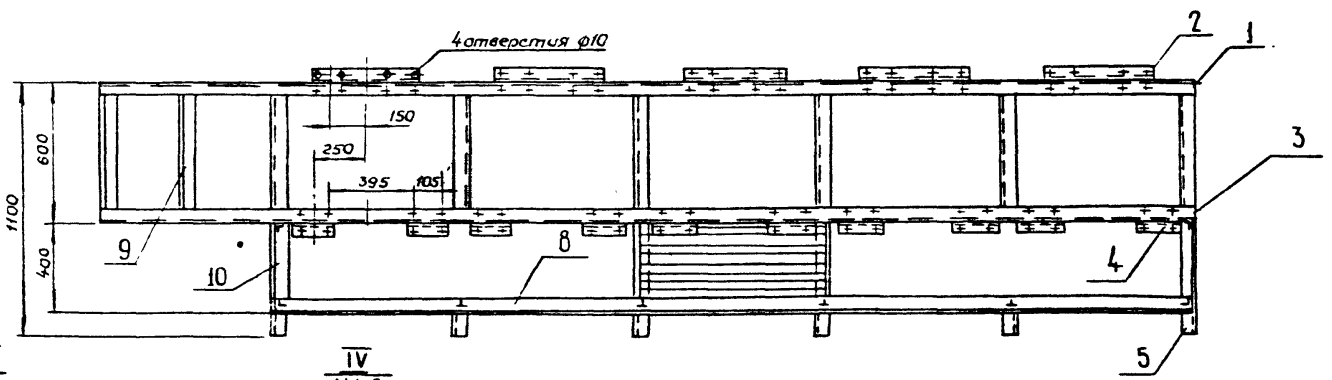

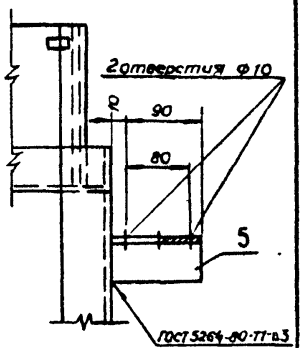

III
М1:2

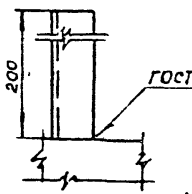

IV
М1:2

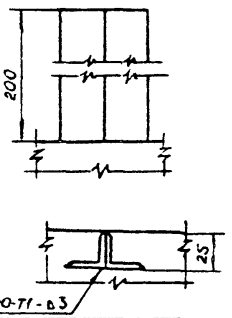

II
М1:2

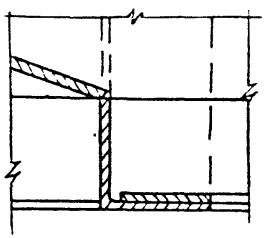

Привязан

Инв №

Разраб	Александров		11.85
Провер	Втюрин		02.85
Рук гр	Втюрин		02.85
Н контр	Александров		03.85
Зам нач от	Бутенко		03.85
Нач. отд.	Бунтин		03.85

402-12-65.86 ТМ 01.01.00.00 СБ

Рама

Литер	Масса	Масштаб
	–	1:20

Лист | Листов 1

Госкомнефтепродукт СССР
ГИПРОНЕФТЕТРАНС
г. Волгоград

Инв № подл | Подпись и дата | Взам. инв №

сф 737-02

Типовой проект 402-12-65.86 Альбом II

ТМ.01.01.00.01

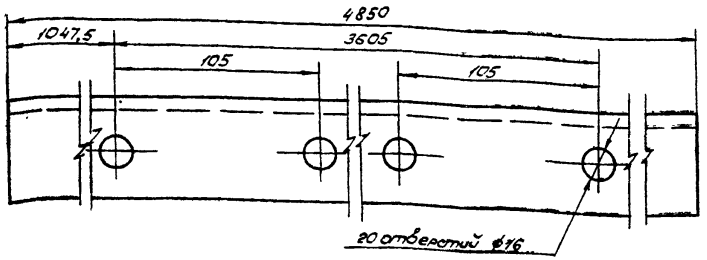

Привязан:

Инв. №

Разраб	Александрова		09.85
Провер	Втюрин		09.85
Рук. гр.	Втюрин		09.85
Н. контр	Александрова		09.85
Зам нач отд	Бутенко		09.85
Нач отд	Бунтин		09.85

ТМ.01.01.00.01

Связь верхняя левая

Лит	Масса	Масштаб
	18.7	1:2

Лист | Листов 1

Уголок Б50×50×5 ГОСТ 8509-72* / Ст3 ГОСТ 535-79

Госкомнефтепродукт СССР ГИПРОНЕФТЕТРАНС г. Волгоград

Инв. № подл. | Подпись и дата | Взамен инв. №

ТМ.01.01.00.02

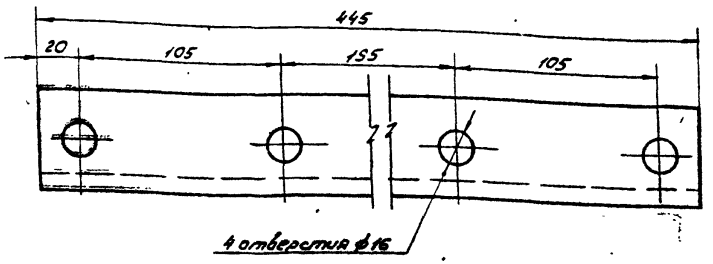

Привязан:

Инв. №

Разраб	Александрова		09.85
Провер.	Втюрин		09.85
Рук. гр	Втюрин		09.85
Н контр.	Александрова		09.85
Зам нач отд	Бутенко		09.85
Нач отд	Бунтин		09.85

402-12-65.86 ТМ.01.01.00.02

Полка длинная

Лит.	Масса	Масштаб
	1.8	1:2

Лист | Листов 1

Уголок Б50×50×5 ГОСТ 8509-72* / Ст3 ГОСТ 535-79

Госкомнефтепродукт СССР ГИПРОНЕФТЕТРАНС г. Волгоград

Инв. № подл. | Подпись и дата | Взамен инв. №

ТМ04.04.00.03

Типовой проект 402-12-65.86 Альбом II

Копия верна

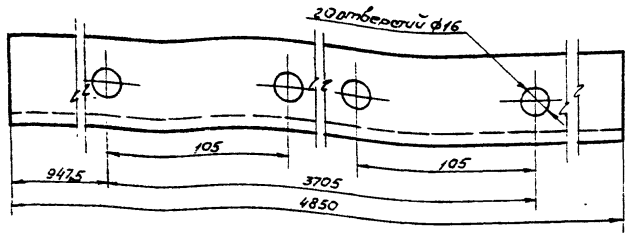

Привязан:

Инв №

Разраб.	Александрова		09.85
Провер	Втюрин		09.85
Рук гр	Втюрин		09.85
Н контр	Александрова		09.85
Зам нач отд	Бутенко		09.85
Нач отд	Бунтин		09.85

ТМ 01.01.00.03

Связь верхняя правая

Лит	Масса	Масштаб
	18.7	1:2

Лист | Листов 1

Уголок Б 50×50×5 ГОСТ 8509-72* / Ст3 ГОСТ 535-79

Госкомнефтепродукт СССР ГИПРОНЕФТЕТРАНС г. Волгоград

Типовой проект Альбом II

ТМ.04.04.00.04

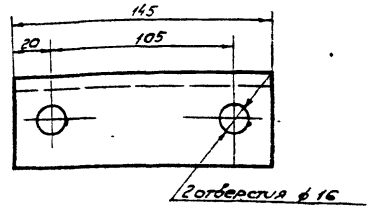

Привязан:

Инв №

Разраб.	Александрова		09.85
Провер	Втюрин		09.85
Рук гр	Втюрин		09.85
Н контр	Александрова		09.85
Зам нач отд	Бутенко		09.85
Нач отд	Бунтин		09.85

402-12-65.86 ТМ 01.01.00.04

Полка короткая

Лит	Масса	Масштаб
	05	1:2

Лист | Листов 1

Уголок Б 50×50×5 ГОСТ 8509-72* / Ст3 ГОСТ 535-79

Госкомнефтепродукт СССР ГИПРОНЕФТЕТРАНС г. Волгоград

ТМ 01.01.00.06

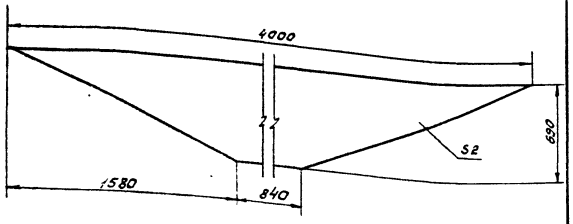

Привязан:

Инв. №

Разраб.	Александрова		09.85
Провер.	Втюрин		09.85
Рук. гр.	Втюрин		09.85
Н. контр.	Александрова		09.85
Зам. нач. отд.	Бутенко		09.85
Нач. отд.	Бунтин		09.85

ТМ 01.01.00.06

Щит боковой

Лит	Масса	Масштаб
	32	1:20

Лист | Листов 1

Лист 2 ГОСТ 19904-74* / Ст3 ГОСТ 16523-70

Госкомнефтепродукт СССР
ГИПРОНЕФТЕТРАНС
г. Волгоград

Альбом II

Типовой проект 402-12-65.86

Копир. верхн.

Подпись и дата | Взам. инв. №

Инв. № подл.

10

ТМ 01.01.00.05

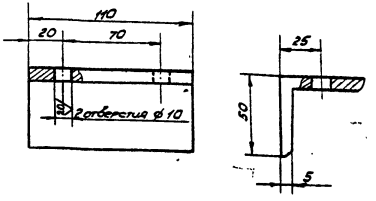

Привязан:

Инв. №

Разраб.	Александрова		09.85
Провер.	Втюрин		09.85
Рук. гр.	Втюрин		09.85
Н. контр.	Александрова		09.85
Зам. нач. отд.	Бутенко		09.85
Нач. отд.	Бунтин		09.85

402-12-65.86 ТМ. 01.01.00.05.

Кронштейн

Лит	Масса	Масштаб
	0.45	1:2

Лист | Листов 1

Уголок Б 50×50×5 ГОСТ 8509-72* / Ст3 ГОСТ 535-79*

Госкомнефтепродукт СССР
ГИПРОНЕФТЕТРАНС
г. Волгоград

Альбом II

Типовой проект

Подпись и дата | Взам. инв. №

Инв. № подл.

СФ 737-02

Перв. примен.

Копия верна

Альбом I

Типовой проект 402-12-65.86

Формат	Зона	Поз	Обозначение	Наименование	Кол	Примеч.
				Документация		
12			ТМ 01. 02.00.00 СБ	Сборочный чертеж		
				Сборочные единицы		
12		1	ТМ 01 02.01. 00 СБ	Фиксатор	1	
				Детали		
12		2	ТМ 01 02.00.01	Форсунка	1	
11		3	ТМ 01. 02.00.02	Кольцо приварное	1	
11		4	ТМ 01. 02 00 03	Кольцо съемное	1	
11		5	ТМ 01. 02 00.04	Заглушка	1	
				Стандартные изделия		
		6		Винт М3х10.52 ГОСТ 17475-80*	4	

Привязан:

Инв. №

Взам. инв. №

Подп. и дата

Инв. № подл.

Разраб.	Александрова		09.85
Провер.	Второв		09.85
Рук. гр.	Второв		09.85
Н. контр.	Александрова		09.85
Зам. гл. инж.	Бытенко		09.85
Нач. отд.	Бунтин		09.85

402-12-65.86 ТМ 01.02.00.00

Гребень

Лит.	Лист	Листов
		1

Госсомнефтепроводстрой ГИПРОНЕФТЕТРАНС г. Волгоград

ТМ 01.02 00.00.СБ

Копия верна

Альбом I

Проект 402-12-65.86

Типовой

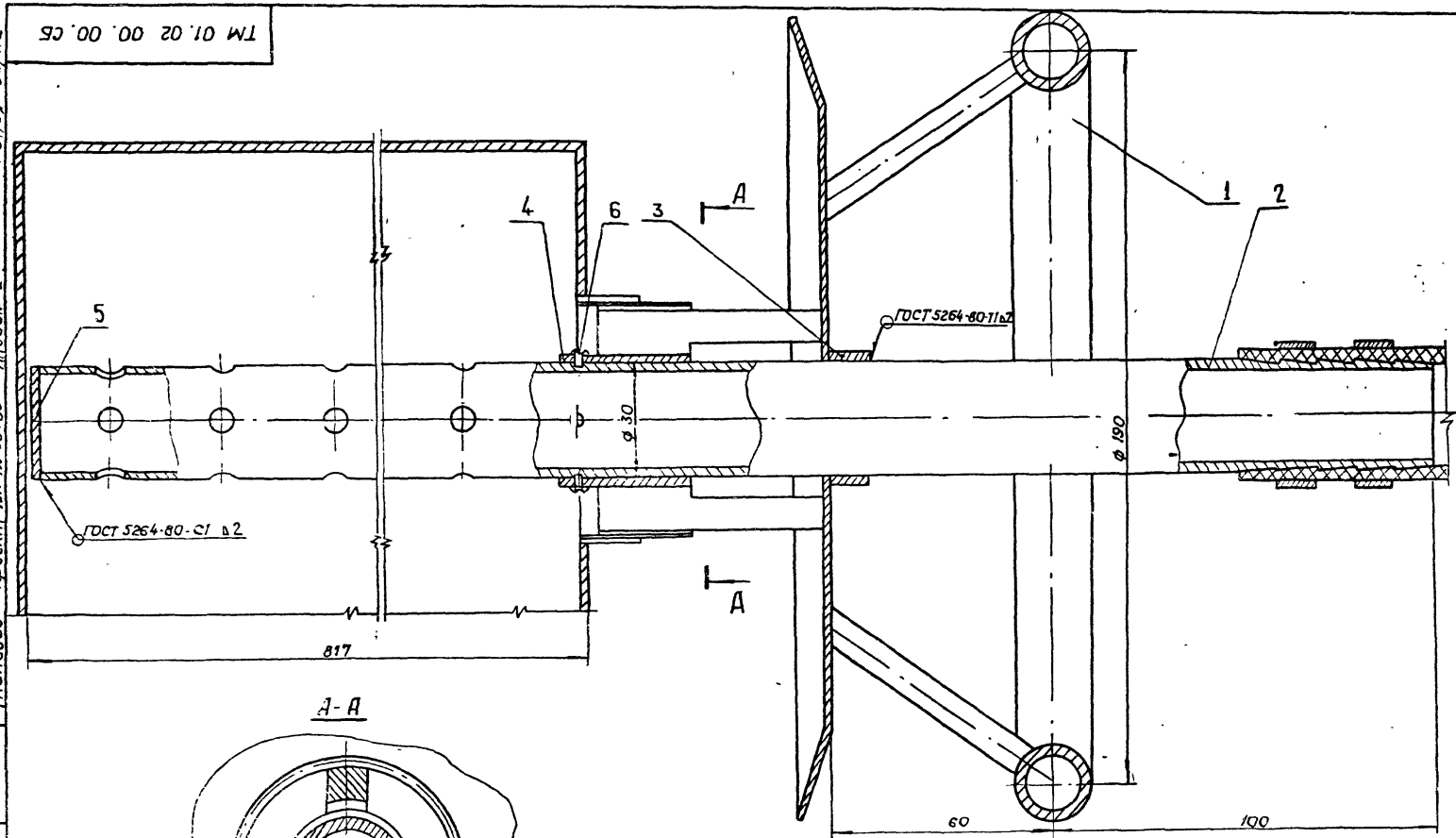

А-А

Разраб.	Александров		II 85	402-12-65.86 ТМ 01.02.00.00 СБ		
Пров.	Втюрин		02.85			
Рук. гр.	Втюрин		02.85			
Н. контр.	Александров		03.85	Грелка	Лит.	Масса	Масштаб
Зам. нач. отд.	Бутенко		03.85			–	1:1
Нач. отд.	Бунтин		03.85		Лист	Листов 1	
Привязан					Госкомнефтепродукт СССР ГИПРОНЕФТЕТРАНС г. Волгоград		
Инв. №							

Инв. № подл. | Подпись и дата | Взам. инв. №

Копия верна

Формат	Зона	Поз.	Обозначение	Наименование	Кол.	Примеч.
				Документация		
12			ТМ 01. 02. 01. 00. СБ	Сборочный чертеж		
				Детали		
11		1	ТМ.01.02.01.01	Баранка	1	
11		2	ТМ 01.02.01.02	Спица	4	
11		3	ТМ 01.02.01.03	Щиток	1	
11		4	ТМ 01.02.01.04	Ребро	4	
11		5	ТМ 01.02.01.05	Кольцо внешнее	1	
11		6	ТМ 01.02.01.06	Кольцо внутреннее	1	

Альбом II

Типовой проект 402-12-65 86

Привязан:

Инв. №

Инв. № подл. | Подпись и дата | Взам. инв. №

Разраб	Александрова		09.85
Провер.	Вторин		09.85
Рук. гр	Вторин		09.85
Н. контр	Александрова		09.85
Зам. нач. отд	Бутенко		09.85
Нач. отд	Бунтин		09.85

ТМ 01. 02. 01. 00

Фиксатор

Лит	Лист	Листов
		1

Госкомнефтепродукт СССР
ГИПРОНЕФТЕТРАНС
г. Волгоград

ТМ 01.02.01.00.СБ

Типовой проект 402-12-65.86 Альбом II

Инв № подл. | Подпись и дата | Взам. инв №

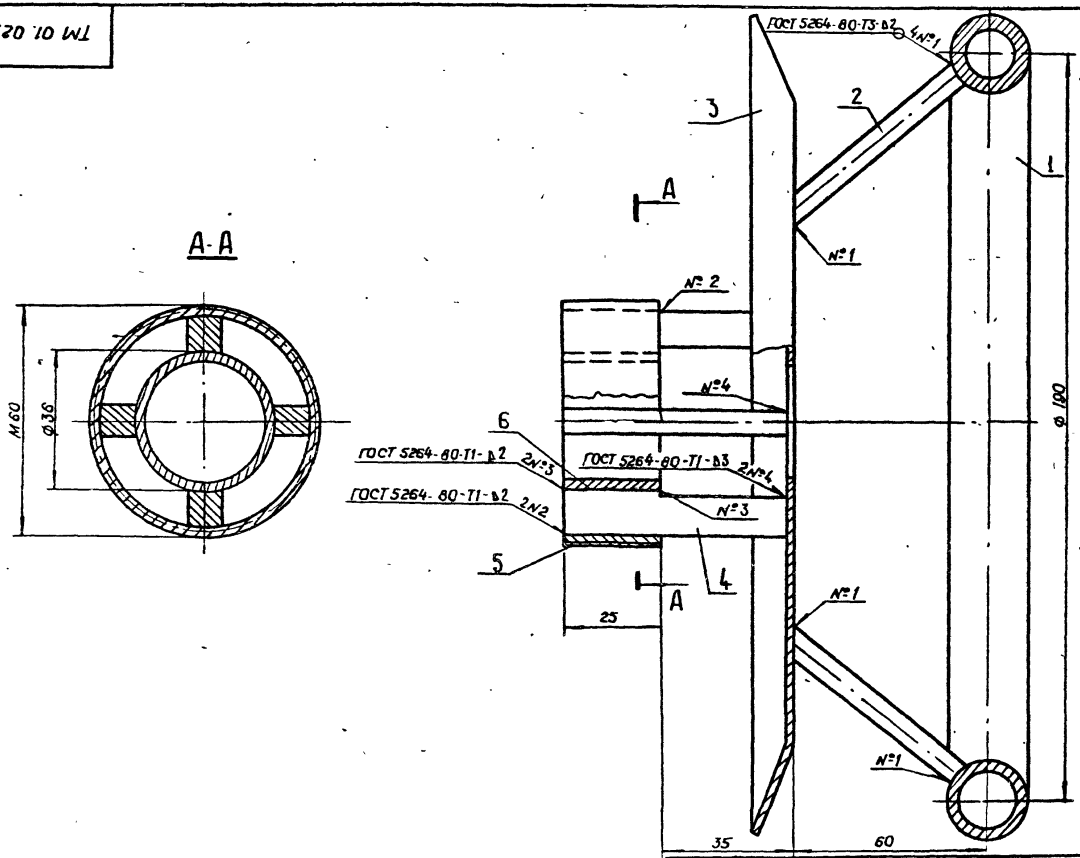

Привязан

Инв №

Разраб.	Александрова		11.85г.	402-12-65.86	ТМ 01.02.01.00 СБ		
Провер.	Втюрин		11.85г.				
Рук. гр.	Втюрин		11.85г.				
Н. контр.	Александрова		11.85г.	Фиксатор	Литер	Масса	Масштаб
Зам. нач. от.	Бутенко		11.85г.			-	1:1
Нач. отд.	Бунтин		11.85г.		Лист	Листов 1	

Госкомнефтепродукт СССР
ГИПРОНЕФТЕТРАНС
г. Волгоград

СР737-02

ТМ 01.02.01.01

Типовой проект 402-12-65.86 Альбом II

Копия верна

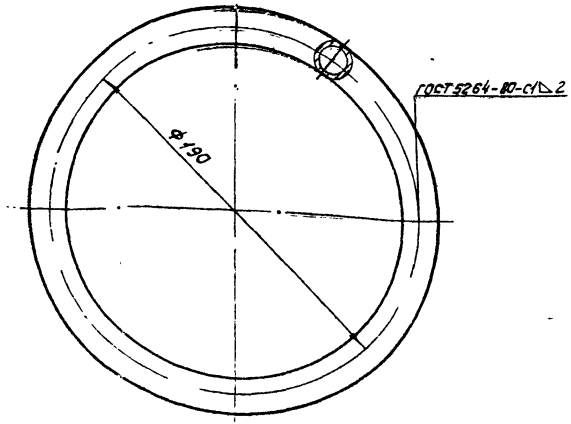

Длина заготовки $\ell = 590$ мм.

Привязан:

Инв №

Разраб.	Александрова		08.85	ТМ. 01.02.01.01		
Провер.	Втюрин		09.85			
Рук гр.	Втюрин		09.85			
Н. контр.	Александрова		09.85	Барашка	Лит	Масса 0.54	Масштаб 1:2
Зам нач.отд	Бутенко		09.85			
Нач отд	Бунтин		09.85		Лист	Листов 1

Труба $\frac{20\times2\ ГОСТ\ 8734-75^*}{Ст20\ ГОСТ\ 8733-74^*}$

Госкомнефтепродукт СССР ГИПРОНЕФТЕТРАНС г. Волгоград

Инв. № подл. | Подпись и дата | Взам. инв. №

15

ТМ 01.02.01.02

Типовой проект 402-12-65.86 Альбом II

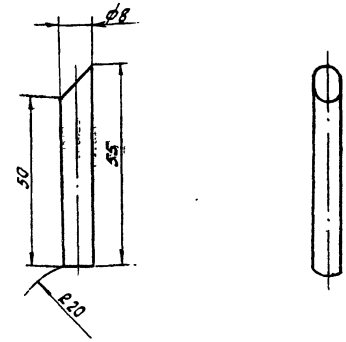

Привязан.

Инв.№

Разраб.	Александрова		08.85	402-12-65.86 ТМ 01.02.01.02		
Провер	Втюрин		09.85			
Рук.гр.	Втюрин		09.85			
Н.контр.	Александрова		09.85	Спица	Лит	Масса 0,015	Масштаб 1:1
Зам.нач.отд.	Бутенко		09.85			
Нач отд	Бунтин		09.85		Лист	Листов 1

Круг $\frac{В10\ ГОСТ\ 2590-71^*}{Ст3\ ГОСТ\ 535-79^*}$

Госкомнефтепродукт СССР ГИПРОНЕФТЕТРАНС г. Волгоград

Инв. № подл. | Подпись и дата | Взам. инв. №

Типовой проект 402-12-65.86 Альбом II

Копир Ерова

ТМ 01.02.01.03

(√) А

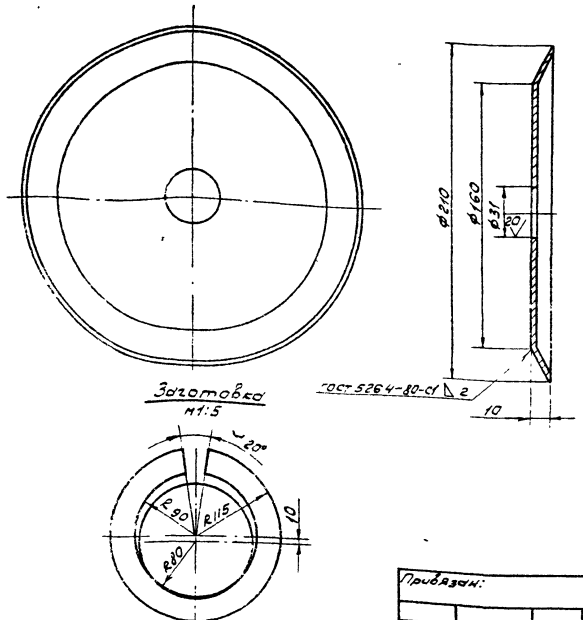

Привязан:

Инв. №

Разраб.	Алексейчиков		08.85
Провер.	Втюрин		08.85
Рук. гр.	Втюрин		08.85
Н. контр.	Алексейчиков		08.85
Зам. нач. отд.	Бутенко		08.85
Нач. отд.	Бунтин		08.85

ТМ 01.02 01.03

Щиток

Лит	Масса	Масштаб
	0.4	1:2

Лист | Листов 1

Лист 2 ГОСТ 19904-74* / Ст3 ГОСТ 16523-70*

Госкомнефтепродукт СССР ГИПРОНЕФТЕТРАНС г. Волгоград

Инв. № подл. | Подпись и дата | Взам. инв. №

Типовой проект 402-12-65.86 Альбом II

ТМ 01.02.01.04

(√) А

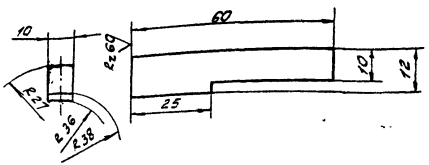

Привязан:

Инв. №

Разраб.	Алексейчиков		08.85
Провер.	Втюрин		08.85
Рук. гр.	Втюрин		08.85
Н. контр.	Алексейчиков		08.85
Зам. нач. отд.	Бутенко		08.85
Нач. отд.	Бунтин		08.85

402-12-65.86 ТМ 01.02.01.04.

Ребро

Лит	Масса	Масштаб
	0.09	1:1

Лист | Листов 1

Лист 10 ГОСТ 19903-74* / Ст3 ГОСТ 14637-79

Госкомнефтепродукт СССР ГИПРОНЕФТЕТРАНС г. Волгоград

Инв. № подл. | Подпись и дата | Взам. инв. №

ТМ 01.02.01.05

Альбом Б

Типовой проект 402-12-65.86

Инв.№ подл. | Подпись и дата | Взам.инв.№

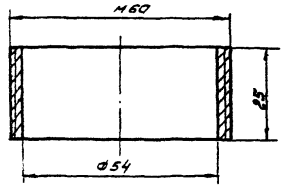

Привязан:

Инв.№

Разраб	Александрова		08.85
Провер	Втюрин		09.85
Рук гр.	Втюрин		09.85
Н.контр	Александрова		09.85
Зам.нач.отд	Бутенко		09.85
Нач.отд	Бунтин		09.85

ТМ 01.02.01.05

Кольцо внешнее

Лит.	Масса	Масштаб
	0.1	1:1

Лист | Листов 1

Труба $\frac{60\times3\ ГОСТ\ 8732-78^*}{В\ 20\ ГОСТ\ 8731-74^*}$

Госкомнефтепродукт СССР
ГИПРОНЕФТЕТРАНС
г. Волгоград

ТМ 01.02.01.06

Альбом Б

Типовой проект

Инв.№ подл. | Подпись и дата | Взам.инв.№

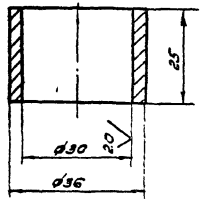

Привязан:

Инв.№

Разраб	Александрова		08.85
Провер	Втюрин		09.85
Рук гр	Втюрин		09.85
Н.контр	Александрова		09.85
Зам.нач.отд	Бутенко		09.85
Нач.отд	Бунтин		09.85

402-12-65.86 ТМ 01.02.01.06

Кольцо внутреннее

Лит	Масса	Масштаб
	0.06	1:1

Лист | Листов 1

Труба $\frac{36\times3\ ГОСТ\ 8734-75^*}{В\ 20\ ГОСТ\ 8733-74^*}$

Госкомнефтепродукт СССР
ГИПРОНЕФТЕТРАНС
г. Запсибгаз

ТМ 01.02.00.01

Копия верна

Типовой проект 402-12-65.86 Альбом II

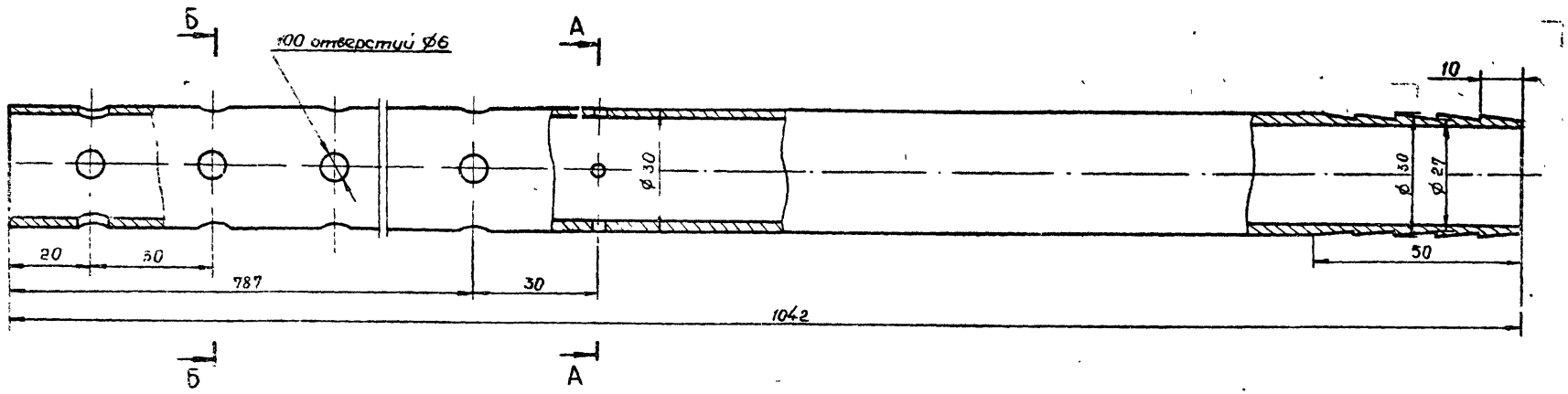

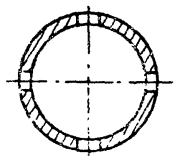

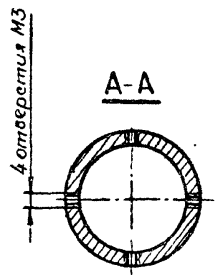

Привязан

Инв. №

Разраб	Александров		II 85г	402-12-65.86 ТМ 01.02.00.01
Провер	Втюрин		II 85г	
Рук гр	Втюрин		II 85г	
Н контр	Александров		II 85г	Форсунка
Зам нач	Бутенко		II 85г	
Нач отд	Бунтин		II 85г	

Лит	Масса	Масштаб
	2,01	1:1
Лист	Листов 1	

Труба 30×30 ГОСТ 8734-75* / В20 ГОСТ 8733-74*

Госкомнефтепродукт СССР ГИПРОНЕФТЕТРАНС г. Волгоград

Инв. № подл. | Подпись и дата | Взам. инв. №

Типовой проект 402-12-65.86 Альбом II

Копия верна

ТМ 01 02 00 02

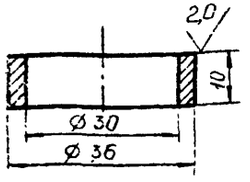

Привязан

Инв. №

Разраб	Александров		II 85
Провер	Втюрин		02.85
Рук гр	Втюрин		02.85
Н контр	Александров		02.85
Зам нач отд	Бутенко		02.85
Нач отд	Бунтин		02.85

ТМ 01.02.00 02

Кольцо приварное

Лит	Масса	Масштаб
	0,03	1:1

Лист | Листов 1

Труба 36×3 ГОСТ 8734-75* / В20 ГОСТ 8733-74*

Госкомнефтепродукт СССР ГИПРОНЕФТЕТРАНС г. Волгоград

Типовой проект Альбом II

ТМ 01 02.00.03

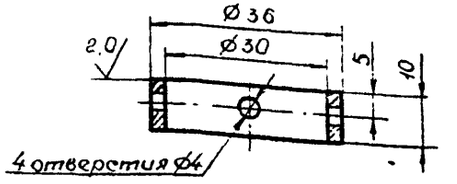

Привязан

Инв. №

Разраб	Александров		II 85
Провер	Втюрин		02.85
Рук гр	Втюрин		02.85
Н контр	Александров		03.85
Зам нач отд	Бутенко		02.85
Нач отд	Бунтин		02.85

402-12-65.86 ТМ 01.02.00.03

Кольцо съемное

Лит	Масса	Масштаб
	0,03	1:1

Лист | Листов 1

Труба 36×3 ГОСТ 8734-75* / В20 ГОСТ 8733-74*

Госкомнефтепродукт СССР ГИПРОНЕФТЕТРАНС г. Волгоград

Взам инв № | Подпись и дата | Инв № подл.

ТМ 01.02.00.04

А (1:1)

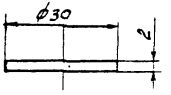

Типовой проект 402-12-65.86 Альбом II Копия верна

Привязан

Инв №

Разраб.	Александровский		08.86	402-12-65.86	ТМ 01.02.00.04	
Провер.	Атюшин		09.86			
Рук.гр.	Атюшин		09.86			
Н.контр.	Александровский		09.86	Заглушка	Лит	Масса	Масштаб
Зам.нач.отд.	Бутенко		09.86			0.025	1:1
Нач.отд.	Бутин		09.86		Лист	Листов 1	
				Лист 2 ГОСТ 19904-74* Ст 3 ГОСТ 16523-70*	Госкомнефтепродукт СССР ГИПРОНЕФТЕТРАНС г. Волгоград	

Инв. № подл. | Подпись и дата | Взам. инв. №

Формат	Зона	Поз.	Обозначение	Наименование	Кол.	Примеч.
				Документация		
11			ТМ 01.03.00.00.СБ	Сборочный чертеж		
				Детали		
11		1	ТМ 01 03.00.01	Рамка сварная	1	
11		2	ТМ 01.03.00.02	Пластина ℓ=840	2	
11		3	ТМ 01 03.00.03	Пластина ℓ=320	2	
11		4	ТМ 01.03 00.04	Ручка	2	
Б.4.		5	ТМ.01 03.00.05	Петля	4	0,004
				Труба $\frac{14\times1,4\ ГОСТ10704-6^{*}}{Б20\ ГОСТ10705-10}$		
				ℓ=10 мм		
				Стандартные изделия		
		6		Винт 6×10. 58		
				ГОСТ 17475-80*	48	
				Материалы		
		7		Сетка №8		
				ГОСТ 3187-76*	0,5м²	

Альбом II

Типовой проект 402-12-65.86

Инв. № подл. | Подпись и дата | Взам. инв. №

Привязан:

Инв. №

Разраб.	Александрова		09.85
Провер.	Втюрин		09.85
Рук. гр.	Втюрин		09.85
Н. контр.	Александрова		09.85
Зам. нач. отд.	Бутенко		09.85
Нач. отд.	Бунтин		09.85

ТМ 01.03.00.00

Фильтр

Лит.	Лист	Листов
		1

Госкомнефтепродукт СССР
ГИПРОНЕФТЕТРАНС
г. Волгоград

ТМ 01.03.00.00.СБ

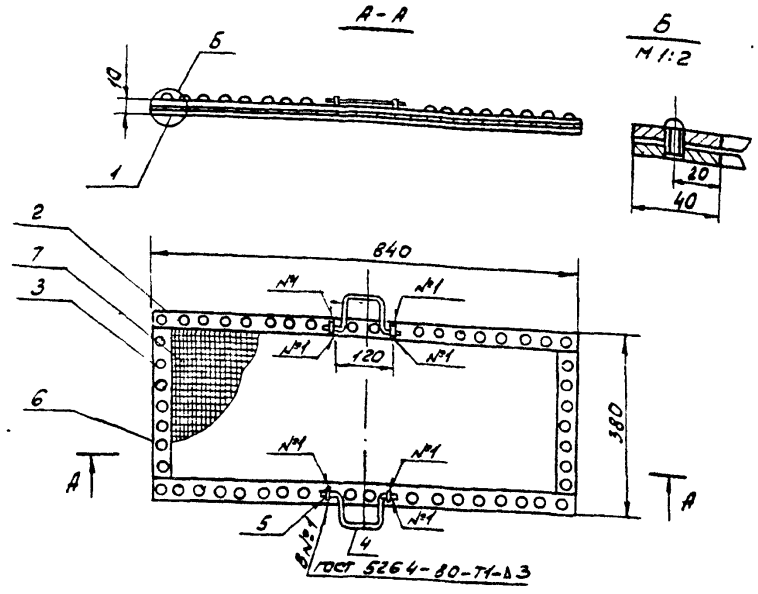

Альбом II

Типовой проект

Инв. № подл. | Подпись и дата | Взам. инв. №

Привязан:

Инв. №

Разраб.	Александрова		09.85
Провер.	Втюрин		09.85
Рук. гр.	Втюрин		09.85
Н. контр.	Александрова		09.85
Зам. нач. отд.	Бутенко		09.85
Нач. отд.	Бунтин		09.85

402-12-65.86

ТМ 01.03.00.00СБ

Фильтр

Лит.	Масса	Масштаб
	2,2	1:10

Лист	Листов
	1

Госкомнефтепродукт СССР
ГИПРОНЕФТЕТРАНС
г. Волгоград

Альбом II

Типовой проект 402-12-65.86

ТМ01.03.00.01

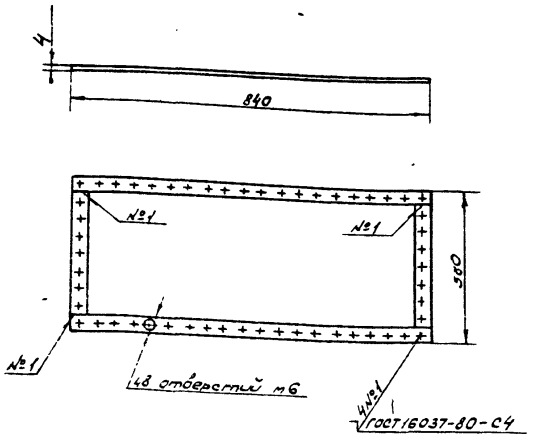

Отверстия сверлить после выполнения сварки совместно с деталями ТМ 01.03.00.02, ТМ 01.03.00.03.

Привязан

Инв. №

Разраб.	Александрова		09.85
Провер.	Втюрин		09.85
Рук. гр.	Втюрин		09.85
Н. контр.	Александрова		09.85
Зам. нач. отд.	Бутенко		09.85
Нач. отд.	Бунтин		09.85

ТМ 01.03.00.01

Рамка сварная

Лит	Масса	Масштаб
	0,8	1:10

Лист | Листов 1

Полоса 4×40 ГОСТ 13616-78

Госкомнефтепродукт СССР
ГИПРОНЕФТЕТРАНС
г. Волгоград

Взам. инв. №

Подпись и дата

Инв. № подл.

ТМ 01.03.00.02
ТМ01.03.00.03

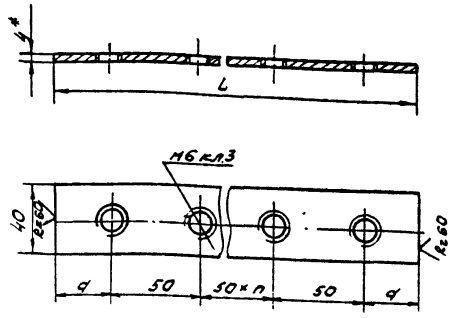

Шифр детали	L	d	n	Масса
03.00.02	840	20	14	0,19
03.00.03	380	20	4	0,11

1* Размеры для справок
2. Отверстия сверлить совместно с деталью.

Привязан:

Инв. №

Разраб.	Александрова		09.85
Провер.	Втюрин		09.85
Рук. гр.	Втюрин		09.85
Н. контр.	Александрова		09.85
Зам. нач. отд.	Бутенко		09.85
Нач. отд.	Бунтин		09.85

402-12-65.86

ТМ 01.03.00.02
ТМ 01.03.00.03

Пластина

Лит	Масса	Масштаб
		1:2

Лист | Листов 1

Полоса 4×40 ГОСТ 13616-78

Госкомнефтепродукт СССР
ГИПРОНЕФТЕТРАНС
г. Волгоград

Взам. инв. №

Подпись и дата

Инв. № подл.

ТМ 01.03.00.04

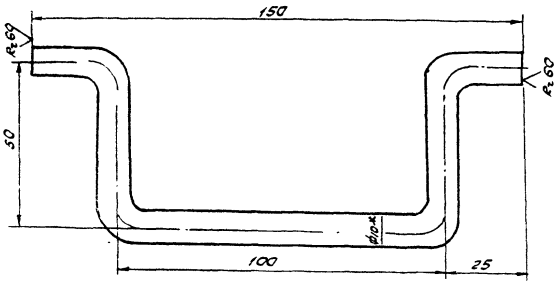

1* Размер для справок.
2 Длина заготовки 250 мм.

Типовой проект 402-12-65.86 Альбом II

Копия верна

Привязан:

Инв. №

Разраб.	Александров		19.05	402-12-65.86 ТМ 01.03.00.04		
Провер.	Втюрин		09.86			
Рук гр.	Втюрин		09.86			
Н.контр.	Александров		09.86	Ручка	Лит	Масса 0,051	Масштаб 1:1
Зам.нач.отд.	Бутенко		09.86			
Нач.отд.	Бытин		09.86		Лист	Листов 1
				Круг В10 ГОСТ 2590-71* / Ст3 ГОСТ 535-79	Госкомнефтепродукт СССР ГИПРОНЕФТЕТРАНС г. Волгоград	

Инв. № подл. | Подпись и дата | Взам. инв. №

Сф 737-01

Поз.	Зона	Кол.	Обозначение	Наименование	Кол.	Примеч.
				Документация		
11			ТМ 01.04.00.00 СБ	Сборочный чертеж		
				Детали		
6.4		1	ТМ 01 04.00.01	Планка длинная		
				Полоса 4×40 ГОСТ 13616-78	2	0.2кг
				ℓ = 840		
6.4		2	ТМ 01.04.00.02	Планка короткая		
				Полоса 4×40 ГОСТ 13616-78	2	0.09кг
				ℓ = 310		
6.4		3	ТМ 01.04.00.03	Пруток	27	0.25кг
				Круг $\frac{\text{Ø10 ГОСТ 2590-71*}}{\text{Ст3 ГОСТ 535-79}}$		
				ℓ = 380мм		

Альбом II

Типовой проект 402-12-65.86

Привязан:

Инв. №

Разраб.	Александрова		09.85
Провер.	Втюрин		09.85
Рук. гр.	Втюрин		09.85
Н. контр.	Александрова		09.85
Зам. нач. отд.	Бутенко		09.85
Нач. отд.	Бунтин		09.85

ТМ 01.04.00.00

Решетка

Лит.	Лист	Листов
		1

Госсантехпроект СССР
ГИПРОНЕФТЕТРАНС
г. Волгоград

Инв. № подл. | Подпись и дата | Взам. инв. №

ТМ 01 04 00 00 СБ

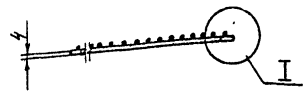

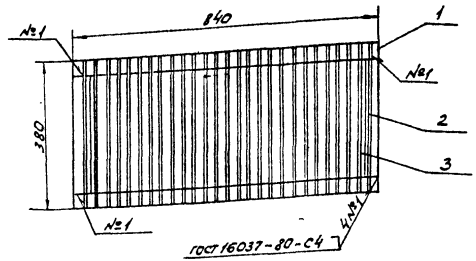

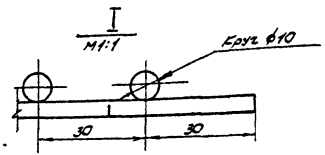

Альбом II

Типовой проект

Привязан:

Инв. №

Разраб.	Александрова		09.85
Провер.	Втюрин		09.85
Рук. гр.	Втюрин		09.85
Н. контр.	Александрова		09.85
Зам. нач. отд.	Бутенко		09.85
Нач. отд.	Бунтин		09.85

402-12-65.86 ТМ. 01.04.00.00.СБ

Решетка

Лит.	Масса	Масштаб
	2.8	1:10

Лист | Листов 1

Госсантехпроект СССР
ГИПРОНЕФТЕТРАНС
г. Волгоград

Инв. № подл. | Подпись и дата | Взам. инв. №

Формат	Зона	Поз	Обозначение	Наименование	Кол.	Примеч.
				Документация		
11			ТМ 01.06.00.00 СБ	Сборочный чертеж		
				Детали		
11		1	ТМ 01 03.00.04	Ручка	2	
11		2	ТМ 01 05 00 01	Зацеп	2	
				Лист $\frac{2\ ГОСТ\ 19904-74*}{Ст3\ ГОСТ\ 16523-70*}$		
Б4		3	ТМ 01 06 00 01	Щит	1	1,4 кг
				Лист $\frac{2\ ГОСТ\ 19904-74*}{Ст3\ ГОСТ\ 16523-70*}$		
				440 × 200 мм		

Привязан

Инв №

Разраб.	Александров		08.85
Провер.	Втюрин		09.85
Рук гр	Втюрин		09.85
Н. контр	Александров		09.85
Зам нач отд	Бутенко		09.85
Нач. отд	Бутенко		09.85

402-12-65.86

ТМ 01.06.00.00

Заслонка боковая

Лит	Лист	Листов
		1

Госкомнефтепродукт СССР
ТИПРОНЕФТЕТРАНС
г Волгоград

Альбом II

Типовой проект 402-12-65.86

Инв № подл | Подпись и дата | Взам. инв №

Формат	Зона	Поз	Обозначение	Наименование	Кол.	Примеч.
				Документация		
11			ТМ 01.05.00.00 СБ	Сборочный чертеж		
				Детали		
11		1	ТМ 01.03.00 04	Ручка	2	
11		2	ТМ 01 05.00 01	Зацеп	2	
				Лист $\frac{2\ ГОСТ\ 19904-74*}{Ст3\ ГОСТ\ 16523-70*}$		
Б4		3	ТМ 01.05.00.02	Щит	1	2,8 кг
				Лист $\frac{2\ ГОСТ\ 19904-74*}{Ст3\ ГОСТ\ 16523-70*}$		
				840 × 200 мм		

Альбом II

Типовой проект

Привязан

Инв №

ТМ 01.06 00.00

Лист 2

Инв № подл | Подпись и дата | Взам. инв №

ТМ 01.05.00.00 СБ
ТМ 01.06.00.00 СБ

Копия верна

Типовой проект 402-12-65.86 Альбом II

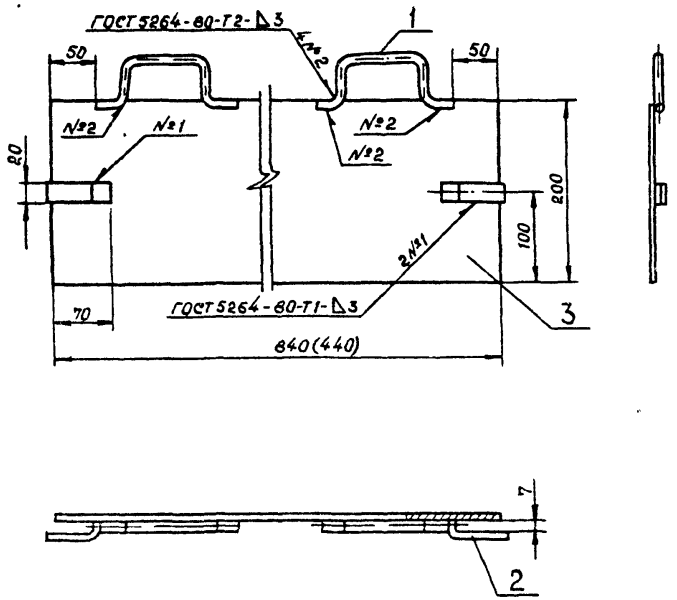

Размер в скобках указан для чертежа ТМ 01.06.00.00 СБ

Привязан

Инв. №

Разраб	Александрова		08.85	ТМ 01.05.00.00.СБ ТМ 01.06.00.00.СБ		
Провер	Втюрин		09.85			
Рук гр	Втюрин		09.85			
Н контр	Александрова		09.85	Заслонка боковая	Лит	Масса	Масштаб
Зам.нач.отд	Бутенко		09.85			—	1:5
Нач.отд.	Бунтин		09.85		Лист	Листов 1	
					Госкомнефтепродукт СССР ГИПРОНЕФТЕТРАНС г. Волгоград		

Взам. инв. № | Подпись и дата | Инв. № подл.

ТМ 01.05.00.01

Типовой проект Альбом II

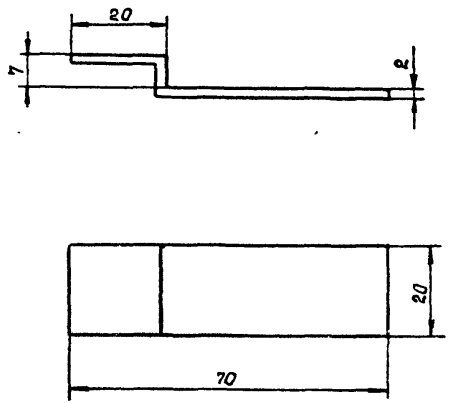

Привязан

Инв. №

Разраб	Александрова		08.85	402-12-65.86 ТМ 01.05.00.01		
Провер	Втюрин		09.85			
Рук гр	Втюрин		09.85			
Н контр	Александрова		08.85	Зацеп	Лит	Масса	Масштаб
Зам нач отд	Бутенко		09.85			0,03	1:1
Нач отд.	Бунтин		09.85		Лист	Листов 1	
				Лист 2 ГОСТ 19904-74* / Ст 3 ГОСТ 16523-70*	Госкомнефтепродукт СССР ГИПРОНЕФТЕТРАНС г. Волгоград		

Взам. инв. № | Подпись и дата | Инв. № подл.

СФ 737-04

Копия верна

Типовой проект 402-12-65.86 Альбом II

ТМ 01.00.00.01

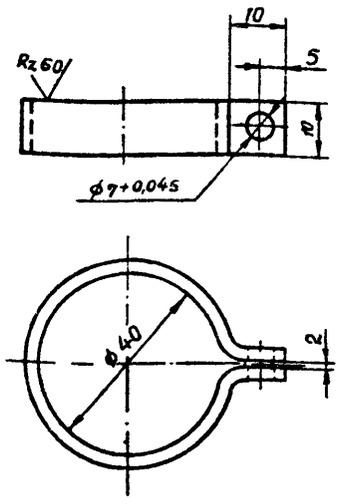

Длина заготовки 150мм

Привязан

Инв №

Разраб	Александров		08.85
Провер	Втюрин		09.85
Рук гр	Втюрин		09.85
Н контр	Александров		09.85
Зап нач от	Бутенко		09.85
Нач отд	Бунтин		09.85

ТМ 01 00.00.01

Хомут

Лит	Масса	Масштаб
	0,02	1:1

Лист | Листов

Лист 2 ГОСТ 19904-74* / Ст 3 ГОСТ 16523-70*

Госкомнефтепродукт СССР ГИПРОНЕФТЕТРАНС г. Волгоград

Взам инв № | Подпись и дата | Инв № подл

ТМ 01.00.00.02

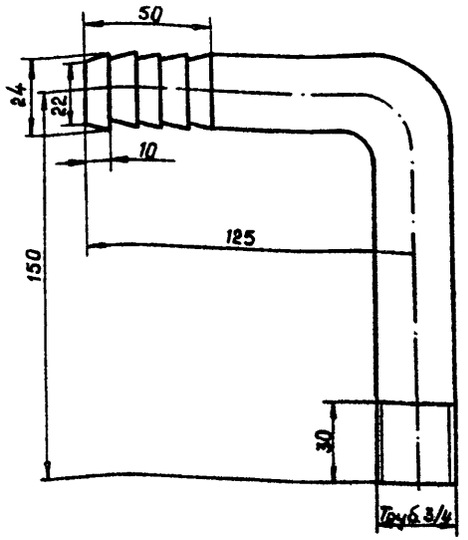

Длина заготовки 280мм

Привязан

Инв №

Разраб	Александров		08.85
Провер	Втюрин		09.85
Рук гр.	Втюрин		09.85
Н контр	Александров		09.85
Зап начот	Бутенко		09.85
Нач отд	Бунтин		09.85

402-12-65.86 ТМ 01.00.00.02

Колено

Лит	Масса	Масштаб
	0,44	1:2

Лист | Листов 1

Труба 27х3 ГОСТ 8734-78 / В20 ГОСТ 8733-74*

Госкомнефтепродукт СССР ГИПРОНЕФТЕТРАНС г. Волгоград

Взам инв № | Подпись и дата | Инв № подл

СФ 737-02

Типовой проект 402-12-65.86 Альбом II Копия верна

ТМ 01.00.00.03

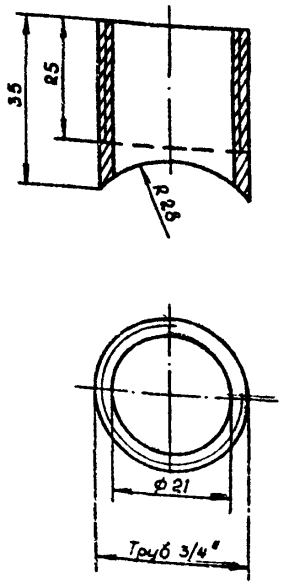

Привязан

Инв. №

Разраб	Александров		08.85
Провер	Втюрин		09.85
Рук гр	Втюрин		09.85
Н контр	Александров		09.85
Зам.нач.отд	Бутенко		09.85
Нач отд	Бунтин		09.85

ТМ 01.00.00.03

Патрубок

Лит	Масса	Масштаб
	0,05	1:1

Лист | Листов 1

Труба 27×3 ГОСТ 8734-75 / В20 ГОСТ 8733-74*

Госкомнефтепродукт СССР ГИПРОНЕФТЕТРАНС г. Волгоград

Инв. № подл | Подпись и дата | Взам. инв. №

Типовой проект Альбом II

ТМ 01.00.00.04

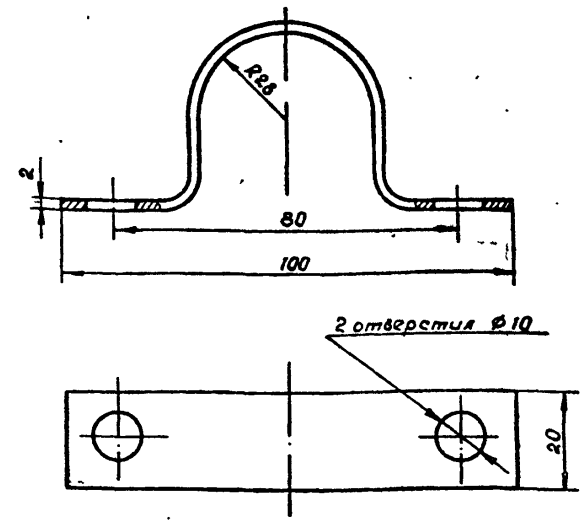

Длина заготовки 200 мм

Привязан

Инв №

Разраб	Александров		08.85
Провер.	Втюрин		09.85
Рук гр	Втюрин		09.85
Н контр	Александров		09.85
Зам нач отд	Бутенко		09.85
Нач отд	Бунтин		09.85

402-12-65.86 ТМ 01.00.00.04

Полухомут

Лит	Масса	Масштаб
	0,06	1:1

Лист | Листов 1

Лист 2 ГОСТ 19904-74* / Ст3 ГОСТ 16523-70*

Госкомнефтепродукт СССР ГИПРОНЕФТЕТРАНС г. Волгоград

Инв. № подл | Подпись и дата | Взам. инв. №

Формат	Зона	Поз.	Обозначение	Наименование	Кол.	Примеч.
				Документация		
12			ТМ 02.00 00.00 СБ	Сборочный чертеж		
				Сборочные единицы		
11		1	ТМ 02 01.00 00 СБ	Щека правая	2	
11		2	ТМ 02 02 00.00 СБ	Щека левая	2	
				Детали		
11		3	ТМ 02 00 00.01	Втулка клиновая	1	
11		4	ТМ 02.00.00 02	Клин	1	
11		5	ТМ 02 00 00 03	Ролик	2	
11		6	ТМ 02 00 00.04	Палец длинный	1	
11		7	ТМ 02 00 00 05	Ограничитель	1	
11		8	ТМ 02.00 00 06	Палец короткий	2	
11		9	ТМ 02 00 00 07	Шайба	10	
				Стандартные изделия		
		10		Винт М8×16	8	
				ГОСТ 17475-80*		
		11		Шплинт 3×40	3	
				ГОСТ 397-79*		

Привязан

Инв №

Разраб.	Александров		08.85
Провер.	Втюрин		09.85
Рук. гр.	Втюрин		09.85
Н. контр.	Александров		09.85
Зам. нач. отд.	Бутенко		09.85
Нач. отд.	Бунтин		09.85

402-12-65.86 ТМ 02.00 00.00

Устройство захватное

Лит	Лист	Листов
		1

Госкомнефтепродукт СССР
ГИПРОНЕФТЕТРАНС
г. Волгоград

Типовой проект 402-12-65.86 Альбом II

Копия верна

Инв. № подл. | Подпись и дата | Взам. инв. №

ТМ 02.00.00.00 СБ

Вид В
М1:1

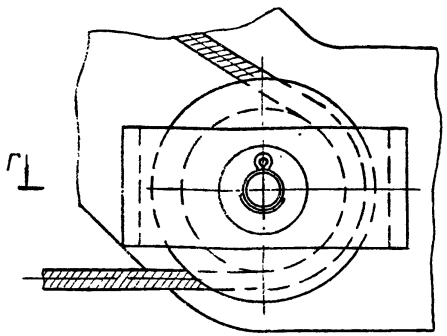

Б-Б
М1:1

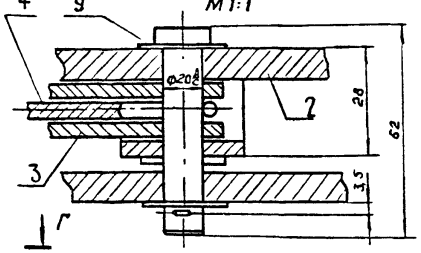

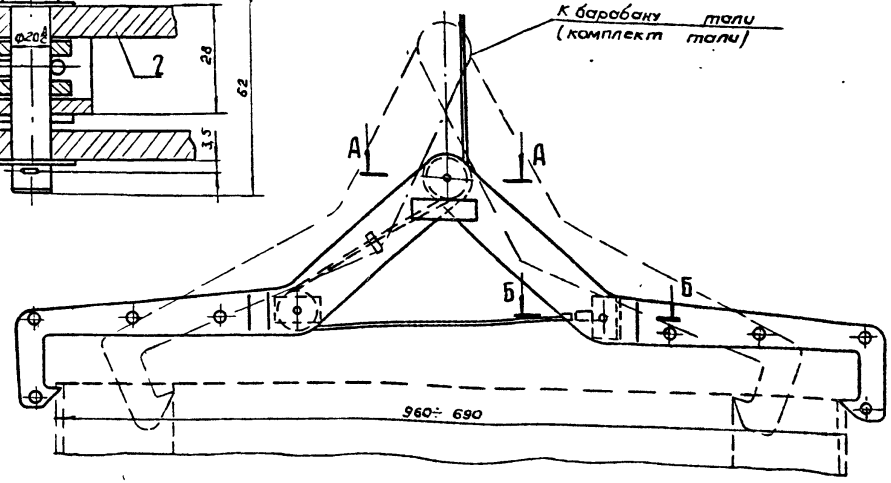

Г-Г
М1:1

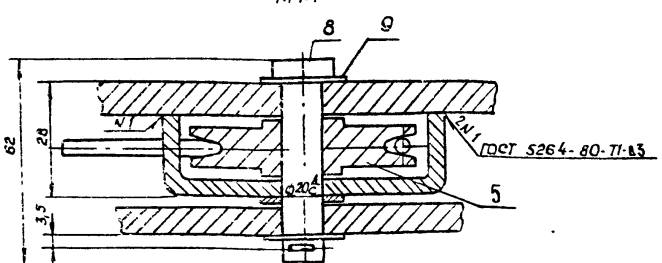

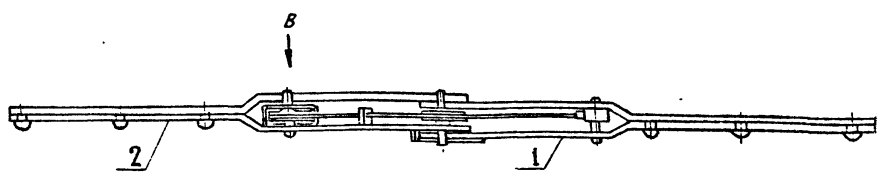

Трущиеся поверхности узлов установки роликов смазать густой смазкой

А-А
М1:1

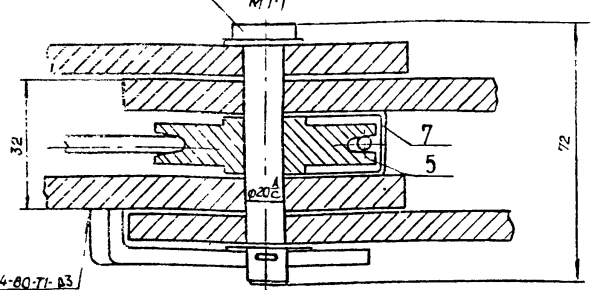

Разраб.	Александров		II 85г.	402-12-65.86 ТМ 02.00.00 00 СБ
Пров	Втюрин		I 85г.	
Рук гр	Втюрин		I 85г.	
Н контр	Александров		II 85г.	Устройство захватное
Зам нач от	Бутенко		II 85г.	
Нач отд	Бунтин		II 85г.	

Литер.	Масса	Масштаб
	-	1:5
Лист	Листов 1	

Госкомнефтепродукт СССР
ГИПРОНЕФТЕТРАНС
г. Волгоград

Привязан

Инв №

Типовой проект 402-12-65.86 Альбом II

Копия верна

Инв. № подл. | Подпись и дата | Взам. инв. №

ф 737-02

ТМ 02.00.00.01

Копия верна

Типовой проект 402-12-65.86 Альбом II

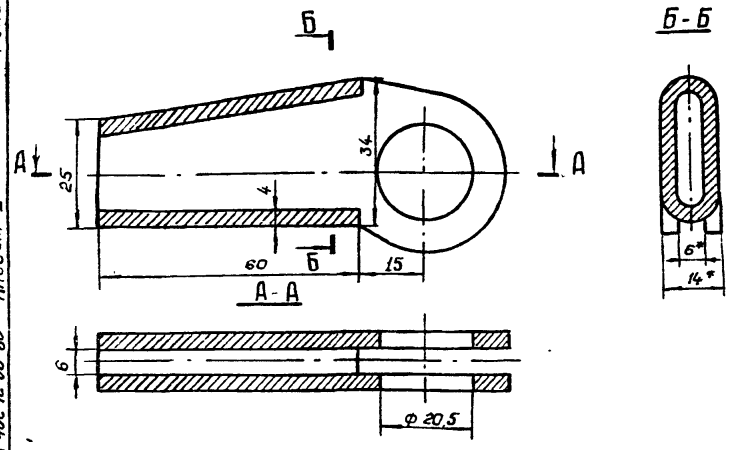

1. Допускается изготовление данной детали из другой марки литейного чугуна, а также из толстолистовой стали слесарной обработкой.
2. Предельные отклонения размеров по 7 кл.
3. *Размер для справок.

Привязан

Инв №

Разраб	Александрова			ТМ 02.00.00.01		
Провер	Втюрин					
Рук. гр	Втюрин					
Н.контр	Александрова			Втулка клиновая	Литер	Масса	Масштаб
Зам. нач. от	Бутенко					0,32	1:1
Нач. отд	Бунтин				Лист	Листов 1
				Литье К437-12 ГОСТ 1215-79	Госкомнефтепродукт СССР ГИПРОНЕФТЕТРАНС г. Волгоград	

Взам. инв. № | Подпись и дата | Инв. № подл.

ТМ 02.00.00.02

Типовой проект Альбом II

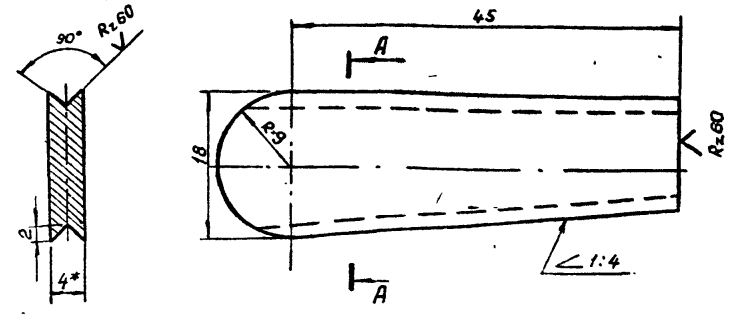

1. * Размер для справок
2. Острые кромки притупить 1×45*
3. Предельные отклонения размеров по 7 кл.

Привязан

Инв. №

Разраб	Александрова			402-12-65.86 ТМ 02.00.00.02		
Провер	Втюрин					
Рук. гр.	Втюрин					
Н контр	Александрова			Клин	Литер	Масса	Масштаб
Зам. нач. от.	Бутенко					0,04	2:1
Нач отд	Бунтин				Лист	Листов 1
				Полоса 4×20 ГОСТ 103-76* / Ст 3 ГОСТ 535-79*	Госкомнефтепродукт СССР ГИПРОНЕФТЕТРАНС г. Волгоград	

Взам. инв. № | Подпись и дата | Инв. № подл.

Типовой проект 402-12-65.86 Альбом II

Копия верна

ТМ 02.00.00.03

(√)А

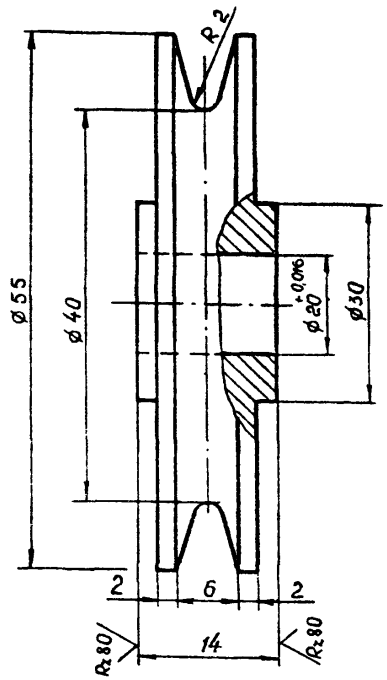

1. Острые кромки притупить 1×45°
2. Неуказанные предельные отклонения размеров по 7 кл.

Привязан

Инв №

Разраб	Александров		II 85г
Провер	Втюрин		II 85г
Рук гр	Втюрин		II 85г
Н контр	Александров		II 85г
Зам нач от	Бутенко		II 85г
Нач отд	Бунтин		II 85г

ТМ 02 00.00 03

Ролик

Лит	Масса	Масштаб
	0,15	2:1

Лист | Листов 1

Круг $\frac{В\ 56\ ГОСТ\ 2590-71^*}{Ст3\ ГОСТ\ 535-79^*}$

Госкомнефтепродукт СССР
ГИПРОНЕФТЕТРАНС
г. Волгоград

Инв № подл | Подпись и дата | Взам инв №

ТМ 02.00.00 04

(√)А

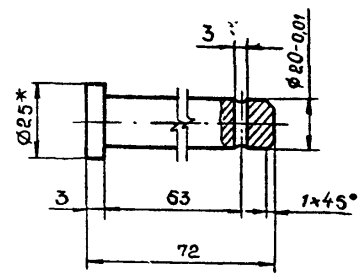

1.* Размер для справок
2. Неуказанные предельные отклонения размеров по 7 кл

Привязан

Инв №

Разраб	Александров		II 85г
Провер	Втюрин		II 85г
Рук гр	Втюрин		II 85г
Н контр	Александров		II 85г
Зам нач от	Бутенко		II 85г
Нач отд	Бунтин		II 85г

402-12-65.86 ТМ 02 00.00.04

Палец длинный

Лит	Масса	Масштаб
	0,03	1 : 1

Лист | Листов 1

Круг $\frac{В\ 25\ ГОСТ\ 2590-71^*}{Ст3\ ГОСТ\ 535-79^*}$

Госкомнефтепродукт СССР
ГИПРОНЕФТЕТРАНС
г. Волгоград

Типовой проект Альбом II

Инв № подл | Подпись и дата | Взам инв №

СФ 737-02

Копия Бернд

Типовой проект 402-12-65.86 Альбом II

ТМ 02.02.00.05

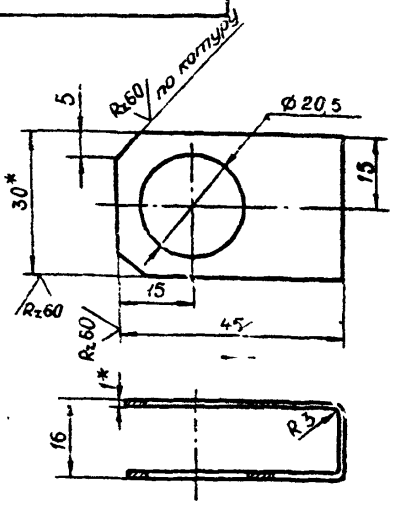

1.* Размеры для справок

2. Предельные отклонения размеров по 7 кл.

3. Длина развертки 96 мм

Привязан

Инв №

Разраб	Александров		II 85г	ТМ 02.00.00.05			
Провер	Втюрин		II 85г				
Рук гр	Втюрин		II 85г				
Н контр	Александров		II 85г	Ограничитель	Лит	Масса	Масштаб
Зам нач от	Бутенко		II 85г			0,015	1:1
Нач отд	Бунтин		II 85г		Лист	Листов 1	
				Лента 1х30 ГОСТ 6009-74 / Ст3 ГОСТ 535-79*	Госкомнефтепродукт СССР ГИПРОНЕФТЕТРАНС г Волгоград		

Взам инв № | Подпись и дата | Инв № подл

ТМ 02.00.00.06

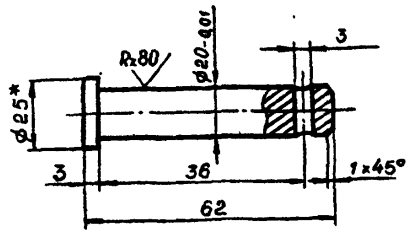

1.* Размер для справок

2. Неуказанные предельные отклонения размеров по 7 кл.

Привязан

Инв №

Разраб	Александров		II 85г	402-12-65.86 ТМ 02.00.00.06			
Провер	Втюрин		II 85г				
Рук гр	Втюрин		II 85г				
Н контр	Александров		II 85г	Палец короткий	Лит	Масса	Масштаб
Зам нач от	Бутенко		II 85г			0,03	1:1
Нач отд	Бунтин		II 85г		Лист	Листов 1	
				Круг В 25 ГОСТ 2590-71* / Ст3 ГОСТ 535-79*	Госкомнефтепродукт СССР ГИПРОНЕФТЕТРАНС г Волгоград		

Взам инв № | Подпись и дата | Инв № подл

Ср 737-02

ТМ 02.00.07.00

Копия верна

Типовой проект 402-12-65 Альбом II

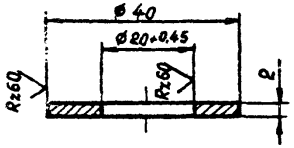

Привязан

Инв. №

Разраб.	Александрова		08.85г.	ТМ 02.00.07.00		
Провер.	Втюрин		09.85			
Рук. гр.	Втюрин		09.85			
Н. контр.	Александрова		09.85	Шайба	Лит.	Масса: 0,02 / Масштаб: 1:1
Зам. нач. от.	Бутенко		09.85		Лист	Листов 1
Нач. отд.	Бунтин		09.85			

Лист 2 ГОСТ 19904-74* / 10 ГОСТ 16523-70*

Госкомнефтепродукт СССР
ГИПРОНЕФТЕТРАНС
г. Волгоград

Взам. инв. №

Подпись и дата

Инв. № подл.

ор 737-02

Формат	Зона	Поз	Обозначение	Наименование	Кол	Примеч
				Документация		
11			ТМ 02 01 00. 00 СБ	Сборочный чертеж		
				Детали		
11		1	ТМ 02 01 00 01	Щека	1	
11		2	ТМ 02 01. 00. 02	Скоба	1	

Копия верна

Альбом II

Типовой проект 402-12-65.86

Привязан

Инв №

Разраб	Александров		08.85
Провер	Втюрин		09.85
Рук гр	Втюрин		09.85
Н контр	Александров		09.85
Зам нач.от	Бутенко		09.85
Нач отд	Бунтин		09.85

ТМ 02 01 00 00

Щека правая

Лит	Лист	Листов
		1

Госкомнефтепродукт СССР
ГИПРОНЕФТЕТРАНС
г Волгоград

Взам инв № | Подпись и дата | Инв № подл

ТМ 02.01.00 00 СБ

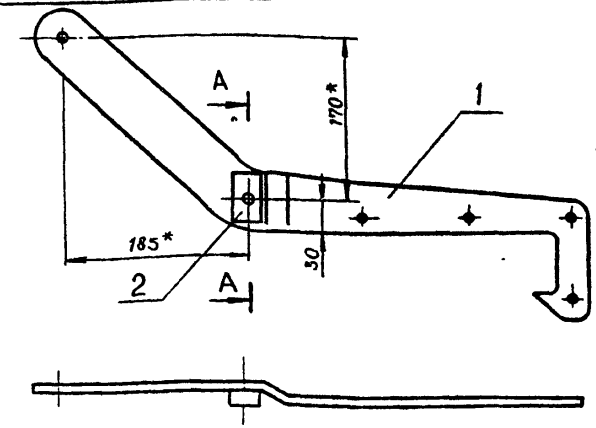

А-А
М 1:1

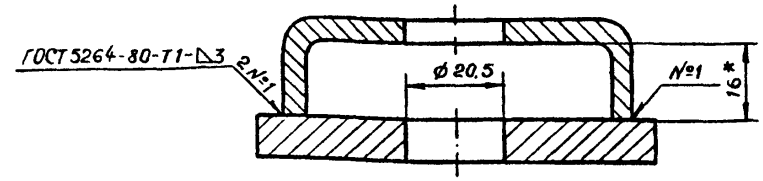

1. Скобу приварить к щеке при установленном в отверстия пальце дет. ТМ 02.00.06 00 (допускается сверление отверстий после приварки скобы)
2 * Размеры для справок.

Привязан

Инв №

Разраб	Александров		08.85
Провер	Втюрин		09.85
Рук. гр	Втюрин		09.85
Н контр.	Александров		09.85
Зам нач.от	Бутенко		09.85
Нач. отд	Бунтин		09.85

402-12-65.86 ТМ 02.01.00.00 СБ

Щека правая

Лит	Масса	Масштаб
	2,5	1:5

Лист | Листов 1

Госкомнефтепродукт СССР
ГИПРОНЕФТЕТРАНС
г Волгоград

Альбом II

Типовой проект

Взам инв № | Подпись и дата | Инв № подл

СФ 737-11.

ТМ 02.01.00.01

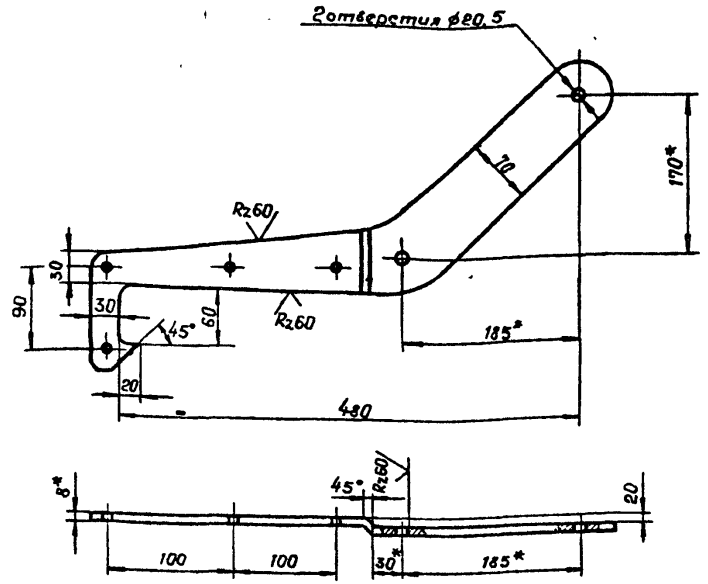

1.* Размеры для справок
2 Предельные отклонения размеров по 7кл
3. Острые кромки притупить.

Привязан

Инв №

Разраб	Александров		08 85	402-12-65.86	.ТМ 02.01.00.01	
Провер	Втюрин		09 85			
Рук гр	Втюрин		09 85			
Н контр	Александров		09 85	Щека	Лит	Масса	Масштаб
Зам нач от	Бутенко		9 85			2,3	1:5
Нач от	Бунтин		9 85		Лист	Листов 1
				Лист 8ГОСТ 19903-74* / 10ГОСТ 14637-79	Госкомнефтепродукт СССР ГИПРОНЕФТЕТРАНС г. Волгоград	

Типовой проект 402-12-65.86 Альбом II Копия верна

ТМ 02.01.00.02

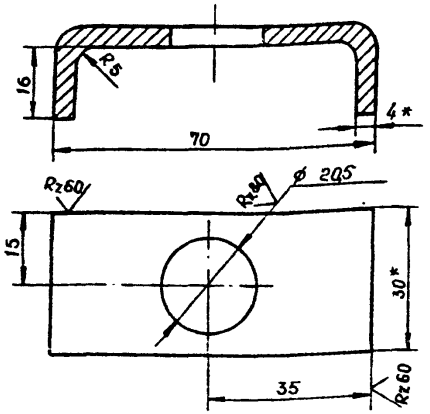

1* Размеры для справок
2 Предельные отклонения размеров по 7кл
3. Допускается сверление отверстия после приварки скобы к щеке дет. ТМ 02.01.01.00

Привязан

Инв №

Разраб	Александров		08 85	ТМ 02 01.00 02		
Провер	Втюрин		09 85			
Рук гр	Втюрин		09 85			
Н контр	Александров		09 85	Скоба	Лит	Масса	Масштаб
Зам нач от	Бутенко		9 85			0,1	1:1
Нач отд	Бунтин		9 85		Лист	Листов 1
				Полоса 4×30 ГОСТ 103-76* / Ст3 ГОСТ 535-79*	Госкомнефтепродукт СССР ГИПРОНЕФТЕТРАНС г. Волгоград	

Взам инв № | Подпись и дата | Инв № подл

СФ 737-02

Формат	Зона	Поз	Обозначение	Наименование	Кол	Примеч
				Документация		
11			ТМ 02 02 00.00 СБ	Сборочный чертеж		
				Детали		
11		1	ТМ 02 01.00 01	Щека	1	
11		2	ТМ 02 01 00 02	Скоба	1	
11		3	ТМ 02 02 00 01	Проушина	1	
11		4	ТМ 02 02. 00 02	Упор	1	

Типовой проект 402-12-65.86 Альбом II

Копия верна

Привязан

Инв №

Разраб	Александров		08.85
Провер	Втюрин		09.85
Рук гр	Втюрин		09.85
Н контр	Александров		09.85
Зам нач сект	Бутенко		09.85
Нач отд	Бунтин		09.85

ТМ 02.02 00 00

Щека левая

Лит	Лист	Листов
		1

Госкомнефтепродукт СССР
ГИПРОНЕФТЕТРАНС
г. Волгоград

Взам инв № | Подпись и дата | Инв № подл

ТМ 02 02.00 00 СБ

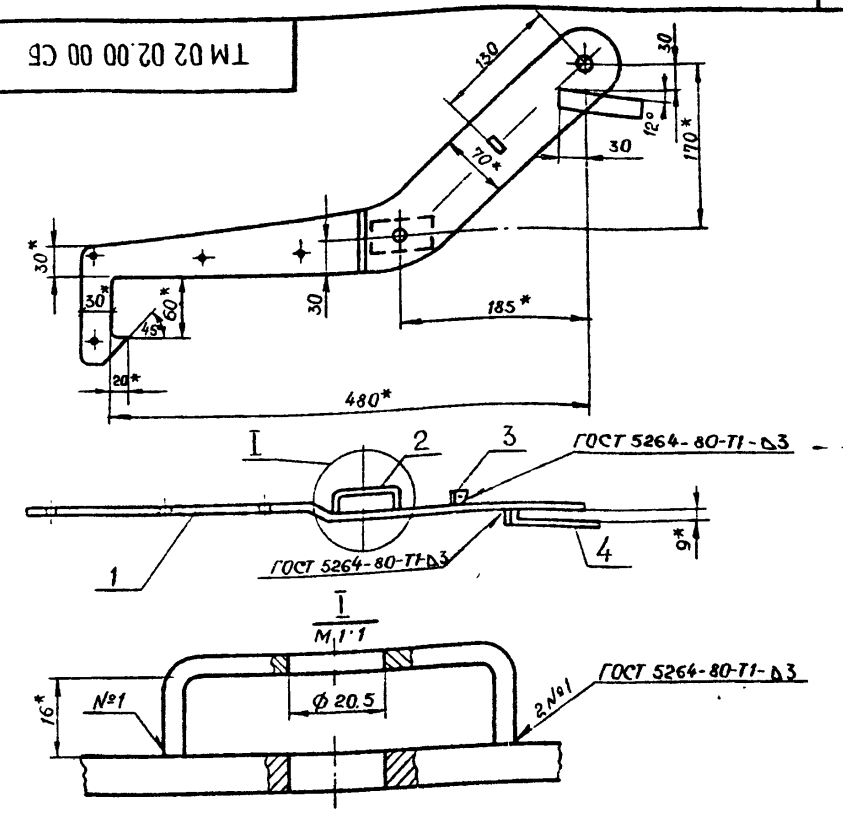

1 Скобу приварить к щеке при установленном в отверстие пальце дет. ТМ 02 00 06 00 (допускается сверление отверстий после приварки скобы)

2* Размеры для справок.

Привязан

Инв №

Разраб	Александров		08.85
Провер	Втюрин		09.85
Рук гр	Втюрин		09.85
Н контр	Александров		09.85
Нач сект	Бутенко		09.85
Нач отд.	Бунтин		09.85

402-12-65.86 ТМ-02 02 00 00.СБ

Щека левая

Лит	Масса	Масштаб
	2,42	1:5

Лист | Листов 1

Госкомнефтепродукт СССР
ГИПРОНЕФТЕТРАНС
г. Волгоград

Взам инв № | Подпись и дата | Инв № подл

Альбом II Типовой проект

СФ 737-02

Типовой проект 402-12-65.86 Альбом II

Копия

ТМ 02 02 00.02

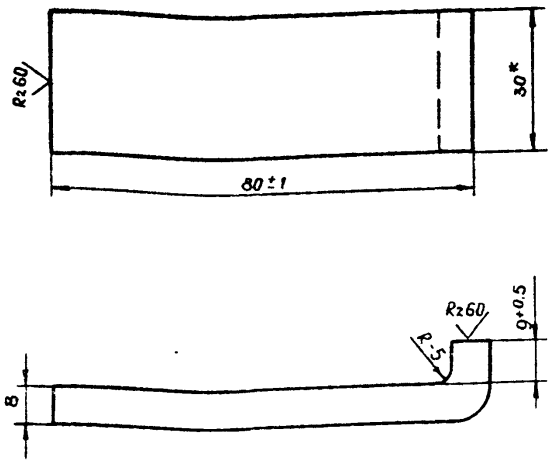

* Размеры для справок.

Привязан

Инв №

Разраб	Александрова		08.85	ТМ 02 02 00 02		
Провер	Втюрин		09.85			
Рук гр	Втюрин		09.85			
Н контр	Александрова		09.85	Упор	Лит	Масса	Масштаб
Зам нач отд	Бутенко					0,2	1:1
Нач отд	Бунтин				Лист	Листов 1
				Полоса $\frac{8\times30\ ГОСТ\ 103-76^*}{Ст3\ ГОСТ\ 535-79^*}$	Госкомнефтепродукт СССР ГИПРОНЕФТЕТРАНС г. Волгоград	

Подпись и дата

Инв № подл

Взам инв №

Типовой проект

Альбом II

ТМ 02 02 00 01

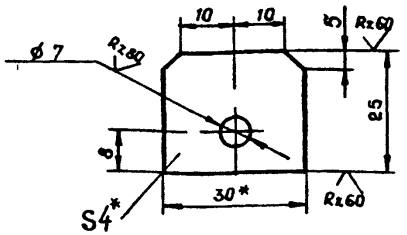

1* Размеры для справок

2. Предельные отклонения размеров по 7кл

Привязан

Инв №

Разраб	Александрова		08.85	402-12-65.86 ТМ 02 02.00.01		
Провер	Втюрин		09.85			
Рук гр	Втюрин		09.85			
Н контр	Александрова		09.85	Проушина	Лит	Масса	Масштаб
Зам нач отд	Бутенко					0,02	1:1
Нач отд	Бунтин				Лист	Листов 1
				Полоса $\frac{4\times30\ ГОСТ\ 103-76^*}{Ст3\ ГОСТ\ 535-79^*}$	Госкомнефтепродукт СССР ГИПРОНЕФТЕТРАНС г. Волгоград	

Подпись и дата

Инв № подл

Взам инв №

Госстрой СССР
ЦЕНТРАЛЬНЫЙ ИНСТИТУТ ТИПОВОГО ПРОЕКТИРОВАНИЯ
Свердловский филиал
620062, г.Свердловск-62, ул.Чебышева,4
Заказ № 1296 Инв.№ СФ 737-02 тираж 85
Сдано в печать 9.02. 1987г цена 1-52

Тип.Госстроя 002-12-02.86