ГОСКОМАРХСТРОЙ
КБ по ЖЕЛЕЗОБЕТОНУ
им А.А. Якушева

И
10.4-82

СЕРИЯ - 125

КОМПЛЕКСНАЯ СЕРИЯ ТИПОВЫХ ПРОЕКТОВ КРУПНОПАНЕЛЬНЫХ ЖИЛЫХ ДОМОВ, БЛОК-СЕКЦИЙ, И ОБЩЕСТВЕННЫХ ЗДАНИЙ

ЧАСТЬ 10 ИЗДЕЛИЯ ЗАВОДСКОГО ИЗГОТОВЛЕНИЯ

РАЗДЕЛ 10.4-82 ПРОЧИЕ ИЗДЕЛИЯ

зсрпцаIфмсня

КОМПЛЕКСНАЯ СЕРИЯ 125 ТИПОВЫЕ ПРОЕКТЫ
КРУПНОПАНЕЛЬНЫХ ЖИЛЫХ ДОМОВ, БЛОК-СЕКЦИЙ
И ОБЩЕСТВЕННЫХ ЗДАНИЙ

ЧАСТЬ 10 ИЗДЕЛИЯ ЗАВОДСКОГО ИЗГОТОВЛЕНИЯ

РАЗДЕЛ 10.4-82 ПРОЧИЕ ИЗДЕЛИЯ

РАЗРАБОТАН
КБ по ЖЕЛЕЗОБЕТОНУ
им. А.А. Якушева
ГОСКОМАРХСТРОЙ

РАБОЧИЕ ЧЕРТЕЖИ
ВВЕДЕНЫ В ДЕЙСТВИЕ
КБ по ЖЕЛЕЗОБЕТОНУ
ПРИКАЗ № 27 от 13 МАРТА 1992 г.

Лист	Наименование
1	Содержание
2	Наружные стеновые панели НП-64.28.4-57А НП-64.28.4-56А НП-64.11.-1ПА
3	Фундаментные панели ФОП 60.23-5А; ФОП 60.23-6А.
4-5	Схемы изделий с клиньями для электропроводки и отверстиями для газа
6	Панель фундаментная ФП-14.23-8
7	Плита покрытия П-61.16-7
8	Панели стен лоджий В14.28-7В /для варианта фасадов/ В-14.28-9В
9	Ограждение приставной лоджии ОЛ 64.19 /для варианта фасадов/
10	Ограждение приставной лоджии ОЛ-64.14 /для варианта фасадов/
11	Ограждение приставной лоджии ОЛ-64.12 /для варианта фасадов/
12	Фризовая панель НП-64.25-1В /для варианта фасадов/
13	Фризовая панель НП-32.25-3В /для варианта фасадов/
14	НП-64.25-1В; НП-32.25-3В. Армирование.
15	Фризовая панель НТУ-64.25-1В /для варианта фасадов/
16	Фризовая панель НТУ-64.25-2В /для варианта фасадов/
17	Фризовые панели НПУ-24.25-1ПВ; НПУ-24.25-2ПВ /для варианта фасадов/
18	НТУ-64.25-1В; НТУ-64.25-2В; НПУ-24.25-1ПВ; НПУ-24.25-2ПВ. Армирование.
19	Фризовая панель НТ-59.25-1В /для варианта фасадов/
20	Фризовая панель НП-29.25-1В /для варианта фасадов/
21	НТ-59.25-1В. НП-29.25-1В. Армирование.
22	Каркасы КР1÷КР-3; К1÷К-6
23	Сетки С-1÷С-3
24	Внутренняя стеновая панель ВЭ 34.28-6А
25	Ведомость расхода стали

Настоящий альбом прочих изделий серии 125 часть 10 раздел 10.4-82 разработан на основе внутрисерийной унификации с 9-10-12-ти этажными блок-секциями серии 125 в соответствии с заданием на проектирование и договором № 612 с ПСМО «Черепповещгражданстрой».

В альбоме даны дополнительные изделия для 5-этажных блок-секций: наружные панели входа с дополнительными закладными деталями для крепления приставных лоджий, фундаментные панели, панель покрытия с отверстием для вентшахты, а также схемы изделий с откорректированной электропроводкой. В альбоме разработаны изделия для вариантов фасада: ограждения лоджий, панели стен лоджий, фризовые панели.

Настоящий альбом следует рассматривать совместно с альбомами серии 125, часть 10: разделы 10.12-44; 10.4-49; 10.4-61п; 10.4-61п4; 10.4-73; 10.9-35п; 10.1-60ш; 10.4-67п. 10.4-73п; 10.12-26; 10.4-40; 10.3-40; 10.9-35п; 10.2-15

Зав.отд.	Баходина	
Гл.конст.	Борисов	
Гл.кон.пр.	Смирнова	
Зав.сек.	Чекалина	
Констр.	Дедехина	
Констр.	Друзенко	

Серия 125 4.10. Р.10.4-82

Содержание

Стадия		Масштаб
Р		
Лист 1	Листов	

КБ по железобетону им. А.А. Якушева

Инв.№ подл. | Подпись и дата | Взам.инв.№

Фасад

НП-64.28.4-57А
/зеркально/НП-64.28.4-56А

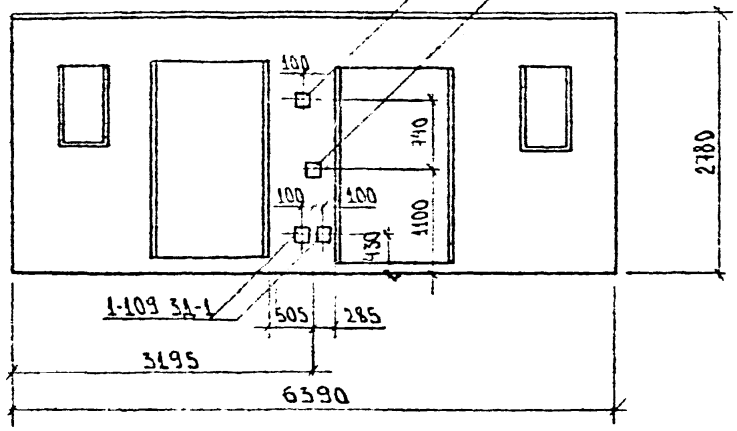

Фасад

НП-64.11-1пА

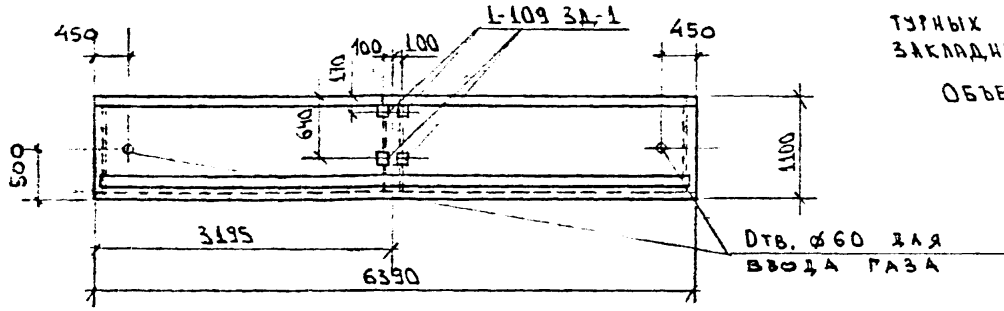

Показатели на изделие

Наименование		КОА-60	
		НП-64.28.4-57А / НП-64.28.4-56А	НП-64.11-1пА
Масса	кг	7150	4,13
Объем бетона	м³	4,01	2,34
Расход стали	кг	123,14	35,50
Объем фактурного слоя	м³	0,34	0,22

НП-64.28.4-56А

Опалубку и армирование панелей НП-64.28.4-57А см. альбом Р.10.12-44 л.6÷9. Из спецификации арматурных и закладных деталей исключить закладные 1-60 ЗД-14 /3шт./, а добавить 1-109 ЗД-1 /4шт./.

Опалубку и армирование панели НП-64.11-1пА см. альбом Р.10.4-67п л.5,6. В спецификацию арматурных и закладных деталей включить дополнительные закладные детали 1-109 ЗД-1 /шт.4/.

Объемный вес легкого бетона принят 1400 кг/м³.

Нач.отд.	Бахолдина		
Гл.кон.пр.	Борисов		
Гл.кон.пр.	Смирнова		
Зав.сект.	Текалина		
Констр.	Дедехина		
Констр.	Сильченко		

Серия 1.125 4.10 Р.10.4-82

Наружные стеновые панели: НП-64.28.4-57А, НП-64.28.4-56А, НП-64.11-1пА

Стадия	Масса	Масштаб
Р	см. табл.	1:50
Лист 2	Листов	

КБ по железобетону им. А.А. Якушева

Инв. № подл. | Подпись и дата | Взам. инв. №

9ФП 60.23-5А

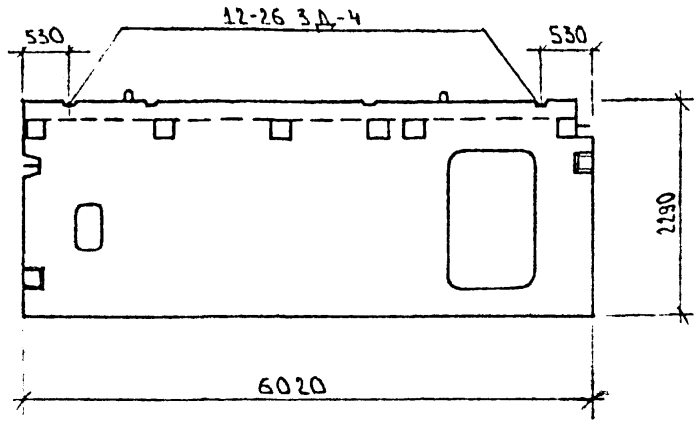

9ФП 60.23-6А

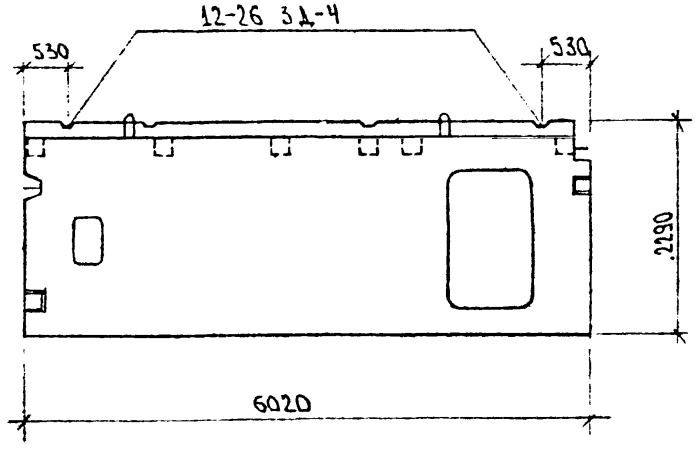

Показатели на изделие

Наименование		Кол-во	
		ФП60.23-5А	ФП60.23-6А
Масса	кг	4722	4722
Объем бетона	м³	1,89	1,89
Расход стали	кг	105.53	105.53

1. Опалубку и армирование панелей 9ФП60.23-5А, 9ФП60.23-6А см. альбом Р.10.4-49 л.9, 10. В спецификацию арматурных и закладных деталей включить дополнительно закладные детали 12-26 ЗД-4 /2 шт./

2. Марка бетона для 5-ти этажных блок-секций В 12,5 (М 150)

Нач. отд.	Бахолдина		
Гл. кон. отд.	Борисов		
Гл. кон. пр.	Смирнова		
Отв. сектр	Чекалина		
Констр.	Сильченко		

Серия 1.125 4.10 Р.10.4-82

Фундаментные панели: 9ФП60.23-5А, 9ФП60.23-6А

Стадия	Масса	Масштаб
Р	см. табл.	1:50
Лист 3	Листов	

КБ по железобетону им. А.А. Якушева

Инв. № подл. | Подпись и дата | Взам. инв. №

П-64.30-14 П(Г) С ОТВЕРСТИЕМ ДЛЯ ГАЗА

ЭЛЕКТРОКАНАЛЫ СМ. Р. 10.4-73 П Л. 30

П-64.30-14 ПЭ

П-64.30-14 ПЭ(Г) С ОТВЕРСТИЕМ ДЛЯ ГАЗА

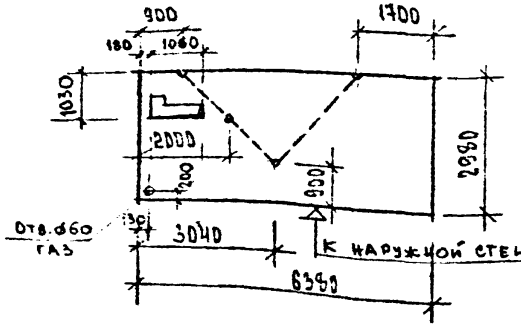

П-64.30-15 П(Г) С ОТВЕРСТИЕМ ДЛЯ ГАЗА

ЭЛЕКТРОКАНАЛЫ СМ. Р. 10.4-73 П Л. 30

П-64.30-15 ПЭ(Г)

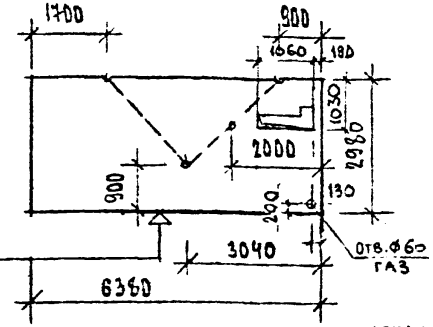

П-32.60-7ПЭ(Г) С ОТВЕРСТИЕМ ДЛЯ ГАЗА

П-32.60-7ПЭ

П-32-60-8ПЭ

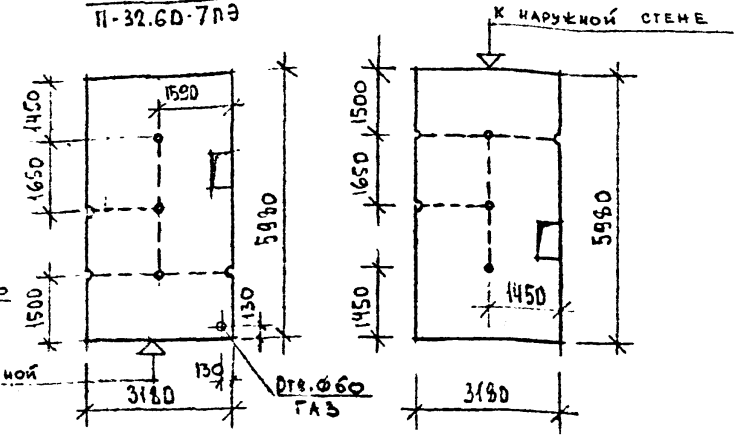

П-64.30-3П(Г)

ОТВ. Ф 60 (ГАЗ)

ПЕРЕКР. НАД 1 ЫМ ЭТАЖ.

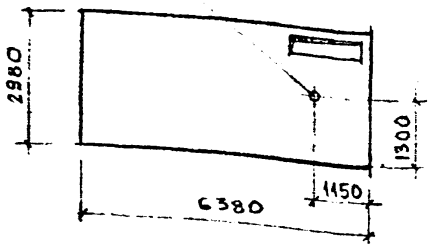

В-32.26-1ПЭ(Г)

ОТВ. Ф 60 (ГАЗ)

ДЛЯ 2ОГО ЭТАЖА

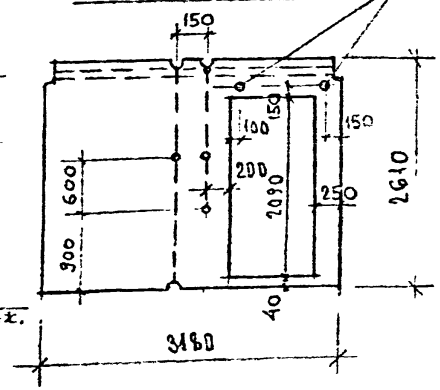

П-64.30-4П(Г)

ОТВ. Ф 60 (ГАЗ)

ПЕРЕКР. НАД 1 ЫМ ЭТАЖ.

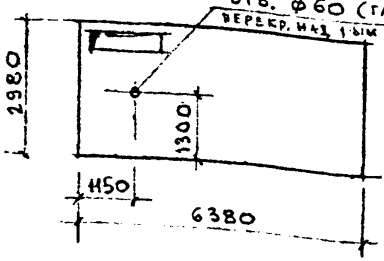

НА ДАННОМ ЛИСТЕ ПРЕДСТАВЛЕНЫ ИЗДЕЛИЯ С ИЗМЕНЕННЫМИ ЭЛЕКТРОКАНАЛАМИ ДЛЯ 5-ЭТ. БЛОК-СЕКЦИЙ. ОПАЛУБКУ И АРМИРОВАНИЕ ИЗДЕЛИЙ СМ. АЛЬБОМЫ:

П-64.30-14ПЭ; П-64.30-15ПЭ - ч.10 р.10.4-73П л.30

П-32.60.7ПЭ · П-32.60.8ПЭ - ч.10 р.10.4-61П л.191; 192

В-32.26-1ПЭ - ч.10 р.10.4-61П л.71

П-64.30-3П ; П-64.30-4П см. р. 10.4-61П л.75, 76

ИЗДЕЛИЯ С ИНДЕКСОМ (Г) ИМЕЮТ ОТВЕРСТИЯ ДЛЯ ГАЗА

СОГЛАСОВАНО

Гл. спец. ЭО — Пухтель Л.С

Гл спец. ВКГ — Молчанова Л.Д

ЗАВ.ОТД.	БАХОШИНА	
ГЛ.СПЕЦ.	БОРИСОВ	
ГЛ.КОН.ПР.	СМИРНОВА	
ЗАВ.СЕК.	ЧЕКАЛИНА	
КОНСТР.	ДЕДЕКИНА	
КОНСТР.	ДРУЗЕНКО	

СЕРИЯ 125 ч.10 Р. 10.4-82

СХЕМЫ ИЗДЕЛИЙ С КАНАЛАМИ ДЛЯ ЭЛЕКТРОПРОВОДКИ И ОТВЕРСТИЯМИ ДЛЯ ГАЗА

СТАДИЯ	МАССА	МАСШТАБ
Р	-	-

ЛИСТ 4 | ЛИСТОВ

КБ ПО ЖЕЛЕЗОБЕТОНУ им. А.А. ЯКУШЕВА

ИНВ. № ОРИГ. | ПОДПИСЬ И ДАТА | ВЗАМ. ИНВ. №

В-59.26-2А(Г)

(СМ. РАЗДЕЛ 10.12-44 Л.4)

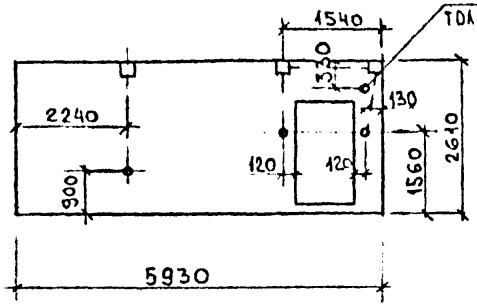

В-59.26-7пэ(Г)

(ЭЛЕКТРОКАНАЛЫ СМ Р.10.4-67П Л.24)

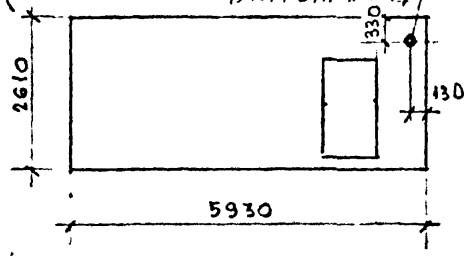

В-59.26п(Г)

(СМ. РАЗДЕЛ 10.4-61П Л.173)

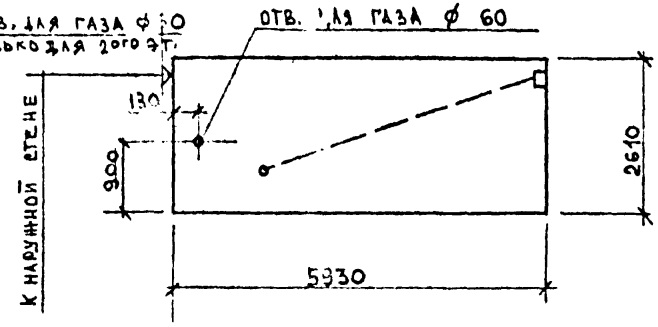

В-59.28-7(Г); В-59.28-8(Г)/ЗЕРКАЛЬНО/

(СМ. РАЗДЕЛ 10.12-26 Л. 30)

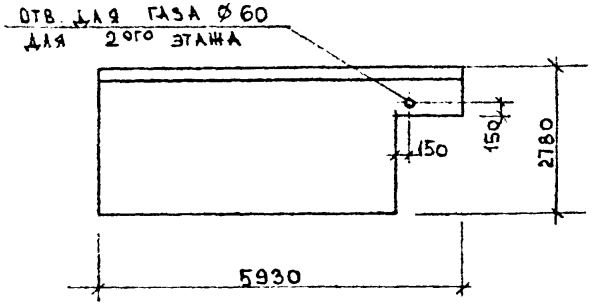

В-32.26 пэ

(СМ. РАЗДЕЛ 10.4-61 Л.71)

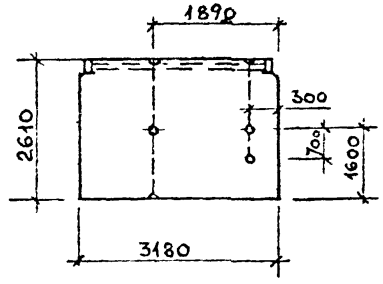

В-59.26-5П(Г)

(СМ. РАЗДЕЛ 10.4-61 Л.175)

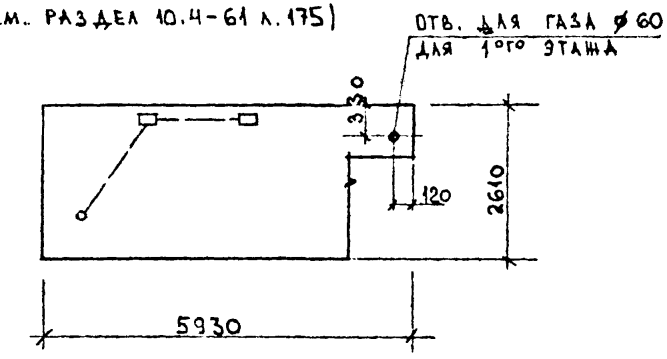

П-64.30-5П(Г)

(СМ. РАЗДЕЛ 10.4-61П Л. 77)

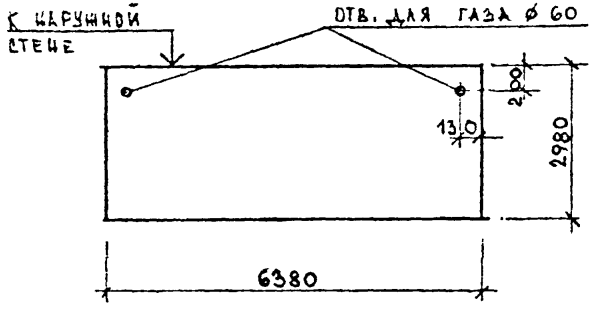

П-64.30-19П - ЗЕРКАЛЬНА ПЛИТЕ

П-64.30-18П (ОПАЛУБКУ И АРМИРОВАНИЕ СМ. РАЗДЕЛ 10.4-76 Л 30)

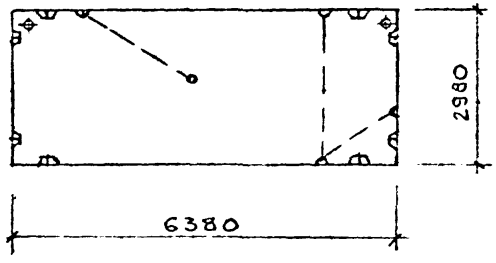

СОГЛАСОВАНО:

Гл. спец. ЭО — Пухтель А.С.

Гл. спец. ВКГ — Молчанова Л.Д.

Схемы изделий с каналами для электропроводки и отверстиями для газа.

ИНВ. № ПОДЛ. | ПОДПИСЬ И ДАТА | ВЗАМ. ИНВ. №

ФП 14.23-8

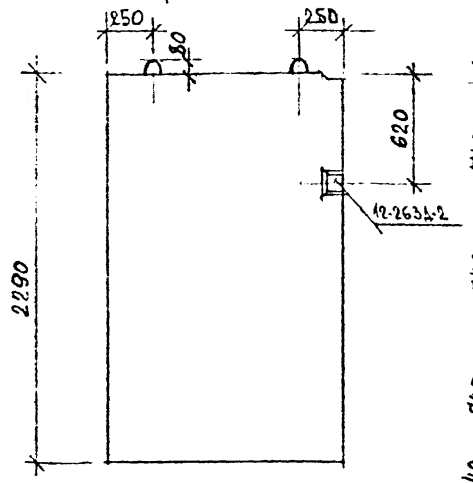

АРМИРОВАНИЕ

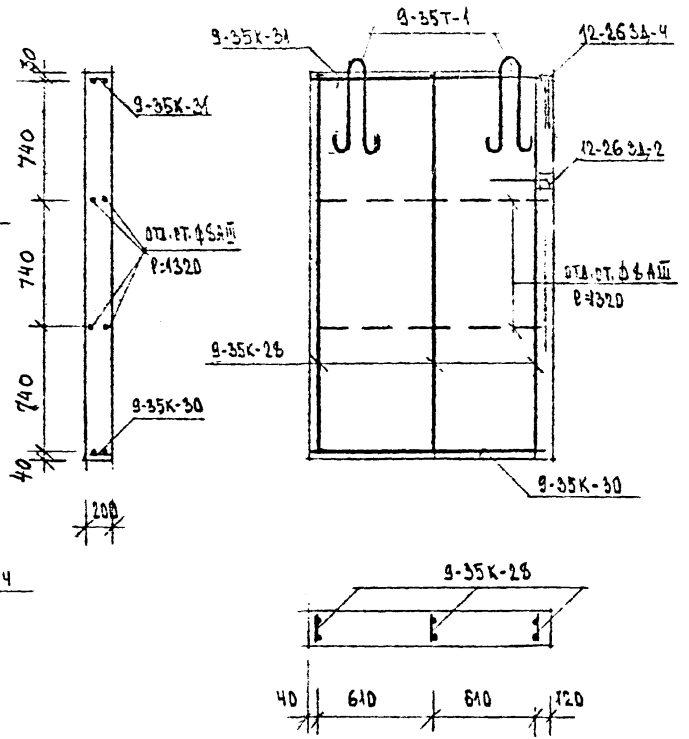

ПОКАЗАТЕЛИ НА ИЗДЕЛИЕ

НАИМЕНОВАНИЕ	КОЛ.
МАССА, КГ	1580
ОБ'ЕМ БЕТОНА, М³	0.63
РАСХОД СТАЛИ, КГ	20.72

СПЕЦИФИКАЦИЯ АРМАТУРНЫХ И ЗАКЛАДНЫХ ДЕТАЛЕЙ

МАРКА	КОЛ.	N ЛИСТА	N РАЗДЕЛА
9-35К-31	1	40	10.9-35П
9-35К-28	3	40	"
9-35К-30	1	40	"
9-35Т-1	2	40	"
12-2634-4	1	11	10.12-26
12-2634-2	1	10	"
ОТА.СТ.ФБАIII l=1320	4		

ОБЩИЕ ПРИМЕЧАНИЯ СМ. АЛЬБОМ 4.10 Р. 10.9-35П

ЗАВ.ОТД.	БАХОМИНА		
ГЛ.КОНСТ.	БОРИСОВ		
ГЛ.КОНСТ.	СМИРНОВА		
ЗАВ.СЕКТ.	ЧЕКАЛИНА		
КОНСТР.	ДРУЗЕНКО		

СЕРИЯ 125 4.10. Р. 10.4-92.

ПАНЕЛЬ ФУНДАМЕНТНАЯ ФП 14.23-8

СТАДИЯ	МАССА	МАСШТАБ
Р	СМ. ТАБЛ	
ЛИСТ 6	ЛИСТОВ	

БЕТОН ТЯЖЕЛЫЙ В 12,5

КБ ПО ЖЕЛЕЗОБЕТОНУ им. А.А. ЯКУШЕВА

ИНВ. N ПОДЛ. | ПОДПИСЬ И ДАТА | ВЗАМ. ИНВ. N

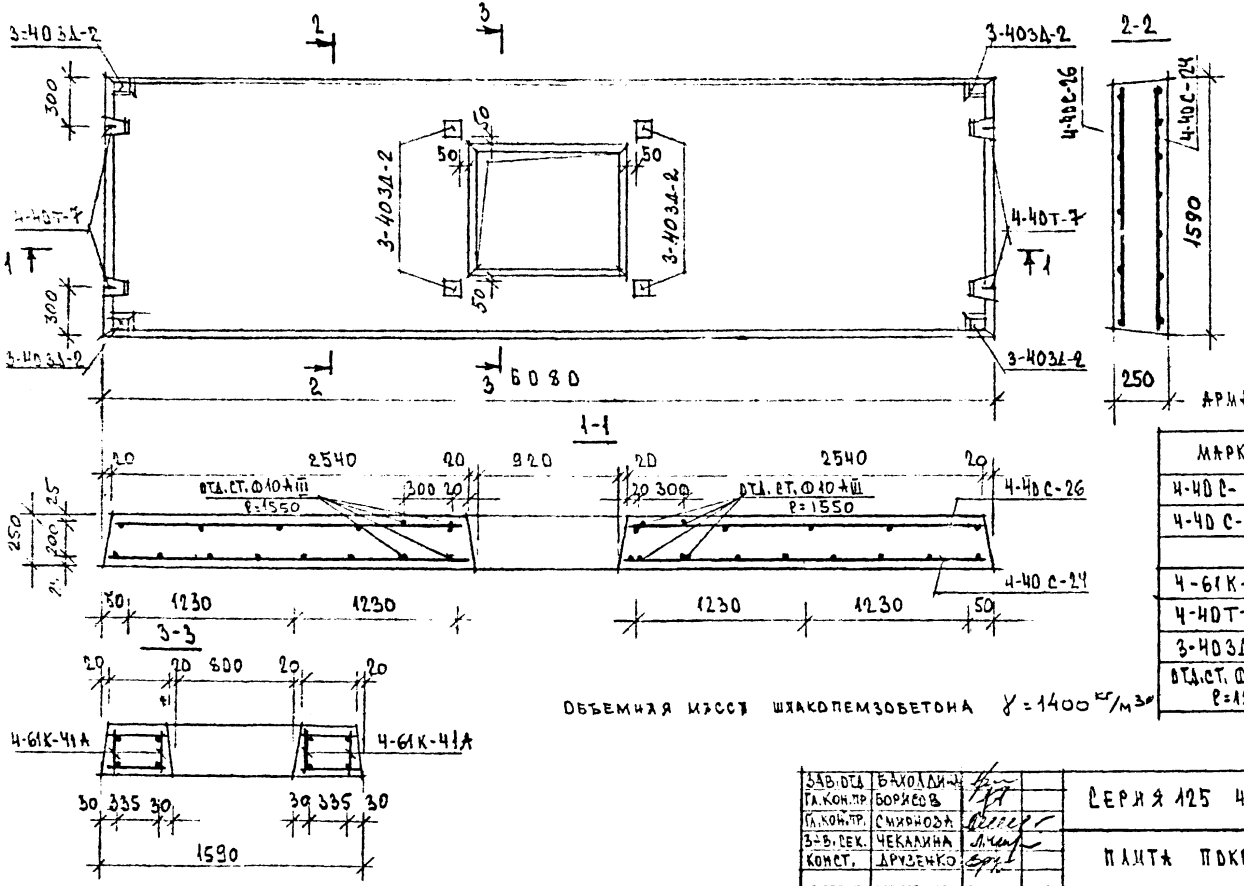

ПРИМЕЧАНИЕ:
СЕТКИ 4-40С-24А, 4-40-26А ВЫРЕЗАТЬ ПО МЕСТУ

ОБЪЕМНАЯ МАССА ШЛАКОПЕМЗОБЕТОНА $\gamma = 1400\ кг/м^3$

ПОКАЗАТЕЛИ НА ИЗДЕЛИЕ

МАССА, КГ	3052
ОБЪЕМ БЕТОНА, $м^3$	2,18
РАСХОД СТАЛИ, КГ	145,92
МРЗ	F=75

СПЕЦИФИКАЦИЯ АРМАТУРЫ И ЗАКЛАДНЫХ ДЕТ.

МАРКА	ВЕС	КОЛ	ЛИСТ	РАЗДЕЛ
4-40С-26	3.50	1	86	10.4-40
4-40С-24	60.14	1	86	"
4-61К-41А	16,31	4		10.4-61
4-40Т-7	1.55	4	100	10.4-40
3-4031-2	0.75	8	25	10.3-40
ОТД.СТ. Ф10АIII ℓ=1550	0,96	8		

ЗАВ.ОТД	БАХОЛДИН	
ГЛ.КОН.ПР	БОРИСОВ	
ГЛ.КОН.ПР.	СИХОНОВА	
З-В.СЕК.	ЧЕКАЛИНА	
КОНСТ.	ДРУЗЕНКО	

СЕРИЯ 125 4.10. Р 10.4-82

ПЛИТА ПОКРЫТИЯ П-61.16-7

СТАДИЯ	МАССА	МАСШТАБ
Р	СМ. ТАБЛ.	

ЛИСТ 7 ЛИСТОВ

ШЛАКОПЕМЗОБЕТОН

КБ ПО ЖЕЛЕЗОБЕТОНУ им. А.А. ЯКУШЕВА

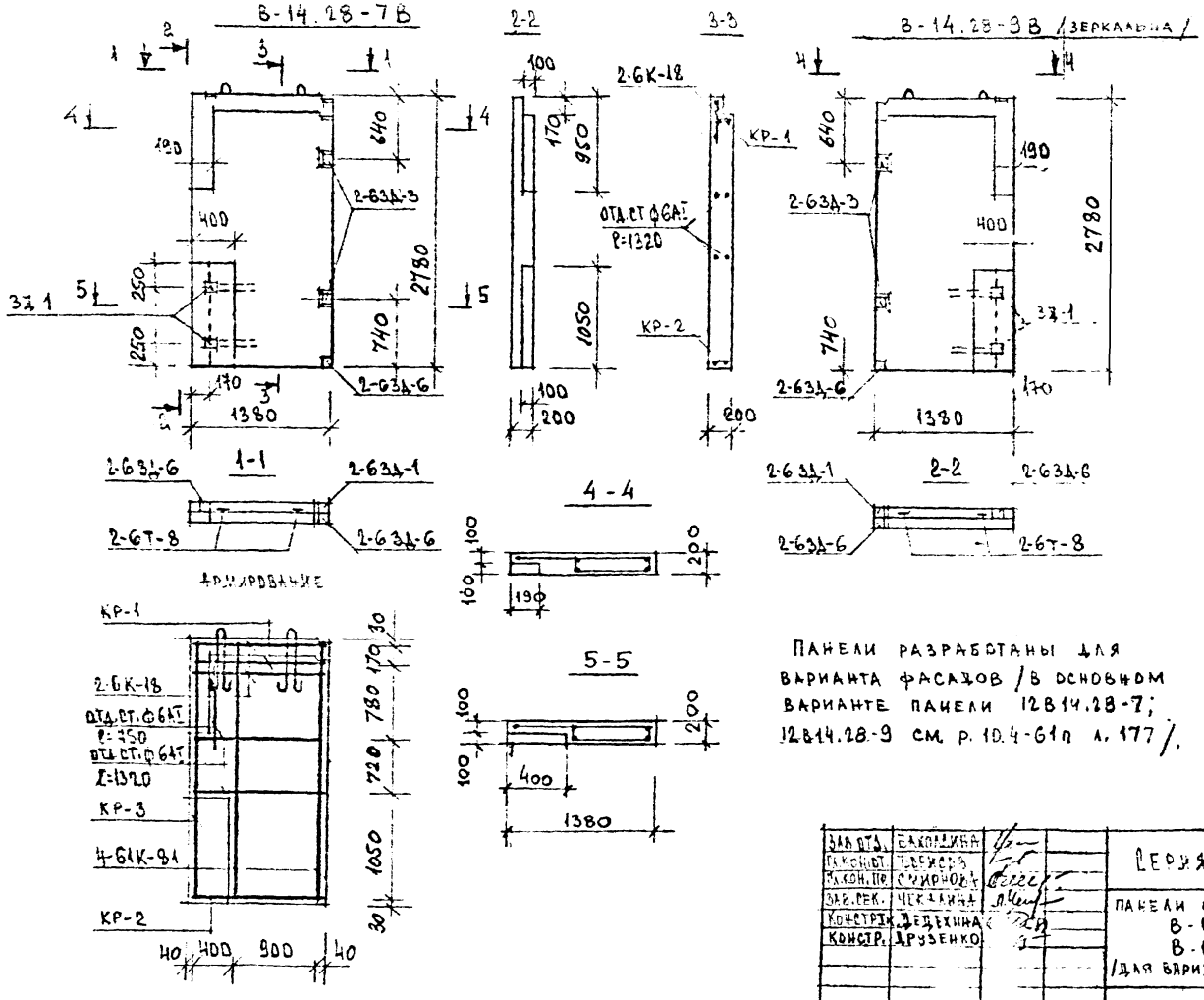

ПАНЕЛИ РАЗРАБОТАНЫ ДЛЯ ВАРИАНТА ФАСАДОВ /В ОСНОВНОМ ВАРИАНТЕ ПАНЕЛИ 12В14.28-7; 12В14.28-9 СМ. Р. 10.4-61п л. 177/.

ПОКАЗАТЕЛИ НА ИЗДЕЛИЕ

НАИМЕНОВАНИЕ	КОЛ
МАССА, КГ	1725
ОБЪЕМ БЕТОНА, $м^3$	0,69
РАСХОД СТАЛИ, КГ	19.99

СПЕЦИФИКАЦИЯ АРМАТУРЫ И ЗАКЛАДНЫХ ДЕТАЛЕЙ

МАРКА	КОЛ.	№ ЛИСТА	№ РАЗДЕЛА
2-6К-18	1	33	10.2-15
2-63Д-1	1	35	"
2-63Д-3	2	35	"
2-63Д-6	3	35	"
2-6Т-8	2	35	"
КР-1	1		10.4-82
КР-2	1		"
КР-3	1		"
ОТД.СТ.ФбАТ, Р=275	1		
ОТД.СТ.Ф6АТ, Р=1.32	4		
2-61К-81	2	202	10.4-61п
3Ж1	2		10.4-82

ГЛ.АРХ.ОТД.	БАКОВЕЦКИЙ		
ГЛ.КОНСТ.	ТЕВЕРОВ		
ГЛ.КОН.ПР.	СМИРНОВА		
ГЛ.ИНЖ.СЕК.	ЧЕКАЛИНА		
КОНСТРУК.	ДЕДЕХИНА		
КОНСТР.	ДРУБЕНКО		

СЕРИЯ 1.825 4.10. Р.10.4-82

ПАНЕЛИ СТЕН ЛОДЖИЙ В-14.28-7В В-14.28-9В /ДЛЯ ВАРИАНТА ФАСАДА/.

СТАДИЯ	МАССА	МАСШТАБ
Р		

ЛИСТ 8 | ЛИСТОВ

БЕТОН ТЯЖЕЛЫЙ В12,5

КГ ПО ЖЕЛЕЗОБЕТОНУ им. А.А. Якушева

ИНВ.N ПОДЛ. | ПОДПИСЬ И ДАТА | ВЗАМ. ИНВ.N

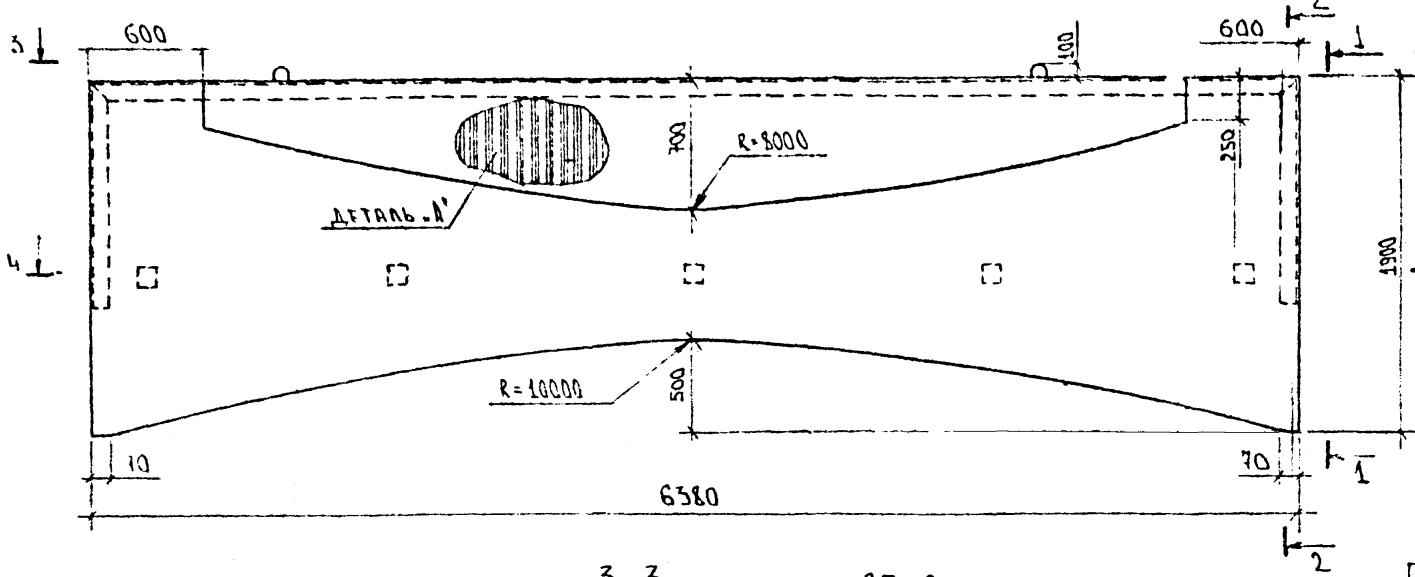

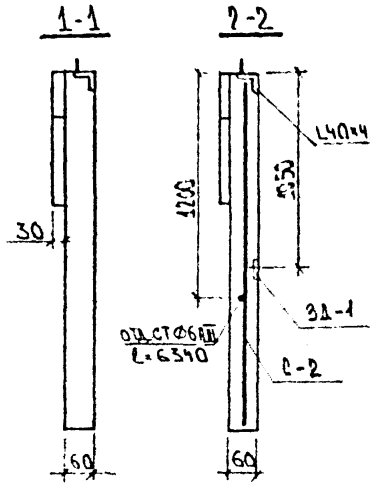

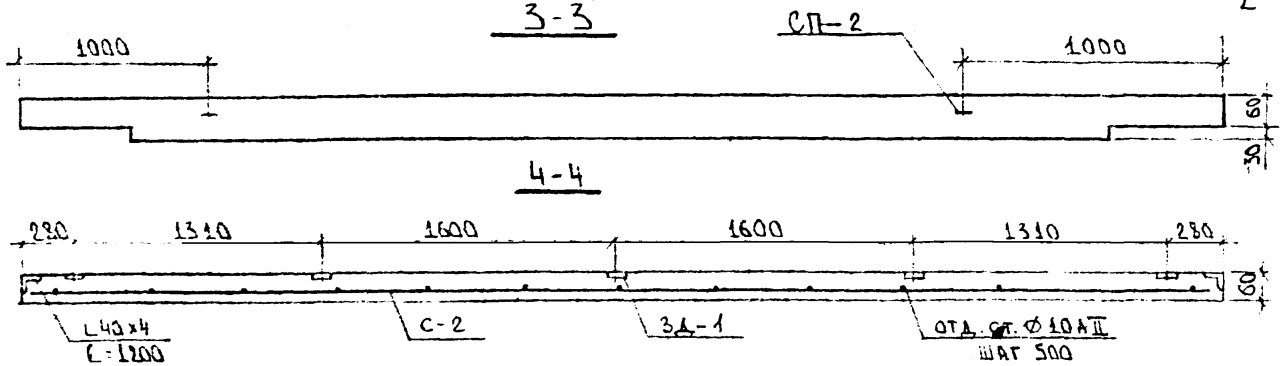

СПЕЦИФИКАЦИЯ АРМАТУРНЫХ И ЗАКЛАДНЫХ ДЕТАЛЕЙ

МАРКА	КОЛ	№ ЛИСТА	№ РАЗДЕЛА
С-2	1		10.4-82
СП-2	2		10.4-82
L40×4; ℓ-8,8м	—	—	—
ОТД. СТ. Ф AII ℓ=1200÷1880	13	—	—
ОТД СТ. Ф6 AIII ℓ=6340	1	—	—
3Д-1	5		10.4-82

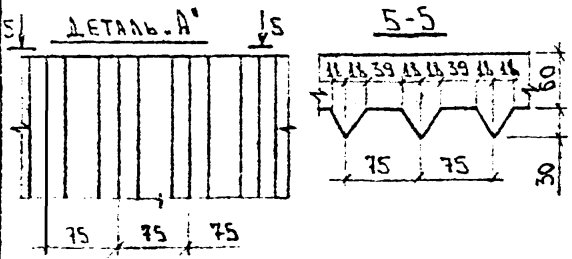

Показатели на изделие

НАИМЕНОВАНИЕ		КОЛ.
МАССА	КГ	1600
ОБЪЕМ БЕТОНА	$м^3$	0,64
РАСХОД СТАЛИ	КГ	65.36

Отдельные стержни приварить к уголкам по ГОСТ 14098-85

НАЧ. ОТД.	БАЖОЛДИНА	
ГЛ. КОН. ОТД.	БОРИСОВ	
ГЛ. КОН. ПР.	СМИРНОВА	
ЗАВ. СЕКТ.	ЧЕКАЛИНА	
КОНСТР. I К.	ДЕДЕХИНА	
КОНСТР.	СИДЛЕНКО	

Серия 1.125 4.10. Р.10.4-82

Ограждение приставной лоджии ОЛ 64-19 /для варианта фасада

СТАД.	МАССА	МАСШТ
Р		
ЛИСТ 9	ЛИСТОВ	

Бетон В15 F 100

КБ по железобетону им. А.А. Якушева

Взам. инв. №

Подпись и дата

Инв. № подл.

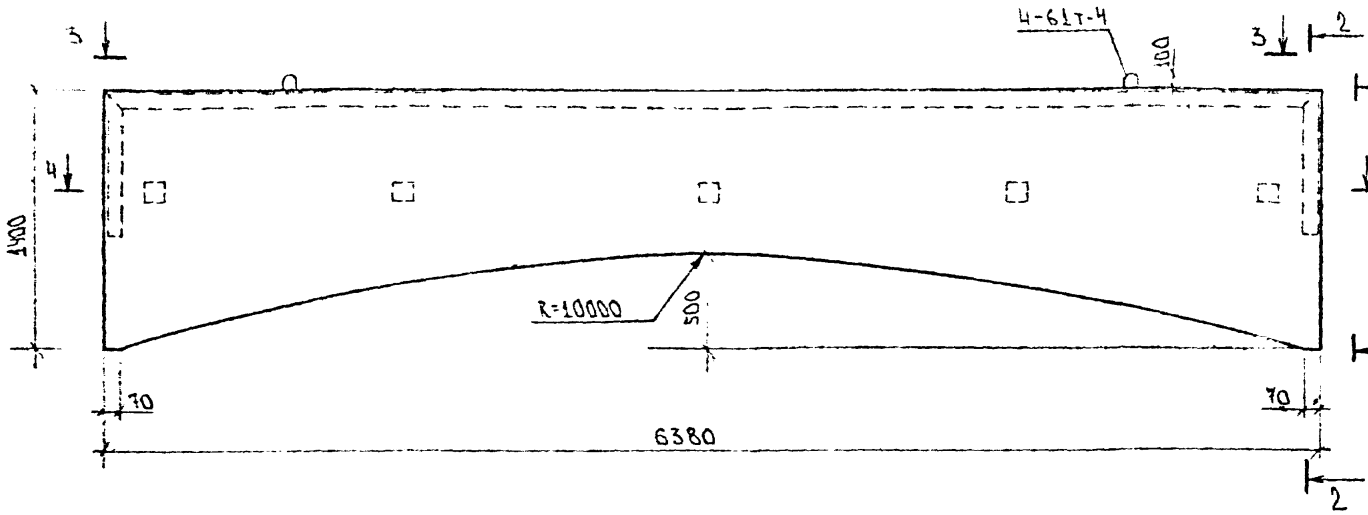

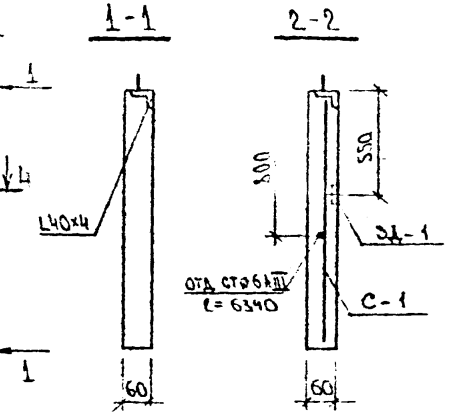

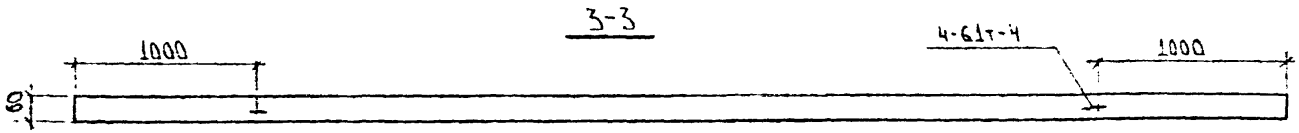

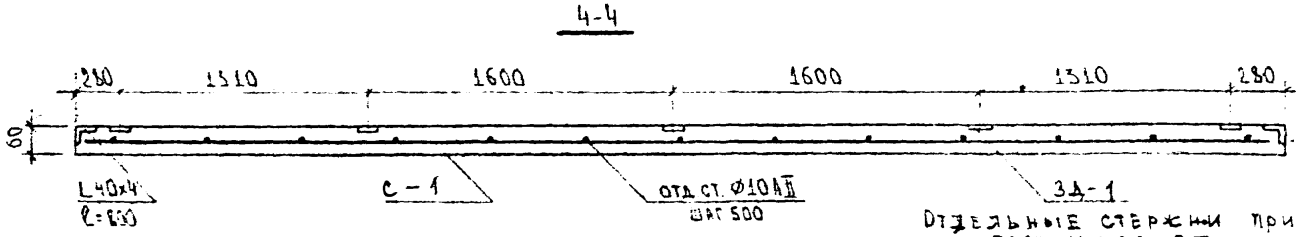

Отдельные стержни приварить к уголкам по ГОСТ 14098-85

Спецификация арматурных и закладных деталей

Марка	Кол	№ листа	№ раздела
С-1	1		10.4-82
4-61т-4	2	164	10.4-61 п
L40x4 ℓ=8,0м	—	—	—
ОТД. СТ. Ø10АII ℓ=800÷1380	13	—	—
ОТД. СТ. Ø6АIII ℓ=6340	1	—	—
3Д-1	5		10.4-82

Показатели на изделие

Наименование		Кол
Масса	кг	1025
Объем бетона	$м^3$	0.41
Расход стали	кг	54.62

Нач.отд.	Бахолдина		
Гл.конст.отд.	Борисов		
Гл.инж.пр.	Смирнова		
Зав.сект.	Чекалин		
Констр.I к.	Федечкин		
Констр.	Сальченко		

Серия 125 4.10 вып.10.4-92

Ограждение приставной лоджии ОЛ64-14 /для варианта фасада/

Стад.	Масса	Масшт.
Р	см. чертеж	
Лист 10	Листов	

Бетон В15 F 100

КБ по ж/б и бетону имени А.А. Якушева

Инв.№ подл. | Подпись и дата | Взам.инв.№

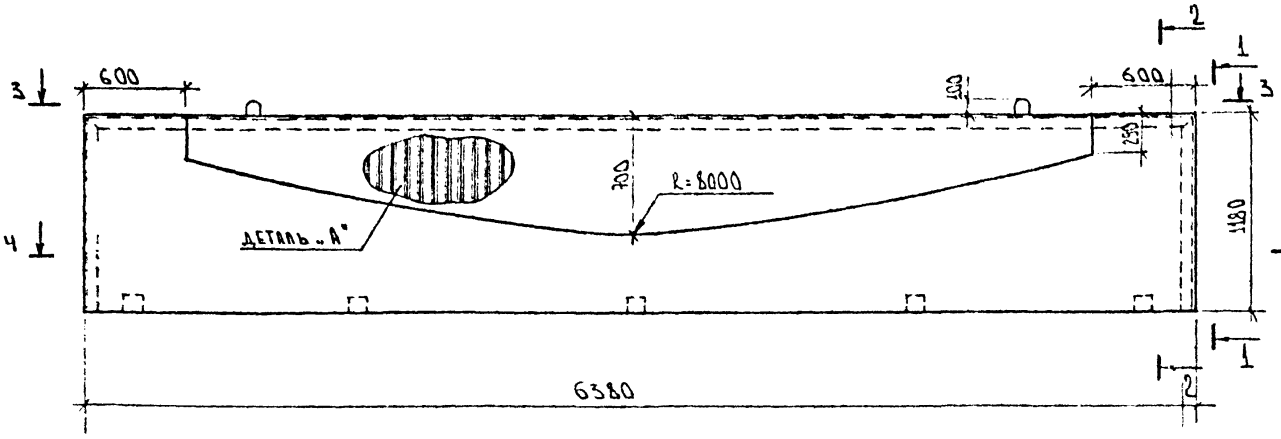

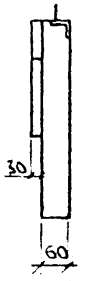

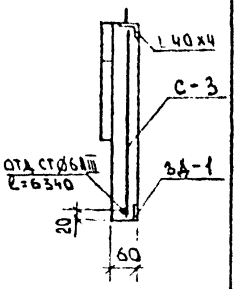

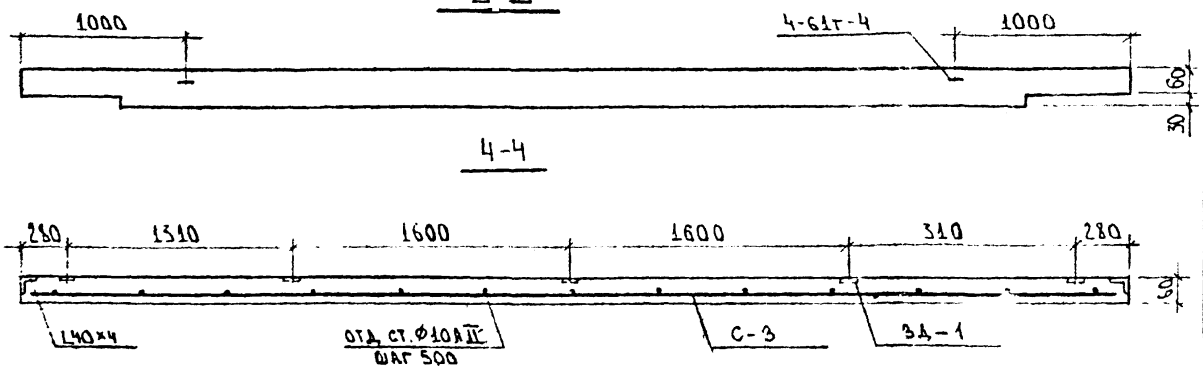

СПЕЦИФИКАЦИЯ АРМАТУРНЫХ И ЗАКЛАДНЫХ ДЕТАЛЕЙ

МАРКА	КОЛ.	№ ЛИСТА	№ РАЗДЕЛА
С-3	1		10.4-82
4-61т-4	2	164	10.4-61п
L40×4 ; ℓ=8,8	—	—	—
ОГД. СТ. Ø10 AII ℓ=1160	13	—	—
ОГД. СТ. Ø6 AIII ℓ=6340	1	—	—
ЗД-1	5		10.4-82

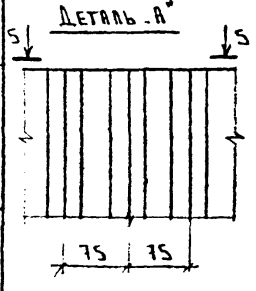

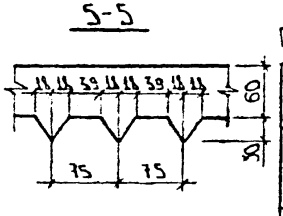

ПОКАЗАТЕЛИ НА ИЗДЕЛИЕ

НАИМЕНОВАНИЕ		КОЛ.
МАССА	КГ	1225
ОБЪЕМ БЕТОНА	$м^3$	0.49
РАСХОД СТАЛИ	КГ	53.99

ОТДЕЛЬНЫЕ СТЕРЖНИ ПРИВАРИТЬ К УГОЛКАМ ПО ГОСТ 14098-85

НАЧ. ОТД.	СИ. КОЛОДИНА	
ГЛ. КОН. ОТД.	БОРИСОВ	
ГЛ. КОН. ПР.	СМИРНОВА	
ЗАВ. СЕКТ.	ЧЕКАЛИНА	
КОНСТР. I К.	ДЕХИНЬ	
КОНСТР.	СИЛЬЧЕНКО	

СЕРИЯ 125 4.10 Р.10.4-82

ОГРАЖДЕНИЕ ПРИСТАВНОЙ ЛОДЖИИ ОЛ64-12 /ДЛЯ ВАРИАНТА ФАСАДА/

БЕТОН В15 F 100

СТАД.	МАССА	МАСШТАБ
Р	СМ. ТАБ1	
ЛИСТ 11	ЛИСТОВ	

КБ ПО ЖЕЛЕЗОБЕТОНУ им. А.А. ЯКУШЕВА

ИНВ. N ОРИГ. | ПОДПИСЬ И ДАТА | ВЗАМ. ИНВ. N

НП-64.25-1В ФАСАД

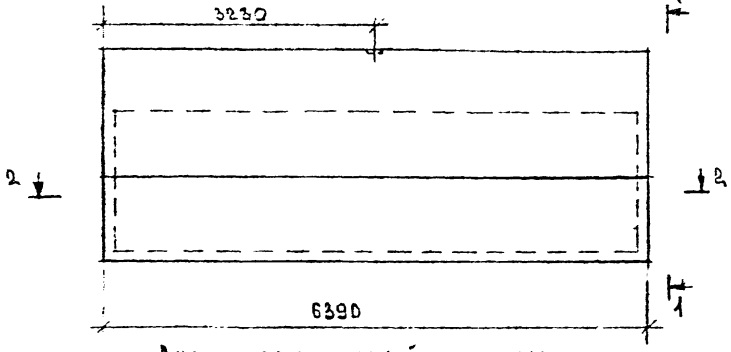

1-1

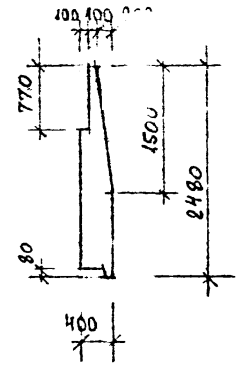

Характеристика изделия

Наименование		Кол
Объем бетона	$м^3$	4.41
Объем факт. слоя	$м^3$	8.55
Масса Σ	кг	7970
Расход стали	кг	43.93

Вид с внутренней стороны

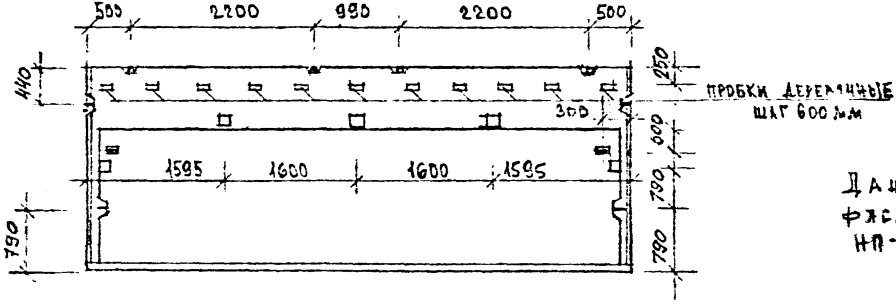

Данная панель разработана для варианта фасадов, (в основном варианте - панель НП-64.25-1 см. р. 10.1-60ш л. 20)

2-2

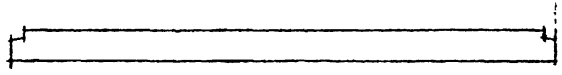

Гл. инж. СТД	Бахолдина	
Гл. инж. пр.	Борисов	
Гл. арх. пр.	Смирнов	
Зав. лаб.	Чесалина	
Конструктор	Дедехина	
Контр.	Друзенко	

Серия 1.125.4-10 Р.10.4-82

Фризовая панель НП-64.25-1В (для варианта фасадов)

Стадия	Масса	Масштаб
Р	см. табл.	1:50

Лист 12 | Листов

Тяжелый бетон ρ=2.5

ЦНИИЭП по железобетону им. А.А. Якушева

Инв. № подл. | Подпись и дата | Взам. инв. №

НП-32.25-3 В ФАСАД

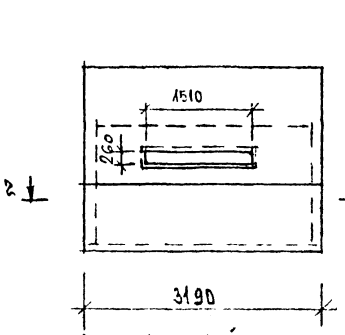

ВИД С ВНУТРЕННЕЙ СТОРОНЫ

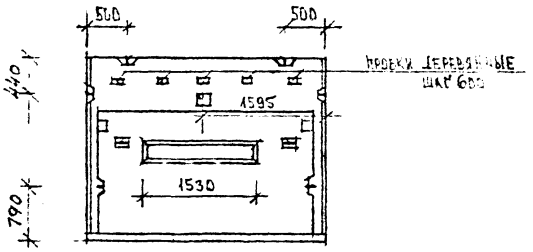

1-1

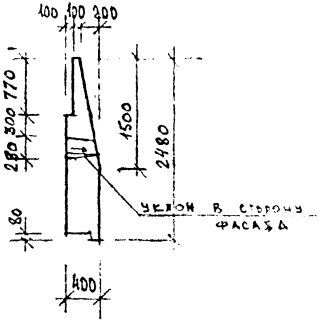

2-2

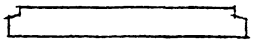

ХАРАКТЕРИСТИКА ИЗДЕЛИЯ

НАИМЕНОВАНИЕ		КОЛ.
ОБ'ЕМ БЕТОНА	М3	1.94
ОБ'ЕМ ФАКТ. СЛОЯ	М3	0.26
МАССА	КГ	3540
РАСХОД СТАЛИ	КГ	33.92

ДАННАЯ ПАНЕЛЬ РАЗРАБОТАНА ДЛЯ ВАРИАНТА ФАСАДОВ (В ОСНОВНОМ ВАРИАНТЕ ПАНЕЛЬ НП-32.25-3 СМ. РАЗДЕЛ 10.1-60Ш Л. 27)

ЗАВ.ОТД.	БАХОЛДИНА		
ГЛ.КОНСТ.	БОРИСОВ		
ГЛ.КОН.ПР.	САЖИНОВ		
ЗАВ.СЕК.	ЧЕКАЛИНА		
КОНСТРТ.	ДЕЛЕКИНА		
КОНСТР.	ДРИЗЕНКО		

СЕРИЯ 1.125 4.10 Р.10.4-92

ФРИЗОВАЯ ПАНЕЛЬ НП-32.25-3 В (ДЛЯ ВАРИАНТА ФАСАДОВ)

СТАДИЯ	МАССА	МАСШТАБ
Р	СМ ТАБЛ.	1:50
ЛИСТ 13	ЛИСТОВ	

ЛЕГКИЙ БЕТОН В 3.5

КБ ПО ЖЕЛЕЗОБЕТОНУ им. А.А. ЯКУШЕВА

ИНВ. N ПОДЛ. | ПОДПИСЬ И ДАТА | ВЗАМ. ИНВ. N

НП-64.25-1 АРМИРОВАНИЕ

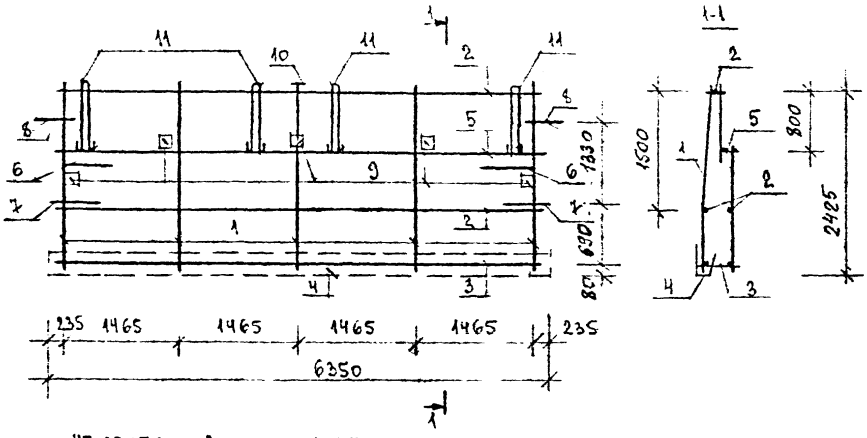

НП-32.25-3 АРМИРОВАНИЕ

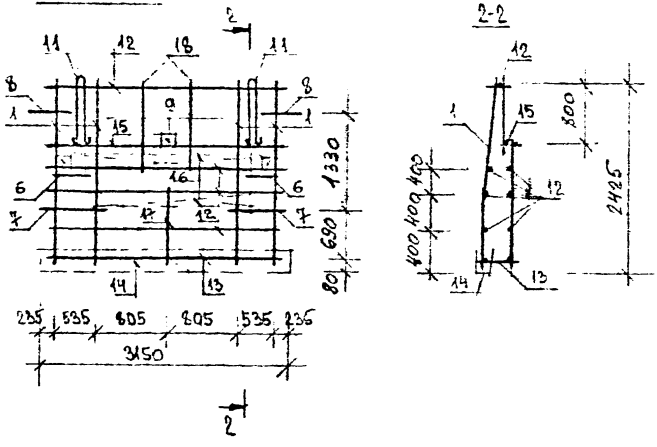

№№ поз.	Наименование	Масса	Кол. НП-64.25-1	Кол. НП-32.25-3	Альбом лист
1	Каркас К-1	0.86	5	4	4.10.Р.10.4-82 л. 22
2	Отдел. ф8АIII. ℓ=5,92м	2,34	3		-
3	1-60 К-67	3.54	1		4.10. Р.10.1-60ш л. 64
4	1-60 К-45	2.96	1		" л. 63
5	Каркас К-4	1.31	1		4.10.Р.10.4-82 л. 22
6	Петля 1-60АН-11		2	2	Р.10.1-60ш л.70
7	Петля 1-60АН-3		2	2	"
8	Петля 1-60АН-2А		2	2	Р.10.1-60ш Р.10.4-82 л.70
9	1-60ЗД-7		5	3	л.69
10	1-60ЗД-1		1		"
11	Петля подъем. СП-1		4	2	4.10.Р.10.4-82 л.23
12	Отдел. ф8АIII; ℓ=2,72м	1,07		7	
13	1-60К-73			1	4.10.Р.10.1-60ш л.64
14	1-60К-47			1	л. 63
15	Каркас К-5			1	4.10 Р.10.4-82 л 22
16	1-60К-23			2	4.10.Р.10.1-60ш л.61
17	1-60К-149			1	л.63
18	Отд. ф8АIII; ℓ=1050	0,42		4	-

Гл.спец.	Захожая		
Гл.инж.пр.	Борисов		
Гл.инж.пр.	Смирнов		
Зав.сек.	Чекалина		
Конструктор	Федякина		
Конструктор	Друзенко		

СЕРИЯ 125 4.10 Р.10.4-82

НП-64.25-1 В
НП-32.25-3 В
АРМИРОВАНИЕ

Стадия	Масса	Масштаб
Р	~~кг~~ тонн	1:50
Лист 14	Листов	

КБ по железобетону им. А.А. Якушева

Инв. № подл. | Подп. и дата | Взам. инв. №

НТУ-64.25-1 в ФАСАД

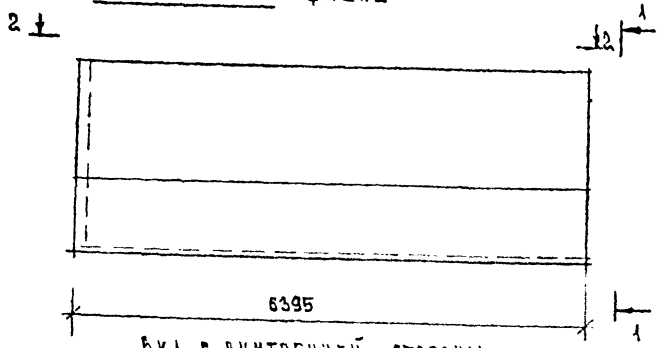

ВИД С ВНУТРЕННЕЙ СТОРОНЫ

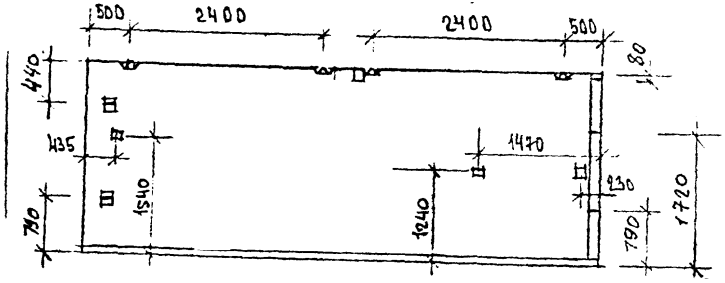

2-2

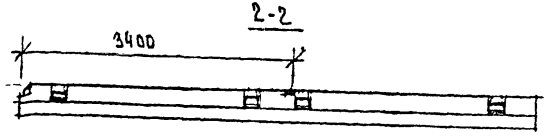

1-1

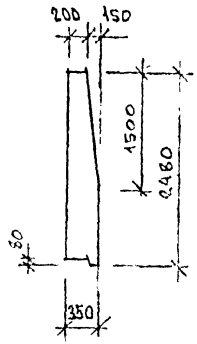

Характеристика изделия

Наименование		Кол
Объем бетона	$м^3$	4.41
Объем факт. слоя	$м^3$	0.55
Масса	кг	7970
Расход стали	кг	47.03

Данная панель разработана для варианта фасадов (в основном варианте – панель НТУ-64.25-1 см. р. 10.1-60 ш л. 43)

Разраб.	Баскаков	
Гл. инж. пр.	Борисов	
Гл. арх. пр.	Смуренов	
Гл. спец.	Чернышев	
Конструктор	Медведев	
Инж.	Дрозд	

Серия 1.225.4.10.Р.10.Н-82

Фризовая панель НТУ-64.25-1в /для варианта фасадов/

Легкий бетон В3,5

Стадия	Масса	Масштаб
Р	см. таб.	1:50

Лист 15 Листов

КБ по железобетону им. А.А. Якушева

Инв. № 1024 | Подпись и дата | Взам. инв. №

НТУ-64.25-2В ФАСАД

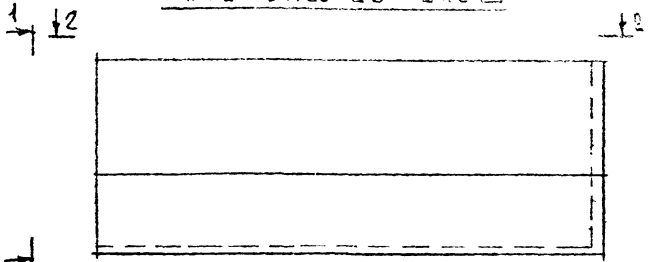

ВИД С ВНУТРЕННЕЙ СТОРОНЫ

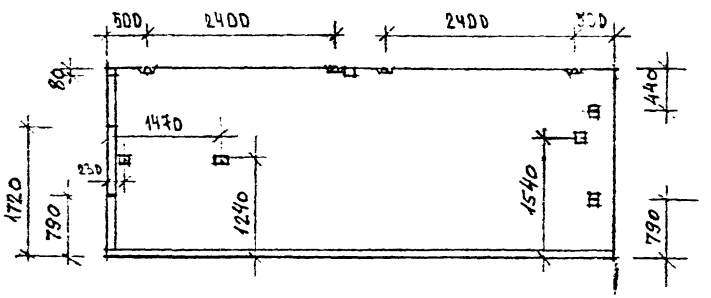

2-2

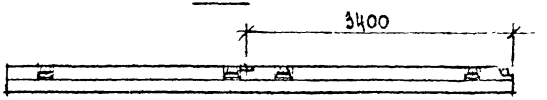

1-1

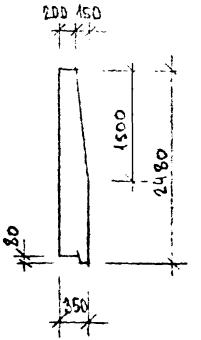

ХАРАКТЕРИСТИКА ИЗДЕЛИЯ

НАИМЕНОВАНИЕ		КОЛ
ОБЪЕМ БЕТОНА	$м^3$	4.41
ОБ'ЕМ ФАКТ. СЛОЯ	$м^3$	0.55
МАССА	КГ	7970
РАСХОД СТАЛИ	КГ	47.03

ДАННАЯ ПАНЕЛЬ РАЗРАБОТАНА ДЛЯ ВАРИАНТА ФАСАДОВ (В ОСНОВНОМ ВАРИАНТЕ ПАНЕЛЬ НТУ-64.25-2 СМ. Р. 10.1-60 ш 1.43)

ГЛ. ИНЖ.	БУГОЦКИЙ	
ГЛ. СПЕЦ.	ТАИРОВ	
ГЛ. ИНЖ.	СМИРНОВА	
ЗАВ. СЕК.	МЕКАЛИНА	
КОНСТР.	ДЕДЕХИНА	
КОНСТР.	ГРУЗЕНКО	

СЕРИЯ 125- 4.10. Р.10.4-82

ФРИЗОВАЯ ПАНЕЛЬ НТУ-64.25-2В /ДЛЯ ВАРИАНТА ФАСАДОВ/

ЛЕГКИЙ БЕТОН В-3.5

СТАДИЯ	МАССА	МАСШТАБ
Р	СМ. ТАБЛ.	1:50
ЛИСТ 16		ЛИСТОВ

КБ ПО ЖЕЛЕЗОБЕТОНУ им. А.А. Якушева

ИНВ. N ПОДЛ. | ПОДПИСЬ И ДАТА | ВЗАМ. ИНВ. N

НПУ-24.25-1ПВ
НПУ-24.25-2ПВ (ЗЕРКАЛЬНО)

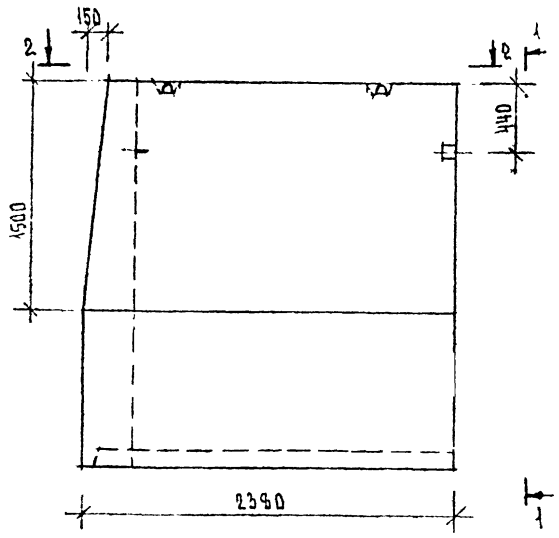

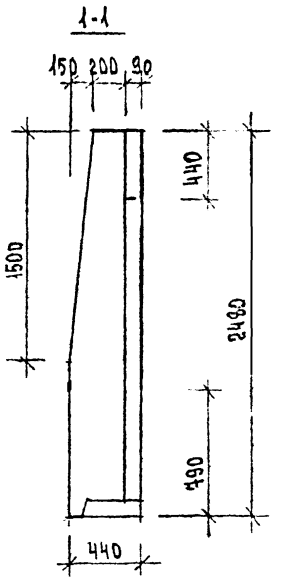

Характеристика изделия

Наименование		Кол.
Об'ем бетона	$м^3$	1.44
Об'ем факт. слоя	$м^3$	0.19
Масса	кг	2690
Расход стали	кг	21.30

Данная панель разработана для варианта фасадов (в основном варианте панели НПУ-24.25-1п; НПУ-24.25-2п р. 10.4-76 л. 9; 10)

Зав. отд.	Бахолдина	
Гл. инж. пр.	Борисов	
Гл. конст.	Смирнов	
Зав. сек.	Чекалин	
Конструк.	Дедюхина	
Конструк.	Друзенко	

Серия 125 4.10 р.10.4-92

Фризовые панели
НПУ-24.25-1ПВ
НПУ-24.25-2ПВ
/для варианта фасадов/

Стадия	Масса	Масштаб
Р	см таб.	
Лист 17	Листов	

Легкий бетон · В-3.5.

КБ по железобетону им. А.А. Якушева

Инв. № подл. | Подпись и дата | Взам. инв. №

НТУ-64.25-1В, НТУ-64.25-2В (ЗЕРКАЛЬНО)

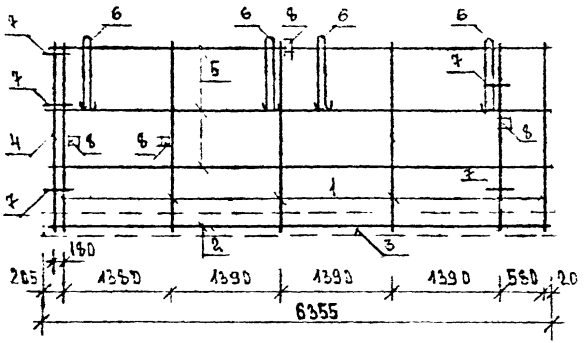

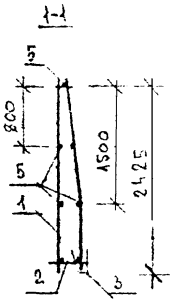

НПУ-24.25-1ПВ, НПУ-24.25-2ПВ (ЗЕРКАЛЬНО)

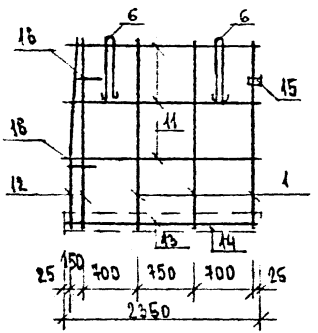

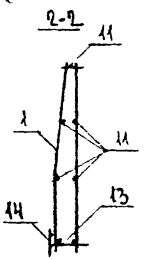

N N поз.	НАИМЕНОВАНИЕ	МАССА	Кол. НТУ-64.25-1 / НТУ-64.25-2	Кол. НПУ-24.25-1 / НПУ-24.25-2	АЛЬБОМ ЛИСТ
1	К-2		8	3	10.4-82
2	1-60 К-184	3.51	1		4.10.Р.10.1 60 ш л.63
3	1-60 К-162	2.80	1		"
4	1-60 К-199	2.16	1		л 65
5	ОТД. СТ. ФСАШ; ℓ=6,1	1.37	5		10.4-82
6	ПЕТЛЯ ПОДЪЕМ ЕП-1		4	2	10.4-82
7	1-60 А4-3	1.19	5		1.70
8	1-60 31-2	0.63	4		1.69
11	ОТД. СТ. ФВ; ℓ=2.17			5	
12	К-3			2	10.4-82
13	К-7	1.43		1	4.10.Р.10.4-76 л.42
14	К-9	1.00		1	"
15	1-723А-7			1	Р.10.72 ш л.50
16	1-109-5			2	10.1-109 п л.78

ЗАВ. СЕК.	БАХОЛДИНА	
ГЛ. КОНСТ.	БОРИСОВ	
ГЛ. КОНСТ.	СМИРНОВА	
ЗАВ. СЕК.	ЧЕКАЛИНА	
КОНСТР. I к.	ДЕДЕХИНА	
КОНСТР.	ДРУЗЕНКО	

СЕРИЯ 125 4.10. Р.10.4-82

НТУ-64.25-1В; НТУ-64.25-2В
НПУ-24.25-1ПВ; НПУ-24.25-2ПВ
АРМИРОВАНИЕ

СТАДИЯ	МАССА	МАСШТАБ
Р	–	1:50

ЛИСТ 18 ЛИСТОВ

КБ ПО ЖЕЛЕЗОБЕТОНУ им. А.А. Якушева

ИНВ. N ПОДЛ. | ПОДПИСЬ И ДАТА | ВЗАМ. ИНВ. N

НТ-59.25-1в ФАСАД

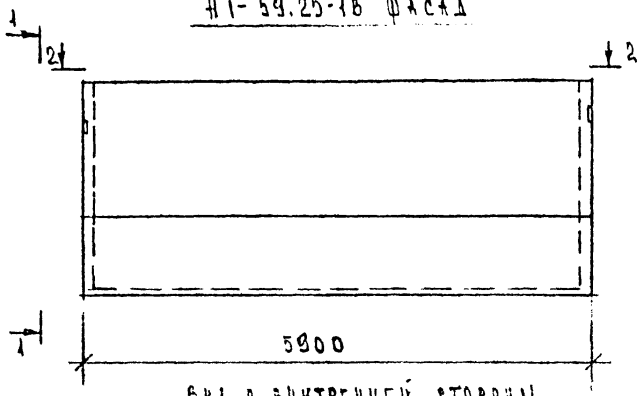

ВИД С ВНУТРЕННЕЙ СТОРОНЫ

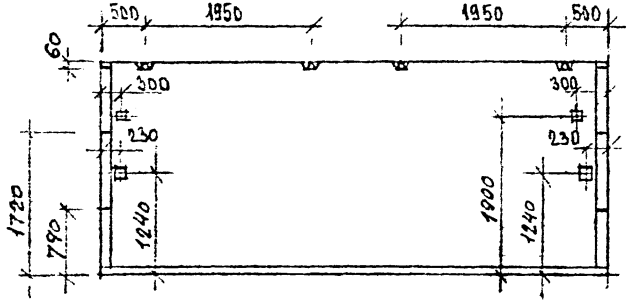

2-2

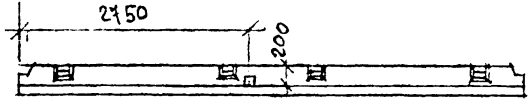

1-1

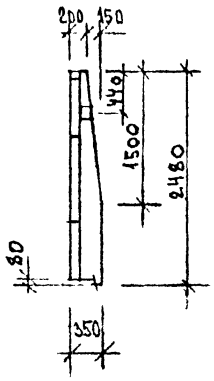

ХАРАКТЕРИСТИКА ИЗДЕЛИЯ

НАИМЕНОВАНИЕ		КОЛ.
ОБ'ЕМ БЕТОНА	$м^3$	3.78
ОБ'ЕМ ФАКТ. СЛОЯ	$м^3$	0.51
МАССА	КГ	8900
РАСХОД СТАЛИ	КГ	53.68

ДАННАЯ ПАНЕЛЬ РАЗРАБОТАНА ДЛЯ ВАРИАНТА ФАСАДОВ (В ОСНОВНОМ ВАРИАНТЕ - ПАНЕЛЬ НТ-59.25-1 СМ. Р. 10.1-72 Л. 28)

ЗАВ.ОТД	БАХОЛДИНА	
ГЛ.КОНСТ.	БОРИСОВ	
ГЛ.КОНСТ.	СМИРНОВА	
ЗАВ.СЕК	ЧЕКАЛИНА	
КОНСТРТК	ДЕДЕХИНА	
КОНСТР.	ДРИЗЕНКО	

СЕРИЯ 1.136 4.10. Р.10.4-82

ФРИЗОВАЯ ПАНЕЛЬ НТ-59.25-1В /ДЛЯ ВАРИАНТА ФАСАДОВ/

ЛЕГКИЙ БЕТОН В-3.5

СТАДИЯ	МАССА	МАСШТАБ
Р	ТАБЛ.	1:50

ЛИСТ 19 ЛИСТОВ

КБ ЖЕЛЕЗОБЕТОНА им. А.А. ЯКУШЕВА

ИНВ. N ПОДЛ | ПОДПИСЬ И ДАТА | ВЗАМ. ИНВ. N

НП-29.25-1В ФАСАД

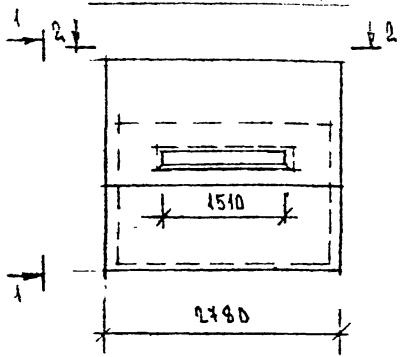

1-1

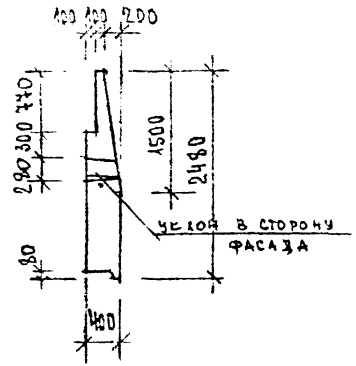

ВИД СНУТРЕННЕЙ СТОРОНЫ

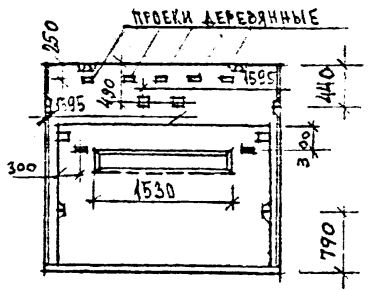

2-2

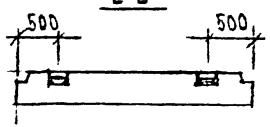

ХАРАКТЕРИСТИКА ИЗДЕЛИЯ

НАИМЕНОВАНИЕ		КОЛ.
ОБ'ЕМ БЕТОНА	$м^3$	1.61
ОБ'ЕМ ФАКТ. СЛОЯ	$м^3$	0.24
МАССА	КГ	2960
РАСХОД СТАЛИ	КГ	42.96

Данная панель разработана для варианта фасадов (в основном варианте - панель НП-29.25-1 см. р. 10.1-72 л. 30)

ОТВ.ОТД.	САХОРДИНА	
ГЛ.КОНСТ.	[redacted]	
ГЛ.КОНСТР.	СМИРНОВА	
ОТВ.ВЕД.	РЕЕНКИНА	
КОНСТР.I К.	ДЕЛЕХИНА	
КОНСТР.	ГРЯЗЕНКО	

СЕРИЯ 1.125 4.10.Р.10.Н-62

ФРАЗОВАЯ ПАНЕЛЬ НП-29.25-1В

ТЯЖЕЛЫЙ БЕТОН В-3.5

СТАДИЯ	МАССА	МАСШТАБ
Р		1:50
ЛИСТ 20	ЛИСТОВ	

КБ ПО ЖЕЛЕЗОБЕТОНУ им. А.А. ЯКУШЕВА

ИНВ.N ПОДЛ. | ПОДПИСЬ И ДАТА | ВЗАМ. ИНВ.N

НТ-59.25-1В Армирование

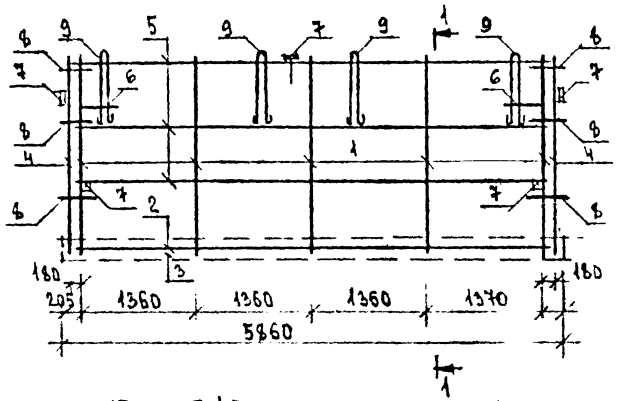

1-1

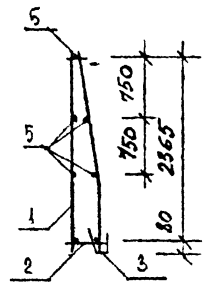

НП-29.25-1В

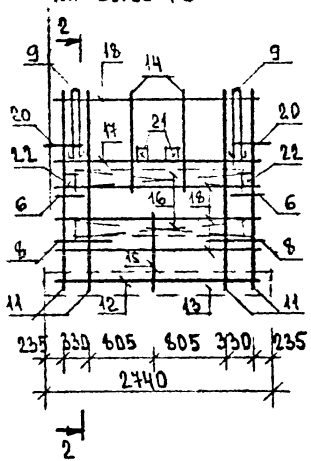

2-2

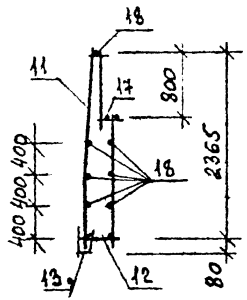

№ поз.	Наименование	Масса	Кол. НТ59.25-1	Кол. НП-29.25-1	Альбом лист
1	К-2		5		10.4-82
2	1-72К-40	3.26	1		4.10.1/0.1-72ш л.51
3	1-72К-37	2.51	1		"
4	1-60К-199	2.16	2		4.10.1-60ш л.66
5	ф6АIII, ℓ=5.47		5		
6	1-60АН-11	0.26	2	2	10.1-60ш. л.70
7	1-72 3Д-2	0.75	5		10.1-72ш л.50
8	1-60АН-3	1.19	6	2	4.10.1-60ш л.70
9	петля СП-1		4	2	10.4-82
11	К-1			4	10.4-82
12	1-72К-6	1.40		1	10.1-72ш л.51
13	1-72К-21	1.20		1	
14	1-60К-204	1.09		2	10.1-60ш л.65
15	1-60К-149	0.64		1	л.63
16	1-60К-23	0.72		2	" л.61
17	каркас К-6			1	10.4-82
18	отд.ст.ф6АIII; ℓ=2.3			7	
20	1-60АН-2А	1.15		2	10.1-60ш л.70 10.4-82
21	1-72 3Д-7			2	10.1-72ш л.50
22	1-72 3Д-6	1.85		2	10.1-72ш л.49

Зав.отд.	Захозина	
Гл.кон.от.	Борисов	
Гл.коч.пр.	Смирнова	
Зав.сек.	Чекалина	
Констр.I к.	Дедехина	
Констр.	Друзенко	

Серия 125. 4.10. Р.10.4-82

НТ-59.25-1В
НП-29.25-1В
Армирование

Стадия	Масса	Масштаб
Р	—	—

Лист 21 Листов

КБ по железобетону им. А.А. Якушева

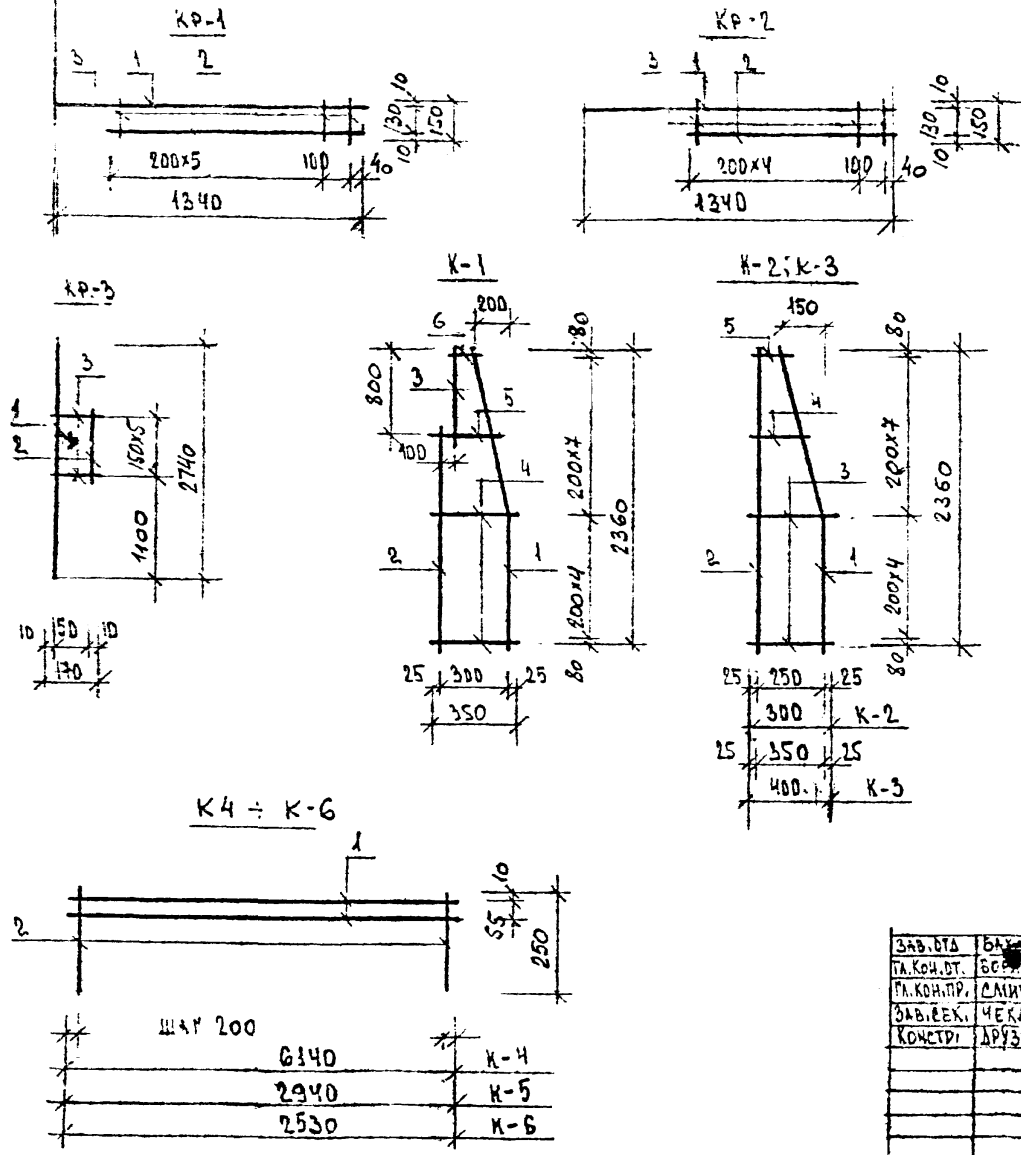

МАРКА	№ поз	ОБОЗНАЧЕНИЕ	КОЛ	ВЕС (КГ) ЕД.	ВСЕХ	ВСЕГО
КР-1	1	Ф6АI, ℓ: 1340	1	0.30	0.30	0.66
	2	Ф6АI, ℓ= 1150	1	0.26	0.26	
	3	Ф4ВрI, ℓ=150	7	0.014	0.1	
КР-2	1	Ф6АI, ℓ=1340	1	0.30	0.30	0.57
	2	Ф6АI, ℓ=900	1	0.20	0.20	
	3	4ВрI, ℓ=150	5	0.014	0.07	
КР-3	1	Ф6АI, ℓ=2740	1	0.61	0.61	0.87
	2	Ф6АI, ℓ=770	1	0.17	0.17	
	3	4ВрI, ℓ=170	6	0.016	0.09	
К-1	1	Ф6АIII, ℓ= 2370	1	0.53	0.53	0.86
	2	Ф6АIII, ℓ=1560	1	0.35	0.35	
	3	Ф6АIII, ℓ= 1050	1	0.23	0.23	
	4	Ф4ВрI, ℓ=350	6	0.03	0.18	
	5	Ф4ВрI, ℓ=200	3	0.02	0.06	
	6	Ф4ВрI, ℓ=100	3	0.01	0.03	
К-2	1	Ф6АIII, ℓ=2370	1	0.53	0.53	1.31
	2	Ф6АIII, ℓ=2360	1	0.52	0.52	
	3	Ф4ВрI: ℓ=300	6	0.028	0.17	
	4	Ф4ВрI, ℓ=200	3	0.02	0.06	
	5	Ф4ВрI: ℓ=150	3	0.01	0.03	
К-3	1	Ф6АIII: ℓ=2370	1	0.53	0,53	1,42
	2	Ф6АIII, ℓ=2360	1	0.52	0.52	
	3	Ф4ВрI, ℓ=400	6	0.037	0.22	
	4	Ф4ВрI, ℓ=300	3	0.03	0.09	
	5	Ф4ВрI, ℓ=250	3	0.02	0.06	
К-4	1	Ф6АIII, ℓ=6140	2	1.36	2.72	3.46
	2	Ф4ВрI, ℓ=250	32	0.023	0.74	
К-5	1	Ф6АIII, ℓ=2940	2	0.65	1.30	1.67
	2	Ф4ВрI, ℓ=250	16	0.02	0.37	
К-6	1	Ф6АIII, ℓ: 2530	2	0.56	1.12	1,44
	2	Ф4ВрI, ℓ=250	14	0.023	0.32	

Зав.отд	Бакшина	
Гл.кон.от.	Борисов	
Гл.кон.пр.	Смирнова	
Зав.сек.	Чекалин	
Конструк	Друзенко	

СЕРИЯ 125 4.10 Р.10.4-82

КАРКАСЫ
КР-1 ÷ КР-3
К-1 ÷ К-6

СТАДИЯ	МАССА	МАСШТАБ
Р		
ЛИСТ 22	ЛИСТОВ	

КБ по железобетону им. А.А. Якушева

Инв. № подл. | Подпись и дата | Взам. инв. №

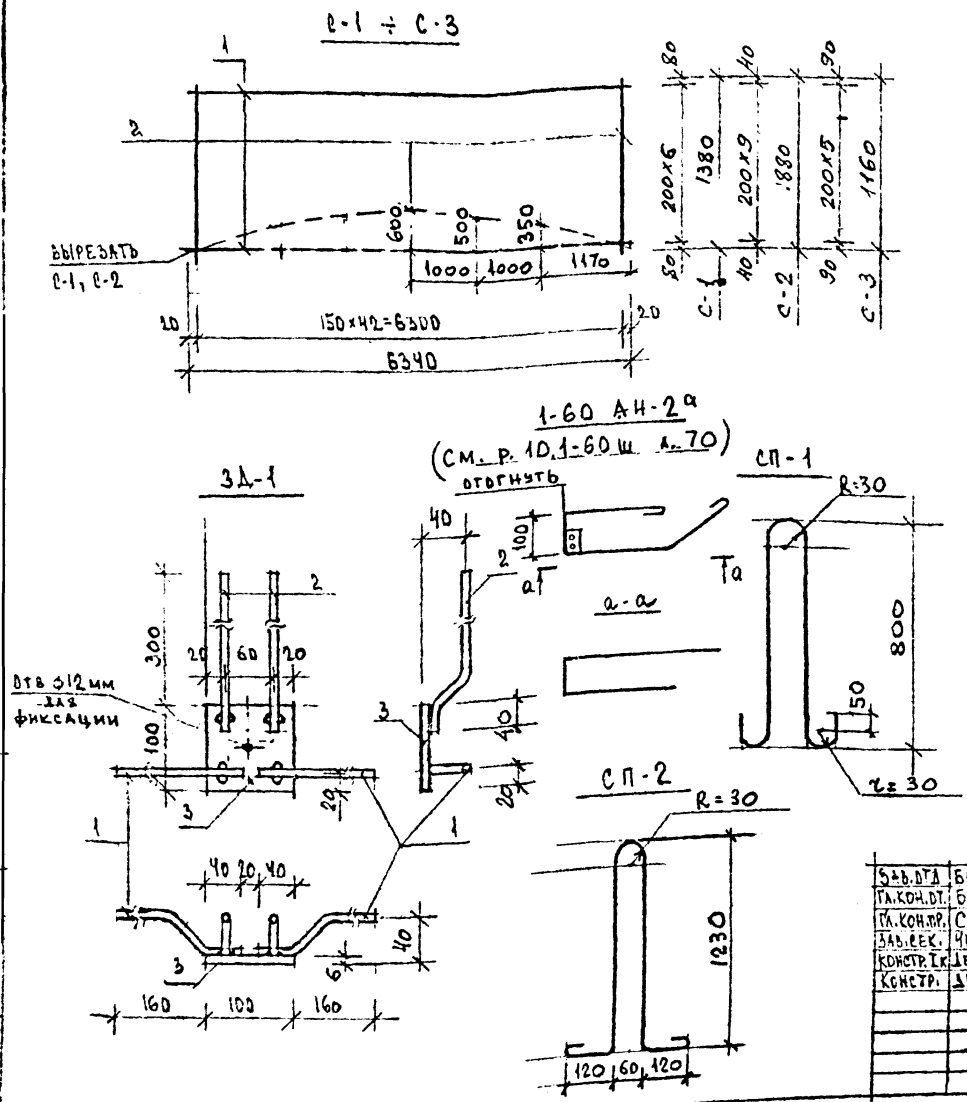

МАРКА	N поз	ОБОЗНАЧЕНИЕ	КОЛ	ВЕС (КГ) ЕД.	ВСЕХ	ВСЕГО
С-1	1	⌀6АIII, ℓ=6340	7	1,41	9,87	15.09
	2	⌀4ВрI, ℓ=1320	43	0,12	5.22	
С-2	1	⌀6АIII, ℓ=6340	10	1,41	14.10	21.41
	2	⌀4ВрI, ℓ=1880	43	0.17	7.31	
С-3	1	⌀6АIII, ℓ=6340	6	1.41	8.46	12.19
	2	⌀4ВрI, ℓ=1160	43	0.11	4.73	
3Д-1	1	⌀10АII, ℓ=220	2	0.14	0.28	1,19
	2	⌀10АII, ℓ=360	2	0.22	0.44	
	3	-6×100 ℓ=100	1	0,47	0.47	
СП-1	1	⌀16АI ℓ=1800	1	2.82	2,82	2,82
1-60 АН-2А	1	⌀12АI ℓ=1200	1	1.07	1.07	1,15
	2	-6×30 ℓ=55	1	0,08	0.08	
СП-2	1	⌀12АI ℓ=2880	1	2.56	2,56	2,56

Зав.отд	Бахолдина	
Гл.кон.от.	Борисов	
Гл.конс.	Смирнова	
Зав.сек.	Чекалина	
Констр.1к	Ледехина	
Констр.	Дрозденко	

СЕРИЯ 125 ч.10 Р.10.4-92

СЕТКИ С-1 ÷ С-3
3Д-1; СП-1;

СТАДИЯ	ЛИСТ	ЛИСТОВ
Р		
ЛИСТ 23	ЛИСТОВ	

КБ ПО ЖЕЛЕЗОБЕТОНУ им. А.А. Якушева

Инв. N подл. | Подпись и дата | Взам. инв. N

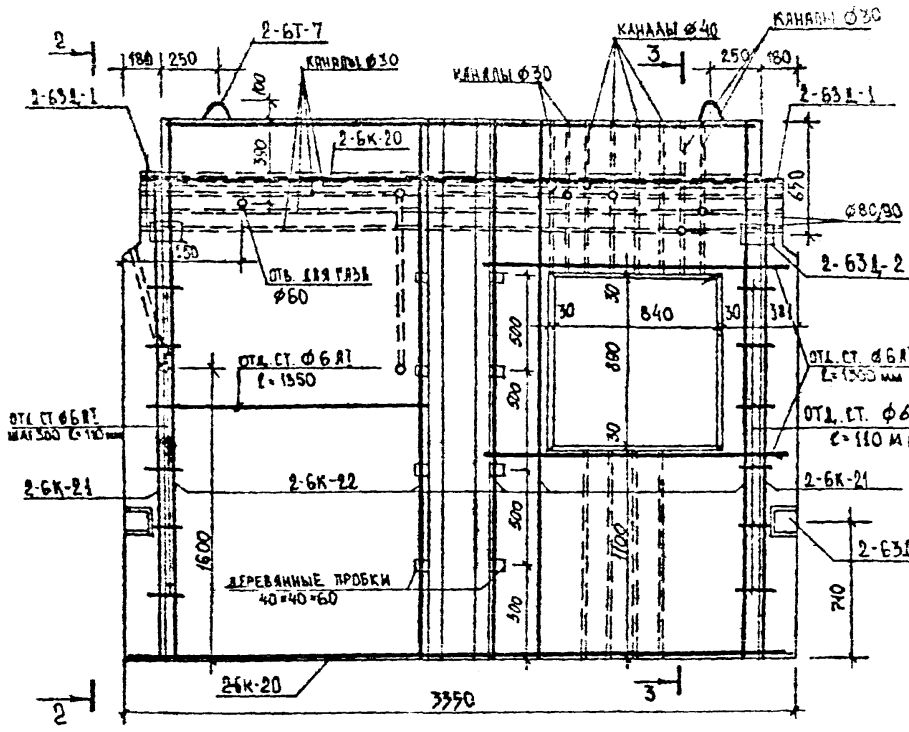

ХАРАКТЕРИСТИКА ИЗДЕЛИЯ		
НАИМЕНОВАНИЕ	ЕД. ИЗМ	КОЛ-ВО
ВЕС	кг.	4850
ОБЪЕМ БЕТОНА	$м^3$	1.94
РАСХОД МЕТАЛЛА	кг.	37.66
КЛАСС БЕТОНА		В 12.5

СПЕЦИФИКАЦИЯ АРМАТУРНЫХ И ЗАКЛАДНЫХ ДЕТАЛЕЙ

МАРКА	КОЛ-ВО ШТ	NN ЛИСТА	NN РАЗДЕЛА
2-6К-20	2	33	10.2-15
2-6К-21	2	34	"
2-6К-22	5	34	"
2-6К-23	1	33	"
2-63Д-1	2	35	"
2-63Д-3	2	35	"
2-6Т-7	2	35	"
ОТД. СТ. Ø6 АI ℓ=1500 мм	2	–	"
ОТД. СТ. Ø6 АI ℓ=1350 мм	2	–	"
ОТД. СТ. Ø6 АI ℓ=110	26	–	"
2-63Д-2	2	35	"

Данная панель зеркальна панели ВЭ 34.28-3 (см. альбом р. 10.2-15 л. 27)

ИНЖ. ОТД.	БАХОЛДИНА	
ГЛ. КОН. СТ.	БОРИСОВ	
ГЛ. КОН. ПР.	СМИРНОВА	
ЗАВ. СЕКТ.	ЧЕКАЛИНА	
ВЕД. КОНС.	СЕМЕНОВА	
КОНСТР.	РЕПИНА	

сер. 125 ч.10 р. 10.4-82

ВНУТРЕННЯ СТЕНОВАЯ ПАНЕЛЬ

ВЭ 34.28-6А

СТАДИЯ	МАССА	МАСШТАБ
ЛИСТ 24	ЛИСТОВ	

КБ по железобетону им. А. А. Якушева

ИНВ. N ПОДЛ. | ПОДПИСЬ И ДАТА | ВЗАМ. ИНВ. N

Марка	Арматурные изделия																Петли и закладные детали											
	сталь ВрI ГОСТ 6727-82		сталь AI ГОСТ 5781-82			сталь AII ГОСТ 5781-82		сталь AIII ГОСТ 5781-82								Итого	сталь AI ГОСТ 5781-82				— δ=8	сталь AII ГОСТ 5781-82		AIII	∟40×4	— δ=6	Итого	Всего
	ф3	ф4	ф6	ф12		ф10		ф6	ф8	ф10	ф12	ф16					ф8	ф10	ф12	ф16		ф10	ф12	ф10				
НП 64.25-1В		7.29						13.39	7.02							27.70	1.42	0.37	4.36	7.96						2.12	16.23	43.93
НП 32.25-3В		6.45						8.57	8.28							23.30	1.06		4.36	3.98						1.22	10.62	33.92
НТУ 64.25-1В		8.54						10.9	11.16							30.60			5.55	7.96		1.0				1.92	16.43	47.03
НТУ 64.25-2В		8.54						10.9	11.16							30.60			5.55	7.96		1.0				1.92	16.43	47.03
НПУ 24.25-1ПВ НПУ 24.25-2ПВ		1.91						7.98	4.28							14.17		1.58	0.93	3.80	0.56					0.26	7.13	21.30
НТ59.25-1В		8.78				1.25		9.73	9.30							29.06	0.52		8.88	12.08						3.14	24.62	53.68
НП 29.25-1В		6.31						4.07	15.86							26.24	0.52	3.80	4.36	6.04						2.0	16.72	42.96
В14.28-7Б		0.89	5.61													6.50			2.74		6.95	2.68		0.18		0.94	13.49	19.99
В14.28-9Б		0.89	5.61													6.50			2.74		6.95	2.68		0.18		0.94	13.49	19.99
ОЛ 64-14		5.46				8.74		11.25								25.45		3.56				3.90			19.36	2.35	29.17	54.62
ОЛ 64-19		7.44				12.35		15.47								35.26		2.56				3.90			21.29	2.35	30.10	65.36
ОЛ 64-12		4.59				9.46		9.84								23.89		3.56				3.90			21.29	2.35	30.10	53.99
ФП 14.23-8		0.59		3.24					9.29							13.12		0.76			6.52			0.32			7.60	20.72
П-61.16-7	5.20		5.80	6.20						66.12	21.4	38.08				142.80					0.32	2.40	0.40				3.12	145.92

Нач. отд.	Бахтадина	
Гл. кон. отд.	Борисов	
Гл. кон. пр.	Смирнова	
Зав. сектором	Чекалина	
Констр. I к.	Дедехина	

Серия 125 ч.10 р.10.4-82

Ведомость расхода стали.

Стадия	Масса	Масштаб
Р		

Лист 25 Листов

КБ по железобетону им. А.А. Якушева