ТИПОВОЙ ПРОЕКТ

701-1-54.89

СКЛАД ОТАПЛИВАЕМЫЙ ПЛОЩАДЬЮ 4,0 ТЫС. КВ. М (ИЗ ЛЕГКИХ МЕТАЛЛИЧЕСКИХ КОНСТРУКЦИЙ КОМПЛЕКТНОЙ ПОСТАВКИ ТИПА «МОЛОДЕЧНО») ДЛЯ ПРОДТОВАРОВ ВМЕСТИМОСТЬЮ 9600 Т.

АЛЬБОМ 2

ПЕРЕЧЕНЬ АЛЬБОМОВ

АЛЬБОМ 1	ПЗ	ПОЯСНИТЕЛЬНАЯ ЗАПИСКА
АЛЬБОМ 2	АР	АРХИТЕКТУРНЫЕ РЕШЕНИЯ
	КЖ	КОНСТРУКЦИИ ЖЕЛЕЗОБЕТОННЫЕ
АЛЬБОМ 3	КМ	КОНСТРУКЦИИ МЕТАЛЛИЧЕСКИЕ
АЛЬБОМ 4	ТХ	ТЕХНОЛОГИЯ ПРОИЗВОДСТВА
	ОВ	ОТОПЛЕНИЕ И ВЕНТИЛЯЦИЯ
	ВК	ВНУТРЕННИЕ ВОДОПРОВОД И КАНАЛИЗАЦИЯ
23974-02	ЭМ	СИЛОВОЕ ЭЛЕКТРООБОРУДОВАНИЕ И ЭЛЕКТРИЧЕСКОЕ ОСВЕЩЕНИЕ
АЛЬБОМ 4	АОВ	АВТОМАТИЗАЦИЯ СИСТЕМ ОТОПЛЕНИЯ И ВЕНТИЛЯЦИИ
	СС	СВЯЗЬ И СИГНАЛИЗАЦИЯ
АЛЬБОМ 5	АУС	АВТОМАТИЧЕСКИЕ УСТРОЙСТВА СИГНАЛИЗАЦИИ
АЛЬБОМ 6	КЖИ	ИЗДЕЛИЯ СТРОИТЕЛЬНЫЕ
АЛЬБОМ 7	СО	СПЕЦИФИКАЦИИ ОБОРУДОВАНИЯ
АЛЬБОМ 8	ВМ	ВЕДОМОСТЬ ПОТРЕБНОСТИ В МАТЕРИАЛАХ
АЛЬБОМ 9	С	СМЕТЫ

Разработан

ГГПИ-6 Минсевзапстроя СССР

Главный инженер института / Передбогов В.Г./

Главный инженер проекта / Дубровин Ю.А./

ЦНИИпроектстальконструкция Госстроя СССР

Директор института / Ларионов В.В./

Главный инженер проекта / Зарецкий М.Е./

ГПИ «Спецавтоматика» Минприбора СССР

Главный инженер института / Зинченко А.С./

Главный инженер проекта / Шилов Н.В./

© СФ ЦИТП Госстроя СССР, 1990г.

Утвержден и введен в действие Госкомрезервом СССР

Протокол №— от 1.08.1989г.

Приказ № 164 от 14.12.1989г.

Альбом 2

Содержание альбома 2

№№ листов	Наименование листа	Стр.
	Содержание альбома 2	2
	Архитектурные решения АР	
1	Общие данные (начало)	3
2	Общие данные (окончание)	4
3	План на отм. 1.250	5
4	Разрезы 1-1, 2-2, 3-3. Фрагменты 1,2	6
5	Фасады 1-27; 27-1, А-Е, Е-А. Схемы заполнения оконных проемов	7
6	Фрагменты 3,4	8
7	Фрагмент 5. Монтажные схемы внутренних стеновых панелей на фрагмент 5	9
8	Венткамеры 1,2,3 для $t°_н$=-30°С	10
9	Воздухозаборные отсеки венткамер 1,2,3 для $t°_н$=-40°С. Узлы 1,2	11
10	Схема каркасных перегородок из цементно-стружечных плит для $t°_н$=-30°С, $t°_н$=-40°С	12
11	Монтажные схемы внутренних стеновых панелей на венткамеры 1,2,3. Узлы 3,4	13
12	Узлы 5...9	14
13	Монтажные схемы наружных стеновых панелей по осям „А", „1"	15
14	Монтажные схемы наружных стеновых панелей по осям „Е", „27"	16
15	Узлы 10...13	17
16	Узлы 14...21	18
17	Спецификация на монтажные схемы наружных стеновых панелей для $t°_н$=-30°С($t°_н$=-40°С)	19
18	Узлы 22...29	20
19	План кровли. План полов	21

продолжение

№№ листов	Наименование листа	Стр.
	Конструкции железобетонные КЖ	
1	Общие данные (начало)	22
2	Общие данные (окончание)	23
3	Схема расположения фундаментов и фундаментных балок	24
4	Узел I	25
5	Узлы II...V	26
6	Узлы VI...IX	27
7	Узлы X...XII	28
8	Фундаменты ФМ1, ФМ2	29
9	Фундаменты ФМ3, ФМ4	30
10	Фундаменты ФМ5, ФМ6	31
11	Фундаменты ФМ7, ФМ8	32
12	Фундаменты ФМ9, ФМ10	33
13	Фундаменты ФМ11, ФМ12	34
14	Фундаменты ФМ14, ФМ15	35
15	Фундаменты ФМ13, ФМ16, ФМ17	36
16	Фундаменты ФМ18, ФМ19	37
17	Фундаменты ФМ20, ФМ21	38
18	Фундаменты ФМ22, ФМ23	39
19	Фундамент ФМ24	40
20	Схема расположения элементов подпорных стен	41
21	Фрагмент 1	42
22	Фрагменты 2,3	43
23	Фрагменты 4,5	44
24	Схемы расположения каналов (вариант I и II)	45
25	Канал Кл1	46
26	Канал Кл2	47
27	Схемы расположения стеновых панелей цоколя	

продолжение

№№ листов	Наименование листа	Стр.
	по осям А и 1. Фрагменты 1...4; 8	48
28	Схемы расположения стеновых панелей цоколя по осям Е и 27. Фрагменты 5; 6; 7	49
29	Схемы расположения стеновых панелей цоколя по осям Д, 3, 16, 21, 26	50
30	Схема расположения стеновых панелей по осям 9 и 18. Фрагменты 9...11	51
31	Узлы крепления стеновых панелей 1...5	52
32	Узлы крепления стеновых панелей 6...9	53
33	Спецификация к схемам расположения стеновых панелей (к листам 27...32)	54
34	Монолитное перекрытие Пм2	55
35	Монолитное перекрытие Пм1; Пм3	56
36	Схемы расположения каркасов воздухозаборных отсеков венткамер 1,2,3. Узел IV	57
37	Разрез 1-1 для $t°_н$=-30°С, для $t°_н$=-40°С Узлы I, II, III	58

Ведомость основного комплекта рабочих чертежей АР

Обозначение	Наименование	Примечание
701-1-54.89 АР	Архитектурные решения	Альбом 2
701-1-54.89 КЖ	Конструкции железобетонные	Альбом 2
701-1-54.89 КМ	Конструкции металлические	Альбом 3
701-1-54.89 ТХ	Технология производства	Альбом 4
701-1-54.89 ОВ	Отопление и вентиляция	Альбом 4
701-1-54.89 ВК	Внутренние водопровод и канализация	Альбом 4
701-1-54.89 ЭМ	Силовое электрооборудование и электрическое освещение	Альбом 4
701-1-54.89 АОВ	Автоматизация систем отопления и вентиляции	Альбом 4
701-1-54.89 СС	Связь и сигнализация	Альбом 4
701-1-54.89 АУС	Автоматические устройства сигнализации	Альбом 6

Ведомость рабочих чертежей основного комплекта

Лист	Наименование	Примечание
1	Общие данные (начало)	
2	Общие данные (окончание)	
3	План на отм. 1.250	
4	Разрезы 1-1, 2-2, 3-3. Фрагменты 1,2	
5	Фасады 1-27, 27-1, А-Е, Е-А. Схемы заполнения оконных проемов	
6	Фрагменты 3,4	
7	Фрагмент 5. Монтажные схемы внутренних стеновых панелей на фрагмент 5.	
8	Венткамеры 1,2,3 для $t^{o}_{н}=-30°C$	
9	Воздухозаборные отсеки венткамер 1,2,3 для $t^{o}_{н}=-40°C$. Узлы 1,2	
10	Схема каркасных перегородок из цементно-стружечных плит для $t^{o}_{н}=-30°C$ ($t^{o}_{н}=-40°C$)	
11	Монтажные схемы внутренних стеновых панелей на венткамеры 1,2,3. Узлы 3,4	
12	Узлы 5...9	
13	Монтажные схемы наружных стеновых панелей по осям "А", "1"	
14	Монтажные схемы наружных стеновых панелей по осям "Е", "27"	
15	Узлы 10...13	
16	Узлы 14...21	
17	Спецификация на монтажные схемы наружных стеновых панелей для $t^{o}_{н}=-30°C$ ($t^{o}_{н}=-40°C$).	
18	Узлы 22...29	
19	План кровли. План полов	

Типовой проект разработан в соответствии с действующими нормами и правилами и предусматривает мероприятия, обеспечивающие взрывную, взрывопожарную и пожарную безопасность при эксплуатации здания

Главный инженер проекта /Дубровин Ю.А./

Ведомость ссылочных и прилагаемых документов

Обозначение	Наименование	Примечание
	Ссылочные документы	
Шифр 172. КМ5.	Панели стеновые трехслойные с обшивками из стальных профилированных листов толщиной 0,7мм. и минераловатным утеплителем для производственных зданий	
1.436.3-21 вып. 0,1	Окна с переплетами из гнуто-сварных стальных профилей и механизмы открывания	
2.436-19 вып. 0,1	Узлы окон со стальными переплетами по серии 1.436.3-21	
1.435.9-17 вып. 0,1	Ворота распашные	
1.436.3-19 вып. 0,1	Двери с применением гнутых профилей из тонколистовой стали	
ГОСТ 6629-88	Двери деревянные внутренние для жилых и общественных зданий.	
2.460-17 вып. 1,2	Узлы покрытий одноэтажных производственных зданий с рулонными кровлями и стальными профилированными настилами	
2.460-14 вып. 0,1	Типовые узлы покрытий промышленных зданий в местах пропуска вентиляционных шахт	
1.231.9-10 вып. 4	Унифицированные перегородки из листовых материалов для общественных зданий.	
1.444-1 вып. 1	Конструкции полов производственных зданий автомобильной промышленности	
2.244-1 вып. 4	Детали полов общественных зданий	
3.019.1-1 вып. 2	Рампы и навесы над ними	
1.400-15 вып. 0,1	Унифицированные закладные изделия железобетонных конструкций для крепления технологических коммуникаций и устройств.	
1.450.3-3 вып. 0	Стальные лестницы, площадки, стремянки и ограждения	
ГОСТ 9573-82	Плиты теплоизоляционные из минеральной ваты на синтетическом связующем	
ГОСТ 24698-81	Двери деревянные наружные для жилых и общественных зданий	

Ведомость ссылочных и прилагаемых документов продолжение

Обозначение	Наименование	Примечание
1.431.9-24	Перегородки каркасные из гипсокартонных листов для зданий промышленных предприятий	
	Прилагаемые документы	
701-1-54.89 АР.ВМ	Ведомость потребности в материалах	
701-1-54.89 АР.СО	Спецификация оборудования	

Ведомость спецификаций

Лист	Наименование	Примечание
3	Спецификация элементов заполнения проемов	
5	Спецификация элементов заполнения оконного проема ОК-1 (ОК-2)	
6	Спецификация элементов на ограждение площадок	
7, 10	Спецификация перегородок из цементно-стружечных плит	
11	Спецификация к монтажным схемам внутренних стеновых панелей	
12	Спецификации элементов на узлы	
17	Спецификация на монтажные схемы наружных стеновых панелей	

Условные обозначения

Керамзитобетон

Железобетон

Монтажная сварка

Гл. арх. ин.	Терешкин			
Гл. кон. ин.	Цудечкис			
Гл. инж. пр.	Дубровин			
Н. контр.	Нижегородов			
Нач. отд.	Петухов			
Гл. арх. отд.	Ширяев			
Гл. кон. отд.	Миронов			
Зав. гр. арх.	Илларионова			
Зав. гр. кон.	Сурова			
Арх. 1 кат.	Смолина			

Привязан

Инв. №

701-1-54.89 АР

Склад отапливаемый площадью 4.0 тыс. кв.м из ЛМК для продтоваров

Стадия	Лист	Листов
Р	1	19

Общие данные (начало)

ГГПИ-Б Москва

Альбом 2

Согласовано: Нач. отд. Ко Листалов; Нач. отд. ОС Лагзарь; Нач. отд. ЭО Черник

Нач. отд. Калинин; Гл. инж. тех. отд. Кузнецова

Инв. № подл. | Подпись и дата | Взам. инв. №

Копировал:

Формат А2

Альбом 2

Общие указания.

1. Рабочие чертежи склада отапливаемого площадью 4,0 тыс. кв.м. из легких металлических конструкций комплектной поставки типа „Молодечно" для продтоваров вместимостью 9600 т разработаны на основании заданий смежных отделов ГГПИ-6 и института Проектстальконструкция.

2. Проект выполнен для районов с расчетной зимней температурой наружного воздуха -30°С и -40°С.

3. Степень огнестойкости здания $III^{г}$

Влажностный режим - 60%.

Здание отапливаемое. Температура внутреннего воздуха в секции N1 +12°С, в секции N2 +5°С, в секции N3 +8°С, в комнате обслуживающего персонала +20°С, в венткамерах +12°С, в санузле +16°С.

4. За условную отметку 0.000 принята отметка головки рельса железнодорожного пути, что соответствует абсолютной отметке [ ]

5. Наружные стены склада из панелей стеновых трехслойных с обшивками из стальных профилированных листов толщиной 0,7мм и минераловатным утеплителем по шифру 172. КМ5. В качестве утеплителя приняты минераловатные плиты марки П175 по ГОСТ 9573-82. Цокольная панель наружных стен из керамзитобетона γ=1100 кг/м^3 толщиной 250 мм по серии 1.030.1-1

6. Внутренние противопожарные стены из керамзитобетонных панелей γ=1100 кг/м^2 по серии 1.030.1-1.

7. Внутренние перегородки из цементно-стружечных плит на металлическом каркасе по серии 1.231.9-10 вып.4, 1.431-9.24 и из стеновых трехслойных панелей с обшивками из стальных профилированных листов толщиной 0,7мм и минераловатным утеплителем по шифру 172. КМ5.

8. Горизонтальную гидроизоляцию стен на отм. 1.220 выполнить из цементно-песчаного раствора состава 1:2 толщиной 150 мм.

9. Площадка вокруг здания асфальтовая на щебеночном основании шириной 1.50 мм.

10 Защитный слой вдоизоляционного ковра склада выполняется из гравия (ГОСТ 8268-82) на горячей битумной мастике. Морозостойкость гравия не ниже Мрз 100, толщина слоя 10мм. Вдоизоляционный ковер состоит из 4х слоев рубероида кровельного с мелкозернистой посыпкой марки РКМ-350 (ГОСТ 10923-82) на горячей битумной мастике марки МБ-Г-55 (ГОСТ 2889-80) в местах примыкания МБК-Г-85.

11. Выполнить заполнение пустот ребер настила на ширину 250мм. несгораемым материалом-минеральной ватой в местах примыкания настила к стенам, деформационным швам, а также с каждой стороны конька и ендовы.

12. Производство и приемку работ по устройству изоляционных, отделочных, защитных покрытий и полов здания выполнить в соответствии с требованиями СНиП 3.04.01-87. „Изоляционные и отделочные покрытия".

Цокольные панели наружных стен окрасить вододисперсионной краской ВД-ВА-17. Стальные оконные переплеты, стальные рамы ворот окрасить двумя слоями эмали ПФ-1187 по ТУ6-10-1710-78.

Все помещения имеют эвакуационные выходы непосредственно наружу. Складские помещения по пожарной опасности относятся к категории „В". Вспомогательные помещения и венткамеры отделяются от складских помещений противопожарными перегородками и перекрытиями с пределом огнестойкости 0,75 часа. Противопожарные перегородки из стеновых трехслойных панелей с облицовками из стальных профилированных листов толщиной 0,7мм и минераловатным утеплителем по шифру 172. КМ5. Цокольная панель из керамзитобетона γ=1100 кг/м^3 по серии 1.030.1-1. Склад разделен на секции противопожарными стенами с пределом огнестойкости - 2.5 часа, стены - панельные керамзитобетонные γ=1100 кг/м^3 по серии 1.030.1-1. Противопожарные стены запроектированы в соответствии с СНиП 2.01.02-85 „Противопожарные нормы" с учетом сохранения своих функций при одностороннем обрушении примыкающих к ним конструкций.

Перечень актов, составляемых на скрытые работы.

1. Антикоррозийная защита мест сварки металлических закладных деталей.
2. Устройства кровельного покрытия с утеплителем.
3. Заземление и молниезащита.
4. Устройства полов на грунте.
5. Устройства полов в санузлах.
6. Устройства навесов над входами в здание.
7. Монтаж перегородок.
8. Установка оконных блоков.

Ведомость отделки помещений

Наименование или номер помещений	Потолок		Стены или перегородки		Низ стен или перегородок			Примечания
	Площадь	Вид отделки	Площадь	Вид отделки	Площадь	Вид отделки	Высота мм.	
1,2,3,7,8,9,10,11,12	—	—	1604	Затирка швов между панелями. Силикатная краска	—	—	—	Окраска на высоту панели
4,6	45,8	Силикатная окраска	101,8	Затирка швов между панелями. Водоэмульсионная окраска	—	—	—	
5					25,2	Глазурованная плитка	2000	

Таблица толщин стен и утеплителя

Наименование	Ед. из м.	$t^{\circ}_{н}$=-30°С	$t_{н}$=-31°С до $t_{н}$=-40°С
Наружные стеновые трехслойные панели	мм	110	130
Внутренние стеновые трехслойные панели	мм	130	130
Внутренние противопожарные стены из керамзитобетонных панелей γ=1100кг/м^3	мм	200	250
Утеплитель кровли-минераловатные плиты γ=200 кг/м (ГОСТ 9573-82)	мм	120	150
Утеплитель перекрытия минераловатные плиты γ=200 кг/м (ГОСТ 9573-82)	мм	150	180

Привязан:

Инв №

Гл.арх.ин.	Терешкин		
Гл.конд.ин.	Чудечкин		
Гл.ин.пр.	Лубровин		
Н.контр.	Чибергородов		
Нач.отд.	Петухов		
Гл.арх.от.	Ширяев		
Гл.кон.от.	Миронов		
Зав.гр.ар.	Илларионова		
Вед.1кат.	Сталина		

701-1-54.89 АР

Склад отапливаемый площадью 4.0 тыс. кв.м. из ЛМК для продтоваров

Стадия	Лист	Листов
Р	2	

Общие данные (окончание)

ГГПИ-6 Москва

Копировал: Ф/- Формат А2

Взам.инв.№ | Подп. и дата | Инв.№ подл.

23974-02

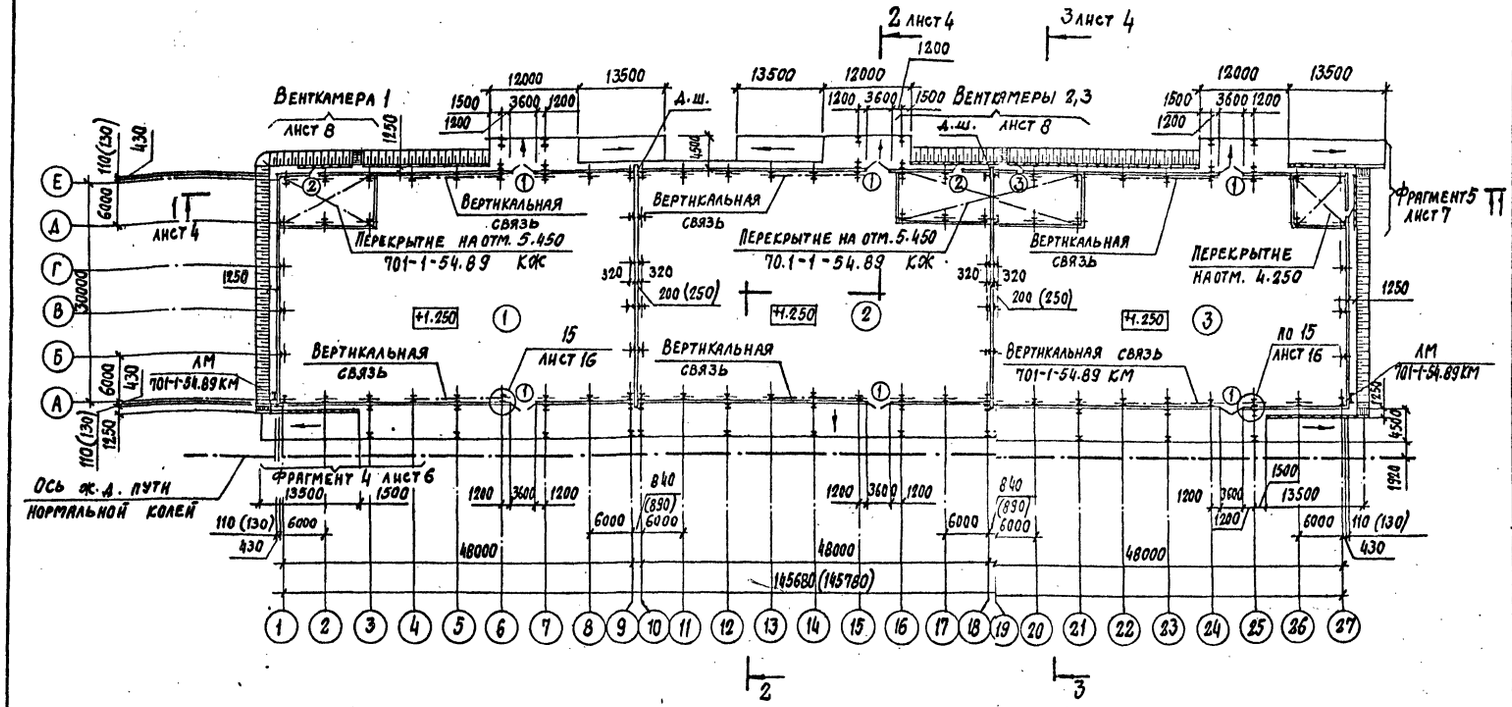

Экспликация помещений

Номер по плану	Наименование	Площадь, м²	Категория производства по взрывной, взрыво-пожарной и пожарной опасности
1	Секция 1	1415.3	В
2	Секция 2	1411.0	В
3	Секция 3	1365.5	В
4	Комната обслуживающего	28.8	
	персонала		
5	Санузел	8.2	
6	Тамбур	8.8	
7	Венткамера 1	78.06	Д
8	Воздухозаборный отсек венткамеры 1	7.5	
9	Венткамера 2	77.41	Д
10	Воздухозаборный отсек венткамеры 2	8.82	
11	Венткамера 3	77.41	Д
12	Воздухозаборный отсек		
	Венткамеры 3.	8.82	

Спецификация элементов заполнения проемов

Марка, поз.	Обозначение	Наименование	Кол.	Масса ед. кг	Примечание
1	1.435.9-17 вып. 0,1	Ворота ВР3,6х3,6-7	6	634,67	
2	1.436.3-19 вып. 0,1	Дверь ДНС9-21Г	2	57,56	
3		ДНС9-21 ГЛ	2	57,56	
4	ГОСТ 24698-81	Дверной блок ДН21-9Л	1		
5	ГОСТ 6629-88	ДГ21-7Л	2		
ОК-1	1.436.3-21 вып. 0,1	Оконный блок ОТД 20.12-2-ПС	1	79	
ОК-2		ОТД.20.12-2	3	79	

Ведомость проемов ворот и дверей

Марка, поз.	Размер проема
1	3600 х 3600
2,3	1000 х 2100
4	900 х 2070
5	800 х 2070

1. Схема заполнения оконных проемов на листе 5
2. Размеры в скобах для $t°н. = -40°C$
3. Схема расположения перегородок на отм. 1.250 на листах 7,9,11
4. Неутепленные стальные колонны, балки перекрытий и элементы крепления противопожарных перегородок окрасить огнезащитной краской ОФП-9 (ГОСТ 23791-79) по грунту ФЛ-03К (ГОСТ 9109-81) (толщина высохшего покрытия должна быть не менее 3,5 мм) только в служебно-бытовых помещениях.

Гл. арх. ин.	Терешкин		701-1-54.89 АР
Гл. кон. отд.	Цудечкис		
Гл. инж. пр.	Дубровин		
Н. контр.	Нижегородова		
Нач. отд.	Петухов		Склад отапливаемый площадью 4,0 тыс. кв. м из ЛМК для продтоваров
Гл. арх. отд.	Ширяев		Стадия: Р; Лист: 3; Листов:
Гл. кон. отд.	Миронов		План на отм. 1.250
Зав. гр. арх.	Илларионова		ГГПИ-6 Москва
Арх. 1 кат.	Смолина		

Привязан

Инв. №

Копировал

Формат А2

Инв. № подл. | Подпись и дата | Взам. инв. №

Альбом 2

- Защитный слой гравия, втопленный в горячую антисептированную битумную мастику - 10мм
- 4 слоя рубероида марки РКМ-350 ГОСТ 10923-82 на антисептированной битумной мастике марки МБК-Г-55
- Утеплитель-минераловатные плиты повышенной жесткости γ=200кг/м³ марки П175 ГОСТ 9573-82-120 (150) мм
- Слой рубероида, наклеенный на горячем битуме и покрытый сверху битумом
- Профилированный стальной настил

Разрез 1-1

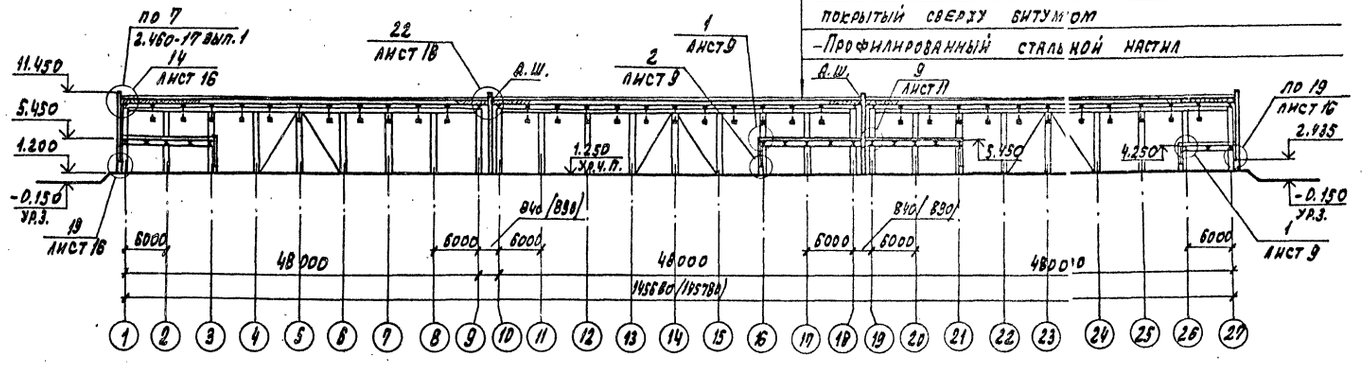

Разрез 2-2

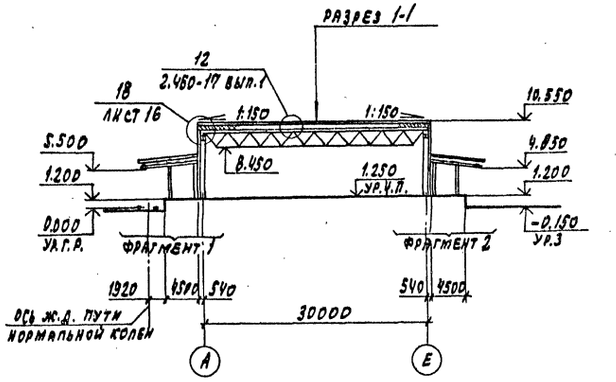

Фрагмент 1

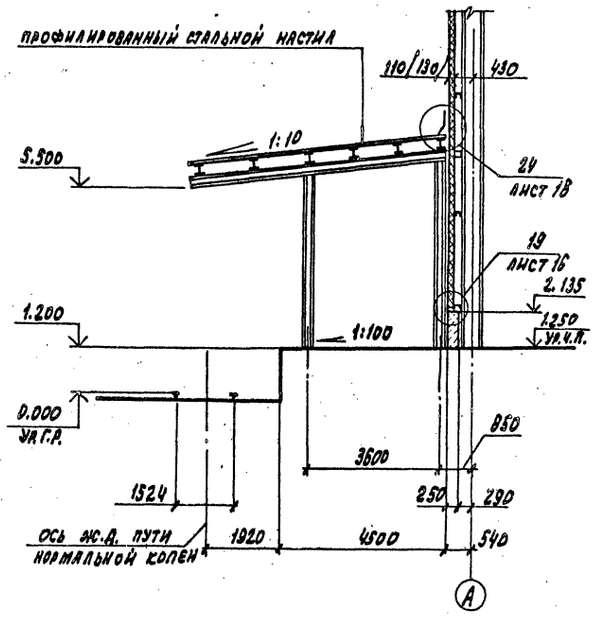

Фрагмент 2

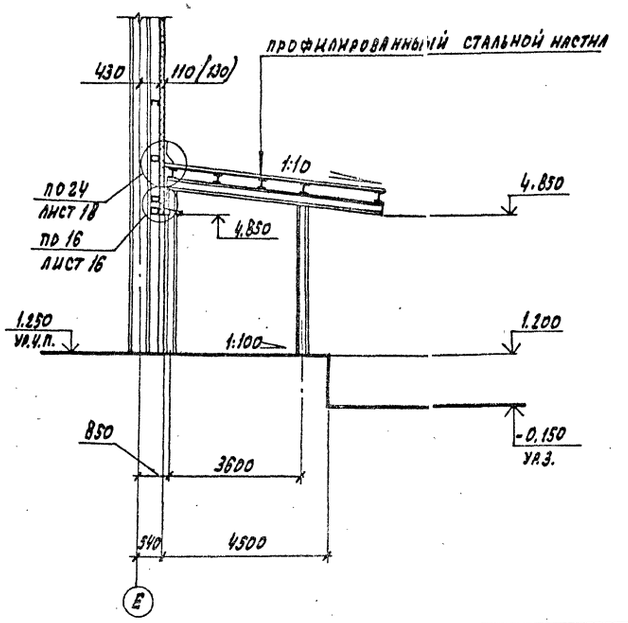

Разрез 3-3

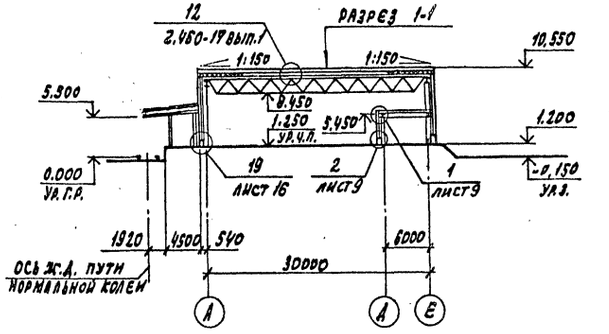

Размеры в скобках даны для $t_н$ = -40°С

			Гл.арх.инж.	Терешкин		701-1-54.89 АР		
			Гл.инж.	Чудечкис				
			Гл.инж.пр.	Дубровин				
			Н.контр.	Нижегородова	25.06.89			
Привязан			Нач.отд.	Петухов		Склад отапливаемый площадью 4 тыс. кв.м из ЛМК для продтоваров	Стадия	Лист	Листов
			Гл.арх.отд.	Шияев			Р	4	
			Гл.кон.отд.	Миронов		Разрезы 1-1; 2-2; 3-3; фрагменты 1,2	ГГПИ-6 Москва		
			Зав.гр.арх.	Илларионова					
			Арх.1кат.	Стоянин					
Инв. №			Арх.2кат.	Попов					

Копировал: Формат А2

Инв. № подлинника | Подпись и дата | Взам. инв. №

Альбом 2

ФАСАД 1-27

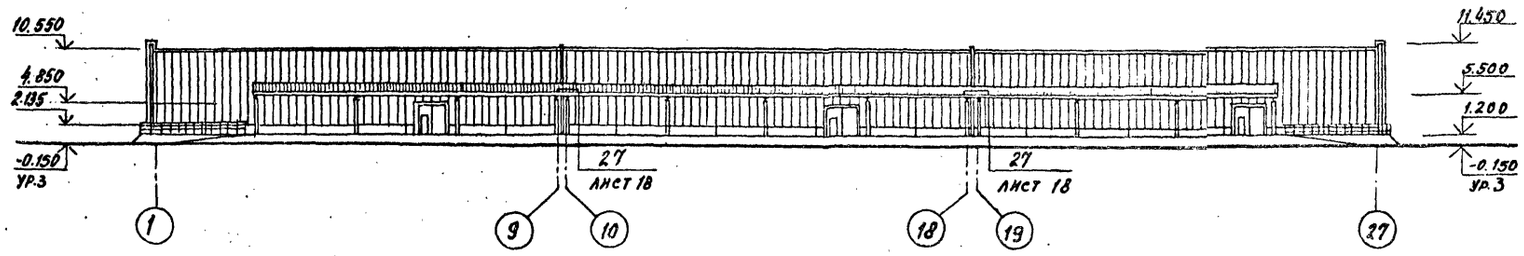

ФАСАД 27-1

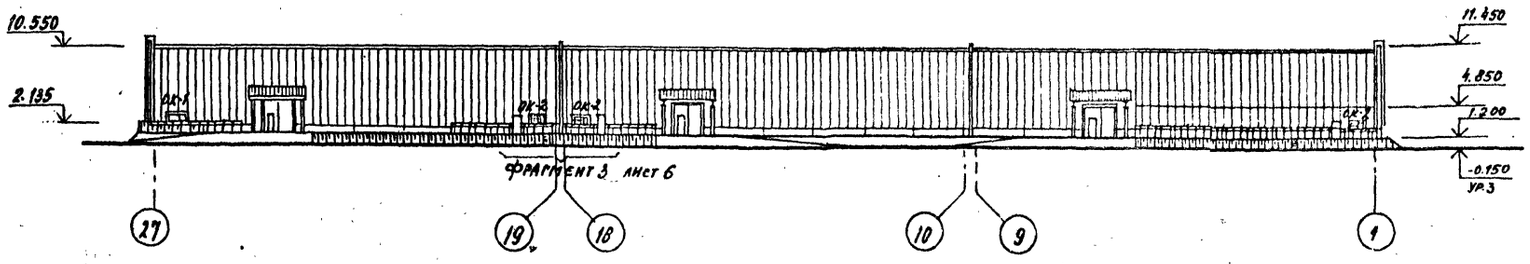

ФАСАД А-Е

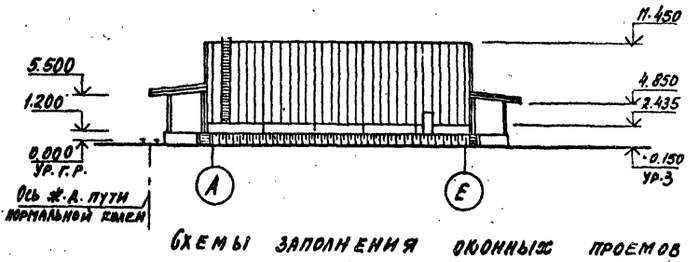

ФАСАД Е-А

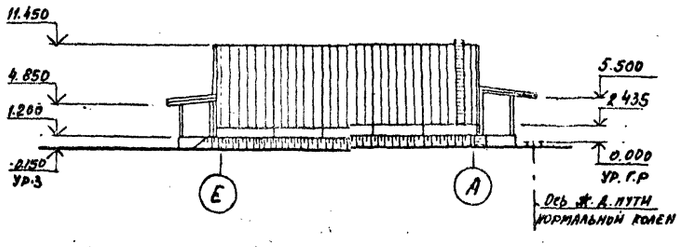

Схемы заполнения оконных проемов

ОК-1 (тест-1)

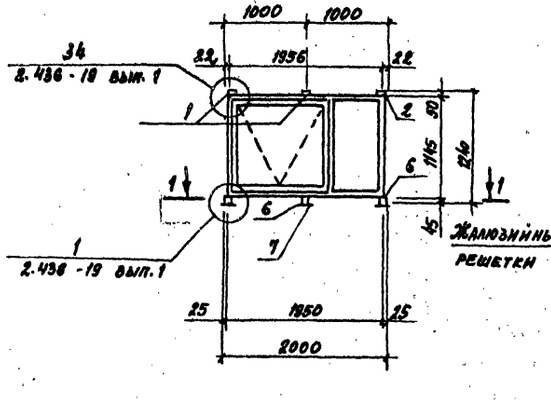

ОК-2 (тест-3)

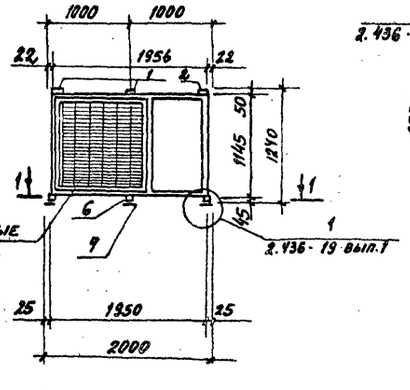

1-1

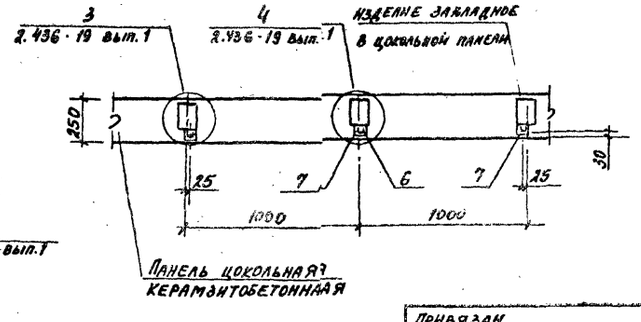

Спецификация элементов заполнения оконного проема ОК-1 (ОК-2)

Марка, поз.	Обозначение	Наименование	Кол-во	Масса ед. кг	Примечание
ОК-1	1.436.3-21 вып.1	Оконный блок ОТД 20.12-2-ПС	1	79	
ОК-2		ОТД. 20.12-2	1	79	
		Детали			
1	1.436.3-21 вып.1	Планка МТ	2	0.33	
2		МТН	1	0.33	
3		Притвор ℓ=2000 мм	1	1.27	
4		Нащельник А3.20 ℓ=2000мм	1	2.4	
5		А1.20 ℓ=1990мм	1	1.77	
6		Бухарь М4	3	0.07	
7		Пноса $\frac{5х60\ ГОСТ\ 103-76}{Ст3кп2\ ГОСТ\ 535-79}$ ℓ=60 мм	3	0.144	
		Фасонные профили			
8	ТУ36-2336-80	Д-24	2	0.69	М
9		Д-23	1.4	0.7	М
10		Д-12	2	2.15	М
11		Д-8	2	1.09	М
12		Д-14	1.4	0.35	М
13		Д-18	10	0.14	
		Стандартные изделия			
14	ТУ36-2088-77	Заклепка ЗК-12	0.1		кг
15	ТУ400-28-461-84	Винт самонарезающий ПК-8-ДС-4.2-45-45	10		
16		ПК-8-ДС-4.2-15-15	42		
		Материалы			
17	ГОСТ 19177-81	Прокладка ПРП 30к 40.300	2.4		м
18		ПРП40 к 60.300	2		м
19		ф10	2		м
20	ТУ84-246-85	Мастика тиоколовая АМ-0.5 γ=1.5 т/см³	0.1		кг

1. Жалюзийные решетки учтены на листах 701-1-54.89 ОВ.

Гл. арх. пр.	Терешкин		
Гл. кон. пр.	Чудечкис		
Гл. инж. пр.	Дубровин		
Н. контр.	Нижегородова		26.02.86
Нач. отд.	Петухов		
Гл. арх. отд.	Ширяев		
Гл. кон. отд.	Миронов		
Зав. гр. арх.	Аллаярнонова		
Арх. 1 кат.	Смолина		
Арх. 2 кат.	Попов		

Привязан

Инв. №

701-1-54.89 АР

Склад отапливаемый площадью 4.0 тыс. кв.м на АМЮ для продтоваров

Стадия	Лист	Листов
Р	5	

Фасады 1-27, 27-1, А-Е, Е-А. Схемы заполнения оконных проемов

ГГПИ-Б Москва

Копировал

Формат А2

Взам. инв. № | Подпись и дата | Инв. № подл.

Фрагмент 3

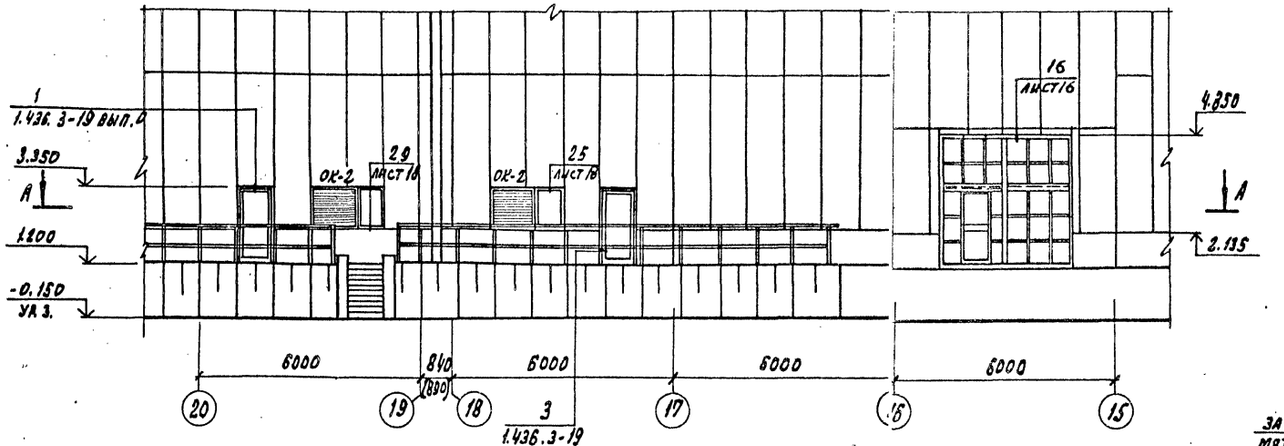

А-А

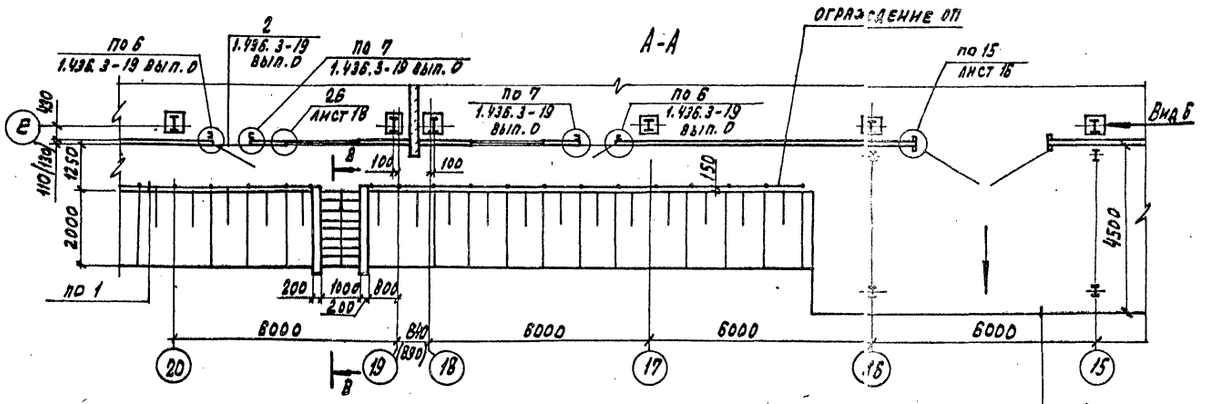

Фрагмент 4

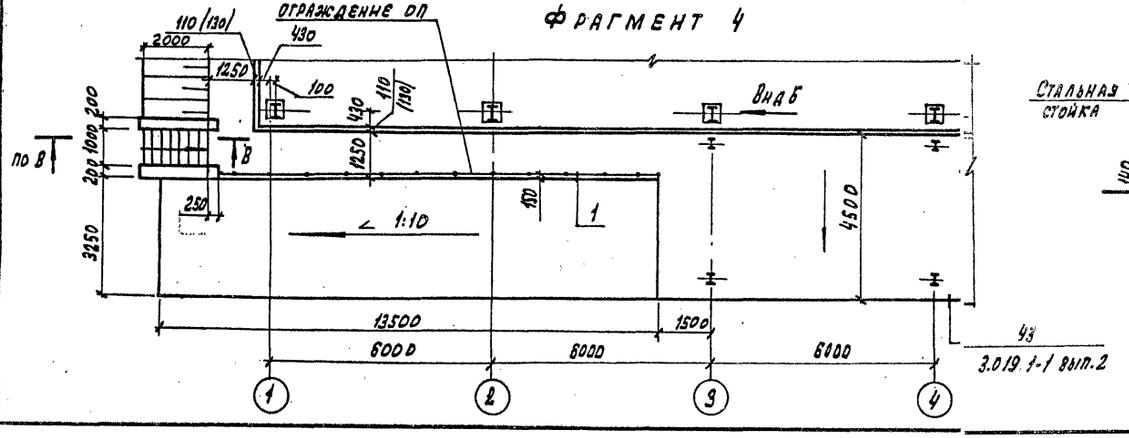

В-В

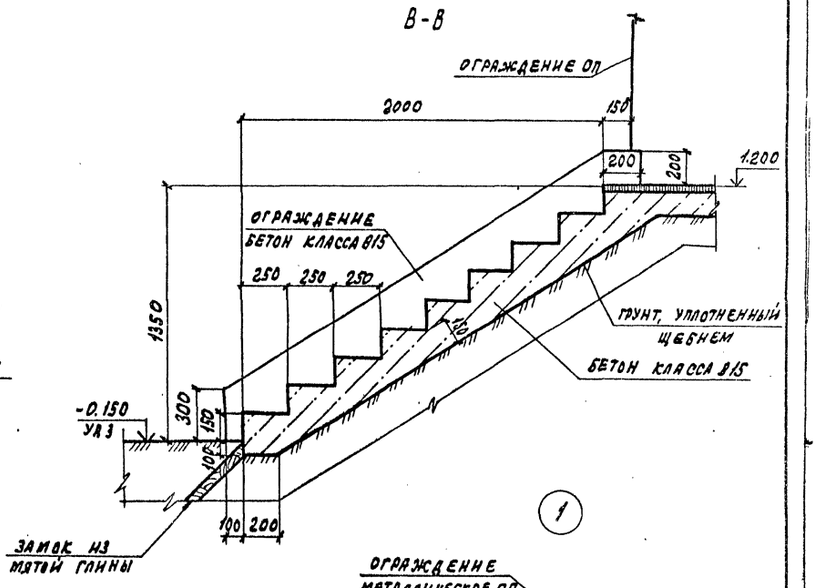

Вид Б

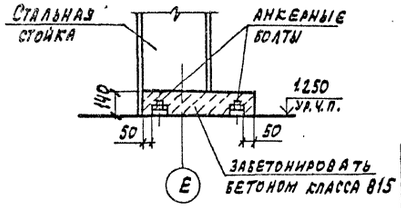

Спецификация элементов на ограждение площадок

Марка поз.	Обозначение	Наименование	Кол.	Масса ед.кг	Примечание
		Детали			
ОП	1.450.3-3 вып. 3	Ограждение площадок			
		ОГПМХ3б-10.9	90	10.5	м

На фрагменте 3 навес над воротами условно не показан

Нач.отд.	Петухов			701-1-54.89 АР	
Н.контр.	Нижегородов			Склад отапливаемый площадью 4,0 тыс. кв.м из ЛМК для продтоваров	Стадия: Р; Лист: 6; Листов:
Гл.арх.отд.	Ширяев			Фрагменты 3,4	ГГПИ-6 Москва
Гл.кон.отд.	Миронов				
Зав.гр.арх.	Калашникова				
Арх.1кат.	Смолина				
Привязан					
Инв. №					

Копировал: Формат А2

Альбом 2

Фрагмент 5

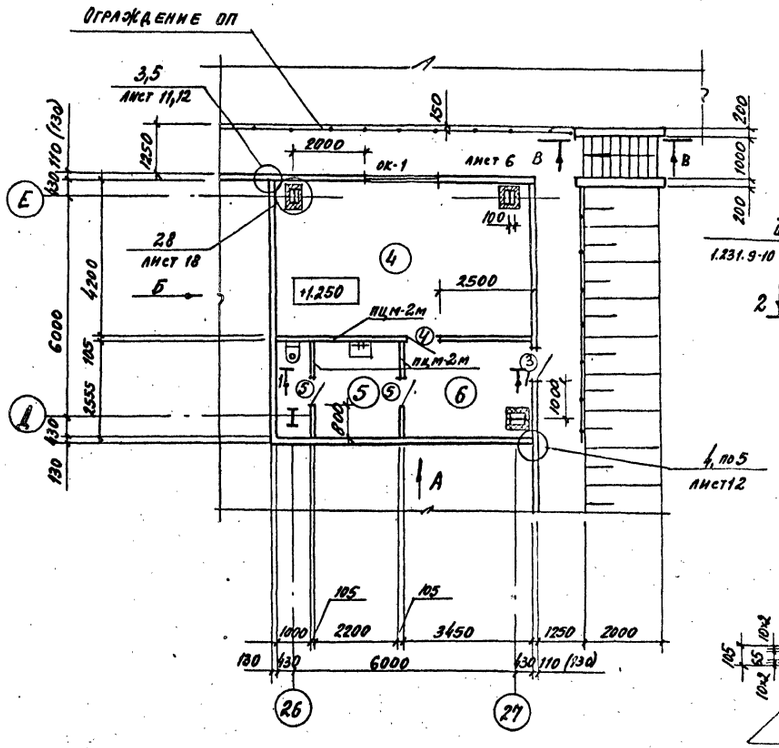

1-1

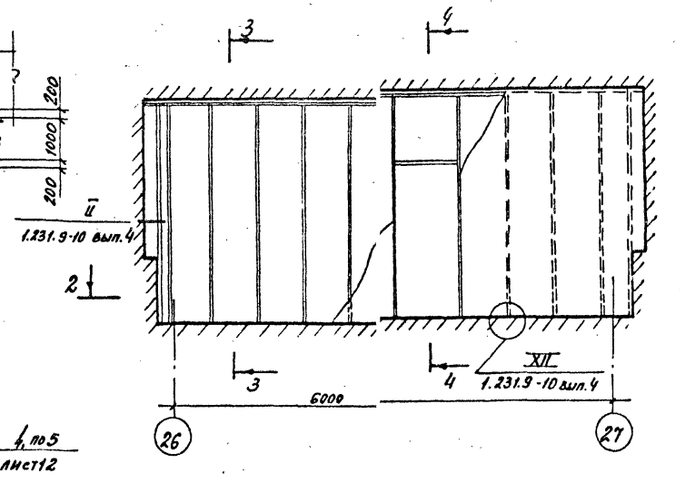

3-3

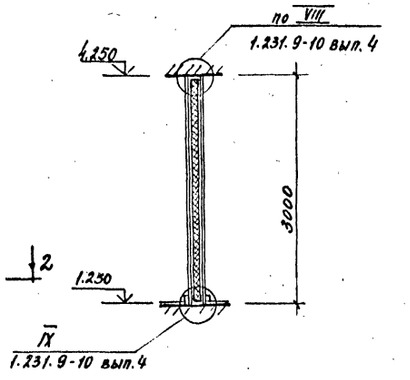

4-4

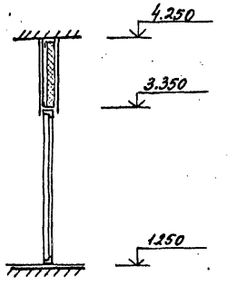

2-2

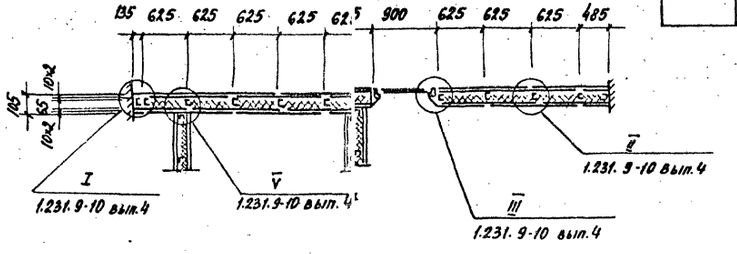

Спецификация перегородок из цементностружечных плит

Марка поз.	Обозначение	Наименование	Кол.	Масса ед.кг	Примеч.
ПЦМ-2М	1.231.9-10 вып.4	Перегородка ПЦМ-2М	31.5		м²

Ведомость проемов дверей

Марка поз.	Размер проема
3	1000 × 2100
4	900 × 2100
5	800 × 2100

1. Перегородки из цементностружечных плит разработаны по серии 1.231.9-10 вып.4.
2. Перегородки из трехслойных панелей разработаны по шифру 192.КМ.5.
3. Экспликация помещений на листе 3.
4. Спецификация дверей и окон на листе 3.
5. Спецификация на монтажные схемы внутренних стеновых панелей на листе 11.
6. Цокольные стеновые панели в помещениях 4,5,6 утеплить по узлу 9 на листе 12.

Монтажные схемы внутренних стеновых панелей на фрагмент 5

Вид А

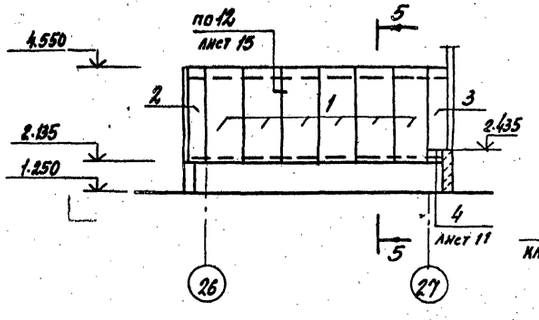

Вид Б

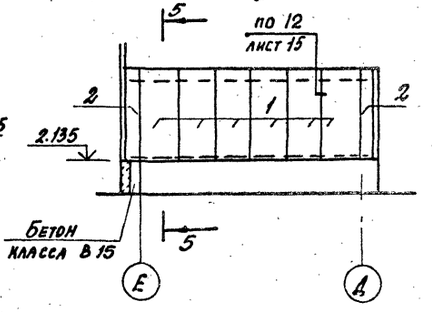

5-5

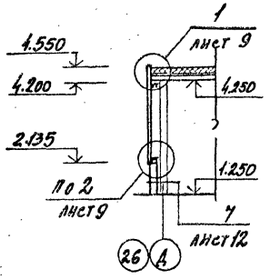

				701-1-54.89 АР			
Нач.отд.	Петухов			Склад отапливаемый площадью 4.0 тыс. кв.м из ЛМК для продтоваров	Стадия	Лист	Листов
Н.контр.	Нижегородова		25.08.89		Р	7	
Гл.арх.отд.	Ширяев				ГГПИ-6 Москва		
Гл.кон.отд.	Миронов						
Зав.гр.арх.	Илларионова						
Арх.1кат.	Омолина			Фрагмент 5. Монтажные схемы внутренних стеновых панелей на фрагмент 5.			
Арх.2кат.	Бабушина						

Привязан

Инв. N

Инв.N подл. | Подпись и дата | Взам. инв.N

Копировал

Формат А2

Альбом 2

Венткамеры 2,3 для $t^{\circ}_{н.}=-30^{\circ}C$

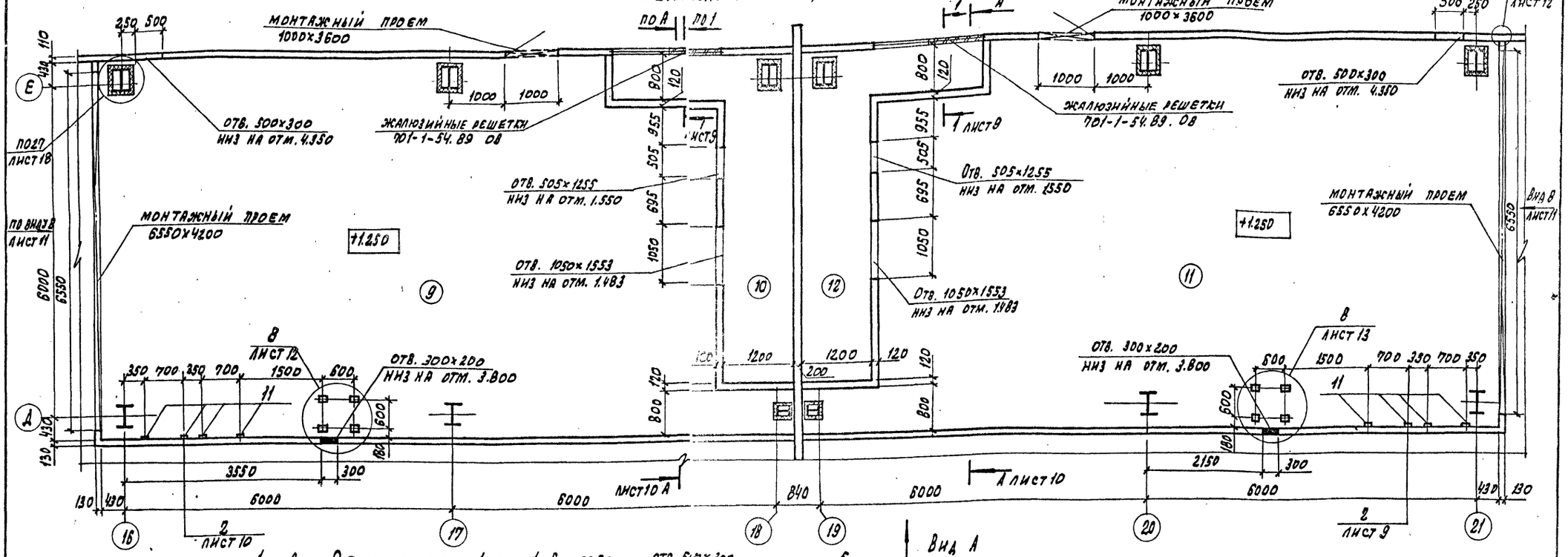

Венткамера 1 для $t_{н.}^{\circ}=-30^{\circ}C$

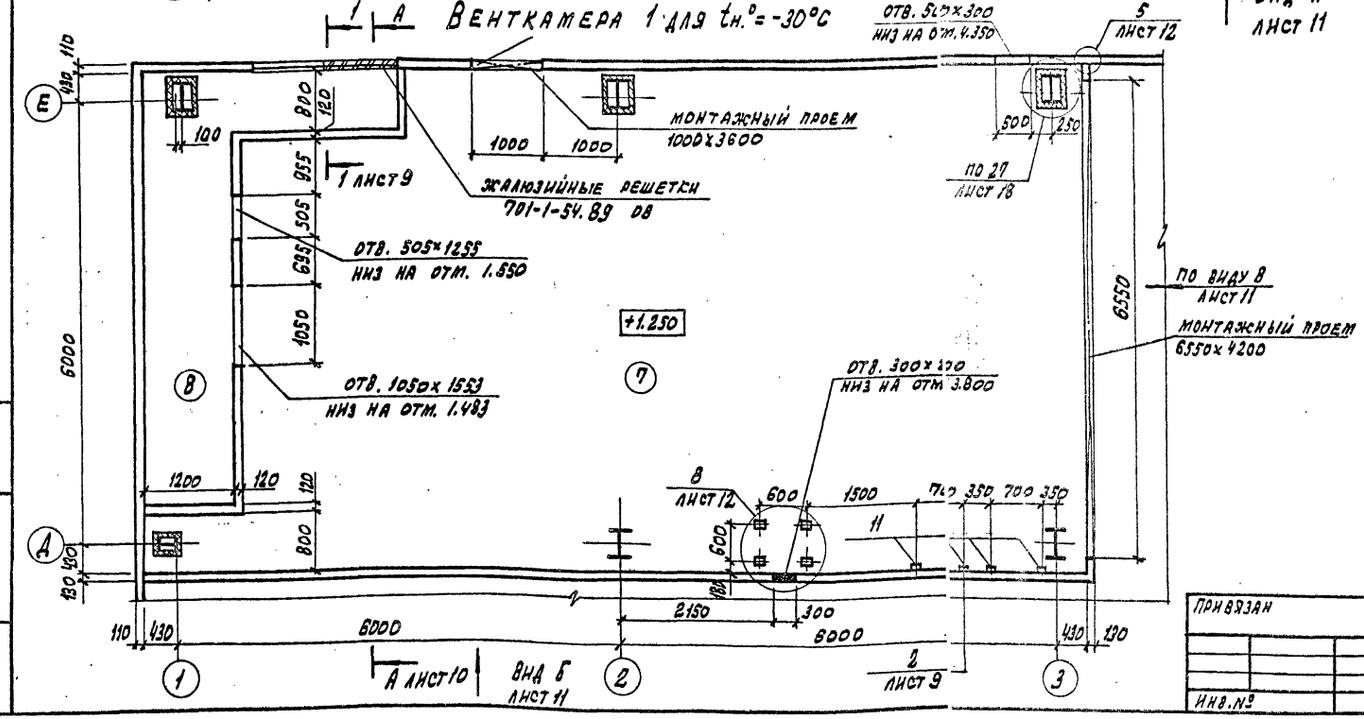

1. Отверстия и монтажные проемы после прокладки труб и кабелей должны быть заделаны строителями по указанию электриков.
2. Монтажные схемы внутренних стеновых панелей (виды А,Б,В) на листе 11.
3. Позицию 11 установить по узлу 2 на листе 9.
4. Экспликация помещений на листе 3.
5. Цокольные стеновые панели в помещениях 7,9,11 утеплить по узлу 7 на листе 12.

				701-1-54.89 АР			
Нач. отд.	Петухов			Склад отапливаемый площадью 4.0 тыс. кв. м. из лмк для продтоваров	Стадия	Лист	Листов
Н. контр.	Нижегородова				Р	8	
Гл. арх. ст.	Шиязев						
Гл. спец. отд.	Миронов						
Зав. гр. арх.	Илларионова			Венткамеры 1,2,3 для $t^{\circ}_{н.}=-30^{\circ}C$	ГГПИ-6 Москва		
Арх. 1 кат.	Смирнова						
Арх. 2 кат.	Бабошина						

Привязан

Инв. №

Копировал:

Формат А2

Взам. инв. № | Подпись и дата | Инв. № подл.

Альбом 2

Воздухозаборный отсек венткамеры 1 для расчетной температуры $t^{\circ}_{н.} = -40^{\circ}C$

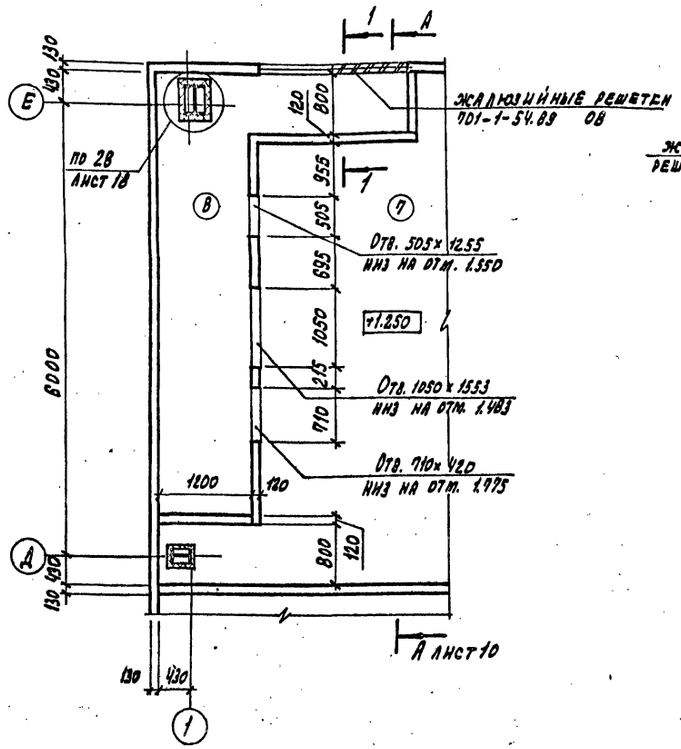

Воздухозаборные отсеки венткамер 2,3 для расчетной температуры $t^{\circ}_{н.} = -40^{\circ}C$

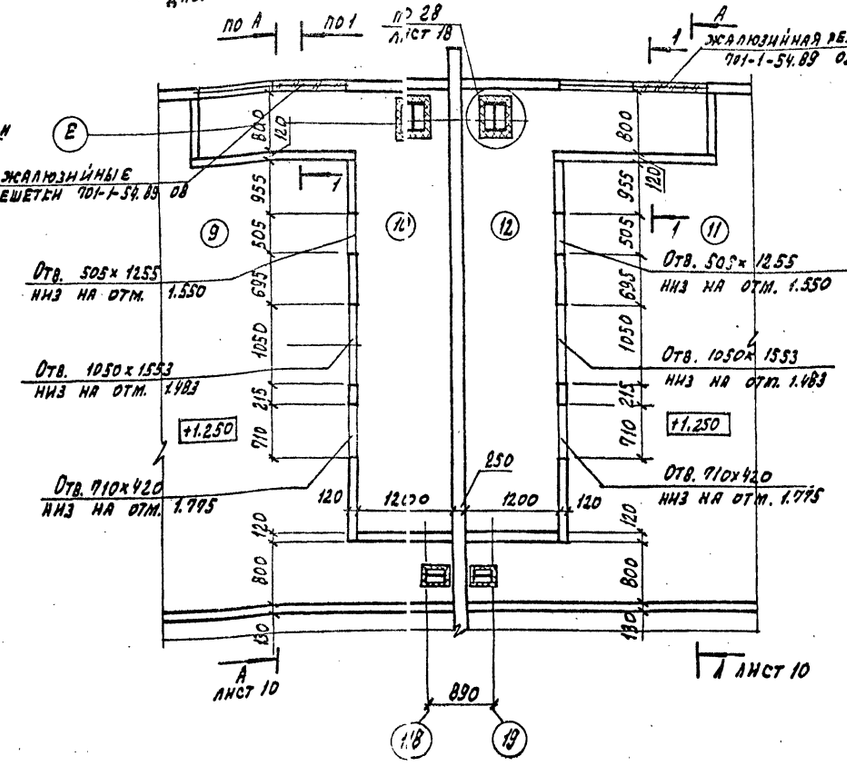

1-1

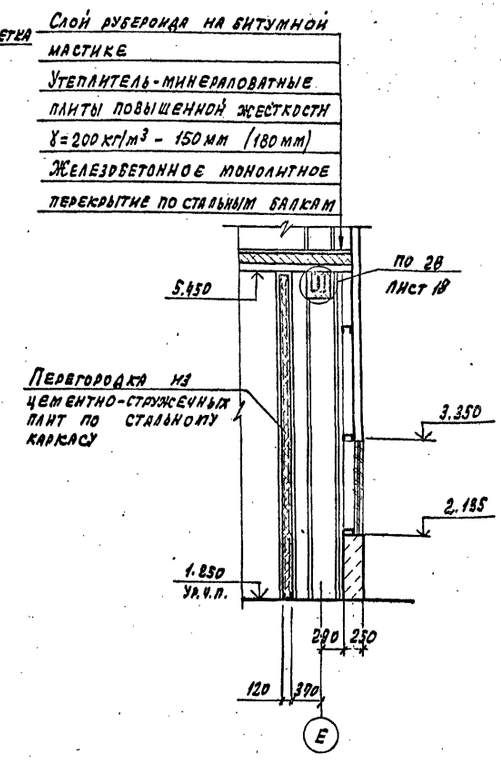

1

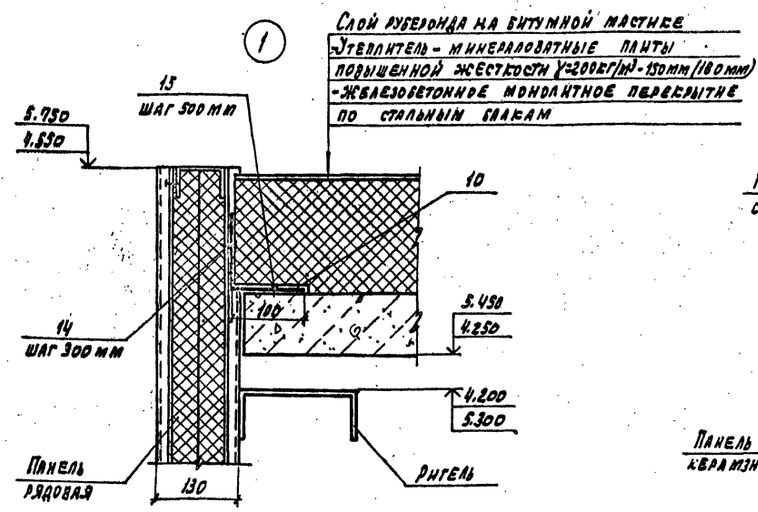

2

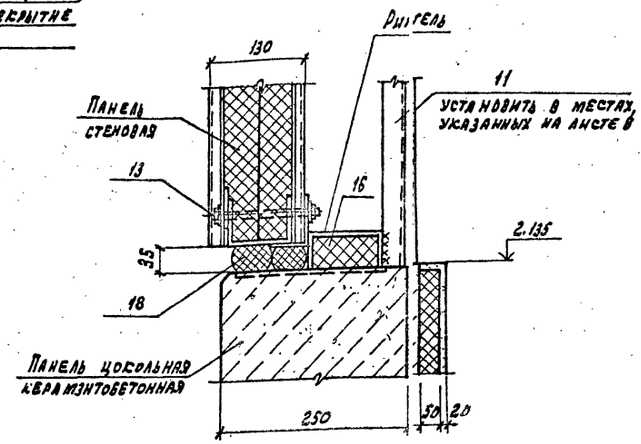

1. Спецификация материалов и изделий на узлы 1,2 на листе 11.
2. Балки перекрытий по осям 1, 18, 19, Е на отм. 5.450 утеплить по аналогии с узлом 2В на листе 18.
3. Размеры в скобках для $t^{\circ}_{н.} = -40^{\circ}C$.

Привязан

Инв. №

Нач. отд.	Петухов			701-1-54.89 АР			
Н. контр.	Нижегородов		25.08.89				
Гл. арх. отд.	Ширяев			Склад отапливаемый площадью 4,0 тыс. кв.м из ЛМК для продтоваров	Стадия	Лист	Листов
Гл. кон. отд.	Миронов				Р	9	
Зав. гр. арх.	Иллярионова			Воздухозаборные отсеки венткамер 1,2,3 для $t^{\circ}_{н.} = -40^{\circ}C$. Узлы 1,2	ГГПИ-6 Москва		
Арх. 1 кат.	Смолина						
Арх. 2 кат.	Бабошина						

Копировал: Формат А2

СХЕМА КАРКАСНЫХ ПЕРЕГОРОДОК ИЗ ЦЕМЕНТНОСТРУЖЕЧНЫХ ПЛИТ

Альбом

А-А
для $t^{\circ}_{н} = -30^{\circ}C$

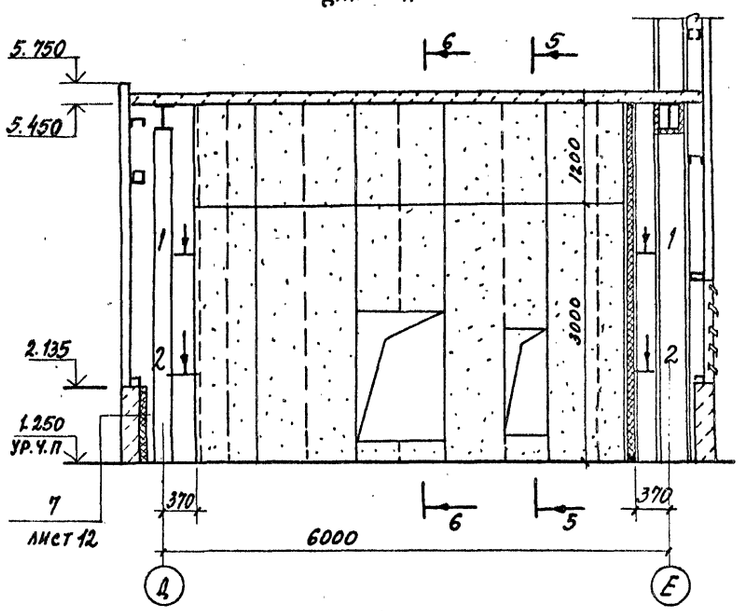

А-А
для $t^{\circ}_{н} = -40^{\circ}C$

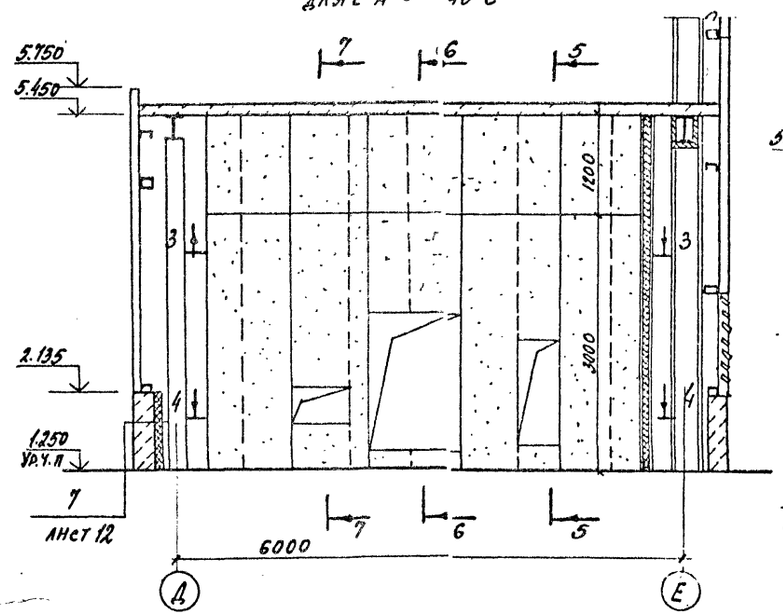

5-5

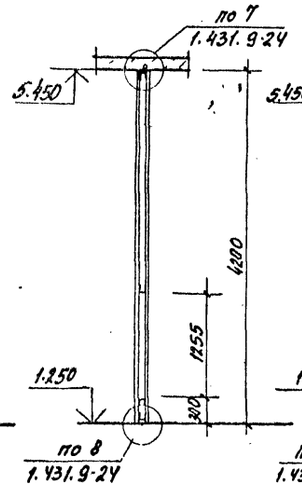

6-6

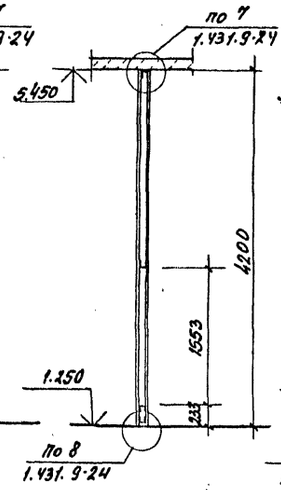

7-7

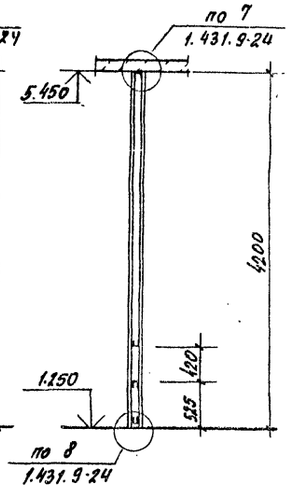

1-1

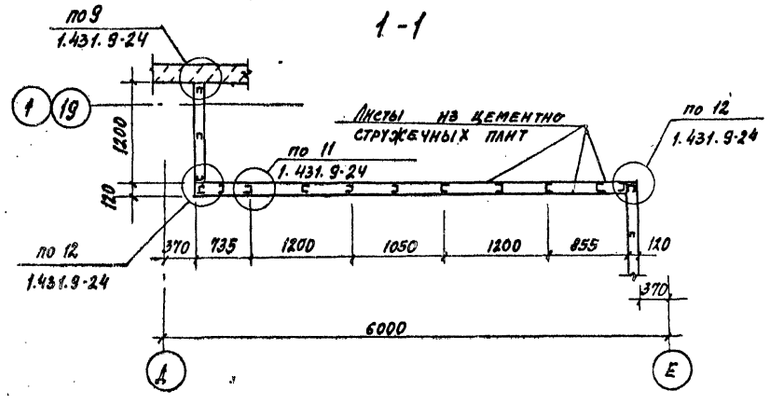

3-3

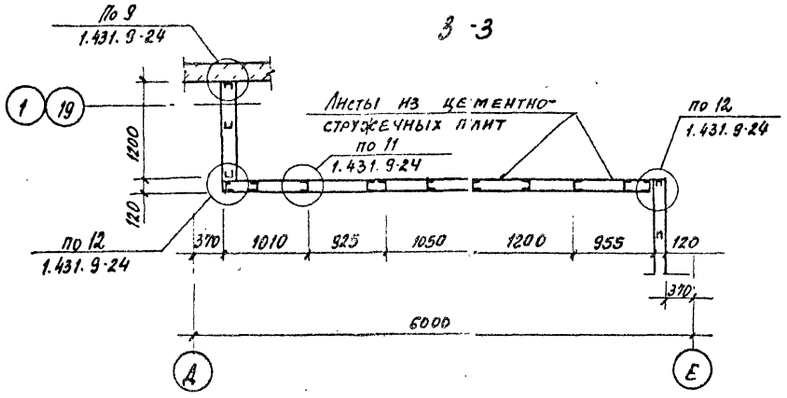

2-2

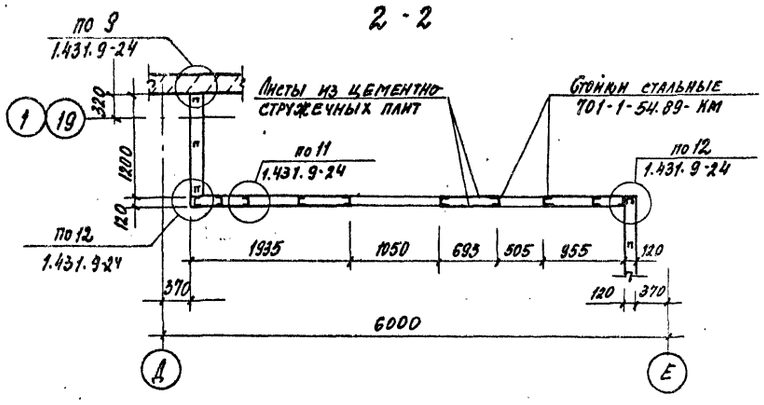

4-4

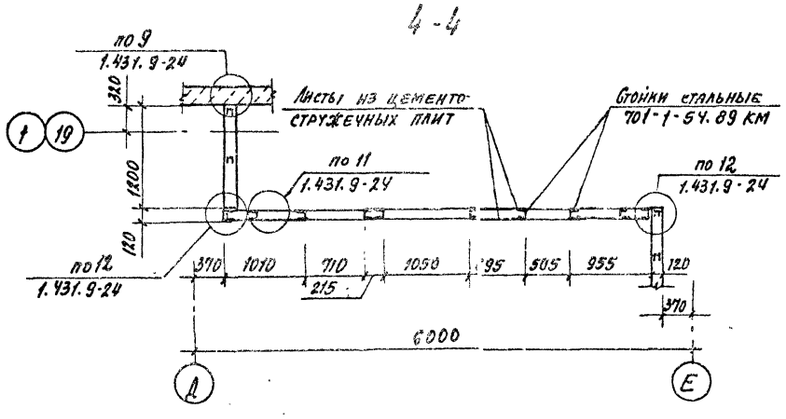

Спецификация перегородок из цементностружечных плит

Марка поз.	Обозначение	Наименование	Кол-во	Масса ед. кг	Примечание
	ТУ 400-28-392-81	Винты самосверлящие самонарезающие	0.015		т
	ТУ 66-164-83	Цементностружечные плиты δ=10мм	242.4		$м^2$
		Материалы			
	ГОСТ 9573-82	Плиты из минеральной ваты П50-1000.500.100	12.12		$м^3$
	ТУ 400-2-264-78	Шпаклевка синтетическая	72.8		кг
	ТУ 38-105.540-73	Клей 88Н	1.22		кг

1. Перегородки воздухозаборных отсеков венткамер запроектированы по серии 1.431.9-24 с заменой гипсокартонных листов на цементно-стружечные плиты толщиной 10мм.
2. Стальной каркас перегородок разработан на листах комплекта 701-1-54.89 КЖ.

Привязан

Инв. №

Взам. инв. №

Подпись и дата

Инв. № подл.

Нач. отд.	Петухов		
Н. контр.	Нижегородова		25.08.89
Гл. арх. отд.	Шаряев		
Гл. кон. отд.	Миронов		
Зав. гр. арх.	Илларионова		
Арх. 1 кат.	Смолина		
Арх. 2 кат.	Басошина		
Архит.	Попов		

701-1-54.89 АР

Склад отапливаемый площадью 4.0 тыс. кв.м из ЛМК для продтоваров

Схема каркасных перегородок из цементно-стружечных плит для $t^{\circ}_{н}=-30^{\circ}C$ $t^{\circ}_{н}=-40^{\circ}C$

Стадия	Лист	Листов
Р	10	

ГПИ-6
Москва

Копировал

Формат А2

Альбом 2

Монтажные схемы внутренних стеновых панелей на венткамеры 1,2,3

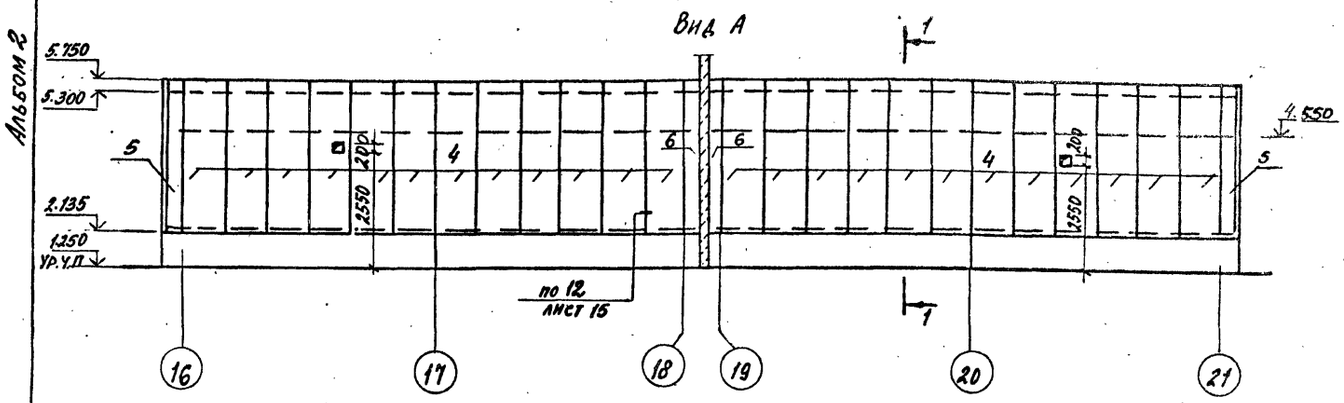

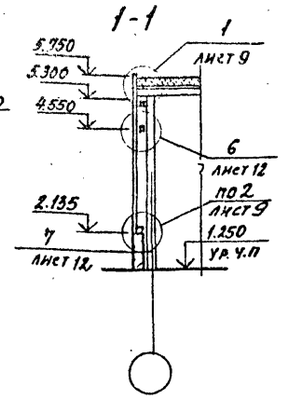

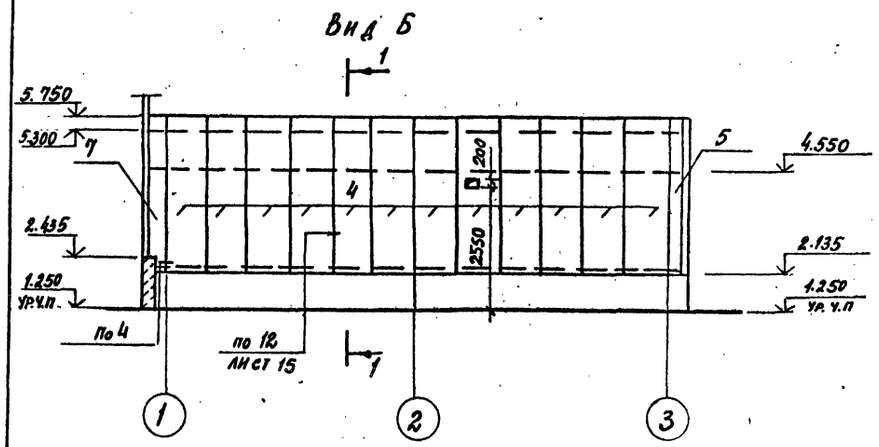

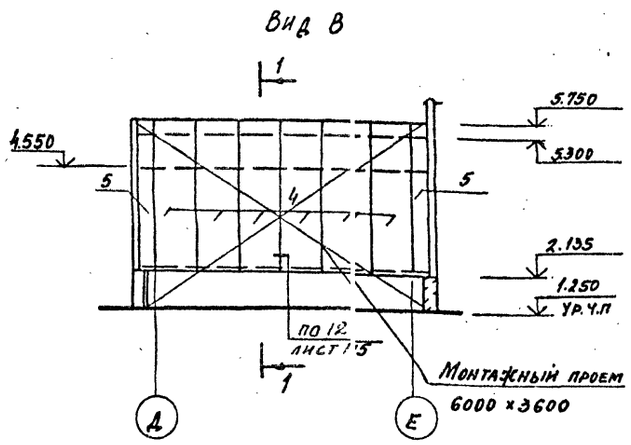

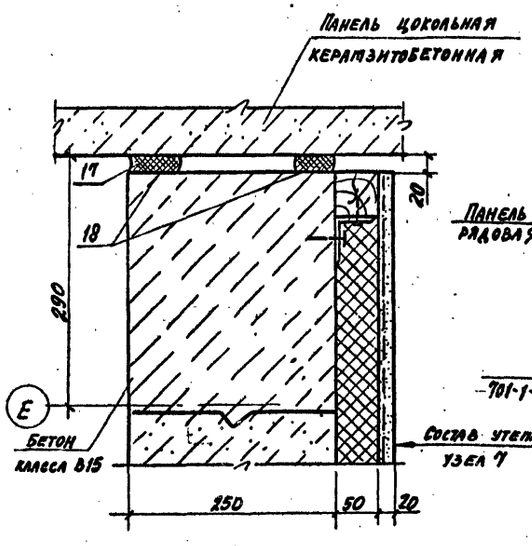

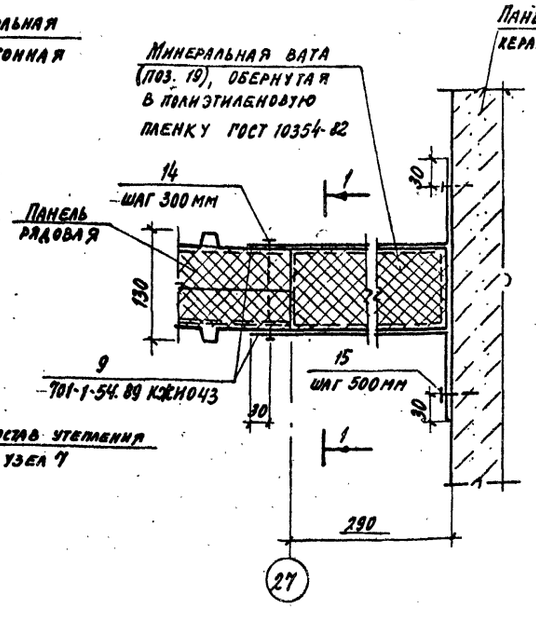

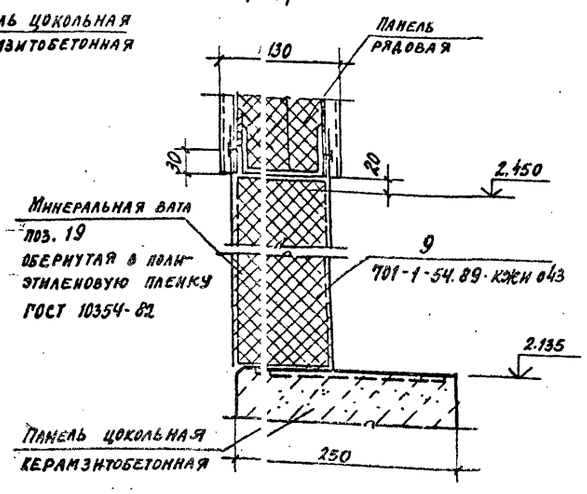

Спецификация к монтажным схемам внутренних стеновых панелей

Марка поз.	Обозначение	Наименование	Кол.	Масса ед. кг	Примеч.
		Стеновые панели			
1	Шифр 172. КМ5	1ПТС 238.1000.130-СО.7	12	79.77	
2		ПТСД 238.440.130-СО.7	3	36.0	
3	701-1-54.89 КЖИ 051	Панель доборная (ПД-5)	1		
4	Шифр 172. КМ5	1ПТС 358.1000.130-СО.7	54	116.97	
5		ПТСД 358.440.130-СО.7	9	53.0	
6	701-1-54.89 КЖИ 052	Панель доборная (ПД-6)	2		
7	053	Панель доборная (ПД-7)	1		
		Фасонные профили			
8	ТУ36-2336-80	Д-30	286	1.53	м
		Д-31	13.2	1.18	м
		Д-32	67	2.71	м
		Д-34	208	0.1	
9	701-1-54.89 КЖИ 043	Фасонное изделие (ФС-6)	4		
		Детали			
10		Лист $\frac{0.8\times200\times2000\ ГОСТ\ 19904-74}{Ст3кп2\ ГОСТ\ 535-79}$ оцинк.	37	2.5	м
11		Швеллер $\frac{8\ ГОСТ\ 8240-72}{Ст3кп2\ ГОСТ\ 535-79}$ С-900	12	63	
12		Уголок $\frac{50\times50\times5\ ГОСТ\ 8509-86}{Ст3кп2\ ГОСТ\ 535-79}$ С-200	14	0.76	м
		Стандартные изделия			
13	ГОСТ 7798-70	Болт М10-8g×140.56.019	48		кг
	ГОСТ 5915-70	Гайка М10-7Н5.019	5.1		кг
	ГОСТ 11371-78	Шайба 10.01.08 кп 019	2.0		кг
14	ТУ 36-2088-77	Заклёпка ЗК-12	8.5		кг
15	ГОСТ 27320-87	Дюбель-втулка ДВ-М8	2.5		кг
		Материалы			
16	ГОСТ 9573-82	Плиты из минеральной			
		ваты ПЛТ75-1000.500.50	0.25		$м^3$
17	ТУ 6-02-775-73	Мастика силиконовая			
		"Эластосил" 11-05	0.0002		$м^3$
18	ГОСТ 19177-81	Прокладка ПРП 40к 60.300	14.8		м
19	ГОСТ 4640-84	Минеральная вата	0.02		$м^3$

Привязан

Инв. №

Нач. отд.	Петухов		
Н. контр.	Нижегородова		25.08.8
Гл. арх. отд.	Ширяев		
Гл. кон. отд.	Миронов		
Зав. гр. арх.	Илларионова		
Арх. 1 кат.	Смолина		
Арх. 2 кат.	Бабошина		

701-1-54.89 АР

Склад отапливаемый площадью 4 тыс. кв.м из ЛМК для продтоваров

Монтажные схемы внутренних стеновых панелей на венткамеры 1,2,3. Узлы 3,4

Стадия	Лист	Листов
Р	11	

ГГПИ-6 Москва

Копировал

Формат А2

Взамен инв.№ | Подпись и дата | Инв.№ подл.

Альбом 2

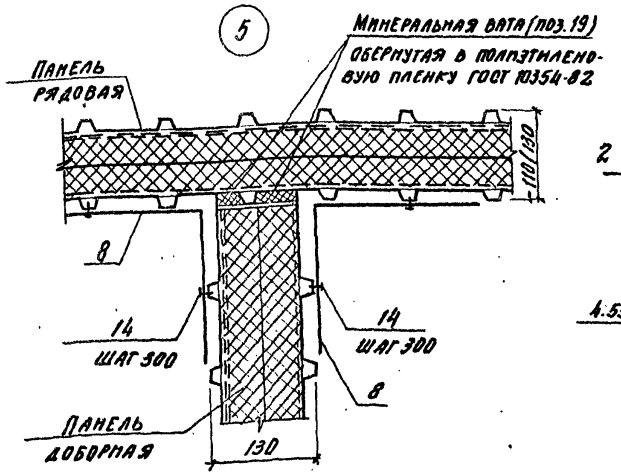

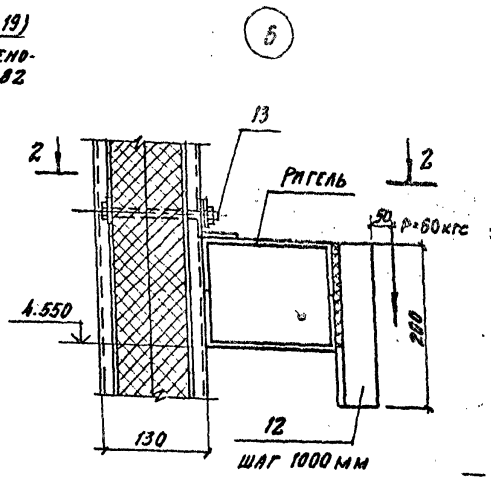

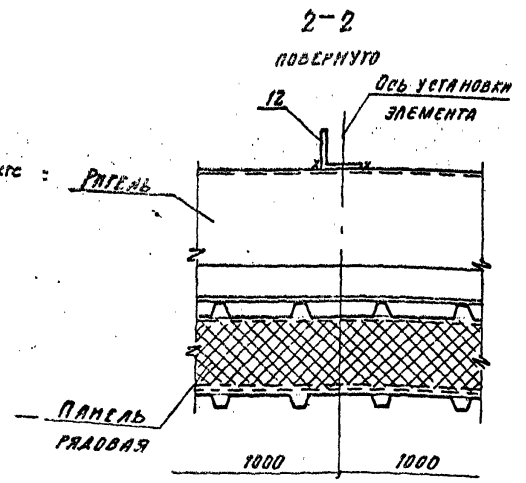

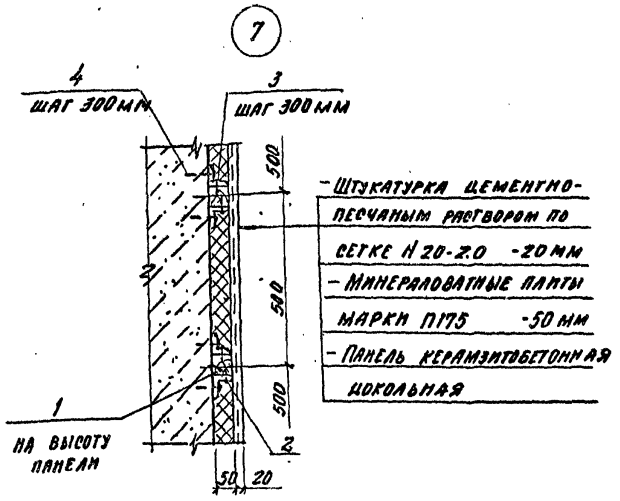

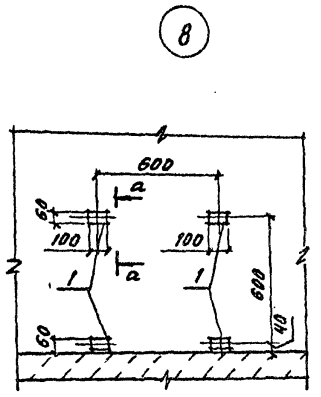

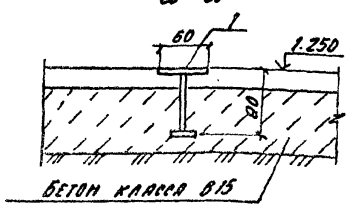

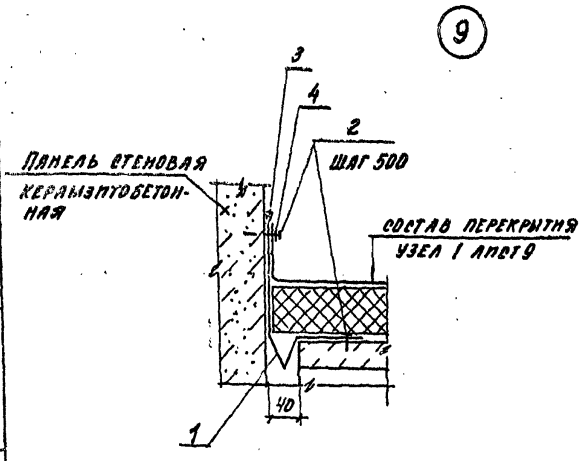

Спецификация элементов на узлы 7, 8, 9, 22-24, 27, 29

Марка, поз.	Наименование	Наименование	Кол.	Масса ед. кг	Примечание
		Узел 7			
1	ГОСТ 8486-86	Деревянный антисептированный брус 50×50	3.4		м3
2		Уголок 50×50×5 ГОСТ 8509-86 / Ст3кп2 ГОСТ 535-79 В100	46	0.38	м
3	ГОСТ 1146-80	Шуруп А5×30	460		
4	ГОСТ 27320-87	Дюбель-распорный ДВ-М8	62		кг
5	ГОСТ 9573-82	Плита из минеральной ваты марки П175-1000.500.50	4.8		м3
	ГОСТ 5336-80	Сетка Н 20-2.0	121	1,71	м2
		Узел 8			
1	1.400-15 вып. 0,1	Изделие закладное МН101-6	12	0.6	м
		Узел 9			
1	2.460-17 вып. 2	МС47	10	3.6	
2	ГОСТ 27320-87	Дюбель-втулка ДВ-М8	0.4		кг
3	ТУ6-02-775-73	Мастика „Эластосил 11-06"	0.001		м3
4		Полоса 84×40 ГОСТ 103-76 / Ст3кп2 ГОСТ 535-79	14	1.26	м
		Узел 22			
1		Швеллер П 200×80×4 ГОСТ 8278-83 / Ст3кп2 ГОСТ 14637-79	250	10.8	м
2	ГОСТ 7798-70	Болт М8×60.56.019	110		кг
	ГОСТ 11371-78	Шайба 8	14.0		кг
	ГОСТ 5915-70	Гайка М 8.4.016	5.0		кг
		Узел 23			
1	701-1-54.89 КНМ 0.46	Закладная деталь (ЗД-1)	216		
2	ГОСТ 19177-81	Прокладка ПРП30к 40.300	22		м
3		Уголок 75×75×5 ГОСТ 8509-86 / Ст3кп2 ГОСТ 535-79 В400	22	5.8	м
		Узел 24			
1	701-54.89 КНМ 0.42	Фасонное изделие (ФС5)	140		м
2	ТУ 36-2088-77	Заклепка 3К-12	1.0		кг
3	ТУ 6-02-775-73	Мастика „Эластосил" 11-06	0.03		м3
		Узел 27			
1	2.460-17 вып. 2	МС-54	12	6.0	
2	ТУ 36-2088-77	Заклепка 3К-12	1.0		кг
		Узел 28			
	ГОСТ 9573-82	Плита из минеральной ваты П175-1000.500.50	8.7		м3
	ГОСТ 15892-70	Проволока Ф25	100	0.04	м
	ГОСТ 5336-80	Сетка Н 20-2.0	15.1	1.71	м2

Спецификация материалов и изделий на узлы 5...6 на листе 11

Нач. отд.	Петухов		701-1-54.89 АР	
Н. контр.	Нижегородова			
Гл. арх. пр.	Ширяев		Склад отапливаемый площадью 4.0 тыс. кв. м из ЛМК для продтоваров	Стадия Р, Лист 12, Листов
Гл. кон. пр.	Гаврилов		Узлы 5...9	ГГПИ-Б Москва
Зав. гр. ар.	Назарянова			
Арх. т. к.	Смолина			

Привязан

Инв. №

Копировал

Формат А2

Альбом 2

Монтажная схема наружных стеновых панелей по оси „А" в осях 1... 16

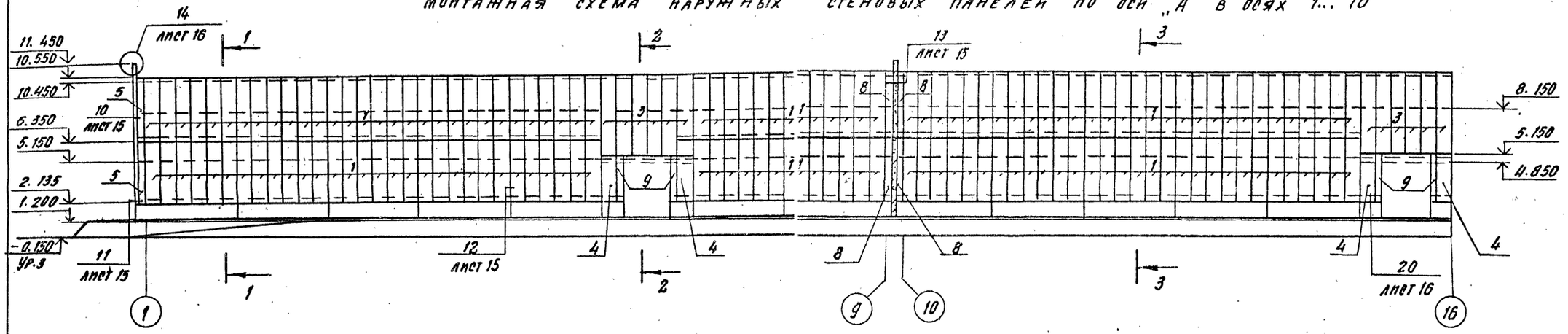

Монтажная схема наружных стеновых панелей по оси „А" в осях 16... 27

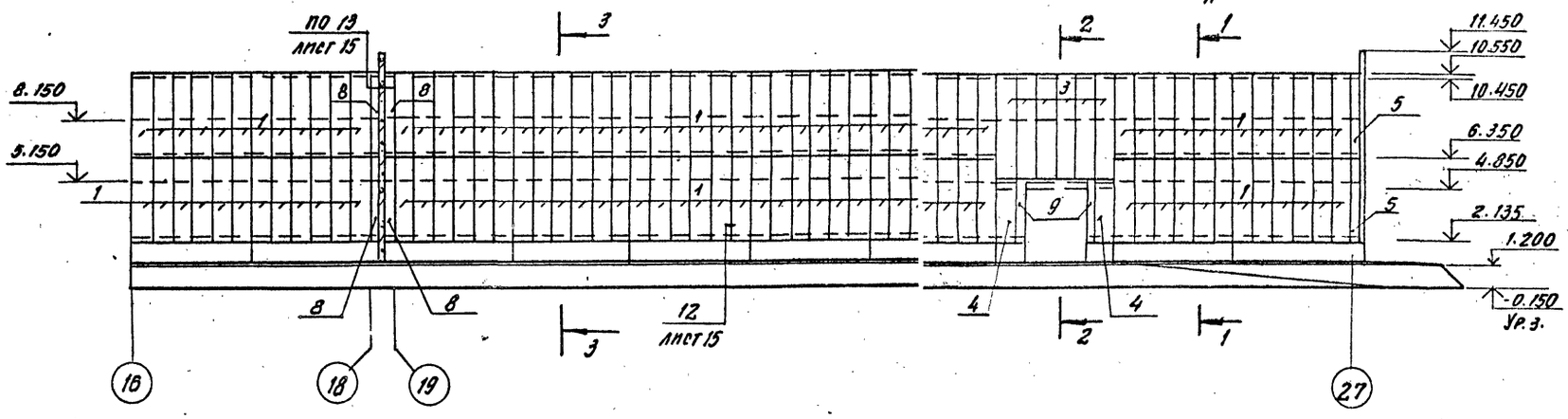

1—1

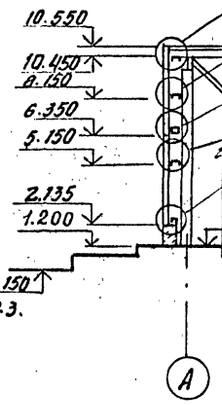

2—2

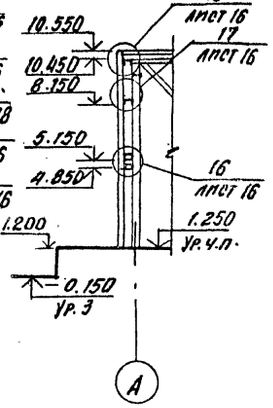

Монтажная схема наружных стеновых панелей по оси 1

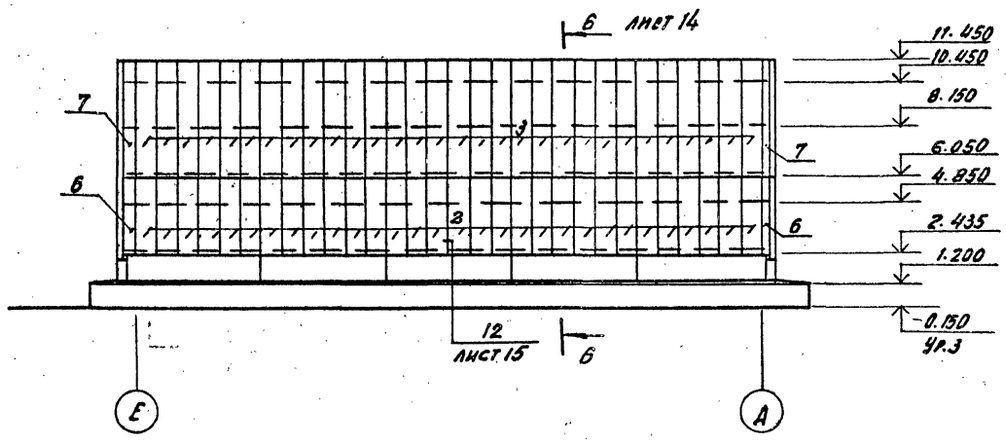

3—3

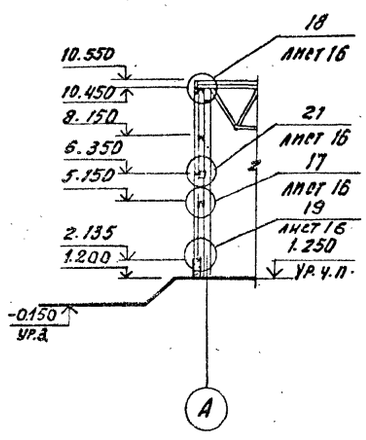

1. Спецификация на монтажные схемы наружных стеновых панелей на листе 17.

Нач. отд.	Петухов		
Н. контр.	Нижегородова		25.02.2
Гл. арх. отд.	Шпряев		
Гл. кон. отд.	Миронов		
Зав. гр. арх.	Малярпонова		
Арх. I кат.	Смолина		
Арх. II кат.	Бабошина		

701-1-54. 89 АР

Склад отапливаемый площадью 4.0 тыс. кв. м из ЛМК для продтоваров

Стадия	Лист	Листов
Р	13	

Монтажные схемы наружных стеновых панелей по осям „А", „1"

ГГПИ-Б Москва

Привязан

Инв. №

Мс. 9. № под. | Подпись и дата | Взам. инв. №

Копировал

Формат А2

Альбом 2

Монтажная схема наружных стеновых панелей по оси „Е" в осях 27...12

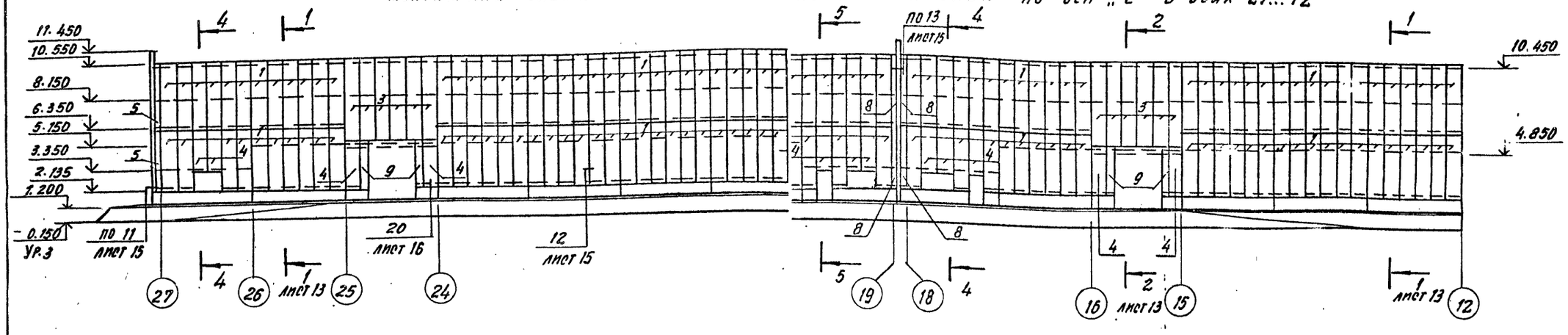

Монтажная схема наружных стеновых панелей по оси „Е" в осях 12...1

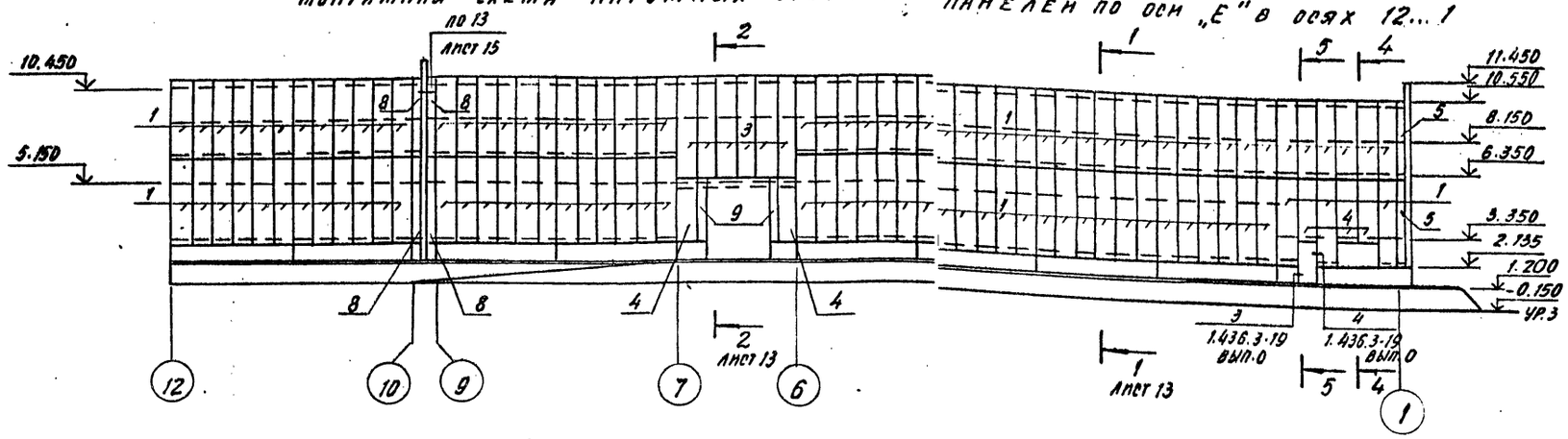

4-4

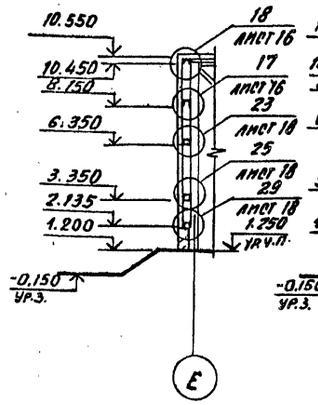

5-5

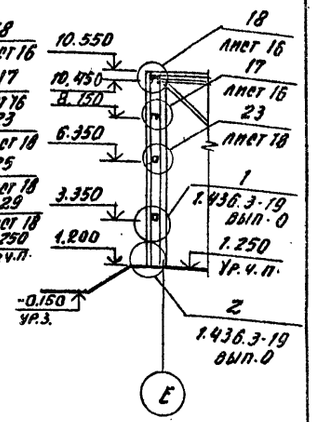

Монтажная схема наружных стеновых панелей по оси „27"

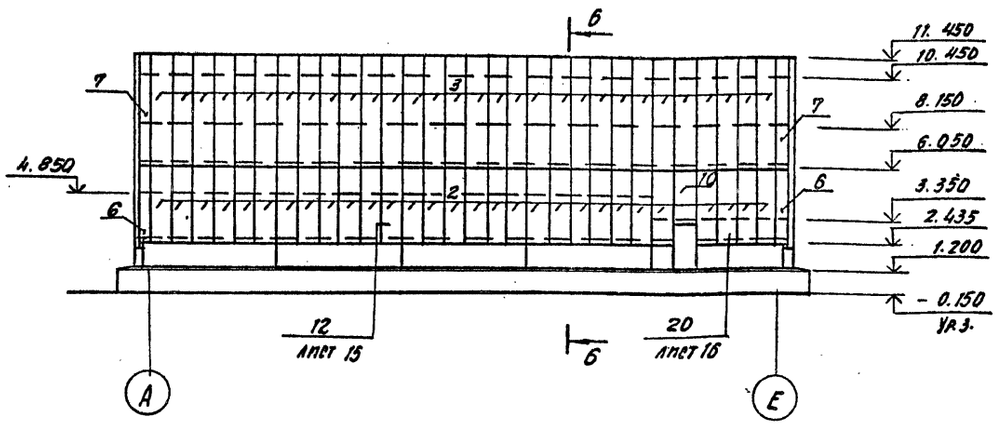

6—6

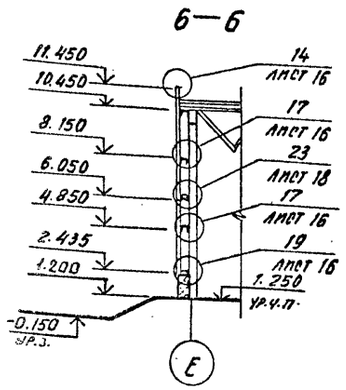

Спецификация на монтажные схемы наружных стеновых панелей на листе 17.

Нач. отд.	Петухов		701-1-54.89 АР	
Н. контр.	Нижегородова	28.08.89	Склад отапливаемый площадью 4,0 тыс. кв.м из ЛМК для продтоваров	Стадия: Р; Лист: 14; Листов:
Гл. арх. от.	Шпяев			
Гл. кон. от.	Миронов			
Зав. гр. ар.	Ипларионова		Монтажные схемы наружных стеновых панелей по осям „Е"; „27"	ГГПИ-Б Москва
Арх. 1кат.	Смолина			
Арх. 2кат.	Бабошина			

Привязан

Инв. №

Копировал

Формат А2

Взам. инв. №

Подпись и дата

Инв. № подл.

Альбом 2

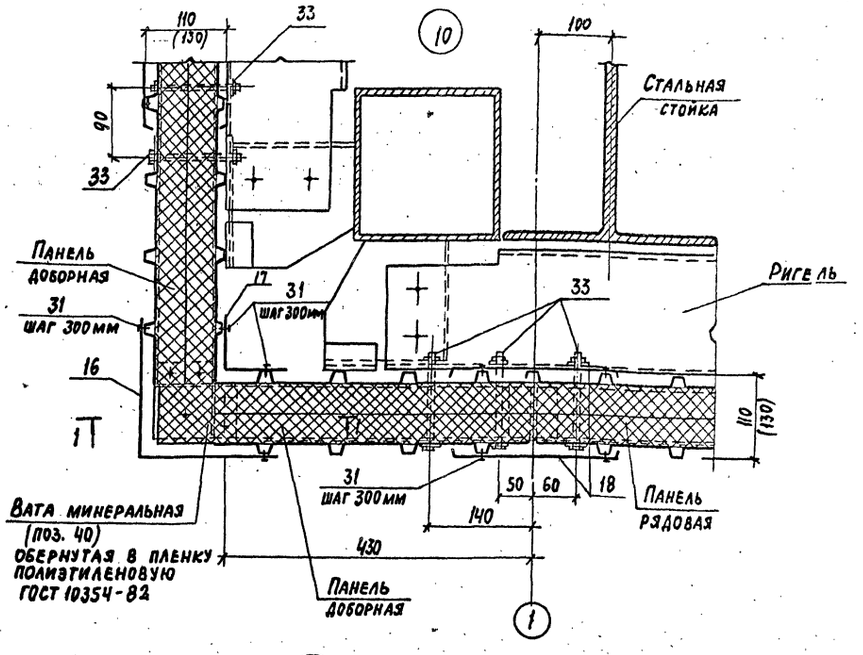

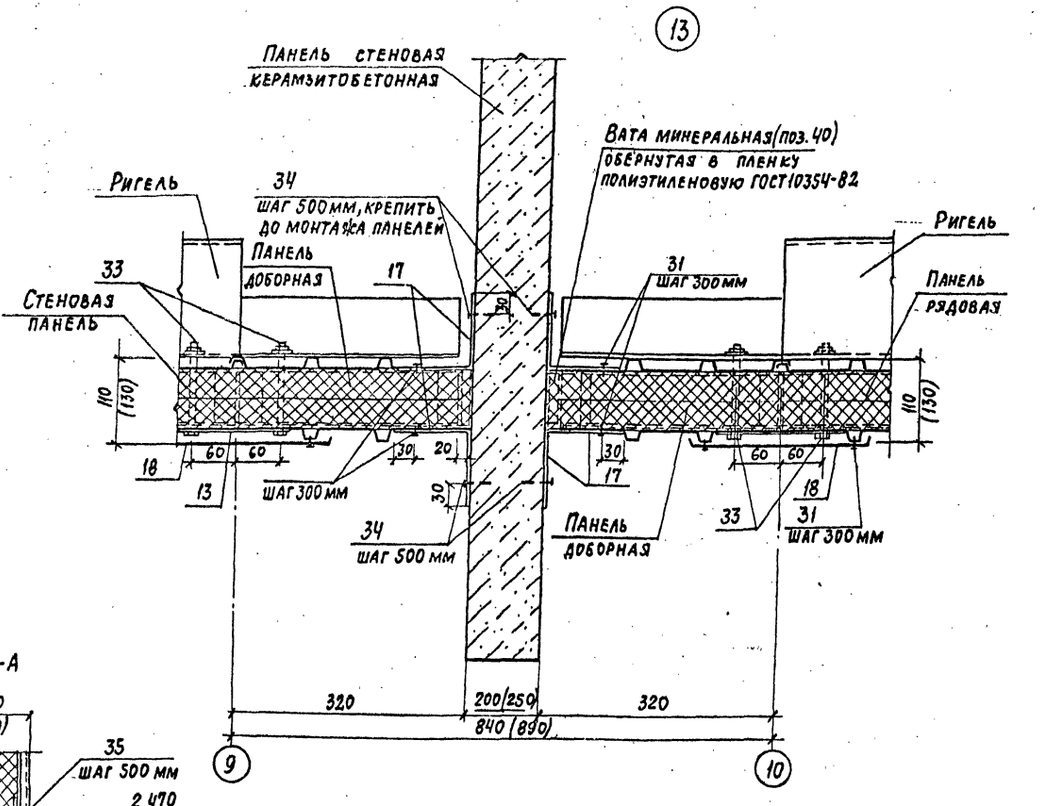

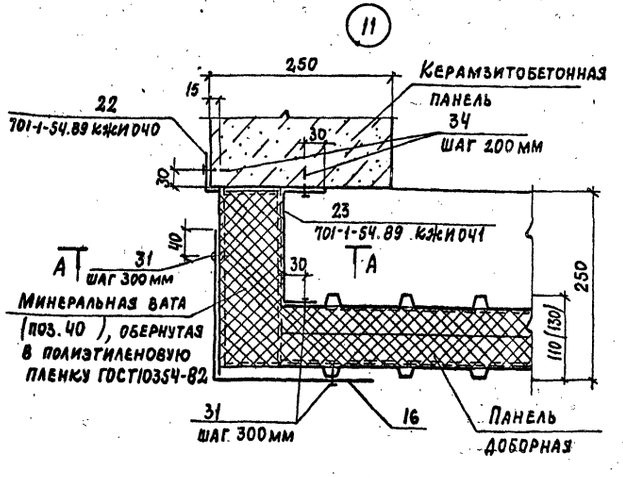

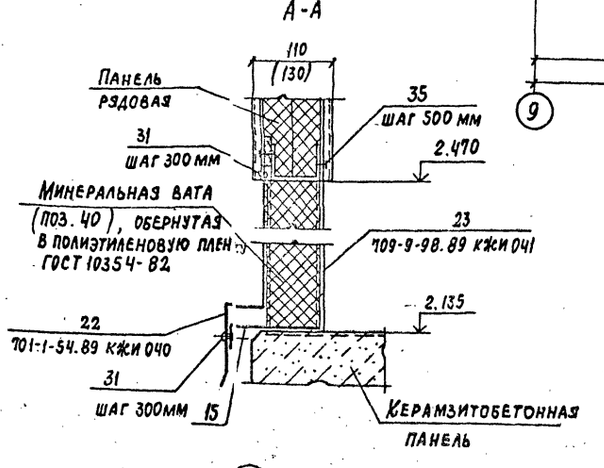

Спецификация материалов и изделий на узлы 10...13 на листе 17.

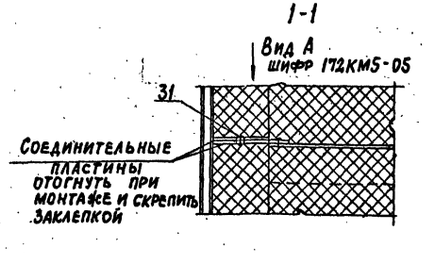

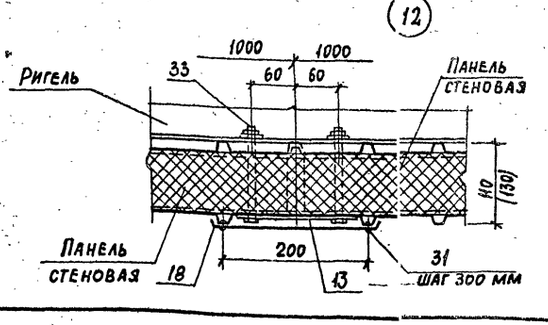

Привязан				701-1-54.89 АР			
	Нач. отд.	Петухов		Склад отапливаемый площадью 4,0 тыс. кв. м из АМК для продтоваров	Стадия	Лист	Листов
	Н. контр.	Нижегородов			Р	15	
	Гл. арх. отд.	Ширяев					
	Гл. констр.	Миронов		Узлы 10...13	ГГПИ-6 Москва		
	Зав. гр. арх.	Илларионов					
Инв. №	Арх. 1 кат.	Смолина					

Копировал: Kaj

Формат А2

Инв. № подл. | Подпись и дата | Взам. инв. №

Альбом 2

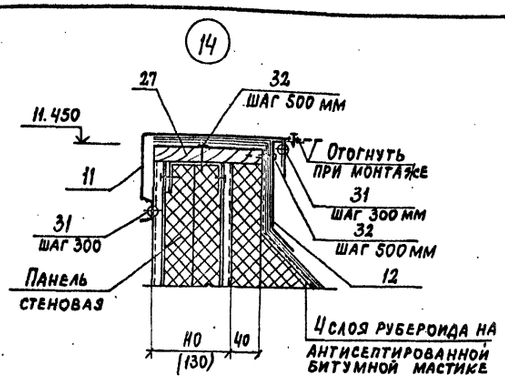

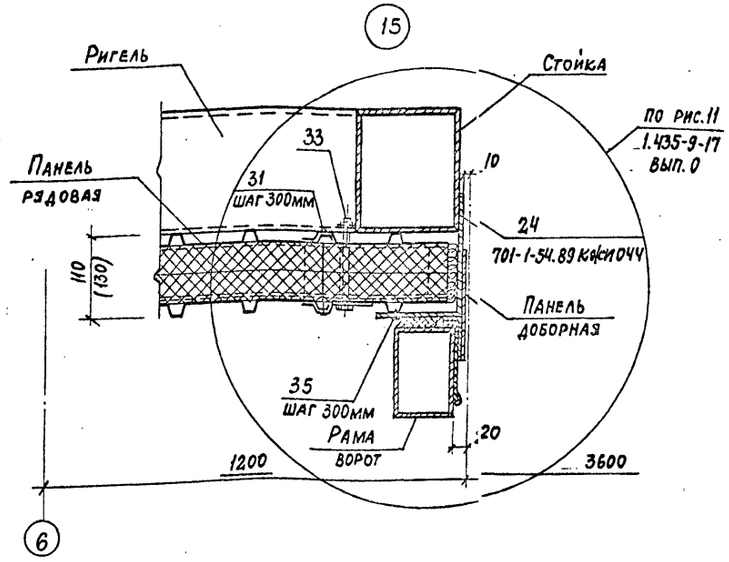

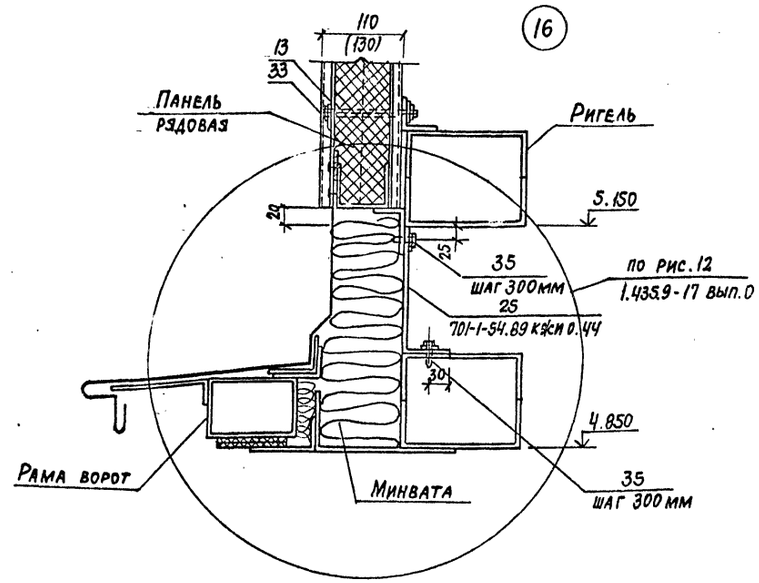

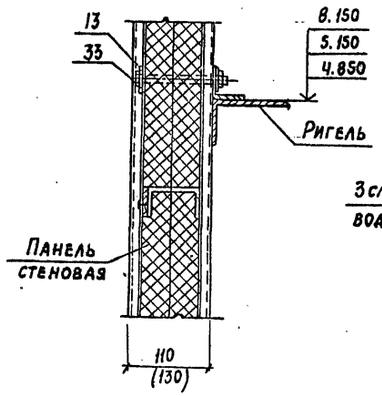

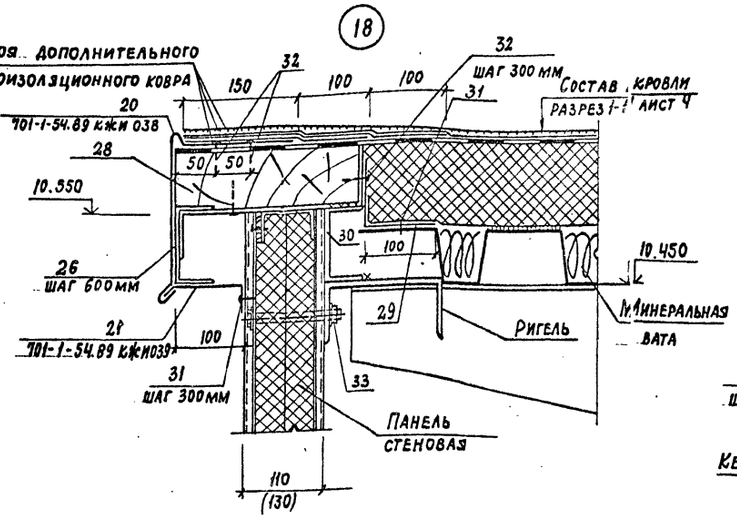

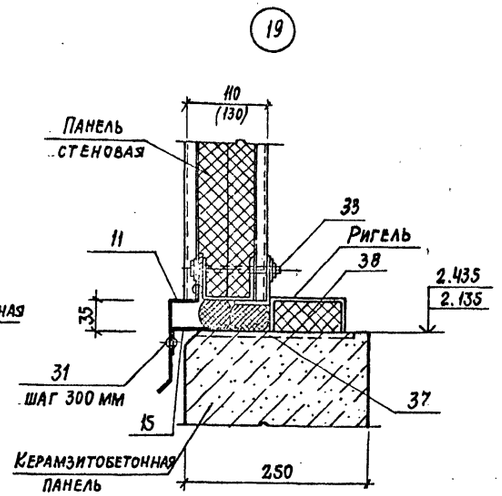

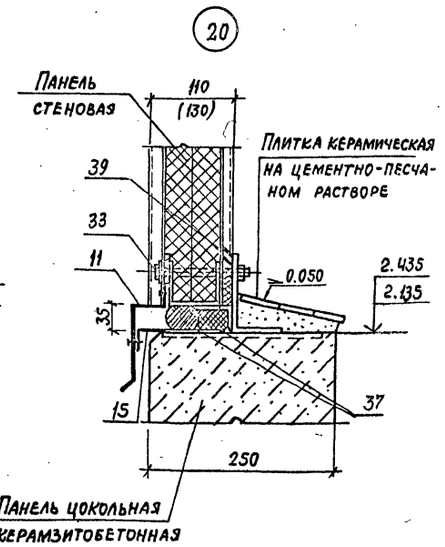

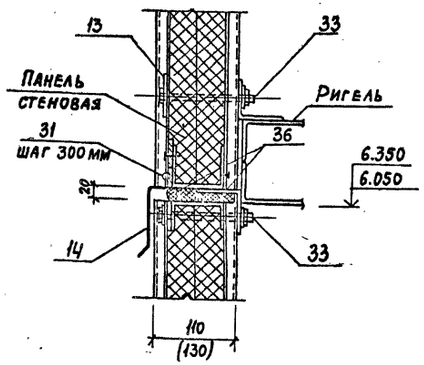

1. Спецификация материалов и изделий на узлы 14...21 на листе 17.
2. Монтажную сварку производить по ГОСТ 5264-80 электродами типа Э42А по ГОСТ 9467-75, высота шва h= 4 мм.

				701-1-54.89 АР			
			Нач. отд. Петухов	Склад отапливаемый площадью 4,0 тыс. кв. м из ЛМК для продтоваров	Стадия	Лист	Листов
Привязан			Н. контр. Нижегородова		Р	16	
			Гл. арх. отд. Ширяев				
			Гл. кон. отд. Миронов	Узлы 14...21	ГГПИ-6 Москва		
			Зав. гр. арх. Илларионова				
Инв. №			Арх. I кат. Смолина				

Копировал: Kog.

Формат А2

Инв. № подл. | Подпись и дата | Взам. инв. №

Альбом 2

Спецификация на монтажные схемы наружных стеновых панелей

Марка, поз.	Обозначение	Наименование	Кол.	Масса ед. кг	Примечание
		для $t^{\circ}_{н}=-30^{\circ}C$			
		Стеновые панели			
1		1ПТС 418.1000.110-С0.7	493	119.41	
2		1ПТС 358.1000.110-С0.7	59	105.11	
3		1ПТС 538.1000.110-С0.7	96	155.59	
4	Шифр 172. КМ5	1ПТС 298.1000.110-С0.7	23	86.99	
5		ПТСД 418.440.110-С0.7	8	54.4	
6		ПТСД 358.440.110-С0.7	4	47.5	
7		ПТСД 538.440.110-С0.7	4	70.5	
8	701-1-54.89 КНИ 047	Панель доборная (ПД-1)	16		
9	048	Панель доборная (ПД-2)	12		
10	054	Панель рядовая (ПР-1)	1		
		Фасонные профили			
11		Д-1	63	2.5	м
12		Д-4	63	3.7	м
13		Д-34	640	0.1	
14		Д-26	372	0.85	м
15	ТУ 36-2336-80	Д-12	353	2.15	м
16		Д-32	34	2.71	м
17		Д-31	102	1.18	м
18		Д-30	2700	1.53	м
19		Д-7	353	0.94	м
		Фасонные изделия			
20	701-1-54.89 КНИ 038	Фасонное изделие (ФС-1)	292		м
21	039	Фасонное изделие (ФС-2)	292		м
22	040	Фасонное изделие (ФС-3)	4		
23	041	Фасонное изделие (ФС-4)	4		
24	044	Заглушка (З-1)	12		
25	044	Заглушка (З-2)	12		
26	045	Костыль (К-1)	488		
		Детали			
27		Доска антисептированная			
	ГОСТ 8486-86	19×150 мм	0.2		$м^3$
28		Брус деревянный анти-			
		септированный 100×260	8.2		$м^3$
29		лист 0.8×200×2000 ГОСТ 19904-74 оцин. Вст.3кп2 ГОСТ 535-79	146	2.5	
30		Швеллер $\frac{10\ ГОСТ\ 8240-72}{Вст3кп2\ ГОСТ\ 535-79}$	292	8.59	м
		Стандартные изделия			
31	ТУ 36-2088-77	Заклепка 3К-12	65		кг
32	ГОСТ 11473-75	Шуруп 6×40	1200		

Спецификация на монтажные схемы наружных стеновых панелей

продолжение

Марка, поз.	Обозначение	Наименование	Кол.	Масса ед. кг	Примечание
33	ГОСТ 7798-70	Болт М10-8g×120.56.019	400		кг
	ГОСТ 5915-70	Гайка М10-7Н5.019	50		кг
	ГОСТ 11371-78	Шайба 10.01.08 кп 019	20		кг
34	ГОСТ 27320-87	Дюбель-втулка ДВ-М8	2.8		кг
35	ТУ 400-28-461-84	Винт самонарезающий			
		ПК-8 ДС 4.2-45-45	78		
		Материалы			
36	ГОСТ 19177-81	Прокладка ПРП30×40.300	594		м
37		ПРП 40×60.300	558		м
38	ГОСТ 9573-82	Плита из минеральной			
		ваты П175-1000.500.50	1.5		$м^3$
39	ТУ 6-02-775-73	Мастика силиконовая			
		„Эластосил" 11-05	0.02		$м^3$
40	ГОСТ 4640-84	Минеральная вата	0.5		$м^3$
		Для $t^{\circ}_{н}=-40^{\circ}C$			
		Стеновые панели			
1		1ПТС 418.1000.130-С0.7	493	134.31	
2		1ПТС 358.1000.130-С0.7	59	101.4	
3		1ПТС 538.1000.130-С0.7	96	174.0	
4	Шифр 172. КМ5	1ПТС 298.1000.130-С0.7	23	86.99	
5		ПТСД 418.440.130-С0.7	8	60.7	
6		ПТСД 358.440.130-С0.7	4	53.0	
7		ПТСД 538.440.130-С0.7	4	78.8	
8	701-1-54.89 КНИ 049	Панель доборная (ПД-3)	16		
9	050	Панель доборная (ПД-4)	12		
10	055	Панель рядовая (ПР-2)	1		
		Фасонные профили			
11		Д-1	63	2.5	м
12		Д-4	63	3.7	м
13		Д-34	640	0.1	
14		Д-26	372	0.85	м
15	ТУ 36-2336-80	Д-12	353	2.15	м
16		Д-32	34	2.71	м
17		Д-31	102	1.18	м
18		Д-30	2700	1.53	м
19		Д-8	353	1.09	м
		Фасонные изделия			
20	701-1-54.89 КНИ 038	Фасонное изделие (ФС-1)	292		м
21	039	Фасонное изделие (ФС-2)	292		м
22	040	Фасонное изделие (ФС-3)	4		
23	041	Фасонное изделие (ФС-4)	4		

Спецификация на монтажные схемы наружных стеновых панелей

продолжение

Марка, поз.	Обозначение	Наименование	Кол.	Масса ед. кг	Примечание
24	701-1-54.89 КНИ 044	Заглушка (З-1)	12		
25	044	Заглушка (З-2)	12		
26	045	Костыль (К-1)	488		
		Детали			
27		Доска антисептированная			
	ГОСТ 8486-86	19×170 мм	0.22		$м^3$
28		Брус деревянный анти-			
		септированный 130×280	11.7		$м^3$
29		лист 0.8×200×2000 ГОСТ 19904-74 оцин. Вст3кп2 ГОСТ 535-79	146	2.5	
30		Швеллер $\frac{10\ ГОСТ\ 8240-72}{Вст3кп2\ ГОСТ\ 535-79}$	292	8.59	м
		Стандартные изделия			
31	ТУ 36-2088-71	Заклепка 3К-12	65		кг
32	ГОСТ 11473-75	Шуруп 6×40	1200		
33	ГОСТ 7798-70	Болт М10-8g×140.56.019	450		кг
	ГОСТ 5915-70	Гайка М10-7Н5.019	50		кг
	ГОСТ 11371-78	Шайба 10.01.08 кп 019	20		кг
34	ГОСТ 27320-87	Дюбель-втулка ДВ-М8	2.8		кг
35	ТУ 400-28-461-84	Винт самонарезающий			
		ПК-8 ДС 4.2-45-45	78		
		Материалы			
36	ГОСТ 19177-81	Прокладка ПРП30×40.300	584		м
37		ПРП 40×60.300	558		м
38	ГОСТ 9573-82	Плита из минеральной			
		ваты П175-1000.500.50	1.5		$м^3$
39	ТУ 6-02-775-73	Мастика силиконовая			
		„Эластосил" 11-06	0.02		$м^3$
40	ГОСТ 4640-84	Минеральная вата	0.5		$м^3$

Привязан

Инв. №

Нач. отд.	Петухов		
Н. контр.	Нижегородов		15.11.89
Гл. арх. отд.	Ширяев		
Гл. кон. отд.	Миронов		
Зав. гр. арх.	Иларионова		
Арх. 1 кат.	Смолина		

701-1-54.89 АР

Склад отапливаемый площадью 4.0 тыс. кв. м из лик для продтоваров

Стадия	Лист	Листов
Р	17	

Спецификация на монтажные схемы наружных стеновых панелей для $t^{\circ}_{н}=-30^{\circ}C$ / $t^{\circ}_{н}=-40^{\circ}C$

ГГПИ-Б Москва

Копировал

Формат А2

Инв. № подл. | Подпись и дата | Взам. инв. №

Альбом 2

22

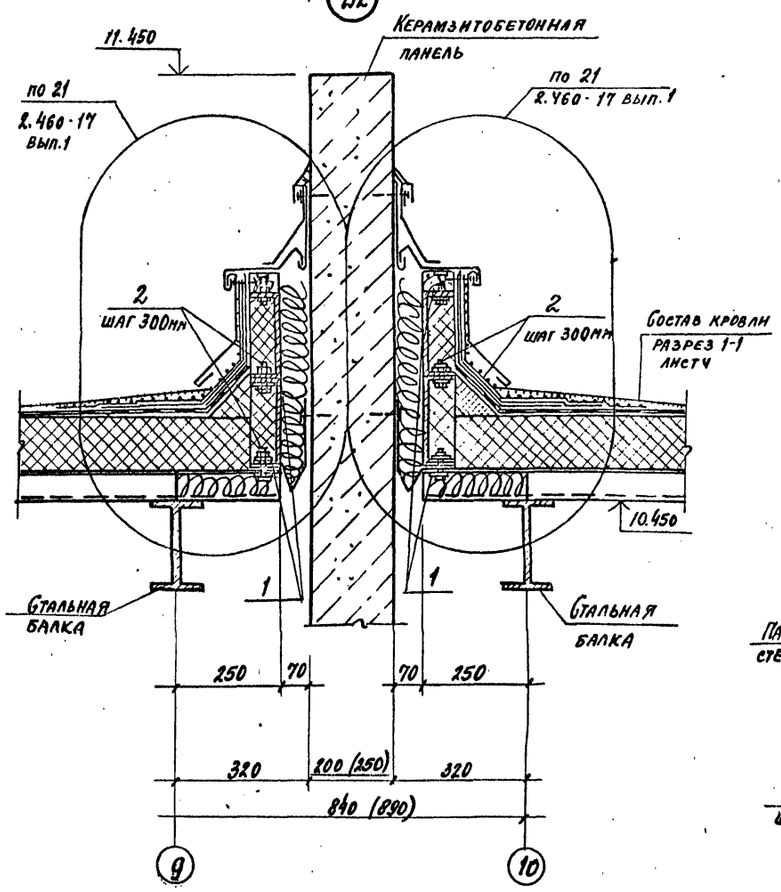

23

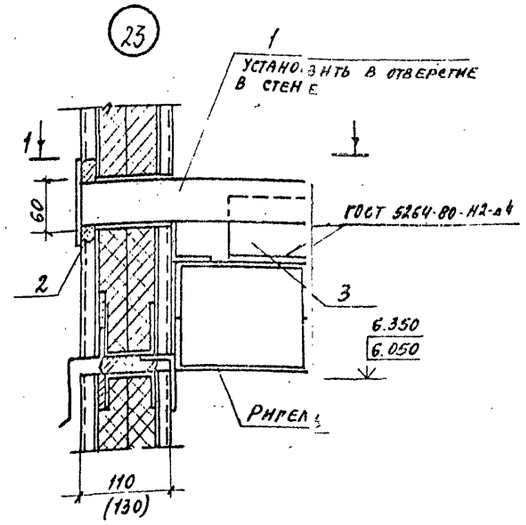

1-1 (повернуто)

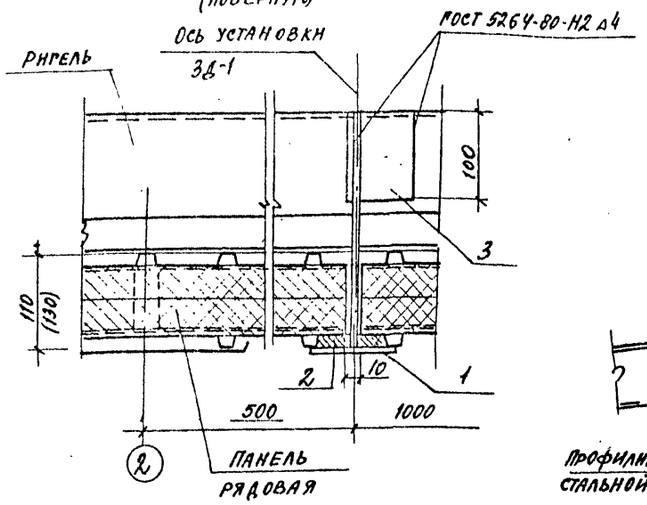

24

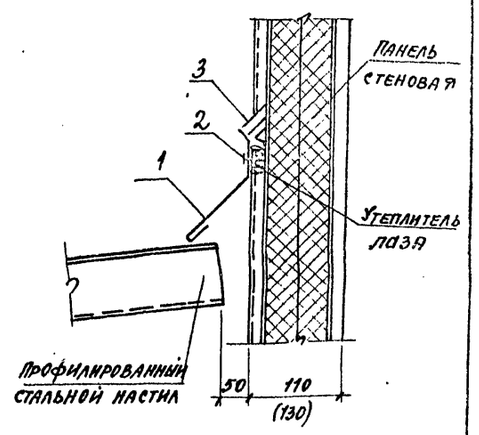

25

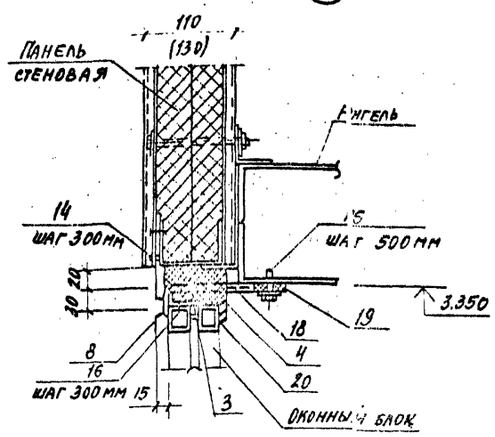

26

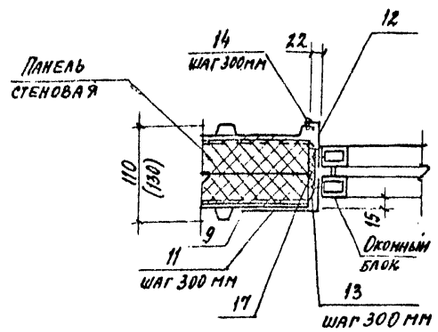

27

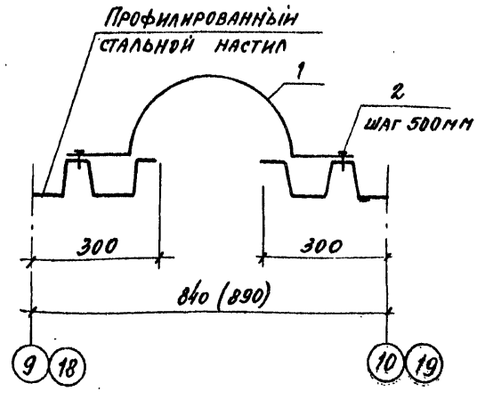

28

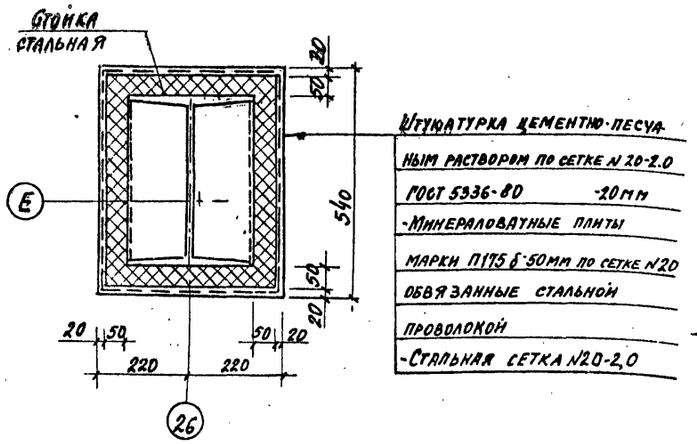

29

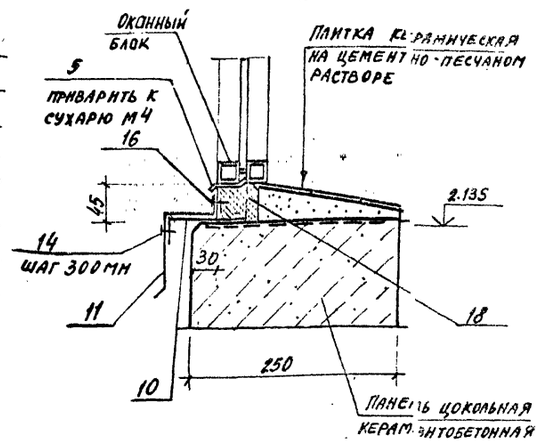

1. Спецификация на узлы 25,26,29 на листе 5.
2. Спецификация на узлы 22...24,27,28 на листе 12.
3. Закладная деталь поз.1 по узлу 23 устанавливается по периметру здания, кроме мест расположения навесов.

				701-1-54.89		АР		
Привязан								
				Склад отапливаемый площадью 4.0 тыс. кв.м из АМК для продтоваров	Стадия	Лист	Листов	
					Р	18		
Инв. N				Узлы 22...29	ГГПИ-6 Москва			

Нач.отд. Петухов; Н.контр. Нижнегородцев; Гл.арх.отд. Ширяев; Гл.инж.отд. Муронов; Зав.гр.арх. Малариновская; Арх.1кат. Смолина

Копировал

Формат А2

Взамен инв.N | Подпись и дата | Инв.N подл.

Альбом 2

План кровли

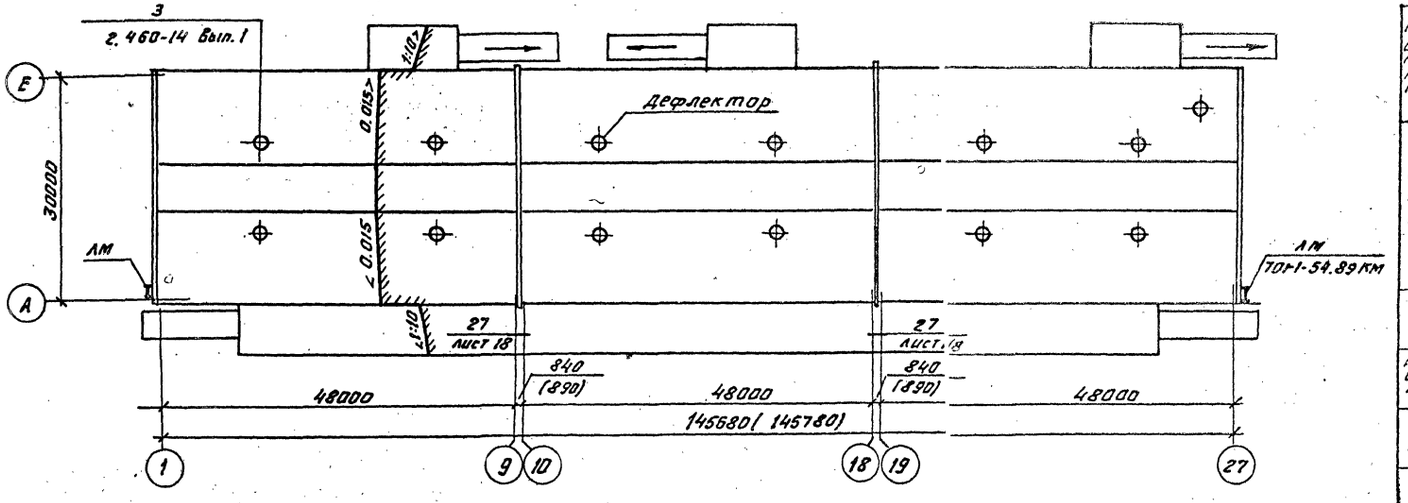

План полов

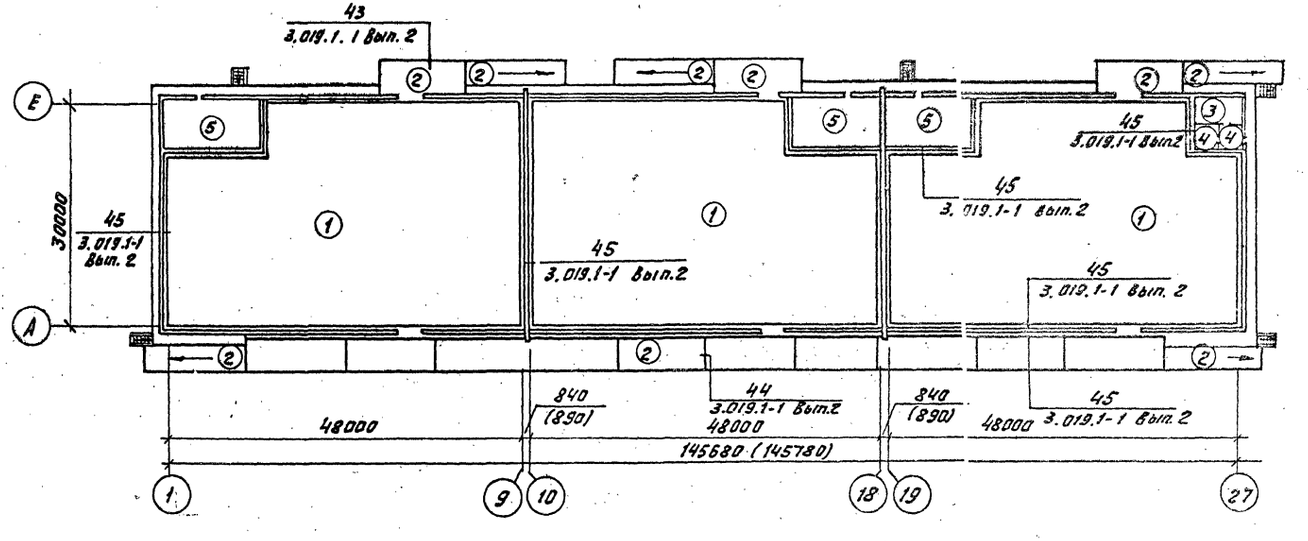

Экспликация полов

Наименование или номер помещения по проекту	Тип пола по проекту	Схема пола или номер узла серии	Элементы пола и их толщина	Площадь пола м²
Секция 1 Секция 2 Секция 3	1		Покрытие-вакуумированный бетон кл. сса В22.5 - 30 Подстилающий слой - бетон класса - В22.5 - 180 Основание-утрамбованный щебнем грунт	4191.8
Рампы пандусы	2	Узел 11 1.444-1 Вып.1	Подстилающий слой - бетон класса В15 - 100	1026.8
Комната обслуж. дежурного персонала	3	Узел 230 2.244-1 Вып.4	Подстилающий слой - бетон класса В15 - 100	28.8
Санузел тамбур	4	Узел 28 1.444.1 Вып.1	Подстилающий слой - бетон класса В15 - 100	17.0
Вентка-меры	5		Покрытие цементно-песчаный раствор М300 - 30 Подстилающий слой - бетон класса В15 - 100 Основание - уплотненный щебнем грунт	259.4

1. Типы полов приняты в соответствии с требованиями СНиП 2.03.13-89 „Полы"
2. Нормативные нагрузки на полы в складских помещениях - 50 кПа, на рампах - 30 кПа.
3. Полы настилаются после прокладки всех коммуникаций.
4. Полы в санузлах устраиваются на 20мм ниже отметки чистого пола смежных помещений.
5. Деформационные швы в полах складских помещений устраиваются по периметру помещения, на рампах через 12м согласно СНиП 2.01.13-88 пункт 6.7.
6. Уплотнение грунта под полы производить послойно при оптимальной влажности грунта до объемного веса скелета грунта γ ск. гр. = 1.65 т/м³.
7. В помещениях склада по периметру наружных стен и деформационных швов и в помещениях с типами полов 3,4,5 по периметру наружных и внутренних стен по грунту под конструкцию пола уложить утеплитель - керамзитовый гравий γ=500 кг/м³ слоем 0.25 на ширину 0.8 м.
8. Кровля плоская с наружным водоотводом.
9. Привязки отверстий в кровле см. листы комплекта 701-1-54.89 КМ.

Привязан:	Нач. отд.	Петухов В.	Склад отапливаемый площадью 4.0 тыс кв.м. из ЛМК для продтоваров.	Стадия	Лист	Листов
	Н. контр.	Нижегородов		Р	19	
	Гл. арх. от.	Ширяев				
	Гл. кон. от.	Миронов	План кровли. План полов.	ГГПИ-6 Москва		
	Зав. гр. ар.	Илларионов				
Инв. №	Арх. I кат.	Смолина				

701-1-54.89 АР

Копировал:

Формат А2

Инв. № подл. | Подпись и дата | Взам. инв. №

Альбом 2

Ведомость рабочих чертежей основного комплекта КЖ

Лист	Наименование	Примечание
1	Общие данные (начало)	
2	Общие данные (окончание)	
3	Схема расположения фундаментов и фундаментных балок	
4	Узел I	
5	Узел II...V.	
6	Узлы VI...IX.	
7	Узлы X...XII.	
8	Фундаменты Фм1, Фм2.	
9	Фундаменты Фм3, Фм4.	
10	Фундаменты Фм5, Фм6	
11	Фундаменты Фм7, Фм8	
12	Фундаменты Фм9, Фм10	
13	Фундаменты Фм11, Фм12	
14	Фундаменты Фм14, Фм15	
15	Фундаменты Фм13, Фм16, Фм17.	
16	Фундаменты Фм18, Фм19.	
17	Фундаменты Фм20, Фм21.	
18	Фундаменты Фм22, Фм23	
19	Фундамент Фм24	
20	Схема расположения элементов подпорных стен.	
21	Фрагмент 1.	
22	Фрагменты 2,3	
23	Фрагменты 4,5.	
24	Схемы расположения каналов. (Вариант I и II)	
25	Канал Кл 1.	
26	Канал Кл 2.	
27	Схемы расположения стеновых панелей цоколя по осям А и 1. Фрагменты 1...4; 8	
28	Схемы расположения стеновых панелей цоколя по осям Е и 27. Фрагменты 5, 6, 7.	
29	Схемы расположения стеновых панелей цоколя по осям Д, 3, 16, 21, 26.	
30	Схема расположения стеновых панелей по осям 9 и 18. Фрагменты 9...11.	
31	Узлы крепления стеновых панелей 1...5.	

Типовой проект разработан в соответствии с действующими нормами и правилами и предусматривает мероприятия, обеспечивающие взрывную, взрывопожарную и пожарную безопасность при эксплуатации здания.

Главный инженер проекта /Дубровин Ю.А.

(Продолжение)

Лист	Наименование	Примечание
32	Узлы крепления стеновых панелей 6...9.	
33	Спецификация к схемам расположения стеновых панелей (к листам 27...32).	
34	Монолитное перекрытие Пм2.	
35	Монолитные перекрытия Пм1, Пм3.	
36	Схемы расположения каркасов воздухозаборных отсеков вентканал 1,2,3. Узел IV.	
37	Разрез 1-1 для $t_{н.в.}=-30°$ и для $t_{н.в.}=-40°C$. Узлы I, II, III	

Ведомость ссылочных и прилагаемых документов

Обозначение	Наименование	Примечание
	Ссылочные документы	
1.415.1-2	Балки фундаментные железобетонные для наружных и внутренних стен производственных зданий промышленных предприятий	
Выпуск 1	Балки для стен зданий с шагом колонн 6м. Указания по применению. Рабочие чертежи.	
3.002.1-1	Сборные железобетонные подпорные стенки межотраслевого применения с высотой подпора грунта 1,2-4,8 м.	
Выпуск 0	Материалы для проектирования	
Выпуск 1	Сборные железобетонные конструкции.	
Выпуск 2	Арматурные и закладные изделия.	
3.006.1-2.87	Сборные железобетонные каналы и тоннели из лотковых элементов	
Выпуск 0	Материалы для проектирования	
Выпуск 1	Лотки	
Выпуск 0	Плиты, опорные подушки. Рабочие чертежи	
Выпуск 5	Узлы трасс. Рабочие чертежи.	
Выпуск 6	Узлы трасс. Лотки, плиты, балки.	
3.900-3	Сборные ж/б конструкции емкостных сооружений водоснабжения и канализации.	
Выпуск 7	Изделия для круглых колодцев. Рабочие чертежи.	
1.030.1-1	Стены наружные из однослойных панелей для каркасных общественных зданий.	

(Продолжение)

Обозначение	Наименование	Примечание
	Ссылочные документы	
	производственных и вспомогательных зданий промышленных предприятий.	
Выпуск 0-3	Материалы для проектирования стен одноэтажных производственных зданий. Рабочие чертежи	
Выпуск 1-1	Панели из легких и ячеистых бетонов. Рабочие чертежи.	
Выпуск 1-2	Пространственные каркасы. Рабочие чертежи.	
Выпуск 1-3	Арматурные и закладные изделия. Рабочие чертежи.	
Выпуск 3-3	Монтажные узлы стен одноэтажных производственных зданий. Рабочие чертежи.	
1.030.1-1 Выпуск 4-1	Изделия соединительные стальные. Рабочие чертежи.	
1.410-3	Сетки сварные для армирования железобетонных конструкций.	
Выпуск 1	Сетки с рабочей арматурой диаметром от 10 до 32 мм. Рабочие чертежи.	
ГОСТ 23279-85	Сетки арматурные сварные для железобетонных конструкций и изделий.	

Привязан

Инв №

701-1-54.89 КЖ

Гл.кон.инж.пр.	Чудечкис		
Н.контр.	Шкергорадо		
ГИП	Дубровин		
Нач.отд.	Петухов		
Гл.спец.	Миронов		
Зав.гр.	Сурова		
Вед.инж.	Арефьева		
Инж.III к.	Сидоров		

Склад отапливаемый площадью 4,0 тыс. кв.м из лтк для продтоваров.

Стадия	Лист	Листов
Р	1	37

Общие данные (начало)

ГГПИ-6 Москва

Копировал: Фурей

Формат А2

Согласовано: Альбом 8 конструкций

Инв.№подл. | Подпись и дата | Взам.инв.№

Альбом 2

Ведомость ссылочных и прилагаемых документов /продолжение/

Обозначение	Наименование	Примечание
	Ссылочные документы	
1.400-15	Унифицированные закладные изделия железобетонных конструкций для крепления технологических коммуникаций и устройств.	
Выпуск 0	Материалы для проектирования	
Выпуск 1	Рабочие чертежи унифицированных закладных изделий.	
1.432.2-17	Стены одноэтажных промышленных зданий из металлических трехслойных панелей с утеплителем из пенополуретана	
Выпуск 4.	Узлы установки окон, дверей, ворот и сопряжения их с панелями. Рабочие чертежи.	
	Прилагаемые документы	
701-1-54.89 КЖИ	Изделия строительные.	
701-1-54.89 КЖ. ВМ	Ведомость потребности в материалах.	

Ведомость спецификаций

Лист	Наименование	Примечание
4	Спецификация к схеме расположения фундаментов и фундаментных балок.	
8	Спецификация на монолитные фундаменты Фм1; Фм2	
9	Спецификация на монолитные фундаменты Фм3; Фм4	
10	Спецификация на монолитные фундаменты Фм5; Фм6.	
11	Спецификация на монолитные фундаменты Фм7; Фм8.	
12	Спецификация на монолитные фундаменты Фм9; Фм10.	
13	Спецификация на монолитные фундаменты Фм11, Фм12	
14	Спецификация на монолитные фундаменты Фм14, Фм15	
15	Спецификация на монолитные фундаменты Фм13, Фм16; Фм17.	
16	Спецификация на монолитные фундаменты Фм18, Фм19	
17	Спецификация на монолитные фундаменты Фм20, Фм21.	
18	Спецификация на монолитные фундаменты Фм22, Фм23.	
19	Спецификация на монолитный фундамент Фм24.	
21	Спецификация к схеме расположения элементов подпорных стен /к листу 20/	
24	Спецификация к схеме расположения каналов.	
25	Спецификация к каналу Кл1.	
26	Спецификация к каналу Кл2.	
33	Спецификация к схемам расположения стеновых панелей /к листам 27...32/.	
34	Спецификация на монолитное перекрытие Пм2	
35	Спецификация на монолитные перекрытия Пм1, Пм3.	

Ведомость объемов сборных бетонных и железобетонных конструкций.

№ позиции	Наименование группы элементов конструкции	Код	Кол-во $м^3$	Примечание
1	Балки фундаментные	582400	243	
2	Панели стеновые наружные	583100	66.2	
3	Панели стеновые внутренние	583200	117.0	
4	Элементы каналов		5.1	
5	Элементы подпорных стен		159.0	
	Итого:		371.6	

Условные обозначения

– железобетон в сечениях

xxxxxxxx – сварной шов на монтаже

Перечень работ, необходимых для составления актов на скрытые работы

1. Разбивка осей здания.
2. Осмотр и освидетельствование котлованов.
3. Устройство фундаментов с геодезической проверки правильности их заложения.
4. Монтаж всех видов сборных конструкций.
5. Герметизация швов панелей стен.
6. Антикоррозийная защита открытых поверхностей закладных деталей ж.б. конструкций, стальных соединительных элементов и стальных конструкций после их установки и монтажа, а также мест сварки.

Общие указания.

1. Указания по применению проекта в альбоме 1.

2. При применении проекта для расчетной температуры -40°С необходимо скорректировать марки арматурных сталей, примененных в сборных конструкциях, в соответствии со СНиП 2.03.01-84 „Бетонные и железобетонные конструкции."

3. За условную отметку 0.000 принят уровень головки рельса, соответствующий абсолютной отметке.

4. Все открытые поверхности неоцинкованных закладных деталей и соединительные элементы сборных конструкций после их установки и монтажа должны быть защищены от коррозии в соответствии со СНиП 2.03.11-85 „Защита строительных конструкций от коррозии."

5. Монолитные бетонные и железобетонные конструкции выполнять в соответствии с требованиями СНиП III-15-76 „Бетонные и железобетонные конструкции монолитные."

6. Приемку и монтаж сборных бетонных и железобетонных конструкций производить в соответствии с требованиями СНиП III-16-80 „Бетонные и железобетонные конструкции сборные."

7. Производство работ по защите строительных конструкций от коррозии выполнять в соответствии с требованиями СНиП 3.04.03-85 „Защита строительных конструкций и сооружений от коррозии." Нарушенные при монтаже антикоррозионные покрытия восстановить.

8. Марки бетона по морозостойкости для бетонных и железобетонных конструкций назначаются при привязке по таблице 9 СНиП 2.03.01-84 „Бетонные и железобетонные конструкции".

Гл.архит-т	Чудечкис			701-1-54.89 КЖ
Н.контр	Нижегородцева		7.08.85	
ГИП	Дубровин			
Нач.отд	Петухов			Склад отапливаемый площадью 4.0 тыс. кв. м. из ЛМК для продтоваров
Гл.спец	Миронов			
Зав.гр.	Сурова			
Вед.инж.	Арефьева			Общие данные /окончание/
Инж.III к.	Сидоров			

Стадия	Лист	Листов
Р	2	

ГГПИ-6 Москва

Привязан

Инв. №

Инв. № подл. | Подпись и дата | Взам. инв. №

Копировал: Федай

Формат А2

Альбом 2

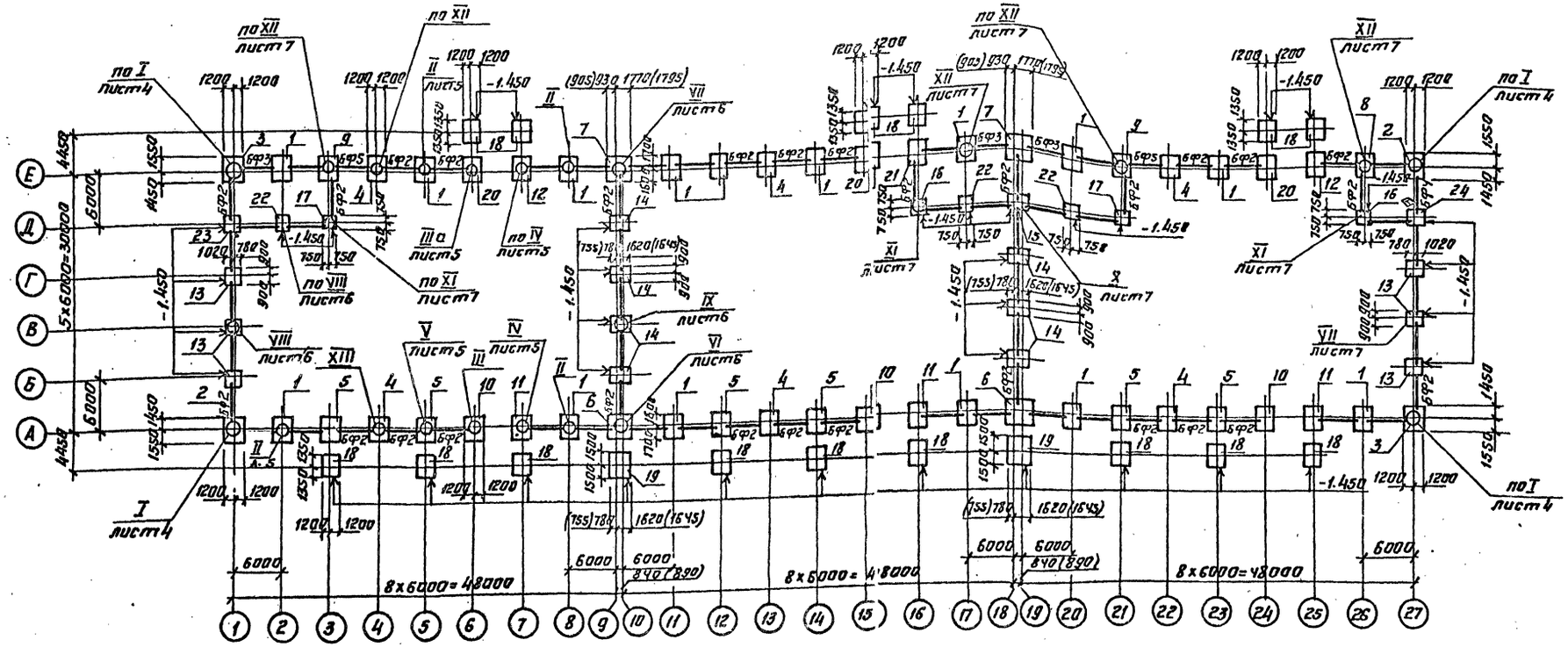

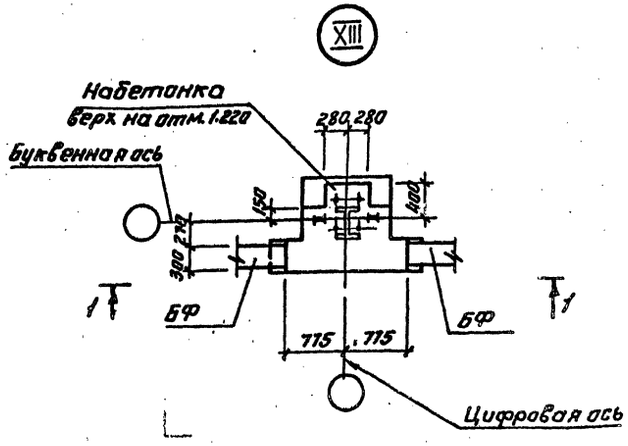

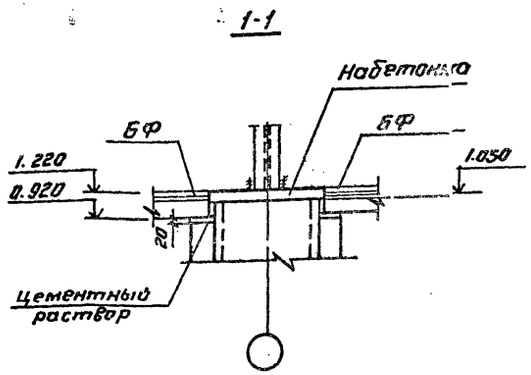

1. Общие указания и спецификация к схеме расположения фундаментов и фундаментных балок на листе 4.
2. Размеры в скобках даны для температуры наружнаго воздуха -40°С
3. Незамаркированные фундаментные балки принять марки БФ1.

Привязан.				701-1-54.89 КЖ			
				Гл.конст. Чудечкис			
				Н.контр. Нижегородова			
				ГИП Дубровин			
				Нач.отд. Петухов	Склад отапливаемый площадью 4.0 тыс. кв.м. из ЛМК для продтоваров	Стадия	Лист	Листов
				Гл.спец. Миронов		Р	3	
				Зав.гр. Сурова				
				Вед.инж. Арефьева	Схема расположения фундаментов и фундаментных балок	ГГПИ-6 Москва		
Инв.N				Инж.II к. Лукьяненкова				

Копировал:

Формат: А2

Инв.N подл. | Подп. и дата | Взам.инв.

Альбом 2

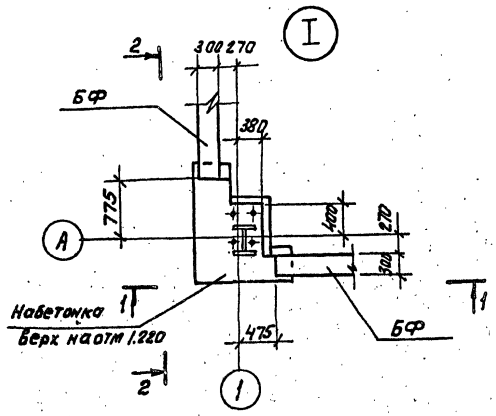

1-1

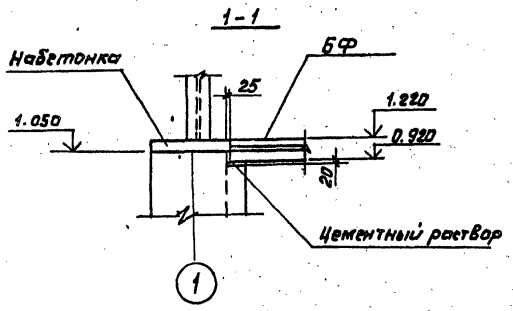

2-2

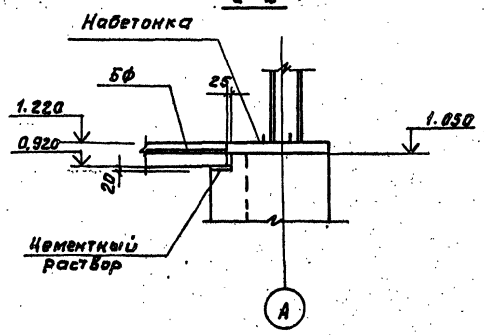

Спецификация к схеме расположения фундаментов и фундаментных балок.

Марка, поз.	Обозначение	Наименование	Кол.	Масса ед. кг.	Примечание
		Фундаментные балки			
БФ1	1.415.1-2 Вып.1	2БФ6-17АIV	39	850	
БФ2		2БФ6-23АIV	28	800	
БФ3	709-9-99.89 КЖИ 001	2БФ6-17АIV-1	3		
БФ4	002	2БФ6-23АIV-1	1		
БФ5	1.415.1-2 Вып.1	2БФ6-29АIV	2	750	
		Фундаменты			
1	лист 8	Фм1	15		
2		Фм2	2		
3	лист 9	Фм3	2		
4		Фм4	6		
5	лист 10	Фм5	6		
6		Фм6	2		
7	лист 11	Фм7	2		
8		Фм8	1		
9	лист 12	Фм9	2		
10		Фм10	3		
11	лист 13	Фм11	3		
12		Фм12	2		
13	лист 15	Фм13	6		
14	лист 14	Фм14	7		
15		Фм15	1		
16	лист 15	Фм16	2		
17		Фм17	2		
18	лист 16	Фм18	15		
19		Фм19	2		
20	лист 17	Фм20	3		
21		Фм21	1		
22	лист 18	Фм22	3		
23		Фм23	1		
24	лист 19	Фм24	1		
		Материалы			
		Набетонка из бетона			
		класса В15			15,0 м³

1. Типовой проект разработан на температуру наружного воздуха t=-30°С (основной вариант), t=-40°С. При привязке проекта для температуры t=-40°С скорректировать марки стали для арматурных и закладных изделий.

Размеры в скобках даны для температуры t=-40°С.

2. Грунтовые условия приведены в указаниях по применению проекта.

3. За условную отметку 0.000 принят уровень головки рельса, соответствующий абсолютной отметке [ ]

4. Отметка заложения подошв фундаментов принята равной -1.350, кроме оговоренных особо.

5. Фундаментные балки укладывать на слой цементного раствора марки 150 толщиной 20мм. Зазоры между торцами фундаментных балок и фундаментами заполнить бетоном класса В12,5 на мелком заполнителе.

6. Горизонтальную гидроизоляцию стен выполнить из слоя цементного раствора состава 1:2 толщиной 30мм, уложенного по верху фундаментных балок.

7. Подготовку основания под фундаментами выполнять из бетона класса В3,5 толщиной 100мм.

8. Фундаментные болты должны быть установлены в проектное положение при помощи жестких кондукторов, исключающих возможное смещение болтов в процессе бетонирования.

9. Набетонки под стены и обетонировку баз стальных колонн до отм. 1.220 выполнять из бетона класса В15 после установки колонн. Обетонировку болтов выше отм. 1.220 выполнять при устройстве полов по чертежам комплекта АР.

10. Обратную засыпку пазух котлованов и траншей производить местным грунтом равномерно со всех сторон фундамента с тщательным послойным трамбованием до получения плотности $\rho = 1,65 т/м^3$

11. Производство работ по устройству основания и фундаментов выполнять в соответствии со СНиП 3.02.01-87 „Земляные сооружения, основания и фундаменты".

12. Таблицы расчетных нагрузок на фундаменты даны в комплекте 701-1-54.89 КМ.

Привязан	Нач.отд.	Петухов		701-1-54.89 КЖ	
	Н.контр.	Нижегородов			
	Гл.спец.	Миронов		Склад отгружаемых площадью 4.0 тыс. кв.м из ЛМК для продтоваров	Стадия: Р; Лист: 4; Листов:
	Зав.гр.	Сурова			
	Вед.инж.	Арефьева		Узел I	ГГПИ-6 Москва
Инв №	Инж. I к.	Пахьянчикова			

Копировал: Фефер

Формат А2

Инв № подл. | Подпись и дата | Взам. инв №

Альбом 2

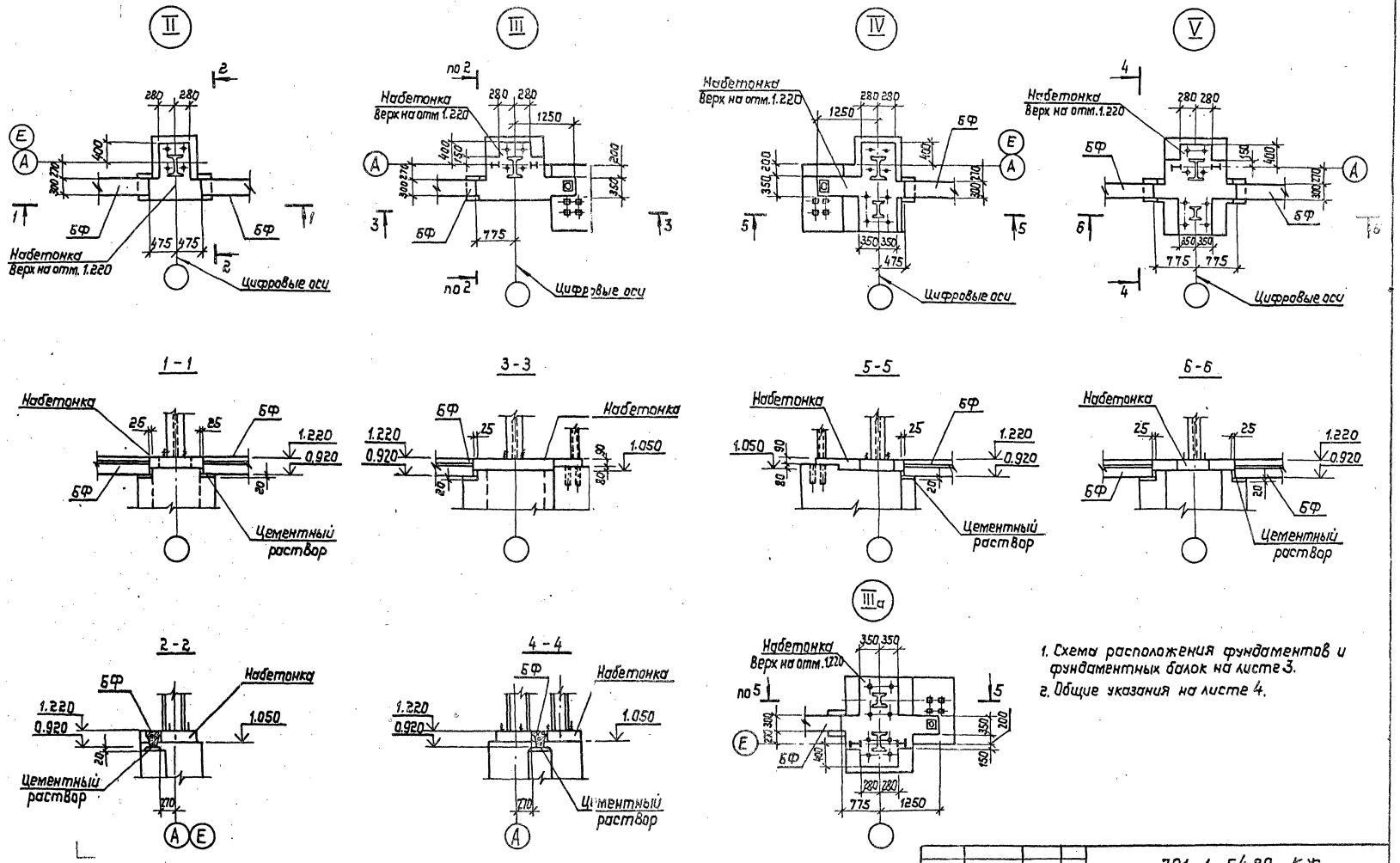

1. Схема расположения фундаментов и фундаментных балок на листе 3.
2. Общие указания на листе 4.

				701-1-54.89 КЖ			
Нач.отд.	Петухов			Склад отгружаемый площадью 4,0 тыс.кв.м из ЛУК для продтоваров	Стадия	Лист	Листов
Н.контр.	Нижегородова				Р	5	
Гл.спец.	Миронов						
Зав.гр.	Сурова						
Вед.инж.	Арефьева			Узлы II ... V	ГГПИ-6 Москва		
Инж.II кат.	Кузьянчикова						

Копировал: Лазар.

Формат: А2

Инв.N подл. | Подп. и дата | Взам.инв.N

Альбом 2

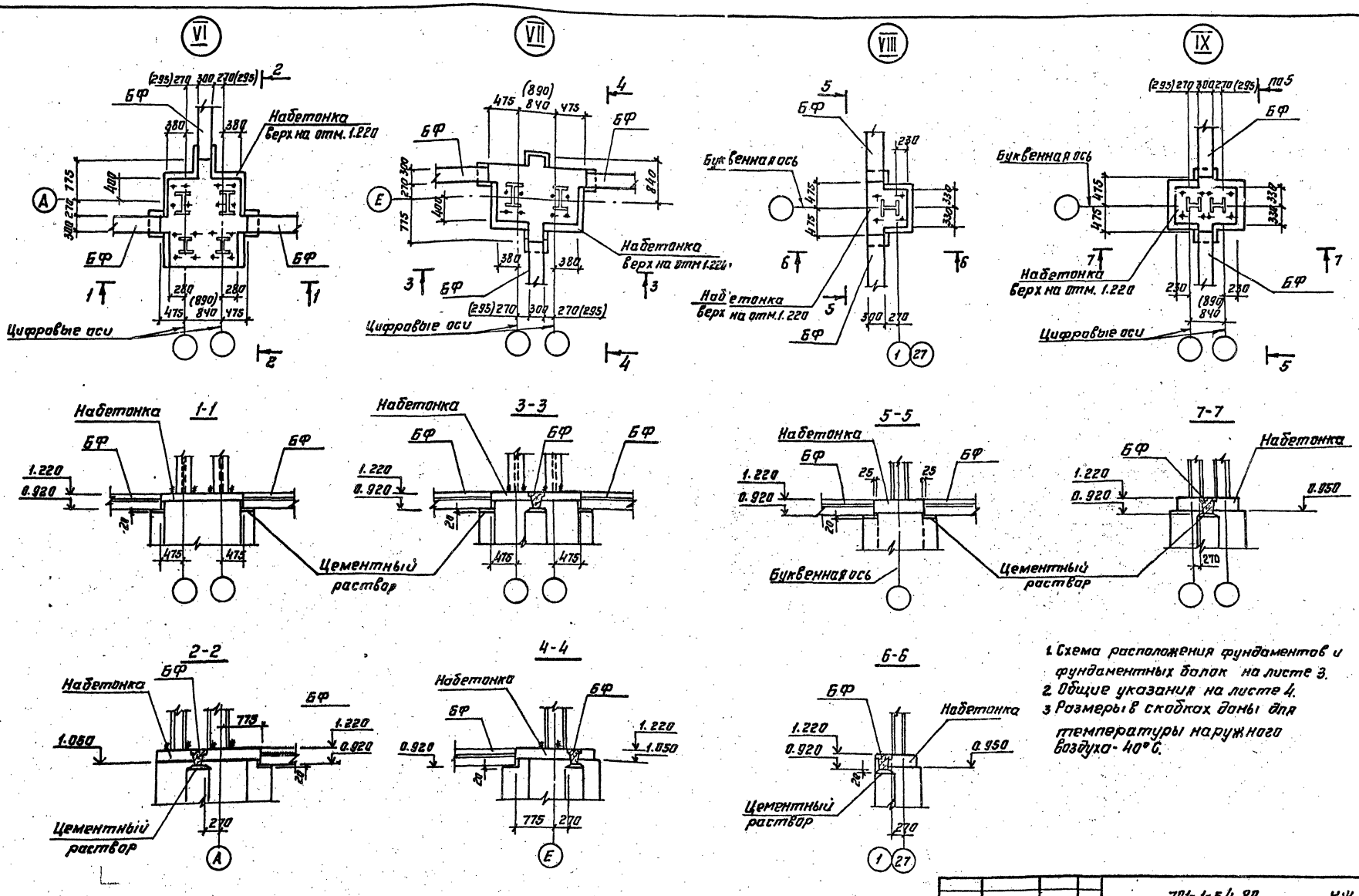

1. Схема расположения фундаментов и фундаментных балок на листе 3.
2. Общие указания на листе 4.
3. Размеры в скобках даны для температуры наружного воздуха -40°С.

				701-1-54.89		КЖ	
Привязан			Нач.отд.	Петухов			
			Н.контр.	Нижегородова			
			Гл.спец.	Муранов			
			Зав.гр.	Сурова			
			Ведущ.	Арефьева			
			Инж.II к.	Лукьяненко			
Инв.N				Склад отапливаемый площадью 4,0 тыс.кв.м из ЛМК для продтоваров	Стадия	Лист	Листов
					Р	6	
				Узлы VI...IX	ГГПИ-6 Москва		

Инв.N подл. | Подп. и дата | Взам. инв.N

Копировал: Ж/— формат: А2

Альбом 2

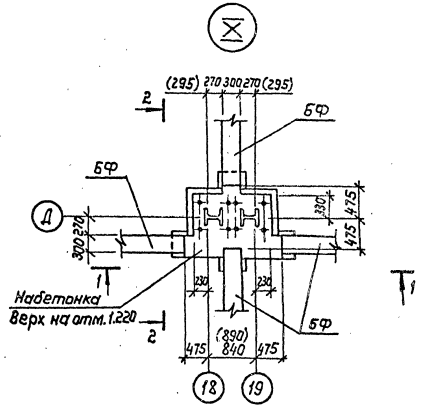

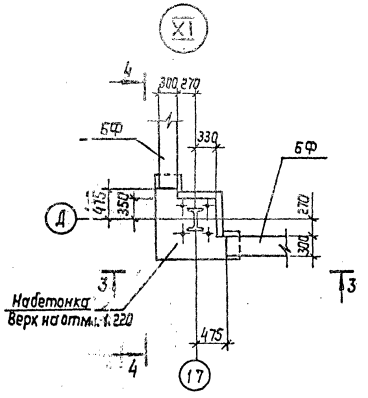

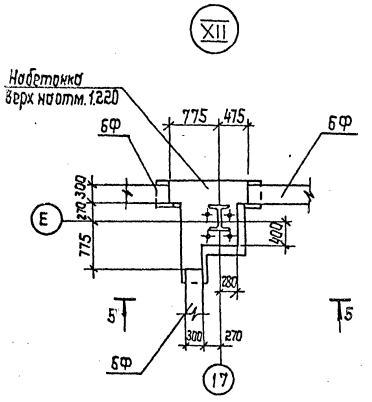

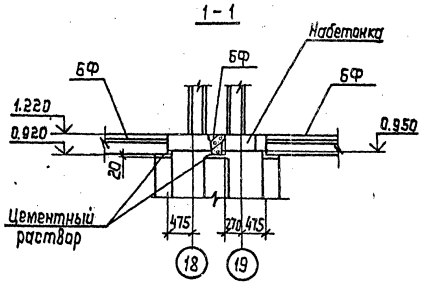

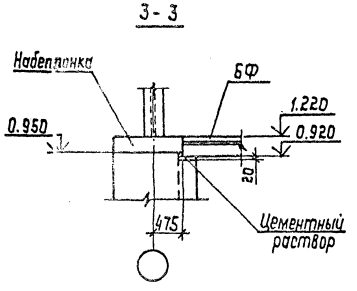

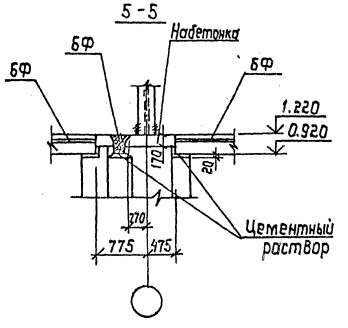

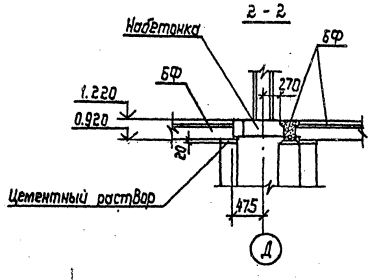

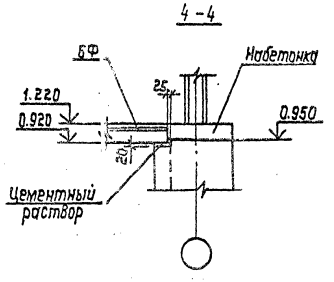

1. Схема расположения фундаментов и фундаментных балок на листе 3.
2. Общие указания на листе 4.
3. Размеры в скобках даны для температуры наружного воздуха -40°С.

Нач.отд.	Петухов			701-1-54.89			
Н.контр.	Нижегородов			Склад отапливаемый площадью 4,0 тыс. кв.м из ЛИК для продтоваров	Стадия	Лист	Листов
Гл.спец.	Миронов				Р	7	
Зав.гр.	Сурова						
Вед.инж.	Арерьева			Узлы X ... XII	ГГПИ-6 Москва		
Инж.I кат.	Никвичикова						

Привязан:

Инв. N

Инв.N подл. | Подп. и дата | Взам.инв.N

Копировал:

Формат: А2

Альбом 2

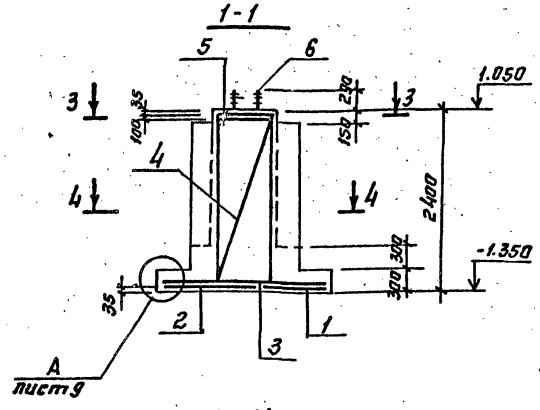

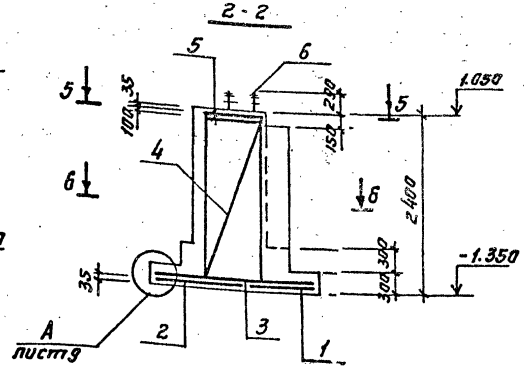

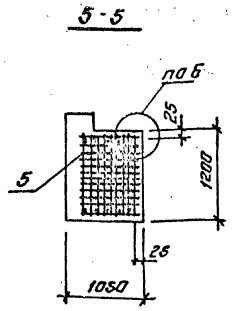

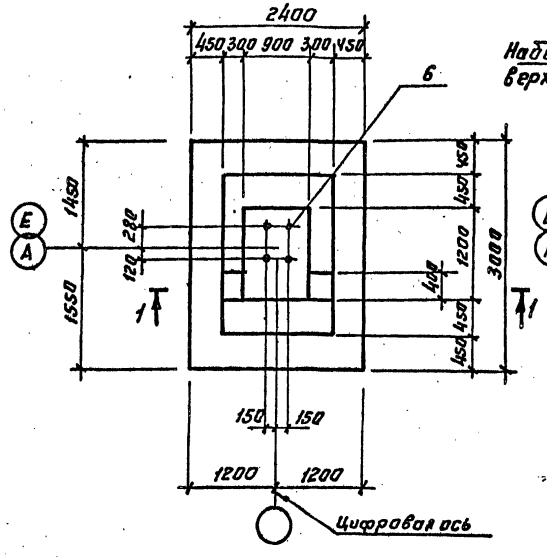

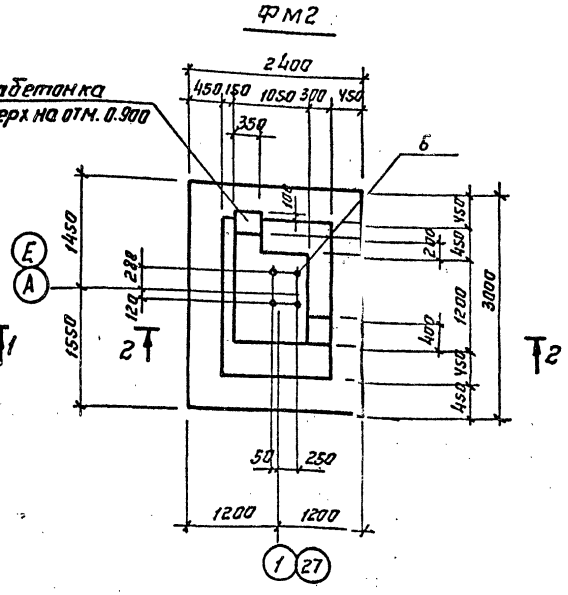

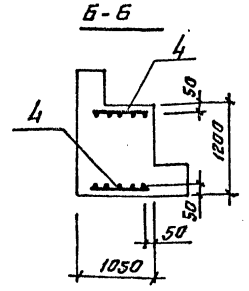

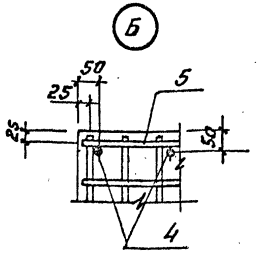

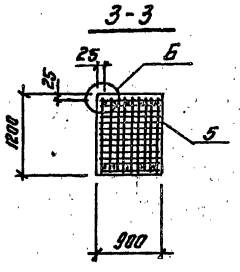

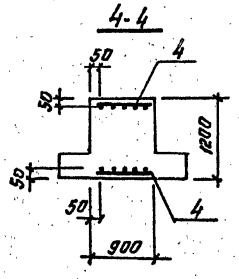

Схема расположения сеток подошвы ФМ1,... ФМ5; ФМ8... ФМ12, ФМ20, ФМ21.

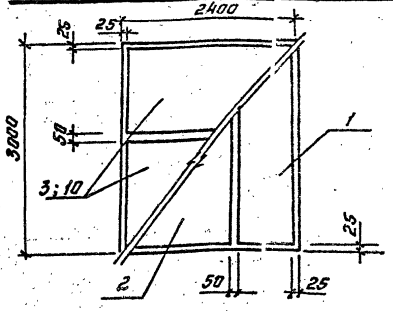

1 Общие указания на листе 4.
2 Ведомость расхода стали на фундаменты (на 1 элемент) на листе 19.

Спецификация на монолитные фундаменты ФМ1, ФМ2

Формат	Зона	Поз.	Обозначение	Наименование	Кол.	Примечание
				ФМ1		
				Сборочные единицы		
				Сетки арматурные		
А3		1	1.410-3. Вып. 1	1С 14АIII/6АIII 85×295	1	18.7кг
А3		2		1С 14АIII/6АIII 145×295	1	30.1кг
А3		3		1С 10АIII/6АIII 145×235	2	12.9кг
А3		4		1С 14АIII/6АIII 85×235	2	15.0кг
А3		5	701-1-54.89 КЖ023-01	Сетка С2	2	
А3		6	028	Изделие закладное МН1	1	
				Материалы		
				Бетон класса В15		5.4м3
				ФМ2		
				Сборочные единицы		
				Сетки арматурные		
А3		1	1.410-3 Вып.1	1С 14АIII/6АIII 85×295	1	18.7кг
А3		2		1С 14АIII/6АIII 145×295	1	30.1кг
А3		3		1С 10АIII/6АIII 145×235	2	12.9кг
А3		4		1С 14АIII/6АIII 85×235	2	15.0кг
А3		5	701-1-54.89 КЖ023-01	Сетка С2	2	
А3		6	028	Изделие закладное МН1	1	
				Материалы		
				Бетон класса В15		5.8м3

Инв. N подл.	Подп. и дата	Взам. инв. N		701-1-54.89 КЖ		
			Нач. отд. Петухов	Склад отапливаемый площадью 4.0 тыс. кв.м из ЛМХ для прессованов	Стадия Р	Лист 8
			Н. контр. Нижегородцев			
			Гл. спец. Миронов			
			Зав. гр. Сурова			
			Вед. инж. Арефьева	Фундаменты ФМ1, ФМ2	ГГПИ-6 Москва	
			Инж. II к. Лукьянчикова			
			Привязан			
			Инв. N			

Копировал: Ж

Формат: А2

23971-

Альбом 2

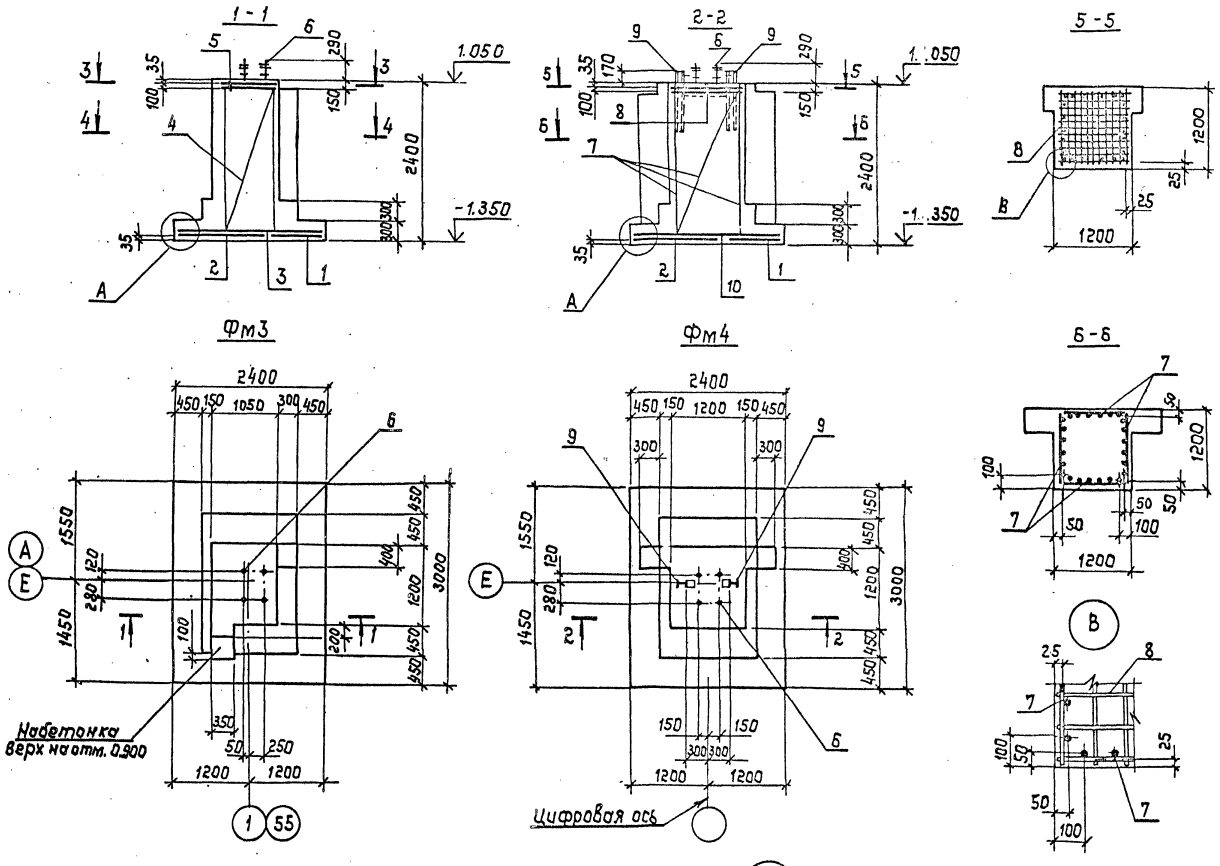

Спецификация на монолитные фундаменты Фм3, Фм4

Формат	Зона	Поз.	Обозначение	Наименование	Кол.	Примечание
				Фм3		
				Сборочные единицы		
				Сетки арматурные		
А3		1	1.410-3 Вып.1	1С $\frac{14А\,III}{6А\,III}$ 85×295	1	18,7кг
А3		2		1С $\frac{14А\,III}{6А\,III}$ 145×295	1	30,1кг
А3		3		1С $\frac{10А\,III}{6А\,III}$ 145×235	2	12,9кг
А3		4		1С $\frac{14А\,III}{6А\,III}$ 85×235	2	15,0кг
А3		5	701-1-54.89 КЖИ023-01	Сетка С2	2	
А3		6	028	Изделие закладное МН1	1	
				Материалы		
				Бетон класса В15		5,9м³
				Фм4		
				Сборочные единицы		
				Сетки арматурные		
А3		1	1.410-3 Вып.1	1С $\frac{14А\,III}{6А\,III}$ 85×295	1	18,7кг
А3		2		1С $\frac{14А\,III}{6А\,III}$ 145×295	1	30,1кг
А3		10		1С $\frac{14А\,III}{6А\,III}$ 145×235	2	24,0кг
А3		7		1С $\frac{14А\,III}{6А\,III}$ 105×235	4	17,9кг
А3		8	701-1-54.89 КЖИ023-05	Сетка С6	2	
А3		6	028	Изделие закладное МН1	1	
А4		9	030	МН3	2	
				Материал		
				Бетон класса В15		6,3м³

1. Общие указания на листе 4.
2. Ведомость расхода стали на фундаменты (на 1 элемент) на листе 19.
3. Схема расположения сеток подошвы на листе 8.

Привязан:

Инв. №

Нач. отд.	Петухов		
Н. контр.	Нижегородцева		
Гл. спец.	Миронов		
Эпх. гр.	Сурова		
Вед. инж.	Арефьева		
Инж. I к.	Пилянчикова		

701-1-54.89 КЖ

Склад отапливаемый площадью 4,0 тыс. кв. м из ЛМК для продтоваров

Стадия	Лист	Листов
Р	9	

Фундаменты Фм3; Фм4

ГГПИ-В Москва

Копировал: Ирг-

Формат: А2

Инв. № подл. | Подп. и дата | Взам. инв.

Альбом 2

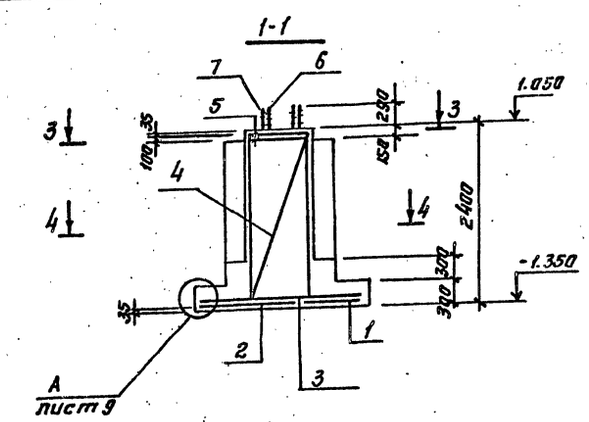

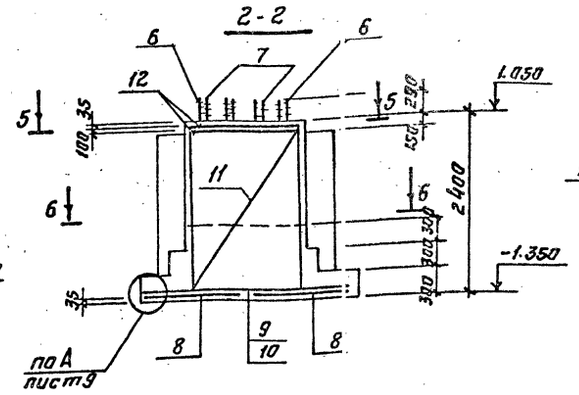

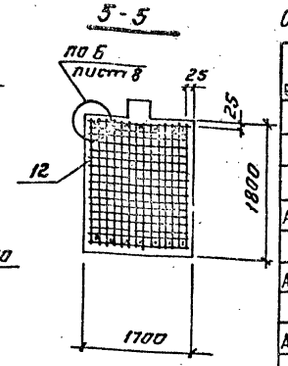

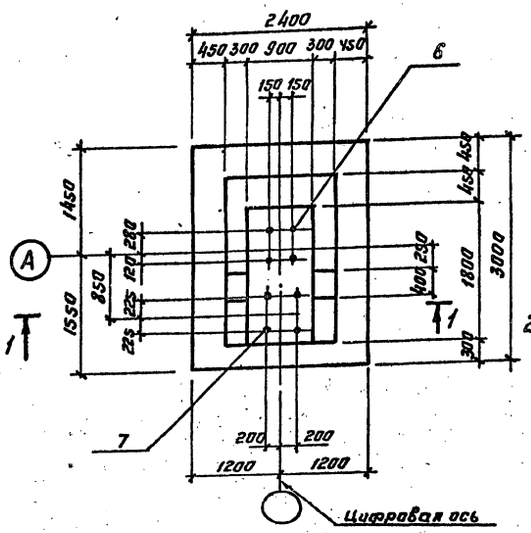

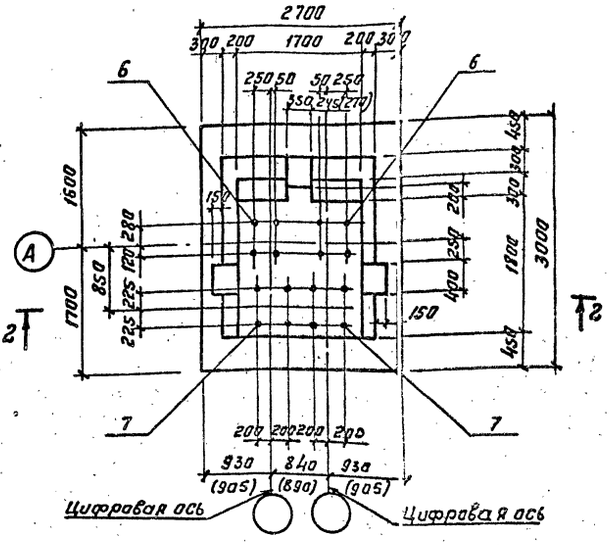

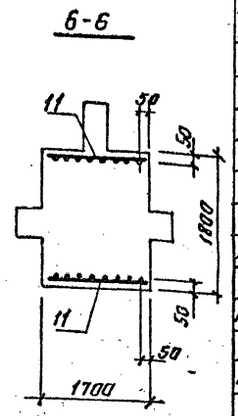

Спецификация на монолитные фундаменты ФМ5, ФМ6

Формат	Зона	Поз.	Обозначение	Наименование	Кол.	Примечание
				ФМ5		
				Сборочные единицы		
				Сетки арматурные		
А3		1	1.410-3 Вып.1	1С 14АIII/6АIII 85×295	1	18.7кг
А3		2		1С 14АIII/6АIII 145×295	1	30.1кг
А3		3		1С 10АIII/6АIII 145×235	2	12.9кг
А3		4		1С 14АIII/6АIII 85×235	2	15.0кг
А3		5	701-1-54.89 КЖИ 023-04	Сетка С5	2	
А3		6	028	Изделие закладное МН1	1	
А3		7	029	МН2	1	
				Материалы		
				Бетон класса В15		6.4м³
				ФМ6		
				Сборочные единицы		
				Сетки арматурные		
А3		8	1.410-3 Вып.1	1С 14АIII/6АIII 125×325	2	29.2кг
А3		9		1С 10АIII/6АIII 145×265	1	14.7кг
А3		10		1С 10АIII/6АIII 165×265	1	16.5кг
А3		11		1С 14АIII/8АIII 165×235	2	28.2кг
А3		12	701-1-54.89 КЖИ 023-07	Сетка С8	2	
А3		6	028	Изделие закладное МН1	2	
А3		7	029	МН2	2	
				Материалы		
				Бетон класса В15		10.6м³

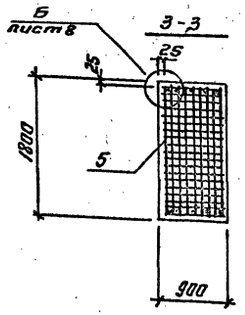

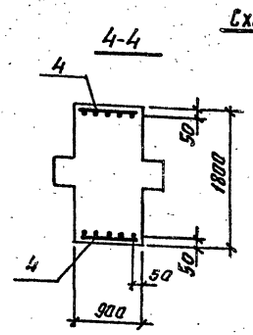

Схема расположения сеток подошвы ФМ6; ФМ7

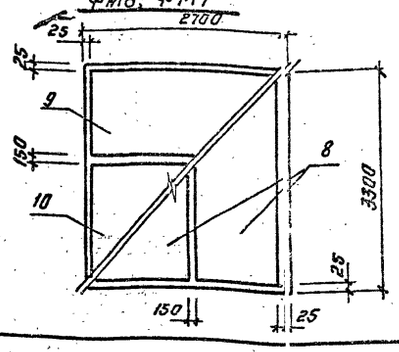

1. Общие указания на листе 4.
2. Ведомость расхода стали на фундаменты (на 1 элемент) на листе 19.
3. Схема расположения сеток подошвы ФМ5 на листе 8
4. Размеры в скобках даны для температуры наружного воздуха -40°С.

Привязан:	Нач.отд.	Петухов		701-1-54.89 КЖ		
	Н.контр.	Нижегородов		Склад отапливаемый площадью 4.0 тыс.кв.м из АМК для предприятия	Стадия	Лист	Листов
	Гл.спец.	Миронов			Р	10	
	Ст.гр.	Сурова					
	Вед.инж.	Арефьева		Фундаменты ФМ5, ФМ6	ГГПИ-6 Москва		
Инв. N	Инж.II к.	Аулончикова					

Копировал: Ал

Формат: А2

Альбом 2

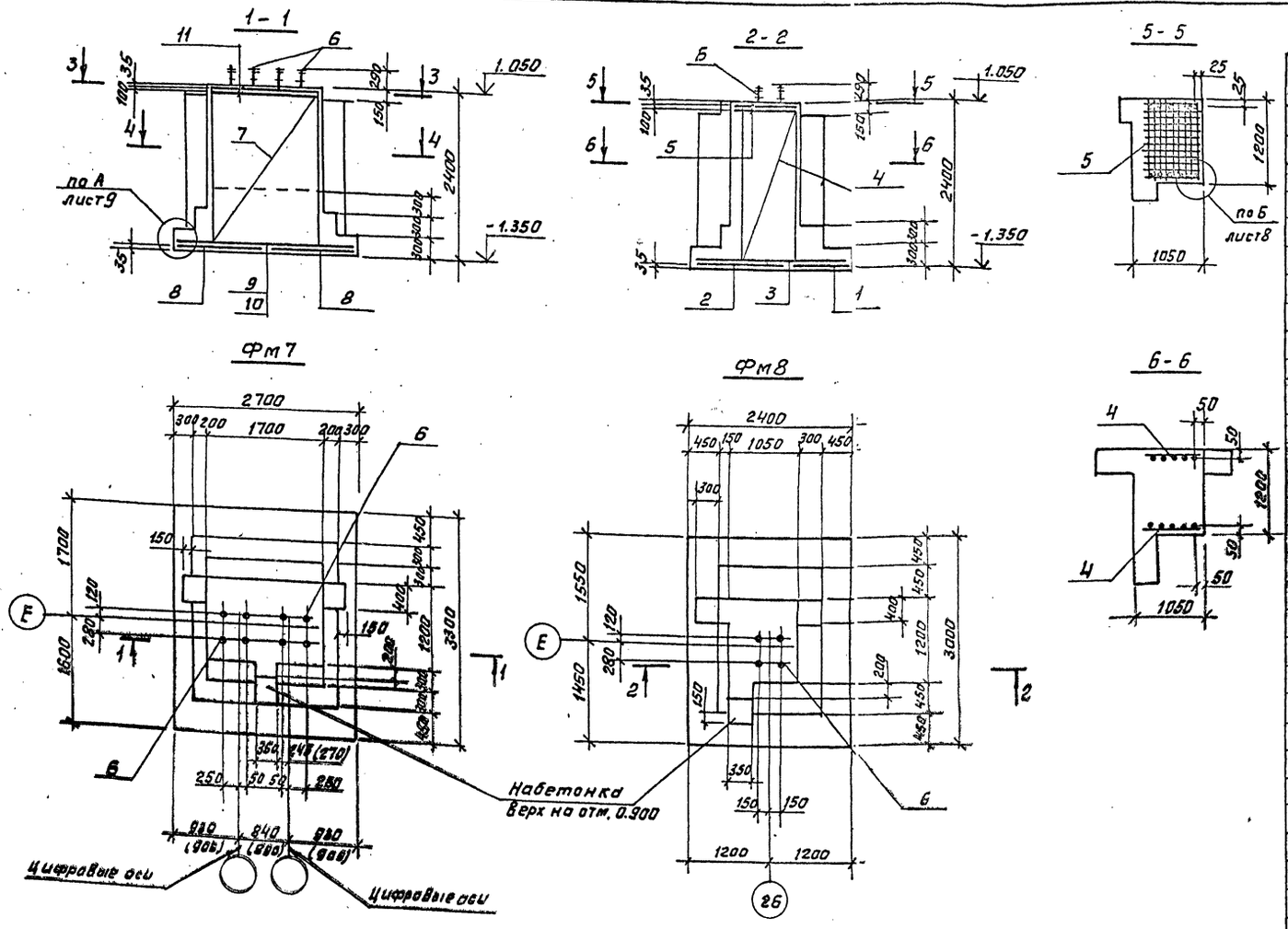

1. Общие указания на листе 4.
2. Ведомость расхода стали на фундаменты (на 1 элемент) на листе 19.
3. Схема расположения сеток подошвы Фм7 на листе 10, Фм8 на листе 8.
4. Размеры в скобках даны для температуры наружного воздуха -40°С.

Спецификация на монолитные фундаменты Фм7, Фм8.

Формат	Зона	Поз.	Обозначение	Наименование	Кол.	Примечание
				Фм7		
				Сборочные единицы		
				Сетки арматурные		
А3		7	1.410-3 Вып. 1	1с $\frac{14АIII}{8АIII}$ 165х235	2	28,2кг
А3		8		1с $\frac{14АIII}{6АIII}$ 125х325	2	29,2кг
А3		9		1с $\frac{10АIII}{6АIII}$ 145х265	1	14,7кг
А3		10		1с $\frac{10АIII}{6АIII}$ 165х265	1	16,5кг
А3		11	701-1-54.89 КЖИ023-06	Сетка С7	2	
А3		6	028	Изделие закладное МН1	2	
				Материалы		
				Бетон класса В15		9,3м³
				Фм8		
				Сборочные единицы		
				Сетки арматурные		
А3		1	1.410-3 Вып. 1	1с $\frac{14АIII}{6АIII}$ 85х295	1	18,7кг
А3		2		1с $\frac{14АIII}{6АIII}$ 145х295	1	30,1кг
А3		3		1с $\frac{10АIII}{6АIII}$ 145х235	2	12,9кг
А3		4		1с $\frac{14АIII}{6АIII}$ 85х235	2	15,0кг
А3		5	701-1-54.89 КЖИ023-01	Сетка С2	2	
А3		6	028	Изделие закладное МН1	1	
				Материалы		
				Бетон класса В15		6,3м³

Привязан	Нач.отд.	Петухов		701-1-54.89 КЖИ	
	Н.контр.	Нижегородов		Склад отапливаемый площадью 4,0 тыс. кв.м из ЛМК для продтоваров	Стадия Р, Лист 11, Листов
	Гл.спец.	Миронов			
	Зав.гр.	Сурова		Фундаменты Фм7, Фм8	ГГПИ-6 Москва
	Вед.инж.	Арефьева			
	Инж.II к.	Лукьянчиков			
Инв №:					

Копировал: Фурай

Формат А2

Инв.№подл. | Подпись и дата | Взам.инв.№

Альбом 2

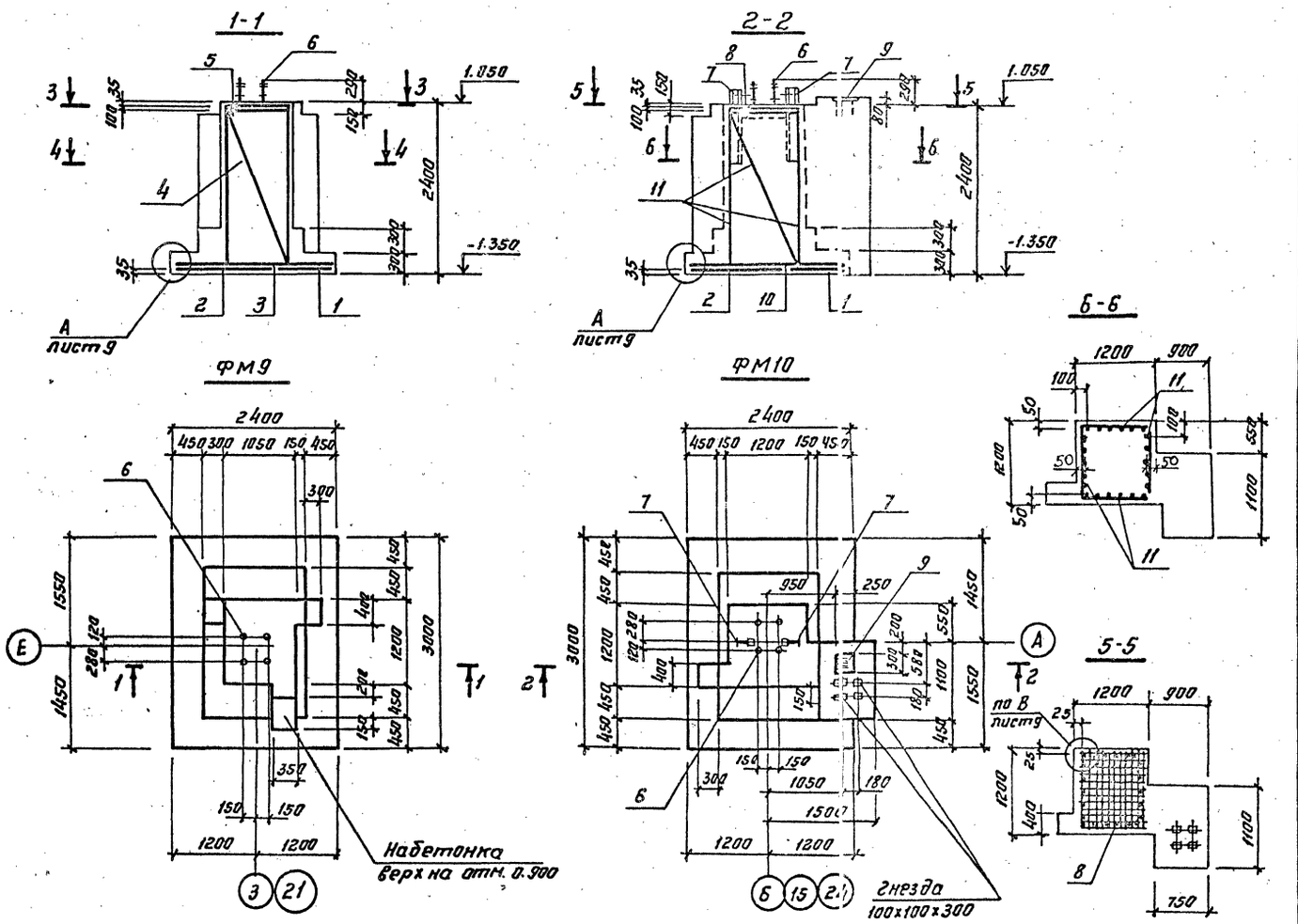

1. Общие указания на листе 4.
2. Ведомость расхода стали на фундаменты (на 1 элемент) на листе 19.
3. Схема расположения сеток подошвы на листе 8.

Спецификация на монолитные фундаменты ФМ9, ФМ10

Формат	Зона	Поз.	Обозначение	Наименование	Кол.	Примечание
				ФМ9		
				Сборочные единицы		
				Сетки арматурные		
А3		1	1.410-3 вып. 1	1С 14AIII/6AIII 85x295	1	18.7кг
А3		2		1С 14AIII/6AIII 145x29	1	30.1кг
А3		3		1С 10AIII/6AIII 145x235	2	12.9кг
А3		4		1С 14AIII/6AIII 85x235	2	15.0кг
А3		5	701-1-54.89 КЖИ023-01	Сетка С2	2	
А3		6	028	Изделие закладное МН1	1	
				Материалы		
				Бетон класса В15		6.3м³
				ФМ10		
				Сборочные единицы		
				Сетки арматурные		
А3		1	1.410-3 вып. 1	1С 14AIII/6AIII 85x295	1	18.7кг
А3		2		1С 14AIII/6AIII 145x295	1	30.1кг
А3		10		1С 14AIII/6AIII 145x235	2	24.0кг
А3		11		1С 14AIII/6AIII 105x235	4	17.9кг
А3		8	701-1-54.89 КЖИ023-05	Сетка С6	2	
А3		5	028	Изделие закладное МН1	1	
А4		7	030	МН3	2	
А4		9	1.400-15 вып. 1	МН124-1	1	5.6кг
				Материалы		
				Бетон класса В15		8.3м³

Привязан.	Нач. отд.	Петухов		701-1-54.89 КЖ			
	Н. контр.	Нижегородова		Склад отапливаемый площадью 4.0 тыс. кв.м из АМК для продтоваров	Стадия	Лист	Листов
	Гл. спец.	Миронов			Р	12	
	Зав. гр.	Сурова					
	Вед. инж.	Арсарьева		Фундаменты ФМ9, ФМ10.	ГГПИ-6 Москва		
Инв. №	Инж. I к.	Лукьянчикова					

Инв. № подл. | Подп. и дата | Взам. инв. №

Копировал: Ж

Формат: А2

Альбом 2

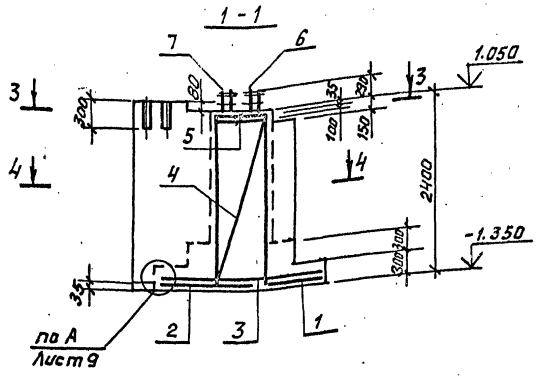

Фм 11

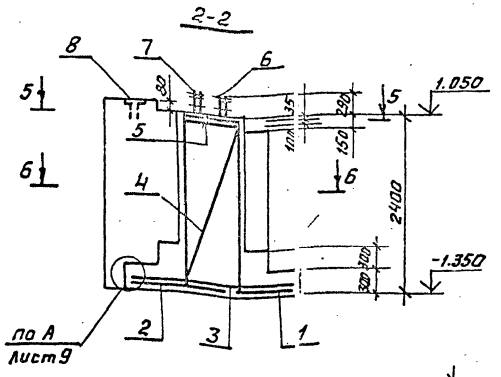

Фм 12

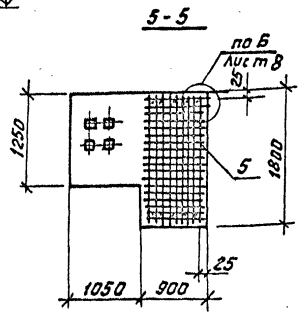

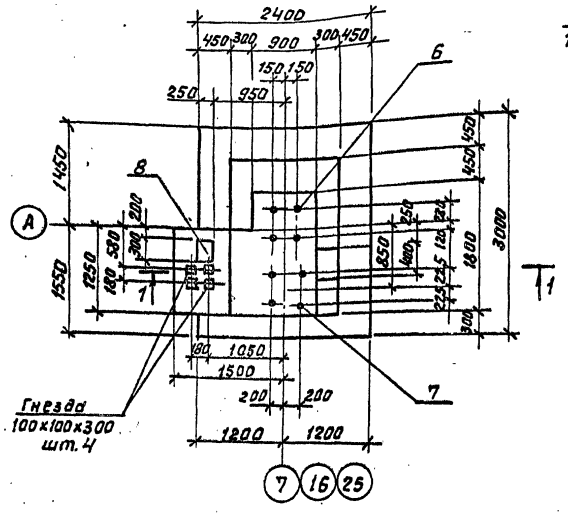

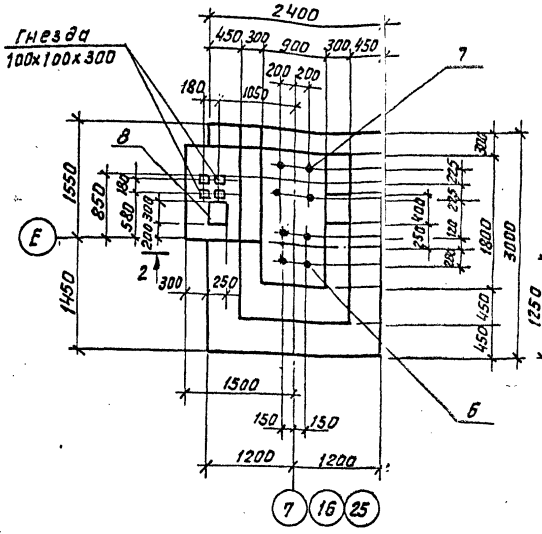

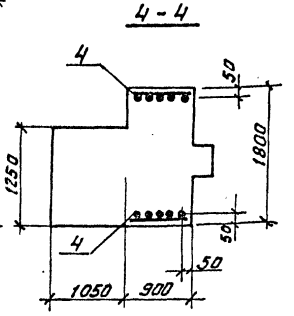

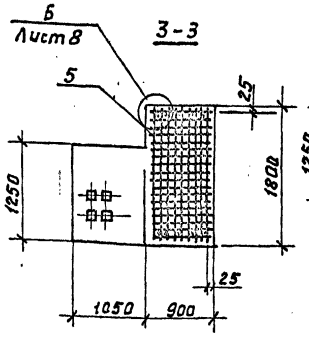

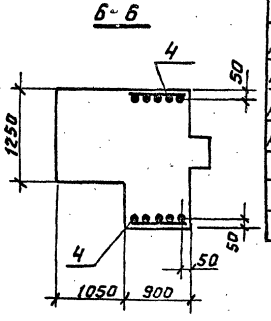

Спецификация на монолитные фундаменты Фм11, Фм12

Формат	Зона	Поз.	Обозначение	Наименование	Кол.	Примечание
				Фм 11		
				Сборочные единицы		
				Сетки арматурные		
А3		1	1.410-3 Вып. 1	1С $\frac{14А\,III}{6А\,III}$ 85x235	1	18,7кг
А3		2		1С $\frac{14А\,III}{6А\,III}$ 145x295	1	30,1кг
А3		3		1С $\frac{10А\,III}{6А\,III}$ 145x235	2	12,9кг
А3		4		1С $\frac{14А\,III}{6А\,III}$ 85x235	2	15,0кг
А3		5	701-1-54.89 КЖИ 023-04	Сетка С5	2	
А3		6	028	Изделие закладное Мн1	1	
А3		7	029	Мн2	1	
А4		8	1.400-15 Вып. 1	Мн124-1	1	5,6кг
				Материалы		
				Бетон класса В15		9,1 м³
				Фм 12		
				Сборочные единицы		
				Сетки арматурные		
А3		1	1.410-3 Вып. 1	1С $\frac{14А\,III}{6А\,III}$ 85x235	1	18,7кг
А3		2		1С $\frac{14А\,III}{6А\,III}$ 145x295	1	30,1кг
А3		3		1С $\frac{10А\,III}{6А\,III}$ 145x235	2	12,9кг
А3		4		1С $\frac{14А\,III}{6А\,III}$ 85x235	2	15,0кг

1. Общие указания на листе 4.
2. Ведомость расхода стали на фундаменты (на 1 элемент) на листе 19.
3. Схема расположения сеток подошвы фундаментов на листе 8.

Продолжение

Формат	Зона	Поз.	Обозначение	Наименование	Кол.	Примечание
А3		5	701-1-54.89 КЖИ 023-04	Сетка С5	2	
А3		6	028	Изделие закладное Мн1	1	
А3		7	029	Мн2	1	
А4		8	1.400-15 Вып. 1	Мн124-1	1	5,6кг
				Материалы		
				Бетон класса В15		9,1 м³

Привязан:

Инв. №

701-1-54.89 КЖС

Нач. отд.	Петухов		
Н. контр.	Нижгородова		24.08.89
Гл. спец.	Миронов		
Зав. гр.	Сурова		
Вед. инж.	Ярославова		
Инж. II к.	Лукьянчикова		

Склад отапливаемый площадью 4.0 тыс. кв. м из ЛМК для продтоваров

Стадия	Лист	Листов
Р	13	

Фундаменты Фм11, Фм12

ГГПИ-Б Москва

Копировал:

Формат: А2

Инв. № подл. | Подп. и дата | Взам. инв. №

Альбом 2

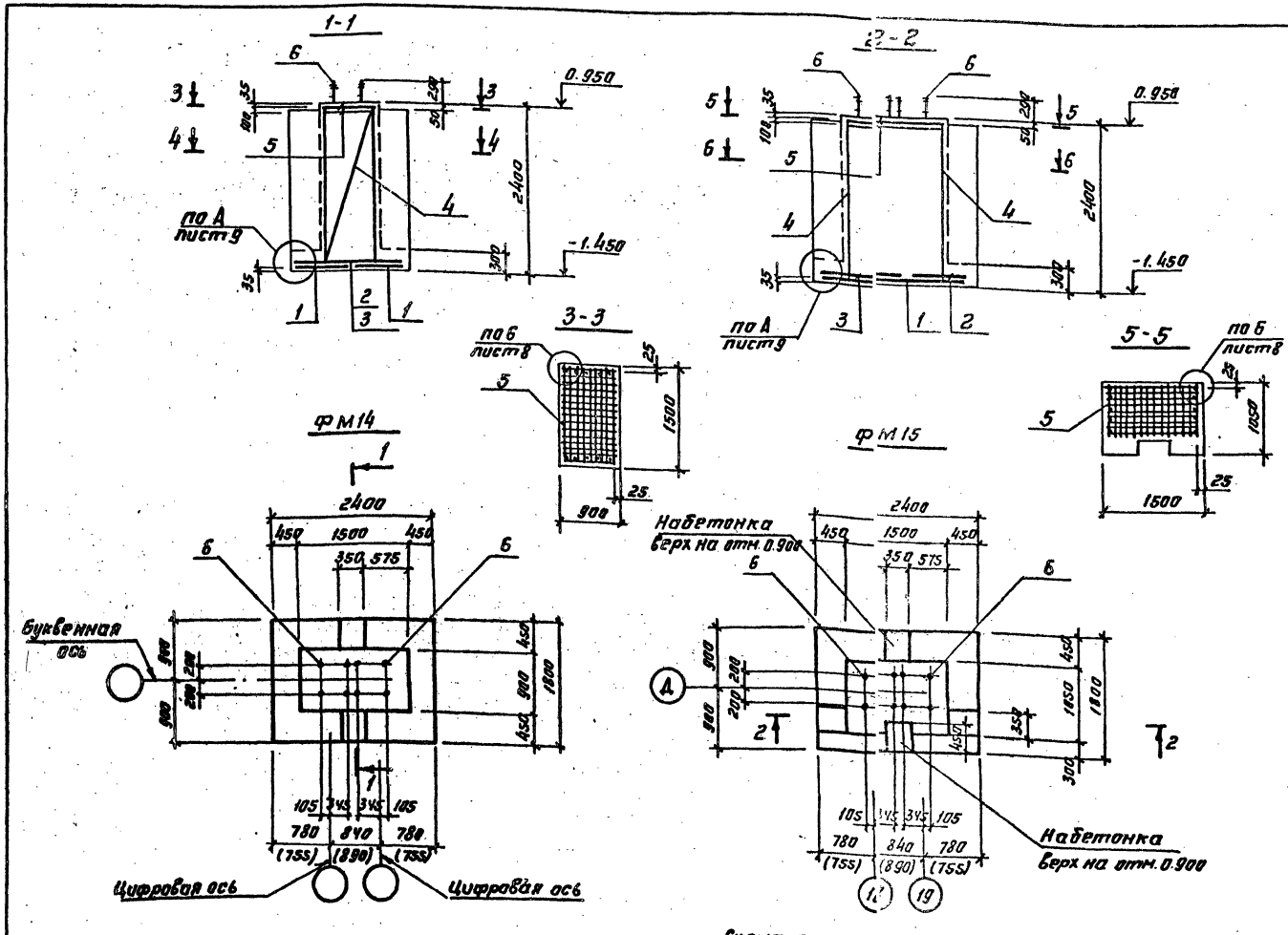

Спецификация на монолитные фундаменты ФМ14, ФМ15.

Формат	Зона	Поз.	Обозначение	Наименование	Кол.	Примечание
				ФМ14		
				Сборочные единицы		
				Сетки арматурные		
А3		1	1.410-3 Вып.1	1С $\frac{10AIII}{6AIII}$ 85х235	2	8.1кг
А3		2		1С $\frac{10AIII}{6AIII}$ 85х175	1	6.0кг
А3		3		1С $\frac{10AIII}{6AIII}$ 145х175	1	9.6кг
А3		4		1С $\frac{14AIII}{6AIII}$ 85х235	2	15.0кг
А3		5	701-1-54.89 КЖ.023-02	Сетка С3	2	
А3		6	029	Изделие закладное МН2	2	
				Материалы		
				Бетон класса В15		4.7м³
				ФМ15		
				Сборочные единицы		
				Сетки арматурные		
А3		1	1.410-3 Вып.1	1С $\frac{10AIII}{6AIII}$ 85х235	2	8.1кг
А3		2		1С $\frac{10AIII}{6AIII}$ 85х175	1	6.0кг
А3		3		1С $\frac{10AIII}{6AIII}$ 145х175	1	9.6кг
А3		4		1С $\frac{14AIII}{6AIII}$ 85х235	2	15.0кг
А3		5	701-1-54.89 КЖ.023-02	Сетка С3	2	
А3		6	029	Изделие закладное МН2	2	
				Материалы		
				Бетон класса В15		5.8м³

1. Общие указания на листе 4.
2. Ведомость расхода стали на фундаменты (на 1 элемент) на листе 19.
3. Размеры в скобках даны для температуры наружного воздуха -40°С.

Привязан	Нач.отд	Петухов	701-1-54.89 КЖ
	Н.контр.	Нижегородова	Склад отапливаемый площадью 4.0 тыс. кв.м из ЛМК для продтоваров
	Гл.спец.	Миронов	Фундаменты ФМ14, ФМ15
	Зав.гр.	Сурова	Стадия Р, Лист 14, Листов
	Вед.инж.	Арефьева	ГГПИ-6 Москва
Инв.№	Инж.I к.	Лукьянчикова	

Копировал: Формат: А2

Альбом 2

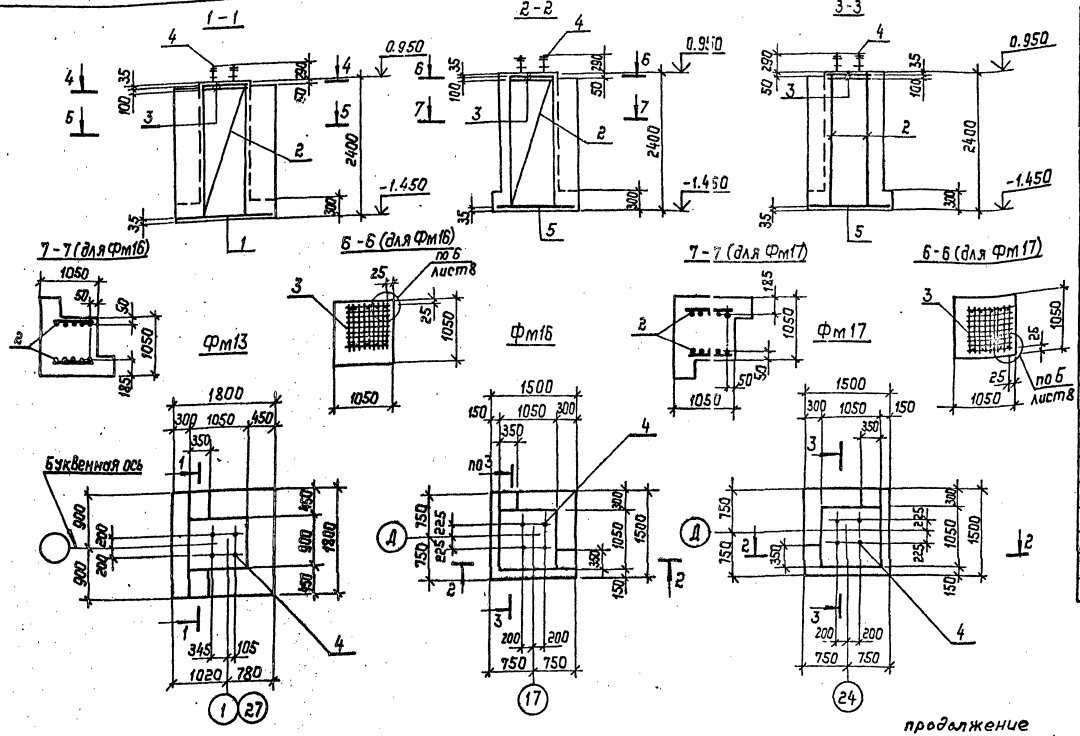

Спецификация на монолитные фундаменты Фм13, Фм16, Фм17

Форм.	Зона	Поз.	Обозначение	Наименование	Кол.	Примечание
				Фм13		
				Сборочные единицы		
				Сетки арматурные		
А3		1	1.410-3 вып. 1	2С $\frac{10АIII}{10АIII}$ 175×175	1	19,4 кг
А3		2		1С $\frac{12АIII}{6АIII}$ 85×235	2	11,2 кг
А3		3	701-1-54.89 КЖИ.023	Сетка С1	2	
А3		4	029	Изделие закладное МН2	1	
				Материалы		
				Бетон класса В15		3,6 м³
				Фм16		
				Сборочные единицы		
				Сетки арматурные		
А3		5	1.410-3 вып. 1	2С $\frac{10АIII}{10АIII}$ 145×145	1	14,4 кг
А3		2		1С $\frac{12АIII}{6АIII}$ 85×235	2	11,2 кг
А3		3	701-1-54.89 КЖИ.023	Сетка С1	2	
А3		4	029	Изделие закладное МН2	1	
				Материалы		
				Бетон класса В15		3,4 м³

1. Общие указания на листе 4.
2. Ведомость расхода стали на фундаменты (на 1 элемент) на листе 19.

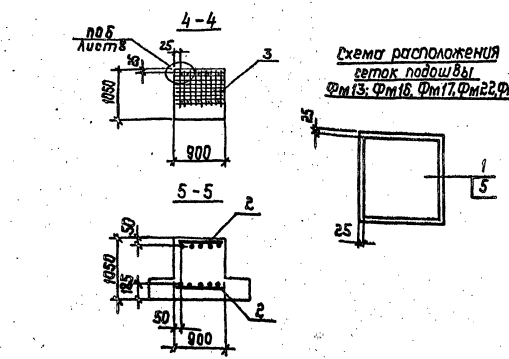

продолжение

Форм.	Зона	Поз.	Обозначение	Наименование	Кол.	Примечание
				Фм17		
				Сборочные единицы		
				Сетка арматурная		
А3		5	1.410-3 вып. 1	2С $\frac{10АIII}{10АIII}$ 145×145	1	20.8 кг
А3		2		1С $\frac{12АIII}{6АIII}$ 85×235	2	11.2 кг
А3		3	701-1-54.89 КЖИ.023	Сетка С1	2	
А3		4	029	Изделие закладное МН2	1	
				Материалы		
				Бетон класса В15		3,4 м³

Привязан:

Инв. №

Нач. отд.	Петухов		
Н. контр.	Никифоров		
Гл. спец.	Миронов		
Инж. ер.	Чурова		
Вед. инж.	Дарьева		
Инж. II к.	Кравчикова		

701-1-54.89 КЖ

Склад отапливаемый площадью 4,0 тыс. кв.м из 1 МК для продтоваров

Стадия	Лист	Листов
Р	15	

Фундаменты Фм13, Фм16, Фм17

ГГПИ-Б Москва

Инв. № подл. | Подп. и дата | Взам. инв. №

Копировал: Чер-

Формат: А2

Альбом 2

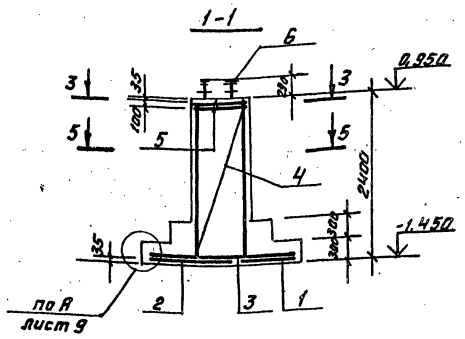

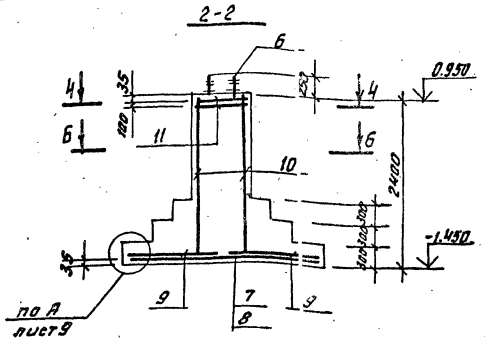

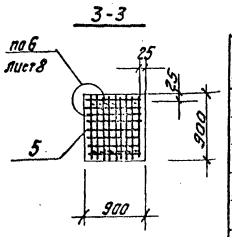

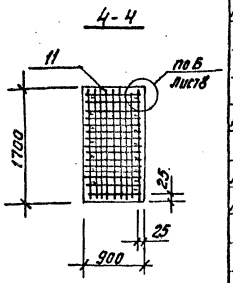

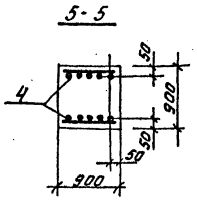

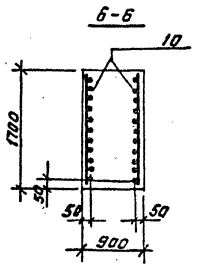

Фм 18

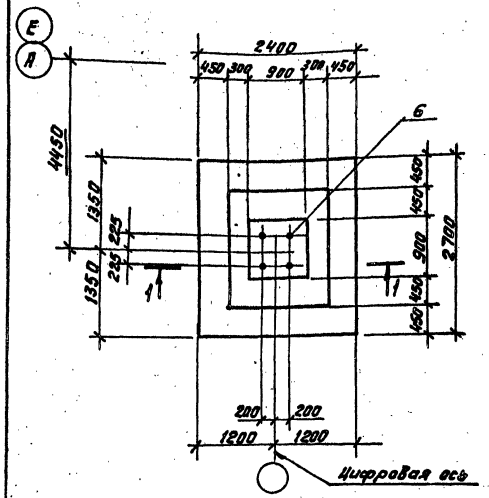

Фм 19

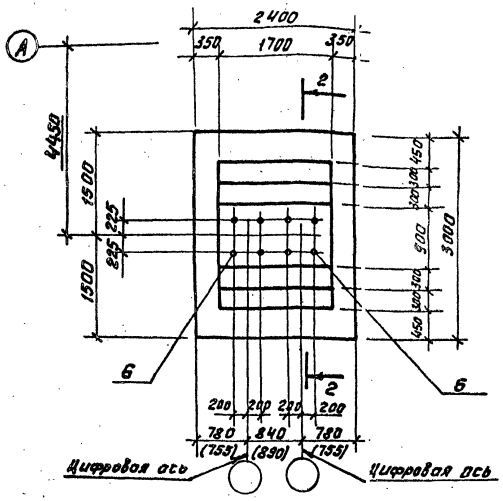

Схема расположения сеток подошвы Фм 18

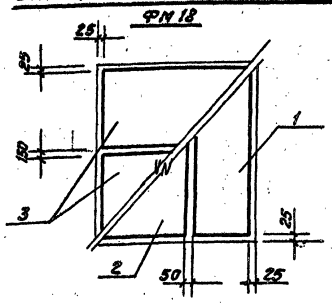

Схема расположения сеток подошвы Фм 19

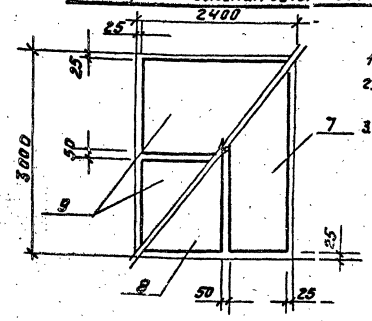

1. Общие указания на листе 4.
2. Ведомость расхода стали на фундаменты (на 1 элемент) на листе 19.
3. Размеры в скобках даны для температуры наружного воздуха -40°С

Спецификация на монолитные фундаменты Фм 18, Фм 19

Формат	Зона	Поз.	Обозначение	Наименование	Кол.	Примечание
				Фм 18		
				Сборочные единицы		
				Сетки арматурные		
А3		1	1.410-3 вып.1	1С 14АIII/6АIII 85х265	1	16.9кг
А3		2		1С 14АIII/6АIII 145х265	1	24.0кг
		3		1С 10АIII/6АIII 125х235	2	11.3кг
А3		4		1С 14АIII/6АIII 85х235	2	15.0кг
А3		5	701-1-54.89 КЖИ 023	Сетка С1	2	
А3		6	029	Изделие закладное МН2	1	
				Материалы		
				Бетон класса В15		4,2м³
				Фм 19		
				Сборочные единицы		
				Сетки арматурные		
А3		7	1.410-1 вып.1	1С 14АIII/6АIII 85х295	1	18,7кг
А3		8		1С 14АIII/6АI 145х295	1	30,1кг
А3		9		1С 10АIII/6АIII 145х235	2	12,9кг
А3		10		1С 14АIII/8АIII 165х235	2	28,2кг
А3		11	701-1-54.89 КЖИ 023-03	Сетка С4	2	
А3		6	029	Изделие закладное МН2	2	
				Материалы		
				Бетон класса В15		6,3м³

Привязан:

Инв. №

Нач. отд.	Петухов		
Н.контр.	Нижегородова		
Гл. спец.	Миронов		
Зав. гр.	Сурова		
Вед. инж.	Арефьева		
Инж. I к.	Лукьянчикова		

701-1-54.89 КЖ

Склад отапливаемый площадью 4,0 тыс. кв.м из ЛМК для продтоваров

Фундаменты Фм 18, Фм 19

Стадия	Лист	Листов
Р	16	

ГГПИ-6 Москва

Копировал: Фрид.

Формат А2

Инв. № подл. | Подпись и дата | Взам. инв. №

Альбом 2

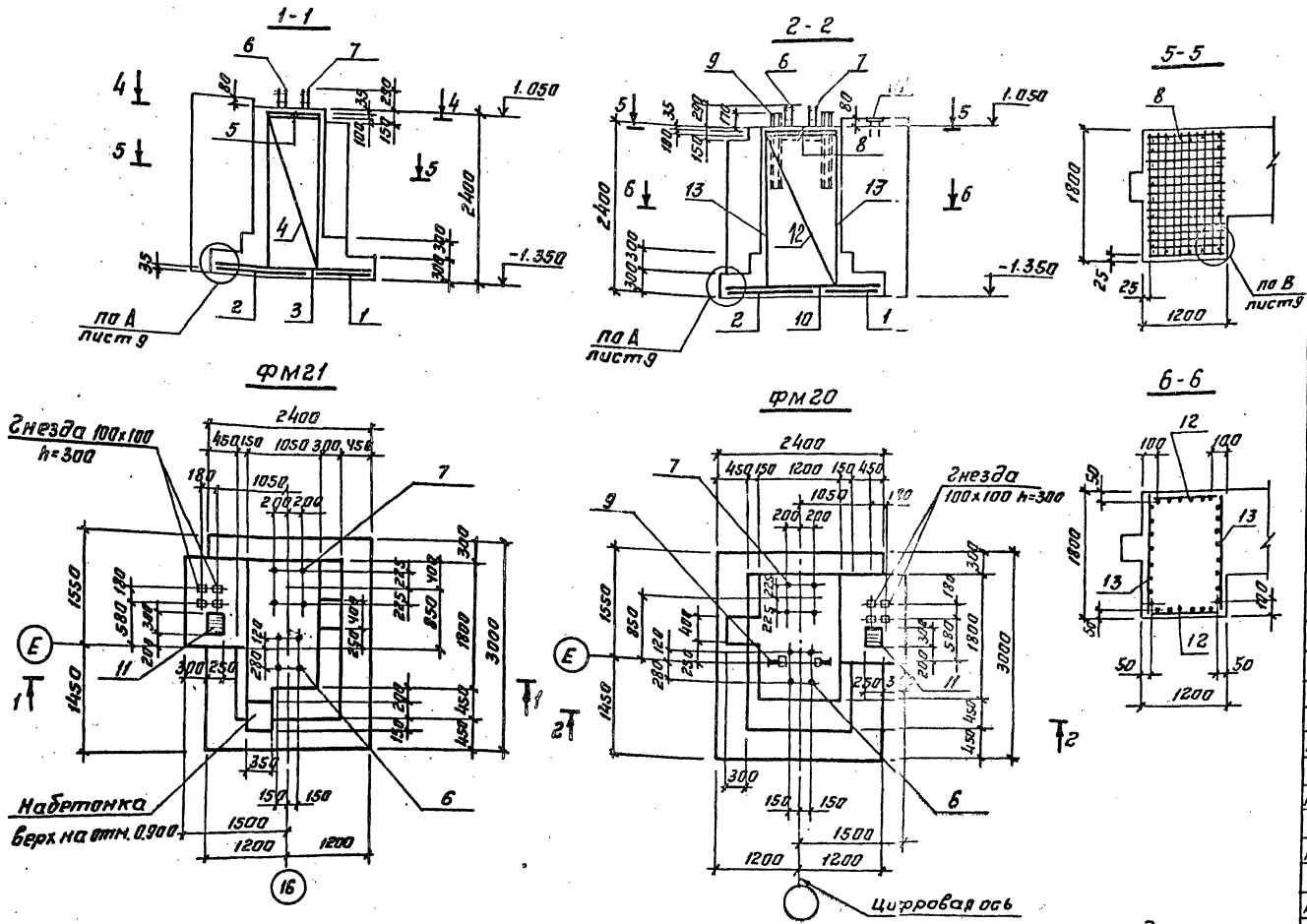

Спецификация на монолитные фундаменты ФМ20, ФМ21

Формат	Зона	Поз.	Обозначение	Наименование	Кол.	Примечание
				ФМ21		
				Сборочные единицы		
				Сетки арматурные		
А3		1	1.400-3 вып.1	1С $\frac{14АIII}{6АIII}$ 85х295	1	18.7кг
А3		2		1С $\frac{14АIII}{6АIII}$ 145х295	1	30.1кг
А3		3		1С $\frac{10АIII}{6АIII}$ 145х235	2	12.9кг
А3		4		1С $\frac{14АIII}{6АIII}$ 85х235	2	15.0кг
А3		5	701-1-54.89 КЖ023-04	Сетка С5	2	
А3		6	028	Изделие закладное МН1	1	
А3		7	029	МН2	1	
А4		11	1.400-15 вып.1	МН124-1	1	5.6кг
				Материалы		
				Бетон класса В15		9.5м³
				ФМ20		
				Сборочные единицы		
				Сетки арматурные		
А3		1	1.410-3 вып.1	1С $\frac{14АIII}{6АIII}$ 85х295	1	18.7кг
А3		2		1С $\frac{14АIII}{6АIII}$ 145х295	1	30.1кг
А3		10		1С $\frac{14АIII}{6АIII}$ 145х235	2	24.0кг
А3		12		1С $\frac{14АIII}{6АIII}$ 105х235	2	17.9кг
А3		13		1С $\frac{14АIII}{8АIII}$ 165х235	2	28.2кг

продолжение

Формат	Зона	Поз.	Обозначение	Наименование	Кол.	Примечание
А3		8	701-1-54.89 КЖ023-08	Сетка С9	2	
А3		6	028	Изделие закладное МН1	1	
А3		7	029	МН2	1	
А4		9	030	МН3	2	
А4		11	1.400-15 вып.1	МН124-1	1	5.6кг
				Материалы		
				Бетон класса В15		9.4м³

1. Общие указания на листе 4.
2. Ведомость расхода стали на фундаменты (на 1 элемент) на листе 19.
3. Схема расположения сеток подошвы фундаментов на листе 8.

Привязан

Инв. №

Нач. отд.	Петухов		701-1-54.89 КЖ			
Н. контр.	Нижегородова					
Гл. спец.	Миронов		Склад отгружаемых площадью 4.0тыс. кв.м из ЛМК для прорабов	Стадия	Лист	Листов
Зав. гр.	Сурова			Р	17	
Ведущ. инж.	Арефьева		Фундаменты ФМ20, ФМ21	ГГПИ-Б Москва		
Инж. II к.	Лукьянчикова					

Копировал: Формат: А2

23.974-02

Альбом 2

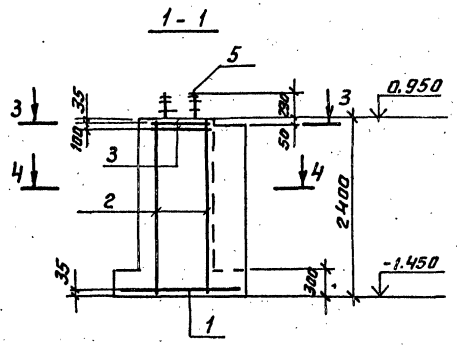

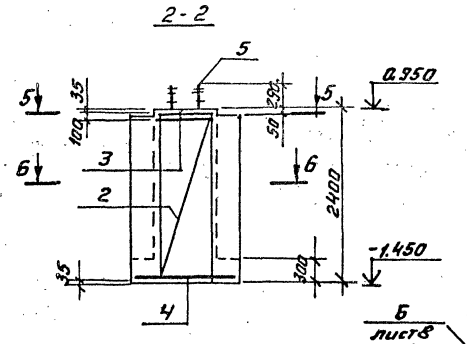

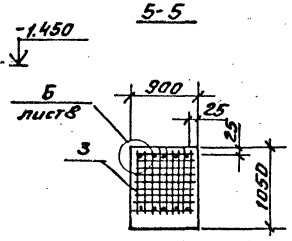

Фм 23

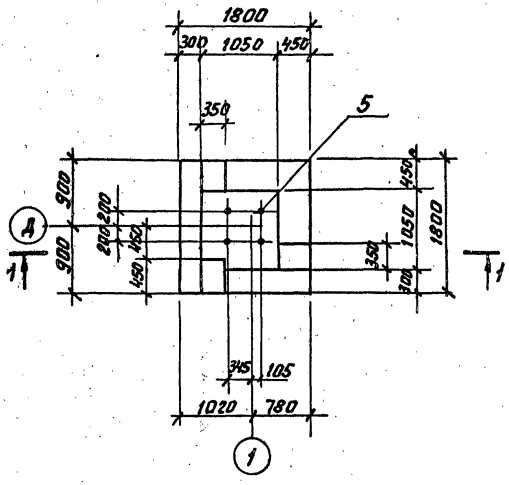

Фм 22

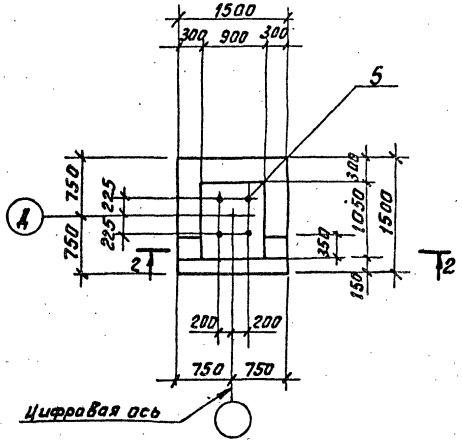

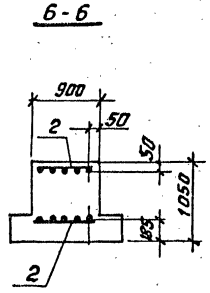

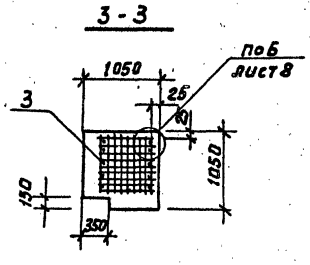

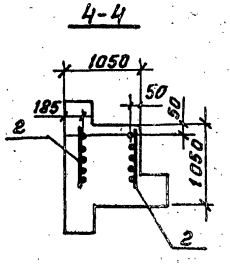

Спецификация на монолитные фундаменты Фм22, Фм23

Формат	Зона	Поз.	Обозначение	Наименование	Кол.	Примечание
				Фм 23		
				Сборочные единицы		
				Сетки арматурные		
А3		1	1.400-3 Вып.1	2с $\frac{10AIII}{10AIII}$ 175х175	1	19,4кг
А3		2		1с $\frac{12AIII}{6AIII}$ 85х235	2	11.2кг
А3		3	701-1-54.89 КЖИ 023	Сетка С1	2	
А3		5	029	Изделие закладное МН2	1	
				Материалы		
				Бетон класса В15		4,3 м³
				Фм22		
				Сборные единицы		
				Сетки арматурные		
А3		4	1.410-3 Вып.1	2с $\frac{10AIII}{10AIII}$ 145х145	1	14,4кг
А3		2		1с $\frac{12AIII}{6AIII}$ 85х235	2	11.2кг
А3		3	701-1-54.89 КЖИ 023	Сетка С1	2	
А3		5	029	Изделие закладное МН2	1	
				Материалы		
				Бетон класса В15		3,1 м³

1. Общие указания на листе 4.
2. Ведомость расхода стали на фундаменты (на 1 элемент) на листе 19.
3. Схема расположения сеток подошвы фундаментов на листе 15.

				701-1-54.89 КЖС			
	Нач.отд	Петухов		Склад отапливаемый площадью 4,0 тыс.кв.м из ЛМК для продтоваров	Стадия	Лист	Листов
Привязан	Н.контр.	Никегородова			Р	18	
	Гл.спец.	Миронов			ГГПИ-6 Москва		
	Зав.гр.	Сурова					
	Вед.инж.	Арефьева		Фундаменты Фм22, Фм23.			
	Инж.II кат.	Лукьянчикова					
Инв.№							

Копировал: Формат А2

Инв.№ подл. | Подп. и дата | Взам.инв.№

Альбом 2

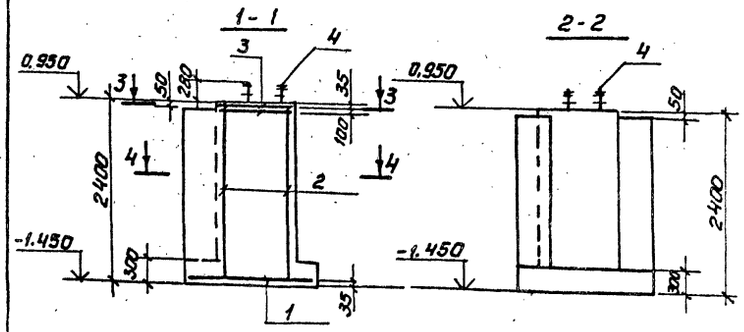

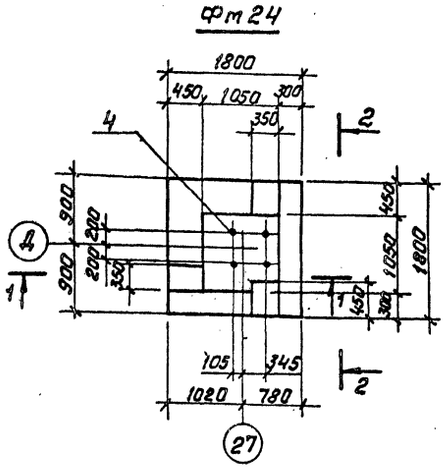

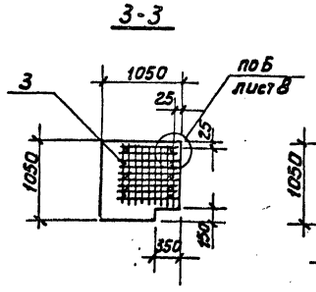

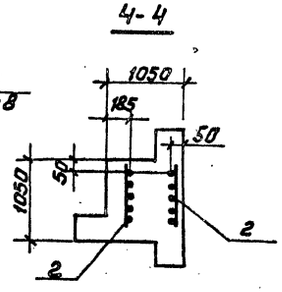

Ведомость расхода стали на элемент, кг.

Марка элемента	Изделия арматурные. Арматура класса А-I, ГОСТ 5781-82: ф6		Итого	А-III: ф6	ф8	ф10	ф12	ф14	Итого	Всего	Изделия закладные. Арматура класса А-III, ГОСТ 5781-82: ф10		Прокат марки Вст3кп2, ГОСТ 19-86: ∟50x50x5		ГОСТ 8239-72: I16		ГОСТ 19903-74: Б8.		09Г2С-6 ГОСТ 2590-71: ф40	Всего	Общий расход
ФМ1	9,2		9,2	6,7		23,2		74,7	104,6	113,8			9,4						65,6	75,0	188,8
ФМ2	9,2		9,2	6,7		23,2		74,7	104,6	113,8			9,4						65,6	75,0	188,8
ФМ3	9,2		9,2	6,7		23,2		74,7	104,6	113,8			9,4						65,6	75,0	188,8
ФМ4	12,4		12,4	8,7				159,7	168,4	180,8			9,4		27,6		2,6		65,6	105,2	286,0
ФМ5	14,0		14,0	6,7		23,2		74,7	104,6	118,6			21,0						131,2	152,2	270,8
ФМ6	27,0		27,0	6,8	5,2	27,8		106,2	146,0	173,0			42,0						252,4	304,4	477,4
ФМ7	17,8		17,8	6,8	5,2	27,8		106,2	146,0	163,8			18,8						131,2	150,0	313,8
ФМ8	9,2		9,2	6,7		23,2		74,7	104,6	113,8			9,4						65,6	75,0	188,8
ФМ9	9,2		9,2	6,7		23,2		74,7	104,6	113,8			9,4						65,6	75,0	188,8
ФМ10	12,4		12,4	8,7				159,7	168,4	180,8	0,9		9,4		27,6		7,3		65,6	110,8	291,6
ФМ11	14,0		14,0	6,7		23,2		74,7	104,6	118,6	0,9		21,0				4,7		131,2	157,8	276,4
ФМ12	14,0		14,0	6,7		23,2		74,7	104,6	118,6	0,9		21,0				4,7		131,2	157,8	276,4
ФМ13	6,8		6,8	1,6		19,4	20,8		41,8	48,6			11,6						65,6	77,2	125,8
ФМ14	11,6		11,6	4,8		28,6		28,4	61,8	73,4			23,2						131,2	154,4	227,8
ФМ15	11,6		11,6	4,8		28,6		28,4	61,8	73,4			23,2						131,2	154,4	227,8
ФМ16	6,8		6,8	1,6		14,4	20,8		36,8	43,6			11,6						65,6	77,2	120,8
ФМ17	6,8		6,8	1,6		14,4	20,8		36,8	43,6			11,6						65,6	77,2	120,8
ФМ18	6,8		6,8	6,0		20,4		67,1	93,5	100,3			11,6						65,6	77,2	177,5
ФМ19	13,2		13,2	5,1	5,2	23,2		97,5	131,0	144,2			23,2						131,2	154,4	298,6
ФМ20	19,0		19,0	6,9	5,2			176,9	189,0	208,0	0,9		21,0		27,6		7,3		131,2	188,0	396,0
ФМ21	14,0		14,0	6,7		23,2		74,7	104,6	118,6	0,9		21,0				4,7		131,2	157,8	276,4
ФМ22	6,8		6,8	1,6		14,4	20,8		36,8	43,6			11,6						65,6	77,2	120,8
ФМ23	6,8		6,8	1,6		19,4	20,8		41,8	48,6			11,6						65,6	77,2	125,8
ФМ24	6,8		6,8	1,6		19,4	20,8		41,8	48,6			11,6						65,6	77,2	125,8

Спецификация на монолитный фундамент Фм24

Формат	Зона	Поз.	Обозначение	Наименование	Кол.	Примечание
				Сборочные единицы		
				Сетки арматурные		
А3		1	1.400-3 Вып.1	2С $\frac{10АIII}{10АIII}$ 175x175	1	19,4кг
А3		2		1С $\frac{12АIII}{6АI}$ 85x235	2	11,2кг
А3		3	701-1-54.89 КЖИ 0723	Сетка С1	2	
А3		4	0.29	Изделие закладное МН2	1	
				Материалы		
				Бетон класса В15		4,3м³

1. Схема расположения фундаментов на листе 3.
2. Спецификация к схеме расположения фундаментов и общие указания на листе 4.
3. Схема расположения сетки подошвы фундамента Фм24 на листе 15.

Привязан

Инв. №

				701-1-54.89 КЖ			
Нач.отд	Петухов			Склад отапливаемый площадью 4.0 тыс. кв.м из ЛМК для продтоваров	Стадия	Лист	Листов
Н.контр.	Нижегородов				Р	19	
Гл.спец	Миронов						
Зав.гр.	Сурова						
Ведущ.	Арефьева			Фундамент Фм24	ГГПИ-6 Москва		
Инж.I кат.	Лукьянников						

Копировал: Фрегин

Формат А2

23974-02

Инв.№ подл. | Подп. и дата | Взам.инв.№

Альбом 2

Схема расположения элементов подпорных стен

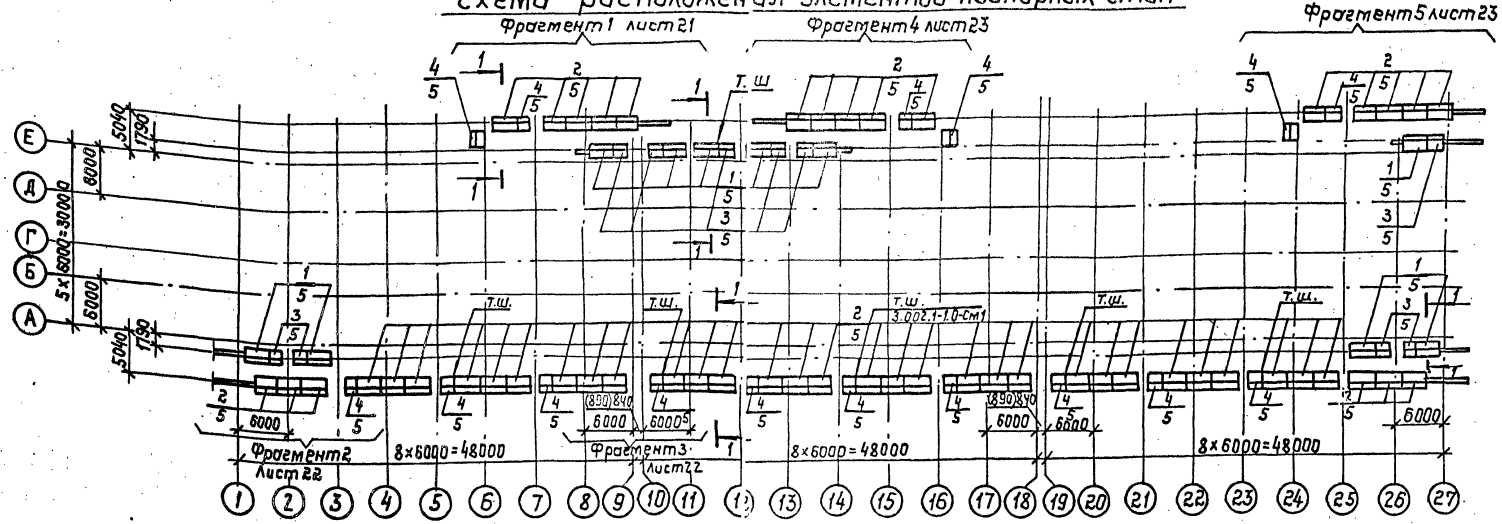

1-1

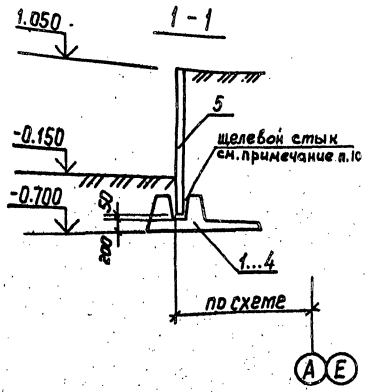

Деталь устройства дренажа

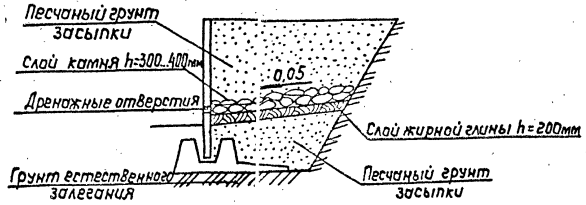

1. Грунтовые условия приведены указаниях по применению проекта
2. За условную отметку 0.000 принят уровень головки рельса, соответствующий абсолютной отметке
3. Монтаж конструкций вести в соответствии с требованиями серии 3.002.1-1 вып.0.
4. Фундаментные плиты укладывать на щебеночную подготовку с проливкой цементным раствором толщиной 100мм.
5. Отметка заложения подош фундаментных плит -0,700.
6. На схеме расположения элементы замаркированны дробью: в числителе - фундаментные плиты, в знаменателе - лицевые плиты.
7. Внутренние поверхности подпорных стенок, соприкасающиеся с грунтом, окрасить горячим битумом за 2 раза.
8. Спецификация к схеме расположения элементов подпорных стен на листе 21.
9. Размеры в скобках даны для температуры наружного воздуха -40°С
10. Щелевой стык лицевой и фундаментной плит замоноличивается мелкозернистым бетоном класса В15. Вертикальные швы между сборными элементами замонолитить пластичным цементным раствором марки 100.

Привязан:

Инв. №

Гл.конструктор	Цуверчкис		
Н.контр.	Нижегородов		
ГИП	Дубровин		
Нач.отд.	Петухов		
Гл.спец.	Миронов		
Зав.гр.	Сурова		
Вед.инж.	Арефьева		
Инж.II кат.	Битюкова		

701-1-54.89 КЖ

Склад отапливаемый площадью 4,0 тыс. кв.м из ЛМК для продтоваров

Стадия	Лист	Листов
Р	20	

Схема расположения элементов подпорных стен

ГГПИ-6 Москва

Копировал: Формат: А2

Инв.№ подл. | Подп. и дата | Взам.инв.№

Альбом 2

Фрагмент 1

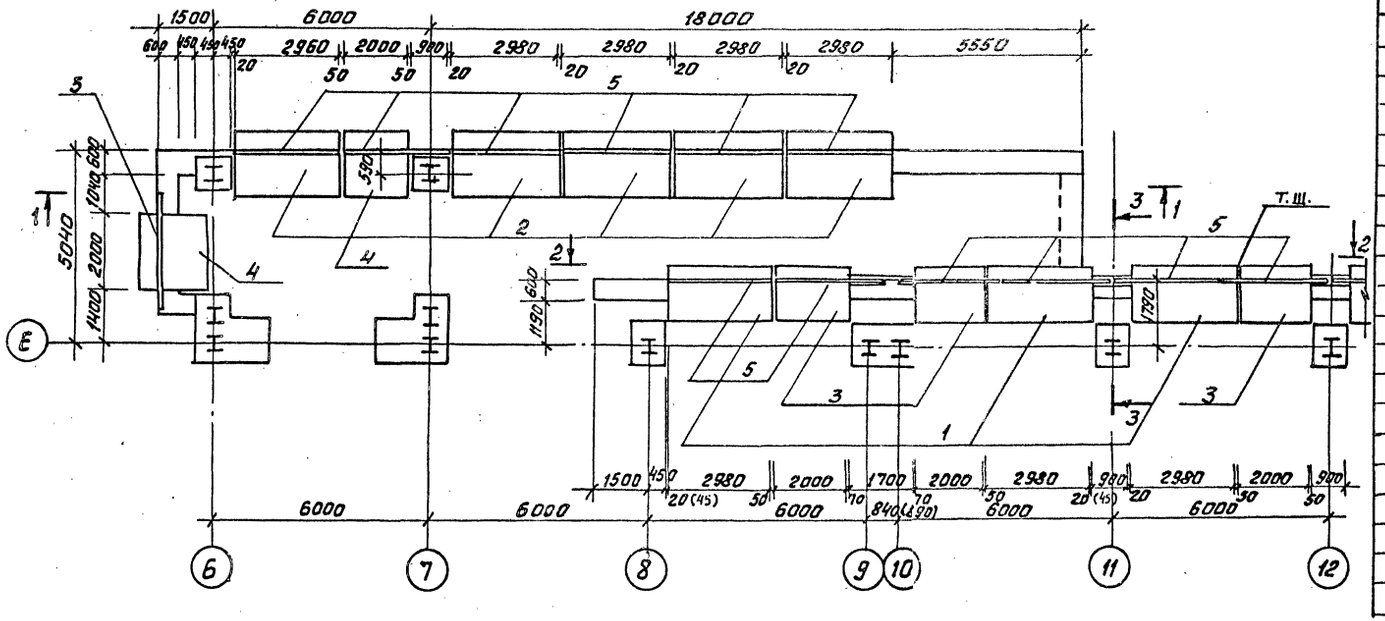

Спецификация к схемам расположения элементов подпорных стен (к листу 20)

Марка поз.	Обозначение	Наименование	Кол.	Масса ед. кг.	Примечание
		Фундаментные плиты			
1	3.002.1-1 вып. 1	ПФ1-1	10	2900	
2	3.002.1-1 вып. 1	ПФ2-1	51	3600	
3	701-1-54.89 КЖ и ИОК	ПФ3	10		
4	003	ПФ4	16		
		Лицевые плиты			
5	3.002.1-1 вып. 1	ПЛ1-1	87	1500	
		Материалы			
		Бетон класса В15			61 м³

1-1

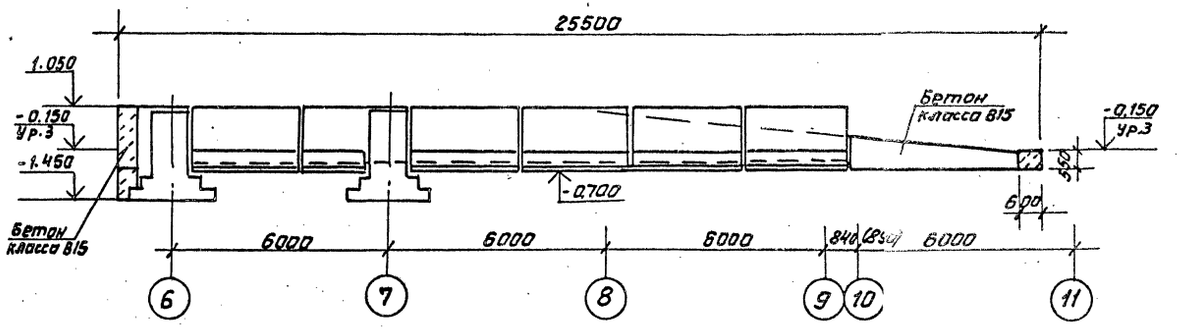

1. Схема расположения элементов подпорных стен и общие указания на листе 18.
2. Размеры в скобках даны для температуры наружного воздуха -40°С.
3. Бетонные монолитные участки подпорных стен ниже отм.-0.470 выполнять до монтажа сборных элементов фундаментных плит.

2-2

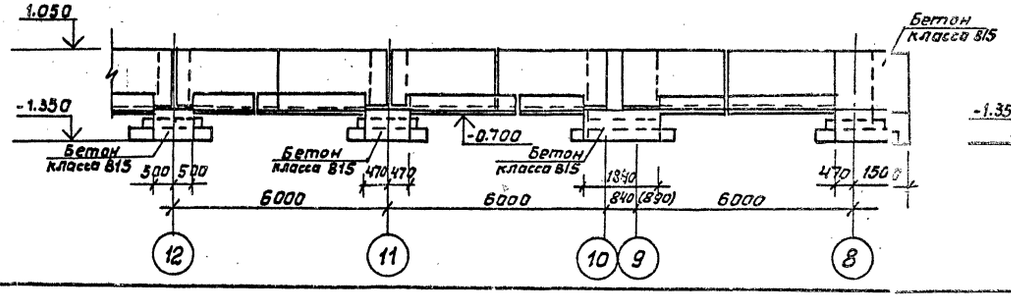

3-3

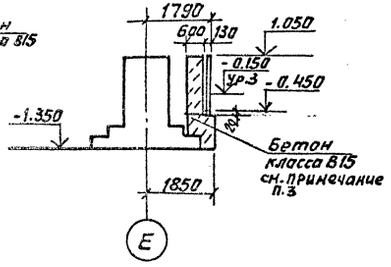

Привязан

Инв. №

Нач.отд.	Петухов			701-1-54.89 КЖС	
Н.контр.	Нижегородов			Склад отапливаемый площадью 4.0 тыс. кв.м. из ЛМК для продтоваров	Стадия: Р; Лист: 21; Листов:
Гл.спец.	Миронов				
Зав.гр.	Сурова				
Вед.инж.	Арефьева			Фрагмент 1	ГГПИ-6 Москва
Инж.I к.	Битюкова				

Инв.№ подл. | Подпись и дата | Взам. инв.№

Копировал: Фрагин.

Формат А2

Альбом 2

Фрагмент 2

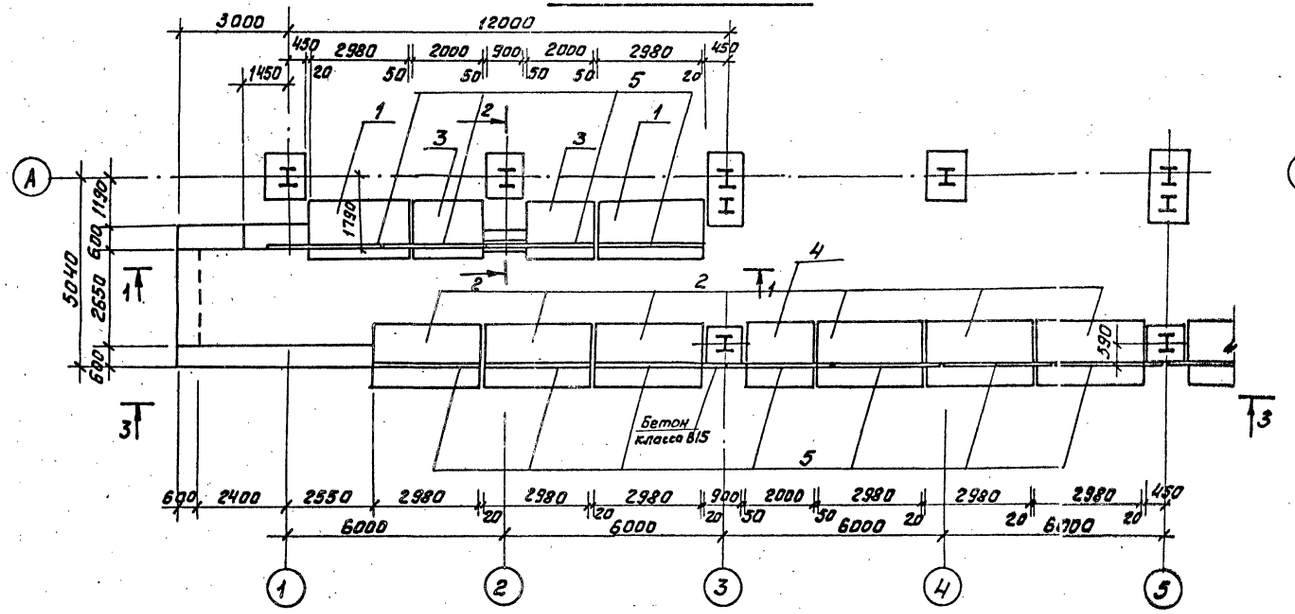

Фрагмент 3

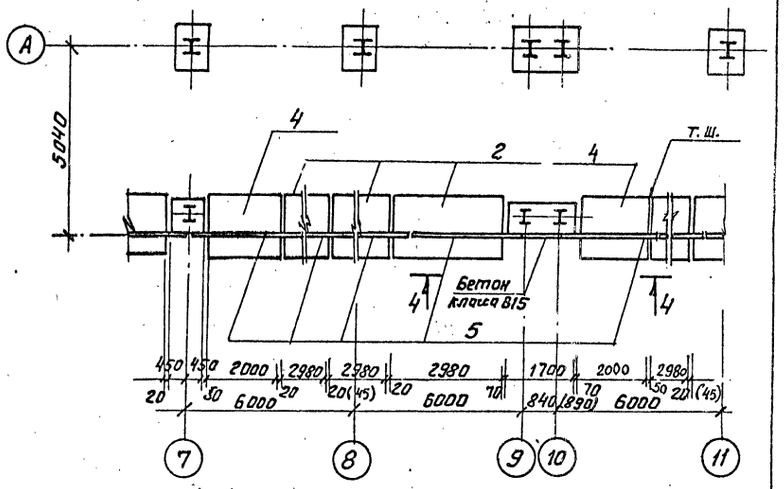

1-1

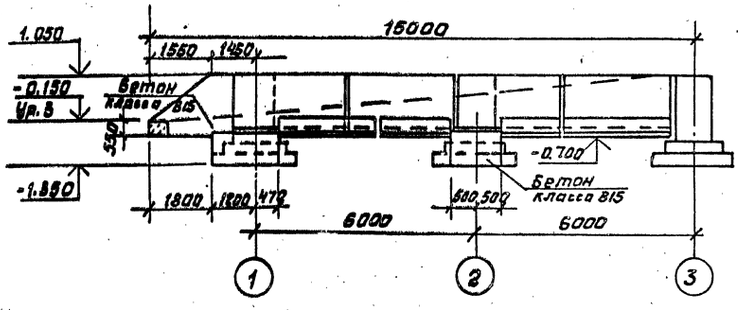

2-2

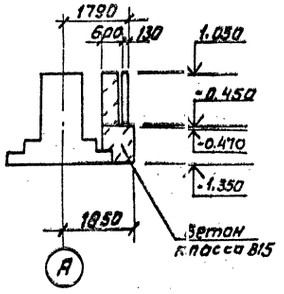

4-4

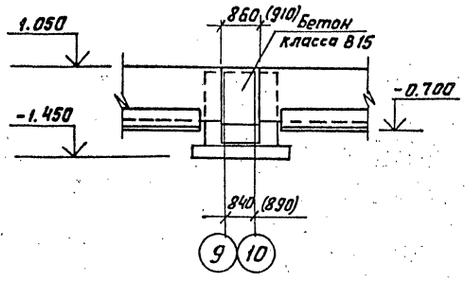

3-3

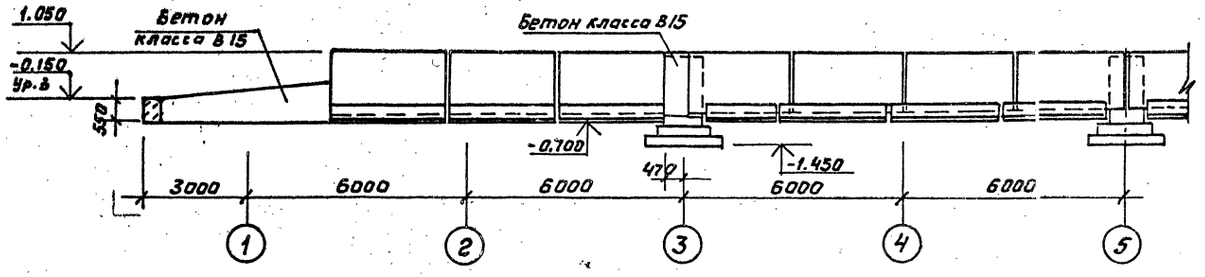

1. Схема расположения элементов подпорных стен и общие указания на листе 20.
2. Спецификацию к схеме расположения элементов подпорных стен на листе 21.
3. Размеры в скобках даны для температуры наружного воздуха −40°С.
4. Смотрите примечание пункт 3 на листе 21.

				701-1-54.89 КЖ		
	Нач.отд	Петухов				
Привязан	Н.контр.	Нижегородова		Склад отапливаемый площадью 4.0 тыс.кв.м из ЛМК для продтоваров	Стадия	Лист	Листов
	Гл.спец	Миронов			Р	22	
	Зав.гр	Сурова					
	Вед.инж.	Арефьева		Фрагменты 2, 3	ГГПИ-6 Москва		
Инв №	Инж.1к.	Битюкова					

Копировал: Федий

Формат: А2

Инв.№ подл. | Подп. и дата | Взам.инв.№

Альбом 2

Фрагмент 4

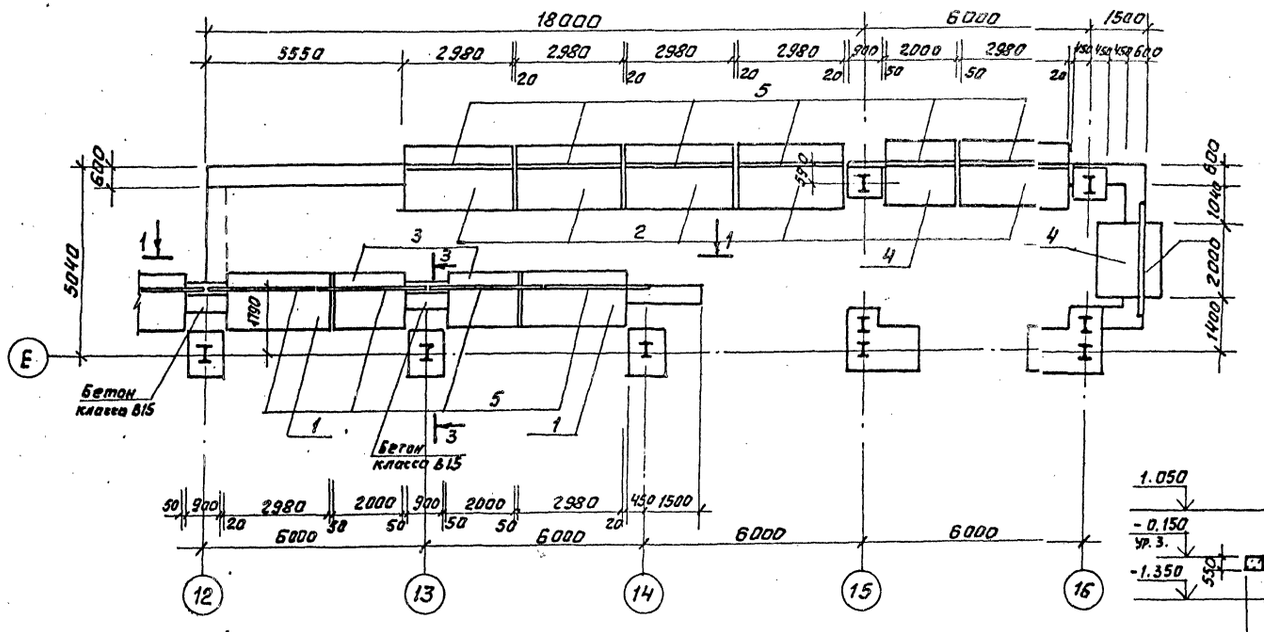

1-1

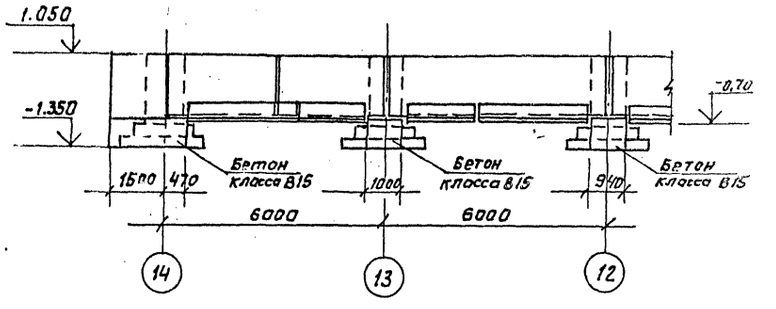

2-2

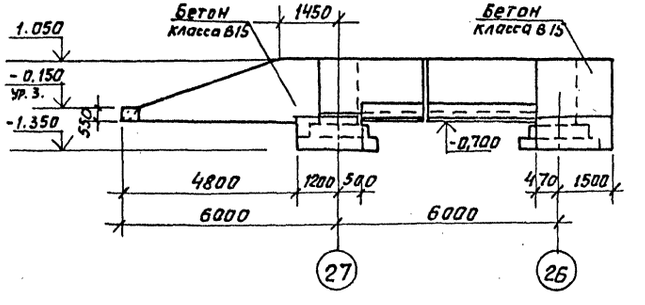

3-3

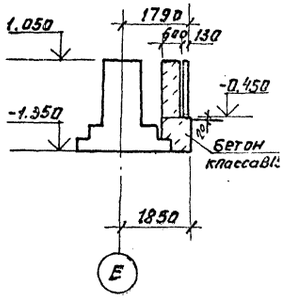

Фрагмент 5

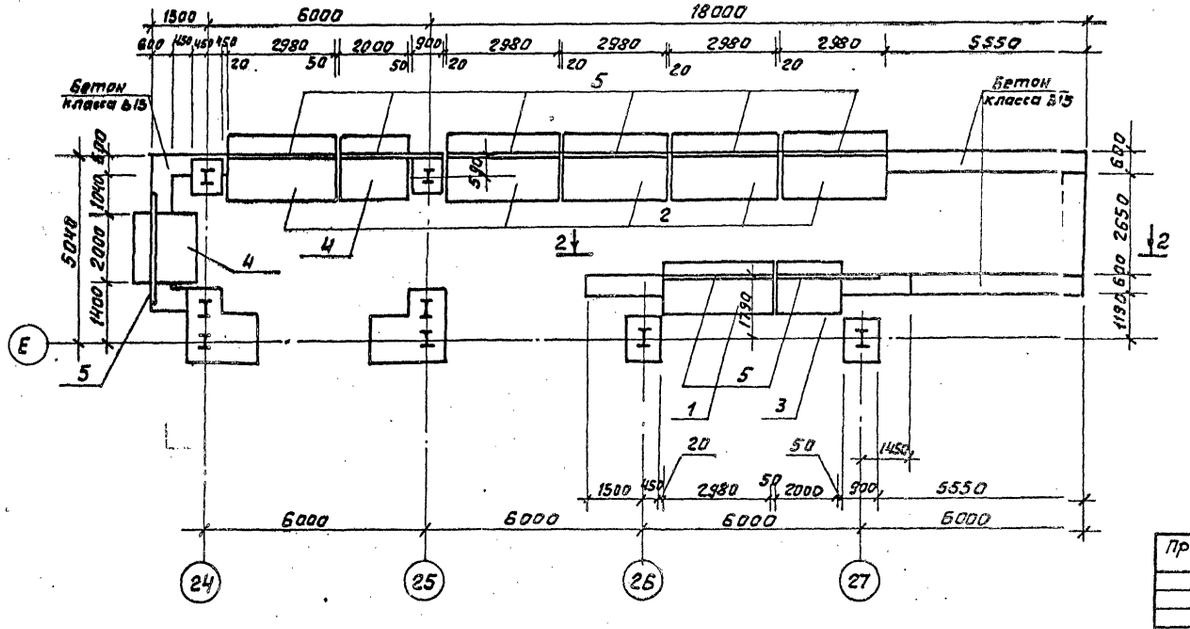

1. Схема расположения элементов подпорных стен и общие указания на листе 20.
2. Спецификация к схеме расположения элементов подпорных стен на листе 21.
3. Смотрите примечание пункт 3 на листе 21.

				701-1-54.89 КЖ			
Привязан:	Нач.отд.	Петухов					
	Н.контр.	Нижегородов		Склад отапливаемый площадью 4,0 тыс.кв.м. из ЛМК для продтоваров	Стадия	Лист	Листов
	Гл.спец.	Миронов			Р	23	
	Зав.гр.	Сурова					
	Ведущ.	Арефьева		Фрагменты 4,5	ГГПИ-6		
Инв.№	Инж.II к.	Битюкова					

Инв.№ подл. | Подп. и дата | Взам.инв.№

Копировал: Формат А2

Альбом 2

Схема расположения каналов (Вариант I)

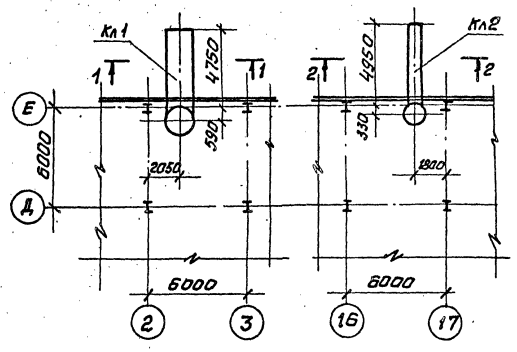

1-1

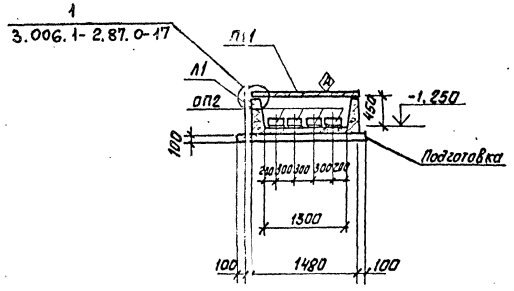

Схема расположения каналов (Вариант II).

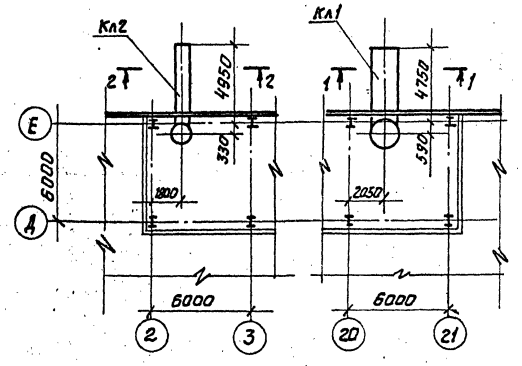

2-2

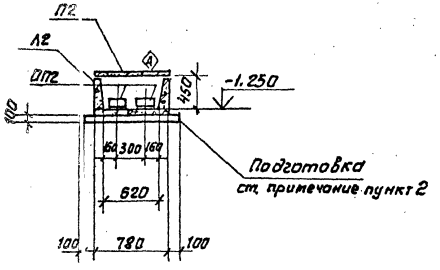

Спецификация к схеме расположения каналов

Марка	Обозначение	Наименование	Кол.	Масса ед.кг.	Примечание
Кл1	лист 25	канал Кл1	1		
Кл2	лист 26	Кл2	1		

1. Монтаж сборных конструкций вести в соответствии с требованиями серии 3.006.1-2.87 в.0.
2. Под каналами выполнить подготовку из втрамбованного в грунт щебня с проливкой цементным раствором.
3. Поверхности канала, соприкасающиеся с грунтом, окрасить горячим битумом за 2 раза.
4. Колодец после пропуска труб закрыть деревянным щитом, обитым кровельной сталью.
5. При монтаже плиты покрытия каналов ориентировать по знаку ⊗ (см. сечение 1-1; 2-2).
6. Опорные подушки устанавливать на слой цементного раствора М50 толщиной 10 мм.

				701-1-54.89 КЖ			
Нач.отд.	Петухов						
Н.контр.	Нижегородов		27.02.89	Склад отапливаемый площадью 4.0 тыс. кв.м. из ЛМК для продтоваров	Стадия	Лист	Листов
Гл.спец.	Миронов				Р	24	
Зав.гр.	Сурова			Схемы расположения каналов (Вариант I и II).	ГГПИ-6 Москва		
Вед.инж.	Арефьева						
Инж.II к.	Сидорова						

Привязан:

Инв. №

Копировал: Фролов

Формат А2

Инв.№ подл. | Подпись и дата | Взам.инв.№

Альбом 2

Канал Кл 1

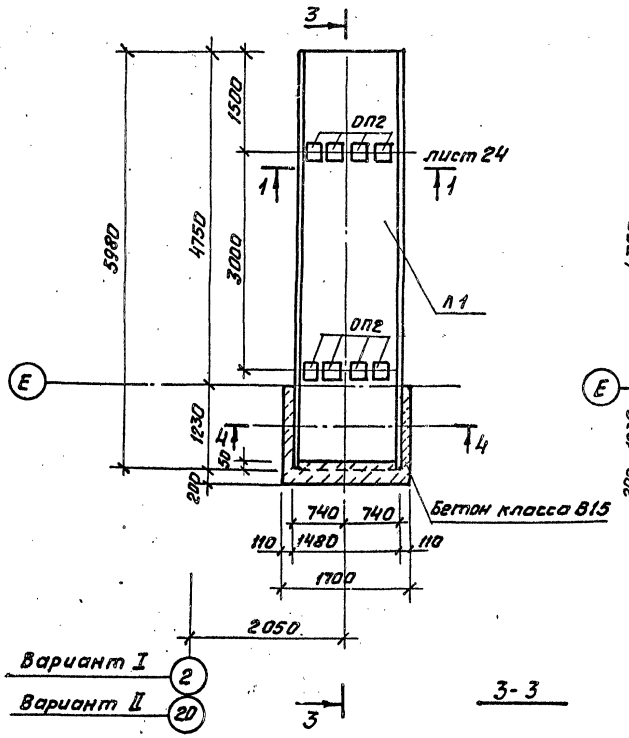

Схема расположения плит, балки покрытия и стеновых колец канала Кл 1.

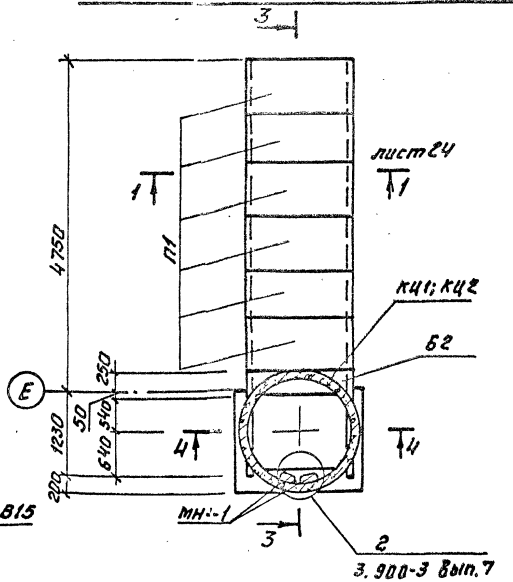

4-4

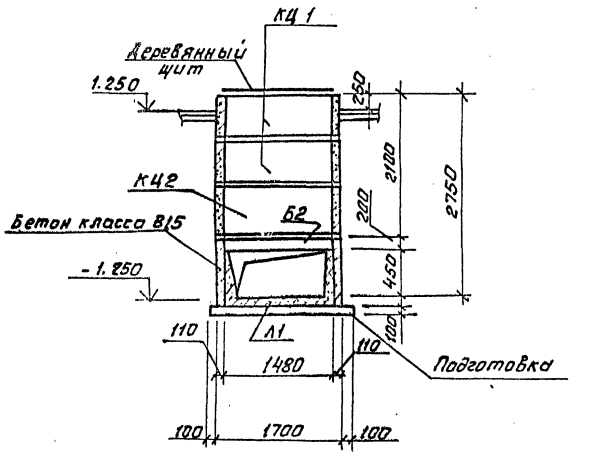

Спецификация к каналу Кл1

Марка	Обозначение	Наименование	Кол.	Масса ед. кг	Примечание
Л1	3.006.1-2.87 Вып.1	Лоток Л10-8	1	3300	
П1	3.006.1-2.87 Вып.2	Плита П11g-8	6	270	
КЦ1	3.900-3 Вып. 7	Кольца стеновые КЦ15-6	2	660	
КЦ2		КЦ15-9	1	1000	
Б2	3.006.1-2.87 Вып.6	Балка Б2	1	220	
ОП2	3.006.1-2.87 Вып2	Опорная подушка ОП2	8	13	
МН-1	3.900-3 Вып. 7	Изделие закладное МН1	7	0,8	
		Материалы			
		Бетон класса В15			0,5 м³

3-3

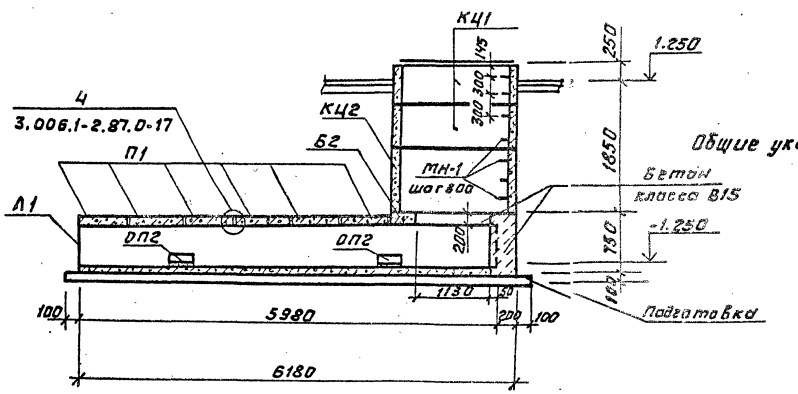

Общие указания на листе 24

Привязан				701-1-54.89		КЖС	
			Нач.отд.	Петухов			
			Н.контр.	Георгиев			
			Гл.спец.	Миронов			
			Зав.гр.	Сурова			
			Ведущ.	Фарфырева			
			Инж.III к.	Сидоров			
Инв.№				Склад отстаивания площадью 4.0 тыс. кв.м из Л мк для продтоваров	Стадия	Лист	Листов
					Р	25	
				Канал Кл 1	ГГПИ-6 Москва		

Инв.№подл. | Подп. и дата | Взам.инв.№

Копировал: Ф2

Формат: А2

Альбом 2

Схема расположения плит, балки перекрытия и стеновых колец канала Кл 2

Канал Кл2

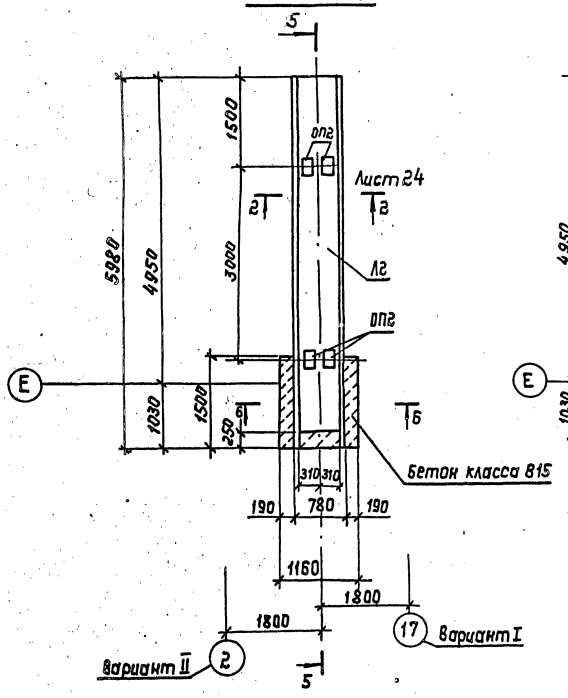

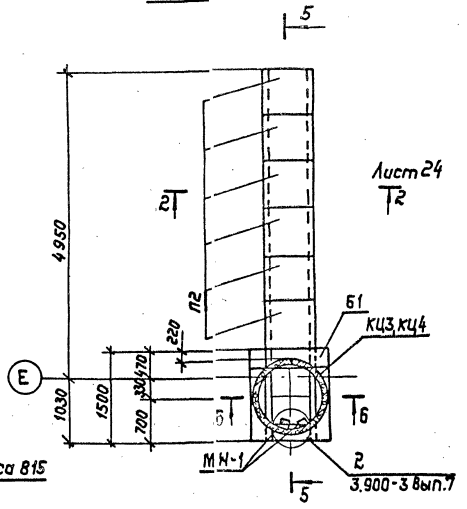

Б - Б

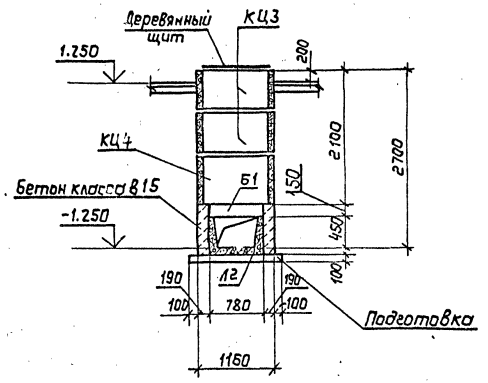

5 - 5

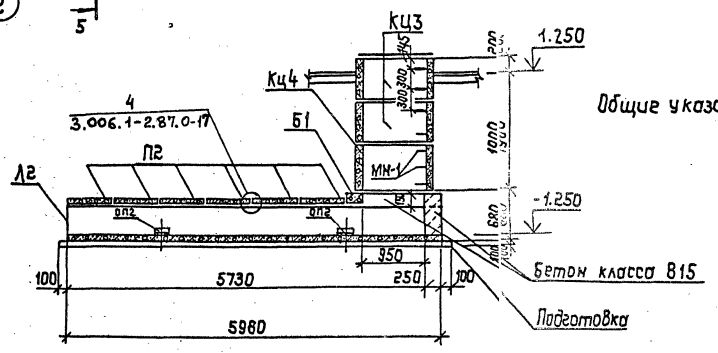

Общие указания на листе 24

Спецификация к каналу Кл 2

Марка	Обозначение	Наименование	Кол.	Масса ед.кг.	Примечание
Л2	3.006.1-2.87 вып.1	Лоток Л4-8	1	1800	
П2	3.006.1-2.87 вып.2	Плита П5а-8	6	100	
Кц3	3.900-3 вып.7	Кольца стеновые КЦ-10б	2	400	
Кц4		кц-10-9	1	600	
Б1	3.006.1-2.87 вып.6	Балка Б1	1	130	
ОП2	3.006-2.87 вып.2	Опорная подушка ОП2	4	13	
МН-1	3.900-3 вып.7	Изделие закладное МН-1	7	0,8	
		Материалы			
		Бетон класса В15			0,4 м³

Привязан:	Нач.отд.	Петухов		701-1-54.89 КЖ		
	Н.контр.	Нижегородов		Склад отапливаемый площадью 4,0 тыс.кв.м из ЛМК для продтоваров	Стадия	Лист	Листов
	Гл.спец.	Миронов			Р	26	
	Зав.гр.	Сурова		Канал Кл2	ГГПИ-6 Москва		
	Вед.инж.	Арефьева					
Инв.№	Инж.I кат.	Сидоров					

Инв.№ подл. | Подп. и дата | Взам.инв.№

Копировал: Жр-

Формат: А2

Альбом 2

Схема расположения стеновых панелей цоколя по оси А в осях 1...18

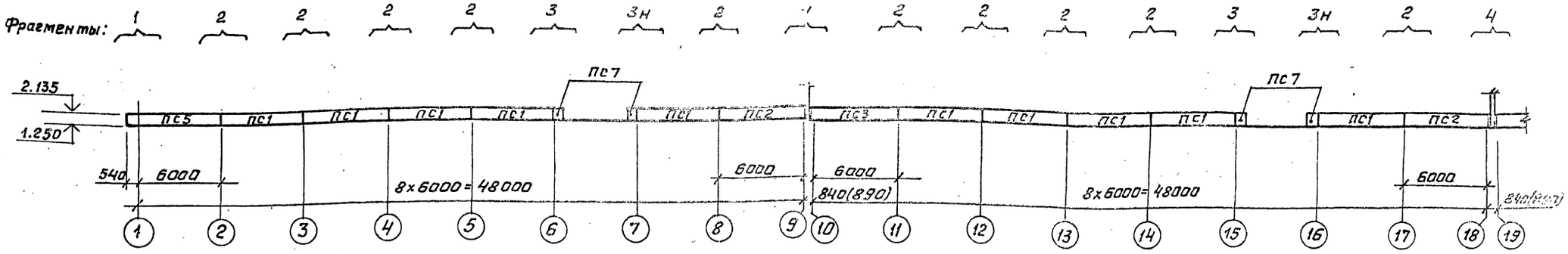

Схема расположения стеновых панелей цоколя по оси А в осях 19...27

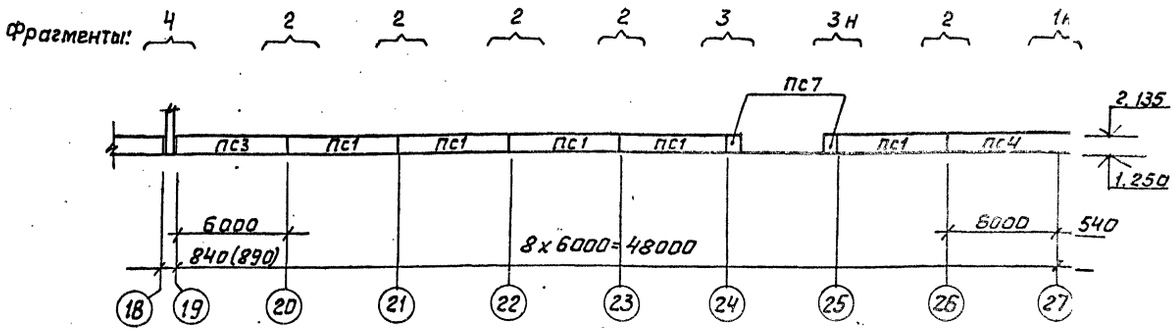

Фрагмент 1,1н

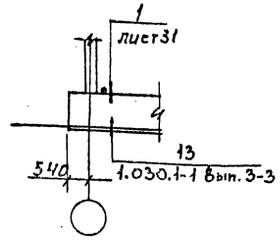

Фрагмент 2

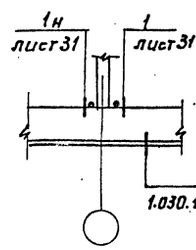

Фрагмент 3, 3н

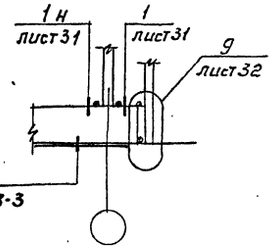

Фрагмент 4

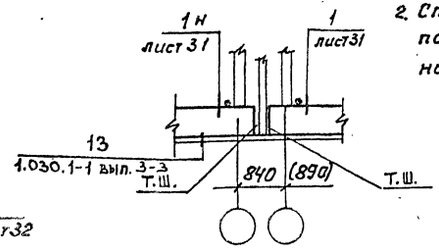

1. Общие указания на листе 30.
2. Спецификация к схемам расположения стеновых панелей на листе 33.

Схема расположения стеновых панелей цоколя по оси 1

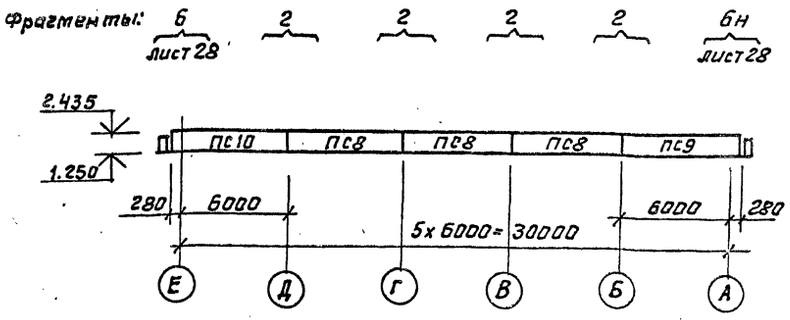

Фрагмент 8

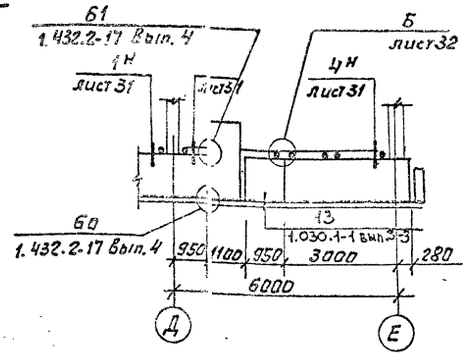

Привязан

Инв. №

Нач.отд.	Петухов			701-1-54.89 КЖ		
Н.контр.	Чижкова			Склад отапливаемый площадью 4.0 тыс. кв.м из ЛМК для полуфабрикатов. Схемы расположения стеновых панелей цоколя по осям А.1. Фрагменты 1...4,8	Стадия	Лист	Листов
Гл.спец.	Мирова				Р	27	
Зав.гр.	Сурова				ГГПИ-6 Москва		
Инж.II кат.	Фомичев						

Взам. инв.№ | Подп. и дата | Инв.№ подл.

Копировал: Федий

Формат А2

Альбом 2

Схема расположения стеновых панелей цоколя по оси Е в осях 27...10

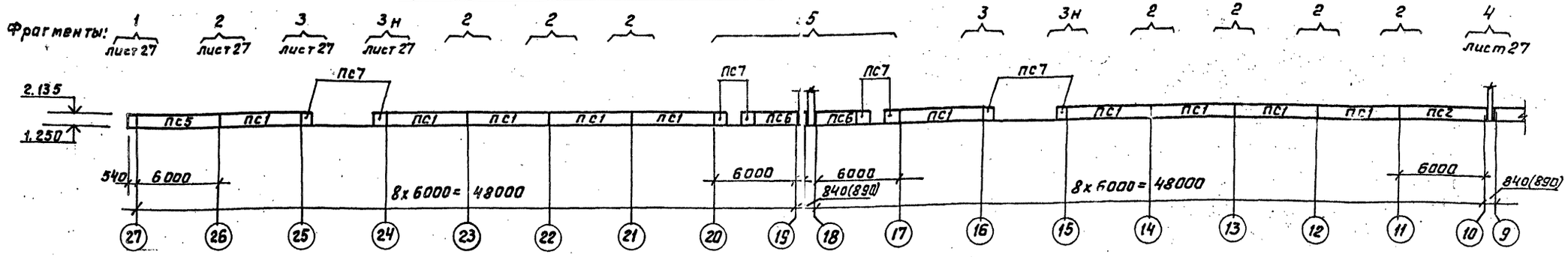

Схема расположения стеновых панелей цоколя по оси Е в осях 9...1

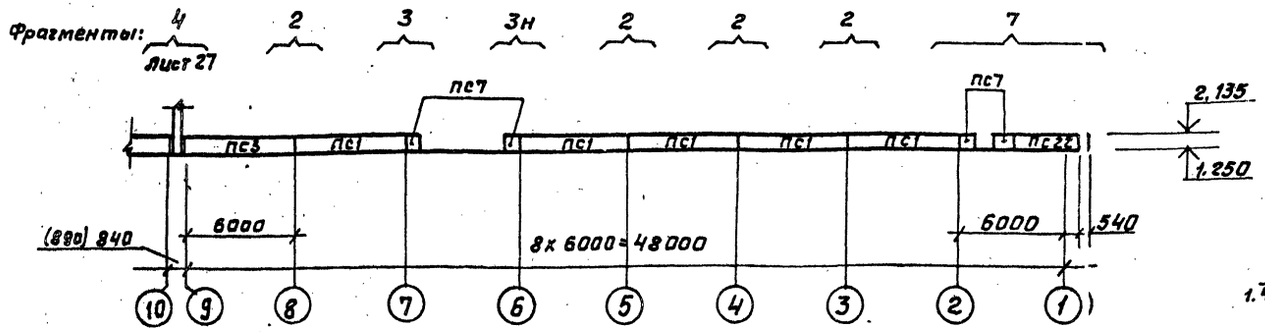

Схема расположения стеновых панелей цоколя по оси 27

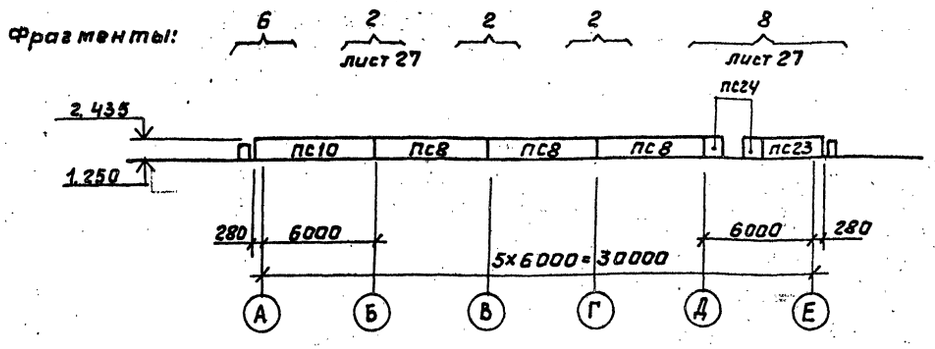

Фрагмент 5

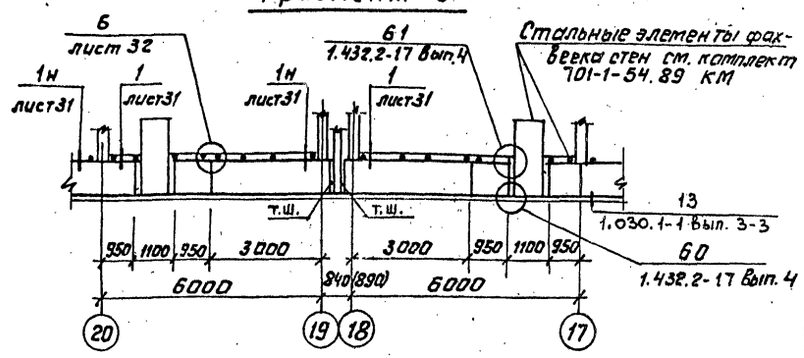

Фрагмент 7

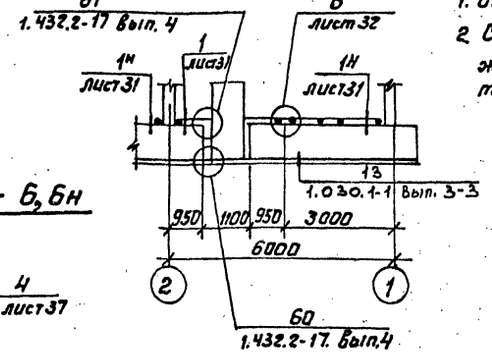

1. Общие указания на листе 30.
2. Спецификация к схемам расположения стеновых панелей на листе 33.

Фрагмент 6, 6н

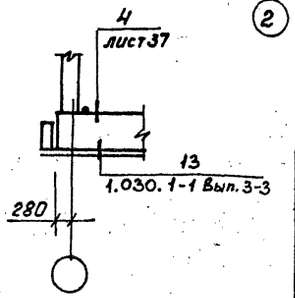

Привязан

Инв. №

Нач.отд	Петухов			701-1-54.89 КЖ			
Н.контр.	Нижегородов			Склад отапливаемый площадью 4.0 тыс. кв.м. из ЛМК для продтоваров	Стадия	Лист	Листов
Гл.спец.	Миронов				Р	28	
Зав.гр.	Сурова			Схемы расположения стеновых панелей цоколя по осям Е и 27. Фрагменты 5, 6, 7.	ГГПИ-6 Москва		
Инж.I кат.	Фатичев						

Копировал: Фадеев

Формат А2

Инв.№ подл. | Подп. и дата | Взам.инв.№

Альбом 2

Схема расположения стеновых панелей цоколя по осям Д и 3.

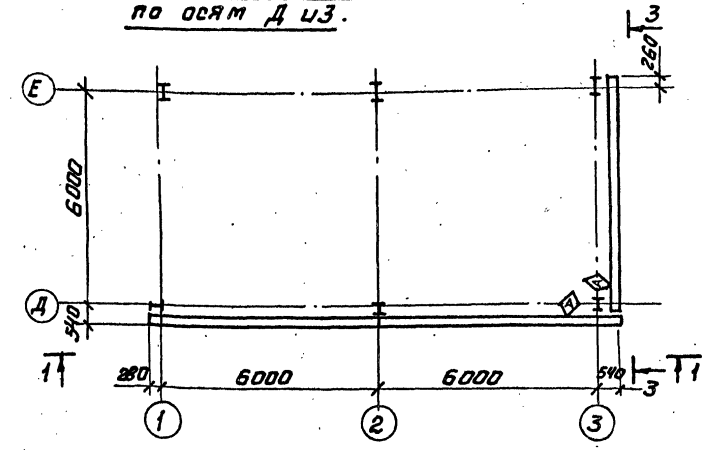

Схема расположения стеновых панелей цоколя по осям Д, 16, 21

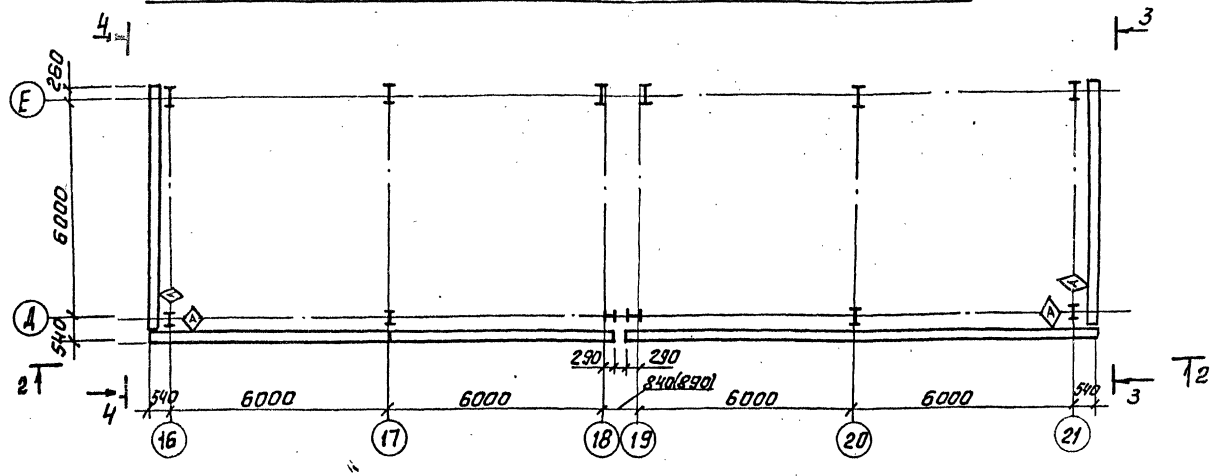

1-1

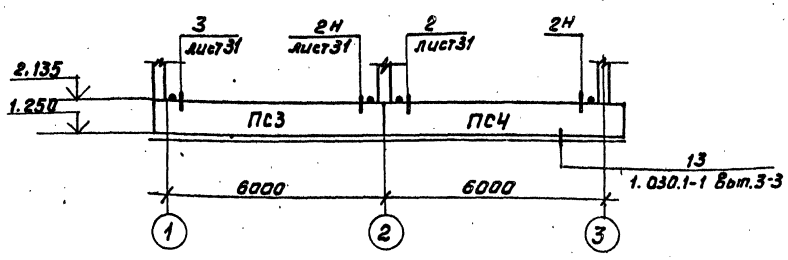

2-2

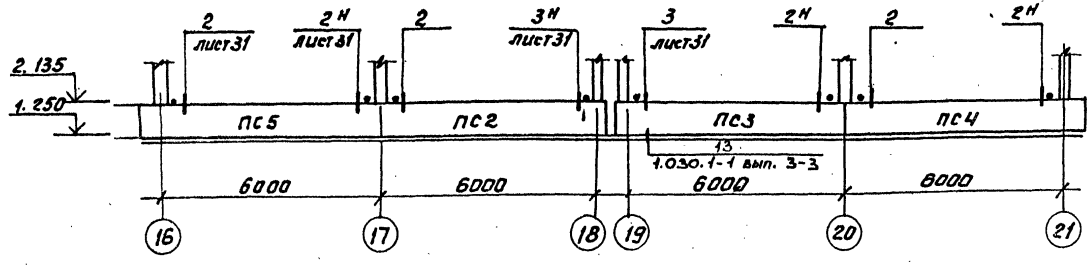

Схема расположения стеновых панелей цоколя по осям Д и 26

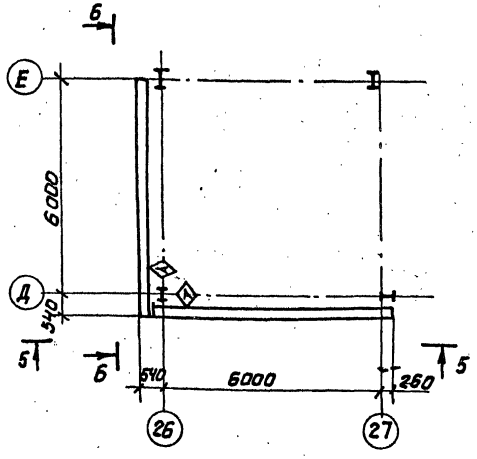

3-3

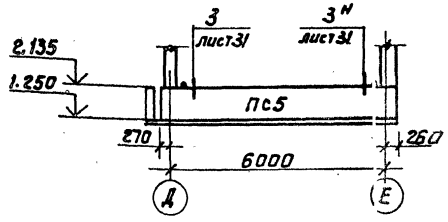

5-5

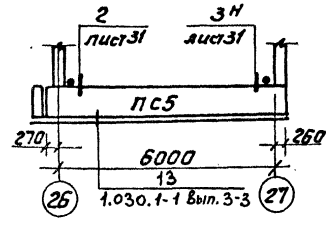

4-4

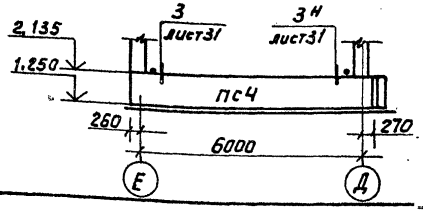

6-6

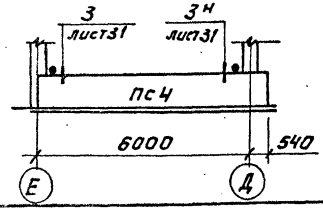

1. Общие указания на листе 30.
2. Спецификация к схемам расположения стеновых панелей на листе 33.
3. Размеры в скобках даны для температуры наружного воздуха 40°С.

Привязан

Инв №

Нач.отд	Петухов			701-1-54.89 КЖ		
Н.контр	Нижегородова			Склад отапливаемый площадью 40 тыс. кв.м из ЛМК для продтоваров	Стадия	Лист	Листов
Гл.спец	Миронов				Р	29	
Зав.гр	Сурова			Схемы расположения стеновых панелей цоколя по осям Д, 3, 16, 21, 26.	ГГПИ-6 Москва		
Инж.II кат	Фомичев						

Копировал: Фефой.

Формат А2

Альбом 2

Схема расположения стеновых панелей по осям 9 и 18

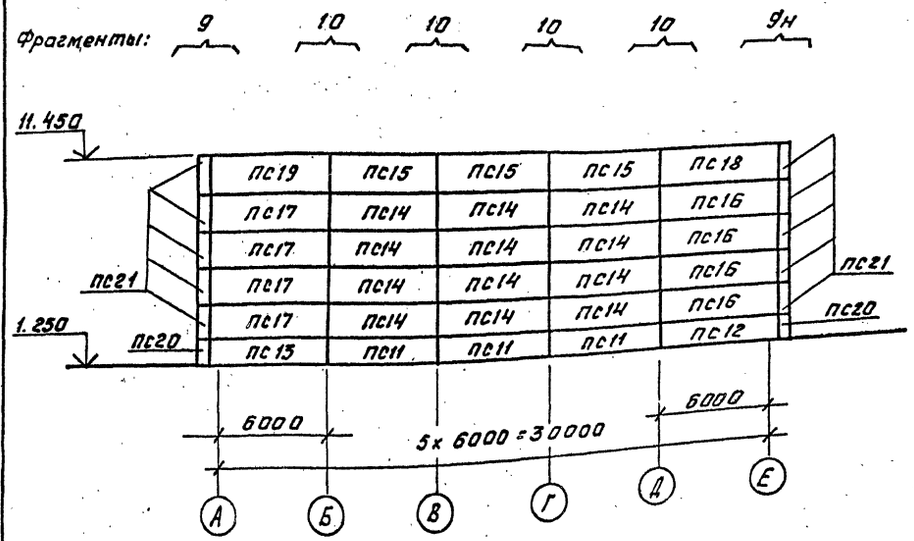

Деталь крепления панелей ПС20, ПС21 к торцам удлиненных панелей

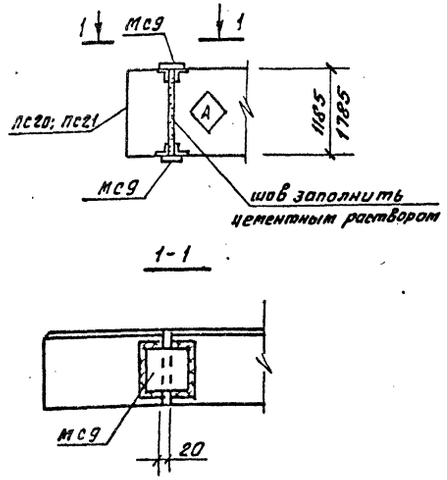

1. Монтаж стеновых панелей вести в соответствии с требованиями серии 1.030.1-1 вып. 0-3, 3-3.
2. Заполнение швов между стеновыми панелями выполнять цементным раствором марки 50 по узлам 56, 57 серии 1.030.1-1 вып.3-3, температурные швы (т.ш) выполнять по узлу 58.
3. Сварку производить электродами типа Э42 по ГОСТ 9467-75. Катеты сварных швов Кш = 6мм.
4. В узлах крепления стеновых панелей противопожарных стен предусмотрены соединительные элементы МС5...МС7, гасящие температурные деформации.
5. Все стальные несущие конструкции по чертежам комплекта 701-1-54.89 КМ.
6. Стальные соединительные элементы МС1...МС5, болты, гайки и шайбы покрыть слоем цинка толщиной 0,2мм.
7. Панели ПС20 и ПС21 крепить к удлиненным панелям в соответствии с деталью на данном листе до их установки в проектное положение.
8. Спецификация к схемам расположения стеновых панелей на листе 33.
9. Размеры в скобках даны для температуры наружного воздуха -40°С.

Фрагмент 9, 9н

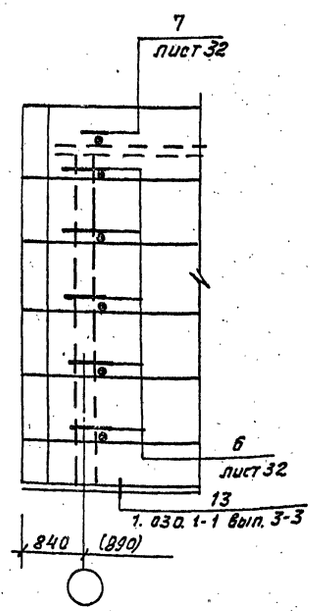

Фрагмент 10

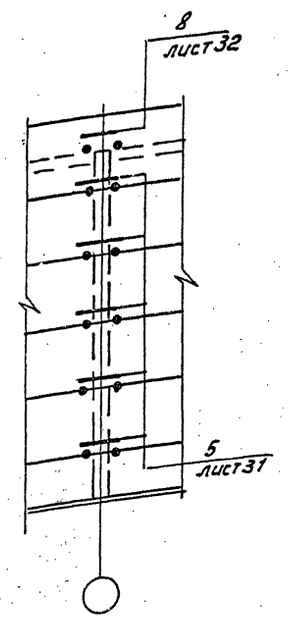

Привязан:

Инв. №

Нач.отд	Петухов			701-1-54.89 КЖ			
Н.контр	Нижегородов						
Гл.спец	Миронов			Склад отапливаемый площадью 4,0 тыс. кв.м из ЛМК для продтоваров	Стадия	Лист	Листов
Зав.гр.	Сурова				Р	30	
Инж.I к.	Фомичев			Схема расположения стеновых панелей по осям 9и18. Фрагменты 9 ... 11	ГГПИ-Б Москва		

Копировал:

Формат А2

Взам. инв.№ | Подп. и дата | Инв.№ подл.

Альбом 2

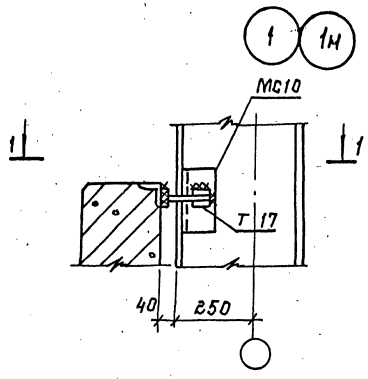

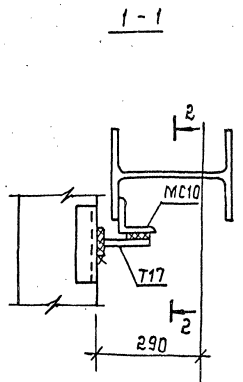

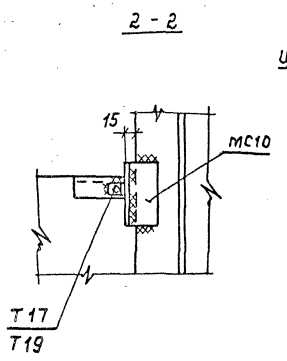

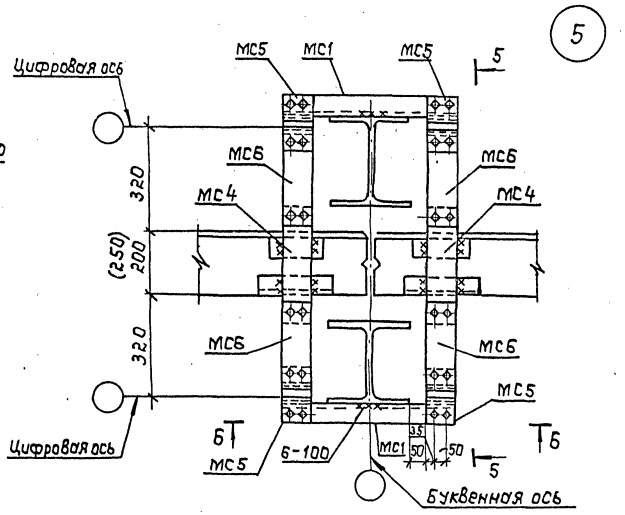

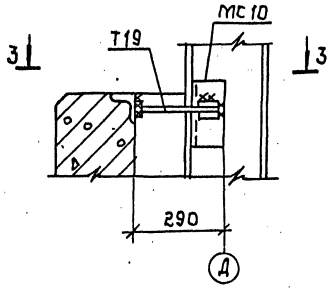

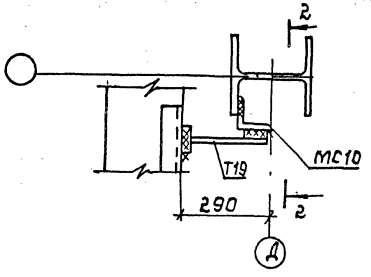

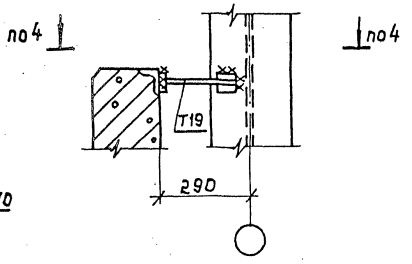

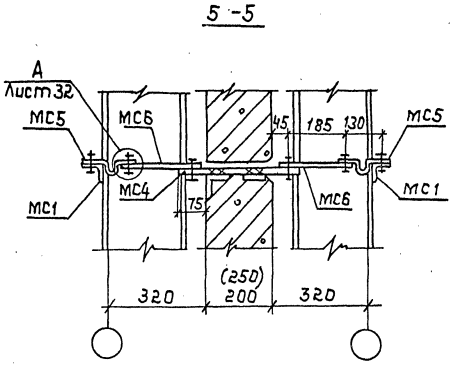

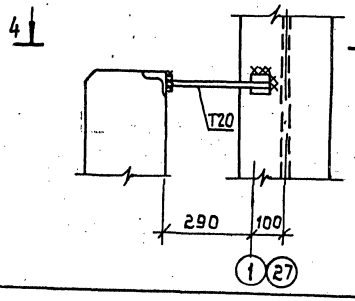

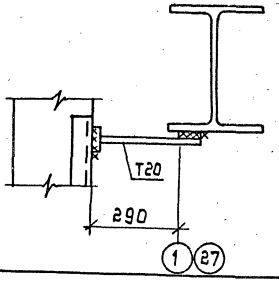

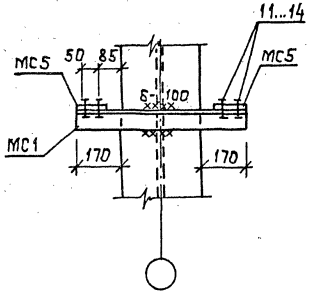

1. Общие указания на листе 31.
2. Размеры в скобках даны для температуры наружного воздуха -40°С.

Привязан			
Инв. №			

				701-1-54.89 КЖ			
Нач.отд.	Петухов			Склад отапливаемый площадью 4,0 тыс.кв.м из АМК для продтоваров	Стадия	Лист	Листов
Н.контр.	Нижегородов				Р	31	
Гл.спец.	Муранов						
Зав.гр.	Сурова						
Инж.I кат.	Фомичев			Узлы крепления стеновых панелей 1...5	ГГПИ-6 Москва		

Подп. и дата | Взам. инв. № | Инв. № подл.

Копировал: Мед.

Формат: А2

23970-02

Альбом 2

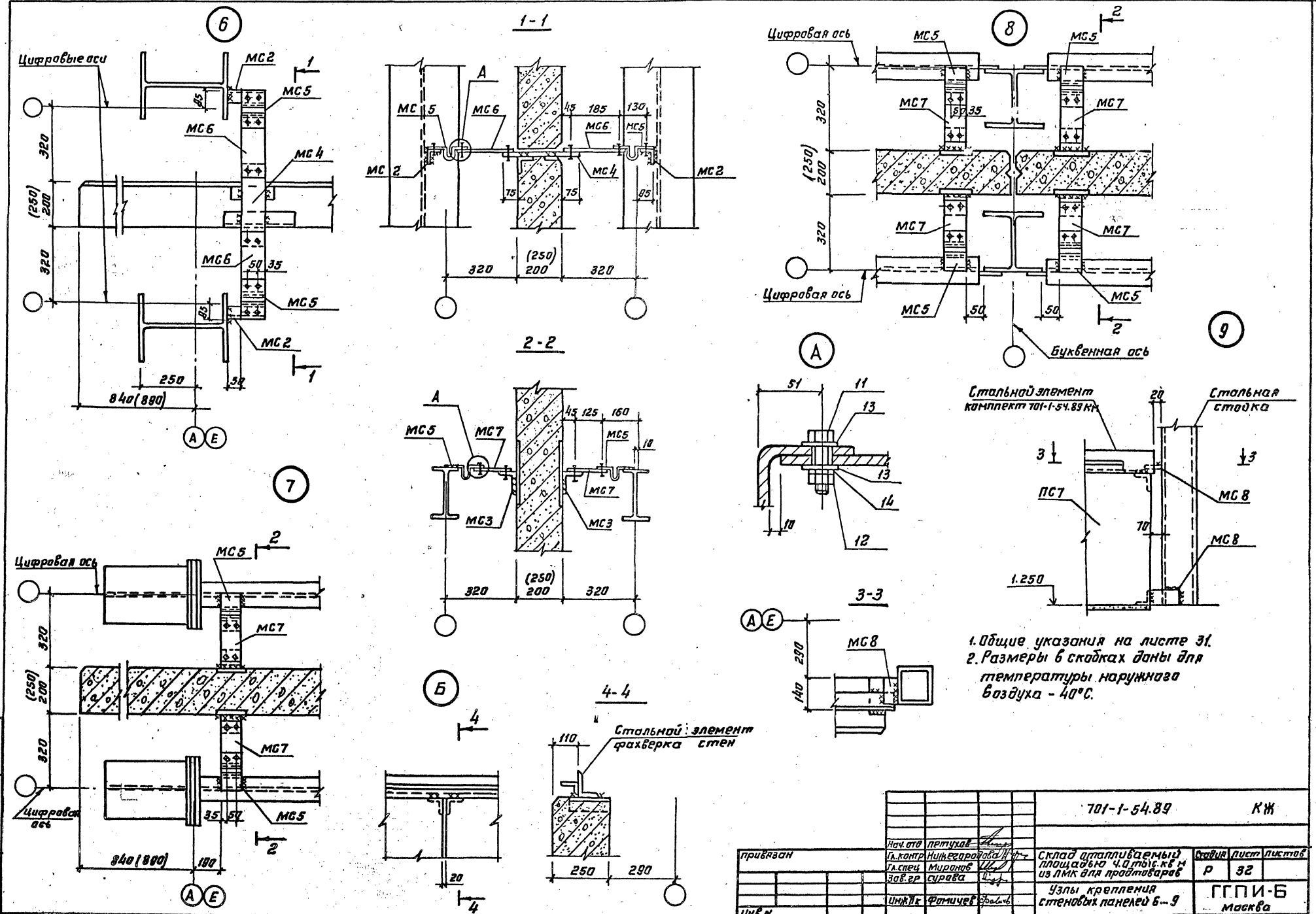

1. Общие указания на листе 31.
2. Размеры в скобках даны для температуры наружного воздуха - 40°С.

				701-1-54.89 КЖ			
	Нач.отд	Петухов		Склад отапливаемый площадью 4,0 тыс.кв м из ЛМК для продтоваров	Стадия	Лист	Листов
привязан	Гл.контр	Нижегородова			Р	32	
	Гл.спец	Миронов			ГГПИ-Б Москва		
	Зав.гр	Сурова		Узлы крепления стеновых панелей 6-9			
	Инж.I к	Фомичев					
Инв.№							

Копировал:

Формат А2

Инв.№ подл. | Подп. и дата | Взам. инв.№

Альбом 2

Спецификация к схемам расположения стеновых панелей (листам 27...32)

Марка поз.	Обозначение	Наименование	Кол.	Масса ед.кг.	Примечание
		для t = -30°C			
		Стеновые панели			
ПС1	1.030.1-1 Вып.1-1	ПС60.9.2,5-2.Л-3Б	30	1870	
ПС2		ПС63.9.2,5-2.Л-1.3Б	4	1970	
ПС3		ПС63.9.2,5-2.Л-2.3Б	5	1970	
ПС4	701-1-54.89 КЖИ.005	ПС65,5.9.2,5-2.Л-1-а	5		
ПС5	-01	ПС65,5.9.2,5-2.Л-2-а	5		
ПС6	006	ПС6	2		
ПС7	007	ПС7	18		
ПС8	1.030.1-1 Вып.1-1	ПС60.12.2,5-3.Л-3Б	6	2490	
ПС9		ПС63.12.2,5-3.Л-1.3Б	1	2610	
ПС10		ПС63.12.2,5-3.Л-2.3Б	2	2610	
ПС11	701-1-54.89 КЖИ.008	ПС60.12.2,0-2Л-а	6		
ПС12	009	ПС62,5 12.2,0-2.Л-1-а	2		
ПС13	-01	ПС62,5 12.2,0-2.Л-2-а	2		
ПС14	010	ПС60.18.2,0-1.Л-а	24		
ПС15	-01	ПС60.18,2,0-1.Л-б	6		
ПС16	011	ПС62,5 18.2,0-1.Л-1-а	8		
ПС17	-01	ПС62,5 18.2,0-1.Л-2-а	8		
ПС18	012	ПС62,5 18.2,0-1.Л-1-б	2		
ПС19	-01	ПС62,5 18.2,0-1.Л-2-б	2		
ПС20	1.030.1-1 Вып.1-1	2ПС6.12.2,0-Л-60	4	200	
ПС21		2ПС6.18.2,0-Л-60	20	300	
ПС22	701-1-54.89 КЖИ.013	ПС22	1		
ПС23	014	ПС23	1		
ПС24	015	ПС24	2		
		Соединительные элементы			
Т17	1.030.1-1 Вып.4-1	Т17	112	0,3	
Т19		Т19	22	0,5	
Т20		Т20	4	0,6	
МС1	701-1-54.89 КЖИ 033	МС1	80		
МС2	-01	МС2	40		
МС3	-02	МС3	40		
МС4	034	МС4	100		
МС5	035	МС5	240		
МС6	036	МС6	200		
МС7	037	МС7	40		
МС8		Лист Б-ПН-0-Б×60×100-ГОСТ19903-74 / ВСт3кп2-ГОСТ14637-79	32	0,3	

(Продолжение)

Марка поз.	Обозначение	Наименование	Кол.	Масса ед.кг.	Примечание
МС9		Лист Б-ПН-0-Б×120×140-ГОСТ19903-74 / ВСт3кп2-ГОСТ14637-79	48	0,8	
МС10		Уголок 100×100×8-ГОСТ8509-86 / ВСт3ПС6-2 ГОСТ535-79 ℓ=150	122	1,8	
11	ГОСТ7798-70	Болт М12×35	1360	0,05	
12	ГОСТ5915-70*	Гайка М12	1360	0,015	
13	ГОСТ11371-78	Шайба плоская 12	2720	0,006	
14	ГОСТ6402-70	Шайба пружинная 12	1360	0,007	
		для t = -40°C			
		Стеновые панели			
ПС1	1.030.1-1 Вып. 1-1	ПС60.9.2,5-2.Л-3Б	30	1870	
ПС2		ПС63.9,2,5-2.Л-1.3Б	4	1970	
ПС3		ПС63.9.2,5-2.Л-2.3Б	5	1970	
ПС4	701-1-54.89 КЖИ 005	ПС65,5.9 2,5-2.Л-1-а	5		
ПС5	-01	ПС65,5.9.2,5-2.Л-2-а	6		
ПС6	006	ПС6	2		
ПС7	007	ПС7	18		
ПС8	1.030.1-1 Вып. 1-1	ПС60.12.2,5-3.Л-3Б	6	2490	
ПС9		ПС63.12.2,5-3.Л-1.3Б	1	2610	
ПС10		ПС63.12.2,5-3.Л-2.3Б	2	2610	
ПС11	701-1-54.89 КЖИ 008	ПС60.12.2,5-3.Л-а	6		
ПС12	009	ПС63.12.2,5-3.Л-1-а	2		
ПС13	-01	ПС63.12.2,5-3.Л-2-а	2		
ПС14	010	ПС60.18.2,5-2.Л-а	24		
ПС15	-01	ПС60.18.2,5-2.Л-б	6		
ПС16	011	ПС63.18.2,5-2.Л-1-а	8		
ПС17	-01	ПС63.18.2,5-2.Л-2-а	8		
ПС18	012	ПС63.18.2,5-2.Л-1-б	2		
ПС19	-01	ПС63.18.2,5-2Л-2-б	2		
ПС20	1.030.1-1 Вып.1-1	2ПС6.12.2,5-Л-60	4	250	
ПС21		2ПС6.18.2,5-Л-60	20	370	
ПС22	701-1-54.89 КЖИ 013	ПС22	1		
ПС23	014	ПС23	1		
ПС24	015	ПС24	2		

(Продолжение)

Марка поз.	Обозначение	Наименование	Кол.	Масса ед.кг.	Примечание
		Соединительные элементы			
Т17	1.030.1-1 Вып.1-1	Т17	112	0,3	
Т19		Т19	22	0,5	
Т20		Т20	4	0,6	
МС1	701-1-54.89 КЖИ 033	МС1	60		
МС2	-01	МС2	40		
МС3	-02	МС3	40		
МС4	034	МС4	100		
МС5	035	МС5	240		
МС6	036	МС6	200		
МС7	037	МС7	40		
МС8		Лист Б-ПН-0-Б×60×100-ГОСТ19903-74 / ВСт3кп2-ГОСТ14637-79	32	0,3	
МС9		Лист Б-ПН-0-Б×120×140ГОСТ19903-74 / ВСт3кп2-ГОСТ14637-79	48	0,8	
МС10		Уголок 100×100×8 ГОСТ8509-86 / ВСт3ПС6-2-ГОСТ535-79 ℓ=150	122	1,8	
11	ГОСТ7798-70	Болт М12×35	1360	0,05	
12	ГОСТ5915-70*	Гайка М12	1360	0,015	
13	ГОСТ11371-78	Шайба плоская 12	2720	0,006	
14	ГОСТ6402-70	Шайба пружинная 12	1360	0,007	

1. Общие указания на листе 30.
2. При привязке проекта для температуры наружного воздуха -40°C марки панелей ПС11...ПС19 в альбоме 6 строительных изделий 701-1-54.89 КЖИ и размер соединительного элемента МС4 необходимо скорректировать для толщины стеновых панелей 250 мм.

Привязан:

Инв. №

Инв.№ подл. | Подп. и дата | Взам.инв.№

701-1-54.89 КЖ

Нач.отд.	Петухов		
Н.контр.	Нижегородова		
Гл.спец.	Миронов		
Зав.гр.	Сурова		
Инж.II кат.	Фомичев		

Склад отплавленный площадью 4,0 тыс. кв.м из ЛМК для продтоваров

Спецификация к схемам расположения стеновых панелей (к листам 27...32)

Стадия	Лист	Листов
Р	33	

ГГПИ-6 Москва

Копировал: Формат: А2

МОНОЛИТНОЕ ПЕРЕКРЫТИЕ ПМ2

СХЕМА РАСПОЛОЖЕНИЯ СЕТОК НИЖНЕГО РЯДА

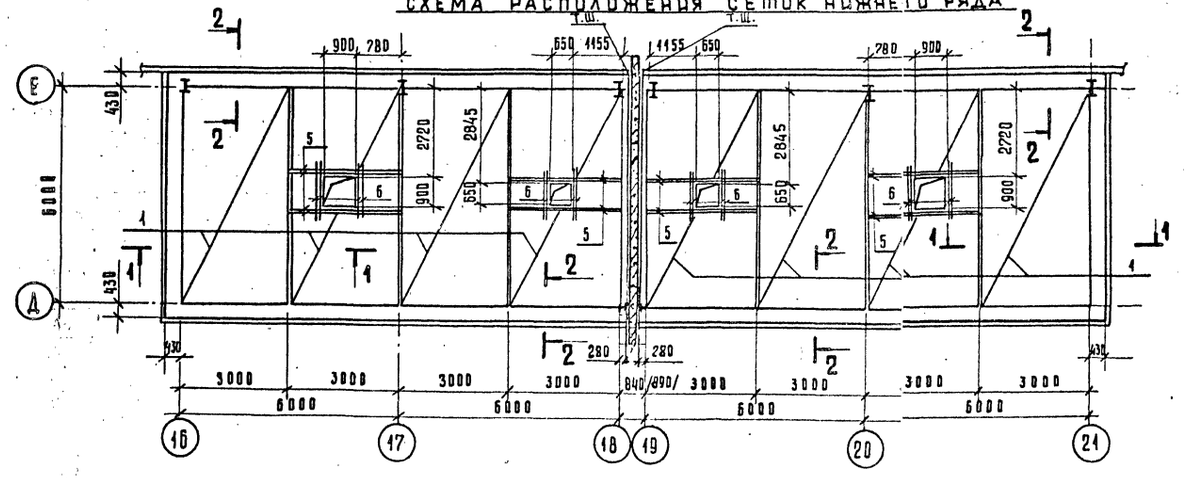

СХЕМА РАСПОЛОЖЕНИЯ СЕТОК ВЕРХНЕГО РЯДА

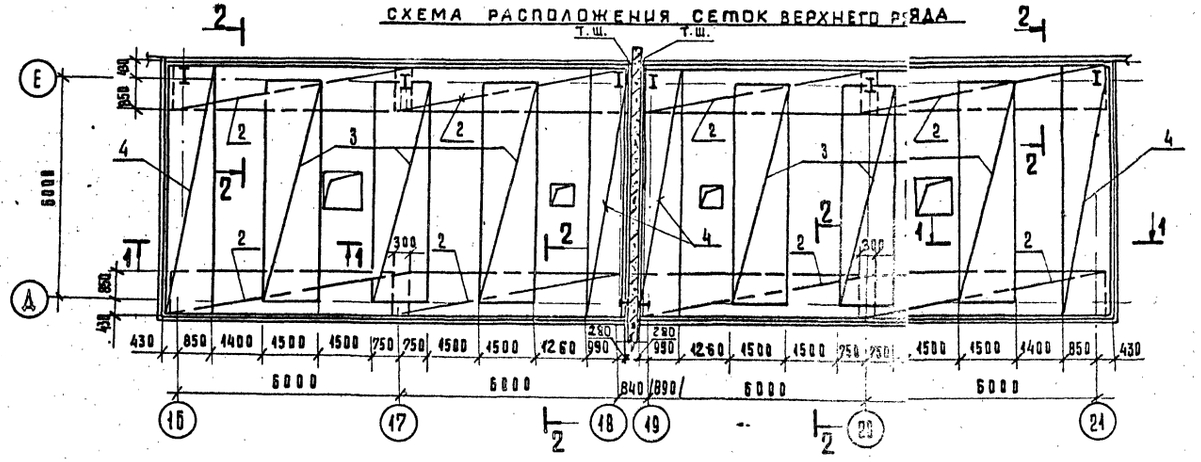

1—1

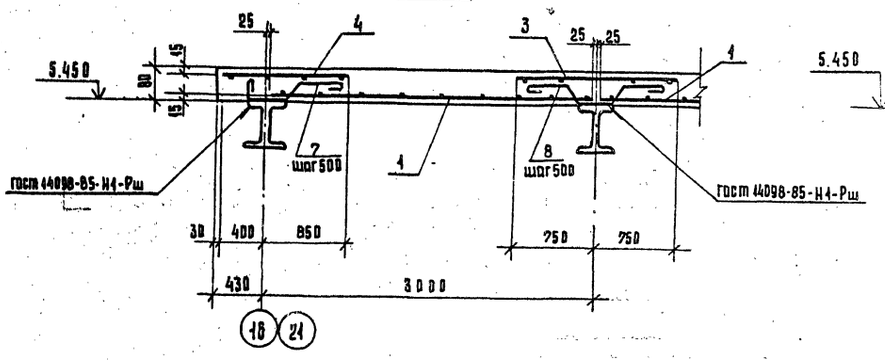

2—2

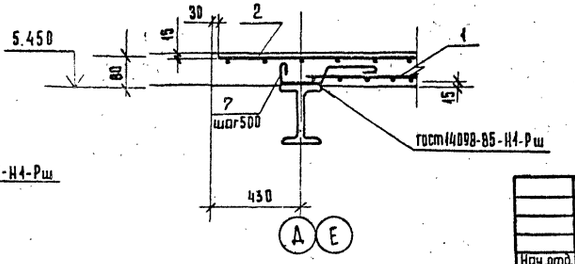

СПЕЦИФИКАЦИЯ НА МОНОЛИТНОЕ ПЕРЕКРЫТИЕ ПМ2

Формат	Зона	Позиция	Обозначение	Наименование	Кол.	Примечание
				СБОРОЧНЫЕ ЕДИНИЦЫ		
				Сетки арматурные		
		1	ГОСТ 23279-85	4С $\frac{6АI-200}{8АIII-150}$ 295×605 $\frac{25}{75}$	8	67,9 кг
		2		4С $\frac{6АI-200}{8АIII-150}$ 125×650	8	34,8 кг
		3		4С $\frac{6АI-200}{8АIII-150}$ 150×605 $\frac{25}{50}$	6	35,0 кг
		4		4С $\frac{6АI-200}{8АIII-150}$ 125×680	4	33,4 кг
				ДЕТАЛИ		
Б.4		5		14АIII ГОСТ 5781-82 ℓ=3000	16	3,6 кг
Б.4		6		8АIII ГОСТ 5781-82 ℓ=1400	16	0,55 кг
		7*		10АI ГОСТ 5781-82 ℓ=450	152	0,28 кг
		8*		ℓ=570	78	0,35 кг
				МАТЕРИАЛЫ		
				Бетон класса В15		13,8 м³

* Смотри ведомость деталей лист 35.

1. Арматуру в зоне отверстий вырезать по месту.
2. Монолитные перекрытия рассчитаны на временную нормативную нагрузку 0,75 кПа / 75 кгс/м² /.
3. Ведомость расхода стали на перекрытие ПМ2 на листе 35.
4. Стальные балки в комплекте 701-1-54.89 КМ.
5. Сварку производить электродами типа Э42 по ГОСТ 9467-75.

Нач.отд.	Петухов		
Н.контр.	Нижегородова		
Гл.спец.	Миронов		
Зав.гр.	Сурова		
Вед.инж.	Арефьева		
Инж.III к	Сидоров		

Привязан

Инв.№

701-1-54.89 КЖ

Склад отапливаемый площадью 4,0 тыс.кв.м из ЛМК для продтоваров

Стадия	Лист	Листов
Р	34	

МОНОЛИТНОЕ ПЕРЕКРЫТИЕ ПМ2

ГГПИ-6 МОСКВА

Альбом 2

Инв.№подл. | Подпись и дата | Взамен инв.№

Копировал

Формат А2

Альбом 2

МОНОЛИТНОЕ ПЕРЕКРЫТИЕ ПМ3

МОНОЛИТНОЕ ПЕРЕКРЫТИЕ ПМ1

СХЕМЫ РАСПОЛОЖЕНИЯ СЕТОК НИЖНЕГО РЯДА

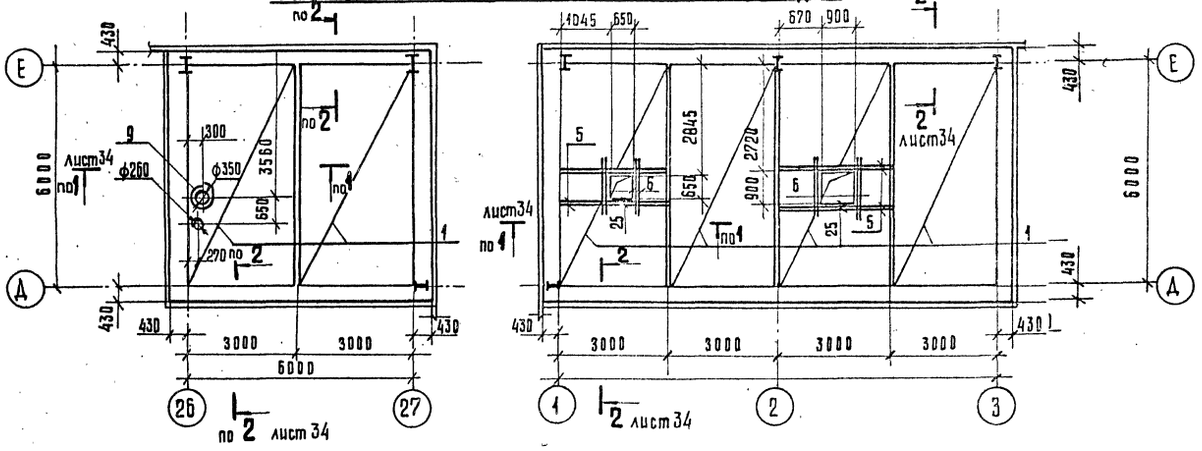

СХЕМЫ РАСПОЛОЖЕНИЯ СЕТОК ВЕРХНЕГО РЯДА

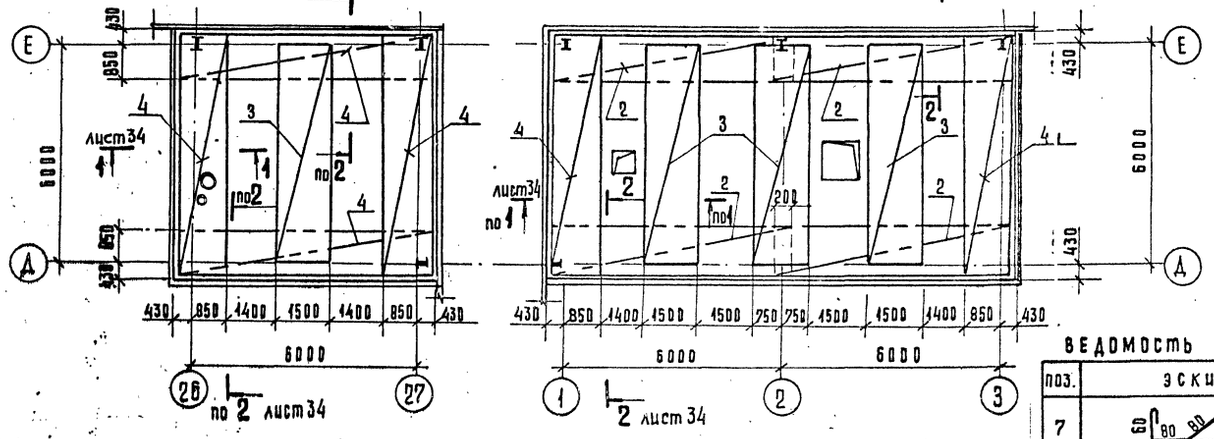

ВЕДОМОСТЬ ДЕТАЛЕЙ

поз.	эскиз
7	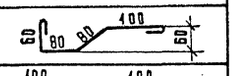
8	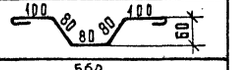
9	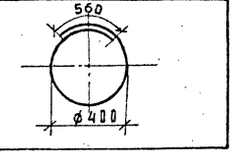

ВЕДОМОСТЬ РАСХОДА СТАЛИ НА ЭЛЕМЕНТ. КГ

Марка элемента	Изделия арматурные							Общий расход
	Арматура класса							
	А-I			А-III				
	ГОСТ 5781-82							
	ф6	ф10	Итого	ф8	ф14		Итого	
Пм1	174,3	35,0	209,3	400,7	28,8		429,5	638,8
Пм2	348,6	69,9	418,5	804,4	57,6		859,0	1277,5
Пм3	93,7	19,2	112,9	210,7	2,2		212,9	325,8

СПЕЦИФИКАЦИЯ НА МОНОЛИТНЫЕ ПЕРЕКРЫТИЯ ПМ1; ПМ3

Формат	Зона	Позиция	Обозначение	Наименование	Кол.	Примечание
				Пм 1		
				Сборочные единицы		
				Сетки арматурные		
		1	ГОСТ 23279-85	$4С\frac{6АI-200}{8АIII-150}\ 295\times605\ \frac{25}{75}$	4	67,9 кг
		2		$4С\frac{6АI-200}{8АIII-150}\ 125\times650$	4	34,8 кг
		3		$4С\frac{6АI-200}{8АIII-150}\ 150\times605\ \frac{25}{50}$	3	35,0 кг
		4		$4С\frac{6АI-200}{8АIII-150}\ 125\times680$	2	33,4 кг
				Детали		
Б4		5		14АIII ГОСТ 5781-82 ℓ=3000	8	3,6 кг
Б4		6		8АIII ГОСТ 5781-82 ℓ=1400	8	0,55 кг
		7*		10АI ГОСТ 5781-82 ℓ=450	76	0,28 кг
		8*		ℓ=570	39	0,35 кг
				Материалы		
				Бетон класса В15		6,9 м³
				Пм3		
				Сборочные единицы		
				Сетки арматурные		
		1	ГОСТ 23279-85	$4С\frac{6АI-200}{8АIII-150}\ 295\times605\ \frac{25}{75}$	2	67,9 кг
		3		$4С\frac{6АI-200}{8АIII-150}\ 150\times605\ \frac{25}{50}$	1	35,0 кг
		4		$4С\frac{6АI-200}{8АIII-150}\ 125\times680$	4	33,4 кг
				Детали		
		7*		10АI ГОСТ 5781-82 ℓ=450	52	0,28 кг
		8*		ℓ=570	13	0,35 кг
		9*		14АIII ГОСТ 5781-82 ℓ=4820	1	2,2 кг
				Материалы		
				Бетон класса В15		3,6 м³

* см. ведомость деталей

Разрезы 1-1; 2-2 и общие указания на листе 34.

Нач.отд.	Петухов		
Н.контр.	Нижегородова		
Гл.спец.	Миронов		
Зав.гр.	Сурова		
Вед.инж.	Арефьева		
Инж.IIк	Сидоров		

701-1-54.89 КЖ

Склад отапливаемый площадью 4,0 тыс. кв.м из ЛМК для продтоваров

Стадия	Лист	Листов
Р	35	

Монолитные перекрытия ПМ1; ПМ3

ГГПИ-6 Москва

Привязан

Инв. №

Копировал

Формат А2

Инв. № подл. | Подпись и дата | Взам. инв. №

Схема расположения каркаса воздухозаборного отсека венткамеры 1

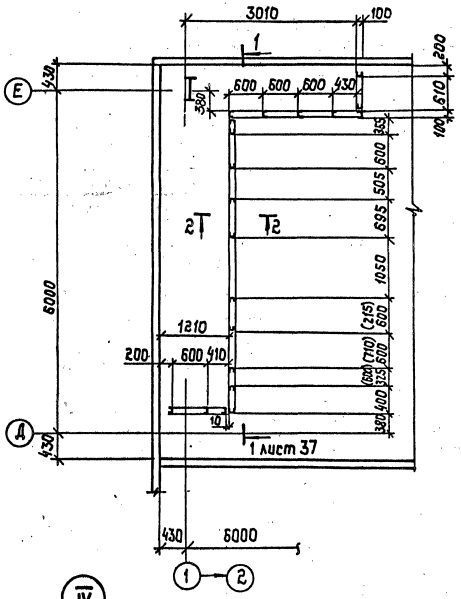

Схема расположения каркаса воздухозаборного отсека венткамер 2; 3

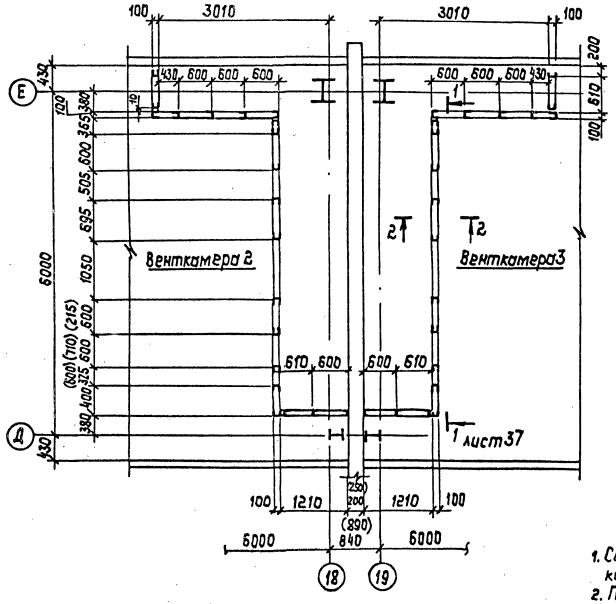

2 - 2

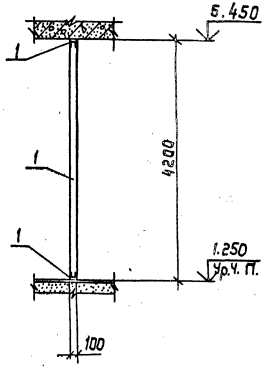

1. Сварку производить электродами типа Э42 по ГОСТ 9467-75, катеты сварных швов k=3мм.
2. После монтажа все элементы каркаса огрунтовать грунтом ФЛ-03К (ГОСТ 9109-76) за два раза и окрасить за два раза эмалью ХВ-124 (ГОСТ 10144-74).
3. Все неоговоренные болты - М12.
4. Размеры в скобках даны для $t_{н.в.}=-40°C$.

IV

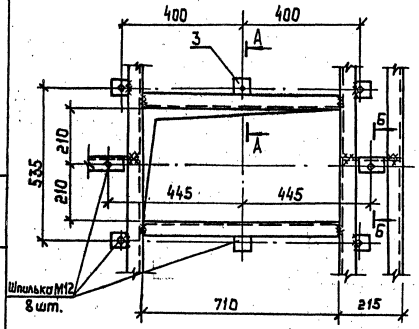

А - А

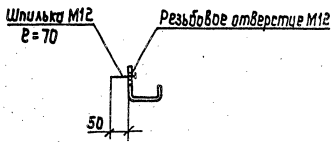

Б - Б

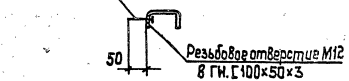

8 ГН. [100×50×3

Привязан:

Инв. №

				701-1-54.89 КЖ			
Нач.отд.	Петухов			Склад отапливаемый площадью 4,0 тыс. кв.м из АМК для продтоваров	Стадия	Лист	Листов
Н.контр.	Нижегородова				Р	36	
Гл.спец.	Миронов			Схемы расположения каркасов воздухозаборных отсеков венткамер 1,2,3. Узел IV	ГГПИ-6 Москва		
Зав.гр.	Сурова						
Инж.II к.	Тюганова						

Инв.№ подл. | Подп. и дата | Взам. инв.№

Копировал: Эдед - Формат: А2

Альбом 2

1-1
Для $t_{н.в}=-40°C$

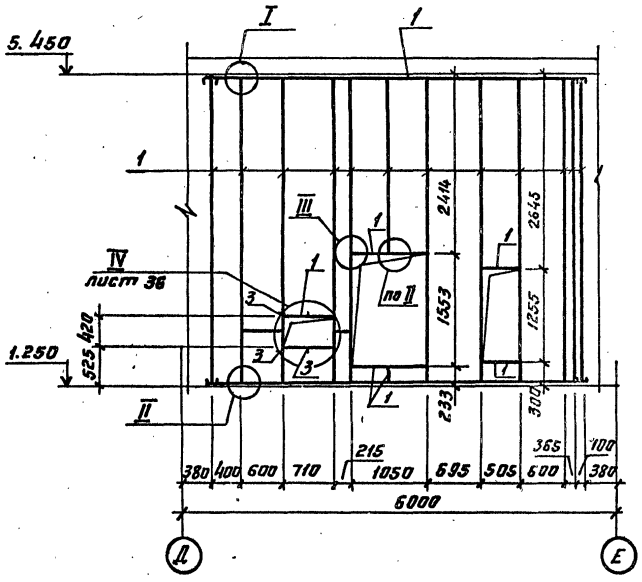

1-1
Для $t_{н.в}=-30°C$

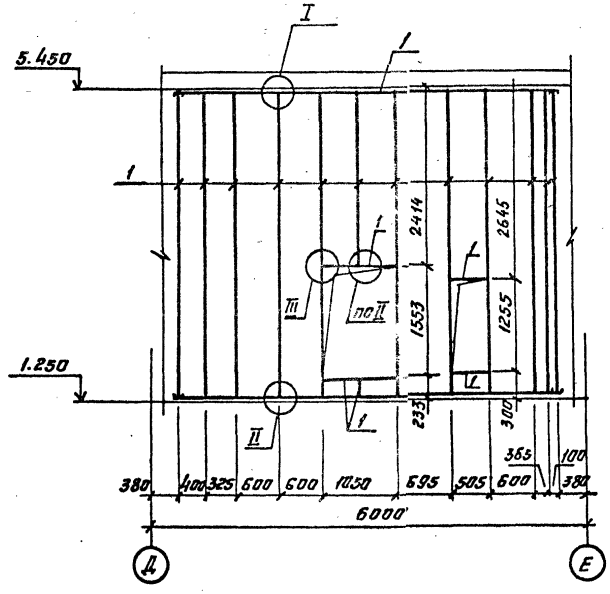

Спецификация к схемам расположения каркасов воздухозаборных отсеков венткамер 1,2,3

Марка поз.	Обозначение	Наименование	Кол.	Масса ед.кг.	Примечание
		Для $t_{нв}=-30°C$			
1		Швеллер $\frac{100\times50\times3\ Б\ ГОСТ\ 8278-83}{4\text{-}IV\text{-}В\ Ст3кп\ ГОСТ\ 14474-76}$ $\ell=103300$	1	461.8	
2		Лист $\frac{Б\text{-}ПН\text{-}0\text{-}3\times70\times200\ ОСТ\ 19903\text{-}74}{4\text{-}IV\text{-}В\ Ст3кп\ ГОСТ\ 14637\text{-}79}$	20	0.24	
		Для $t_{нв}=-40°C$			
1		Швеллер $\frac{100\times50\times3\ Б\ ГОСТ\ 8278-83}{4\text{-}IV\text{-}В\ Ст3кп\ ГОСТ\ 14474-76}$ $\ell=105500$	1	471.6	
2		Лист $\frac{Б\text{-}ПН\text{-}0\text{-}3\times70\times200\ ОСТ\ 19903\text{-}74}{4\text{-}IV\text{-}В\ Ст3кп\ ГОСТ\ 14637\text{-}79}$	20	0.33	
3		Лист $\frac{Б\text{-}ПН\text{-}0\text{-}3\times50\times50\ ОСТ\ 19903\text{-}74}{4\text{-}IV\text{-}В\ Ст3кп\ ГОСТ\ 14637\text{-}79}$	6	0.06	

1. Примечания на листе 36.
2. Спецификация составлена на воздухозаборный отсек одной венткамеры.

I
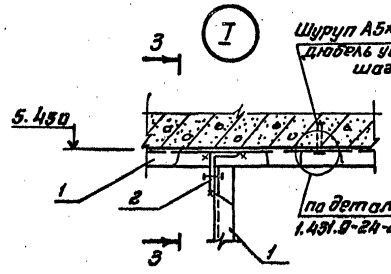

3-3
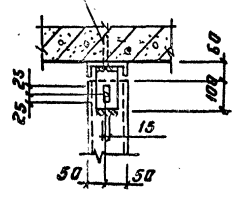

III
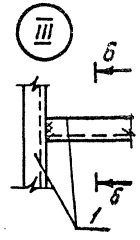

6-6
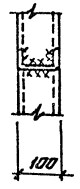

II
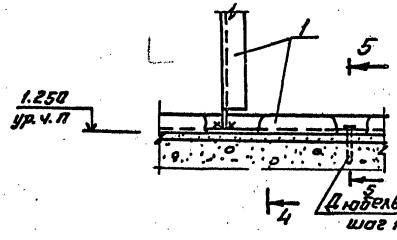

4-4
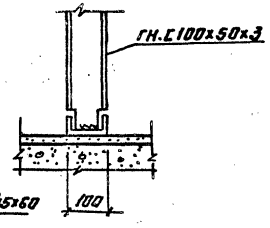

5-5
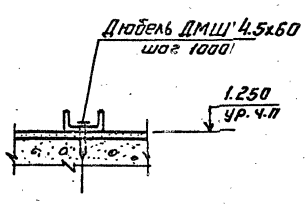

Привязан.

Инв. №

Нач. отд.	Петухов		701-1-54.89 КЖ	
Н. контр.	Нижегородцева		Склад отапливаемый площадью 4.0 тыс. кв. м из ЛМК для продтоваров	Стадия: Р; Лист: 37; Листов:
Гл. спец.	Миронов		Разрез 1-1. Для $t_{н.в}=-30°C$, для $t_{н.в}=-40°C$. Узлы I, II, III	ГГПИ-Б Москва
Зав. гр.	Сурова			
Инж. II к.	Туганова			

Копировал: Формат: А2

23974-07

Инв. № подл. | Подп. и дата | Взам. инв. №