ТИПОВОЙ ПРОЕКТ

272-14-17

КОМПЛЕКС РЫНКА В КОНСТРУКЦИЯХ ИИ-04 ТОРГОВОЙ ПЛОЩАДЬЮ 600 кв. МЕТРОВ, 100 ТОРГОВЫХ МЕСТ

АЛЬБОМ II

Технология и механизация
Холодоснабжение
Отопление и вентиляция
Водопровод и канализация

инв. 17763-02

				Привязан
Инв.№				

Госстрой СССР
ЦЕНТРАЛЬНЫЙ ИНСТИТУТ ТИПОВОГО ПРОЕКТИРОВАНИЯ
Свердловский филиал
620062, г.Свердловск-62, ул.Чебышева, 4
Заказ № 1980 Инв.№ 1716-08 тираж 850
Сдано в печать 6/II 1981г. цена 5-55

ТИПОВОЙ ПРОЕКТ

272-14-17

КОМПЛЕКС РЫНКА В КОНСТРУКЦИЯХ ИИ-04 ТОРГОВОЙ ПЛОЩАДЬЮ 600 кв. МЕТРОВ, 100 ТОРГОВЫХ МЕСТ

АЛЬБОМ II

СОСТАВ ПРОЕКТА

Альбом I	АС1	Архитектурно-строительные решения	
Альбом II	ТХМ	Технология и механизация	Стр. 1-15
	ХС	Холодоснабжение	Стр. 16-24
	ОВ	Отопление и вентиляция	Стр. 25-49
	ВК	Водопровод и канализация	Стр. 50-75
Альбом III	ЭОМ	Электрическое освещение и силовое электрооборудование	
	АУ	Автоматизация устройств инженерного оборудования	
	СС	Связь и сигнализация	
Альбом IV	АС2	Витражи	
Альбом V	АУИ	Задание заводу на изготовление щитов и пультов	
Альбом VI	ИЖ1	Изделия железобетонные к серии ИИ-04	
Альбом VII	ИЖ2	Изделия монолитных железобетонных участков	
	ИМ	Изделия металлические	
	ИД	Изделия деревянные	
Альбом VIII 41 СМ		Сметы	
Альбом VIII 42 СМ		Сметы	

Примененные типовые проекты:
Типовой проект 272-14-16, альбом IV „Нестандартизированное оборудование, инвентарь"
(распространяет Свердловский филиал ЦИТП)

Разработан
ЦНИИЭП торгово-бытовых зданий и туристских комплексов

Гл. инженер института Алевский В.И.
Гл. архитектор проекта Рабинович Т.С.

Технический проект
Утвержден Госгражданстроем
приказ № 265 от 15 октября 1980 г.

Рабочие чертежи введены в действие
ЦНИИЭП торгово-бытовых зданий и туристских комплексов
приказ № 6 от 29 января 1982 г.

				Привязан
Инв. №				

Типовой проект 272-14-17 Альбом II

Типовой проект
272-14-17
ТХМ Технология и механизация

Технический проект утвержден Госгражданстроем Приказ N 265 от 13 октября 1980 г

Рабочие чертежи взвешены в действие ЦНИИЭП торгово-бытовых зданий и туристских комплексов Приказ N 6 от 29 января 1982 г

Таблица 1

Ведомость рабочих чертежей

Лист	Наименование	Примечание
	Технология	
1,2	Общие данные	
3	План размещения технологического оборудования в осях А-Г, 1-7. 1 эт.	
4	План размещения технологического оборудования в осях Г-Ж, 1-7. 1 эт.	
5	План размещения технологического оборудования в осях А-Г, 7-12. 1 эт.	
6	План размещения технологического оборудования в осях Г-Ж, 7-12. 1 эт.	
7	Планы размещения технологического оборудования в осях Д-Ж, 1-3 и Г-Д, 7-12. 2 эт. Сезонная торговля.	
8	Спецификация технологического оборудования /начало/.	
9	Спецификация технологического оборудования /окончание/. Экспликация помещений	

Продолжение

Лист	Наименование	Примечание
10	Фрагменты планов размещения технологического оборудования предприятий питания.	
11	Спецификация технологического оборудования предприятий питания.	
	Механизация	
12	Подъемный стол ПС-500. Установочный чертеж.	
13	Механизация транспортировки мяса. План, разрезы, узел.	
14	Механизация транспортировки мяса. Разрезы, узлы.	

Таблица 2

Ведомость спецификаций

Лист	Наименование	Примечание
8	Спецификация технологического оборудования /начало/.	
9	Спецификация технологического оборудования /окончание/.	
11	Спецификация технологического оборудования предприятий питания.	
12	Спецификация элементов подъемного стола ПС-500.	
13	Спецификация элементов подвесного пути.	

Таблица 3

Ведомость ссылочных и прилагаемых документов

Обозначение	Наименование	Примечание
	Ссылочные документы	
ГОСТ 9506-73	Мойка чугунная эмалированная	
ГОСТ 9557-73	Поддон деревянный	
Серия 1-271-4	Встроенно-пристроенное и стационарное оборудование для предприятий общественного питания	
	Прилагаемые документы	
272-14-17 ДСП А.А.34-36		
272-14-16 Альбом IX		

Привязка настоящего типового проекта выполнена в соответствии с действующими нормами и правилами

Гл. инженер проекта

Настоящий проект выполнен в соответствии с действующими нормами и правилами

Гл. инженер проекта — Мелкова
Гл. инженер проекта — Патрик
Гл. инженер проекта — Проскурина

Согласовано: ГИП Мелкова, Проскурина

Инв. N подл. | Подп. и дата | Взам. инв. N

Общие указания
Технология

В составе проекта рынка предусмотрено здание рынка торговой площадью 600 кв.м с магазином „Овощи-фрукты" торговой площадью 250 кв.м, кафе общего типа на 50 мест, гостиница на 25 мест с буфетом на 25 мест.

Рынок

Рынок торговой площадью 600 кв.м запроектирован в отдельностоящем здании без подвала, в отапливаемом помещении. Для торговли сельхозпродуктами колхозов запроектировано 4 бокса на 1 торговое место каждый. Для сезонной торговли предусматривается площадка с навесом торговой площадью 630 м²/70 торговых мест/, где отведены места для торговли с автомашин.

Рынок предназначен для торговли всеми группами сельскохозяйственных продуктов: мясом, мясопродуктами, молоком, молочными продуктами, овощами, фруктами, зеленью, картофелем, цветами и прочими товарами.

В состав рыночного комплекса входят все необходимые помещения, обеспечивающие нормальные условия работы: торговые, складские, холодильные, санитарно-контрольные, административно-бытовые, подсобно-хозяйственные и технические.

Проектом принято следующее распределение площади торгового зала.

Товарные группы	Площадь м²
Мясо	54
Молоко	72
Картофель, корнеплоды	114
Овощи	120
Зелень	54
Фрукты	126
Прочее	60
Всего по рынку	600

Нач.отд.	Калугин		
ГИП	Мелкова		
Разраб.	Шрнаева		
Провер.	Шапиро		
Н.контр.	Пупышева		

Инв. N

Привязан

272-14-17-ТХМ

Рынок торговой площадью 600 кв.м

Общие данные /начало/

Стадия	Лист	Листов
Р	1	14

ЦНИИЭП торгово-бытовых зданий и туристских комплексов г. Москва

Магазин

В здании рынка размещен магазин „Овощи-фрукты" торговой площадью 250 кв.м без подвала.

Состав и площади помещений приняты в соответствии с действующими нормами проектирования СНиП II-77-80. „Магазины. Нормы проектирования."

В магазине предусмотрена продажа широкого ассортимента фасованных фруктов, овощей, картофеля, зелени, квашенных, соленых и маринованных плодов и овощей, сухофруктов, консервов, свежезамороженных овощей и фруктов, соков.

Технологической схемой предусмотрена наиболее прогрессивная организация товародвижения и обслуживания покупателей. Продажа товаров осуществляется по методу самообслуживания с оплатой за товары в узле расчета, состоящем из 4 кабин контролеров-кассиров.

При магазине запроектирован пункт приема стеклопосуды от населения.

В проекте применено оборудование, поставляемое Союзторгоборудованием.

Режим работы магазина - 1,5 смены

Ориентировочный штат - 42 человека.

Предприятия общественного питания

Проект предприятий общественного питания на 75 мест в составе рынка выполнен в соответствии с заданием на проектирование, СНиП II А. 8-71 и нормами оснащенности технологическим оборудованием предприятий общественного питания.

В состав предприятий входят:

кафе на 50 мест,

буфет гостиницы на 25 мест.

Ассортимент блюд принят в соответствии с действующим ассортиментным минимумом. Производственная мощность 1668 блюд в сутки в том числе:

кафе — 1200 блюд в сутки

буфет — 468 блюд в сутки

Складские помещения выделены в единый блок. Производственные помещения оснащены современным технологическим оборудованием, работающим на электричестве.

Штат предприятия — 30 человек.

Максимальная смена 60% - 18 человек.

Механизация

Завоз продуктов и сырья в рынок, а также в предприятия торговли и общественного питания при рынке осуществляется автотранспортом универсальным и специализированным как средней грузоподъемности, так и малолитражным.

Рынок.

Разгрузка автотранспорта, доставляющего продукты и сырье в рынок, производится со стороны фасада по оси „И" на крытую разгрузочную платформу общей протяженностью 60 п.м и высотою от уровня проезжей части 0.6м.

Разгрузка доставленных продуктов осуществляется позонно. Разгрузка картофеля и корнеплодов, продажа которых происходит через боксы, осуществляется в непосредственной близости от боксов. Разгрузка мясо-молочных продуктов производится непосредственно у смотровых залов мяса-молока. Проектом предусмотрен также подъезд автотранспорта к местам сезонной торговли, обеспечивается продажа овощей и фруктов с автомашин.

Транспортировка доставленных в рынок продуктов осуществляется грузовыми тележками ТГ-125, ТГ-250. Транспортировка отдельных партий картофеля, овощей и фруктов, реализуемых на местах сезонной торговли, осуществляется также электротележками ЭТ-1040.

Предусмотрена возможность транспортировки мяса крупнокускового, в четвертинах по подвесному пути. Навес мяса на подвесной путь осуществляется с помощью подъемной стрелки, работающей от электротельфера.

Хранение грузов в кладовых рынка предусматривается как на поддонах, в оборотных контейнерах, так и на подтоварниках и на стеллажах. Транспортировка грузов на поддонах осуществляется грузовыми тележками с гидравлическим подъемом вида „ТГВ-500М"

Сбор мусора в конце рабочего дня производится в специализированные бачки. Наполненные бачки хранятся в мусоросборнике и по мере накопления вывозятся за пределы рынка специализированным автотранспортом.

Уборка подсобных помещений торговых залов рынка осуществляется электромеханическими агрегатами. Проектом предусмотрена шланговая промывка торговых мест.

Магазин „Овощи-фрукты"

Разгрузка автотранспорта, доставляющего грузы в магазин, производится со стороны фасада по оси „И" на крытую разгрузочную платформу рынка в зоне непосредственной близости от разгрузочной магазина (в осях „5" и „6") Разгрузочная платформа зоны магазина оборудована подъемным столом ПС-500, посредством которого производится съем с автомашин грузов, доставляемых в таре-оборудовании. Транспортировка этих грузов в камеру и кладовую на временное хранение осуществляется посредством электропогрузчика универсального ЭП-0603.

Транспортировка отдельных партий грузов, доставленных обычным способом, может производится также электропогрузчиком ЭП-0603, либо грузовыми тележками ТГ-250, ТГ-125.

Уборка подсобных помещений, торгового зала магазина осуществляется электромеханическими агрегатами.

Кафе на 50 мест.

Разгрузка продуктов, доставляемых в кафе при рынке, обособлена и производится со стороны фасада по оси „1" на крытую разгрузочную площадку.

Транспортировка доставленных грузов в камеры и кладовые на временное хранение осуществляется грузовыми тележками ТГ-125.

Поэтажная транспортировка грузов осуществляется лифтом грузовым выжимным грузоподъемностью 500 кг.

Привязан			
Инв. №			

272-14-17-ТХМ						
Нач.отд	Калугин		Рынок торговой площадью 600 кв.м	Стадия	Лист	Листов
ГИП	Меелкова			Р	2	
Разраб	Шенаева		Общие данные /окончание/	ЦНИИЭП торгово-бытовых зданий туристских комплексов г. Москва		
Провер.	Шапиро					
Н.контр.	Тупицина					

Копировал Скворцова

Формат А2

Взам. инв. № | Подпись и дата | Инв. № подл.

Согласовано | Гип механ. | Просчитано

Типовой проект 272-14-17 Альбом II

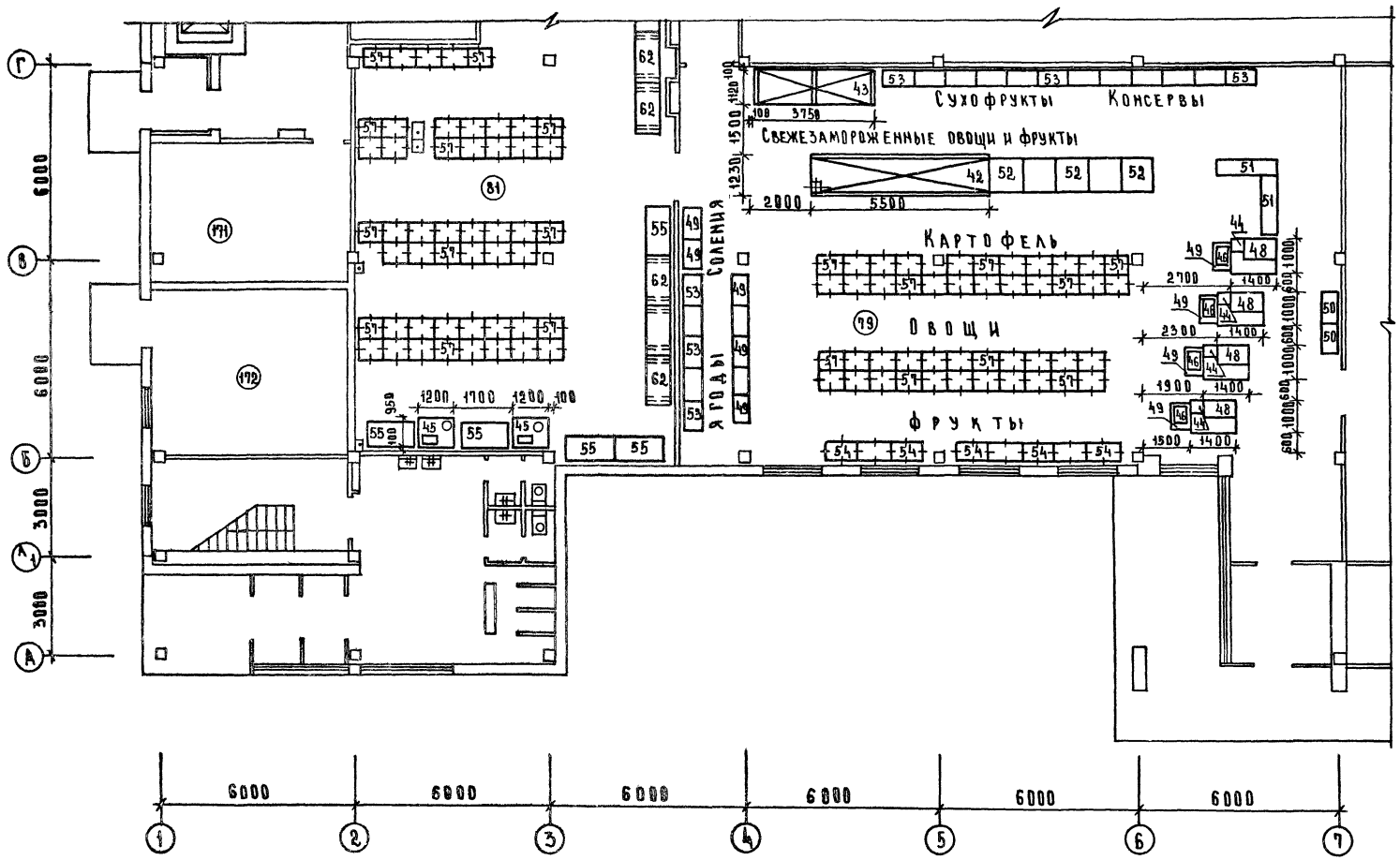

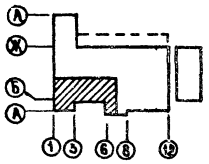

1. Экспликацию помещений см. лист 9.
2. Спецификацию технологического оборудования см листы 8,9

Согласовано:							
ГАП	Рабинович						
ГИП ВК	Зацлева						
ГИП ХОЛОД	Мирская						
ГИП МЕХАН	Порскрипин						
Рук. гр ВК	Гиль						
ГИП ЭЛЕКТР	Ширдаков						

Инв. № подл.	Подп. и дата	Взам. инв. №					

Привязан

Инв. №

				272-14-17 ТХМ		
Нач. отд.	Калугин		Рынок торговой площадью 680 кв. м	Стадия	Лист	Листов
Гл. инж.	Мелкова			Р	3	
Разраб.	Липнягова		План размещения технологического оборудования в осях А-Г, 1-7. 1 эт.	ЦНИИЭП торгово-бытовых зданий и туристских комплексов г. Москва		
Провер.	Шапиро					
Н. контр.	Тупицина					

Чертила Симонова

Формат 12

Типовой проект 272-14-17 Альбом II

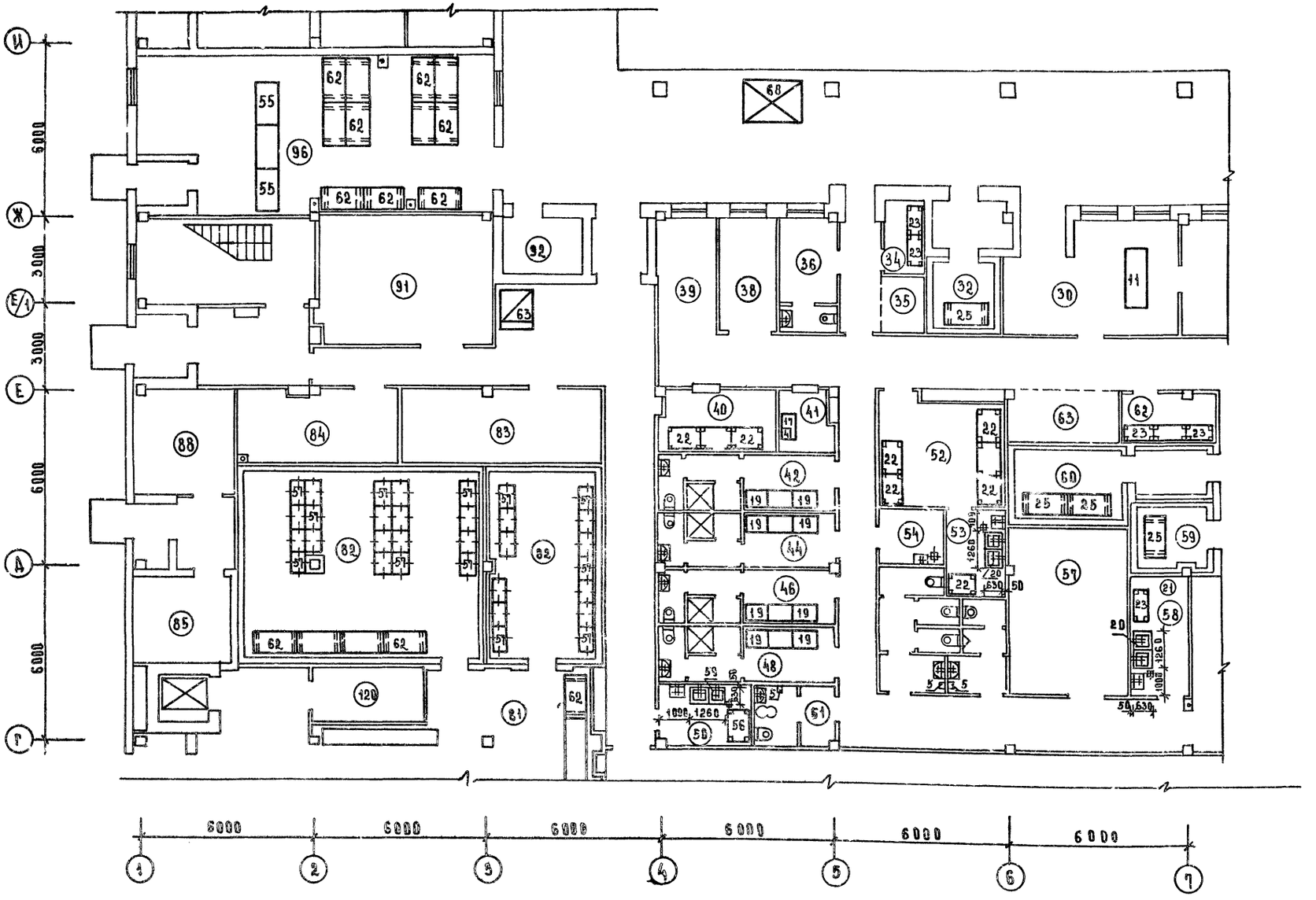

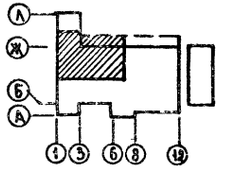

1. Экспликацию помещений см. лист 9.
2. Спецификацию технологического оборудования см. лист 8,9.

Нач.техн.о.	Калугин		
ГИП	Мелкова		
Разраб.	Шенаева		
Провер	Шапиро		
Н.контр.	Тупицина		

Привязан

Инв. №

272-14-17-ТХМ

Рынок торговой площадью 600 кв.м

План размещения технологического оборудования в осях Г-И, 1-7. 19Т

Стадия	Лист	Листов
Р	4	

ЦНИИЭП торгово-бытовых зданий и туристских комплексов г. Москва

Копировал Скоморохова

Формат 22

Инв. № подл.	Подп. и дата	Взам. инв. №

Гап	Рабинович		
Гип	Вл.	Зайцева	
Гип холодильная			
Гип мех.хол.			Проскурина
Рук. гр. ОВ			Гиль
Гип электр.			Ширшанов

Типовой проект 272-14-17 Альбом II

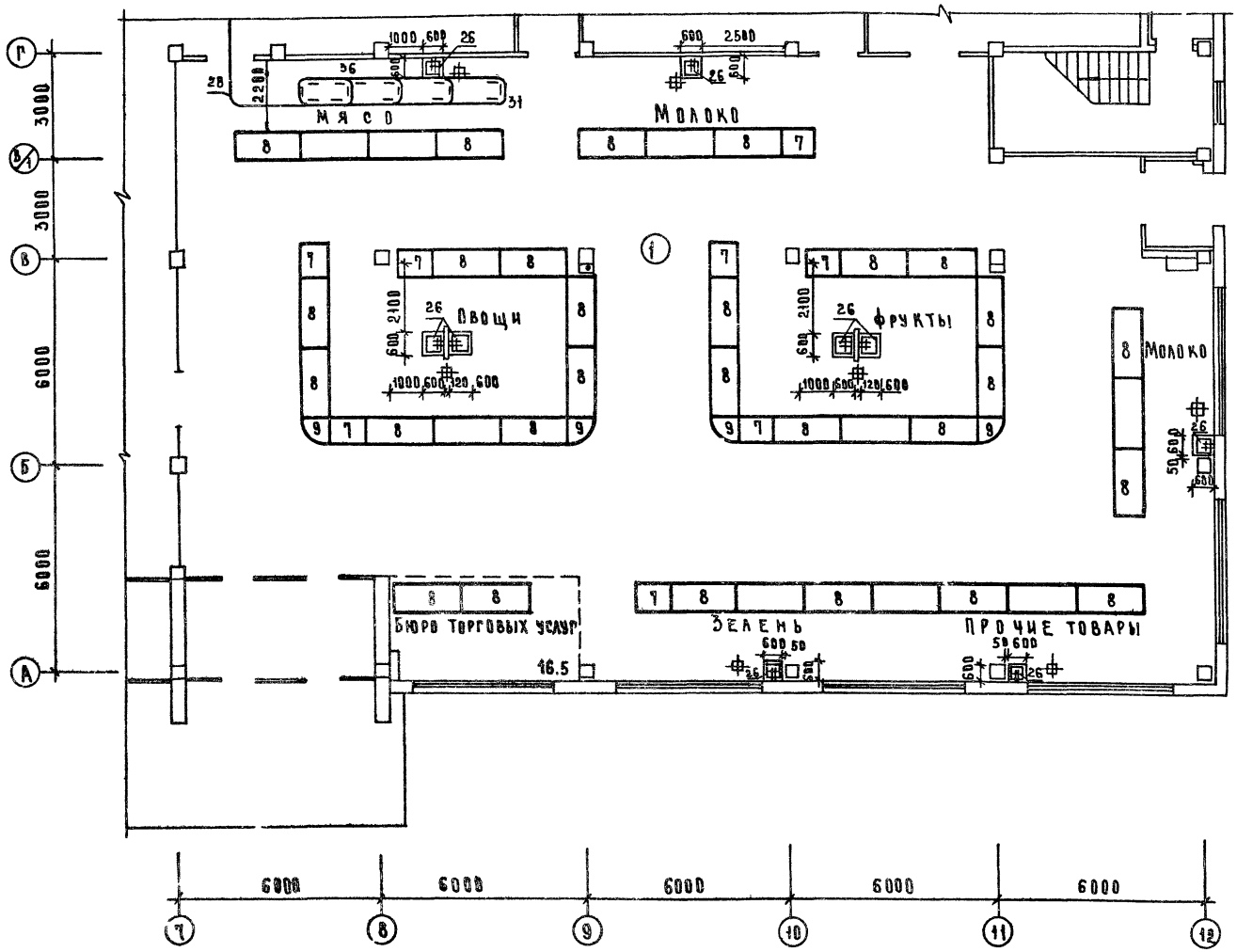

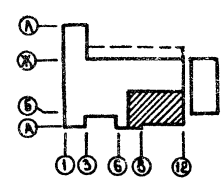

1. Экспликацию помещений см. лист 9.
2. Спецификацию технологического оборудования см. листы 8,9.

Нач.отд	Калугин		
ГИП	Мелкова		
Разраб	Липнягова		
Провер	Шапиро		
Н.контр.	Тупицина		

Привязан

Инв.№

272-14-17-ТХМ

Рынок
Торговой площадью 600 кв.м

План размещения технологического оборудования в осях А-Г, 9-12, 19Т.

Стадия	Лист	Листов
Р	5	

ЦНИИЭП торгово-бытовых зданий и туристских комплексов г. Москва

Согласовано: Гип механ. Поскуринский; Рук. гр. ОБ Гиль; Гип. электр. Ширшаков; Гап Рабинович; Гип ВК Зайцева

Инв.№ подл. | Подп. и дата | Взам. инв.№

Типовой проект 272-14-17 Альбом I

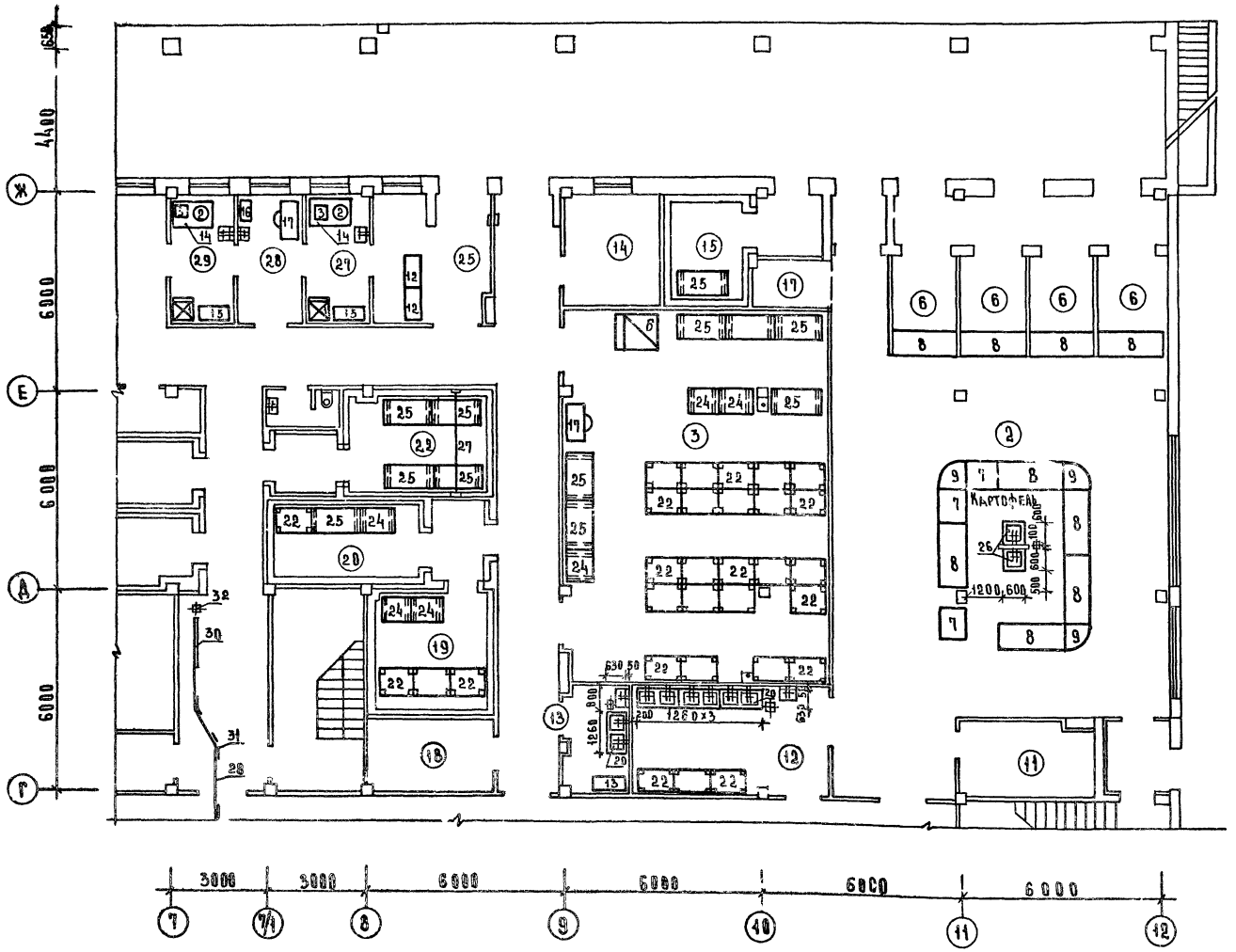

1. Экспликацию помещений см. лист 9
2. Спецификацию технологического оборудования см. лист 8,9

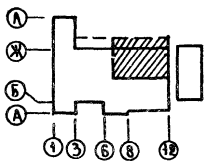

ГИП	Рабинович							
ГИП ВК	Зацева							
ГИП ХОВ	Мирская							
ГИП механ.	Ирискин							
Рук. гр. ВВ	Гиль							
ГИП электр.	Ширшаков							

СОГЛАСОВАНО:

Взам. инв. №

Подп. и дата

Инв. № подл.

272-14-17 ТХМ

Привязан				Рынок торговой площадью 600 кв. м	Стадия	Лист	Листов
					Р	6	
Нач. отд.	Калугин			План размещения технологического оборудования в осях Г-Ж, 7-12, 19т.	ЦНИИЭП торгово-бытовых зданий и туристских комплексов г. Москва		
ГИП	Мелкова						
Разраб.	Шенаева						
Провер.	Шапиро						
Инв. №	Н. контр.	Тупицына					

Копировал Скоморохова

Формат 29

Типовой проект 272-14-17 Альбом II

План сезонной торговли

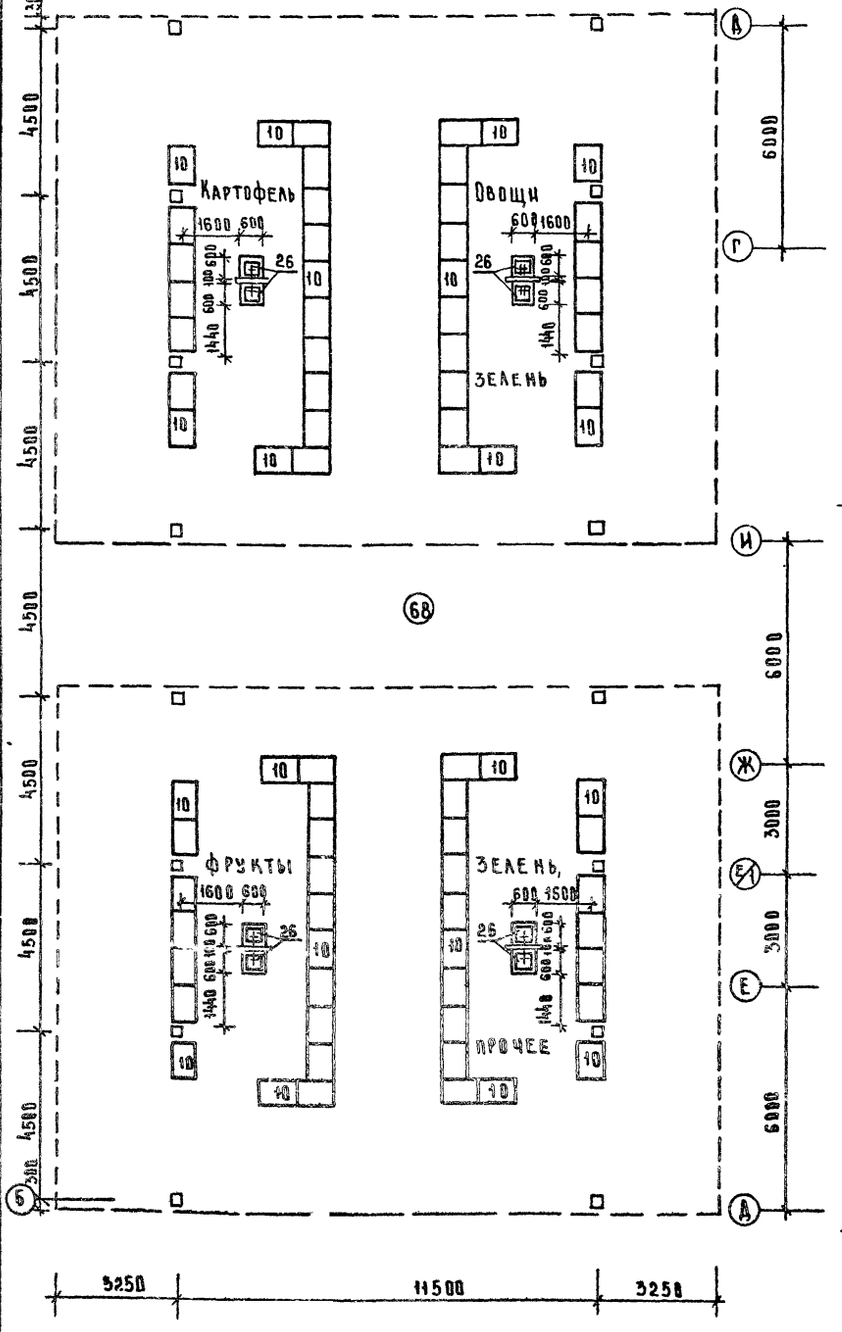

Фрагменты 2 этажа

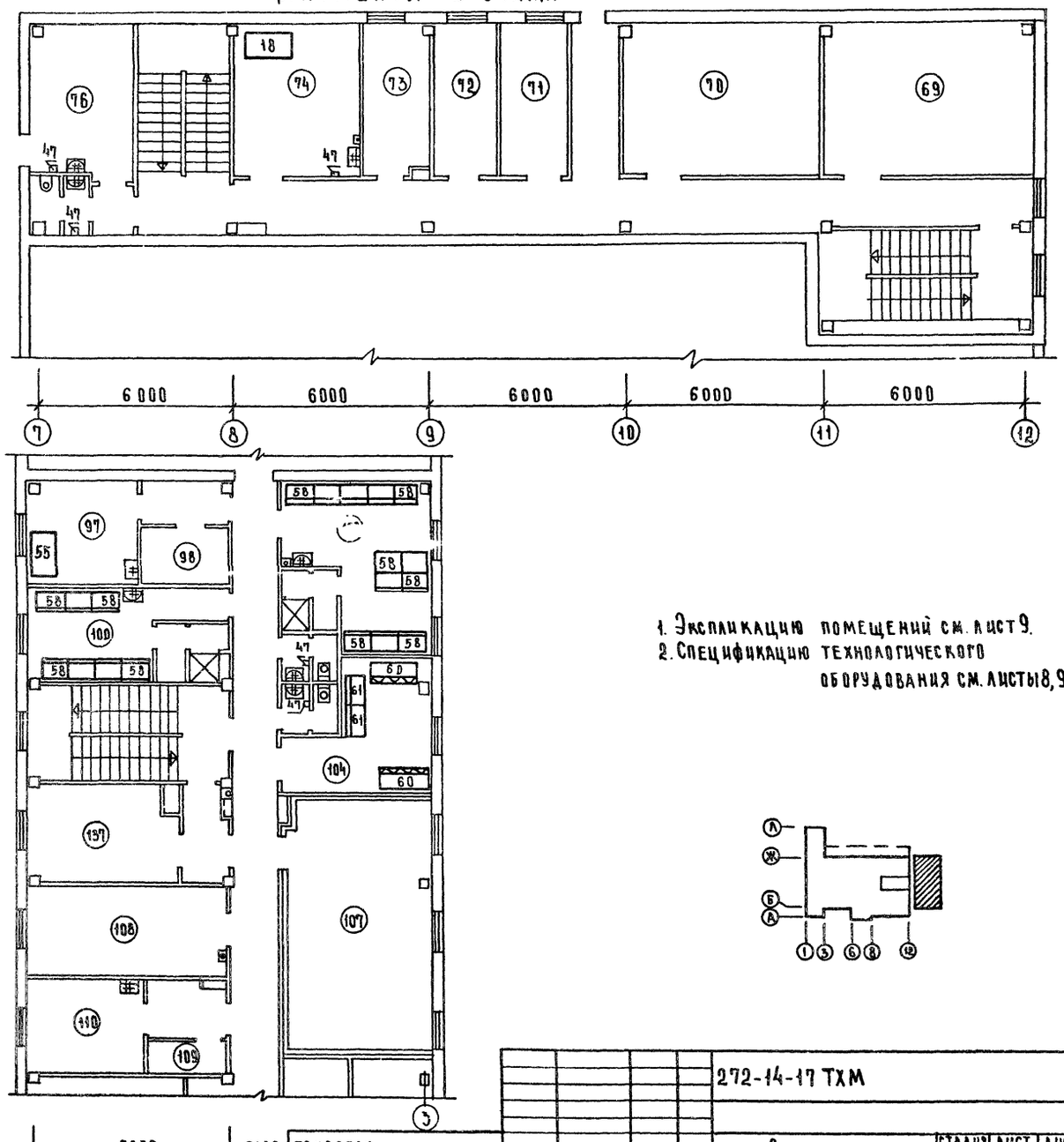

1. Экспликацию помещений см. лист 9.
2. Спецификацию технологического оборудования см. листы 8, 9.

Согласовано: ГАП Рабинович; Гип. В.К. Зацева; Рук. гр. ОВ Гиль; Гип. электр. Ширшакова				272-14-17 ТХМ			
Привязан				Рынок торговой площадью 608 кв.м	Стадия	Лист	Листов
Инв. №	Нач. отд.	Калугин			Р	7	
	ГИП	Мелкова		План размещения технологического оборудования в осях Д-И, 1-3 и Г-Д, 7-12. 2 эт. Сезонная торговля	ЦНИИЭП торгово-бытовых зданий и туристских комплексов г. Москва		
	Разраб.	Анимягова					
	Провер.	Шапиро					
	Н. контр.	Тупицина					

Инв. № подл. | Подп. и дата | Взам. инв. №

Копировал: Скомарохова

Формат 22

Типовой проект 272-14-17 Альбом II

Марка поз.	Обозначение	Наименование	Кол.	Масса ед., кг	Примечание
		Рынок			
1	Объединение	Шкаф холодильный			
	„Маяковлад маш"	ШХ-0,40М	2		N=0,25 квт
2	Фрунзенский з-д	Центрифуга настольная			
	„Физприбор"	ЦЛИ-2	2		N=0,09 квт
3	Казанский з-д медицинской аппаратуры	Шкаф сушильный			
		Б-151	2		N=0,5 квт
4	Рязанский з-д счетно-аналитических машин	Машина контрольно-кассовая КП	1		N=0,05 квт
5	Ульянский з-д лабораторных электропечей	Электросушитель			
		ЭЯ-4	3		N=1,35 квт
6	Армавирский приборостроительный з-д	Весы товарные РП-500ш-136			
		1200×1330×1450	1		
7	272-14-17 АЛ-I л.л.34-36	Прилавок кирпичный			
		П-3 1000×800×900	11		
8	то же	Прилавок кирпичный			
		П-2 2000×800×900	46		
9	—— " ——	Прилавок кирпичный угловой			
		П-4 680×680×900	7		
10	272-14 16 Альбом 9	Прилавок для летней торговли			
		ПР-1 1000×700×900	76		
11	—— " ——	Стол для осмотра мяса			
		СМ-1 2000×800×850	1		
12	—— " ——	Стол для осмотра молочных продуктов СМ2 1000×500×850	2		
13	—— " ——	Подставка для бидонов			
		ПБ-1 1000×500×860	1		
14	Главмедснабсбыт	Стол лабораторный физический 1360×850×900	2		
15	то же	Шкаф для хранения реактивов			
		1000×400×2250	2		
16	Львовский з-д	Шкаф медицинский			
	медоборудования	600×416×1625	1		
17	Союзторгоборудование	Стол конторский			
	Трест „Торгмаш"	1200×600×800	2		
18	то же	Стол производственный			
		1470×840×860	1		
19	—— " ——	Шкаф для одежды			
		850×630×2000	12		
20	—— " ——	Ванна моечная ВМСМ-2			
		1260×630×860	6		
21	—— " ——	Стол для разрубки мяса			
		ф=500, h=780	1		
22	—— " ——	Стеллаж производственный			
		1120×850×2000	39		

Продолжение

Марка поз.	Обозначение	Наименование	Кол.	Масса ед., кг	Примечание
23	Союзторгоборудование	Стеллаж производственный			
		1000×550×1750	6		
24	то же	Подтоварник 1000×800×280	6		
25	—— " ——	Подтоварник 1500×800×280	16		
26	ГОСТ 7506-73	Мойка чугунная эмалированная МЧ-1-Б 600×600×214	19		
27	272-14-17 АЛ-I, л.20	Вешало для мяса L=2100	1		
28	Поруса $\frac{65\times12\ ГОСТ103-76}{Ст3\ ГОСТ\ 535-79}$	Подвесной путь	1		
29	272-14-17 АС-1, л.77	Каркас подвесного пути	1		
30	То же АС-1, л.79	Стрелка подъемная	1		
31	" АС-1, л.78	Ограждение на повороте подвесного пути	6		
32	Завод „Красный металлист"	Таль электрическая ТЭ 0,5 В3-П	1		N=1,0 квт
33	Пензенский з-д „Коммунмаш"	Поломоечная машина КУ-350	2		N=1,16 квт
34	Полтавский з-д мясного оборудования	Троллей с крюком для мяса	30		
35	Курганский з-д колесных тракторов	Путевая подвеска Н=250	36		
36	Бийский з-д молмашстрой	Стрелка поворотная	7		
37	Волжский з-д холодильных машин	Тележка грузовая с подъемными вилами ТГВ-500М			
		2300×560×660	2		
38	г. Брянск ПРА 06-21/5	Тележка грузовая ТГ-250			
		1425×800×900	10		
39	то же	Тележка грузовая ТГ-125			
		1010×630×900	8		
40	ГОСТ 9557-73	Поддон деревянный			
		800×1200	15		
41	Батумский электро-механический з-д	Электротележка ЭГ-1040			
		2730×1200×1400	2		
		Маразин			
42	Объединение „Маяковлад маш"	Прилавок низкотемпературный ПХН-2-2,0	1		N=3,5 квт
43	то же	Витрина охлаждаемая ВХС-2-4К	1		N=3,5 квт
44	Рязанский з-д счетно-аналитических машин	Машина контрольно-кассовая ОКА	4		N=0,05 квт

Продолжение

Марка поз.	Обозначение	Наименование	Кол.	Масса ед., кг	Примечание
45	Ленинградский з-д торг. маш.	Машина упаковочная МУ	2		N=0,55 квт
46	Киевский опытный з-д порционных автоматов	Весы электронные „Дина" 1799 ВТЦ-3	4		N=0,08 квт
47	Ульянский з-д лабораторных электропечей	Электросушитель ЭЯ-4	5		N=1,35 квт
48	Союзторгоборудование	Кабина кассира контролера 1400×1000×2200	4		
49	то же	Прилавок 900×600×850	12		
50	—— " ——	Стол для упаковки 900×600×750	2		
51	—— " ——	Прилавок для сумок 1840×540×750	2		
52	—— " ——	Горка островная для овощей 955×1100×1800	5		
53	—— " ——	Горка пристенная 955×560×2000	17		
54	—— " ——	Тележка 956×556×822	8		
55	—— " ——	Стол производственный 1470×840×860	9		
56	—— " ——	Стеллаж 1120×850×2000	1		
57	—— " ——	Блок корзин проволочных 800×600×1800	126		

Окончание спецификации см. лист 9

Согласовано: РИП механ. Новоскурин

Инв. № подл. | Подпись и дата | Взам. инв. №

Привязан

Инв. №

Нач. отд.	Калурин		
РИП	Мелкова		
Разраб.	Шенаева		
Пров.	Шапиро		
Н. контр.	Тупицина		

272-14-17-ТХМ

Рынок торговой площадью 600 кв.м.

Спецификация технологического оборудования (начало).

Стадия	Лист	Листов
Р	8	

ЦНИИЭП торгово-бытовых зданий Госгражданстроя при Госстрое СССР, г. Москва

17763-01

Типовой проект 272-14-17 Альбом III

Продолжение

Марка поз.	Обозначение	Наименование	Кол.	Масса ед. кг	Примечание
58	Союзторгоборудование	Шкаф для одежды			
		840×630×2000	19		
59	То же	Ванна моечная			
		1260×630×860	1		
60	—"—	Шкаф для белья			
		1500×600×2000	2		
61	—"—	Ларь для грязного белья			
		900×600×900	2		
62	—"—	Подтоварник			
		1500×800×280	21		
63	—"—	Весы товарные			
		1200×1330×1450	1		
64	Пензенский з-д	Пономоечная машина			
	„Коммунмаш"	КУ-350	1		N=1,16 квт
65	Бельцкий электромеха-	Электропогрузчик уни-			
	нический з-д	версальный ЭП-0603			
		1326×945×2040	1		
66	г. Брянск, п/я 06-21/5	Тележка грузовая			
		ТГ-125 1010×630×900	2		
67	То же	Тележка грузовая			
		ТГ-250 1425×800×900	2		
68	Киевский опытный з-д	Подъемный стол			
	торгового машиностроения	ПС-500 2000×1500×2600	1		N=2,2 квт

1. Начало спецификации см. лист 8
2. Технологическое оборудование поз. 29, 33-35, 37-41, 64-67. на планах не обозначено.

Экспликация помещений

Пом.	Наименование
	Рынок /1этаж/
1	Торговый зал рынка
2	Зал продажи картофеля и корнеплодов
3	Кладовая
6	Боксы для торговли картофелем и корнеплодами
11	Комната милиции
12	Моечная и сортировочная овощей и фруктов
13	Моечная бидонов
14	Контора приемщика
15	Охлаждаемая камера отходов
17	Место установки холодильного агрегата
18	Машинное отделение охлаждаемых камер
19	Охлаждаемая камера молочных продуктов
20	Охлаждаемая камера овощей, фруктов
22	Охлаждаемая камера мяса
25	Смотровой зал молока
27	Лаборатория
28	Кабинет врача
29	Лаборатория
30	Смотровой зал мяса
32	Охлаждаемая камера конфиската
34	Кладовая химикатов
35	Место установки холодильного агрегата
36	Пожарно-сторожевой пост
38	Помещение для хранения тары
39	Место стоянки тележек
40	Камера хранения личных вещей продавцов
41	Кассы

Продолжение

Пом.	Наименование
42	Женский гардероб персонала
44	Мужской гардероб персонала
46	Женский гардероб продавцов
48	Мужской гардероб продавцов
50	Моечная инвентаря
51	Комната личной гигиены
52	Помещение для хранения торгового оборудования и инвентаря
53	Моечная инвентаря
54	Помещение для хранения уборочного инвентаря
57	Помещение для хранения тары
58	Моечная и разрубочная мяса
59	Дефростер
60	Низкотемпературная камера
62	Кладовая белья и спецодежды
63	Место установки холодильных агрегатов
67	Разгрузочная платформа
68	Площадка для сезонной торговли
	Рынок /2этаж/
69	Градирня
70	Венткамера
71	Радиоузел
72	Кабинет директора
73	Контора
74	Комната персонала и красный уголок
76	Комната матери и ребенка
78	Венткамера тепловой завесы
	Магазин „Овощи-фрукты" /1этаж/
79	Торговый зал магазина

Продолжение

Пом.	Наименование
81	Кладовая овощей и фруктов
82	Охлаждаемая камера овощей и фруктов
83	Машинное отделение охлаждаемых камер
84	Помещение для хранения упаковочных материалов и инвентаря
85	Машинное отделение лифта
88	Электрощитовая
91	Помещение для хранения тары
92	Мусорокамера
96	Пункт приема стеклопосуды
	Магазин „Овощи-фрукты" /2этаж/
97	Комната персонала
98	Гардероб верхней одежды
100	Мужской гардероб
102	Женский гардероб
104	Бельевая
107	Венткамера
108	Кабинет директора и контора
109	Кладовая хозинвентаря
110	Помещение для хранения уборочного инвентаря и оборудования
	Кафе /1этаж/
120	Кладовая и моечная тары
	Гостиница /2этаж/
137	Склад мебели, инвентаря
	Технические помещения /1этаж/
171	Водомерный узел
172	Тепловой пункт

Согласовано: Рабинович, Проскурин

Пап	Тип механ.	Взам. инв. №	Подп. и дата	Инв. № подл.

Привязан

Инв. №

Нач. отд.	Калугин	
ГИП	Мелкова	
Разраб.	Шенаева	
Пров.	Шапиро	
Н. контр.	Тупицина	

272-14-17-ТХМ

Рынок торговой площадью 600 кв.м

Спецификация технологического оборудования /окончание/ Экспликация помещений.

Стадия	Лист	Листов
Р	9	

ЦНИИЭП торгово-бытовых зданий и туристских комплексов г. Москва

13762-09

Типовой проект 272-14-17 Альбом III

Фрагмент плана 1 этажа

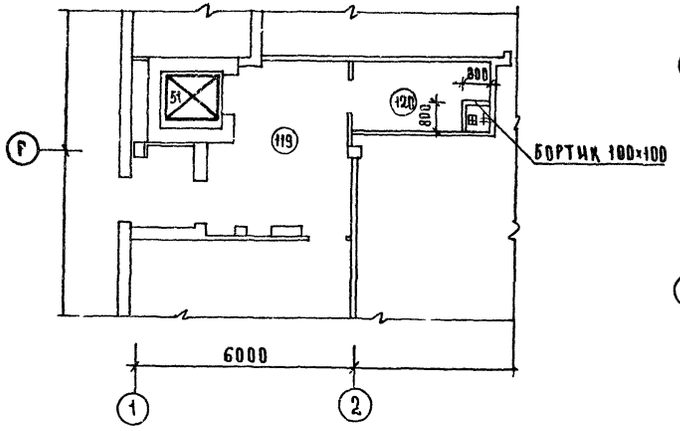

Фрагмент плана 2 этажа

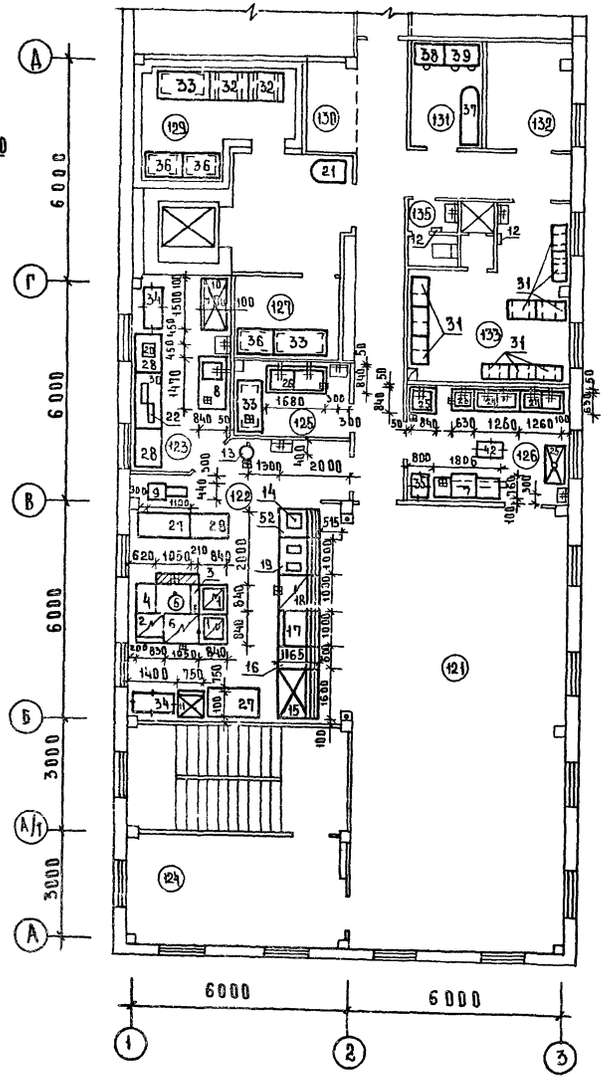

Фрагмент плана 3 этажа

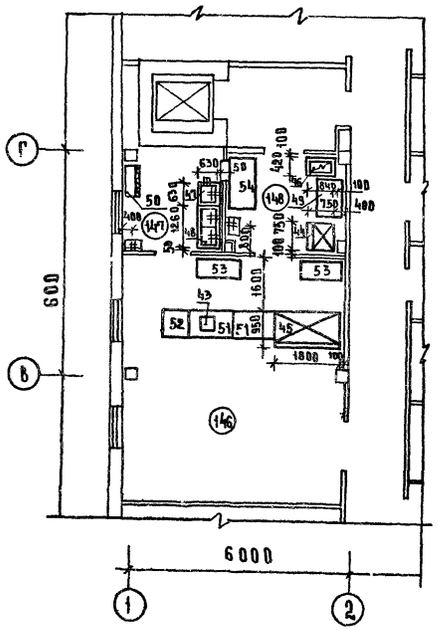

Экспликация помещений

Пом	Наименование
119	Загрузочная
120	Кладовая и моечная тары
121	Зал кафе на 50 мест
122	Горячий цех
123	Холодный цех
124	Вестибюль кафе
125	Кладовая и моечная п/ф тары
126	Моечная столовой посуды
127	Кладовая сухих продуктов
129	Охлаждаемая камера
130	Место установки холодильного агрегата
131	Бельевая
132	Кабинет директора, контора
133	Гардероб персонала
135	Уборная
146	Зал буфета на 25 мест
147	Моечная столовой посуды
148	Подсобное помещение

Согласовано: ГАП Рабинович; Эл. обогрев Шнирлаков; ГИП ВК Зайцева; ГИП ХС Мирская; ГИП ОВ Голобокина

Инв. № подл. | Подпись и дата | Взам. инв. №

Привязан

Инв. №

Нач. отд.	Калурин	
ГИП	Патрик	
Рук. гр.	Арушанова	
Ст. инж.	Бычкова	
Провер.	Малинина	
Н. контр.	Тупицына	

272-14-17-ТХМ

Рынок торговой площадью 600 кв. м.

Планы размещения технологического оборудования предприятия питания

Стадия	Лист	Листов
Р	10	

ЦНИИЭП торгово-бытовых зданий и туристских комплексов г. Москва

Формат 22

Типовой проект 272-14-17 Альбом II

Марка, поз	Обозначение	Наименование	Кол.	Масса ед., кг	Примечание
		Кафе			
1	Объединение	Плита электрическая			
	„Таджикторгмаш"	ПЭСМ-4Шб	2	255	17.04квт
2	То же	Шкаф жарочный ШЖЭСМ-2	1	260	9.6 квт
3	"	Секция-вставка с краном			
		смесителем ВКСМ	1	30	—
4	"	Секция-вставка с гладким			
		столом ВСМ-420	1	45	—
5	"	Котел электрический			
		КПЭСМ-60М	1	180	9.45квт
6	Кемеровский з-д торг.маш	Сковорода электричес-			
		кая СЭСМ-0.2	1	225	6.0квт
7	Гродненский з-д торг.маш	Машина посудомоечная			
		ММУ-500	1	350	25.5квт
8	То же	Секция-стол со встроенной			
		моечной ванной СМВСМ	1	138	—
9	Пермский з-д торг. маш.	Привод универсальный ПУ-0.6	1	160	0.6квт
10	Объединение „Мархолодмаш"	Шкаф холодильный ШХ-0.80М	1	300	0.3квт
11	То же	Шкаф холодильный ШХ-0.4СМ	1	180	0.25квт
12	Утянский з-д лабораторных электропечей	Электропалочные ЭК-4	2	4.2	1.35квт
13	г. Челябинск п/я 89-48/8	Кипятильник электрический КНЭ-100М	1	35	12.0квт
14	Рязанский з-д счетно-аналитических машин	Кассовый аппарат „Ока"	1	36	0.05квт
	Харьковский з-д торг. маш.	Линия приборов самообслуживания ЛПС (вариант Г поз. 15-19)	комп		
			1	195	8.88квт
15	То же	Прилавок для холодных и			
		владных блюд ЛПС-2	1	300	0.48квт
16	"	Прилавок для столовых			
		приборов ЛПС-6	1	54	—
17	"	Прилавок-мармит для			
		I блюд ЛПС-10	1	140	3.5квт
18	"	Прилавок-мармит для			
		II блюд ЛПС-16	1	190	4.5квт
19	"	Прилавок для горячих			
		напитков ЛПС-5	1	108	0.8квт
20	г. Калининград	Машина для резки ва-			
	п/я ОМ-216/9	реных овощей МРОВ-160	1	21	0.18квт
21	Кокчетавский приборостро-	Весы товарные			
	ительный з-д	РП-150Ц-13Т	1	185	—

Продолжение

Марка поз.	Обозначение	Наименование	Кол.	Масса ед., кг	Примечание
22	Кировайский з-д	Хлеборезка МРХ-180В	1	75	0.27квт
	торгового оборудования				
23	Союзторгоборудование	Ванна моечная ВМСМ-1			
		630 x 630 x 860	1	—	—
24	То же	Ванна моечная ВМСМ-2			
		1260 x 630 x 860	2	—	—
25	"	Ванна моечная ВМСМ-5			
		840 x 840 x 850	1	—	—
26	"	Ванна моечная ВМСМ-6			
		1680 x 840 x 860	1	—	—
27	"	Стол производственный			
		СПМ-7 1470 x 840 x 860	2	—	—
28	"	Стол производственный			
		1050 x 840 x 860	3	—	—
29	"	Стол для отходов			
		1050 x 630 x 860	1	—	—
30	"	Стол для хлеборезки			
		1470 x 840 x 860	1	—	—
31	"	Шкаф для одежды ШСО-6			
		770 x 425 x 1720	10	—	—
32	"	Подтоварник			
		1050 x 840 x 280	2	—	—
33	"	Стеллаж производственный			
		1470 x 840 x 2000	3	—	—
34	"	Стеллаж передвижной			
		1198 x 630 x 1750	2	—	—
35	"	Тележка для посуды ТРП			
		767 x 470 x 890	2	—	—
36	"	Стеллаж производственный			
		1050 x 840 x 2000	3	—	—
37	Ленинакульская фабрика	Стол-доска для утюжильных работ ГО.021.74			
	технологического оборудования		1	—	1.0квт
38	Союзторгоборудование	Ларь для белья			
		1050 x 630 x 860	1	—	—
39	То же	Шкаф для белья			
		1050 x 630 x 2000	1	—	—

Продолжение

Марка, поз	Обозначение	Наименование	Кол.	Масса ед., кг	Примечание
40	Союзторгоборудование	Кассета настенная для			
		тарелок 1050 x 295 x 340	3	—	—
41	г. Брянск п/я 06-2115	Тележка грузовая ТГ-125			
		800 x 630 x 900	2	—	—
42	Союзлифтмаш	Лифт грузовой Q-500кг			
		на 3 остановки кабина			
		1000 x 1500 x 2000	1	—	6.0квт
		Буфет			
43	Ленинградский з-д	Термостат квадрат-			
	торг. маш	ный ЛСБ-6м	1	19	0.4квт
44	Объединение „Мархолодмаш"	Шкаф холодильный ШХ-0.40М	1	180	0.25квт
45	То же	Прилавок-витрина „Ташр-106"			
		(ПХС-1-0.315)	1	300	0.5квт
46	Объединение „Таджикторгмаш"	Плита электрическая ПЭСМ-2	1	110	6.0квт
47	Союзторгоборудование	Ванна моечная ВМСМ-1	1		
		630 x 630 x 860	1	—	—
48	То же	Ванна моечная ВМСМ-2			
		1260 x 630 x 860	1	—	—
49	"	Стол производственный			
		1050 x 840 x 860	1	—	—
50	"	Шкаф для посуды ШХП			
		910 x 490 x 1620	1		
51	Серия 1-271-4	Буфетная стойка			
		1200 x 750 x 900	2	—	—
52	То же	Буфетная стойка			
		750 x 750 x 900	1	—	—
53	"	Приставный подшкафник			
		1200 x 630 x 900	2	—	—
54	Союзторгоборудование	Стол производственный	1		
		СПМ 1470 x 840 x 860	1	—	—
55	То же	Кассета настенная для			
		тарелок 1470 x 295 x 340	1	—	—

Подставка под кипятильник (поз. 13) поставляется заводом по особому требованию.

Согласовано:

Инв. № подл. | Подп. и дата | Взам. инв. №

Привязан

Инв. №

Нач.отд.	Калугин		
ГИП	Патрик		
Рук. гр.	Арушанова		
Ст.инж.	Быкова		
Провер.	Маякина		
Н.контр.	Гапышина		

272-14-17-ТХМ

Рынок торговой площадью 600 кв.м

Спецификация технологического оборудования. Производная питания

Стадия	Лист	Листов
Р	11	

ЦНИИЭП торгово-бытовых зданий г. Москва

Типовой проект 272-14-17 Альбом II

А-А повернуто

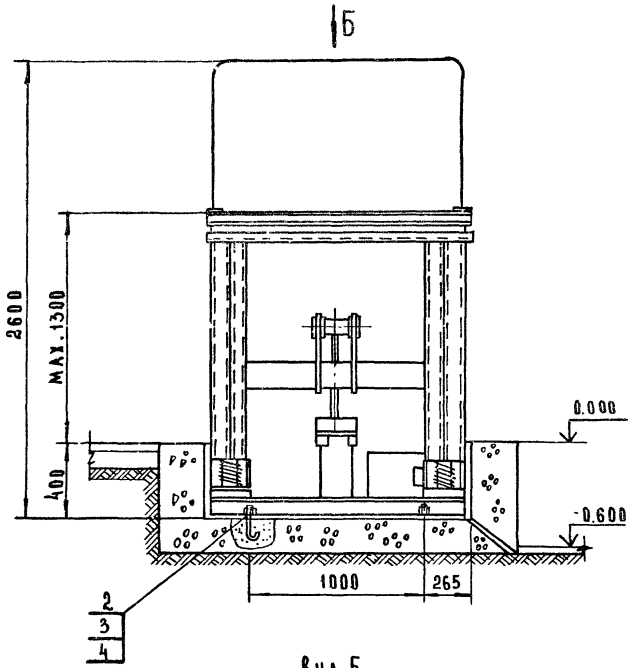

План расположения приямка и фундаментных болтов

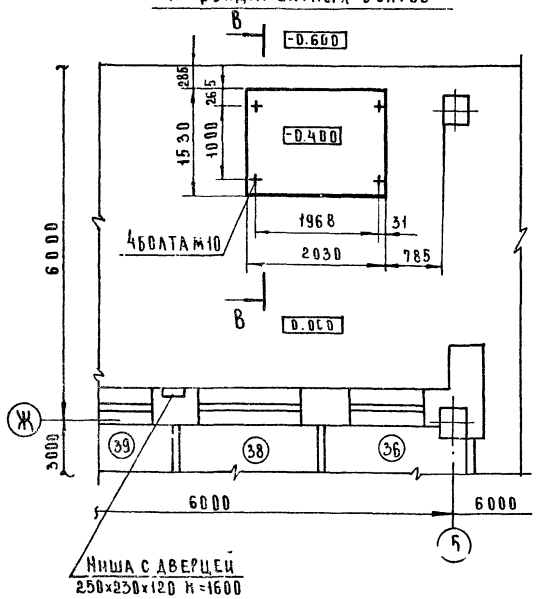

В-В повернуто

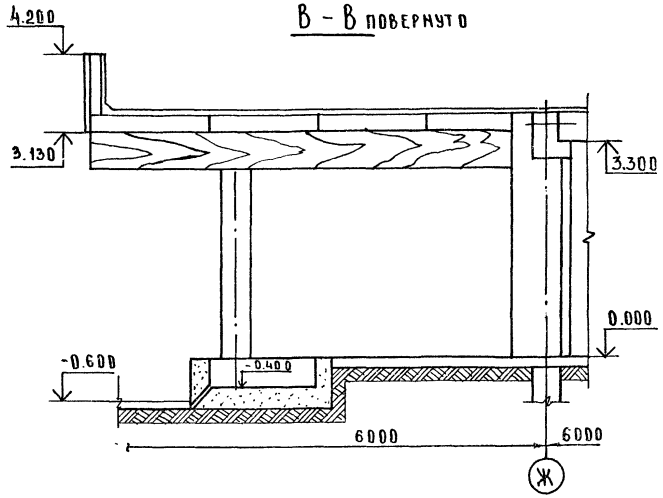

Вид Б

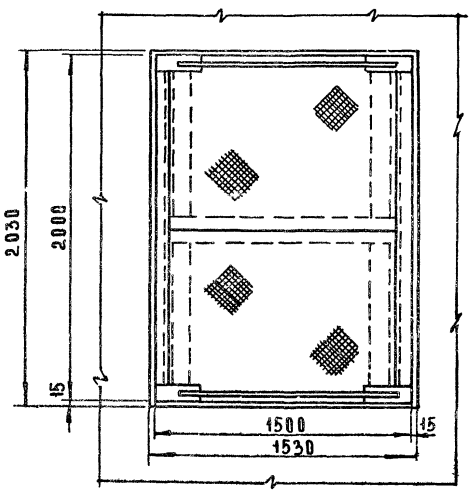

Фрагмент плана 1 этажа

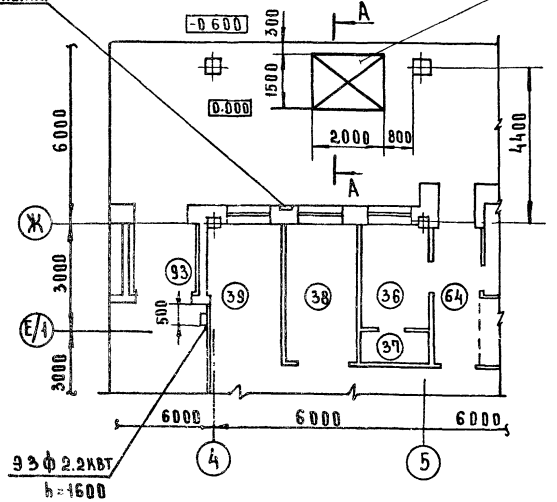

Спецификация элементов подъемного стола ПС-500

Марка поз.	Обозначение	Наименование	Кол.	Масса ед. кг	Примечание
1	Киевский опытный завод	Подъемный стол ПС-500			
	торгового машиностроения	2000×1500×2600	1	750	
2		Болт анкерный М10×200	4	0.4	
3	ГОСТ 5915-70	Гайка М10 5-05	4	0.04	
4	ГОСТ 6402-70	Шайба 10 65-05	4	0.01	

Техническая характеристика подъемного стола ПС-500

Грузоподъемность, кг. — 500
Высота подъема, мм. — 1300
Установочная мощность, квт — 2.2

Технические требования.
Экспликацию помещений см. лист 9

Нач.отд	Калугин		
Рук.сект	Германт		
Гл.инж	Проскурина		
Разраб	Разбодовкина		
Провер	Филюкова		
Н.контр	Фитюкова		

Привязан

Инв.№

272-14-17-ТХМ

Рынок торговой площадью 600 кв.м

Подъемный стол ПС-500 Установочный чертеж

Стадия	Лист	Листов
Р	12	

ЦНИИЭП торгово-бытовых зданий и туристских комплексов г. Москва

Согласовано
Гл.мастер №1 Рабинович
Гл.мастер №1 Малеадина
Гл.техник Мелакова

Инв.№подл. | Подп. и дата | Взам.инв.№

Типовой проект 272-14-17 Альбом II

А - А

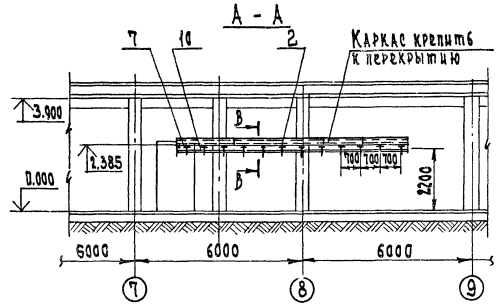

Фрагмент плана 1 этажа

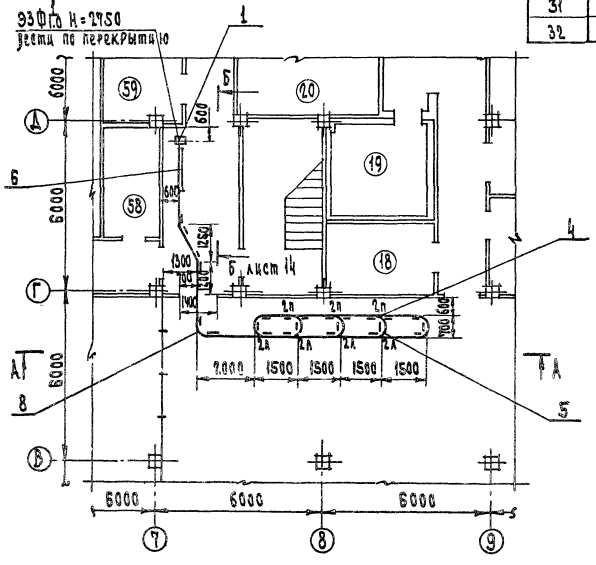

В - В

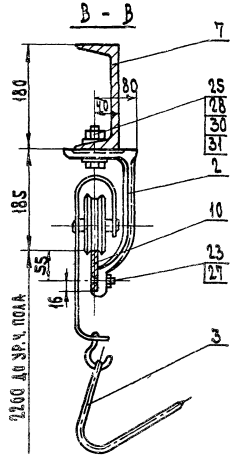

Спецификация элементов подвесного пути

Марка поз.	Обозначение	Наименование	Кол.	Масса ед. кг	Примечание
1	Завод „Красный металлист" г. Москва	Таль электрическая ТЭ-0,5 Б3-П	1	57.0	
2	Ульяновский машиностроительный з-д	Путевая подвеска Н=250	36	4.1	
3	Полтавский з-д мясного оборуд.	Роллей с крюком для мяса	30	—	
4	Бийский з-д молмашстрой	Стрелка поворотная			
		2П L 90° для пути 12х65	4	—	
5	Тоже	Стрелка поворотная			
		2Л L 90° для пути 12х65	3	—	
6	272-14-17 АС1, л.79	Стрелка подъемная	1	33	
7	272-14-17 АС1, л.77	Каркас подвесного пути	1	461	
8	272-14-17 АС1, л.78	Ограждение на повороте			
		подвесного пути	6	9.2	
9		Стойка	2	2.0	
10		Подвесной путь L=25.0 м			
		Полоса 12х65 ГОСТ 103-76 / ВСТ3 ПС2 ГОСТ 535-79	1	153	
11		Блок L=30			
		Круг В150 ГОСТ 2590-71* / ВСТ3 ПС5 ГОСТ 535-79	2	2.0	
12		Втулка			
		Чугун СЧ 18-36 ГОСТ 1412-79	2	0.15	
13		Ось L=73			
		Круг В45 ГОСТ 2590-71* / ВСТ3 ПС5 ГОСТ 535-79	2	0.4	
14		Планка L=70			
		Полоса 6х25 ГОСТ 103-76 / ВСТ3 ПС2 ГОСТ 535-79	2	0.36	
15		Скоба L=85			
		Круг В5 ГОСТ 2590-71* / ВСТ3 ПС2 ГОСТ 535-79	2	0.018	
16		Корпус			
		Сталь 25Л ГОСТ 977-76	2	0.1	

Спецификация элементов подвесного пути продолжение

Марка поз.	Обозначение	Наименование	Кол.	Масса ед. кг	Примечание
17	ГОСТ 20905-75	Масленка IV-А-6	2	0.03	
18	ГОСТ 3070-80	Канат 7,7-180-1-Л-0 L=10,0 м	1	2.2	
19	ГОСТ 2224-72	Коуш 26	2	0.044	
20	ГОСТ 3282-74	Проволока ф1 L=800	2	0.09	
22	ГОСТ 1476-75*	Винт М6х12 58	2	0.002	
23	ГОСТ 17475-72*	Винт М12х35 58	45	0.032	
24	ГОСТ 7798-70*	Болт М10х10 58.05	4	0.018	
25	ГОСТ 7798-70*	Болт М16х65 58.05	36	0.134	
26	ГОСТ 5915-70*	Гайка М6 5.05	8	0.008	
27	ГОСТ 5915-70*	Гайка М12 5.05	61	0.017	
28	ГОСТ 5915-70*	Гайка М16 5.05	36	0.034	
29	ГОСТ 6402-70*	Шайба 10 65Г05	4	0.002	
30	ГОСТ 6402-70*	Шайба 16 65Г05	36	0.006	
31	ГОСТ 10906-78	Шайба 16 01.05	36	0.012	
32	ГОСТ 11371-78	Шайба 12 01.05	8	0.005	

1. Нагрузка на подвесной путь 120 кг на пог. м
2. Крепление каркаса подвесного пути см. листы АС1-А70
3. Остальные позиции спецификации см. лист 14
4. Экспликацию помещений см. лист 9

Согласовано:
Гл. инженер проекта Рабинович
Гл. инженер Киевгипрокомунмаш
Техноол. отд. Минсантехмаш

Инв. № подл. | Подп. и дата | Взам. инв. №

Привязан

Инв. №

Нач. отд.	Калугин		
Рук. сект.	Ермакин		
Гл. инж. пр.	Поскурина		
Разраб.	Разоренова		
Разраб.	Ковалева		
Н. контр.	Ковалева		

272-14-17-ТХМ

Рынок торговой площадью 600 кв.м

Механизация транспортировки мяса

План, разрез, узел.

Стадия	Лист	Листов
Р	13	

ЦНИИЭП торгово-бытовых зданий и туристских комплексов г. Москва

Типовой проект 272-14-17 Альбом II

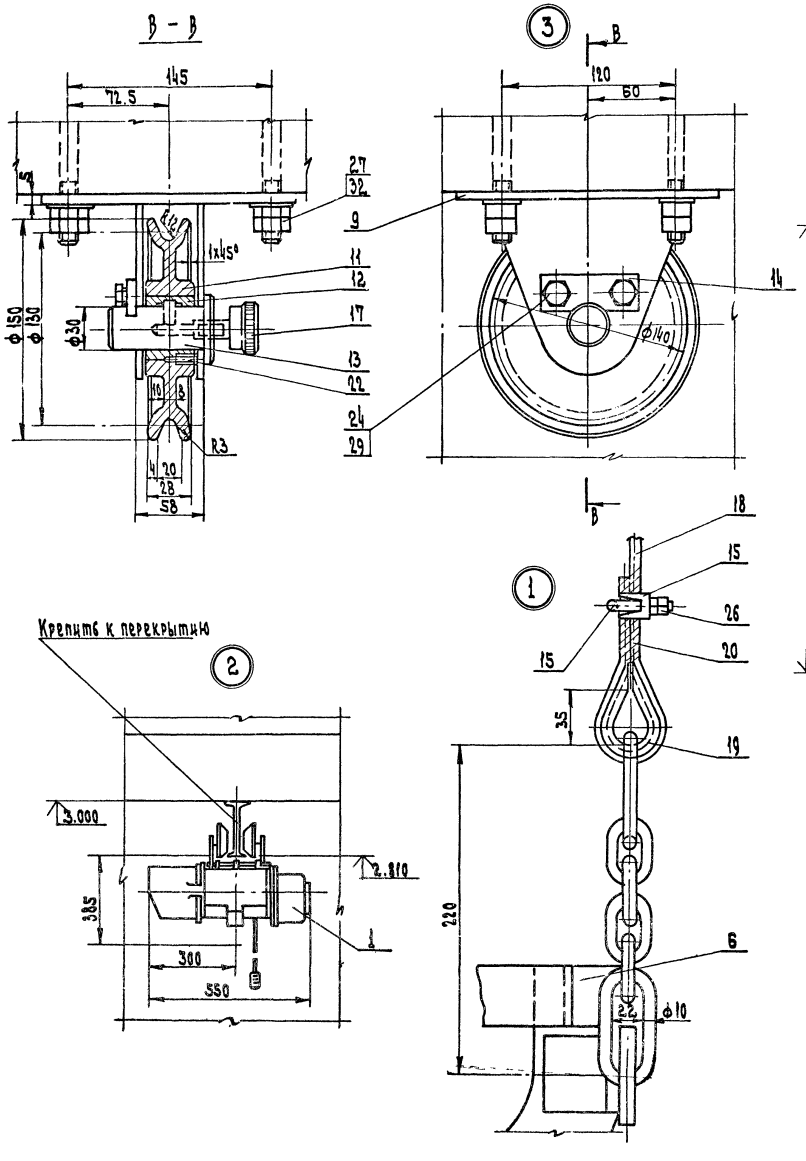

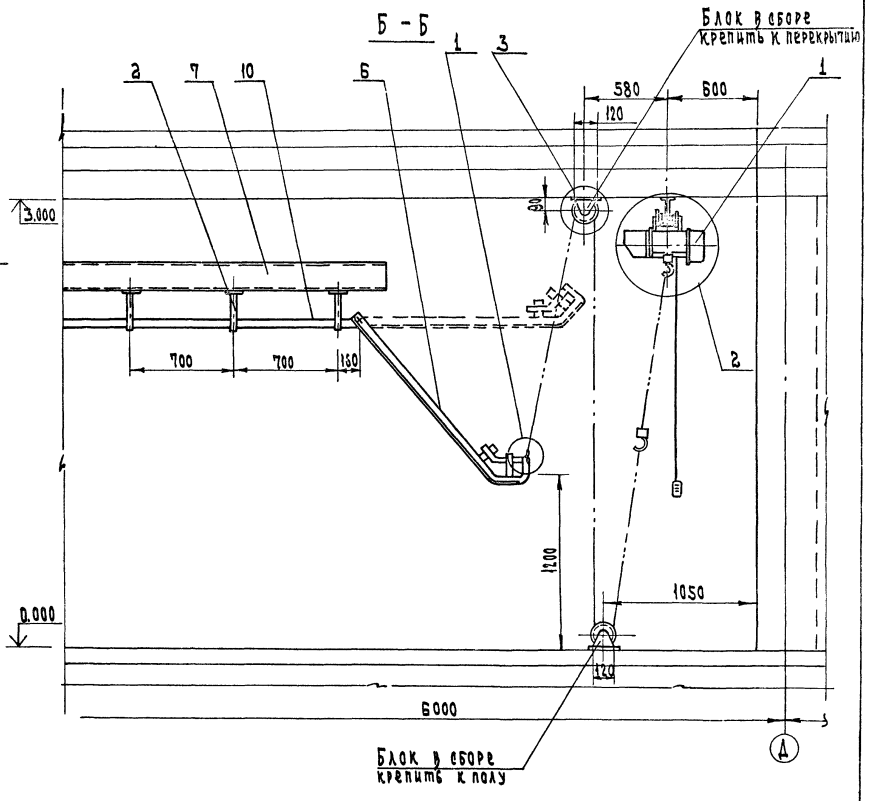

Спецификацию оборудования см. лист 13

Согласовано:

Инв.N подл. | Подп. и дата | Взам. инв.N

Привязан					272-14-17-ТХМ		
			Нач.отд.	Калугин	Рыбок торговой площадью 600 кв. м	Стадия	Лист	Листов
			Рук.групп.	Германт		Р	14	
			Гл.инж.пр.	Прокурцева				
			Разраб.	Раздолбская	Механизация транспортировки песка Разрезы, узлы	ЦНИИЭП г. Москва		
			Провер.	Филикова				
Инв. N			Н.контр.	Филикова				

Типовой проект 272-14-17 Альбом X

ТИПОВОЙ ПРОЕКТ
272-14-17
ХС Холодоснабжение

Технический проект утвержден Госграждансторем Приказ № 265 от 13 октября 1980г.

Рабочие чертежи введены в действие ЦНИИЭП торгово-бытовых зданий и туристских комплексов Приказ № 6 от 29 января 1982г.

Таблица 1.

Ведомость рабочих чертежей

Лист	Наименование	Примечание
1	Общие данные /начало/	
2	Общие данные /окончание/.	
3	План охлаждаемых камер 1этажа.	
4	Разрезы 1-1, 2-2, 3-3, 4-4, 5-5.	
5	Планы охлаждаемых камер 1этажа. Разрезы 6-6, 7-7	
6	Схемы хладоновых трубопроводов машин ИФ-56м, АКФВ-4м, ФАК-1,5	
7	Планы охлаждаемых камер и прилавков 1этажа. Разрез 8-8	
8	Схемы хладоновых трубопроводов машин ХМ1-9 и АКФВ-4м	
9	План охлаждаемой камеры 2этажа. Разрез 9-9.	
	Схема хладоновых трубопроводов машины ИФ-56М	

Таблица 2

Ведомость ссылочных документов

Обозначение	Наименование	Примечание
	Ссылочные документы	
2.290-4, выпуск 2 лист 12	Охлаждаемые камеры. Выпуск 2.	
	Оборудование для охлаждаемых	
	камер. Детали крепления оборудования	

Привязка настоящего типового проекта выполнена в соответствии с действующими нормами и правилами

Гл. инженер проекта

Настоящий проект выполнен в соответствии с действующими нормами и правилами

Гл. инженер проекта /Мирская/

Таблица 2

Спецификация на холодильное оборудование

Марка поз.	Обозначение	Наименование	Кол.	Масса кг	Примечание
	Завод им 30лет ВЛКСМ	Холодильная машина ХМ1-9			
	г. Мелитополь	производительностью 9000 ккал/час			
		компл	1		
		В составе одного комплекта:			
1		Компрессор 2ФУБС с электро-			
		двигателем АПВ-2-51-6Ф,			
		N=4,3 квт, h=1440 об/мин			
2		Конденсатор АК1-9-3000			
3		Теплообменник АК1-9-3200			
4		Осушитель фильтр АК1-9-3100			
5		Щит запорной арматуры ЩЗА 155			
6		Щит управления ЩУХМ1-9			
7		Пристенная батарея испа-			
		ритель ИРСН-12.5С шт.12			
8		Терморегулирующий			
		вентиль ТРВ-2М шт.6			
9		Термореле камерное ТР1-02-Х шт.3			
	то же	Холодильная машина АКФВ-4м,			
		производительностью			
		4600 ст. ккал/час компл.	2		
		В составе одного комплекта;			
10		Компрессор ФВ6 h=960 об/м			
11		Конденсатор КТР-4М			
12		Электродвигатель марки			
		АОЛ2-32-4, N=3 квт, h=1450 об/мин			
13		Осушитель-фильтр ОФФ-10а			
14		Пристенная батарея-			
		испаритель ИРСН-12.5 шт.4			
15		Терморегулирующий			
		вентиль ТРВ-2М шт 2			
	то же	Холодильная машина ИФ 56М			
		производительностью			
		3000 ст. ккал/час компл.	3		
		В составе одного комплекта			
16		Компрессор ФВ-6, h=650 об/мин			
17		Конденсатор 4ф-12			
18		Электродвигатель марки			
		АОЛ2-31-4, N=2.2 квт, h=1420 об/мин			
19		Ресивер			
20		Аппаратурный щиток 4ф-19Б			
		с теплообменником 4ф-Щ и			
		фильтром-осушителем ОФФ-10а			
21		Пристенная батарея-			
		испаритель ИРСН-10 шт 4			

Продолжение табл. 2

Марка поз.	Обозначение	Наименование	Кол.	Масса кг	Примечание
22	Завод им. 30лет ВЛКСМ	Терморегулирующий			
	г. Мелитополь	вентиль ТРВ-2М шт 2			
	Ярославский завод	Холодильная машина ФАК-45			
	холодильных машин	производительностью			
		1500 ст. ккал/час, компл	3		
		В составе одного комплекта			
23		Компрессор 2ф4, h=1000 об/мин			
24		Конденсатор			
25		Электродвигатель АОЛ2-22-4			
		N=1,5 квт, h=1440 об/мин			
26		Ресивер			
27		Пристенная батарея			
		испаритель ИРСН-10	6		
28	Тартусский завод	Терморегулирующий вентиль ТРВ2М	3		
29	Серия 2.290-4	Поддон деревянный размером			
	выпуск 2 лист 12	2040×210×20мм, обитый оцинко-			
		ванной сталью	4		
30	То же	то же размером 1670×210×20мм	3		
31	Входят в комплект ХМ1-9	то же размером 2060×210×20мм	6		
32	Производственное объедине-	Холодильный аппарат АК6-1-2			
	ние „Мархолодмаш"	производ. 6000 ст ккал/час компл	2		
		поставляются комплектно:			
		с ВХС 2-4К и ПХН-2-2-0			
	ГОСТ 9177-74	Термометр жидкост. для			
	Клинский термометровый	складских помещений пределы			
	завод	показаний -10/+60°С тип ТС-7	10		
	ГОСТ 5546-66**	Масло ХФ-12-16 кг	8		20% от комплекта
	ГОСТ 19212-73*	Хладон -12 кг	35		—"—
	ГОСТ 8732-74	Труба 57×3.5 l=300мм (для прилиз.)	10		
	ГОСТ 617-72	Труба 18×1 м	5		
		12×1 м	15		
		8×1 м	15		

Согласовано:

Инв. № подл. | Подпись и дата | Взам. инв. №

Привязан

272-14-17-ХС

Нач. отд.	Калугин		
Гип	Мирская		
Разраб.	Ширяева		
Пров.	Зилина		
Н. контр.	Лискарева		

Рынок торговой площадью 600 кв.м.

Общие данные /начало/

Стадия	Лист	Листов
Р	1	9

ЦНИИЭП г. Москва — Торгово-бытовых зданий и туристских комплексов

Типовой проект 272-14-17 Альбом V

Общие указания

Исходные данные для проекта охлаждаемых камер, предназначенных для кратковременного (2х-3х суточного) хранения скоропортящихся продуктов.

Расчетные температуры, площади камер, а так же предполагаемый расход холода по камерам в летний период (при расчетной температуре наружного воздуха +28°С) приведены в таблице 4

Таблица №4

Основные показатели проекта

Охлаждаемая камера					Температурный режим работы машины °С	Машина		Испаритель	
Назначение	Площадь м²	Расчетная температура °С	Грузоемкость кг.	Расход холода ккал/час		Марка	Расходная производ. конденсат. ккал/час	Тип	Кол-во
Рынок низкотемпературная	8.0	-10	3200	1000	t_0=-20 $t_к$=+35	ИФ-56М	2260	ИРСН-10	4
Дефростер	5.7	0	1140	500	t_0=-15 $t_к$=+35	ФАК-1.5	1500	"	2
Мясо	12.3	0	1850	1050	t_0=-15 $t_к$=+35	ИФ-56М	3000	"	4
Молочные продукты	9.7	+2	2900	800	t_0=-15 $t_к$=+35	АКФВ-4М	4600	ИРСН-25	2
Овощи и фрукты	12.7	+4	1270	1100	t_0=-15 $t_к$=+30			"	2
Конфиекат	4.7	+2	940	400	t_0=-15 $t_к$=+35	ФАК-1.5	1500	ИРСН-10	2
Отходы	6.7	+2	1340	600	t_0=-15 $t_к$=+35	ФАК-1.5	1500	"	2
Магазин „Овощи и фрукты"									
Овощи и фрукты	54	+4	5400	4500	t_0=-15 $t_к$=+30	ХМ1-9	9000	ИРСН-25	12
Овощи и фрукты	22.5	+4	2250	1900	t_0=-15 $t_к$=+30	АКФВ4М	4600	"	4
Кафе общего назначения	11.4	+2	1140	950	t_0=-15 $t_к$=+35	ИФ-56М	3000	ИРСН-10	4

Монтаж холодильной установки, ее опробование и регулировку произвести в соответствии с заводской инструкцией, прилагаемой к поставляемому оборудованию.

Теплообменники, фильтры-осушители, батареи и трубопроводы холодильных установок прочно закрепить во избежание ослабления соединений и утечки хладона.

Хладоновые трубопроводы, проходящие через стены проложить в гильзах из труб. После монтажа хладоновых труб гильзы забить отходами жестких минераловатных плит.

Обратный трубопровод (сторона всасывания) проложить с уклоном i=0.02 к компрессору для обеспечения возврата масла.

На всасывающих трубопроводах предусмотреть компенсаторы в горизонтальной плоскости в виде изгиба диаметром 300÷350мм.

Автоматическая работа машины ХМ 1-9 на камеру овощей и фруктов осуществляется при помощи приборов автоматики. Необходимая температура в камере поддерживается с помощью термореле ТР-1-02Х, отрегулированных на заданную температуру. При понижении температуры в камере ниже заданной, термореле через промежуточное реле размыкает цепь соленоидных вентилей СВМ-10 камеры, и тем самым прекращается подача хладона в батареи. Всасывающий трубопровод компрессора соединен с конденсатором трубопроводом, на котором установлен соленоидный вентиль, обеспечивающий разгрузку электродвигателя при включении компрессора

Крепление изоляции к ограждающим конструкциям охлаждаемых камер, крепление испарителей и фундаменты под холодильные агрегаты см. к-т 272-14-17 АС л.л.

Подвод электроэнергии к холодильным агрегатам см... к-т 272-14-17 Э л.л.

Подвод и отвод воды к холодильным агрегатам см. к-т 272-14-17 ВК л.л.

Для охлаждения одного прилавка типа ВХС-2-4к и одного прилавка ПХН-2-2.0, размещенных в торговом зале магазина „Овощи-фрукты", предусмотрено централизованное охлаждение машинами АК 4.5-1-2 и АК6-1-2, которые установлены в специальном машинном отделении.

Условные обозначения

- Трубопровод газообразного хладона
- Трубопровод жидкого хладона
- Накидная гайка
- Тройник
- Водопровод
- Трубопровод чувствительного патрона

272-14-17-ХС			
Рынок торговой площадью 600 кв.м.	Стадия	Лист	Листов
	Р	2	
Общие данные (окончание)	ЦНИИЭП торгово бытовых зданий и туристских комплексов г. Москва		

Нач.отд.	Калугин	
ГИП	Мирская	
Разраб.	Ширяева	
Пров.	Зимина	
Н.контр.	Пискарева	

Привязан

Инв. №

Согласовано

Взам. инв. №

Подпись и дата

Инв. № подл.

Формат 22

Типовой проект: 272-14-17 Альбом II

План охлаждаемых камер 1 этажа (М1:50)

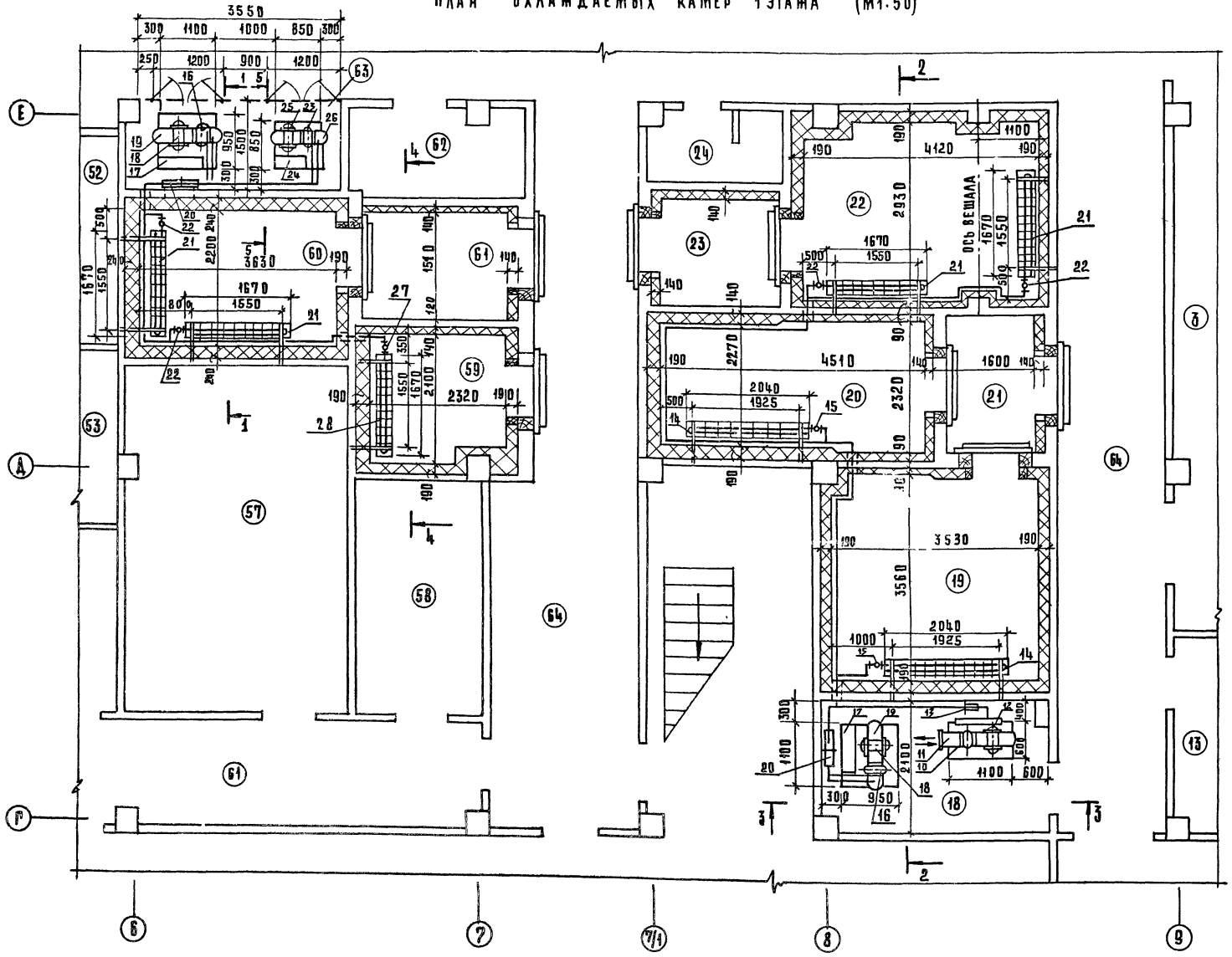

Экспликация помещении

Поз.	Наименование
3	Кладовая
13	Моечная бидонов
18	Машинное отделение охлаждаемых камер
19	Охлаждаемая камера молочных продуктов
20	Охлаждаемая камера овощей, фруктов
21	Тамбур охлаждаемых камер
22	Охлаждаемая камера мяса
23	Тамбур охлаждаемой камеры
24	Уборная санитарно-контрольной службы
52	Помещение для хранения торгового оборудования и инвентаря
53	Моечная инвентаря
57	Помещение для хранения тары
58	Моечная и разрубочная мяса
59	Дефростер
60	Низкотемпературная камера
61	Тамбур камеры
62	Кладовая белья и спецодежды
63	Место установки холодильных аррегатов
64	Коридор

1. Спецификацию см. лист 1.
2. Схемы хладоновых трубопроводов см. лист 6.
3. Разрезы 1-1, 2-2, 3-3, 4-4, 5-5 см. лист 4.

Согласовано:

РАП	Рабинович	
ГИП	Калядина	
ГИП	Зайцева	
ГИП ЭО	Ширшаков	
ГИП технол.	Мелкова	

Инв. № подл. | Подпись и дата | Взам. инв. №

Привязан

Инв. №

Нач. отд.	Калугин	
ГИП	Мирская	
Разраб.	Ширяева	
Провер.	Зимина	
Н. контр.	Пискарева	

272-14-17-ХС

Рынок торговой площадью 600 кв.м.

План охлаждаемых камер 1 этажа

Стадия	Лист	Листов
Р.	3	

ЦНИИЭП торгово-бытовых зданий Госкомгражданстроя СССР г. Москва

Типовой проект 272-14-17 Альбом II

Разрез 1-1

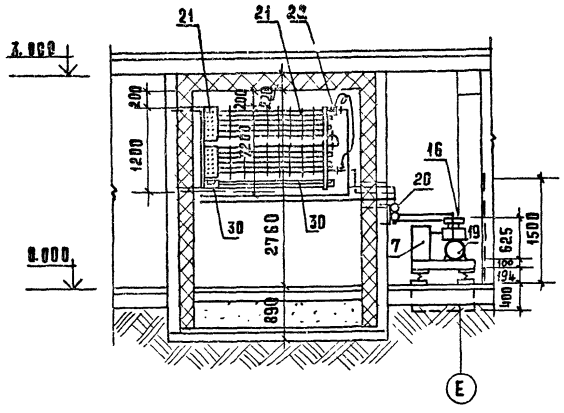

Разрез 2-2

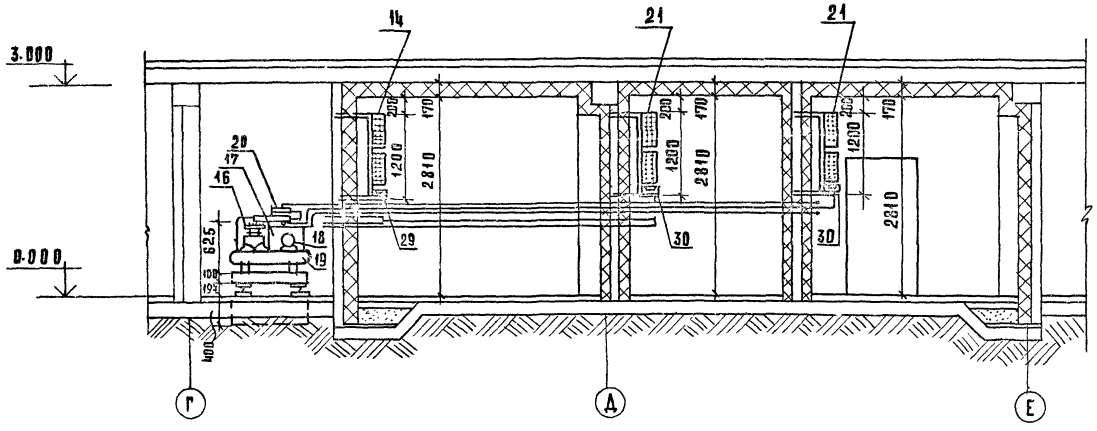

Разрез 3-3

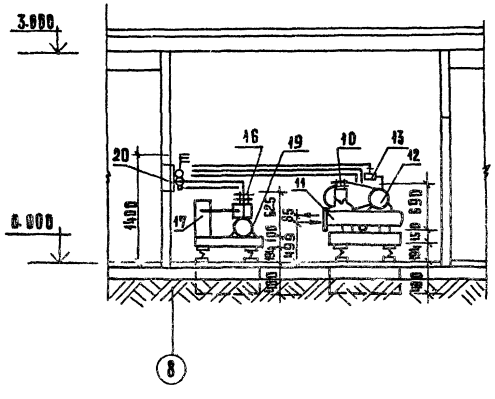

Разрез 4-4

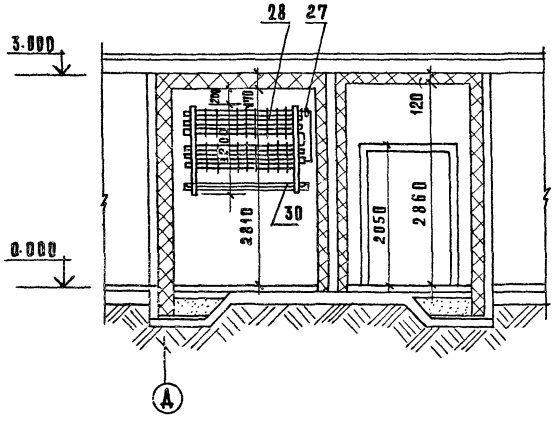

Разрез 5-5

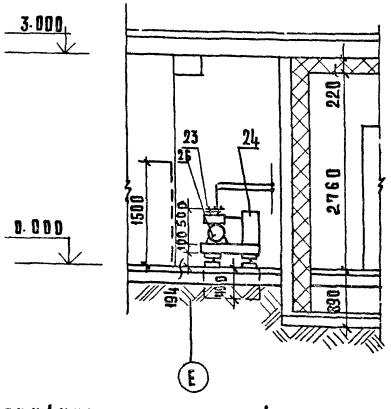

Спецификацию см. лист 1.

Привязан				272-14-17-ХС			
	Нач.отд.	Калугин		Рынок торговой площадью 600 кв.м	Стадия	Лист	Листов
	ГИП	Мирская			Р	4	
	Разраб.	Ширяева		Разрезы 1-1, 2-2, 3-3, 4-4, 5-5.	ЦНИИЭП г. Москва		Торгово-бытовых зданий и комплексов
Инв. №	Пров.	Зимина					
	Н.контр.	Лисварева					

Взам. инв. № | Подп. и дата | Инв. № подл.

Согласовано:

Типовой проект 272-14-17 Альбом I

Разрез 6-6

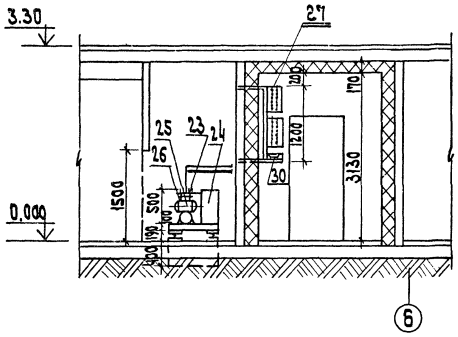

Разрез 7-7

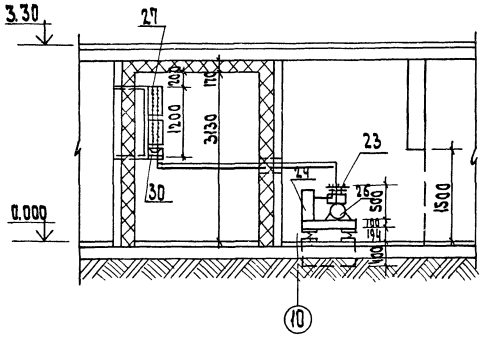

План 1 этажа

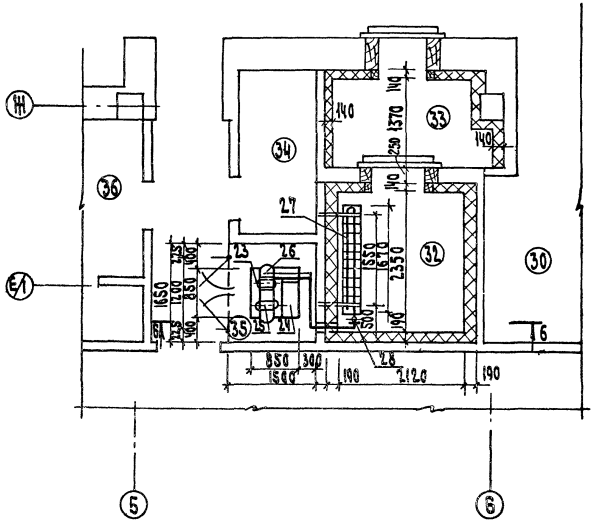

План 1 этажа

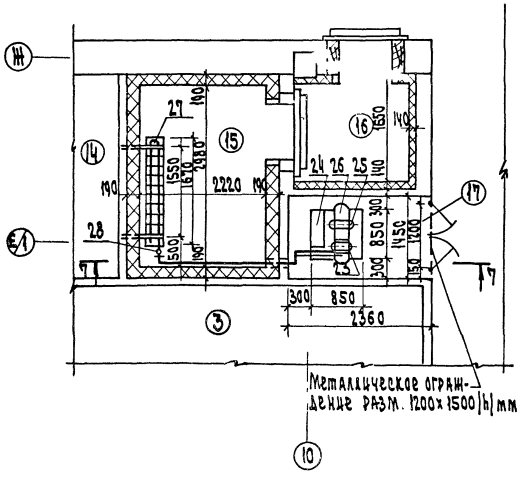

Экспликация помещений

Пом.	Наименование
3	Кладовая
14	Контора приемщика
15	Охлаждаемая камера отходов
16	Тамбур охлаждаемой камеры
17	Место установки холодильного агрегата
30	Смотровой зал мяса
32	Охлаждаемая камера конфиската
33	Тамбур охлаждаемой камеры
34	Кладовая химикатов
35	Место установки холодильного агрегата
36	Тарная

1. Спецификацию на холодильное оборудование см. лист 1.
2. Схемы хладоновых трубопроводов для охлаждаемых камер см. лист 6.

Согласовано: Рыбинский, Каторжная, Шнурманов

Инв. № подл. | Подп. и дата | Взам. инв. №

Привязан

Инв. №

Нач. отд.	Калугин		
ГИП	Мирская		
Разраб.	Ширяева		
Провер.	Зимина		
Н. контр.	Пискарева		

272-14-17-ХС

Рынок торговой площадью 600 кв.м

Планы охлаждаемых камер 1 этажа. Разрезы 6-6, 7-7

Стадия	Лист	Листов
Р	5	

ЦНИИЭП г. Москва

Торговые здания и предприятия торговли

17965-02

Типовой проект 272-14-17 Альбом I

Согласовано:

Инв.№ подл. | Подп. и дата | Взам. инв.№

Схемы хладоновых трубопроводов машин ИФ-56м и ФАК-1,5

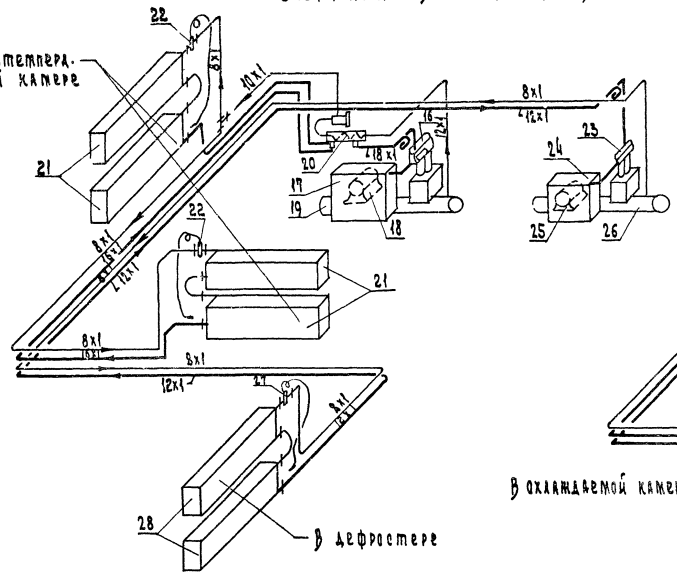

Схемы хладоновых трубопроводов машин ИФ-56м и АКФВ-4м.

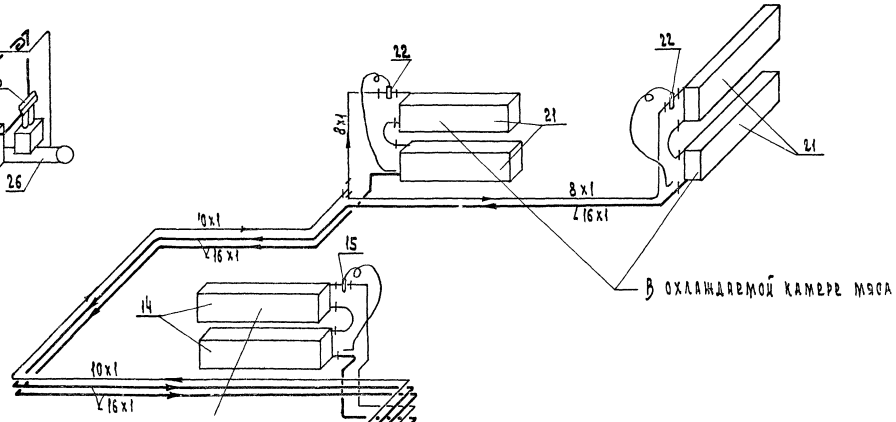

Схема хладоновых трубопроводов машины ФАК-1,5

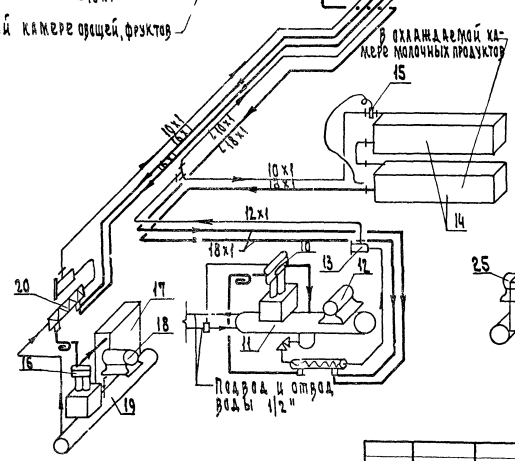

Схема хладоновых трубопроводов машины ФАК-1,5

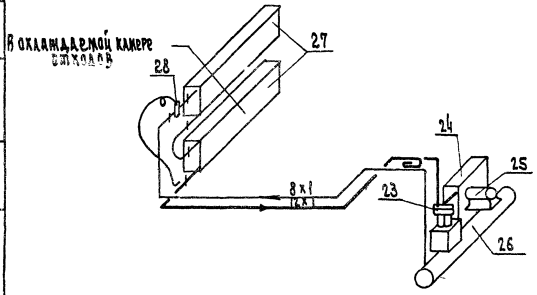

Схема хладоновых трубопроводов машины ФАК-1,5

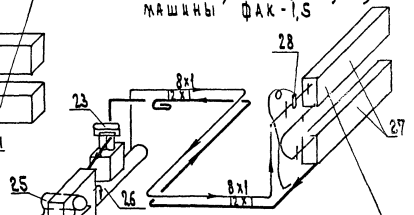

Привязан				272-14-17-ХС			
Инв.№	Нач.отд.	Калугин		Рынок торговой площадью 600 кв.м	Стадия	Лист	Листов
	Гип	Шрекая			Р	6	
	Разраб.	Шрезда		Схемы хладоновых трубопроводов машин ИФ-56м, АКФВ-4м, ФАК-1,5	ЦНИИЭП торгово-бытовых зданий и комплексов г. Москва		
	Пров.	Бымина					
	Н.контр.	Подрезда					

Альбом К

Типовой проект 272-14-17

Разрез 8-8

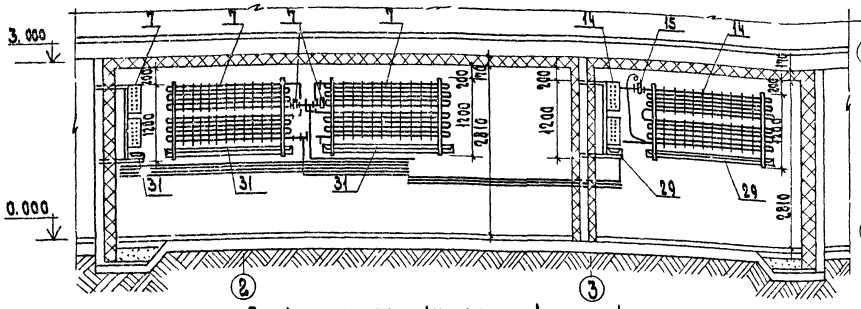

План охлаждаемых камер 1 этажа (М1:50)

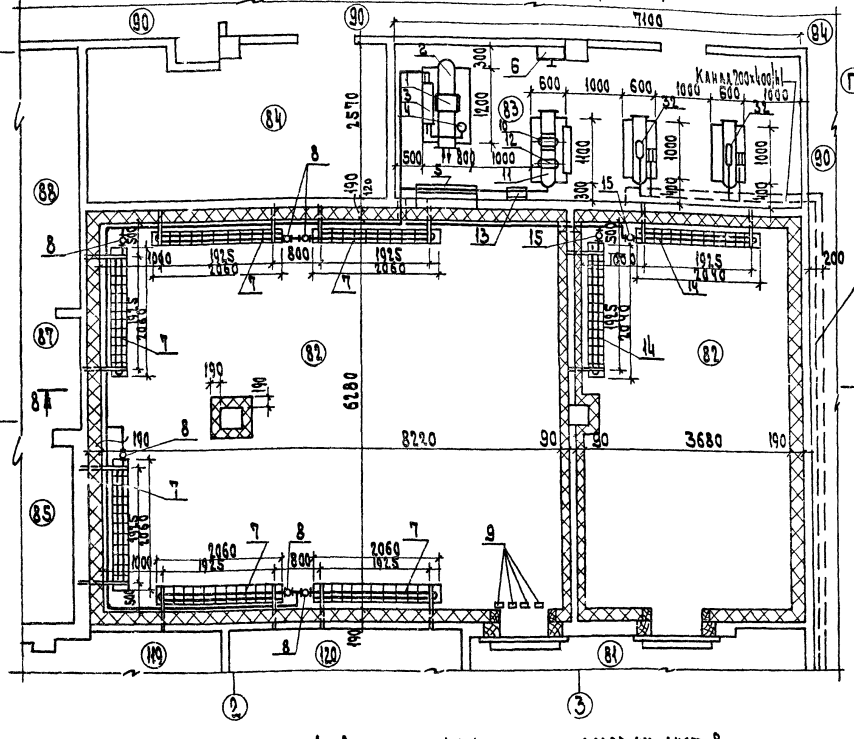

План охлаждаемых камер и прилавков 1 этажа (М1:100)

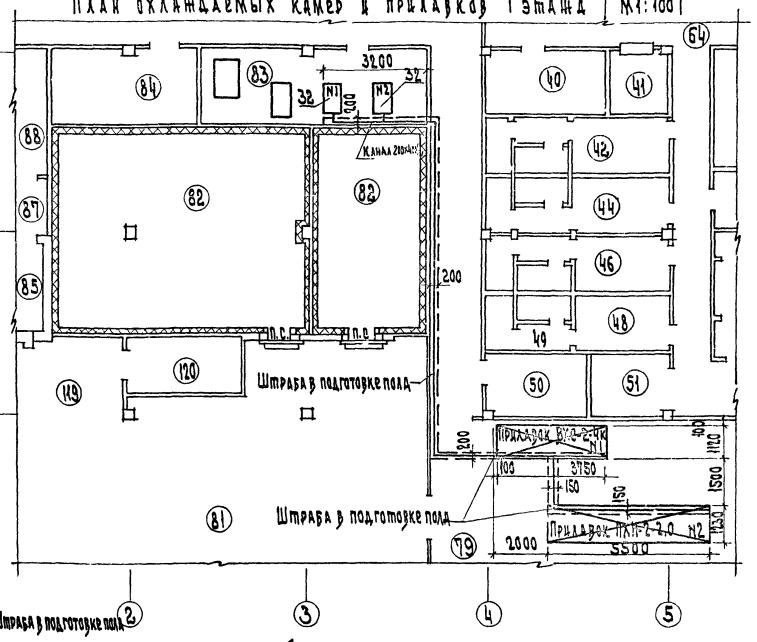

Экспликация помещений

Пом.	Наименование
40	Камера хранения личных вещей продавцов
41	Кассы
42	Женский гардероб персонала
44	Мужской гардероб персонала
46	Женский гардероб продавцов
48	Мужской гардероб продавцов
49	Душевая кабина, уборная
50	Моечная инвентаря
51	Комната личной гигиены
79	Торговый зал магазина

Продолжение

Пом.	Наименование
81	Кладовая овощей и фруктов
82	Охлаждаемая камера овощей и фруктов
83	Машинное отделение охлаждаемых камер
84	Помещение для хранения упаковочных материалов и ящиков
85	Машинное отделение лифта
87	Коридор
88	Электрощитовая
90	Коридор
94	Приемочная
119	Загрузочная
120	Кладовая и моечная тары

1. Схему хладоновых трубопроводов см. лист 8
2. Номер агрегата соответствует номеру охлаждаемого им прилавка.
3. Спецификацию на холодильное оборудование см. лист 1.

Согласовано: Разыграин, Калашина, ВК Зинина

ГАП			
ГИП			
Инж.			

Инв. № подл. | Подп. и дата | Взам. инв. №

ГИП 30 Шитрикин
ГИП теплоэл. Мелкова

Привязан

Инв. №

272-14-17-ХС

Нач. отд.	Калугин		
ГИП	Мирская		
Разраб.	Шитрикин		
Пров.	Зинина		
Н.контр.	Лискарева		

Рынок торговой площадью 600 кв.м

Планы охлаждаемых камер и прилавков 1 этажа. Разрезы 8-8

Стадия	Лист	Листов
Р	7	

ЦНИИЭП г. Москва

Госгражданстрой СССР

Типовой проект 272-14-17 Альбом I

Схемы хладоновых трубопроводов машин ХМ1-9 и АКФВ-4М

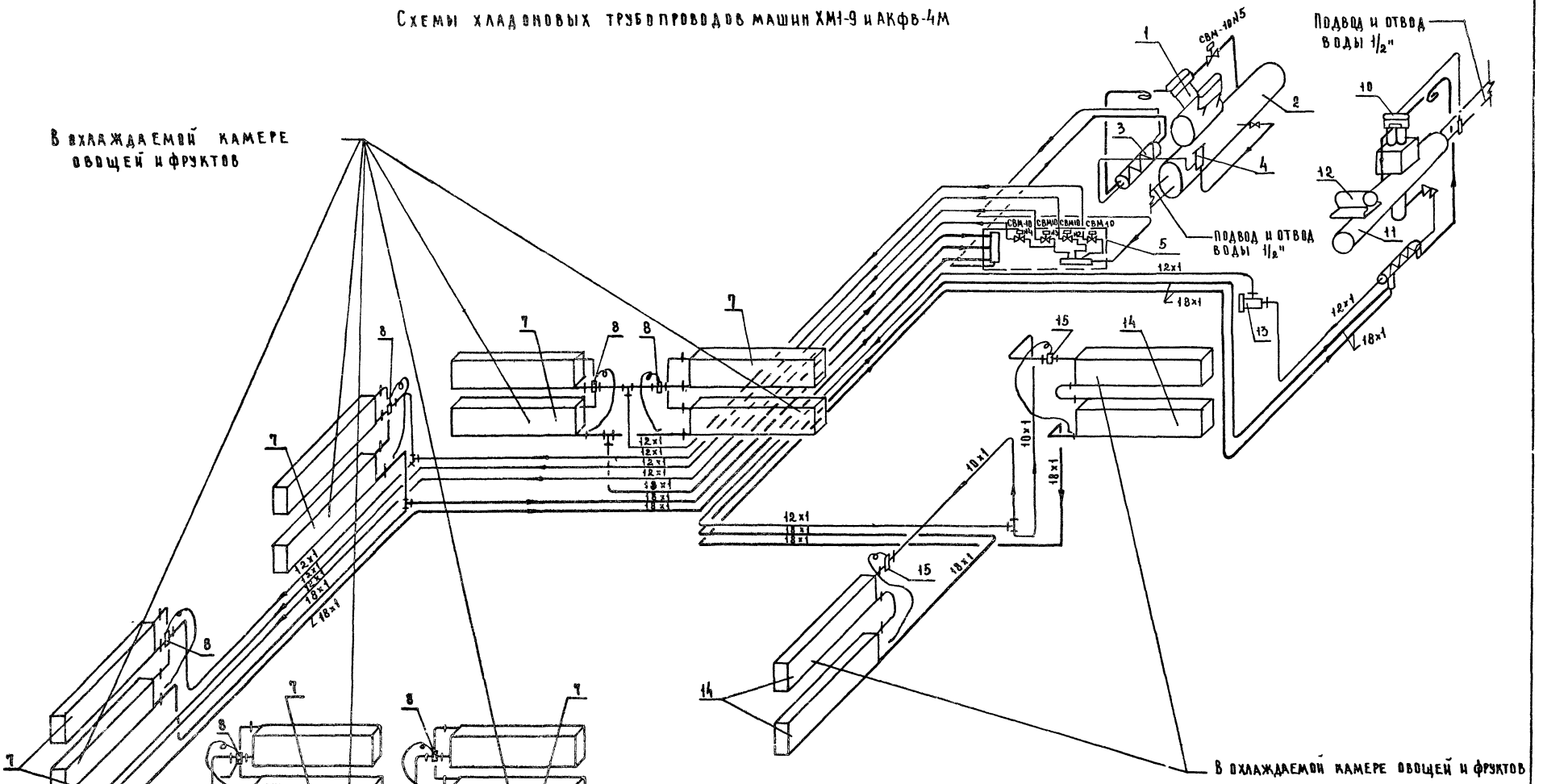

1. Спецификацию см. лист ХС-1.
2. Монтажные указания, автоматическую работу машины ХМ1-9 и условные обозначения к схемам см. лист ХС-2.

Привязан				272-14-17-ХС			
				Рынок торговой площадью 600 кв.м	Стадия	Лист	Листов
					Р	8	
Инв. №				Схемы хладоновых трубопроводов машин ХМ1-9 и АКФВ-4М	ЦНИИЭП г. Москва		Торгово-бытовых зданий и туристских комплексов

Нач. отд.	Калугин	
ГИП	Мирская	
Разраб.	Ширяева	
Пров.	Зимина	
Н. контр.	Пискарева	

Согласовано:

Инв. № подл. | Подпись и дата | Взам. инв. №

Типовой проект 272-14-17 Альбом I

Разрез 9-9

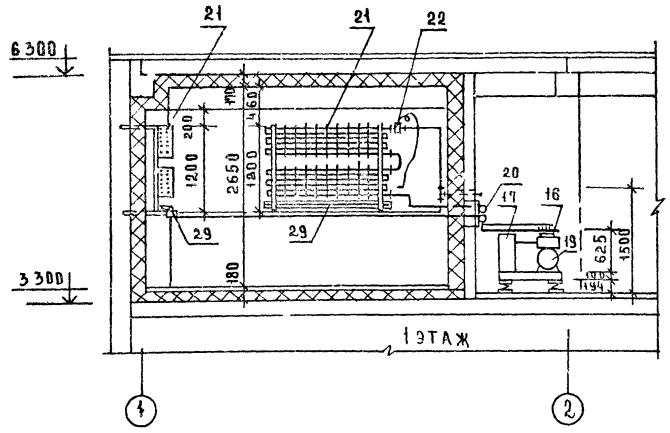

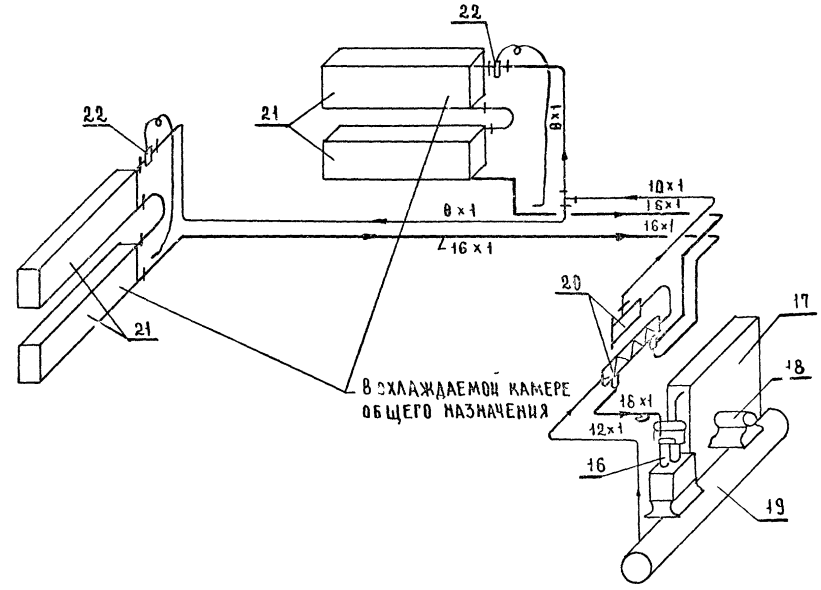

Фрагмент плана 2 этажа М1:50

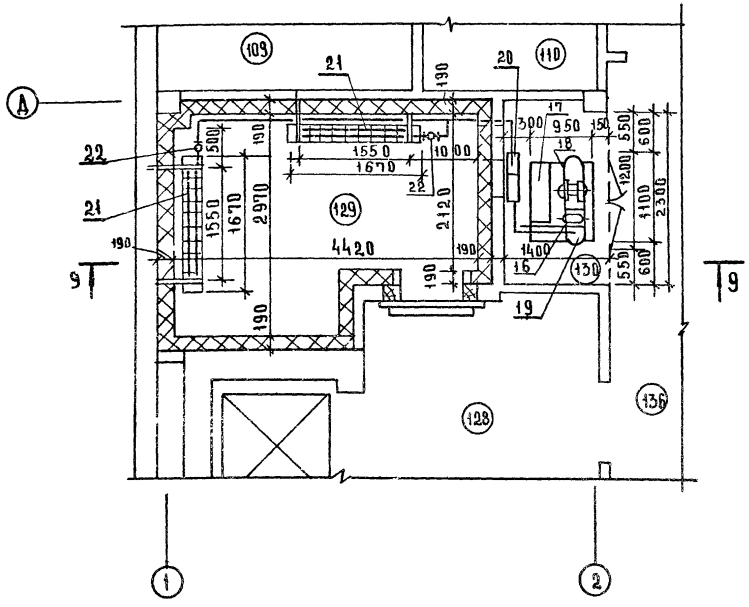

1. Монтажные указания, условные обозначения к схеме см. лист 2.
2. Спецификацию на холодильное оборудование см. лист 1.

Экспликация помещений

Пом	Наименование
109	Кладовая хозинвентаря
110	Помещение для хранения уборочного инвентаря
128	Разгрузочная площадка
129	Охлаждаемая камера общего назначения
130	Место установки холодильного агрегата
136	Коридор

Согласовано: ГАП Рабинович; ГИП Калинин; Гип технол. Патрик; ГИП 30 Ширшаков

Инв. № подл. | Подпись и дата | Взам. инв. №

Привязан

Инв №

Нач.отд	Калугин		
ГИП	Мирская		
Разраб	Ширяева		
Пров.	Зимина		
Н.контр	Пискарева		

272-14-17-ХС

Рынок торговой площадью 600 кв.м

План охлаждаемой камеры 2 этажа. Разрез 9-9. Схема холодильных трубопроводов машинного отделения

Стадия	Лист	Листов
Р	9	

ЦНИИЭП торгово-бытовых зданий и туристских комплексов г. Москва

Формат 22

Альбом I

Типовой проект 272-14-17

Типовой проект
272-14-17
ОВ Отопление и вентиляция

Технический проект Утвержден Госгражданстроем приказ N 265 от 13 октября 1980 г.

Рабочие чертежи введены в действие ЦНИИЭП торгово-бытовых зданий и туристских комплексов г. Москва Приказ N 6 от 29 января 1982 г.

План-схема

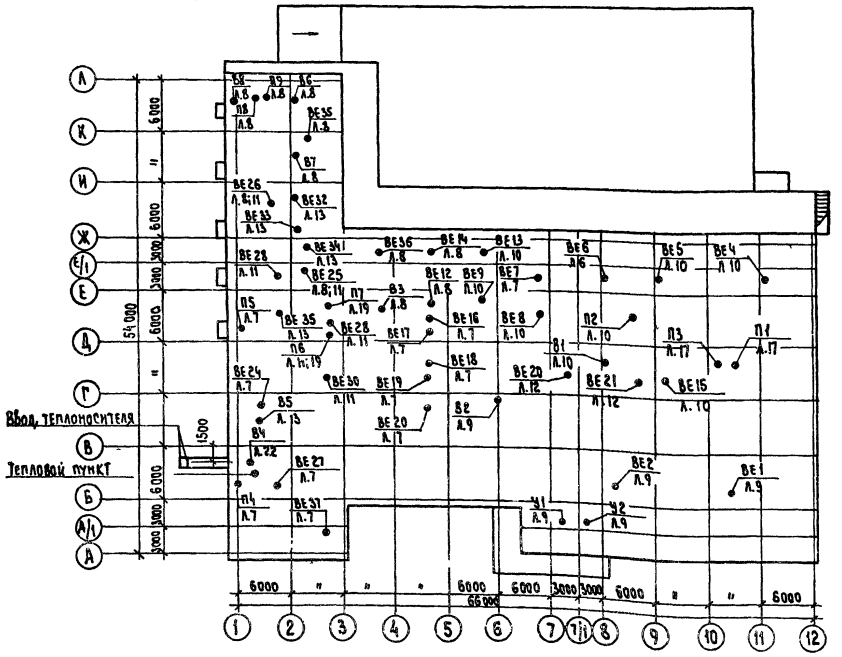

Таблица 1

Ведомость рабочих чертежей основного комплекта ОВ

Лист	Наименование	Примечание
1	Общие данные (начало)	
2	Общие данные (продолжение)	
3	Общие данные (продолжение)	
4	Спецификация (начало)	
5	Спецификация (продолжение)	
6	Экспликация помещений	
7	Отопление и вентиляция. План 1 этажа в осях 1-5 и А-Д	
8	Отопление и вентиляция. План 1 этажа в осях 1-5 и Д-Л	
9	Отопление и вентиляция. План 1 этажа в осях 5-12 и А-Г	
10	Отопление и вентиляция. План 1 этажа в осях 5-12 и Г-Ж	
11	Отопление и вентиляция. План 2 этажа в осях 1-3 и А-И	
12	Отопление и вентиляция. План 2 этажа в осях 7-12 и Г-Д	
13	Отопление и вентиляция. План 3 этажа в осях 1-3 и А-И	
14	Схема системы отопления 1	
15	Схема системы отопления 2. Установка системы ПЕ1.	
16	Схема системы отопления 3	
17	Установка систем П1 и П3	
18	Установка системы П4	
19	Установка систем П6 и П7	
20	Установка систем П8; П9 и В8	
21	Установка систем У1 и У2	
22	Установка системы В4	
23	Схемы систем вентиляции: П6÷П9; В4÷В8; У1	
	ВЕ23÷ВЕ36; 37.	
24	Схемы систем вентиляции: П1÷П4; У2; В1; В2; ВЕ1÷ВЕ22; ПЕ1.	
25	Схема теплоснабжения калориферов систем П1÷П8;	
	У1; У2 и ПЕ1	

Привязка настоящего типового проекта выполнена в соответствии с действующими нормами и правилами (в том числе по взрыво-пожарной безопасности).
Гл. инженер проекта привязки

Настоящий проект выполнен в соответствии с действующими нормами и правилами (в том числе по взрыво-пожарной безопасности)
Гл. инженер проекта /Толоболика/

Таблица 2

Удельные показатели

Наименование	Показатель при расчетной температуре °С		
	-20	-30	-40
Площадь здания общая м²	3951		
Площадь здания полезная м²	3853		
Удельный расход тепла на отопление на 1м² общей площади	44	50	54
Удельная поверхность нагрева отопительных приборов на 1м² полезной площади экм/м²	0.09	0.10	0.11

Согласовано

Взам. инв. N | Подпись и дата | Инв. N подл.

Рук. мас	Колчин		
Гл. инж.	Линецкий		
Гл. инж. п.	Толоболяна		
Рук. гр.	Гиль		
Разраб.	Гиль		
Провер.	Минаева		
Инженер	Шнаидреева		

Привязан

272-14-17-ОВ

Рынок торговой площадью 600 кв. м

Общие данные (начало)

Стадия	Лист	Листов
Р	1	25

ЦНИИЭП г. Москва — Торгово-бытовых зданий и туристских комплексов

Таблица 2

Основные показатели по чертежам отопления и вентиляции

Наименование здания (сооружения) помещения	Объем м³	Периоды года при $t_н$°С	Расход тепла ккал / час на отопление	на вентиляцию	на воздушно-тепловые завесы	на горячее водоснабжение	Общий	Установленная мощность электродвигателей квт.
Рынок торговой площадью 600 кв. м	14188	-20	176 485	334150	88 800	430 000	1029435	15.75
		-30	198 455	455 800			1173055	
		-40	216 540	566600			1301940	

Таблица 3

Коэффициент теплопередачи ккал/час м² град

Наименование ограждений	К при расчетной температ. -20°	-30°	-40°
Рынок, магазин			
Стеновая панель	1.12	0.95	0.81
Покрытие	0.78	0.58	0.53
Окно	2.5	2.5	2.5
Гостиница			
Стеновая панель	0.82	0.72	0.65
Покрытие	0.58	0.46	0.39
Окно	2.5	2.5	2.5

Таблица 4

Ведомость ссылочных и прилагаемых документов

Обозначение	Наименование	Примечание
	Ссылочные документы	
1.494-10 1.494-8	Решетки щелевые и регулирующие типа РиРРа	
5.904-5	Гибкие вставки к центробежным вентиляторам	
5.904-4	Двери и люки для вентиляционных камер	
1.494-14. 8.1 и 8.2	Заслонки воздушные унифицированные	
2.400-4. выпуск 1	Тепловая изоляция трубопроводов	
1.494-32	Зонты и дефлекторы вентиляционных систем	
903-04-13. выпуск1	Тепловые пункты для жилых, общественных и промышленных зданий и сооружений	
4.904-25	Подставки под калориферы ПОО	
1.494-27. вып. 2	Узлы воздухозабора	
	Прилагаемые документы	
272-14-17-АС л.76	Асбестоцементные короба	
272-14-17-ИМ-11.00	Зонт	

Общие указания.

Проект разработан для климатических районов с расчетной зимней температурой наружного воздуха -20°с; -30° с и -40° с.

При привязке проекта, принятые в нем толщины стен и покрытия проверить и при необходимости скорректировать с учетом фактического объемного веса и экономически целесообразного для данного района сопротивления теплопередаче ($R_o^{тр}$) руководствуясь СНиП II-3-79 п.п. 2.1 и 2.14.

Теплоснабжение здания осуществляется от районных тепловых сетей с параметрами теплоносителя 150°-70°с.

Горячее водоснабжение здания - от районных сетей горячего водоснабжения.

В проекте запроектированы три самостоятельные системы отопления:

а. Система 1-(отопление помещений рынка и магазина) тупиковая, двухтрубная с нижней разводкой.

б. Система 2-(отопление подсобных помещений рынка и магазина) тупиковая двухтрубная, с нижней разводкой.

в. Система 3-(отопление гостиницы, кафе на 50 пос. мест, общественного санузла и подсобных помещений) Система попутная, двухтрубная с нижней разводкой.

Отопительные системы N1 и N2 присоединяются к тепловым сетям непосредственно, с параметрами теплоносителя 150°-70°с

Система N3 присоединяется к наружной сети через элеватор, температура теплоносителя 95°-70°с.

Калориферы вентиляционных приточных систем, воздушных завес, присоединяются к наружным тепловым сетям непосредственно.

Для теплоносителя 150°-70°с, радиаторы заказываются на заводе с паранитовыми уплотнителями между секциями.

Магистральные трубопроводы и трубопроводы систем отопления и теплоснабжения калориферов, проложенные в подпольных каналах и под потолком, изолируются изделиями из минеральной ваты δ=40 мм с последующей оштукатуркой асбоцементным раствором δ=10 мм.

Регулировка теплоотдачи нагревательных приборов осуществляется кранами двойной регулировки к запорной арматурой.

Воздухоудаление из систем осуществляется воздуховыпускными кранами, установленными на приборах отопления.

На приборах отопления, при температуре теплоносителя в системе отопления 150°-70°с, перед воздушным краном установить вентиль.

Воздуховоды, выполняются из асбестоцементных листов, в пределах венткамер и в пищеблоках — металлические.

Монтаж систем отопления и вентиляции производить в соответствии со СНиП-III-28-75.

Таблица 5

Показатели расхода черных металлов

Вид систем	Расход черных металлов: Всего т, стали	Всего т, чугуна	На 1м² общей площади, кг, стали	На 1м² общей площади, кг, чугуна
Отопление	4.567	5.540	1.15	1.38
В том числе отопительные приборы	0.354	0.980	0.09	0.2
Вентиляция	2.245	—	0.57	—

Типовой проект 272-14-17 Альбом I

Согласовано

Взам. инв. N | Подп. и дата | Инв. N подл.

Привязан

Инв. N

Рук. мас.	Колчин		
Гл. инж.	Линецкий		
Гл. инж. пр.	Толоболина		
Рук. гр.	Гиль		
Разраб.	Гиль		
Провер.	Минаева		
Н. контр.	Лукьянова		

272-14-17-08

Рынок торговой площадью 600 кв.м

Общие данные (продолжение)

Стадия	Лист	Листов
Р	2	

ЦНИИЭП г. Москва — Торгово-бытовых зданий и туристских комплексов

Типовой проект 272-14-17 Альбом II

Характеристика отопительно-вентиляционных систем

Таблица 6

Обозначение системы	Кол. систем	Наименование обслуживаемого помещения (технологического оборудования)	Тип установки, агрегата	Вентилятор: Тип, исполнение по взрывозащите	№	Схема исполнения	Положение	L, м²/ч	P, кгс/м²	n, об/мин	Электродвигатель: Тип, исполнение по взрывозащите	N, квт	n, об/мин	Воздухонагреватель: Тип	№	Кол. шт.	Т-ра нагрева, °С от	до	Расход тепла ккал/ч	ΔP, кгс/м²	Примечание
П1	1	Здание рынка	АВ-2	Ц4-70	8	6	ПР90°	11600	56	755	4А112МВ6	4	950	КВБ	9П	2	-9,5	+12	72500		
														КВБ	9П	2	-19	+12	108000		
														КВБ	10П	2	-28	+12	124000		
П2	1	Охл. камера овощей и фрукт.	—	06-300	4	1	—	—	—	1380	4АА56А4	0.12	1380	—	—	—	—	—	—	—	
П3	1	Машинное отделение охлаждаемых камер	А5.105-1	Ц4-70	5	1	ПР0°	2600	40	930	4А80А6	0.75	930	КВС	7П	1	-9,5	+12	16200		
														КВС	7П	1	-19	+12	23400		
														КВС	8П	1	-28	+12	30000		
П4	1	Торговый зал магазина	А5.105-1	Ц4-70	5	1	ПР0°	4070	38	930	4А80А6	0.75	930	КВБ	6П	1	-9,5	+12	25400		
														КВБ	6П	1	-19	+12	36800		
														КВБ	7П	1	-28	+12	47000		
П5	1	Охлаждаемая камера овощей и фруктов	—	06-300	4	1	—	550	10	1380	4АА56А4	0.12	1380	—	—	—	—	—	—	—	
П6	1	Зал кафе и горячий цех	А6.3105-1	Ц4-70	6.3	1	Л0°	9540	52	950	4А100Lв6	2.2	950	КВБ	8П	2	-20	+16	99600		
														КВБ	8П	2	-30	+16	127000		
														КВБ	9П	2	-40	+16	154000		
П7	1	Торговый зал буфета и подсобные помещения	А5.105-1	Ц4-70	5	1	Л0°	3730	36	930	4А80А6	0.75	930	КВБ	6П	1	-20	+16	39200		
														КВС	7П	1	-30	+16	50000		
														КВБ	7П	1	-40	+16	61000		
П8	1	Зарядкая и кислотная	А3.2105-1	Ц4-70	3,15	1	Л0°	1200	28	1400	4АА63В4	0.37	1400	КВС	6П	1	-9,5	+15	8500		
														КВБ	6П	1	-19	+15	11800		
														КВБ	6П	1	-28	+15	15000		
П9	1	Общественные санузлы	А3.2105-1	Ц4-70	3,15	1	ПР0°	1075	40	1400	4АА63В4	0.37	1400	КВС	6П	1	3,5	+15	7750		
														КВБ	6П	1	-19	+15	10800		
														КВБ	6П	1	-28	+15	13600		
ПЕ1	1	Градирня	—	—	—	—	—	8000	—	—	—	—	—	КВСП	7	2	-20	+8	65000		
														КВСП	8	2	-30	+8	88000		
														КВСП	9	2	-40	+8	112000		
В1	1	Машинное отделение охлаждаемых камер	М302	КЦ3-90	4	1	—	2740	16	920	4А71А6У2	0.4	920	—	—	—	—	—	—	—	
В2	1	Торговый зал магазина	М302	КЦ3-30	5	1	—	4780	18	920	4А80А6	0.75	920	—	—	—	—	—	—	—	
В3	1	Машинное отделение																			
		охлаждаемых камер	—	06-300	4	1	—	300	12	1380	4АА56А4	0.12	1380	—	—	—	—	—	—	—	
В4	1	Зал кафе и горячий цех	А6.3105-1	Ц4-70	6	1	ПР0°	9890	52	950	4А100L6	2.2	950	—	—	—	—	—	—	—	
В5	1	Торговый зал буфета и подсобные помещения	М302	КЦ3-90	4	1	—	3240	15	920	4А71А6У2	0.37	920	—	—	—	—	—	—	—	
В6	1	Зарядная и кислотная	—	Ц4-70	3.15	1	ПР0°	1200	28	1380	ВАО-072-4	0.4	1380	—	—	—	—	—	—	—	
В7	1	Вытяжной шкаф	—	06-300	4	1	—	800	14	1380	4АА56А4	0.12	1380	—	—	—	—	—	—	—	
В8	1	Общественные санузлы	А3.2105-1	Ц4-70	3,15	1	Л0°	1075	40	1400	4АА63В4	0.37	1400	—	—	—	—	—	—	—	
В9	1	Охлаждаемая камера отходов (рынок)	—	06-300	4	1	—	180	12	1380	4АА56А4	0.12	1380	—	—	—	—	—	—	—	
У1	1	Входной тамбур магазина	А5.105-1	Ц4-70	5	1	ПР90°	2700	38	930	4А80А6	0.75	930	КВБП	7	1	+12	+50	29600	—	
У2	1	Входной тамбур рынка	А3.105-1	Ц4-70	5	1	ПР90°	5400	26	930	4А80А6	0.75	930	КВБП	7	2	+12	+50	55200	—	

Согласовано:

Инв. № подл. | Подпись и дата | Взам. инв. №

Привязан

Инв. №

Рук. маст.	Колчин	
Гл. инж. м.	Линецкий	
Гл. инж. пр.	Толэболина	
Рук. гр.	Гиль	
Разраб.	Гиль	
Пров. гр.	Микаева	
Н. контр.	Лукьянова	

272-14-17-ОВ

Рынок торговой площадью 600 кв. м.

Общие данные (продолжение)

Стадия	Лист	Листов
Р	3	

ЦНИИЭП торгово-бытовых зданий и туристских комплексов г. Москва

272-17

Типовой проект 272-14-17 Альбом II

Спецификация систем отопления.

Марка поз.	Обозначение	Наименование	Кол.	Масса ед. кг.	Примечание
		Отопление			
		Трубопровод из водогазопро-			Трубы легкие
		водных труб по ГОСТ 3262-75			"
		то же Ф15 м	535/220		"
		то же Ф20 м	370/265		"
		то же Ф25 м	265/235		"
		то же Ф32 м	120/120		"
		то же Ф40 м	50/50		"
		Труба стальная бесшов-			Трубы легкие
		ная по ГОСТ 10704-76 Ф50 м	125/125		"
		то же Ф76х3	130/130		"
		то же Ф89х3	85/85		"
	ГОСТ 10944-75	Кран двойной регулировки			Поставка
	"	то же КДР 15	108		заказчика
	"	то же КДР 20	6		
	ГОСТ 18161-72	Вентиль запорный муфтовый			Поставка
	"	то же 15К418П Ф15	43		заказчика
	"	" Ф20	7		
	"	" Ф25	2		
	"	" Ф32	2		
	ГОСТ 9086-74	Кран воздушный Ф15	20		
	СТД 7073 В	Кран воздушный д/радиатора	77		
	ГОСТ 2704-77	Кран спускной Ф20	18		
	30ч6бр	Задвижка параллельная Ф50, шт	2		
	"	" " Ф80	6		
		Нагревательные приборы:			
		Расчетная температура -20°С			
	ГОСТ 20849-75	Конвектор „Ритм" К020-24 экм/шт	50.4/21		
	ГОСТ 8690-75	Радиатор „М-140-АО" экм/шт	271.95/777		
	ГОСТ 1816-76	Труба ребристая $\ell_{тр.}$=2м экм/шт.	36.96/12		
	ГОСТ 10704-76	Регистр из гладких труб Ф76х3; $\ell_{тр.}$=3м n=4 шт	2		
		Расчетная температура -30°С			
	ГОСТ 20849-75	Конвектор „Ритм" К020-24 экм/шт.	95.2/23		
	ГОСТ 8690-75	Радиатор „М-140-АО" экм/шт.	298.20/852		
	ГОСТ 1816-76	Труба ребристая $\ell_{тр}$=2м экм/шт.	36.96/12		
	ГОСТ 10704-76	Регистр из гладких труб Ф76х3; $\ell_{тр}$=3.5м n=4 шт.	2		

Спецификация систем отопления

Марка поз.	Обозначение	Наименование	Кол.	Масса ед. кг.	Примечание
		Расчетная температура -40°С			
	ГОСТ 20849-75	Конвектор „Ритм" К020-24 экм/шт.	600/25		
	ГОСТ 8690-75	Радиатор „М-140-АО" экм/секц.	323.05/923		
	ГОСТ 1816-76	Труба ребристая $\ell_{тр.}$=2м экм/шт.	43.12/14		
	ГОСТ 10704-76	Регистр из гладких труб Ф76х3; $\ell_{тр.}$=3.5м n=4 шт.	2		
	903-04-13. В1.	Тепловой узел 1 компл.	1		
	п/о ОМ 216/7	Ручной насос „Родник" с			Поставка
		обвязкой компл	1		заказчика
	903-04-13. В1.	Тепловой узел 2. компл	1		
		Теплоснабжение			
		калориферов			
		Трубопровод из водогазо-			Трубы легкие
		проводных труб ГОСТ 3262-75			"
		то же Ф20	20/20		"
		то же Ф25	85/85		"
		то же Ф32	80/80		"
		то же Ф40	25/25		"
		Труба стальная бесшовная			Трубы легкие
		ГОСТ 10704-76 Ф50	180/180		"
		то же Ф76х3	80/80		"
		то же Ф89х3,5	70/70		"
		то же Ф108х4	16/16		"
	ГОСТ 18722-73	Вентиль запорный			Поставка
	"	муфтовый 15ч8бр			заказчика
	"	то же Ф20	8		
	"	то же Ф25	8		
	"	то же Ф32	8		
	"	то же Ф40	14		
	ГОСТ 8437-75	Задвижка параллель-			Поставка
	"	ная 30ч6бр Ф80	4		заказчика
	"	то же Ф50	4		
	ГОСТ 9086-74	Кран воздушный Ф15	16		Поставка
	ГОСТ 2704-77	Кран спускной Ф20	12		заказчика
	"	" " Ф25	2		

В числителе указана общая длина труб, в знаменателе – в том числе количество изолируемых труб.

Продолжение спецификации см. лист 5.

Арматура на тепловые узлы 1 и 2 учтена в спецификации систем отопления.

Согласовано:

Взам. инв. №

Подпись и дата

Инв. № подл.

Привязан

Инв. №

Рук. маст.	Колчин	
Гл. инж. м.	Линецкий	
Гл. инж. пр.	Толоболина	
Рук. гр.	Гиль	
Разраб.	Гиль	
Провер.	Минаева	
Н. контр.	Лукьянова	

272-14-17-ОВ

Рынок торговой площадью 600 кв. м.

Спецификация (начало)

Стадия	Лист	Листов
Р	4	

ЦНИИЭП торгово-бытовых зданий и туристских комплексов г. Москва

Типовой проект 272-14-17 Альбом II

Спецификация систем вентиляции.

Марка поз.	Обозначение	Наименование	Кол.	Масса ед. кг.	Примечание
		Вентиляция			
	272-14-17-08 л. 17	Установка систем П1 и П3	1		
	272-14-17 08 л. 18	Установка системы П4	1		
	272-14-17 08 л. 19	Установка систем П6 и П7	1		
	272-14-17 08 л. 20	Установка систем	1		
		П8; П9 и В8	1		
	272-14-17 08 л. 22	Установка системы В4	1		
	272-14-17 08 л. 21	Установка систем У1 и У2	1		
	Вентспилсский венти-	Крышный ц/бежный			
	ляторный з-д	вентилятор КЦЗ-90№5			
	г Вентспилс	с эл. двигателем			
		4А 80А6У2; N=0,8кВт			
		n=920 об/мин.	1		
	Вентспилсский венти-	Крышный ц/б вентилятор			Поставка
	ляторный завод	КЦЗ-90 №4 с эл.двигате-			заказчика
	г. Вентспилс	лем 4А71А6У2;			
		N=0,4квт; n=920об/мин.	2		
	Учреждение Я3-308/89	Осевой вентилятор			Поставка
	г. Днепропетровск	ОВ-300 №4 с эл.двигате-			заказчика
		лем 4АА56А4;			
		N=0,12квт; n=1380об/мин	5		
	1.494-10	Решетка щелевая			
	"	то же Р150	108		
	"	то же Р200	75		
	"	то же Р300	16		
	"	то же Р400	20		
	1.494.8	Решетка воздухоприточная			
	"	то же РРА 200×200	25		
	"	то же РРА 400×200	3		
	"	то же РРА 600×200	27		
	272-14-17-АС1 л.76	Воздуховод асбоцементный			
	"	то же 150×150	240		
	"	то же 200×200	60		
	"	то же 200×250	80		
	"	то же 250×250	12		

Спецификация систем вентиляции.

Марка поз	Обозначение	Наименование	Кол.	Масса ед.кг	Примечание
	272-14-17-АС1 л.76	Воздуховод асбоцементный			
	"	то же 250×400	65		
	"	то же 400×400	60		
	"	то же 800×500	30		
		Воздуховод металли-			
		ческий ГОСТ 19903-74			
		δ=0,7мм 800×800	2		
		δ=0,7мм 800×400	25		
		δ=0,6мм 400×400	20		
		δ=0,6мм 400×250	27		
		δ=0,6мм 250×250	16		
		δ=0,6мм 200×250	25		
	1.494-32	Зонт ЗП 00.000-05	29		
	"	то же ЗП 00.000-01	8		
	"	то же ЗП 00.000-02	3		
	"	то же ЗП.00.000-06	5		
	Комиссаровский з-д	Местные вентиляцион-			Поставка
	г. Кировоградской обл.	ные отсосы МВО-420в	11		заказчика
		то же МВО-840в	1		
	4.904-17	Клапан воздушный			
	"	утепленный К5	2		
	"	то же К3	1		
	08-02-155	Огнезадерживающий			
		клапан ОК-2	2		
		Сетка металлическая			
		№10 ГОСТ 3826-66 $м^2$	2,5		
		Резина морозостойкая			
		листовая δ=5мм под			
		крышные вентиляторы $м^2$	2,8		
		ГОСТ 7338-77			
	Машиностроительный завод „Красная Гвардия"	Лебедка ручная ЛР-1	6		
	272-14-17-ИМ-11.00	Зонт 1000×400	1		Над оборудованием
		Ц/б вентилятор Ц4-70 №3,15			
		с эл.дв. 8АО-072-4; N=0,4квт			
		n=1380 об/мин.	1		

Согласовано:

Инв. № подл. | Подпись и дата | Взам. инв. №

Привязан

Инв. №

Рук.маст.	Линецкий	
Гл.инж.пр.	Колчин	
Гл.инж.пр.	Толоболина	
Рук.гр.	Гиль	
Разраб.	Гиль	
Пров.	Минаева	
Н.контр.	Лукьянова	

272-14-17ОВ

Рынок торговой площадью 600кв.м

Спецификация (продолжение)

Стадия	Лист	Листов
Р	5	

ЦНИИЭП торгово-бытовых зданий и туристских комплексов г. Москва

Типовой проект 272-14-17 Альбом III

№ п/п	Наименование
1	2
	Рынок /1 эт. этаж/
1	Торговый зал рынка
2	Торговый зал картофеля
3	Кладовая
4	Тамбур главного входа
5	Бюро торговых услуг
6	Боксы для торговли картофелем и корнеплодами – 4 шт.
7	Тамбур боксов
8	Тамбур
9	Тамбур
10	Тамбур
11	Комната милиции
12	Моечная и сортировочная овощей и фруктов
13	Моечная бидонов
14	Контора приемщика
15	Охлаждаемая камера отходов
16	Тамбур охлаждаемой камеры
17	Место установки холодильного агрегата
18	Машинное отделение охлаждаемых камер
19	Охлаждаемая камера молочных продуктов
20	Охлаждаемая камера овощей и фруктов
21	Тамбур охлаждаемых камер
22	Охлаждаемая камера мяса
23	Тамбур охлаждаемой камеры
24	Уборная санитарно-контрольной службы
25	Смотровой зал молока
26	Тамбур смотровой
27	Лаборатория
28	Кабинет врача
29	Лаборатория
30	Смотровой зал мяса
31	Тамбур смотрового зала
32	Охлаждаемая камера конфиската
33	Тамбур
34	Кладовая химикатов
35	Место установки холодильного аппарата
36	Пожарно-сторожевой пост
37	Уборная
38	Тарная
39	Место стоянки тележек
40	Камера хранения личных вещей продавцов
41	Кассы
42	Женский гардероб персонала
43	Душевая кабина, уборная
44	Мужской гардероб персонала
45	Душевая кабина, уборная
46	Женский гардероб продавцов
47	Душевая кабина, уборная
48	Мужской гардероб продавцов
49	Душевая кабина, уборная
50	Моечная инвентаря
51	Комната личной гигиены
52	Хранение торгового оборудования и инвентаря
53	Моечная инвентаря
54	Уборочный инвентарь
55	Женская уборная
56	Мужская уборная
57	Помещение хранения тары
58	Моечная и разрубочная мяса
59	Дефростер
60	Низкотемпературная камера
61	Тамбур камеры
62	Кладовая белья и спецодежды
63	Место установки холодильного агрегата
64	Коридор
65	Тамбур
66	Тамбур
67	Разгрузочная платформа
68	Площадка для сезонной торговли
	Рынок /2 этаж/
69	Градирня
70	Венткамера
71	Радиоузел
72	Директор
73	Контора
74	Комната персонала
75	Уборная
76	Комната матери и ребенка
77	Коридор
78	Венткамера тепловой завесы
	Магазин /1 этаж/
79	Торговый зал магазина
80	Тамбур главного входа
81	Кладовая
82	Охлаждаемая камера овощей, фруктов
83	Машинное отделение охлаждаемых камер
84	Кладовая упаковочных материалов и инвентаря
85	Машинное отделение лифтов
86	Тамбур
87	Коридор
88	Электрощитовая
89	Тамбур
90	Коридор
91	Кладовая тары
92	Мусорокамера
93	Тамбур
94	Приемочная
95	Тамбур
96	Пункт приема стеклопосуды
	Магазин /2 этаж/
97	Комната персонала
98	Гардероб верхней одежды
99	Коридор
100	Мужской гардероб
101	Душевая кабина
102	Женский гардероб
103	Душевая кабина
104	Мастерская ремонта оборудования
105	Женская уборная
106	Мужская уборная
107	Венткамера
108	Кабинет директора
109	Хозинвентарь
110	Кладовая уборочного инвентаря
111	Коридор
112	Коридор
	Кафе /1 этаж/
113	Вестибюль
114	Гардероб
115	Тамбур
116	Женская уборная
117	Мужская уборная
118	Тамбур
119	Загрузочная
120	Тарная кафе и буфета
	Кафе /2 этаж/
121	Обеденный зал
122	Горячий цех
123	Холодный цех
124	Холл
125	Моечная кухонной посуды
126	Моечная столовой посуды
127	Кладовая сухих продуктов
128	Разгрузочная площадка
129	Охлаждаемая камера
130	Фреон
131	Бельевая
132	Директор
133	Гардероб персонала
134	Душевая кабина
135	Уборная
136	Коридор
	Гостиница /2 этаж/
137	Склад мебели, инвентаря
138	Коридор
	Гостиница /3 этаж/
139	Вестибюль
140	Администратор
141	Гардероб
142	Камера хранения
143	Венткамера
144	Трехместные номера – 7 шт
145	Двухместные номера – 2 шт
146	Зал буфета
147	Моечная столовой посуды
148	Подсобная буфета
149	Разгрузочная буфета
150	Центральная бельевая
151	Кладовая грязного белья
152	Коридор
153	Бухгалтерия и касса
154	Кабинет директора
155	Постирочная
156	Женская уборная
157	Мужская уборная
158	Душевые кабины – 2 шт
159	Душевая и уборочная персонала
160	Коридор
161	Комната общественных организаций
162	Комната чистки и глажения одежды
163	Комната дежурного персонала
164	Коридор
165	Тамбур
	Общественные уборные /1 этаж/
166	Мужская уборная
167	Тамбур
168	Женская уборная
169	Тамбур
170	Служебное помещение
	/1 этаж/
171	Водомерный узел
172	Тепловой пункт
173	Венткамера
174	Зарядная
175	Кислотная
176	Электрощитовая
177	Коридор
178	Тамбур

Согласовано.

Инв. № подл. | Подпись и дата | Взам. инв. №

Привязан

Инв. №

Рук. маст.	Колчин	
Гл. инж. пр.	Линецкий	
Гл. инж. пр.	Толоболина	
Рук. гр.	Гиль	
Разраб.	Гиль	
Провер.	Минаева	
Н. контр.	Лукьянова	

272-14-17-ОВ

Рынок торговой площадью 600 кв.м

Стадия	Лист	Листов
Р	6	

Экспликация помещений

ЦНИИЭП торгово-бытовых зданий и туристских комплексов г. Москва

Типовой проект 272-14-17 Альбом II

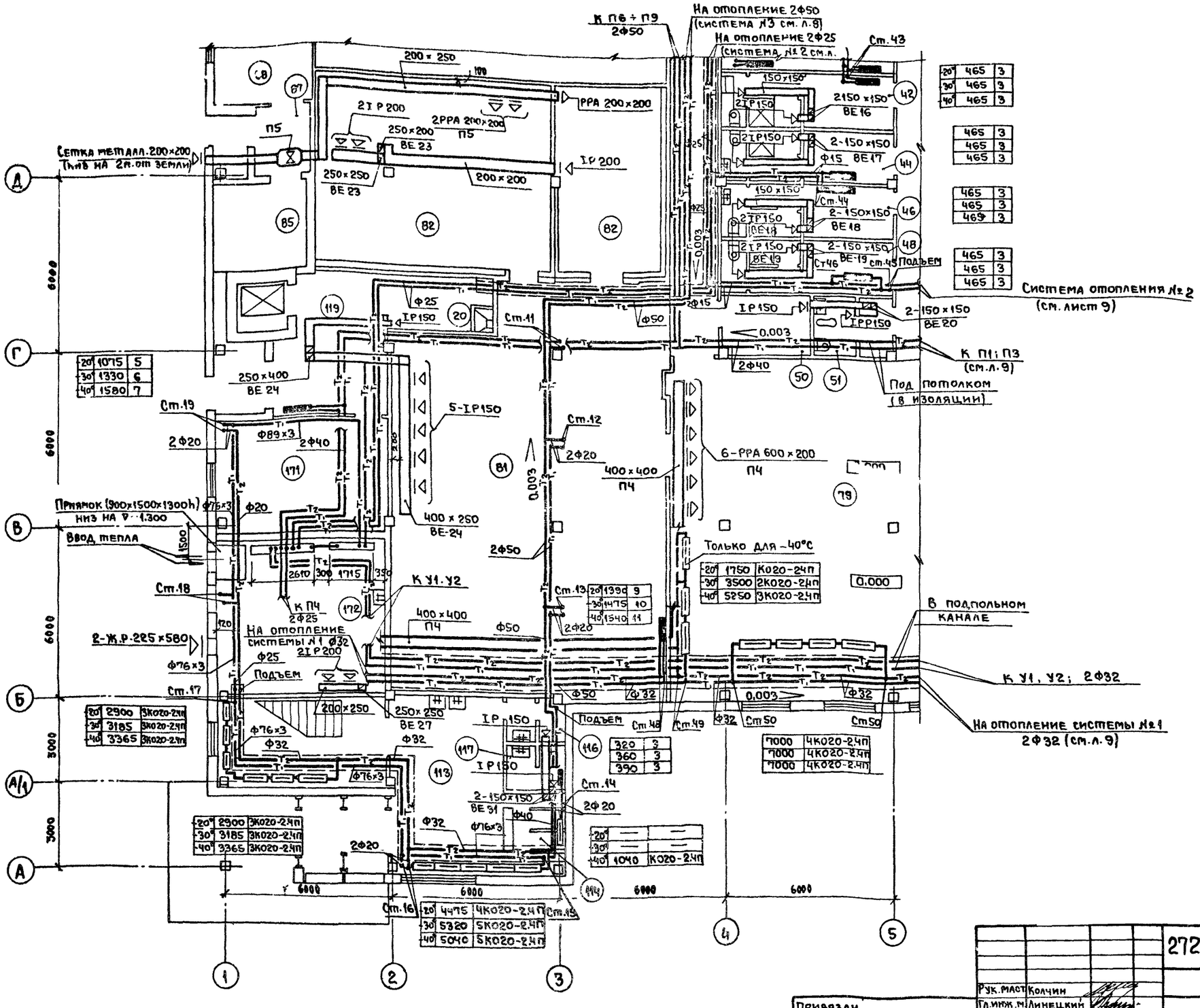

20°	1075	5
30°	1330	6
40°	1580	7

20°	465	3
30°	465	3
40°	465	3

20°	1750	К020-2Ч
30°	3500	2К020-2Ч
40°	5250	3К020-2Ч

20°	1390	9
30°	1475	10
40°	1540	11

20°	2900	3К020-2Ч
30°	3185	3К020-2Ч
40°	3365	3К020-2Ч

320	3	
360	3	
390	3	

*1000	4К020-2Ч	
*1000	4К020-2Ч	
*1000	4К020-2Ч	

20°	—	—
30°	—	—
40°	1040	К020-2Ч

20°	4475	4К020-2Ч
30°	5320	5К020-2Ч
40°	5040	5К020-2Ч

Экспликацию помещений см. лист 6.

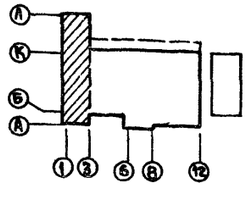

Согласовано:
Гл. арх. пр. Радимович
Гл. инж. пр. Каледжа
Гл. инж. пр. ВК Зайцева
Гл. инж. пр. 90 Ширшаков
Гл. инж. пр. тех. Мелкова
Гл. инж. пр. ст. Пронштейн

Инв. № подл. | Подпись и дата | Взам. инв. №

Привязан

Инв. №

Рук. маст.	Колчин	
Гл. инж. пр.	Линецкий	
Гл. инж. пр.	Толоболина	
Рук. гр.	Гиль	
Разраб.	Гиль	
Провер.	Минаева	
Н. контр.	Пукьянова	

272-14-17-ОВ

Рынок
торговой площадью 600 кв.м.

Стадия	Лист	Листов
Р	7	

Отопление и вентиляция
План 1 этажа в осях 1-5 и А-Д

ЦНИИЭП торгово-бытовых зданий и туристских комплексов
г. Москва

Типовой проект 272-14-17 Альбом II

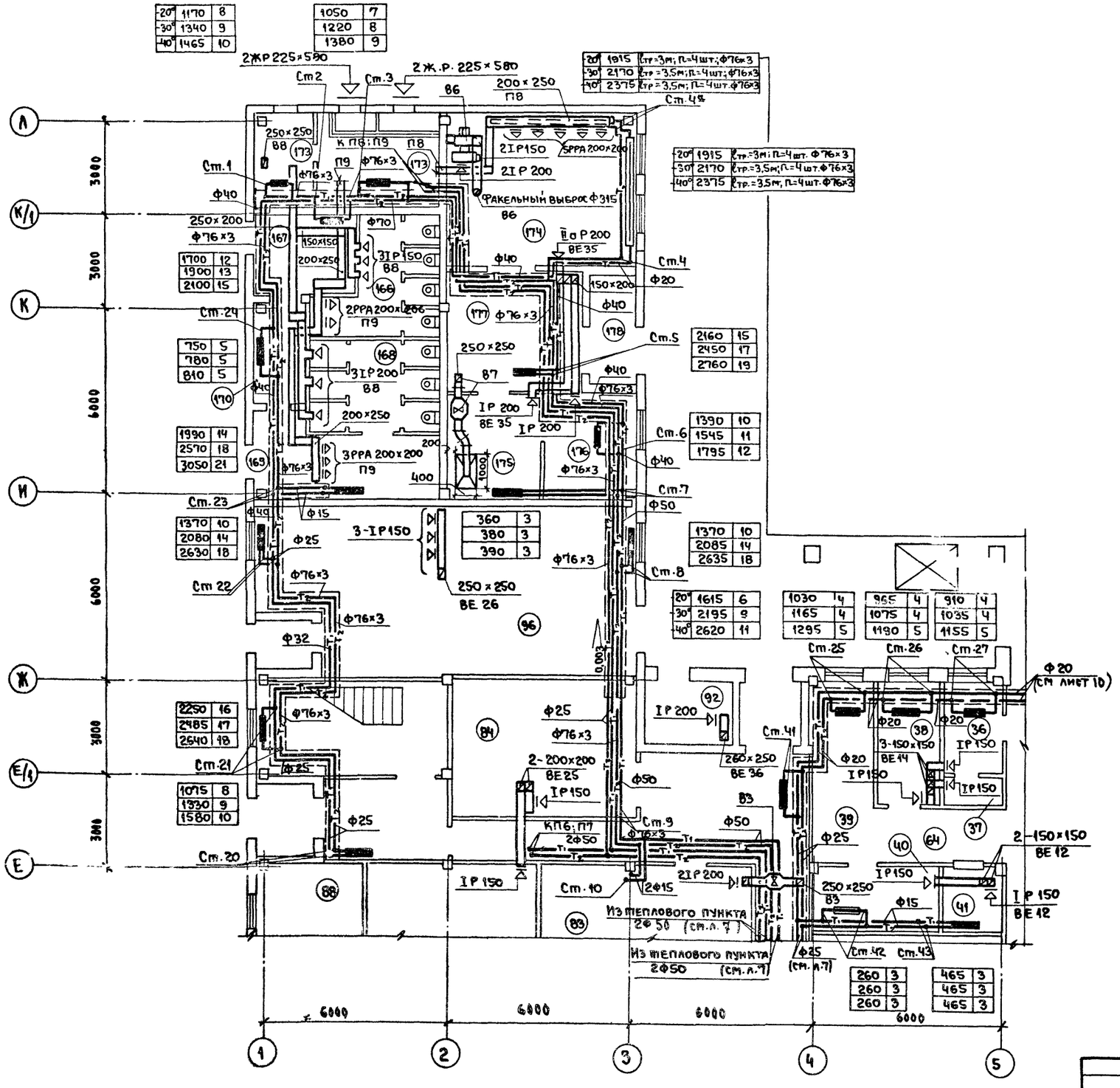

Экспликация помещений

№№	Наименование
	Рынок (1ый этаж)
36	Пожарно-сторожевой пост
37	Уборная
38	Тарная
39	Место стоянки тележек
40	Камера хранения личных вещей
41	Кассы
	Магазин (1ый этаж)
83	Машинное отделение охлаждаемых камер
84	Кладовая упаковочных материалов и инвентаря
88	Электрощитовая
92	Мусорокамера
	Общественные уборные (1 этаж)
166	Мужская уборная
167	Тамбур
168	Женская уборная
169	Тамбур
170	Служебное помещение
	1ый этаж
173	Венткамера
174	Зарядная
175	Кислотная
176	Щитовая
177	Киридор
178	Тамбур

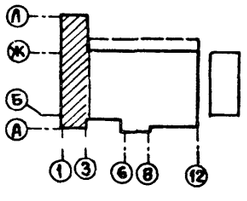

Гл. инж. пр.	Ширшаков		
Гл. инж. пр. по техн.	Мелкова		
Гл. инж. пр. СС	Пронштейн		
Согласовано: Гл. арх. пр.	Рабинович		
Гл. инж. пр.	Каледина		
Гл. инж. пр. ВК	Замцева		
Инв. № подл.	Подпись и дата	Взам. инв. №	

Привязан

Инв. №

Рук. маст.	Корчин	
Гл. инж. п.	Линецкий	
Гл. инж. пр.	Толоболина	
Рук. гр.	Гиль	
Разраб.	Гиль	
Провер.	Минаева	
Контр.		

272-14-17-ОВ

Рынок торговой площадью 600 кв.м.

Отопление и вентиляция План 1 этажа в осях 1-5 и Д-Л

Стадия	Лист	Листов
Р	8	

ЦНИИЭП торгово-бытовых зданий и туристских

Типовой проект 272-14-17 Альбом III

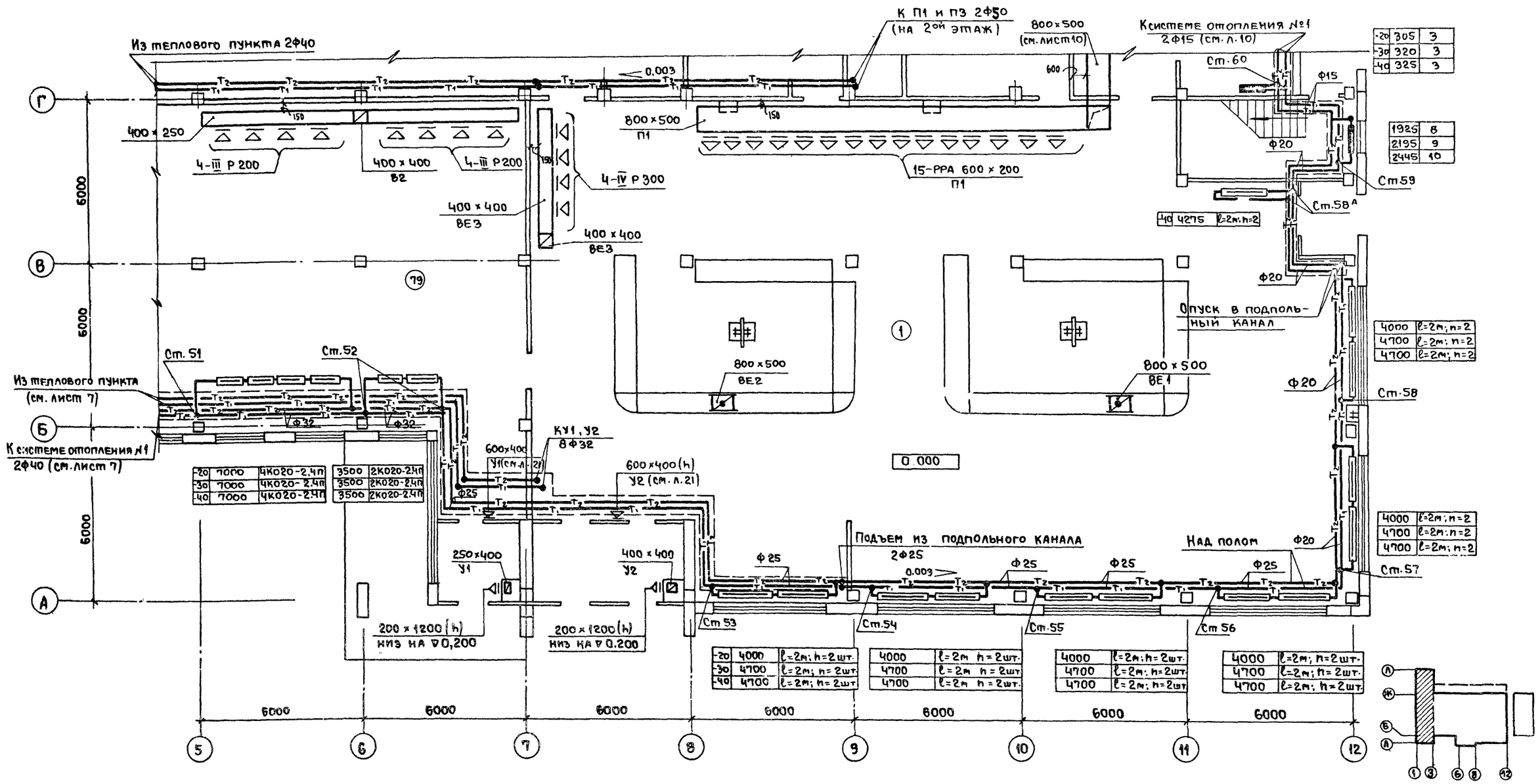

-20	305	3
-30	320	3
-40	325	3

1925	8	
2195	9	
2445	10	

-40	4275	ℓ=2м; n=2

4000	ℓ=2м; n=2	
4700	ℓ=2м; n=2	
4700	ℓ=2м; n=2	

4000	ℓ=2м; n=2	
4700	ℓ=2м; n=2	
4700	ℓ=2м; n=2	

-20	7000	4К020-2.4п
-30	7000	4К020-2.4п
-40	7000	4К020-2.4п

3500	2К020-2.4п	
3500	2К020-2.4п	
3500	2К020-2.4п	

-20	4000	ℓ=2м; h=2шт.
-30	4700	ℓ=2м; n=2шт.
-40	4700	ℓ=2м; n=2шт.

4000	ℓ=2м h=2шт.	
4700	ℓ=2м h=2шт.	
4700	ℓ=2м h=2шт.	

4000	ℓ=2м; h=2шт.	
4700	ℓ=2м; n=2шт.	
4700	ℓ=2м; n=2шт.	

4000	ℓ=2м; n=2шт.	
4700	ℓ=2м; n=2шт.	
4700	ℓ=2м; n=2шт.	

Экспликацию помещений см. лист 6.
Обводы колонн трубами отопления условно не показаны.

Рук. маст.	Колчин		
Гл. инж. п.	Линецкий		
Гл. инж. пр.	Толоволина		
Рук. гр.	Гиль		
Разраб.	Гиль		
Провер.	Минаева		
Н. контр.	Лукьянова		

Привязан

Инв. №

272-14-17-ОВ

Рынок торговой площадью 600 кв. м.

Отопление и вентиляция. План 1 этажа в осях 5-12 и А-Г

Стадия	Лист	Листов
Р	9	

ЦНИИЭП торгово-бытовых зданий и туристских комплексов г. Москва

СОГЛАСОВАНО: Гл. арх. пр. Рабинович; Гл. инж. пр. Каледина; Гл. инж. пр. ВК Замцева; Гл. инж. пр. ЭО Шигишаков; Гл. инж. пр. тех. Мелкова; Гл. инж. пр. С.С. Примштейн

Инв. № подл. | Подпись и дата | Взам. инв. №

Типовой проект 272-14-17 Альбом II

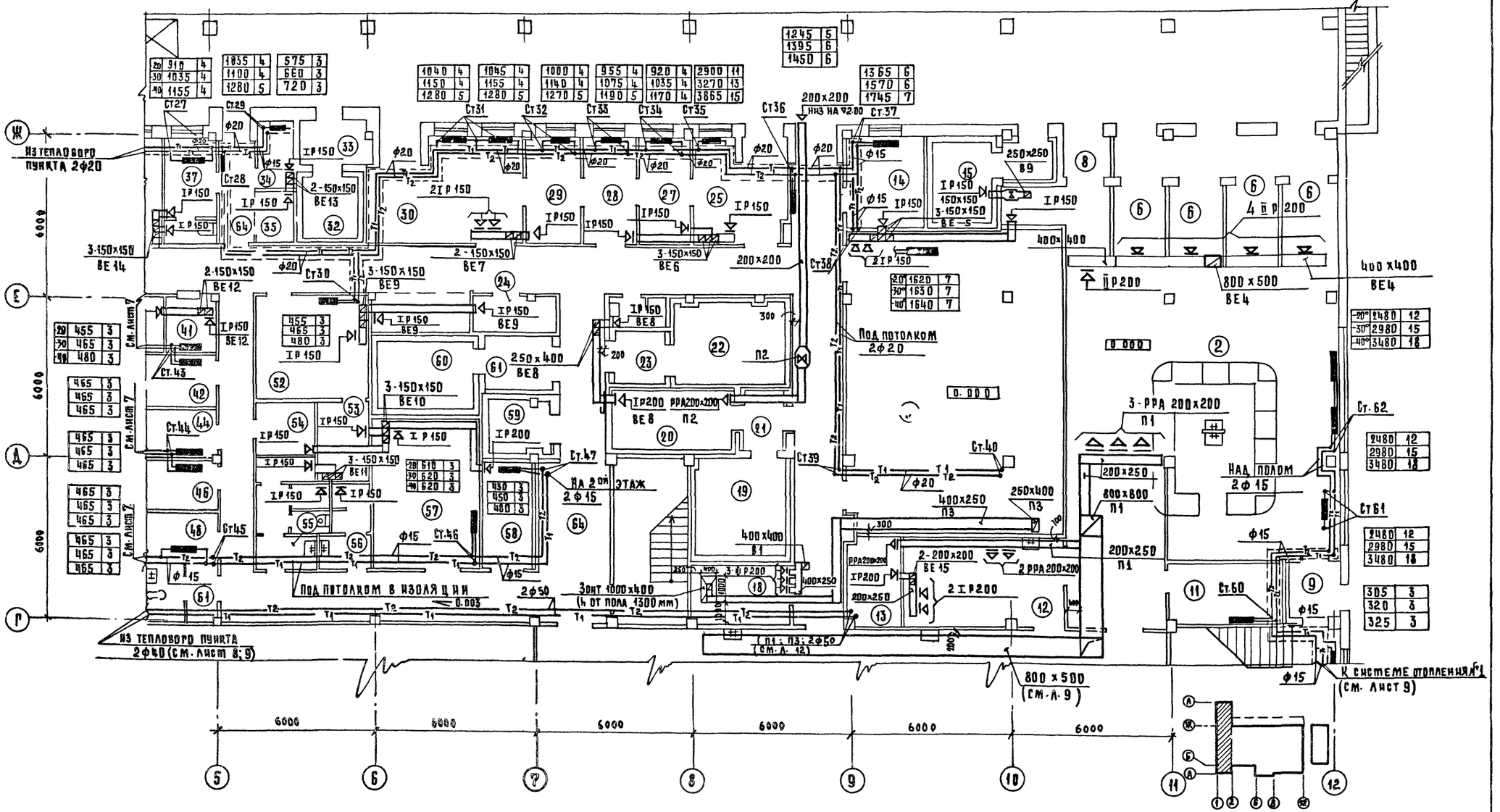

Экспликацию помещений см. А. 6.
Обводы колонн трубами отопления условно не показаны

Согласовано:	Гл. инж. пр. Э. Д. Ширшаков		
	Гл. инж. пр. Тесл. Мелкова		
	Гл. инж. пр. С. С. Пронштейн		
	Гл. арх. пр. Рабинович		
	Гл. инж. пр. Калашина		
	Гл. инж. пр. В. К. Зайцева		

Инв. № подл. | Подпись и дата | Взам. инв. №

Привязан

Инв. №

Рук. маст.	Колчин	272-14-17-ОВ				
Гл. инж.	Линецкий	Рынок торговой площадью 600 кв. м	Стадия	Лист	Листов	
Гл. инж. пр.	Толоболина		Р	10		
Рук. гр.	Гриль	Отопление и вентиляция План 1 этажа в осях 5-12 и Г-Ж	ЦНИИЭП г. Москва			Торгово-бытовых зданий и туристских комплексов
Разраб.	Гриль					
Пр. пр.	Минаева					
Н. контр.	Лужьянова					

Копировал

Типовой проект 272-14-17 Альбом II

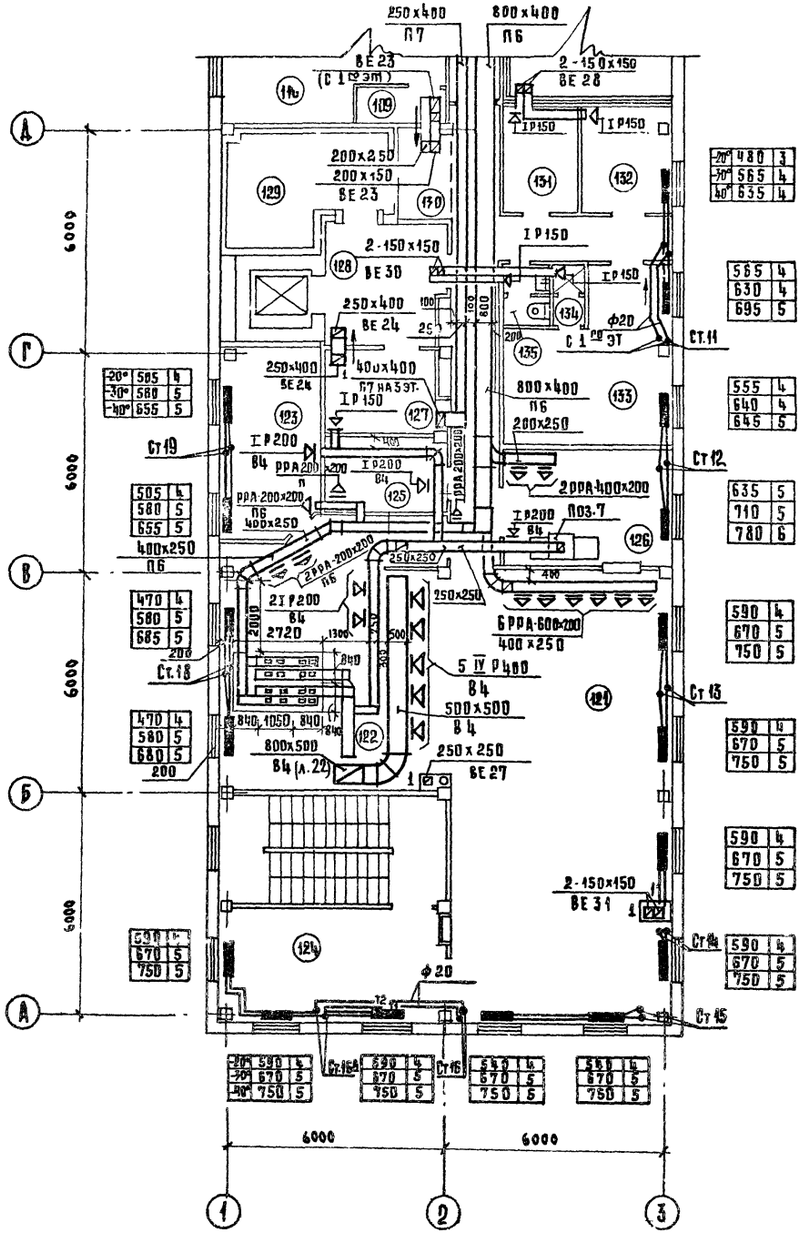

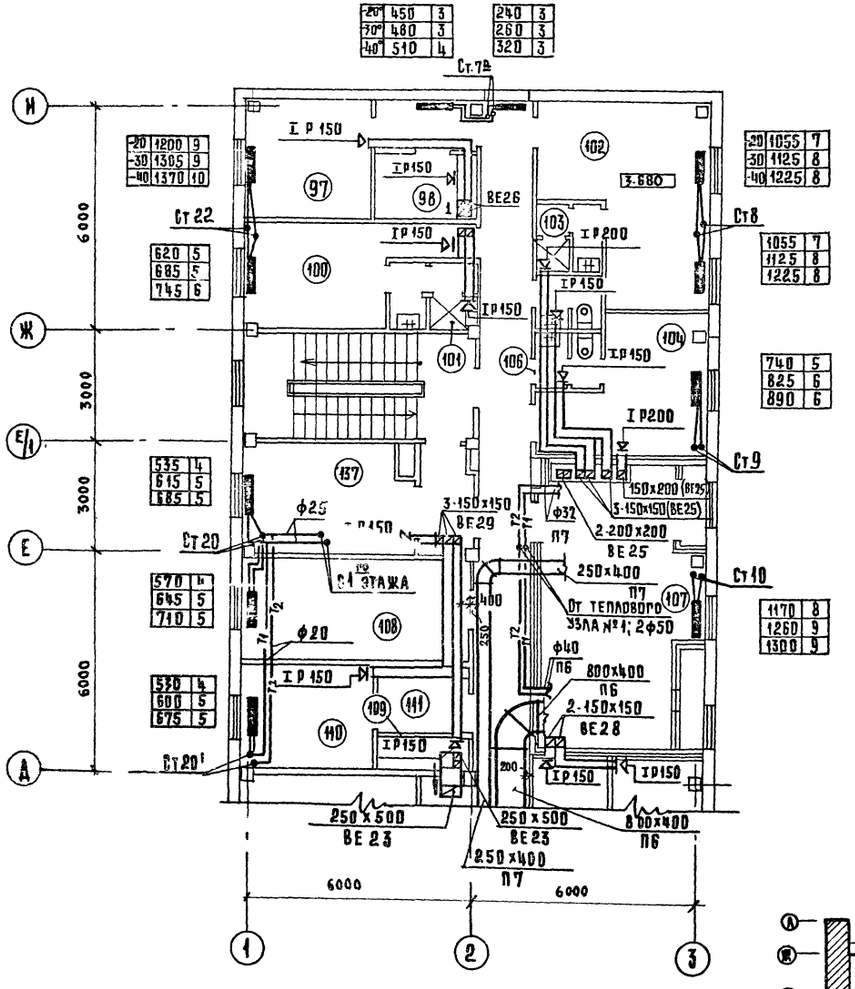

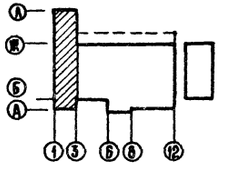

Экспликацию помещений см. лист 6
Обводы колонн трубами отопления условно не показаны.

Рук.маст.	Колчин		
Гл.инж.м.	Линецкий		
Гл.инж.пр.	Толоболина		
Рук.пр.	Гиль		
Разраб.	Гиль		
Пров.	Минаева		
Н.контр.	Лукьянова		

Привязан

Инв. №

272-14-17-ОВ

Рынок торговой площадью 600 кв.м.

Стадия	Лист	Листов
Р	11	

Отопление и вентиляция
План 2 этажа в осях 1-3 и А-И

ЦНИИЭП торгово-бытовых зданий и туристских комплексов г. Москва

Согласовано:
Гл. арх. пр. Рабинович
Гл. инж. пр. Калединя
Гл. инж. пр. вк. Зайцева
Гл. инж. отд. техн. Платник
Гл. инж. пр. техн. Мелихова
Гл. инж. пр. эо. Шоршаков
Гл. инж. пр. сс. Прошутин

Инв. № подл. | Подпись и дата | Взам. инв. №

Типовой проект 272-14-17 Альбом III

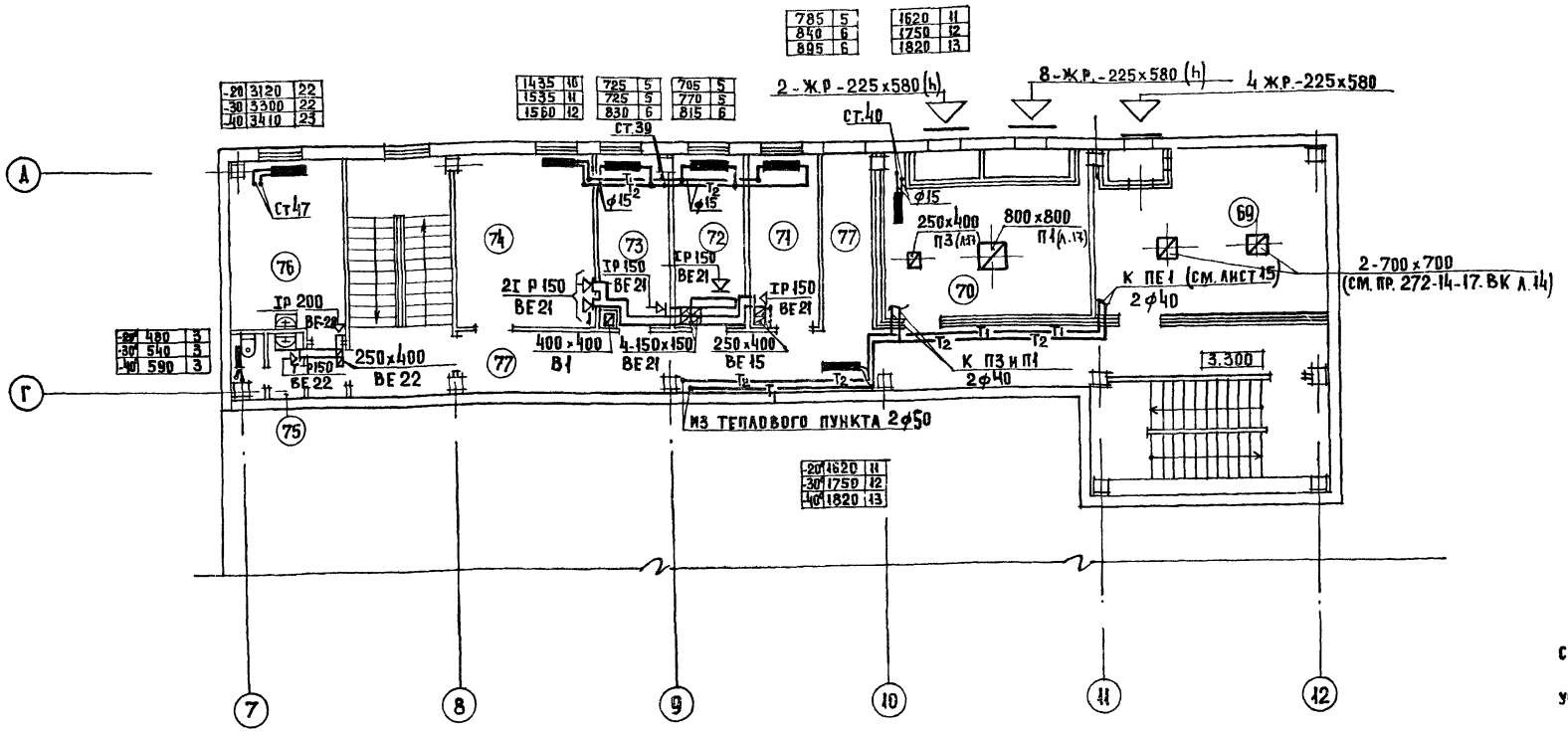

Экспликацию помещений см. лист 6

Обводы колонн трубами отопления условно не показаны.

МЕСТНЫЕ ОТСОСЫ ОТ ТЕХНОЛОГИЧЕСКОГО ОБОРУДОВАНИЯ

Технологическое оборудование			Характеристика выделяющихся вредностей	Об'ем вытяжки		Об'ем притока		Характеристика местного отсоса		Обозначение систем	Примечание
поз	Наименование	кол		на ед. оборудов	всего	на ед. оборуд.	всего	обозначение	применяемые документы		
4	Электроплита секционная модулированная ПЭСМ-4Ш6	2	Тепло, влага	4250	2500	800	1600	МВ0-420ф	Коммаховский завод Ворошиловградской обл.	В4; П6	
2	Шкаф жарочный секционный модулированный ШЖЭСМ-2	4	Тепло, влага	500	500	—	—	МВ0-840в	"	В4; П6	
5	Электрокотел секционный модулированный КПЭСМ-50м	4	Тепло, влага	750	750	400	400	МВ0-420ф	"	В4; П6	
6	Электросковорода секционная модулированная ЭЭСМ-0.2	4	Тепло, влага	500	500	400	400	МВ0-420ф	"	В4; П6	
7	Зонт 4000х400	4	Тепло	—	—	2600	2600	———	Изготовить на месте	П3	272-14-17-ИМ-11.08

Согласовано: Гл. арх. пр. Рабинович; Гл. инж. пр. Калядина; Гл. инж. пр. вх. Зайцева

Гл. инж. пр. ЭО Шкомахов; Гл. инж. пр. техн. Мелкова; Гл. сп. СС; Проектант

Взам. инв. №; Подпись и дата; Инв. № подл.

Привязан

Инв. №

Рук. маст	Колчин	
Гл. инж. пр.	Винецкий	
Гл. инж. пр.	Толоболина	
Рук. гр.	Гиль	
Разраб.	Гиль	
Провер.	Минаева	
Н. контр.	Лукьянова	

272-14-17-ОВ

Рынок торговой площадью 600 кв. м

Отопление и вентиляция. План 2 этажа в осях 7-12 и Г-А.

Стадия	Лист	Листов
Р	12	

ЦНИИЭП торгово-бытовых зданий и туристских комплексов г. Москва

17763-02

Типовой проект 272-14-17 Альбом II

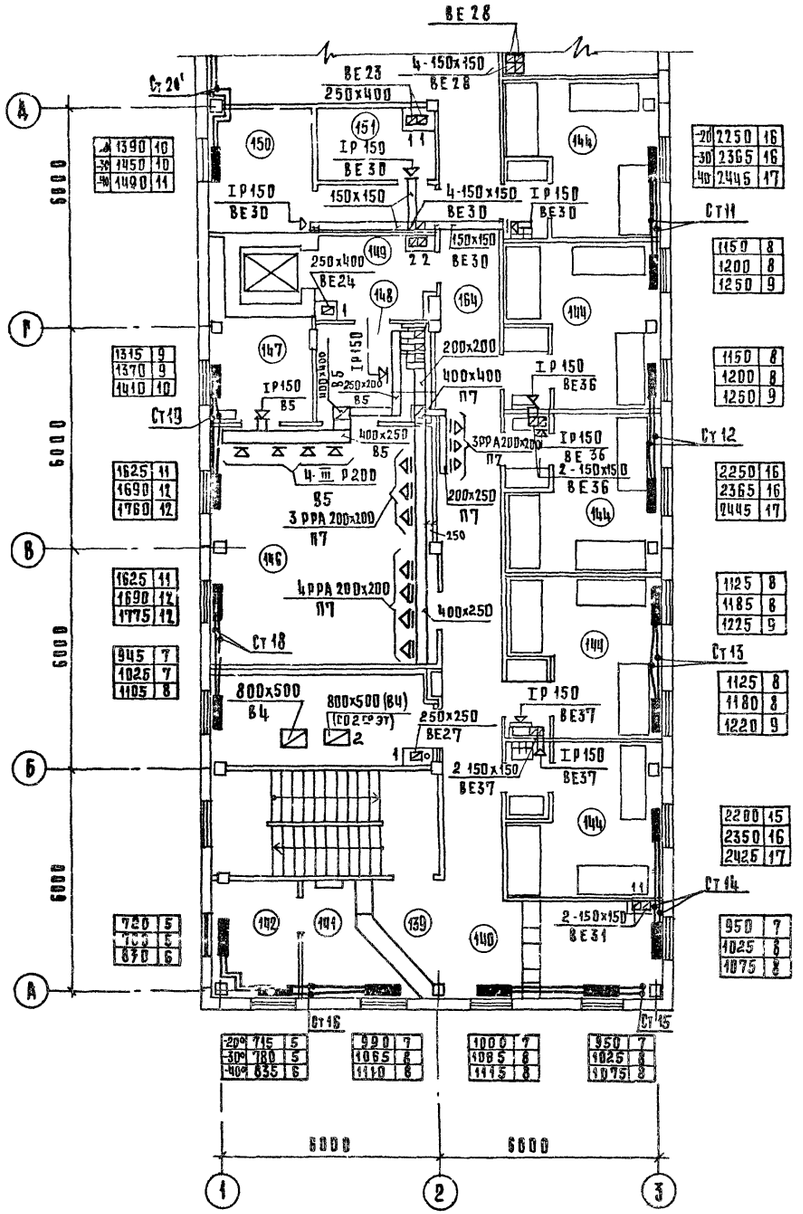

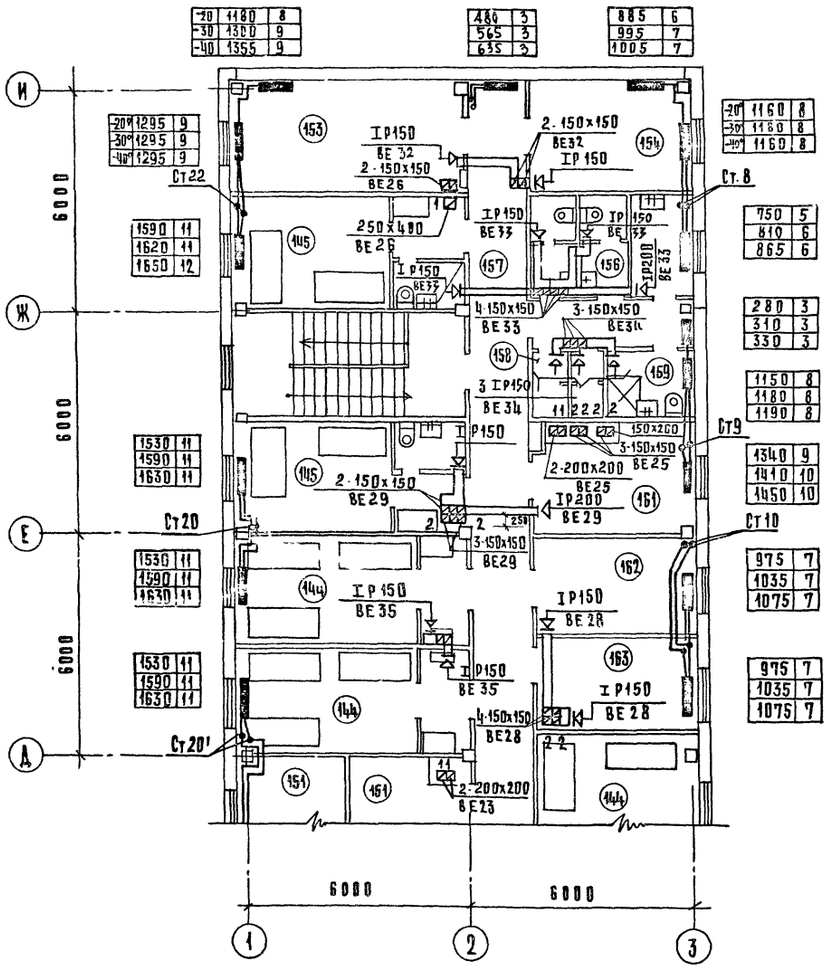

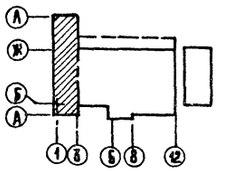

Экспликацию помещений см. лист 6

Рук. маст.	Колчин		
Гл. инж.	Линецкий		
Гл. инж. пр.	Толоболина		
Рук. гр.	Гиль		
Разраб.	Гиль		
Пров.	Минаева		
Н. контр.	Лукьянова		

Привязан

Инв. №

Копировал Сусова

272-14-17-ОВ

Рынок торговой площадью 600 кв.м

Отопление и вентиляция. План 3 этажа в осях 1-3 и А-И

Стадия	Лист	Листов
Р	13	

ЦНИИЭП г. Москва

торгово-бытовых зданий и туристских комплексов

Согласовано: Гл. инж. пр. Э.Д. Ширваков; Гл. инж. пр. техн. Патрик; Гл. инж. пр. техн. Меликова; Гл. инж. пр. техн. Приходтейн; Гл. ст. Рабинович; Гл. инж. пр. Калядина; Гл. инж. пр. ВК Зайцева

Взам. инв. №; Подпись и дата; Инв. № подл.

Типовой проект 272-14-17 Альбом II

Схема узла управления 1

Схема системы отопления 1

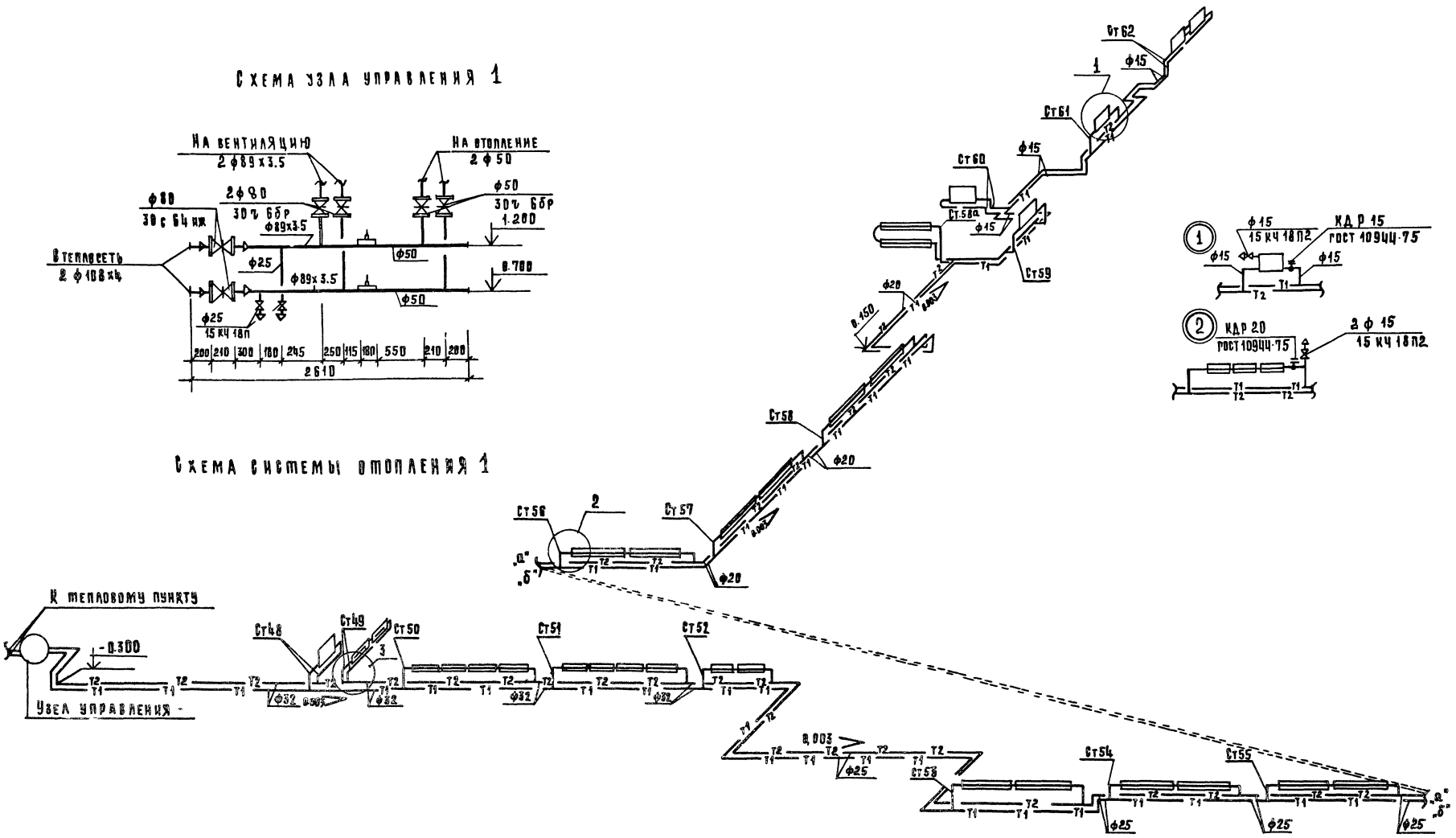

Рук. маст	Колчин		
Гл. инж. пр.	Линецкий		
Гл. инж. пр.	Толоболина		
Рук. гр.	Риль		
Разраб.	Риль		
Пров.	Минаева		
Н. контр.	Аникьянова		

Привязан

Инв. №

272-14-17-ОВ

Рынок торговой площадью 600 кв. м.

Схема системы отопления 1

Стадия	Лист	Листов
Р	14	

ЦНИИЭП г. Москва — Торгово-бытовых зданий и туристских комплексов

Согласовано:

Инв. № подл. | Подпись и дата | Взам. инв. №

Типовой проект 272-14-17 Альбом II

Схема системы отопления 2

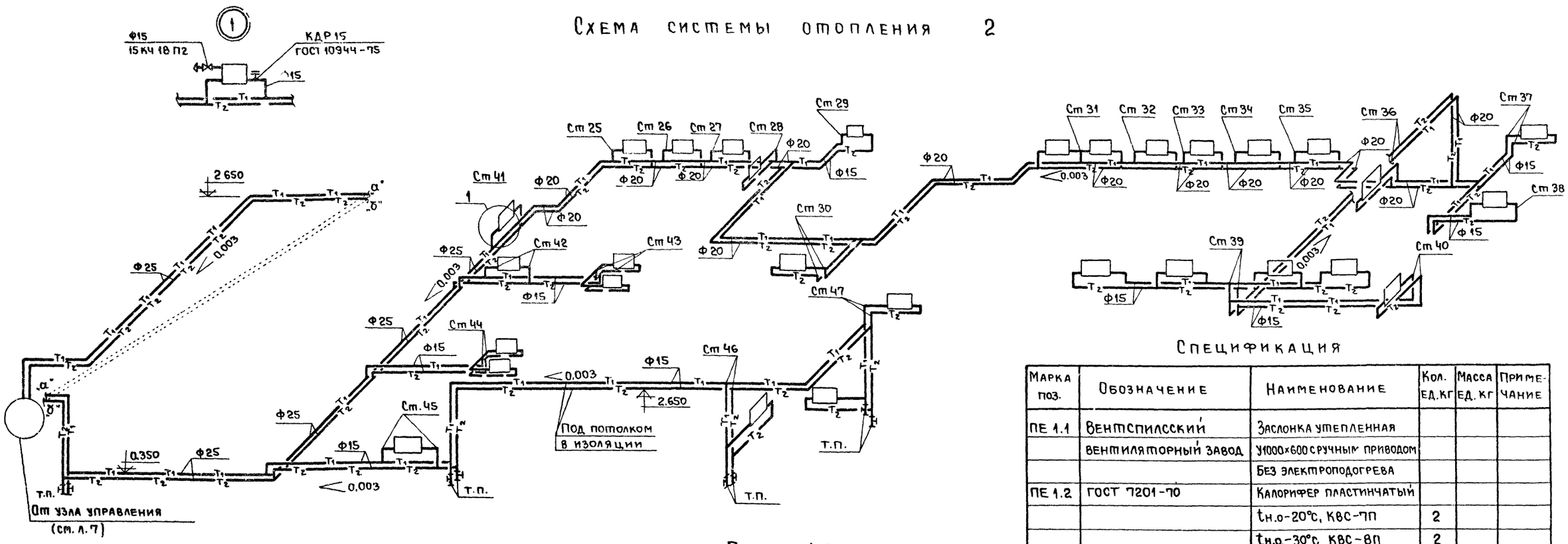
Ф15
15кч18п2
КДР15
ГОСТ 10944-75
Ф15
2.650
Ф25
0.003
Ф25
0.350
Ф25
Ф25
Ф25
Ф25
Ф15
Ф15
Ф15
Ф15
Ф15
Ф15
Ф20
Ф20
Ф20

Типовой проект 272-14-17 Альбом II

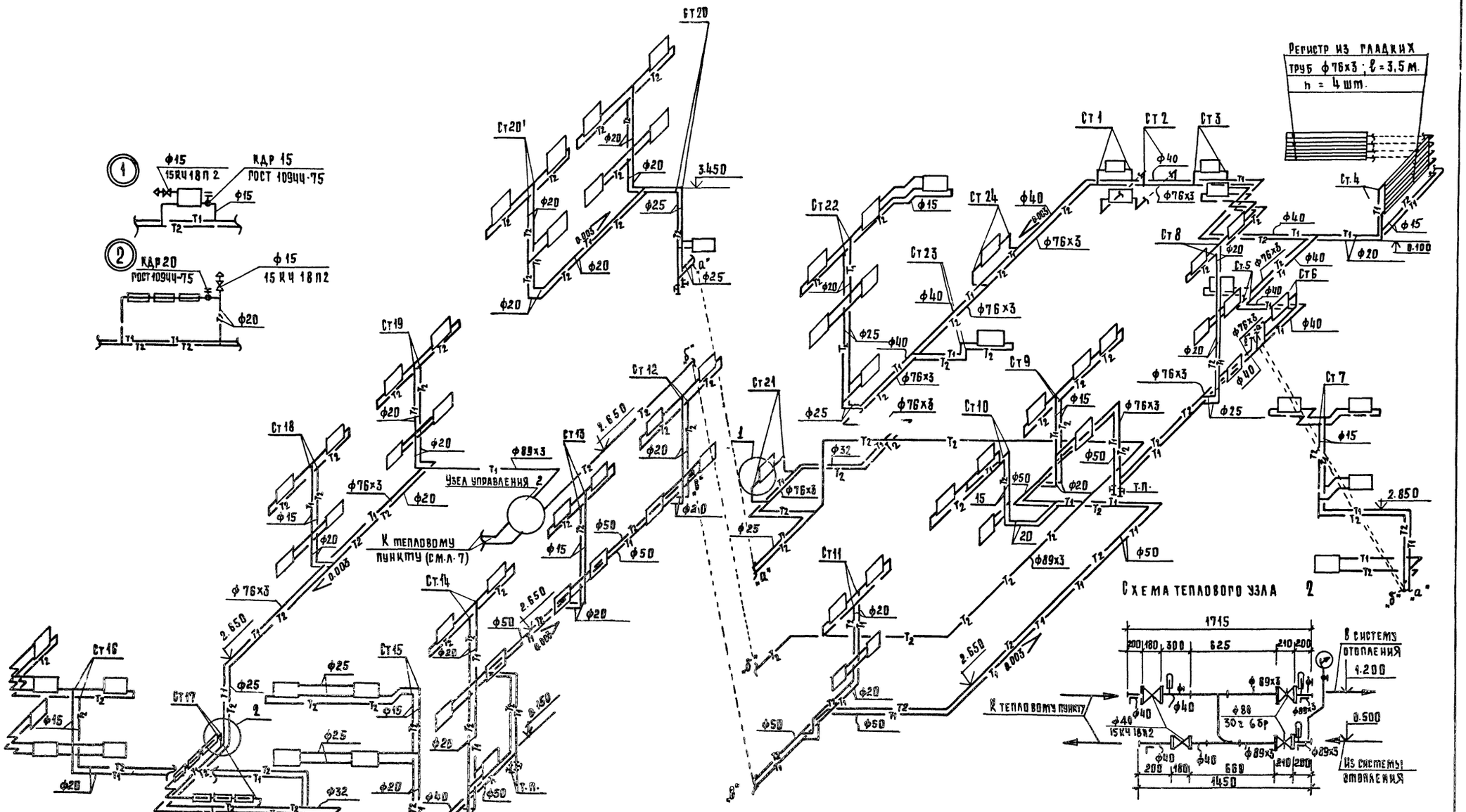

Рук. маст.	Колчин		
Гл. инж.	Линецкий		
Гл. инж. пр.	Толоболина		
Рук. гр.	Гиль		
Разраб.	Гиль		
Пров.	Минаева		
Н. контр.	Азизьянова		

Привязан

Инв. №

272-14-17-ОВ

Рынок торговой площадью 600 кв.м.

Схема системы отопления - 3

Стадия	Лист	Листов
Р	16	

ЦНИИЭП г. Москва — торгово-бытовых зданий и туристских комплексов

Согласовано:

Инв. № подл. | Подпись и дата | Взам. инв. №

Типовой проект 272-14-17 Альбом II

Разрез 1-1

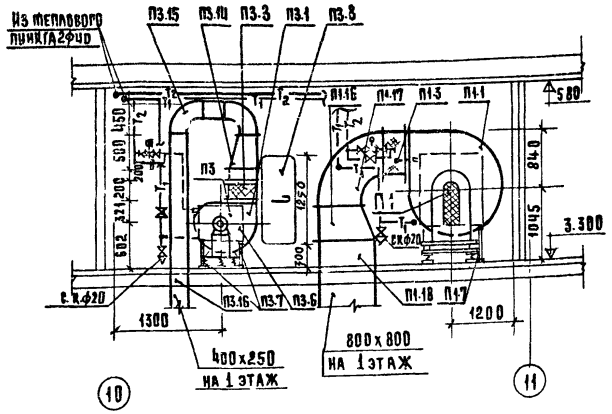

План

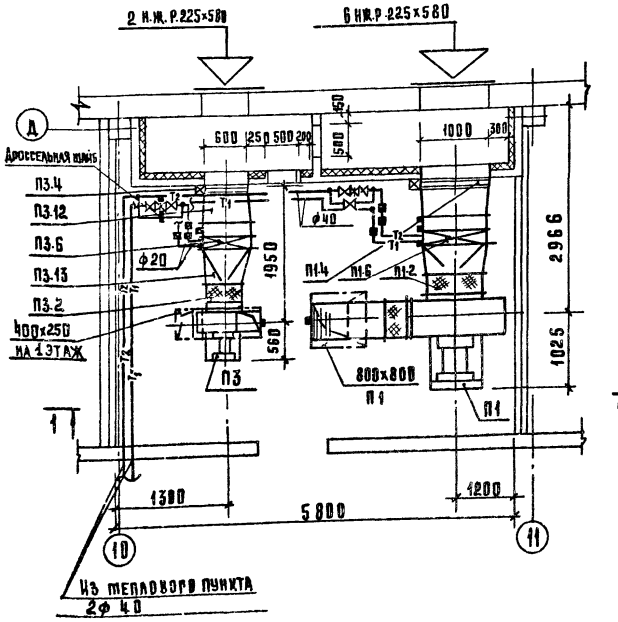

Поз обознач	Обозначение	Наименование	Кол.	Масса ед. т.	Примечание
1	2	3	4	5	6
		П1			
П1.1	Учреждение	Аррегат вентиляторный			Поставка
	УЮ-400/5	АВ-2 комплектно:	1		заказчика
	301782, г. Донской	а. Вентилятор центробеж-			
	Тульской обл.	ный Ц4-70 №8, исп. 6, пол. пр90°			
		б. Электродвигатель 4А112М6			
		N=4 квт, n=950 об/мин			
П1-2	Серия 5.904-5	Вставка ВВ8			
П1.3	то же	Вставка ВНА8			
П1.4	Вентспилосский	Заслонка утепленная			Поставка
	вентиляторный завод	КВУ 1000х1600 с электро-			заказчика
		приводом	1		
П1.5	Производственное	Электрический исполни-			
	об'единение „Эра" г. Пенза	тельный механизм ПР-1М	1		
П1.6	ГОСТ 7201-70	Калорифер пластинчат.			Поставка
		Расчетная температура			заказчика
		$t_{н.в.}$ -9,5°С; КВБ-9П	2		
		$t_{н.в.}$ -19° С; КВБ-9П	2		
		$t_{н.в.}$ -28°С; КВБ-10П	2		
П1.7	Серия 4.904-25	Подставка под калорифер	4		
П1.8	Серия 5.904-4	Дверь утепленная			
		герметическая ДУ1,25х0,5	1		
П1.9	Изделия главмонтаж	Бобышка БОМ27х2	2		
П1.10	Автоматики	Бобышка БП1-М27-55			
		Расширитель Д76 Н320	2		
П1.11	то же	Бобышка БОМ18х1,5	1		
П1.12	то же	Бобышка Б45°М18х1,5			
		Расширитель Д133 Н400	1		
П1.13	то же	Бобышка БОМ36х1,5	1		
П1.14	ГОСТ 19903-74	Диффузор 1000х1600 на			
		1003х905; l=400; δ=0,7мм	1		
П1.15	то же	Диффузор 1003х905 на			
		δ=0,7мм; ф800; l=400	1		
П1.16	то же	Диффузор 560х560 на			
		δ=0,7мм; 800х800; l=500	1		
П1,17	то же	Отвод 560х560	1		
П1,18	то же	Воздуховод 800х800пм	1		
П1,19	Серия 4.904-16	Решетка жалюзийная 225х580	6		

1	2	3	4	5	6
		П3			
П3.1	Учреждение	Аррегат вентиляторный			Поставка
	УЮ-400/4	А5,105-1 комплектно:	1		заказчика
	301050 г. Плавск	а. Вентилятор центробежный			
	Тульской обл.	Ц4-70 №5; исп. 1, пол. пр0°			
		б. электродвигатель 4А80А6			
		N=0,75 квт; n=930об/м			
П3.2	Серия 5.904-5	Вставка ВВ5	1		
П3.3	то же	Вставка ВНА5	1		
П3.4	Вентспилосский вен-	Заслонка утепленная			Поставка
	тиляторный завод	КВУ 1000х600 с электро-			заказчика
		-приводом	1		
П3.5		Электрический исполни-			
		тельный механизм ПР-1М	1		
П3.6	ГОСТ 7201-70	Калорифер пластинчатый			Поставка
		расчетная температура			заказчика
		$t_{н.в.}$ -9.5°С; КВС-7П	1		
		$t_{н.в.}$ -19° С; КВС-7П	1		
		$t_{н.в.}$ -28°С; КВС-8П	1		
П3.7	Серия 4.904-25	Подставка под калорифер	4		
П3.8	Серия 5.904-4	Дверь утепленная			
		герметическая ДУ1,25х0,5	1		
П3.9	Изделия главмонтаж-	Бобышка БОМ 27х2	2		
П3.10	автоматики	Бобышка БП1-М27-55			
		Расширитель Д76 Н320	2		
П3.11	то же	Бобышка Б45 М18х1,5			
		Расширитель Д133 Н400	1		
П3.12	ГОСТ 19903-74	Диффузор 1000х600 на			
		δ=0,7мм 503х655; l=400	1		
П3.13	то же	Диффузор 503х655 на			
		δ=0,6мм; ф500; l=400	1		
П3.14	то же	Диффузор 350х350 на			
		δ=0,6мм; 400х250; l=500	1		
П3.15	то же	Отвод 400х250	2		
П3.16	то же	Воздуховод 400х250пм			
П3.17	Серия 4.904-16	Решетка жалюзий-			
		ная 225х580	2		

Все металлические части до калориферов изолировать изделиями из минеральной ваты δ=60мм с последующей оштукатуркой.

Привязан

Инв. №

272-14-17-ОВ

Рук. маст.	Колчин	
Гл. инж.	Линецкий	
Гл. инж. пр.	Толоболина	
Рук. гр.	Гриль	
Разраб.	Линкевич	
Провер.	Гриль	
Н. контр.	Минаева	

Рынок торговой площадью 600 кв.м

Установка систем П1 и П3

Стадия	Лист	Листов
Р	17	

ЦНИИЭП г. Москва — торгово-бытовых зданий и торговых комплексов

Согласовано: Гл. инж. пр. Э-01 Ширшаков; Гл. инж. пр. АУ Грунтаказ; Гл. инж. пр. ВК Каледина; Гл. инж. пр. ЭС Замедина; Гл. арх. пр. Рабинович

Инв. № подл. | Подп. и дата | Взам. инв. №

Типовой проект 272-14-17 Альбом II

Разрез 1-1

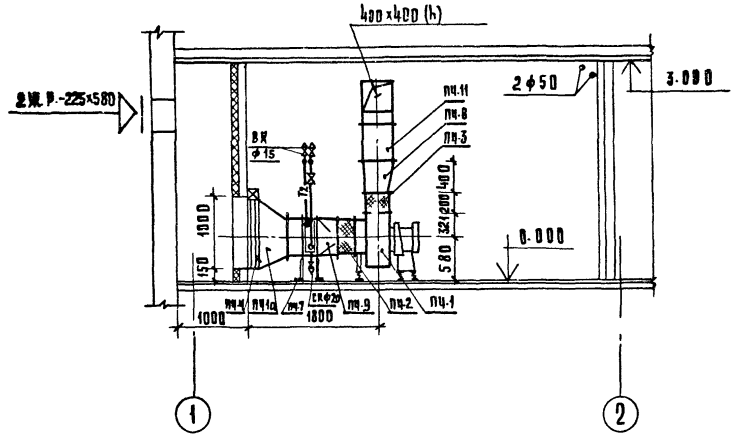

План

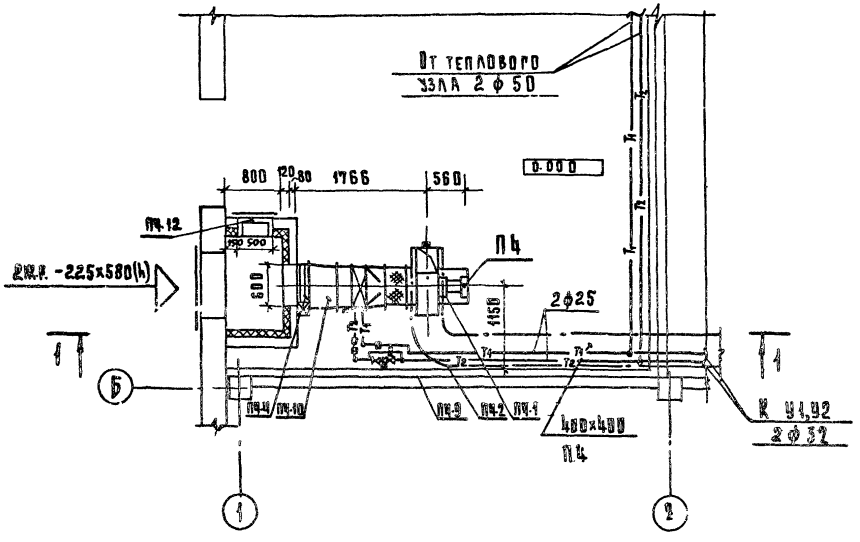

Поз. обознач.	Обозначение	Наименование	Кол.	Масса ед. т.	Примечание
		ПЧ			
ПЧ.1	Вентспилсский вентиляторный завод г. Вентспилсский	Агрегат вентиляторный А5,105-1 комплектно:	1		Поставка заказчика
		а. Вентилятор центробежный Ц4-70 №5, исп.1, полож. пр.0			
		б. Электродвигатель 4А80А6			
		N=0,75 квт; n=930 об/м			
ПЧ.2	Серия 5.904-5	Вставка ВВ5			
ПЧ.3	То же	Вставка ВНА5			
ПЧ.4	Вентспилсский вентиляторный завод	Заслонка утепленная КВУ600×1000 с электроприводом	1		Поставка заказчика
ПЧ.5	Производственное объединение „Эра" г. Пенза	Электрический исполнительный механизм ПР-1М	1		
ПЧ.6	ГОСТ 7201-70	Калорифер пластинчатый			Поставка заказчика
		Расчетная температура:			
		$t_н$= -9,5°С; КВБ-6П	1		
		$t_н$= -19°С; КВБ-6П	1		
		$t_н$= -28°С; КВБ-7П	1		
ПЧ.7	Серия 4.904-23	Подставка под калорифер	4		
ПЧ.8	ГОСТ 19903-74	Диффузор 350×350 на 400×400	1		
		ℓ=400; S=0,6мм			
ПЧ.9	ГОСТ 19903-74	Диффузор 503×530 на ф500	1		
		ℓ=300; S=0,7мм			
ПЧ.10	ГОСТ 19903-74	Диффузор 600×1000 на 530×530	1		В изоляции
		ℓ=400; S=0,7мм			
ПЧ.11	ГОСТ 19903-74	Воздуховод 400×400 пм	6		
ПЧ.12	Серия 5.904-4	Дверь герметическая			
		утепленная ДУ 1,25×0,5	1		
ПЧ.13	Изделие главмонтажавтоматики	Бобышка БОМ 27×2	2		
ПЧ.14		Бобышка БП1-М27-55	2		
		Расширитель Д76, Н320			
ПЧ.15	То же	Бобышка Б45° М18×1,5	1		
		Расширитель Д133, Н400			
ПЧ.16	Серия 4.904-16	Решетка жалюзийная			
		225×580	2		
ПЧ.17	ГОСТ 19903-74	Отвод 400×400	2		

Все металлические части до калорифера изолировать изделиями из минеральной ваты δ=60мм с последующей оштукатуркой.

Согласовано: Гл. арх. пр. Рабинович; Гл. инж. пр. Каледина; Гл. инж. пр. ВК Зайцева; Гл. инж. пр. Э.О. Ширшанов; Гринфаз

Инв. № подл. | Подпись и дата | Взам. инв. №

Привязан

Инв. №

Рук. маст.	Колчин	
Гл. инж.	Линецкий	
Гл. инж. пр.	Толобалина	
Рук. гр.	Риль	
Разраб.	Линкевич	
Пров.	Риль	
Н. контр.	Минаева	

272-14-17-ОВ

Рынок торговой площадью 600 кв.м.

Установка системы ПЧ.

Стадия	Лист	Листов
Р	18	

ЦНИИЭП г. Москва — Торгово-бытовых зданий и туристских комплексов

Типовой проект 272-14-17 Альбом II

Разрез 1-1

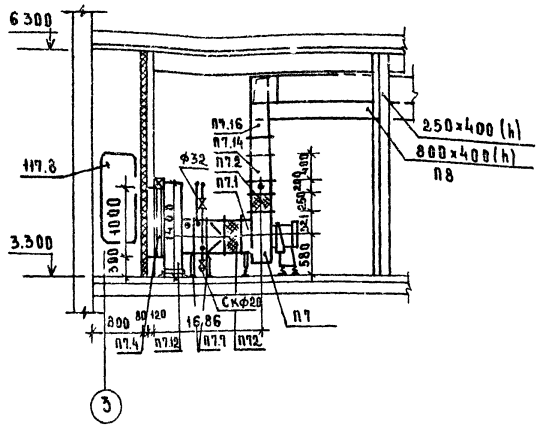

1

План

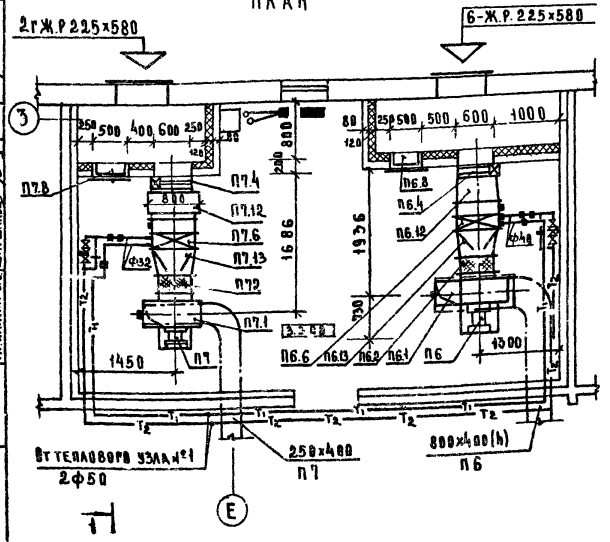

1

Поз обозначен	Обозначение	Наименование	Кол.	Масса ед. т.	Примечание
		П6			
П6.1	Учреждение	Агрегат вентиляторный			Поставка
	УЮ-400/4	А6,3 105-1 комплектно:	1		Заказчика
	301050 г. Плавск	а. вентилятор центробежный			
	Тульской обл.	Ц4-70, №6,3; исп.1; пол. Л0°			
		б. электродвигатель 4А100L6			
		N=2,2 квт, n=950 об/мин			
П6.2	Серия 5.904-5	Вставка ВВ6.3	1		
П6.3	То же	Вставка ВНА 6,3	1		
П6.4	Вентспилсский	Заслонка утепленная			Поставка
	вентиляторный завод	КВУ 600×1000 с электро-			Заказчика
		приводом	1		
П6.5	Производственное	Электрический исполни-			
	об'единение „Эра" г. Пенза	тельный механизм МР-1м	1		
П6.6	ГОСТ 201-70	Калорифер пластинчатый			Поставка
		Расчетная температура:			Заказчика
		$t_{н.о.}$ -20°С; КВБ-8П	2		
		$t_{н.о.}$ -30°С; КВБ-8П	2		
		$t_{н.о.}$ -40°С; КВБ-9П	2		
П6.7	Серия 4.904-25	Подставка под калорифер	4		
П6.8	Серия 5.904-4	Дверь утепленная			
		Герметическая ДУ1.25×0,5	1		
П6.9	Изделия главмонтаж-	Бобышка БОМ 27×2	2		
П6.10	автоматики	Бобышка БП1-М27-55			
		Расширитель Д76 Н320	2		
П6.11	То же	Бобышка Б45 М18×1.5			
		Расширитель Д133Н400	1		
П6.12	ГОСТ 19903-74	Диффузор 1000×600 НА			В изоляции.
		1006×780; ℓ=400; δ=0,7мм	1		
П6.13	То же	Диффузор 1066×788 НА			
		ф630; ℓ=400мм; δ=0,7мм	1		
П6.14	То же	Диффузор 441×441 НА			
		800×400; δ=0,7; ℓ=400	1		
П6.15	То же	Отвод 800×400	1		
П6.16	То же	Воздуховод 800×400	4		
П6.17	Серия 4.904-16	Решетка жалюзийная			
		225×580	6		

1	2	3	4	5	6
		П7			
П7.1	Учреждение				Поставка
	УЮ-400/4	Агрегат вентиляторный			Заказчика
	301050 г. Плавск	А5105-1 комплектно:	1		
	Тульской обл.	а) вентилятор центробежный			
		Ц4-70, №5, исп.1, пол. Л0°			
		б. электродвигатель 4А80А6			
		N=0,75 кВт, n=930 об/мин			
П7.2	Серия 5.904-5	Вставка ВВ5	1		
П7.3	То же	Вставка ВНА5	1		
П7.4	Вентспилсский	Заслонка утепленная			Поставка
	вентиляторный завод	КВУ 600×1000 с электро-			Заказчика
		приводом	1		
П7.5	Производственное об'еди-	Электрический испол-			
	нение „Эра" г. Пенза	нительный механизм МР-1м	1		
П7.6	ГОСТ 7201-70	Калорифер пластинчатый			Поставка
		Расчетная температура			Заказчика
		$t_{н.о.}$ -20°С; КВБ-6П	1		
		$t_{н.о.}$ -30°С; КВС-7П	1		
		$t_{н.о.}$ -40°С; КВБ-7П	1		
П7.7	Серия 4.904-25	Подставка под калорифер	4		
П7.8	Серия 5.904-4	Дверь утепленная			
		Герметическая ДУ1.25×0,5	1		
П7.9	Изделия главмонтаж	Бобышка БОМ 27×2	2		
П7.10	автоматики	Бобышка БП1-М27×2	2		
		Расширитель Д76, Н320			
П7.11	То же	Бобышка БП1-М27-55	1		
		Расширитель Д133Н400			
П7.12	Р 1.1-1 Л.40	Короб 800×300×1400(h)			В изоляции
		из стали δ=0,3мм	1		
П7.13	ГОСТ 19903-74	Диффузор 503×555 НА			
		ф500; ℓ=300мм; δ=0,7мм	1		
П7.14	То же	Диффузор 350×350 НА			
		250×400; ℓ=400мм; δ=0,6мм	1		
П7.15	То же	Отвод 250×400	2		
П7.16	То же	Воздуховод 250×400	4		
П7.17	Серия 4.904-16	Решетка жалюзийная			
		225×580	2		

Все металлические части до калориферов изолировать изделиями из минеральной ваты δ=60мм с последующей оштукатуркой.

Привязан

Инв №

Рук. мас	Колчин		
Гл. инж.	Лисецкий		
Гл. инж. пр.	Толоконина		
Рук. гр.	Гиль		
Разраб.	Линкевич		
Пров.	Гиль		
Н. контр.	Минаева		

272-14-17-ОВ

Рынок торговой площадью 600 кв.м

Установка систем П6 и П7

Стадия	Лист	Листов
Р	19	

ЦНИИЭП торгово-бытовых зданий г. Москва

Согласовано: Гл. инж. пр. Ау Грингауз; Гл. арх. пр. Рабинович; Гл. инж. пр. Калебина; Гл. инж. пр. 3 Ширшаков

Взам. инв. № | Подпись и дата | Инв. № подл.

Типовой проект 272-14-17 Альбом II

Разрез 1-1

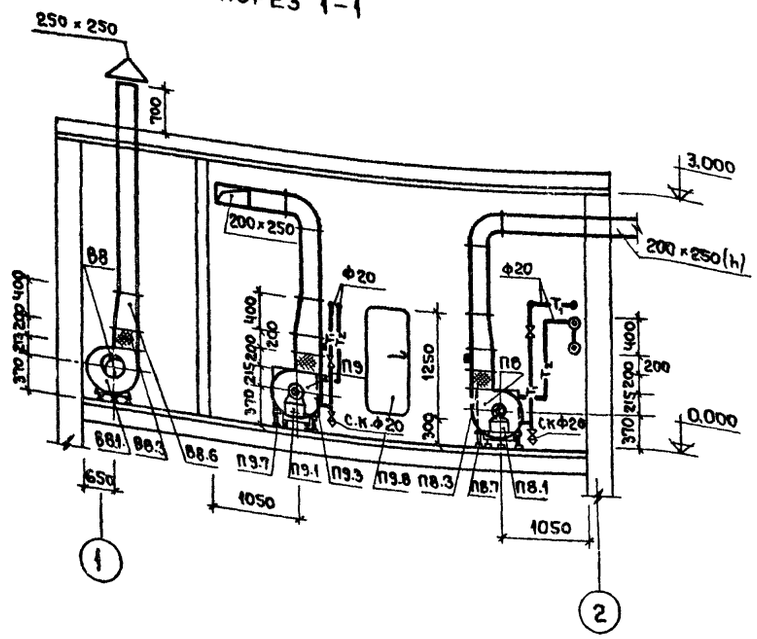

План

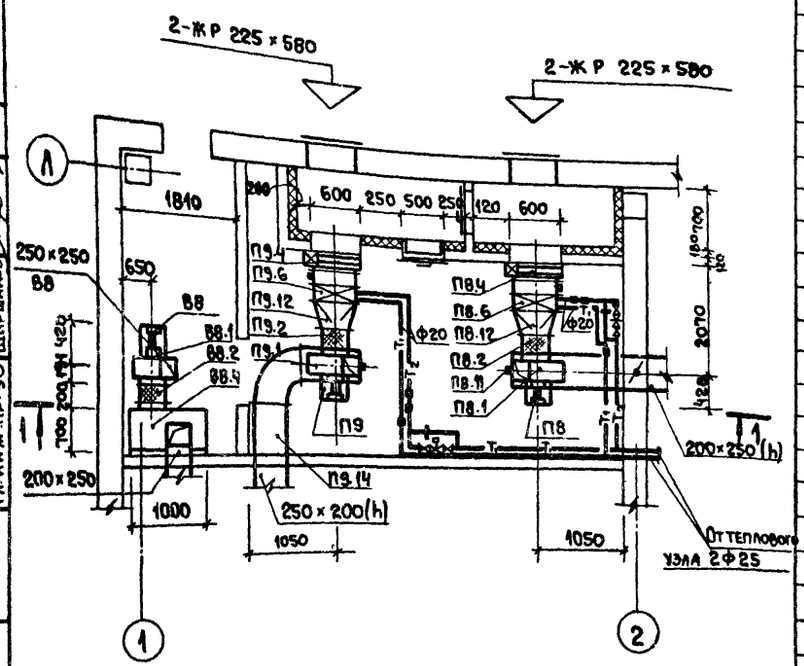

Поз. обознач.	Обозначение	Наименование	Кол.	Масса ед.т	Примечание
1	2	3	4	5	6
		П8			
П8.1	Учреждение	Агрегат вентиляторный			Вставка
	УЮ-400/4	А3.2 105-1 комплектно:	1		Заказчика
	30/050 г. Плавск	а.Вентилятор центробежный			
	Тульской обл.	Ц4-70; №3.15; исп.1; пол. Л0°			
		б.Электродвигатель 4АА63В4			
		N=0.37кВт, n=1400 об/мин.			
В8.2	Серия 5.904-5	Вставка В8 3.2	1		
П8.3	то же	Вставка ВНА 3.2	1		
П8.4	Вентспилсский венти-	Заслонка утепленная	1		Поставка
	ляторный завод	КВУ 1000×600 с электро-			Заказчика
		приводом			
П8.5	Производственное объе-	Электрический исполни-			
	динение „Эра" г Пенза	тельный механизм ПР-1М	1		
П8.6	ГОСТ 7201-70	Калорифер пластинчатый			Поставка
		Расчетная температура:			Заказчика
		$t_{нв}$ -9,5°С; КВС-6П	1		
		$t_{нв}$ -19°С; КВБ-6П	1		
		$t_{нв}$ -28°С; КВБ-6П	1		
П8.7	Серия 4.904-25	Подставка под калорифер	4		
П8.8	Серия 5.904-4	Дверь герметическая	1		
		не утепленная ДУ1,25×0.5			
П8.9	Изделие Главмонтаж-	Бобышка БОМ 27×2	2		
П8.10	автоматики	Бобышка БП1-М27-55	2		
		Расширитель Д76, Н320			
П8.11	то же	Бобышка Б45° М18×1.5	1		
		Расширитель Д133-Н400			
П8.12	ГОСТ 19903-74	Диффузор 503×530 на			
		Ф320; l=300 мм; δ=0.7 мм	1		
П8.13	то же	Диффузор 224×224 на 200×250 l=40	1		δ=0.6
П8.14	то же	Воздуховод 200×250 п.м.	3		
П8.15	Серия 4.904-16	Решетка жалюзийная 225×580	2		
П8.16	ГОСТ 19903-74	Отвод 200×250(h)	1		
		П9			
П9.1	Учреждение	Агрегат вентиляторный			
	УЮ-400/4	А3.2105-1 комплектно:	1		
	301050, г. Плавск	а.Вентилятор центробежный			
	Тульской обл.	Ц4-70; №=3.15 исп.1; пол. П70°			
		б.Электродвигатель 4АА63В4			
		N=0.37кВт, n=1400 об/мин			
П9.2	Серия 5.904-5	Вставка В8 3.2	1		

1	2	3	4	5	6
П9.3	Серия 5.904-5	Вставка ВНА 3.2	1		
П9.4	Вентспилсский	Заслонка утепленная	1		Поставка
	вентиляторный завод	КВУ 1000×600 с электро-			Заказчика
		приводом			
П9.5	Производственное объеди-	Электрический исполни-			
	нение „Эра" г. Пенза	тельный механизм ПР-1М	1		
П9.6	ГОСТ 7201-70	Калорифер пластинчатый			Поставка
		Расчетная температура			Заказчика
		$t_{нв}$ -9,5°С; КВС-6П	1		
		$t_{нв}$ -19°С; КВБ-6П	1		
		$t_{нв}$ -28°С; КВБ-6П	1		
П9.7		Подставка под калорифер	4		
П9.8	Серия 5.904-4	Дверь герметическая			
		утепленная Д 1,25×0,5	1		
П9.9	Изделия Главмон-	Бобышка БОМ 27×2	2		
П9.10	тажавтоматики	Бобышка БП1-М27-55	2		
		Расширитель Д76 Н320			
П9.11	то же	Бобышка Б45°М 18×1.5	1		
		Расширитель Д133 Н400			
П9.12	ГОСТ 19903-74	Диффузор 503×530 на Ф320 l=300	1		δ=0.7мм
П9.13	то же	Диффузор 224×224 на 200×250 l=400	1		δ=0.7мм
П9.14	то же	Воздуховод 200×250	3		
П9.15	то же	Отвод 200×250			
П9.16	Серия 4.904-16	Решетка жалюзийная			
		225×580(h)	2		
		В8			
В8.1	Учреждение	Агрегат вентиляторный			
	УЮ-400/4	А3,2 105-1 комплектно:	1		
	301050 г. Плавск	а.Вентилятор центробежный			
	Тульской обл.	Ц4-70, №3.15; исп.1 пол. Л0°			
		б.Электродвигатель 4АА63В4			
		N=0.37кВт; n=1400 об/мин			
В8.2	Серия 5.904-5	Вставка В8 3.2	1		
В8.3	то же	Вставка ВНА 3.2	1		
В8.4	Р1.1-1, Л40	Короб 1000×700×800 δ=0.9мм	1		
В8.5	ГОСТ 19903-74	Воздуховод 400×200			
В8.6	то же	Диффузор 224×224 на			
		200×250; l=400мм, δ=0.6	1		

Все металлические части до калориферов изолировать изделиями из минеральной ваты δ=60мм с последующей оштукатуркой.

Привязан

Инв. №

Рук.маст.	Колчин	
Гл.инж.п.	Линецкий	
Гл.инж.пр.	Толоболина	
Рук.гр.	Гиль	
Разраб.	Линкевич	
Провер.	Гиль	
Н.контр.	Минаева	

272-14-17-ОВ

Рынок торговой площадью 600 кв.м.

Стадия	Лист	Листов
Р	20	

Установка систем: П8, П9 и В8

ЦНИИЭП торгово-бытовых зданий и туристских комплексов г. Москва

17763-02

Согласовано: Гл. арх. пр. Разумович; Гл. инж. пр. Каледина; Гл. инж. пр. ЭО Шкршаков; Гл. инж. пр. ДУ Гринглуз

Взам. инв. №; Подпись и дата; Инв. № подл.

Типовой проект 272-14-17 Альбом II

Разрез 1-1

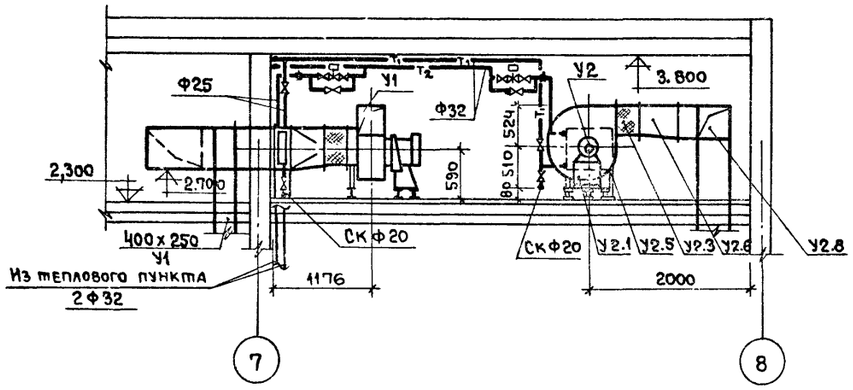

План

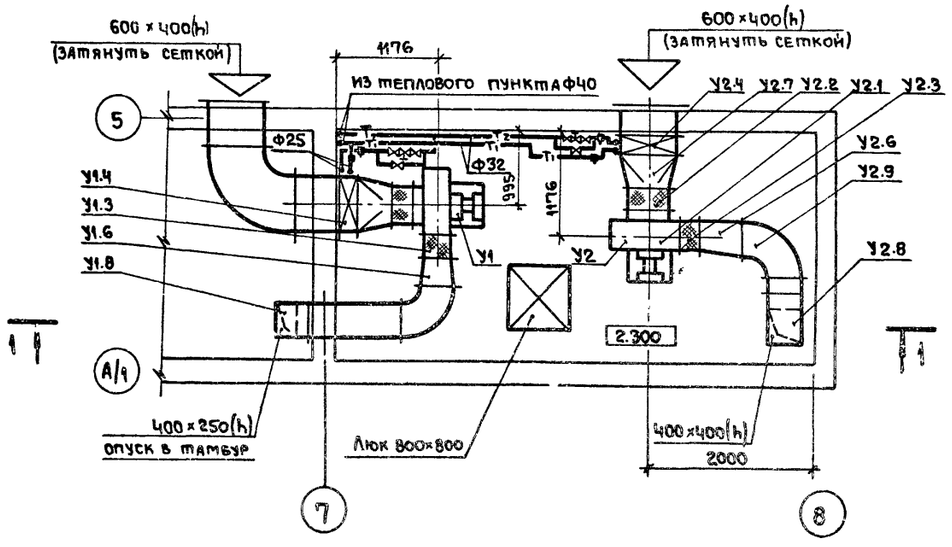

Поз. обознач.	Обозначение	Наименование	Кол.	Масса ед.т.	Примечание
		У1 (У2)			
У1.1	Учреждение	Агрегат вентиляторный			Поставка
	У10-400/4	А5105-1 комплектно:	2		заказчика
	301050, г. Плавск	а. вентилятор центробежный			
	Тульской обл.	Ц4-70,№5, исп.1 пол. пр 90°			
		б. электродвигатель 4А80А6			
		N=0.75 квт, n=9300 об/мин.			
У1.2	Серия 5.904-5	Вставка ВВ-5	2		
У1.3	то же	Вставка ВНА5	2		
У1.4	ГОСТ 7201-70	Калорифер пластинчатый			Поставка
		КВБ-7П	1(2)		заказчика
У1.5	Серия 4.304-25	Подставка под			
		калорифер h=500	8		
У1.6	ГОСТ 19903-74	Диффузор 350х350			(У2.6)
		на 400х250 ℓ=400	1(1)		400х400 ℓ=500м
У1.7	ГОСТ 19903-74	Диффузор 503х655 на			
		Ф500; ℓ=400	2		
У1.8	то же	Воздуховод 400х250 п.м.	3(2)		400х400 (У2.8)
У1.9	то же	Отвод 400х250	2(2)		400х400 (У2.3)
У1.10	Изделие главмонтаж-	Бобышка БП-М27-55			
	автоматики	Расширитель Д76, Н320	4		
У1.11	ГОСТ 3826-66	Сетка металлическая			
		№10 м²	0.6		

Спецификация дана для двух установок У1 и У2.
Данные в скобках и примечание даны для установки У2.

Согласовано: Гл. арх. пр. Рабинович; Гл. инж. пр. Каледина; Гл. инж. пр. ЭО Шершаков; Гриншпун

Инв. № подл. | Подпись и дата | Взам. инв. №

Привязан

Инв. №

Рук. маст.	Колчин	
Гл. инж. п.	Линецкий	
Гл. инж. пр.	Толоболина	
Рук. гр.	Гиль	
Разраб.	Линкевич	
Провер.	Гиль	
Н. контр.	Минаева	

272-14-17-ОВ

Рынок торговой площадью 600 кв.м.

Установка систем У1 и У2

Стадия	Лист	Листов
Р	21	

ЦНИИЭП торгово-бытовых зданий и туристских комплексов г. Москва

Типовой проект 272-14-17 Альбом II

Разрез 1-1

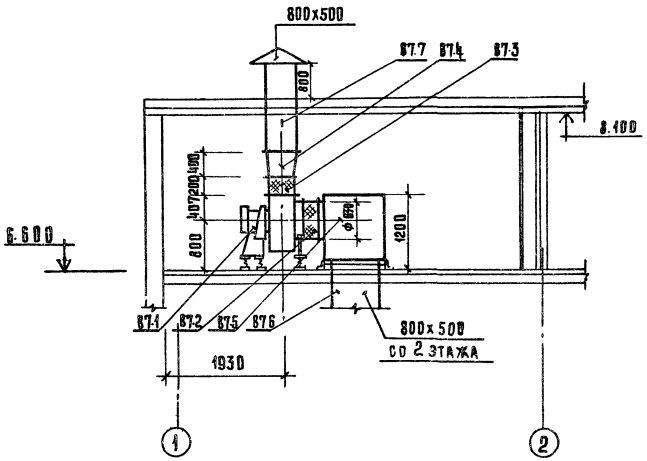

План

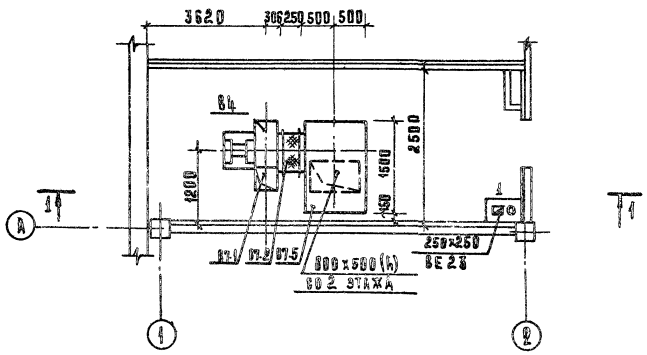

Поз обозн	Обозначение	Наименование	Кол.	Масса ед. т.	Примечание
		В4			
В7.1	Учреждение	Агрегат вентиляторный	1		Поставка
	УЦ-400/4	АБ.3105-1 комплектно:			заказчика
	301050, г. Плавск,	а. Вентилятор центробежный			
	Тульской обл.	Ц4-70, № 6,3, исп. 1			
		положение пр 0°			
		б. Электродвигатель 4А100L6У3			
		N=2,2 квт, n=950 об/мин.			
В7.2	Серия 5.904-5	Вставка ВВ5	1		
В7.3	то же	Вставка ВНА5	1		
В7.4	ГОСТ 19903-74	Диффузор 441x441 на			
		800x400; S=0,9мм; l=400	1		
В7.5	Р1.1-1А40	Короб 1000x1500x1200(h)			
		из стали S=0,9 мм	1		
В7.6	ГОСТ 19903-73	Воздуховод 800x500	1		
В7.7	то же	Воздуховод 800x500	2		

Согласовано:
Гл. арх. пр. Рабинович
Гл. инж. пр. Каледина
Гл. инж. пр. 3 О Ширшаков

Инв. № подл. | Подпись и дата | Взам. инв. №

Привязан

Инв. №

Рук. маст.	Колчин		
Гл. инж.	Линецкий		
Гл. инж. пр.	Толоконин		
Рук. гр.	Риль		
Разраб.	Линкевич		
Пров.	Риль		
Н. контр.	Минаева		

272-14-17-ОВ

Рынок торговой площадью 600 кв.м.

Установка системы В4

Стадия	Лист	Листов
Р	22	

ЦНИИЭП г. Москва — Морг. ВО Выставочных зданий и торговых комплексов

Копировал | Формат А2

Типовой проект 272-14-17 Альбом 8

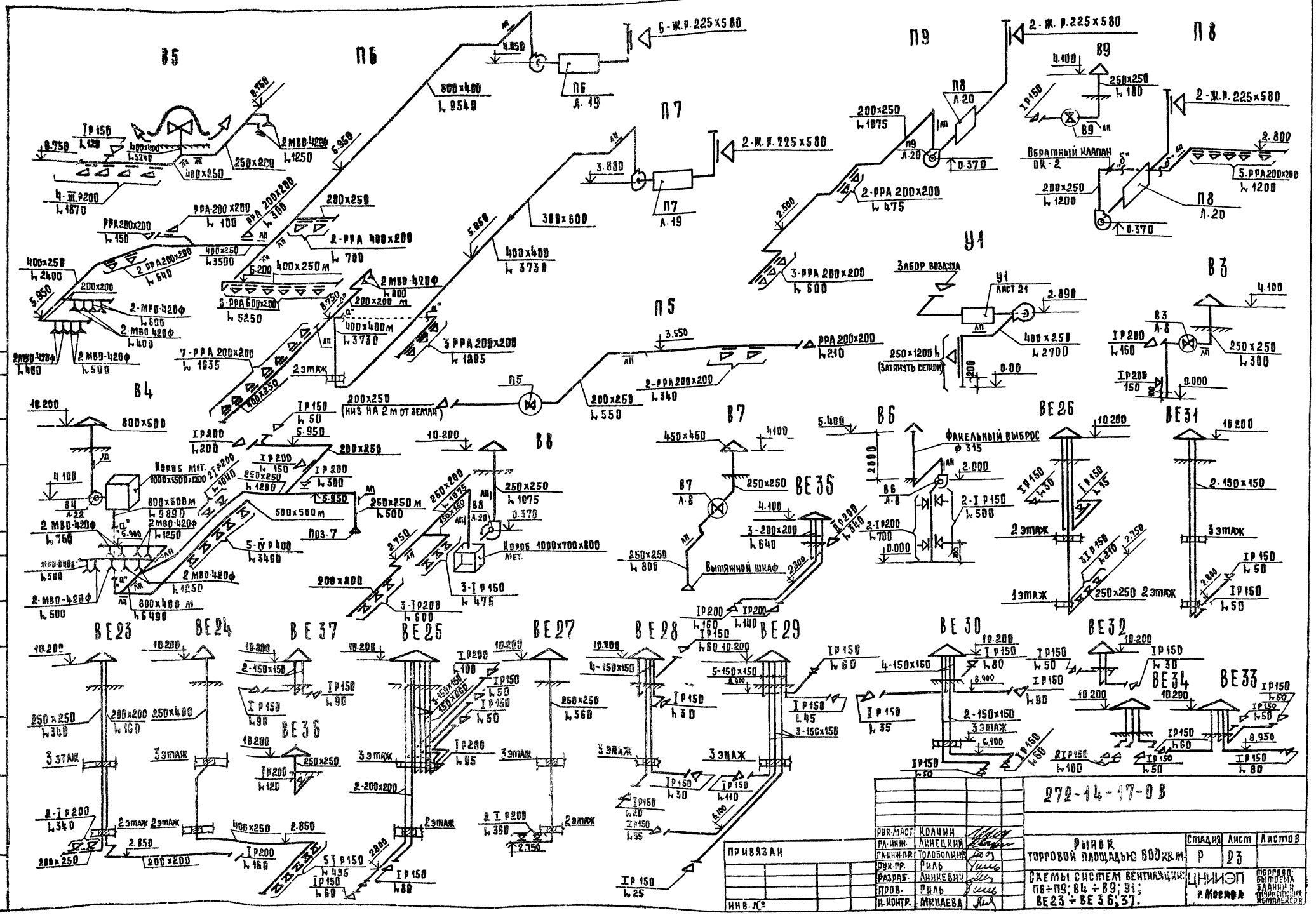

Согласовано

Взам. инв. №

Подп. и дата

Инв. № подл.

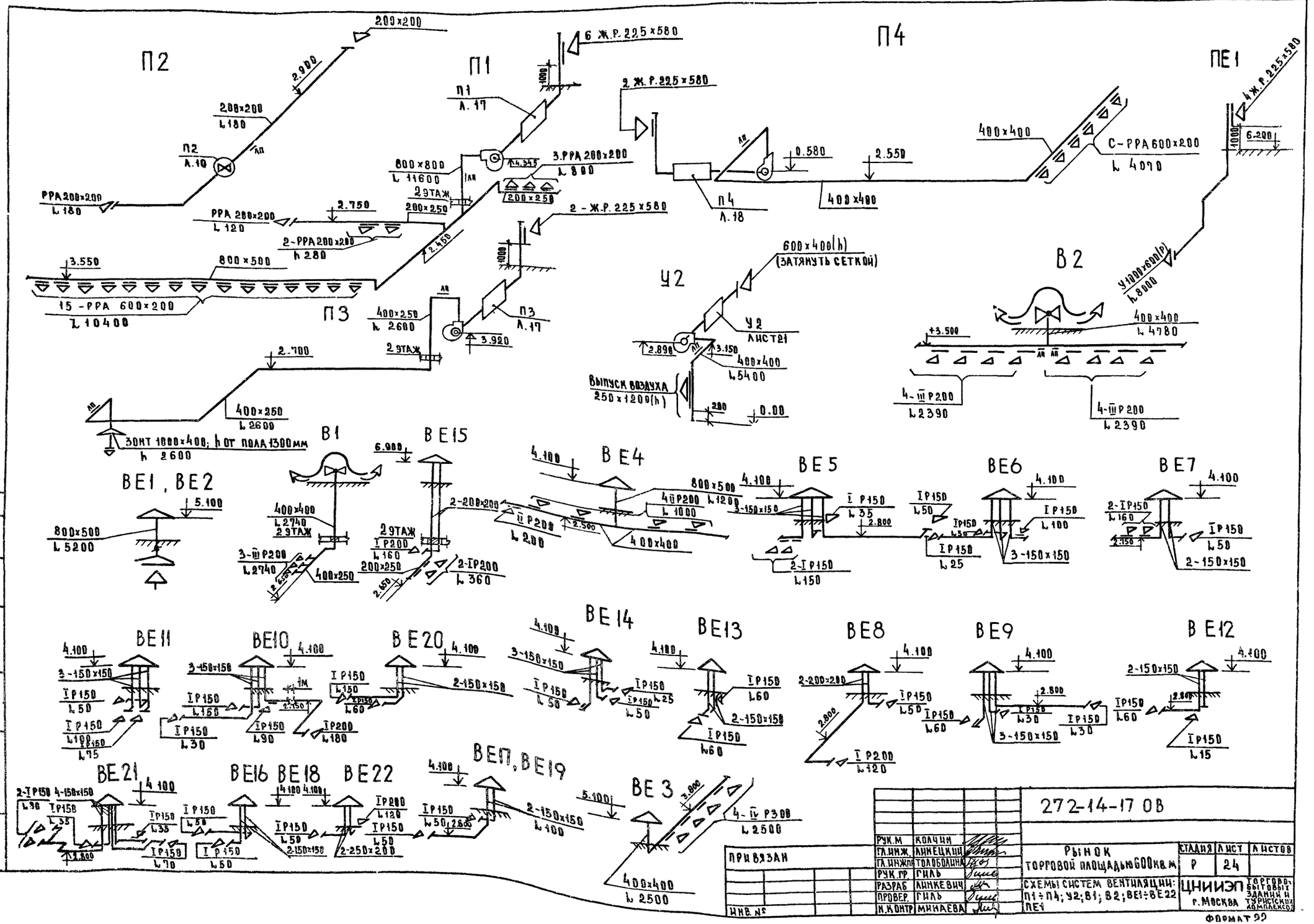

				272-14-17 ОВ			
				Рынок торговой площадью 600 кв.м	СТАДИЯ	ЛИСТ	ЛИСТОВ
					Р	24	
				СХЕМЫ СИСТЕМ ВЕНТИЛЯЦИИ: П1÷П4; У2; В1; В2; ВЕ1÷ВЕ22 ПЕ1	ЦНИИЭП г. Москва	ЦНИИЭП торгово-бытовых зданий и туристских комплексов	

РУК.М	КОЛЧИН	
ГЛ.ИНЖ.	ЛИНЕЦКИЙ	
ГЛ.ИНЖ.ПР	ТОЛОБОЛИНА	
РУК.ГР.	ГИЛЬ	
РАЗРАБ	ЛИНКЕВИЧ	
ПРОВЕР.	ГИЛЬ	
Н.КОНТР	МИНАЕВА	

ПРИВЯЗАН

ИНВ. №

ФОРМАТ 22

Типовой проект 272-14-17 Альбом III

СОГЛАСОВАНО

ИНВ. № ПОДЛ. | ПОДП. И ДАТА | ВЗАМ. ИНВ. №

Типовой проект 272-14-17 Альбом II

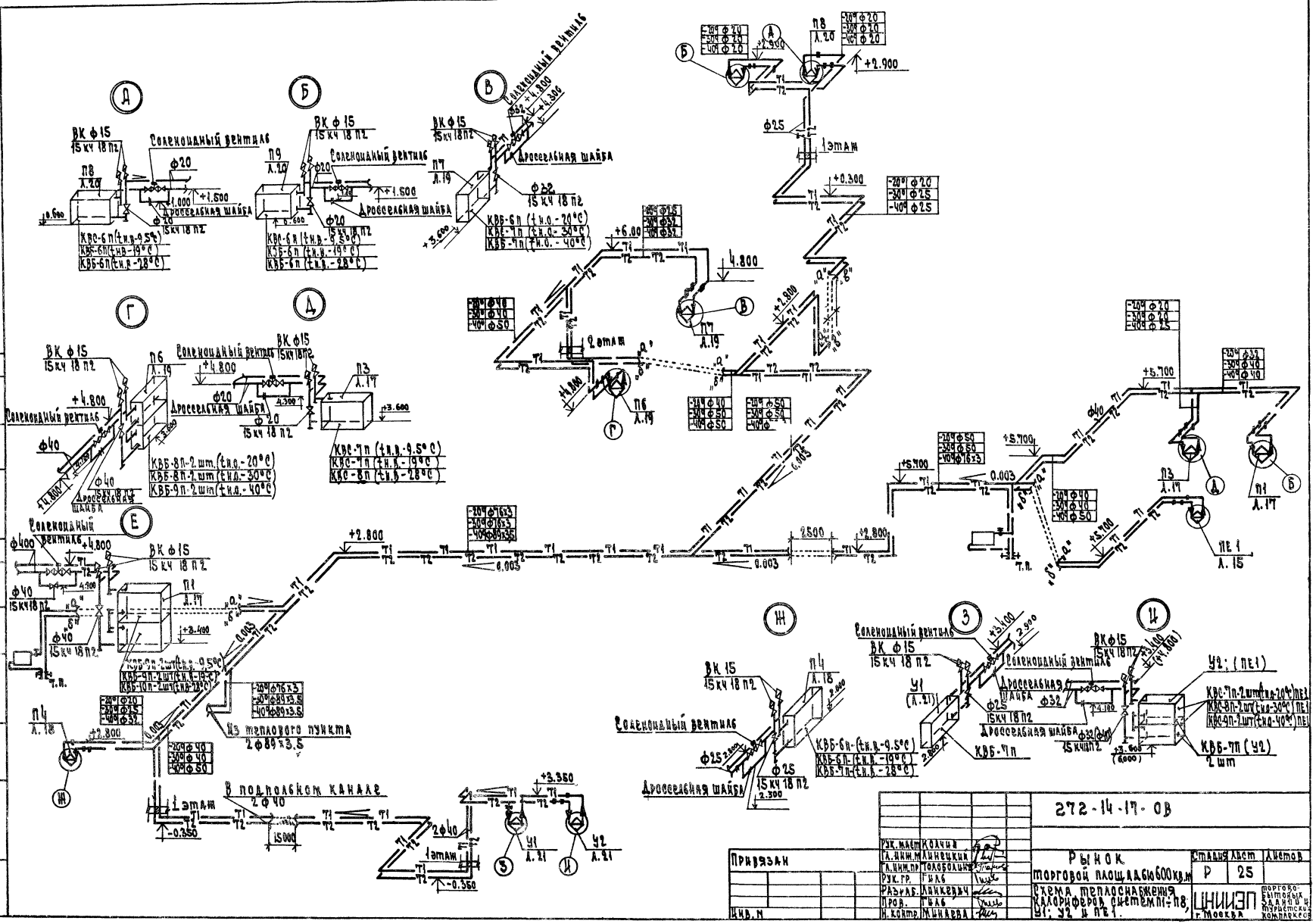

Согласовано							
Взам. инв. №							
Подп. и дата							
Инв. № подл.							
Привязан							
Инв. №							

Рук. маст.	Колчин			272-14-17-ОВ			
Гл. инж. мастер.	Минецкий						
Гл. инж. пр.	Толсобольн			Рынок торговой площадью 600 кв.м	Стадия	Лист	Листов
Рук. гр.	Гилд				Р	25	
Разраб.	Ланкевич			Схема теплоснабжения калориферов системы П1÷П8, У1; У2 и П1	ЦНИИЭП торгово-бытовых зданий и туристских комплексов г. Москва		
Пров.	Гилд						
Н. контр.	Мишаева						

Типовой проект 272-14-17 Альбом X

Типовой проект

ВК Водопровод и канализация

Технический проект утвержден Госгражданстроем

Приказ №265 от 30 октября 1980 г.

Рабочие чертежи введены в действие ЦНИИЭП торгово-бытовых зданий и туристских комплексов

Приказ №6 от 29 января 1982 г.

Основные показатели по чертежам водопровода и канализации

таблица 1

Наименование системы	Потребный напор на вводе м. вод. ст.	Расчетный расход м³/сут	м³/ч	л/сек.	при пожаре л/с	Установленная мощность электродвигателя квт	Примеч.
Холодное водоснабж	20	91.4	11.5	4.12	2.5		
Горячее водоснабж.	20	38.5	8.6	3.52	—		
Канализация	—	12.1	20.1	9.0	—		
Оборотное водоснабжение	—	15.0	9.4	2.6	—	4.2	

Показатели расхода черных металлов

таблица 2

Вид системы	Всего, т		На 1 кв. м. общей площади, кг	
	Стали	Чугуна	Стали	Чугуна
Холодное и горячее водоснабжение	5.9	—	1.8	—
Канализация и водосток	—	2.1	—	0.52

Привязка настоящего типового проекта выполнена в соответствии с действующими нормами и правилами.

Гл. инженер проекта привязки

Настоящий проект выполнен в соответствии с действующими нормами и правилами.

Гл. инженер проекта Зайц (Зайцева)

Ведомость рабочих чертежей

таблица 3

Лист	Наименование	Прим.
1	Общие данные (начало).	
2	Общие данные (продолжение).	
3	Общие данные (продолжение).	
4	Общие данные (продолжение).	
5	Общие данные (окончание).	
6	Водопровод. План 1 этажа в осях А-Г, 1-3.	
	План 1 этажа в осях А-Г, 7-12.	
7	Водопровод. План 1 этажа в осях Г-И, 1-7.	
8	Водопровод. План 1 этажа в осях Г-Ж, 7-12.	
9	Водопровод. План 1 этажа в осях И-А, 1-3. План 2 этажа	
10	Водопровод. План 3 этажа.	
11	Водопровод. Канализация. План 2 этажа. Воронка.	
12	Водопровод. Схема (начало).	
13	Водопровод. Схема (окончание).	
14	Оборотное. Водоснабжение.	
15	Канализация. План 1 этажа в осях А-Г, 1-7.	
16	Канализация. План 1 этажа в осях Г-И, 1-7.	
17	Канализация. План 1 этажа в осях Г-Ж, 7/1-11.	
	План 1 этажа в осях А-Г, 9-12.	
18	Канализация. План 1 этажа в осях И-А, 1-3.	
	План 2 этажа.	
19	Канализация. План 3 этажа.	
20	Канализация. Разрезы К1-1; К1-3.	
21	Канализация. Разрезы. К1-5; К1-2; К3-2.	
22	Канализация. Разрезы. К1-8; К3-8.	
23	Канализация. Разрезы. К1-9; К3-9.	
24	Канализация. Разрезы К2-4; К2-5; К2-6; К2-7; К2-10.	
25	Водопровод. Канализация.	
	План сезонной торговли.	
26	Сезонная торговая. Схема по водопроводу.	
	Разрезы по канализации.	

Ведомость прилагаемых и ссылочных документов

таблица 4

Обозначение	Наименование	Примечание
Типовой проект	Водомерный узел с	
Серия 4.904-8	водомером ВК-50 схема №6	

Общие указания

Монтаж и приемку санитарно-технических устройств производить в соответствии со СНиП III-28.75, „Санитарно-техническое оборудование зданий и сооружений. Правила производства и приемки работ".

Трубопроводы холодного и горячего водоснабжения монтируются из стальных водогазопроводных оцинкованных труб на резьбе.

Магистральные трубопроводы холодного и горячего водоснабжения изолируются минераловатными матами толщиной 30 мм, для труб диаметром до 50 мм и толщиной 50 мм для труб диаметром более 50 мм, обертываются пергамином или рубероидом и оштукатуриваются асбестоцементным раствором толщиной 10 мм по металлической сетке.

Крепление трубопроводов холодного и горячего водоснабжения, канализации производить в точном соответствии со СНиП III-28.75.

Деталь пропуска вентиляционных стояков канализации через покрытие - смотри архитектурно-строительные чертежи.

Привязки внутренних трубопроводов даны от чистой отделки стен или перегородок.

Трубопроводы холодного и горячего водоснабжения, прокладываемые по полу, закрываются плинтусом.

Трубопроводы, прокладываемые открыто, окрашиваются масляной краской в цвет отделки помещений.

Трубопроводы холодной и горячей воды к раковинам и душам прокладываются скрыто в бороздах стен.

Трубы горячего водоснабжения в местах пересечения с внутренними стенами и перегородками должны заключаться в гильзы из кровельной стали, заделанные заподлицо с поверхностью стен или выше уровня чистого пола на 20 мм.

Условные обозначения трубопроводов даны по ГОСТ 21.106-78.

При напоре в городской сети водопровода ∠ 24 м, предусмотреть установку противопожарного насоса в помещении водомерного узла.

Согласовано:

Инв. № подл. | Подпись и дата | Взам. инв. №

Рук. М. №8	Колчин		
Гл. инж. М	Линецкий		
Гип. ВК	Зайцева		
Разраб.	Покровская		
Пров.	Зайцева		
Н. контр.	Рохман		

Привязан

Инв. №

272-14-17-ВК

Рынок торговой площадью 600 кв. м.

Общие данные (начало).

Стадия	Лист	Листов
Р	1	26

ЦНИИЭП торгово-бытовых зданий и туристских комплексов г. Москва

Альбом II

Типовой проект 272-14-17

ПЛАН - СХЕМА

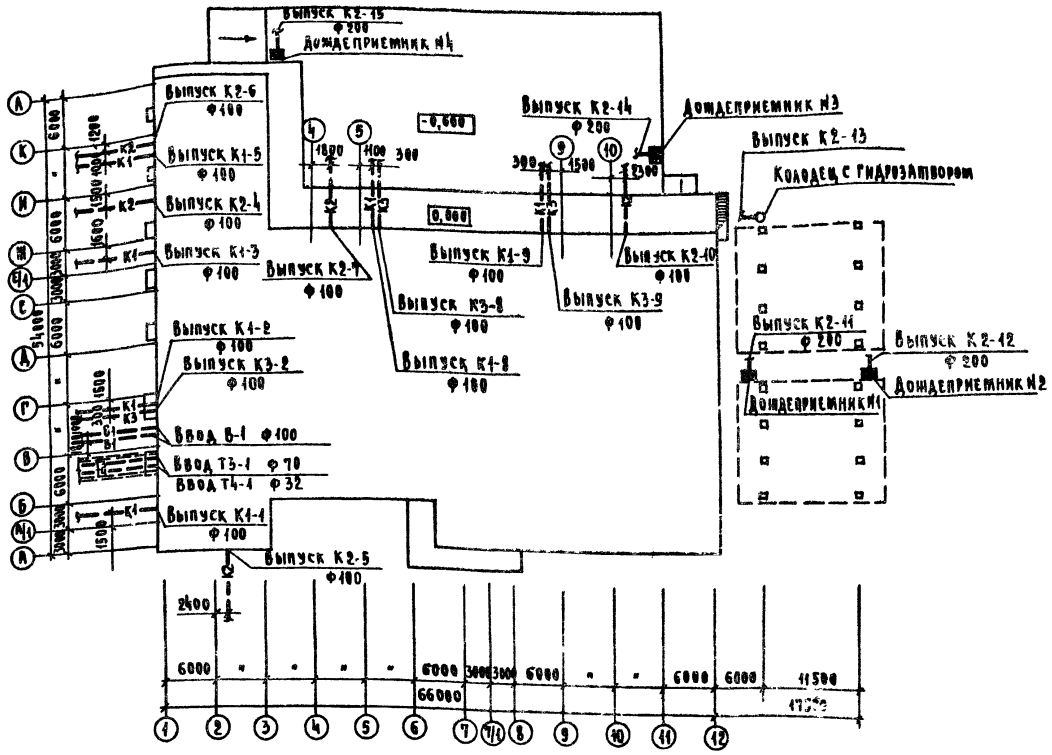

ЭКСПЛИКАЦИЯ ПОМЕЩЕНИЙ

Таблица 5

Пом.	Наименование
	Рынок (1 этаж)
1	Торговый зал рынка
2	Зал продажи картофеля и корнеплодов
3	Кладовая
4	Тамбур главного входа
5	Бюро торговых услуг
6	Боксы для торговли картофелем и корнеплодами 4 шт.
7	Тамбур боксов
8	Тамбур
9	Тамбур
10	Тамбур
11	Комната милиции
12	Моечная и сортировочная овощей и фруктов
13	Моечная бидонов
14	Контора приемщика
15	Охлаждаемая камера отходов
16	Тамбур охлаждаемой камеры
17	Место установки холодильного агрегата
18	Машинное отделение охлаждаемых камер
19	Охлаждаемая камера молочных продуктов
20	Охлаждаемая камера овощей, фруктов
21	Тамбур охлаждаемых камер
22	Охлаждаемая камера мяса
23	Тамбур охлаждаемой камеры
24	Уборная санитарно-контрольной службы
25	Смотровой зал молока
26	Тамбур смотровой
27	Лаборатория

Продолжение таблицы 5 смотри лист 3

Согласовано: ГАП Рабинович; ГИП Калашник

Инв. № подл. | Подпись и дата | Взам. инв. №

Привязан

Инв. №

Рук. м. №	Колчин	
Гл. инж. м.	Линецкий	
ГИП ВК	Зайцева	
Разраб.	Покровская	
Пров.	Зайцева	
Н. контр.	Гохман	

272-14-17-ВК

Рынок торговой площадью 600 кв.м.

Общие данные (продолжение)

Стадия	Лист	Листов
Р	2	

ЦНИИЭП торгово-бытовых зданий и туристских комплексов г. Москва

Типовой проект 272-14-17 Альбом II

Экспликация помещений

продолжение таблица 5

Пом.	Наименование
28	Кабинет врача
29	Лаборатория
30	Смотровой зал мяса
31	Тамбур смотрового зала
32	Охлаждаемая камера конфиската
33	Тамбур
34	Кладовая химикатов
35	Место установки холодильного агрегата
36	Пожарно-сторожевой пост
37	Уборная
38	Помещение для хранения тары
39	Место стоянки тележек
40	Камера хранения личных вещей продавцов
41	Кассы
42	Женский гардероб персонала
43	Душевая кабина, уборная
44	Мужской гардероб персонала
45	Душевая кабина, уборная
46	Женский гардероб персонала
47	Душевая кабина, уборная
48	Мужской гардероб продавцов
49	Душевая кабина, уборная
50	Моечная инвентаря
51	Комната личной гигиены
52	Помещение для хранения торгового оборудования и инвентаря
53	Моечная инвентаря
54	Помещение для хранения уборочного инвентаря и оборудования
55	Женская уборная
56	Мужская уборная
57	Помещение для хранения тары
58	Моечная и разрубочная мяса
59	Дефростер
60	Низкотемпературная камера
61	Тамбур камеры
62	Кладовая белья и спецодежды

продолжение

Пом.	Наименование
63	Место установки холодильного агрегата
64	Коридор
65	Тамбур
66	Тамбур
67	Разгрузочная платформа
68	Площадка для сезонной торговли
	Рынок (2 этаж)
69	Гардероб
70	Венткамера
71	Радиоузел
72	Кабинет директора
73	Контора
74	Комната персонала и красный уголок
75	Уборная
76	Комната матери и ребенка
77	Коридор
78	Венткамера тепловой завесы
	Магазин „Овощи-фрукты"
	(1 этаж)
79	Торговый зал магазина
80	Тамбур главного входа
81	Кладовая овощей и фруктов
82	Охлаждаемая камера овощей, фруктов
83	Машинное отделение охлаждаемых камер
84	Помещение для хранения упаковочных материалов и инвентаря
85	Машинное отделение лифтов
86	Тамбур
87	Коридор
88	Электрощитовая
89	Тамбур
90	Коридор
91	Помещение для хранения тары
92	Мусорокамера

Начало таблицы 5 смотри лист 2

продолжение

Пом.	Наименование
93	Тамбур
94	Приемочная
95	Тамбур
96	Пункт приема стеклопосуды
	Магазин (2 этаж)
97	Комната персонала
98	Гардероб верхней одежды
99	Коридор
100	Мужской гардероб
101	Душевая кабина
102	Женский гардероб
103	Душевая кабина
104	Бельевая
105	Женская уборная
106	Мужская уборная
107	Венткамера
108	Кабинет директора и контора
109	Кладовая хозинвентаря
110	Помещение для хранения уборочного инвентаря и оборудования
111	Коридор
112	Коридор
	Кафе (1 этаж)
113	Вестибюль
114	Гардероб
115	Тамбур
116	Женская уборная
117	Мужская уборная
118	Тамбур
119	Загрузочная
120	Кладовая и моечная тары
	Кафе (2 этаж)
121	Зал кафе на 50 мест
122	Горячий цех
123	Холодный цех
124	Вестибюль кафе

продолжение

Пом.	Наименование
125	Моечная кухонной посуды
126	Моечная столовой посуды
127	Кладовая сухих продуктов
128	Разгрузочная площадка
129	Охлаждаемая камера
130	Установка холодильного агрегата
131	Бельевая
132	Кабинет директора, контора
133	Гардероб персонала
134	Душевая кабина
135	Уборная
136	Коридор
	Гостиница (2 этаж)
137	Склад мебели, инвентаря
138	Коридор
	Гостиница (3 этаж)
139	Вестибюль
140	Администратор
141	Гардероб
142	Камера хранения
143	Венткамера
144	Трехместные номера 7 шт. х 18.44
145	Двухместные номера 2 шт. х 18.50
146	Зал буфета на 25 мест
147	Моечная столовой посуды
148	Подсобное помещение
149	Разгрузочная буфета
150	Центральная бельевая
151	Кладовая грязного белья
152	Коридор

продолжение

Пом.	Наименование
153	Бухгалтерия и касса
154	Кабинет директора
155	Постирочная
156	Женская уборная
157	Мужская уборная
158	Душевые кабины 2 шт.
159	Душевая и уборная персонала
160	Коридор
161	Комната общественных организаций
162	Комната чистки и глажения одежды
163	Комната дежурного персонала
164	Коридор
165	Тамбур выхода на крышу
	Общественные уборные
	(1 этаж)
166	Мужская уборная
167	Тамбур
168	Женская уборная
169	Тамбур
170	Служебное помещение
	Технические помещения
	(1 этаж)
171	Водомерный узел
172	Тепловой пункт
173	Венткамера
174	Зарядная
175	Кислотная
176	Электрощитовая
177	Коридор
178	Тамбур

Согласовано

Инв. № подл. | Подпись и дата | Взам. инв. №

Привязан

Инв. №

Рук. т.	Колчин	
Гл. инж.	Линецкий	
Гип вк	Зайцева	
Разраб.	Покровская	
Провер.	Зайцева	
Н. контр.	Гохман	

272-14-17-ВК

Рынок торговой площадью 600 кв.м

Общие данные (продолжение)

Стадия	Лист	Листов
Р	3	

ЦНИИЭП торговых зданий и туристских комплексов г. Москва

Типовой проект 272-14-17 Альбом III

Спецификация систем

Таблица 5

Марка поз.	Обозначение	Наименование	Кол. Рынок	Кол. Сезон торг.	Масса ед. кг.	Примеч.
		Водопровод хозяйственно-				
		питьевой и противопо-				
		жарный				
	Серия 4.901-8	Типовой водомерный узел				
		со счетчиком воды ВВ-50				
		схема N6	1	—		
	ГОСТ 18161-72	Вентиль муфтовый запорный				
		с муфтой и цапкой 15кч11р				
		со шлангом длиной 20м				
		и диаметром спрыска 16мм Ф50	17	—		
	ГОСТ 9086-74	То же 15б3к Ф15	58			
	То же	То же Ф20	20	—		
	"	" Ф25	14	3		
	ГОСТ 18161-72	То же 15кч18к Ф32	5	1		
	То же	То же Ф40	1	—		
	"	" Ф50	2	—		
	"	Кран поливочный Ф25	6	2		
		Трубопровод из водогазо-				
		проводных оцинкованных				
		труб ГОСТ 3262-75 Ф15х2.5	340	15		
		Ф20х2.5	165			
		Ф25х2.8	125	20/15		
		Ф32х2.8	40	35/35		
		Ф40х3.0	5			
		Ф50х3.0	160/80			
		Ф70х3.2				
		Ф100х4.0	140/140			
		Задвижка чугунная параллельная				
		фланцевая 30ч6вр Ф80	4			
		Горячее водоснабжение				
	ГОСТ 9086-74	Вентиль запорный				
		муфтовый 15б1к Ф15	34			
	То же	То же Ф20	21			
	"	" Ф25	10			
	ГОСТ 18161-72	То же 15кч18п Ф32	7			
	"	" Ф70	1			
	ГОСТ 19802-74	Смеситель для душа со				
		стационарной душевой				
		сеткой Ф15	12			
	ГОСТ 19872-74	Смеситель для мойки Ф15	26			
		Полотенцесушитель из во-				
		догазопроводных труб ПС1-4Ф32	2			

/Продолжение/ Таблица 5

Марка поз.	Обозначение	Наименование	Кол. Рынок	Кол. Сезон торг.	Масса ед. кг	Прим
		Кран поливочный Ф20	7			
		Трубопровод из водогазо-				
		проводных оцинкованных				
		труб ГОСТ 3262-75 Ф15х2.5	320			
		Ф20х2.5	190			
		Ф25х2.8	155			
		Ф32х2.8	60			
		Ф40х3.0	20			
		Ф50х3.0	65/65			
		Ф70х3.2	25/25			
	См. таблица 6 лист 14	Оборотное водоснабжение				
		Канализация дождевая,				
		Трубопровод из канализаци-				
		онных труб ГОСТ 6942.3-69 Ф100	5			
		Трубопровод из асбестоцемент-				
		ных труб ВТ-6 ГОСТ 539-73 Ф100	200/130			
		Воронка водосточная ВР-9Ф100	11			
		Ревизия РК-100 ГОСТ 6942.30-69	10			
		Муфта ГОСТ 8954-75 Ф80	10			
		Пробка ГОСТ 8963-75 Ф80	10			
		Тройник ТК-45° 100х100				
		ГОСТ 6942.22-69 шт.	16			
		Отвод 0-135° 100 ГОСТ				
		6942.12-69 шт.	54			
		Колено К-100 ГОСТ 6942.8-69	3			
		Компенсационный раструб				
		ГОСТ 6942.15-69 Ф100	9			
	Типовой проект 902-9-1	Дождеприемные колодцы				
	Выпуск VI	из сборных ж/б элементов				
		ДК-9 Ф1006	2	2		

В спецификации водоснабжения количество труб дано дробью: в числителе - общее количество труб, в знаменателе - количество труб в изоляции, и не учтен ввод водопровода.
В спецификации канализации количество труб дано дробью в числителе - общее количество труб, в знаменателе - количество труб, проходящих в земле, и не учтены выпуски канализации.

Продолжение таблицы 5 смотри лист 5.

Согласовано.

Инв. N подл. | Подп. и дата | Взам. инв. N

Привязан

Инв. N

Рук. М.	Колчин		
Гл. инж. М.	Линецкий		
Гип. ВК	Зайцева		
Разраб.	Покровская		
Провер.	Зайцева		
Н. контр.	Гохман		

272-14-17-ВК

Рынок торговой площадью 600 кв.м.

Общие данные (продолжение)

Стадия	Лист	Листов
Р	4	

ЦНИИЭП торгово-бытовых зданий и туристских комплексов г. Москва

Типовой проект 272-14-17 Альбом III

Спецификация систем

продолжение

Таблица 5

Марка поз.	Обозначение	Наименование	Кол. рынок	Кол. сезон торг.	Масса ед. кг	Прим.
		Канализация бытовая:				
	ГОСТ 22847-77	Унитаз „Компакт" керамический ссиденьем, с косым				
		выпуском, компл.	9			
	то же	То же с прямым выпуск., комп	23			
	ГОСТ 14380-69	Умывальник 550х420 тип Б				
		с выпуском ВСУ, сифоном				
		СФБ в, со смесителем				
		см-ум-нкс, компл.	36			
	ГОСТ 755-72	Писсуар керамический				
		настенный с сифоном-ре				
		визией и смывным				
		краном компл.	2			
	ТУ 21-28-1-70	Гигиенический душ „Бкдз"				
		с бутылочным сифоном				
		и смесительной арма-				
		турой компл.	1			
		Раковина ст. эмалированная с цельноотлитой спинкой с двухоборотным сифоном				
	ГОСТ 8631-75	ревизией со смесителем	2			
		верхним изливом, компл.				
	ГОСТ 10161-73	Поддон душевой мелкий				
		чугунный эмалированный с				
		напольным выпуском, компл	4			
	ГОСТ 1811-73	Трап чугунный эмалиро-				
		ванный ф 50	5			
	то же	то же ф 100	3			
		Трубопровод из канализа-				
		ционных труб ГОСТ 6942-69				
		ф50	100/20			
		То же ф 100	280/175			
		Ревизия РК-50 ГОСТ 6942-30-69	6			
		То же РК-100	13			
		Муфта ГОСТ 8954-75 ф40	9			
		То же ф80	34			
		Пробка ГОСТ 8963-75 ф40	9			
		То же ф80	34			
		Трубопровод из водогазопро				
		водных оцинкованных				
		труб ГОСТ 3262-75 ф40х3	10			

/продолжение/

Таблица 5

Марка поз.	Обозначение	Наименование	Кол. рынок	Кол. сезон торг.	Масса ед. кг	Прим
		Канализация произ-				
		водственная				
	ГОСТ 8631-75	Раковина стальная эмали-				
		рованная 600х500 с				
		цельноотлитой спинкой,				
		с двухоборотным сифоном-				
		ревизией СФ 40Д с настен-				
		ным смесителем и верх-				
		ним изливом, компл.	18			
	ГОСТ 7506-73	Мойка чугунная эмали-				
		рованная 800х600 без				
		спинки с двухоборотным				
		сифоном-ревизией СФ150Д				
		с настенным смесителем				
		верхним изливом, компл.	11			
	то же	То же без сифона-				
		ревизии с водоразборным				
		краном компл.	—	8		
	ГОСТ 1811-73	Трап чугунный эмалиро-				
		ванный ф 50	6			
	то же	То же ф 100	28			
	ГОСТ 6924-73	Сифон-ревизия двухобо-				
		ротный ф 50	25			
		Трубопровод из канализа-				
		ционных труб ГОСТ 6942-69 ф50	80/30	10/5		
		То же ф100	300/210	70/70		
		Ревизия РК-100. ГОСТ 6942-30-69	7	—		
	смотри лист	Воронка стальная свар-				
		ная ф 50	36	8		
		Муфта ГОСТ 8954-75 ф40	3	—		
		То же ф80	23	5		
		Пробка ГОСТ 8963-75 ф40	3	—		
		То же ф80	23	5		
		Ревизия РК-50 ГОСТ 8942.30-69	3	—		

В спецификации количество труб дано дробью: в числителе – общее количество труб, в знаменателе – количество труб, проходящих в земле.
В спецификации не учтены канализационные выпуски.

Согласовано

Взам. инв. №

Подп. и дата

Инв. № подл.

Привязан

Инв. №

Рук. м.	Колчин	
Гл. инж. м.	Калинецкий	
Гип вк	Зайцева	
Разраб.	Покровская	
Провер.	Зайцева	
Н. контр.	Гохман	

272-14-17-ВК

Рынок торговой площадью 600 кв. м

Общие данные. /окончание/

Стадия	Лист	Листов
Р	5	

ЦНИИЭП торгово-бытовых зданий и туристских комплексов г. Москва

Типовой проект 272-14-17 Альбом II

План 1 этажа

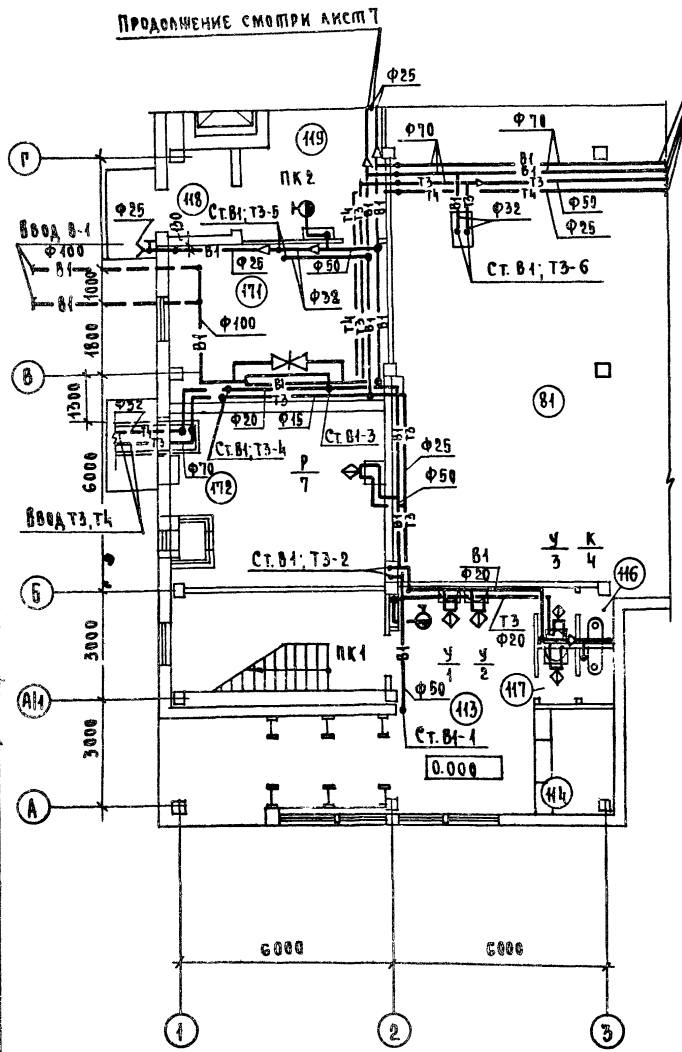

План 1 этажа

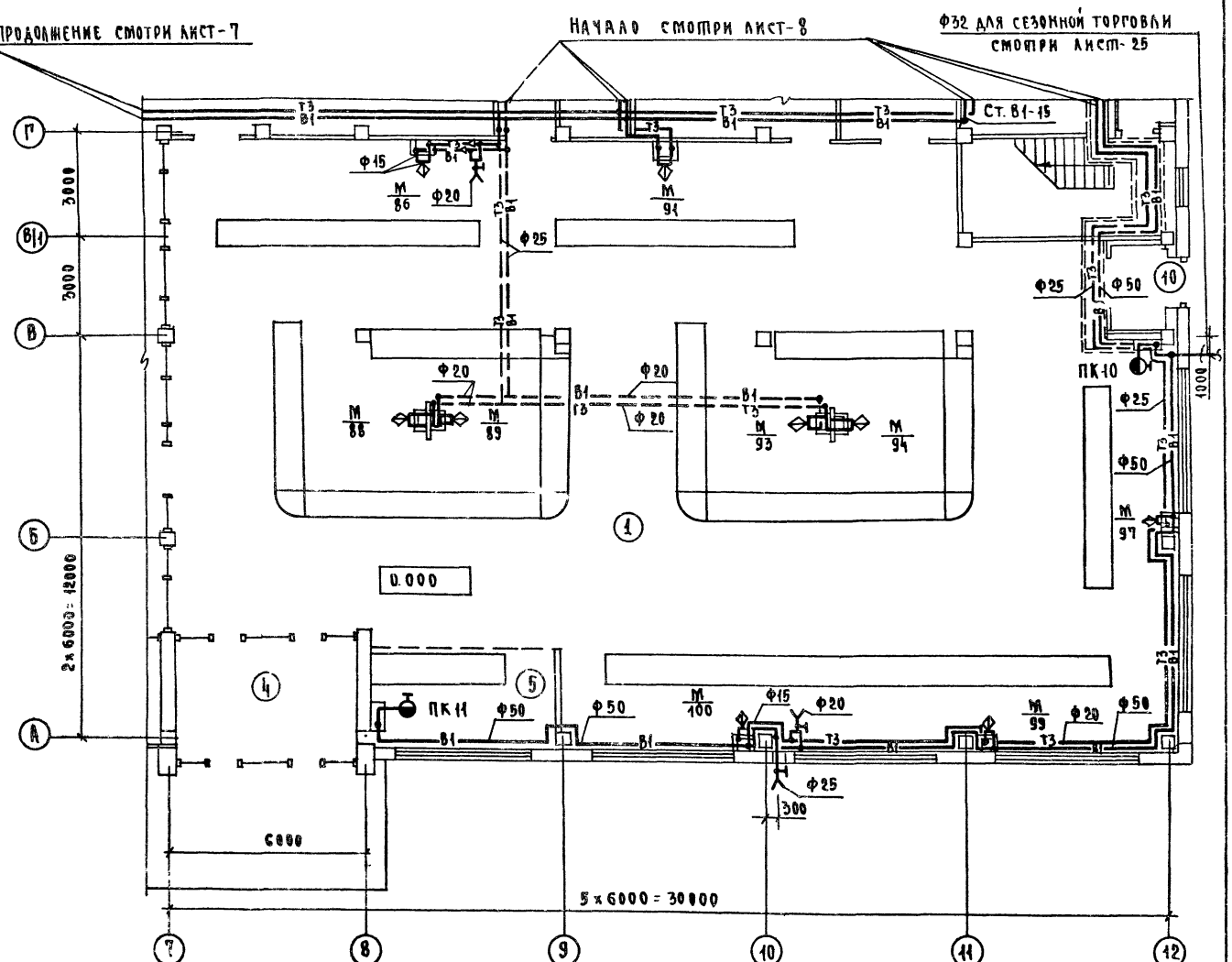

Экспликацию помещений смотри листы-2,3

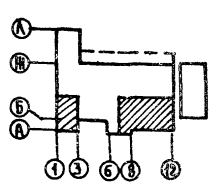

Привязан	Рук. мн. №	Колчин	
	Гл. инж. пр.	Аннецкий	
	ГИП ВК	Зайцева	
	Разраб.	Покровская	
	Провер.	Зайцева	
Инв. №	Н. контр.	Рохман	

272-14-17-ВК

Рынок торговой площадью 600 кв.м.

Водопровод. План 1 этажа в осях А-Г; 1-3. План 1 этажа в осях А-Г; 7-12

Стадия	Лист	Листов
Р	6	

ЦНИИЭП торгово-бытовых зданий и туристских комплексов г. Москва

17763-02

Согласовано: ГАП Кабинович; ГИП Калекин; Технолог Мелкова

За оборуд. Шумилов; С.С. Прокопченко; ГИП Ольшанский

Инв. № подл. | Подп. и дата | Взам. инв. №

Типовой проект 272-14-17 Альбом II

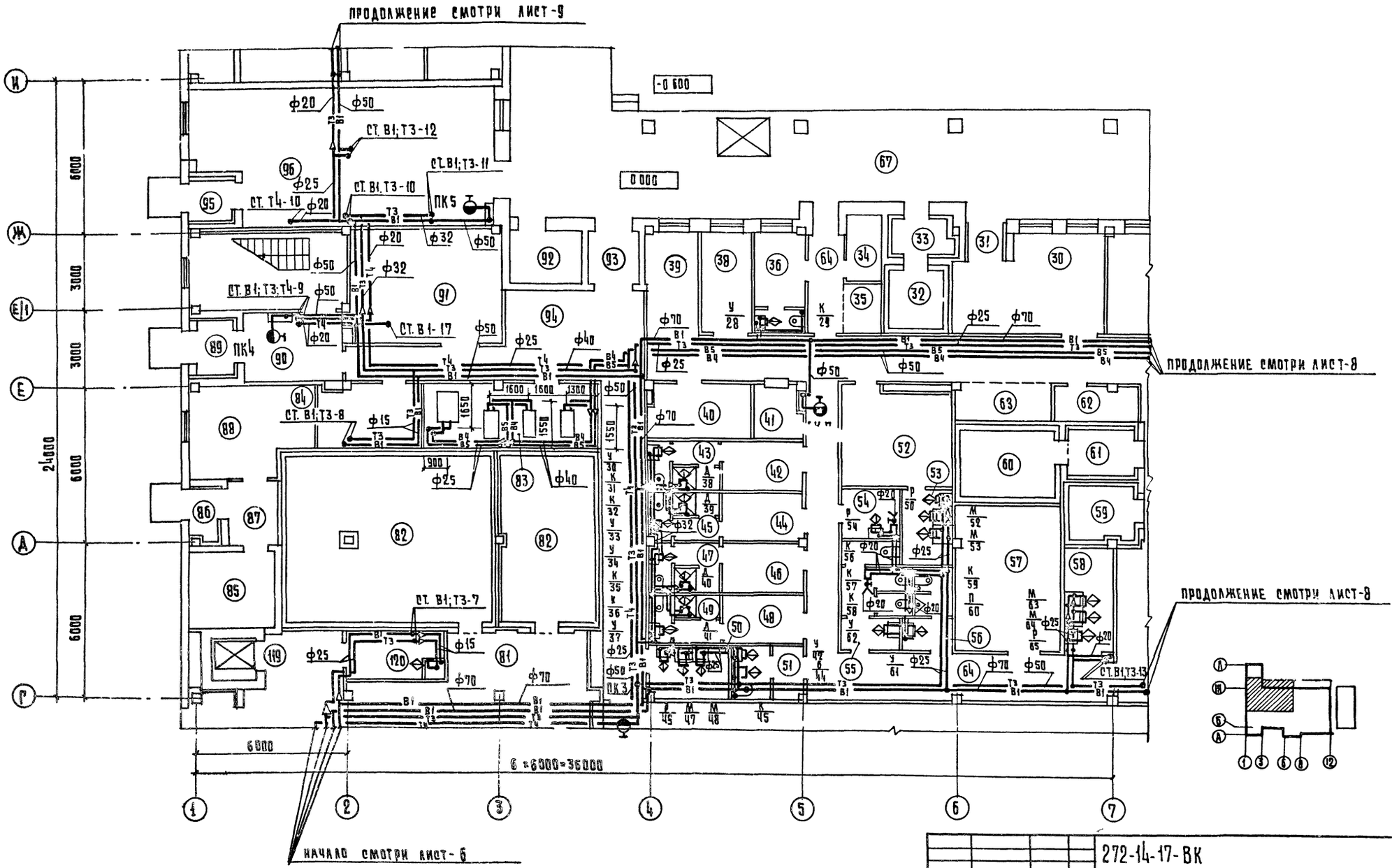

Экспликацию помещений смотри лист-3

Рук. м.	Колчин		
Гл. инж. м.	Линецкий		
ГИП вк.	Заицева		
Разработ.	Покровская		
Проверил	Заицева		
Н.контр.	Гохман		

Привязан

Инв. №

Копировал Гаврилина

272-14-17-ВК

Рынок торговой площадью 600 кв.м

Водопровод. План 1 этажа в осях Г-И, 1-7

Стадия	Лист	Листов
Р	7	

ЦНИИЭП торгово-бытовых зданий и туристских комплексов г. Москва

Формат 22

Согласовано: ГАП Рабинович; ГИП Каменна; Технолог Мелкова

Хол. чет. Эл. обогрев; ВК; ГИП ВС

Инв. № подл. | Подп. и дата | Взам. инв. №

Типовой проект 272-14-17 Альбом II

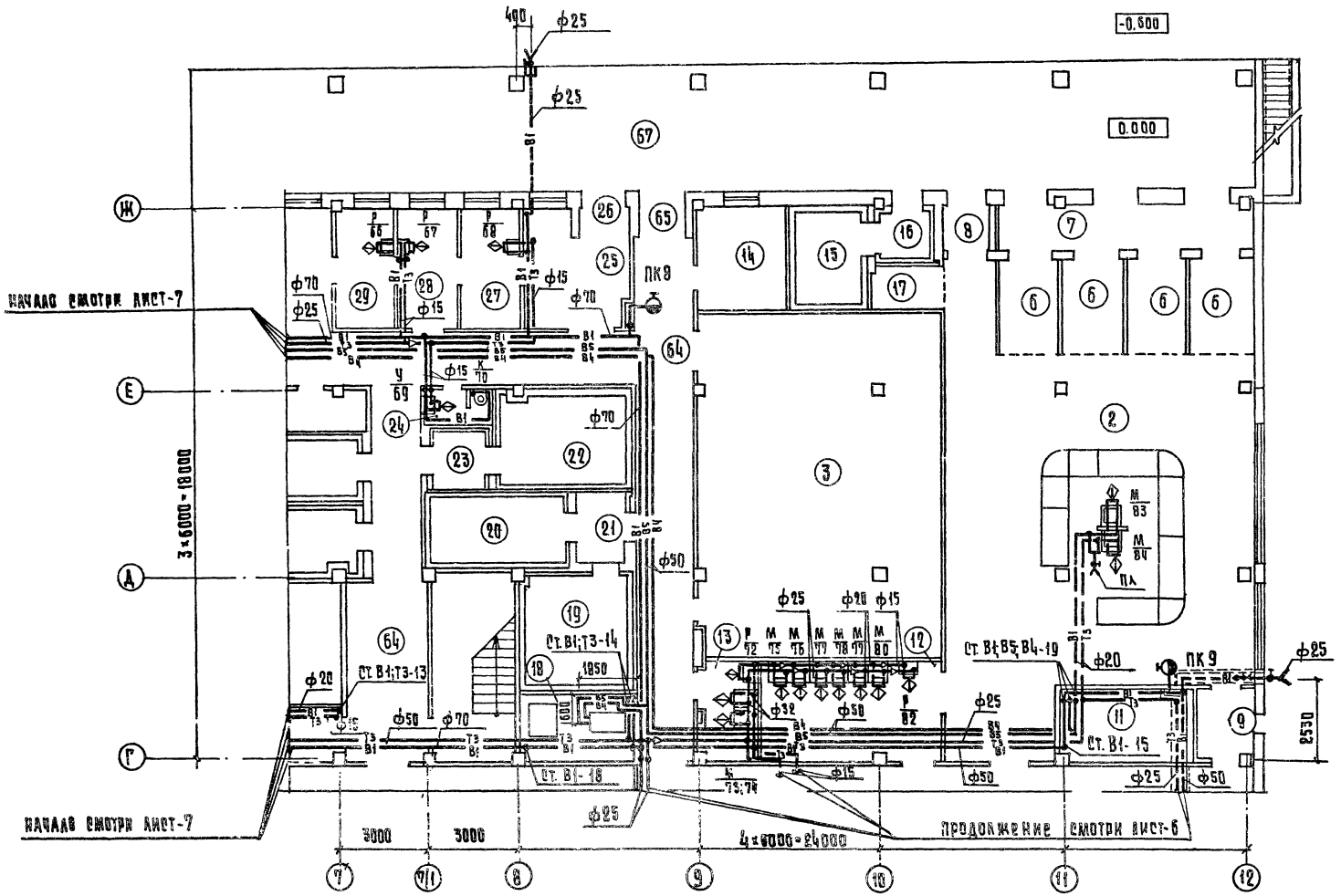

Экспликацию помещений смотри листы-2,3

Согласовано:							
Гип	Рабинович						
Рук	Калединн						
Технолог.	Мелкова						
Инв. № подл.	Подп. и дата	Взам. инв. №					

Хол. уст.	Эл. обор.	Сс	Водоснабжение	Канализация	Тепл. сети	Тепл. пункт	Автоматика
Мирская	Шпрингезов	Подшитова	Полосина				

Привязан							
Инв. №							

Рук. М.	Колчин						
Гл. инж. М.	Линецкий						
Сип ВК	Зайцева						
Разраб.	Покровская						
Провер.	Зайцева						
Н. контр.	Гох. Ман						

272-14-17-ВК.

Рынок торговой площадью 600 кв. м.

Водопровод. План 1 этажа в осях С-Н; 7-12

Стадия	Лист	Листов
Р	8	

ЦНИИЭП г. Москва

Торгово-торговых зданий и туристских комплексов

Копировал Гаврилина

Формат 2а

Типовой проект 272-14-17 Альбом II

План 1 этажа

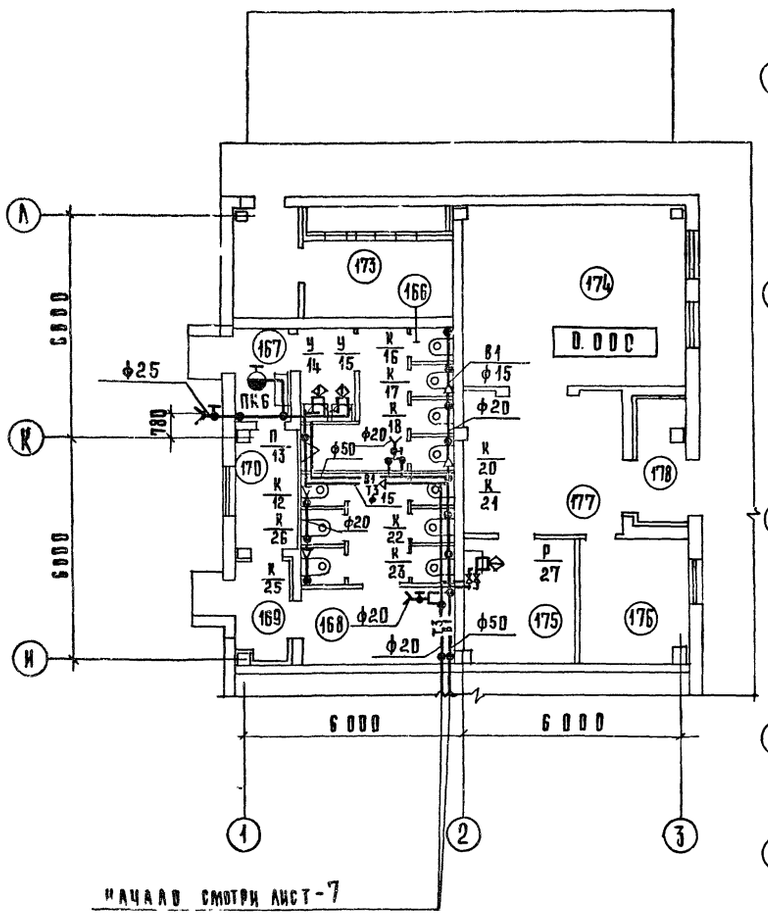

Начало смотри лист-7

План 2 этажа

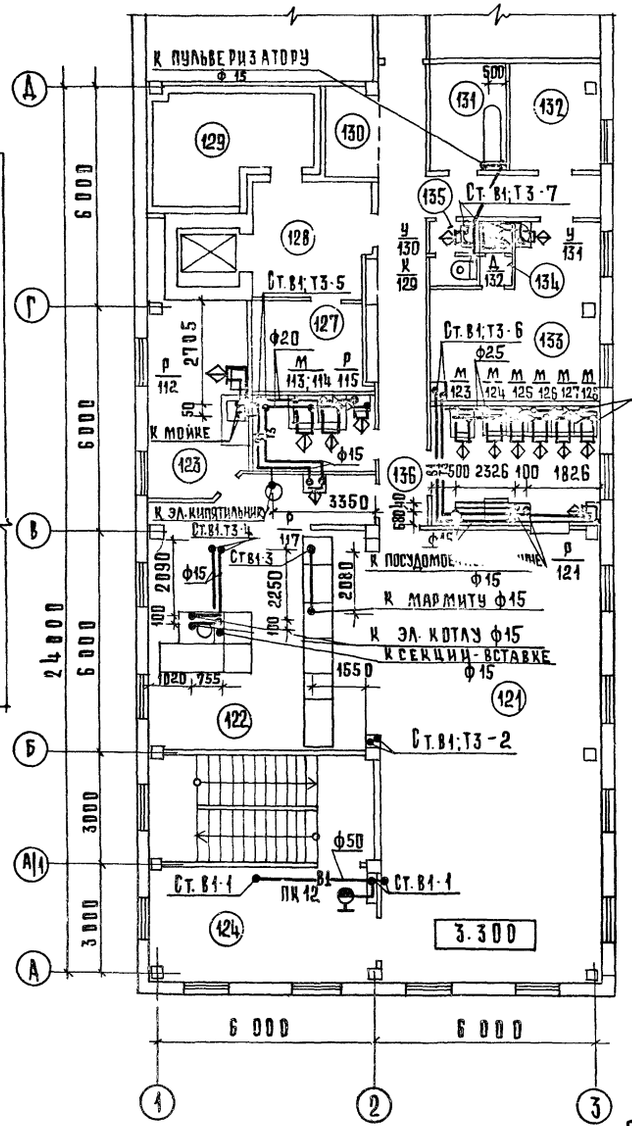

План 2 этажа

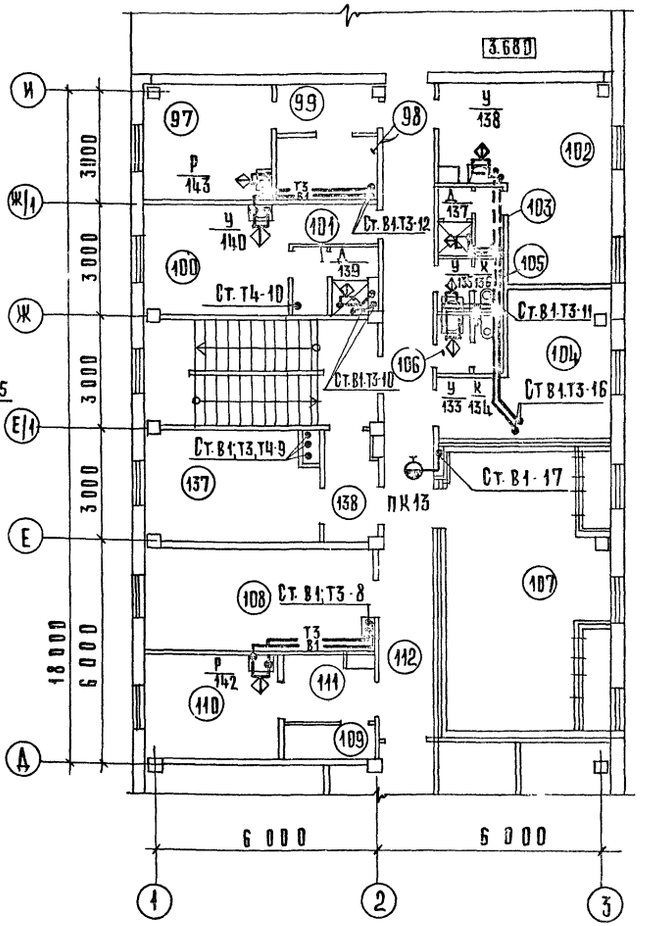

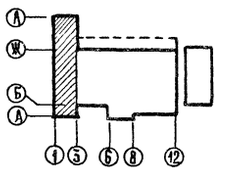

Экспликацию помещений смотри лист-3.

Гл.инж.пр.	Линецкий		
Гл.инж.пр.	Линецкий		
Гл.инж.пр.	Линецкий		

ТИПОВОЙ ПРОЕКТ 272-14-17 АЛЬБОМ II

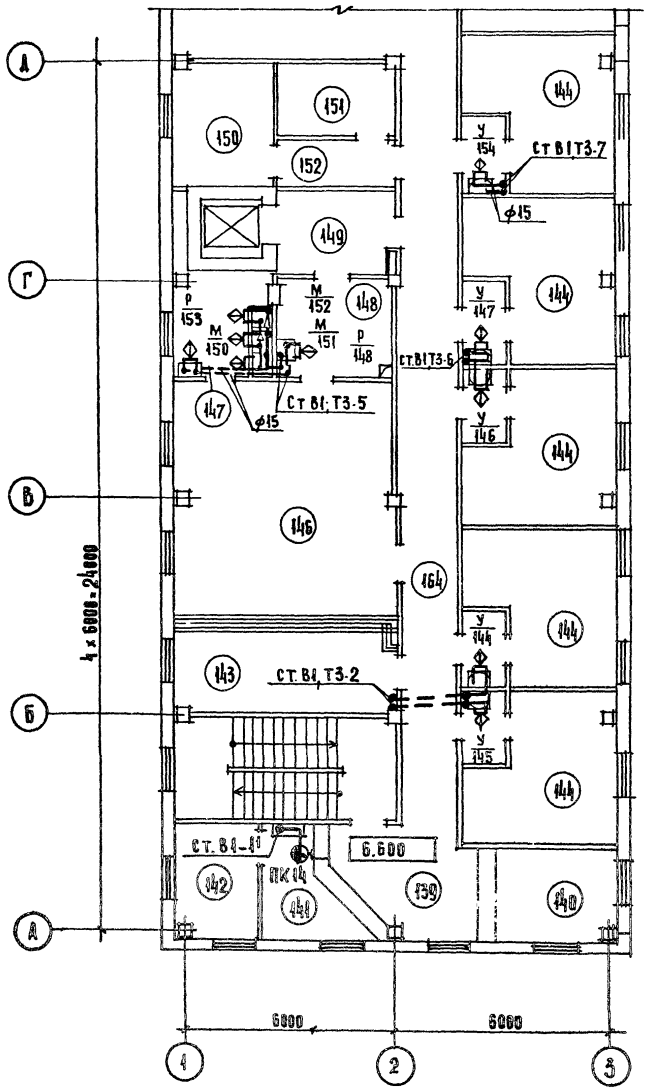

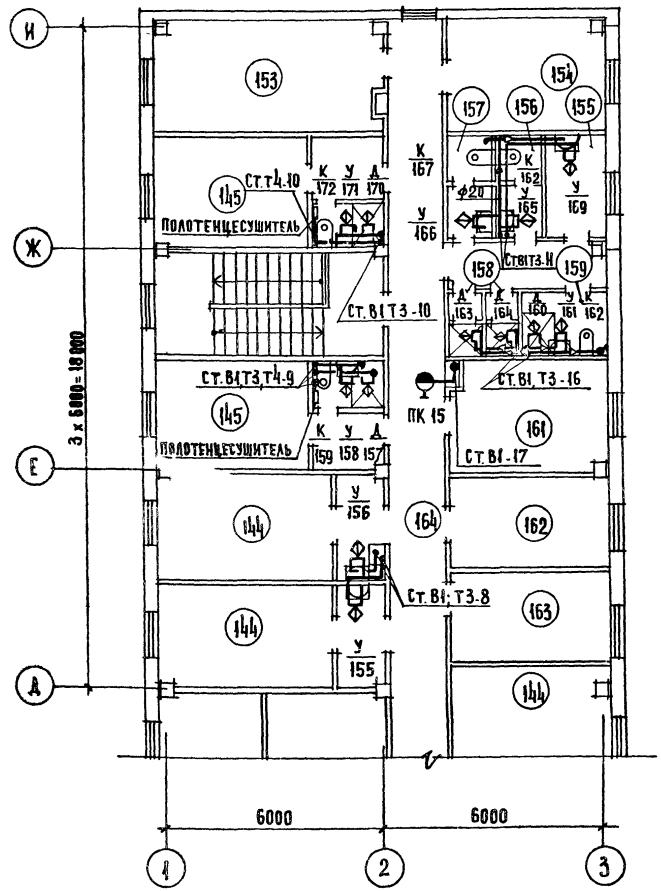

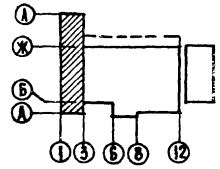

Экспликацию помещений смотри лист-3

ГАП	РАДЕНКОВ		
ГИП	КАЕГАНА		
ТЕХНОЛОГ	ПАТРИК		
ЗАВ. ОБОРУД.	ШИРИЯКОВ		
СС	ПРИНУТЕНКО		
ГИП ОВ	ГОЛОБОЛИНА		

СОГЛАСОВАНО:

ИНВ. № | ПОДП. И ДАТА | ВЗАМ. ИНВ. №

ПРИВЯЗАН	РУК. М.	КОЛЧИН	
	ГЛ.ИНЖ.М.	ЛИНЕЦКИЙ	
	ГИП ВК	ЗАЙЦЕВА	
	РАЗРАБОТ	ПОКРОВСКАЯ	
	ПРОВЕРИЛ	ЗАЙЦЕВА	
ИНВ. №	Н.КОНТР	ГОХМАН	

272-14-17-ВК

РЫНОК
ТОРГОВОЙ ПЛОЩАДЬЮ 600 КВ.М

ВОДОПРОВОД
ПЛАН 3 ЭТАЖА.

СТАДИЯ	ЛИСТ	ЛИСТОВ
Р	10	

ЦНИИЭП г. МОСКВА

ТОРГОВО-БЫТОВЫХ ЗДАНИЙ И ТУРИСТСКИХ КОМПЛЕКСОВ

Типовой проект 272-14-17 Альбом II

План 2 этажа

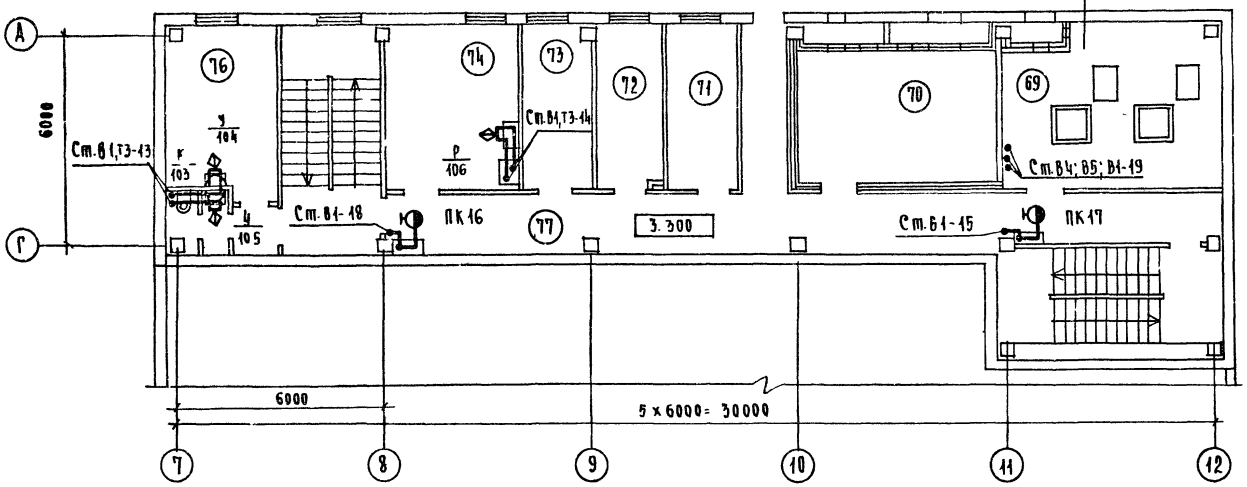

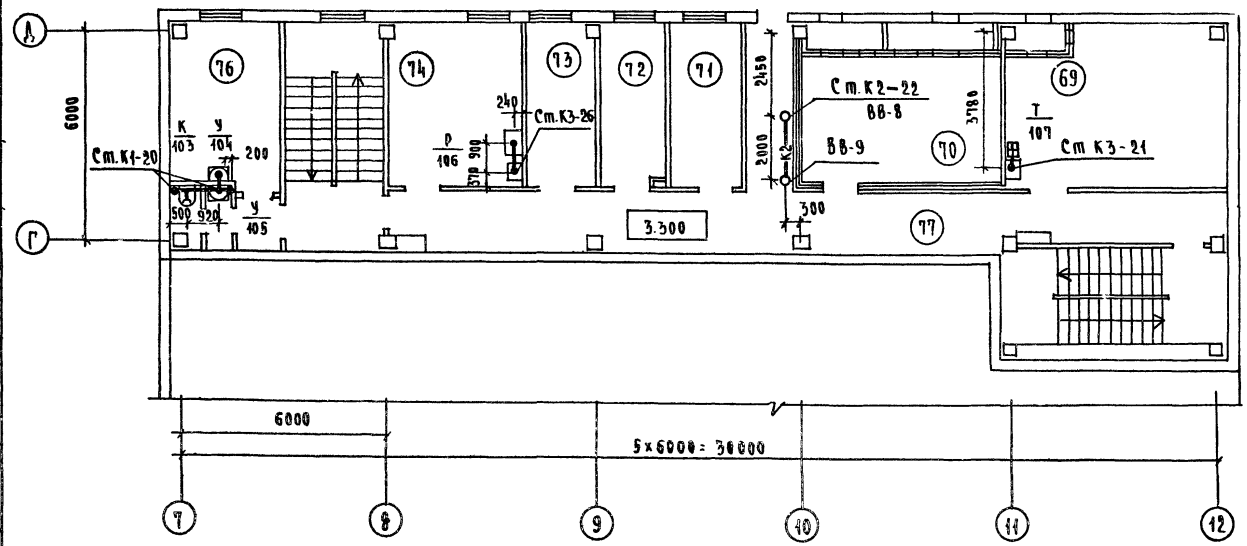

Экспликацию помещений смотри лист-3

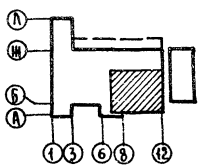

Воронка

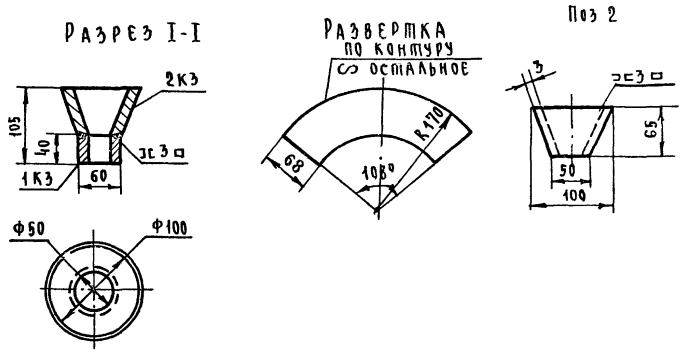

Спецификация системы К3

Таблица

Марка поз.	Обозначение	Наименование	Кол.	Масса ед.кг.	Прим.
1К3		Патрубок стальной			
		ГОСТ 3262-75 Ф50	1		
2К3		Воронка стальная			
		из Ст.3 ГОСТ 19903-74			
		Ф 100×50	1		

1. Отклонения свободных размеров по 7 классу точности ОСТ 1010 ГОСТ 2689-74.
2. Сварку производить сплошным швом по периметру прилегания деталей.
3. Сварные швы зачистить
4. Места реза деталей без чертежа обработать ∇3

Рук. М.	Колчин		
Гл. инж. М	Линецкий		
ГИП ВК	Зайцева		
Разраб.	Покровская		
Пров.	Зайцева		
Н. контр	Гохман		

Привязан

Инв. №

272-14-17-ВК

Рынок торговой площадью 600 кв.м

Водопровод. Канализация. План 2 этажа. Воронка.

Стадия	Лист	Листов
Р	11	

ЦНИИЭП торгово-бытовых зданий и туристских комплексов г. Москва

Согласовано: ГАП Рабинович; ГИП Калинина; Технолог Мелкова

Хол. уч. Мирская; Эл. обор. Ширшаков; С.С. Прокопчик; ГИП ОВ Голубинка

Инв. № подл. | Подпись и дата | Взам. инв. №

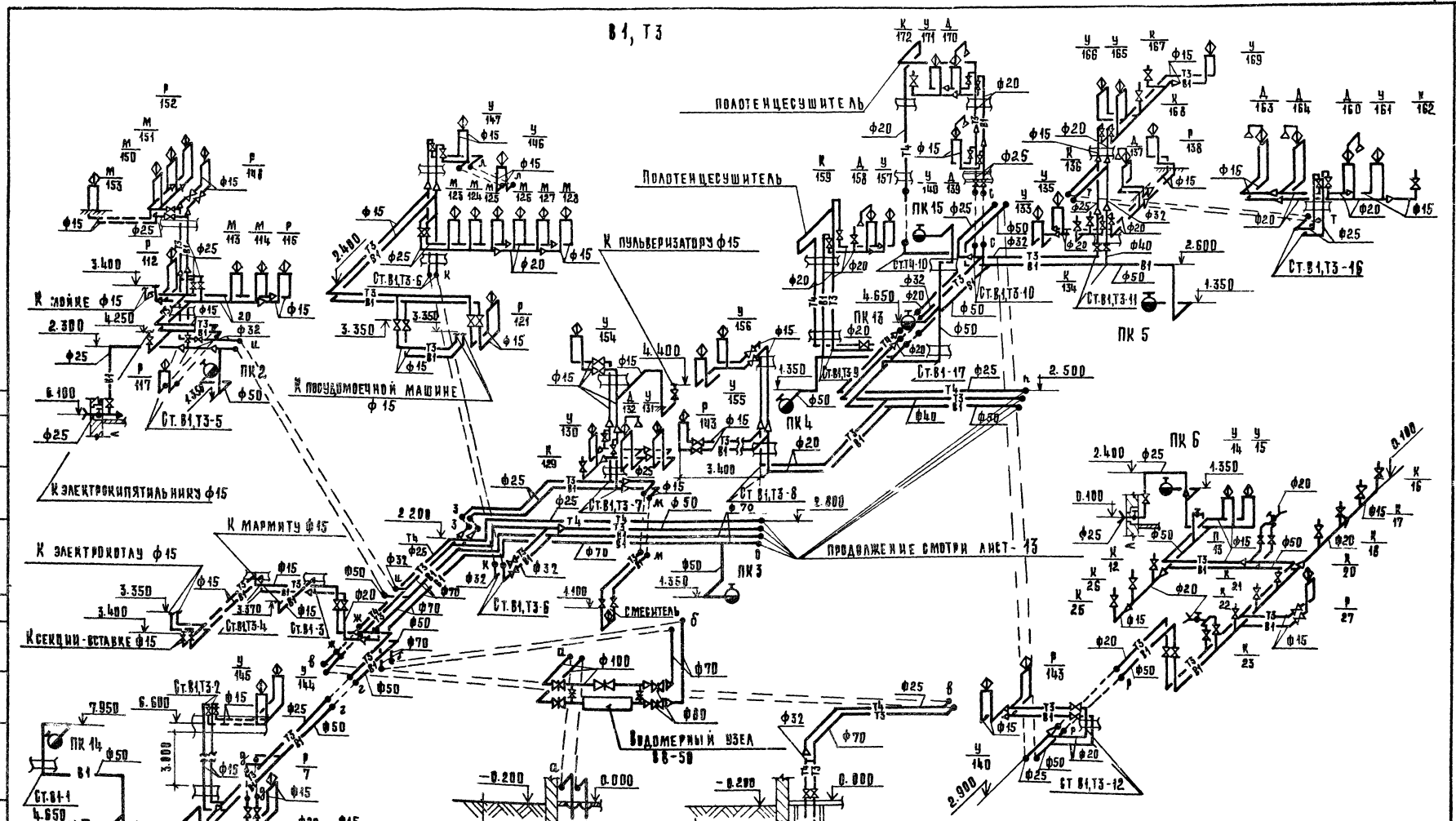

Рук. м.	Колчин						
Гл. инж. м.	Алнецкий						
Гип. вк	Зайцева						
Разработ.	Покровская						
Проверил	Зайцева						
Н. контр.	Рохман						

Привязан

Инв. №

272-14-17-ВК

Рынок торговой площадью 600 кв.м.

Водопровод. Схема. (начало).

Стадия	Лист	Листов
Р	12	

ЦНИИЭП г. Москва

Копировал:

Инв. № подл. | Подп. и дата | Взам. инв. №

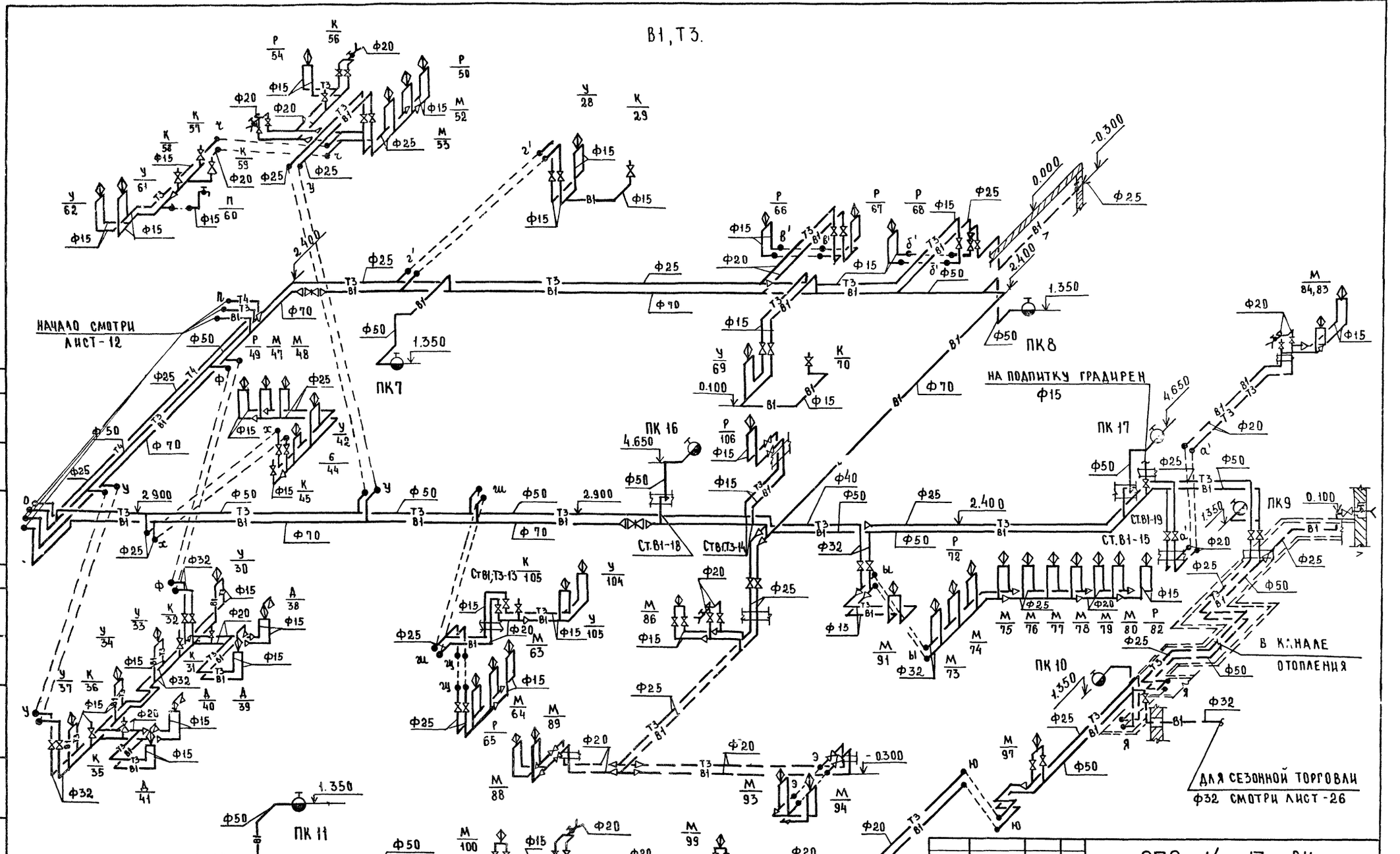

ТИПОВОЙ ПРОЕКТ 272-14-17 АЛЬБОМ II

СОГЛАСОВАНО

ИНВ.№ ПОДЛ. | ПОДП. И ДАТА | ВЗАМ. ИНВ.№

ПРИВЯЗАН			
ИНВ. №			

РУК.М	КОЛЧИН		
ГА ИНЖ.М	ЛИНЕЦКИЙ		
ГИП ВК	ЗАЙЦЕВА		
РАЗРАБ.Т	ПОКРОВСКАЯ		
ПРОВЕРИЛ	ЗАЙЦЕВА		
Н.КОНТР.	ГОХМАН		

272-14-17 -ВК

Рынок торговой площадью 600 кв.м

Водопровод. Схема. /Окончание/

СТАДИЯ	ЛИСТ	ЛИСТОВ
Р	13	

ЦНИИЭП торгово-бытовых зданий и т. г. Москва

Типовой проект 272-14-17 Альбом III

План в осях Г-Д, 11-12

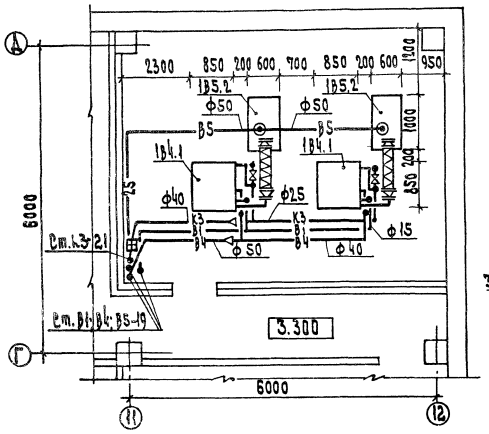

Схема обвязки насосов и градирен

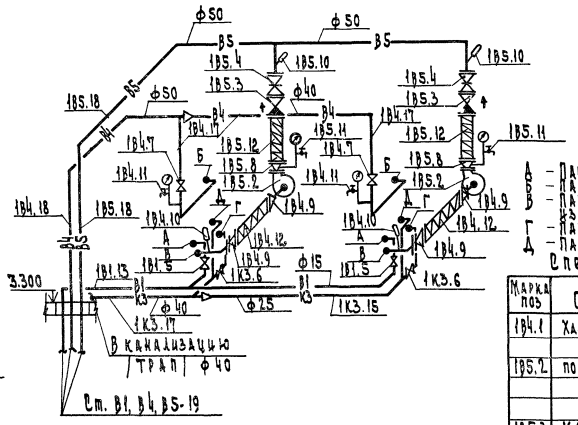

Градирня марки ГПВ-20М с привязкой патрубков.

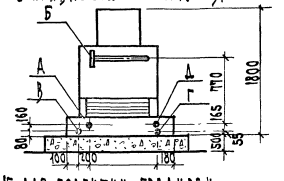

А – Патрубок Ф15 для подпитки градирни.
Б – Патрубок Ф40 для подвода охлаждаемой воды
В – Патрубок Ф40 для отвода охлажденной воды из бака градирни к насосу.
Г – Патрубок Ф25 для слива воды из градирни.
Д – Патрубок Ф25 для перелива воды из градирни.

Спецификация систем 1В4, 1В5.

Таблица 6

Марка поз	Обозначение	Наименование	Кол.	Масса ед., кг	Примечание
1В4.1	Харьковский мех. завод	Градирня пленочная			
		вентиляторная ГПВ-20	2		
1В5.2	по „Армхиммаш"	Насос центробежный 1,5К-6			
		эл. двигателем АОЛ2-21-2,			
		N=1,5 квт n=2900 об/мин	2		
1В5.3	Каталог ЦКБА	Клапан поворотный обратный			
		фланцевый 19ч16р Ф50	2		
1В5.4	Каталог ЦКБА	Задвижка параллельная			
		фланцевая 31ч6нж Ф50	2		
1В1.5; 1В4.5	То же	Вентиль муфтовый запорный			
1В5.5		15Б3К Ф15	10		
1В5.6; 1В5.8	"	То же Ф25	4		
1В4.7	"	То же Ф40	2		
1В5.8	—	Переход стальной сварной Ф50×40	2		
1В4.9	—	То же Ф50×40	4		
1В5.10		Термометр в гильзе	4		
1В5.11		Манометр с контрольным краном	4		
1В4.12; 1В5.12		Вибровставка Ф50	4		
1В4.13		Трубопровод из водогазопро-			
1В5.13		водных труб ГОСТ 3262-75 Ф15×2,5	20		м
1В5.14; 1В5.15		То же Ф20×2,5	35		м
1В5.16; 1В5.18		" Ф25×2,8	20		м
1В5.16; 1В5.18		" Ф32×2,8	10		м
1В4.13; 1В5.13		" Ф40×3,0	25		м
1В4.13; 1В5.13		" Ф50×3,0	180		м

Привязан

Инв. №

Гл. инж. мастерской	Колчин		
Гл. инж. проекта	Малевский		
ГИП вк	Сапцева		
Разраб.	Покровская		
Провер.	Сапцева		
Н. контр.	Похмаев		

272-14-17-ВК

Рынок торговой площадью 600 кв.м

Оборотное водоснабжение.

Стадия	Лист	Листов
Р	14	

ЦНИИЭП г. Москва

Мурманск, Ленинск, Ташкент, Ереван, Мурманск, Комсомольск

Согласовано: Мурманский, Ленинский, Ташкентский, Ереванский, Мурманский, Комсомольский

Типовой проект 272-14-17 Альбом V

Продолжение смотри лист-16

Выпуск К1-2 ф100

Выпуск К3-2 ф100

Выпуск К1-1 ф100

Выпуск К2-5 ф100

См. К1-5

См К3-6

См. К3-3

См. К3-4

См К2-2

См. К1-1

6000 6000 3000 3000

6000 2400 6 х 6000 = 36000

Экспликацию помещений смотри лист-3

Согласовано:							
Гип	Разумович						
Рук.	Каминский						
Технолог	Колобродский						
Зам. главн. инж. проекта	Шерешевский						
Гл. спец.	Ковальский						
Гл. инж. проекта	Ковалев						
Инв. № подл.	Подп. и дата	Взам. инв. №					

Привязан							
Инв. №							
Рук. мас.	Колчин			272-14-17-ВК			
Гл. инж. мастерской	Мальницкий			Рынок торговой площадью 600 кв.м	Стадия	Лист	Листов
Гип ВК	Зайцева				Р	15	
Разраб.	Покровская			Канализация План 1 этажа в осях И-Г; 1-7.	ЦНИИЭП г. Москва		
Провер.	Сапцева						
Н. контр.	Тахмин						

Подробно рассмотрены заданной мощности комплексов

17763-02

Типовой проект 272-14-17 Альбом II

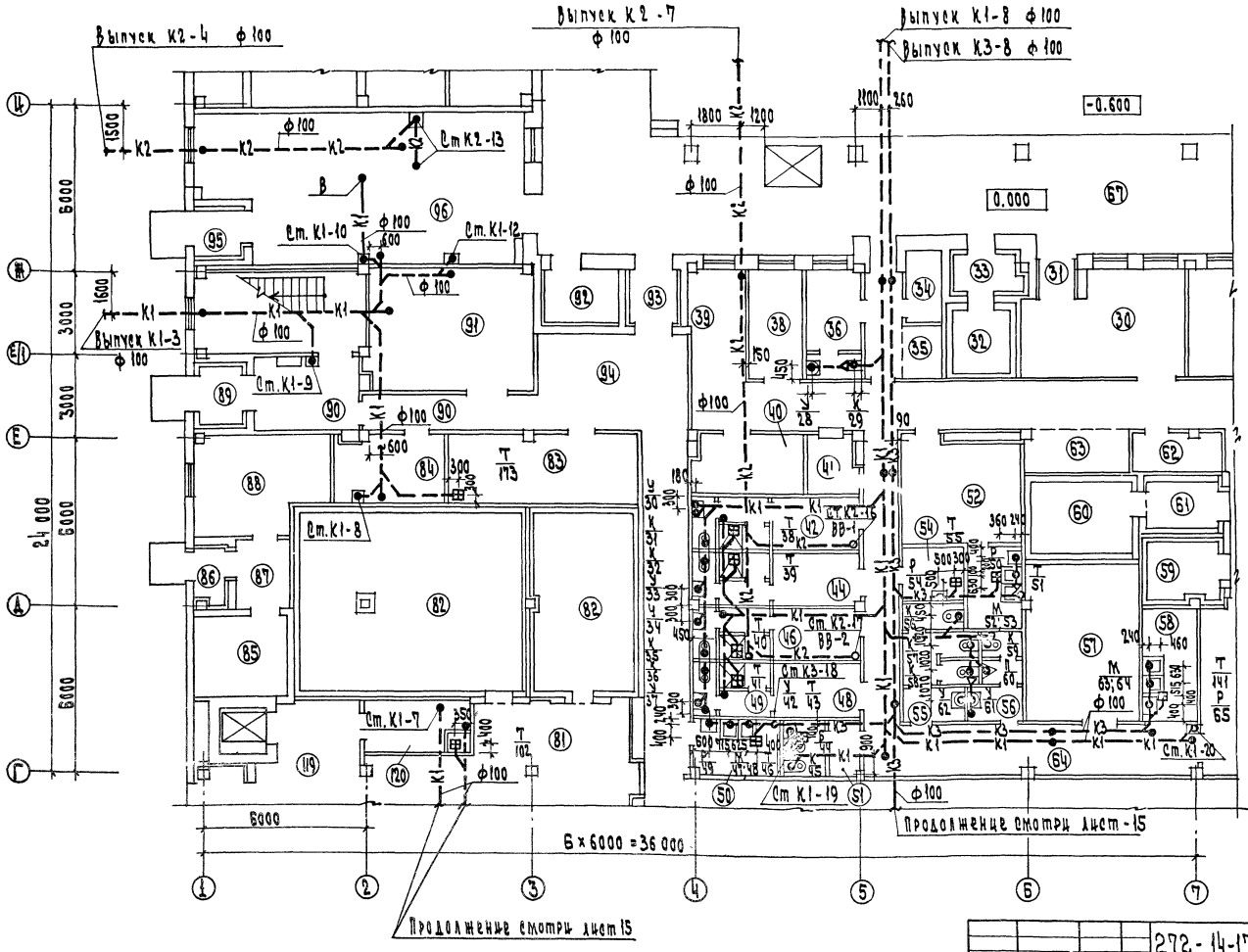

Экспликацию помещений смотри лист 3

Гл. арх. проекта	Чернилкова						
Гл. инж. проекта	Ганнова						
Гл. инж.	Каплунова						
Гл. технолог	Мехоруда						
Согласовано							
Инв. № подл.	Подп. и дата	Взам. инв. №					

Привязан							
Инв. №							
Ул. мастер	Колчин						
Гл. инженер проекта	Цыприкин						
Гл. инж.	Каплунова						
Разраб.	Покровская						
Провер.	Ганнова						
Н. контр.	Похмай						

272-14-17-ВК

Рынок торговой площадью 600 кв.м.

Канализация. План 1 этажа в осях Г-И, 1-7

Стадия	Лист	Листов
Р	16	

ЦНИИЭП г. Москва

Торгово-бытовых зданий и предприятий коммерческого назначения

Типовой проект 272-14-17 Альбом II

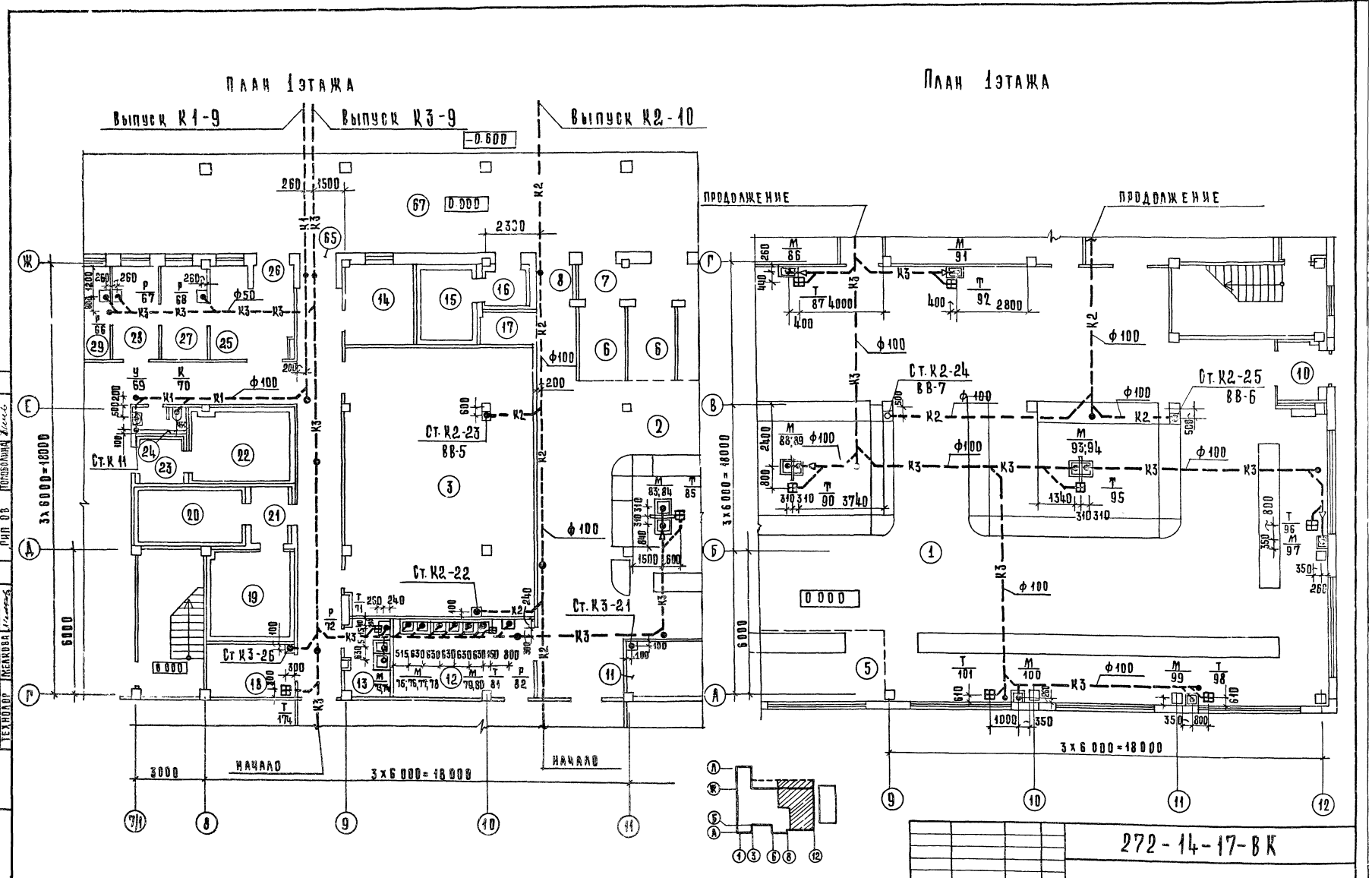

Экспликацию помещений смотри листы - 2; 3.

Рук. м. № 1	Колчин		
Гл. инж. м.	Линецкий		
Гл. ВК	Заицева		
Разработ.	Поверовский		
Проверил	Заицева		
Н. контр.	Рохман		

Привязан

Инв. №

272-14-17-ВК

Рынок торговой площадью 600 кв.м.

Канализация. План 1этажа в осях Г-Ж; 7/11-11. План 1этажа в осях А-Г; 9-12.

Стадия	Лист	Листов
Р	17	

ЦНИИЭП г. Москва

Согласовано: Гл. инж. проекта Рабинович; Гл. инж. Каменова; Технолог Мелкова

Хол. уст. Мирошник; Эл. обор. и эл. Шнирман; ОС Прочитеня; ВиП ОВ Голобина

Взам. инв. № | Подп. и дата | Инв. № подл.

Типовой проект 272-14-17 Альбом II

План 1 этажа

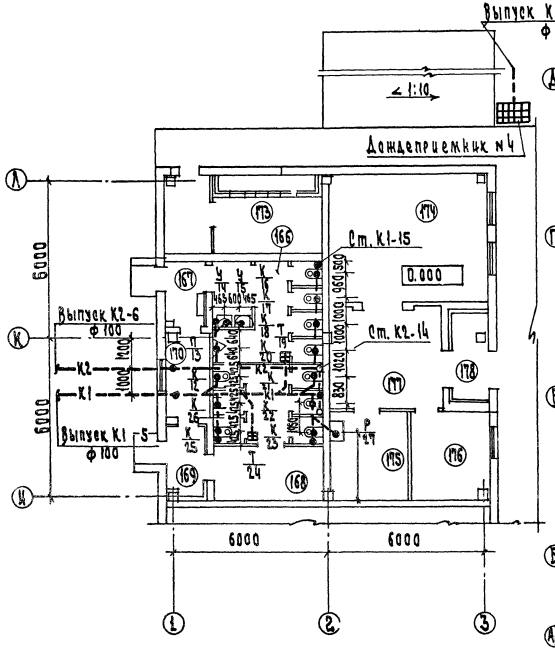

План 2 этажа

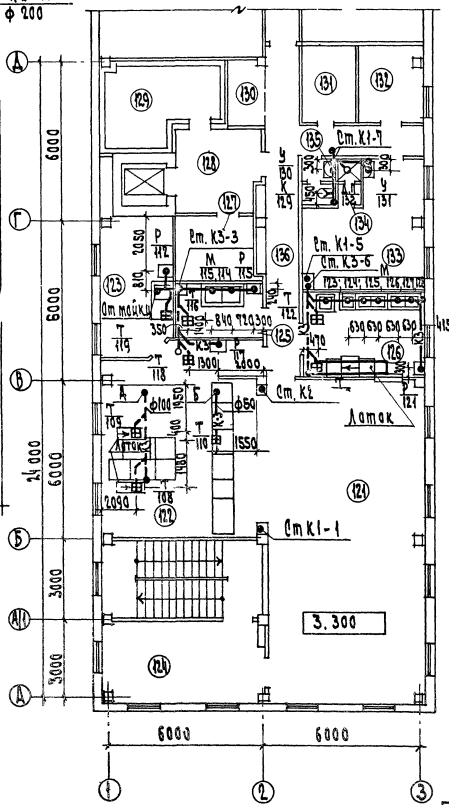

План 2 этажа

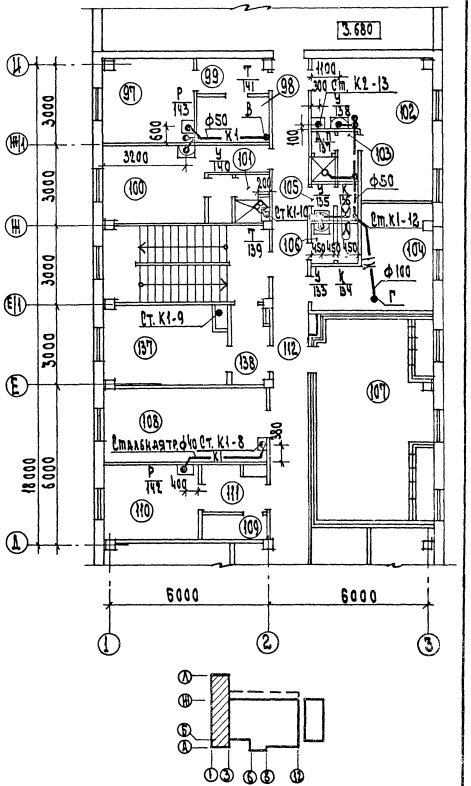

Экспликацию помещений смотри лист-3

Изм.	Кол. уч.	Лист	N док.	Подп.	Дата		
Разраб.							
Гл. спец.							
Нач. отд.							
Гл. инж. проекта							
Нач. отдела							
Согласовано							
Типовой проект							
Инв. N подл.	Подп. и дата	Взам. инв. N					

Привязан

Инв. N

272-14-17-ВК

Рук. мастерской	Колчин		
Гл. инж. мастерской	Малицкий		
ГИП	Аксадцева		
Разработал	Покровская		
Проверил	Зайцева		
Н. контр.	Полкан		

Рынок торговой площадью 600 кв.м

Канализация. План 1 этажа в осях К-А; 1-3. План 2 этажа

Стадия	Лист	Листов
Р	18	

ЦНИИЭП г. Москва

Торгово-бытовых зданий и туристских комплексов

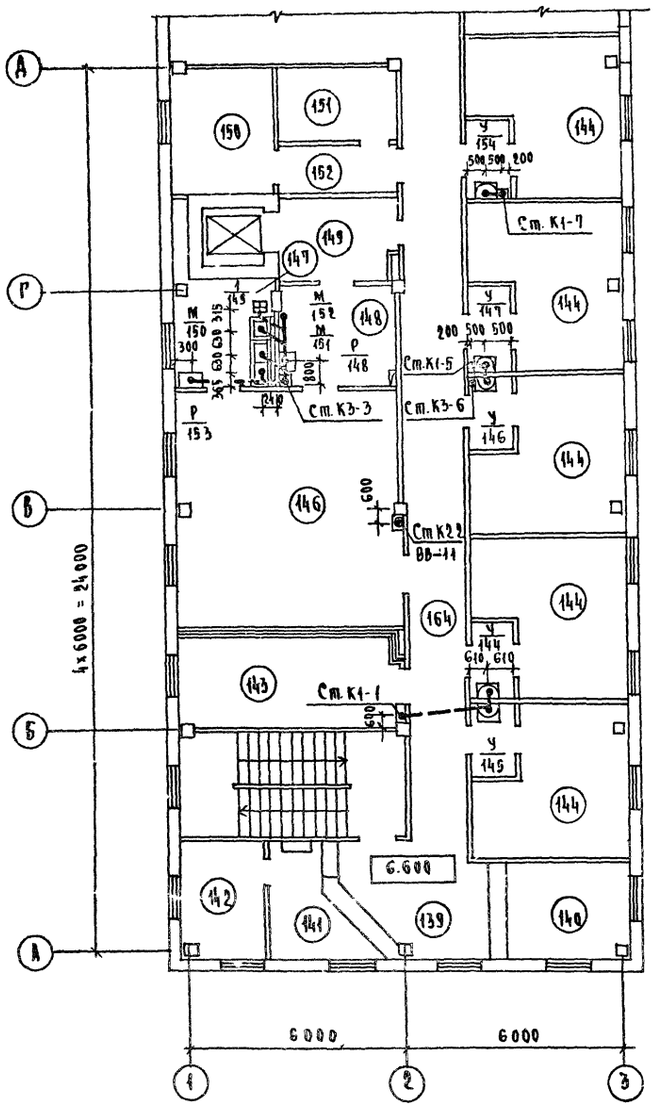

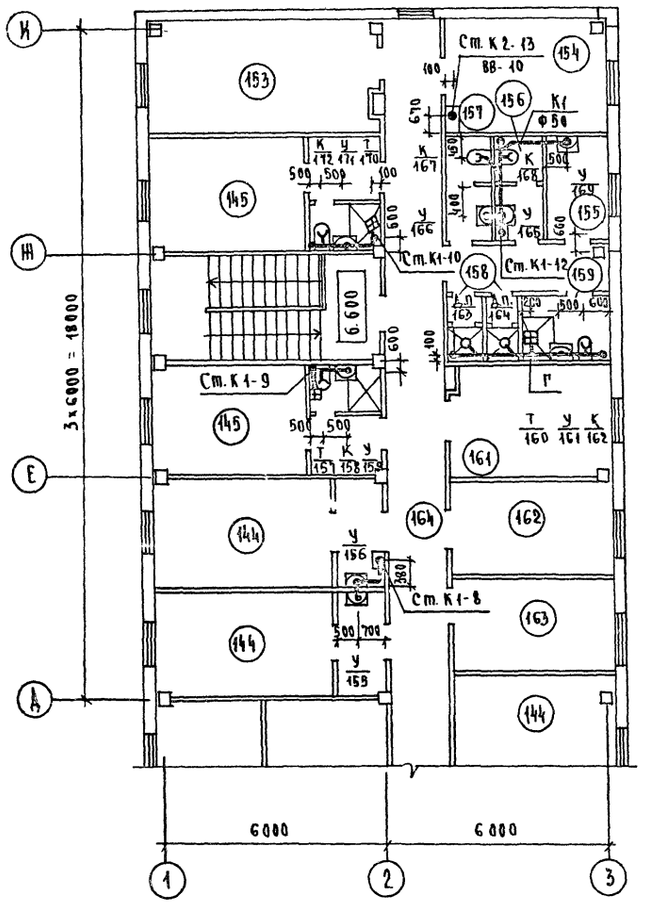

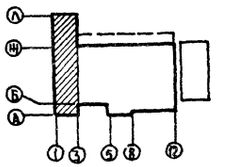

Экспликацию помещений смотри лист 3

Привязан	Рук. т.	Колчин	
	Гл. инж. пр.	Анисецкий	
	Гип вк	Зайцева	
	Зав. отд.	Покровская	
	Проверил	Зайцева	
Инв. N	Н. контр.	Гохман	

272-14-17-ВК

Рынок торговой площадью 600 кв. м.

Канализация. План 3 этажа.

Стадия	Лист	Листов
Р	19	

ЦНИИЭП торгово-бытовых зданий и туристских комплексов в Москва

17763-02

Типовой проект 272-14-17 альбом

Гип	Рабинович		
Гл. кн.	Калядина		
Технолог	Патрина		
Нач. отд.	Покровская		
Гл. спец.	Гохман		
Нач. пр.	Зайцева		
Нач. сект.	Ковальчик		
Ст. инж.	Гнп-ов		

Взам. инв. № | Подп. и дата | Инв. № подл.

Типовой проект 212-14-17 Альбом II

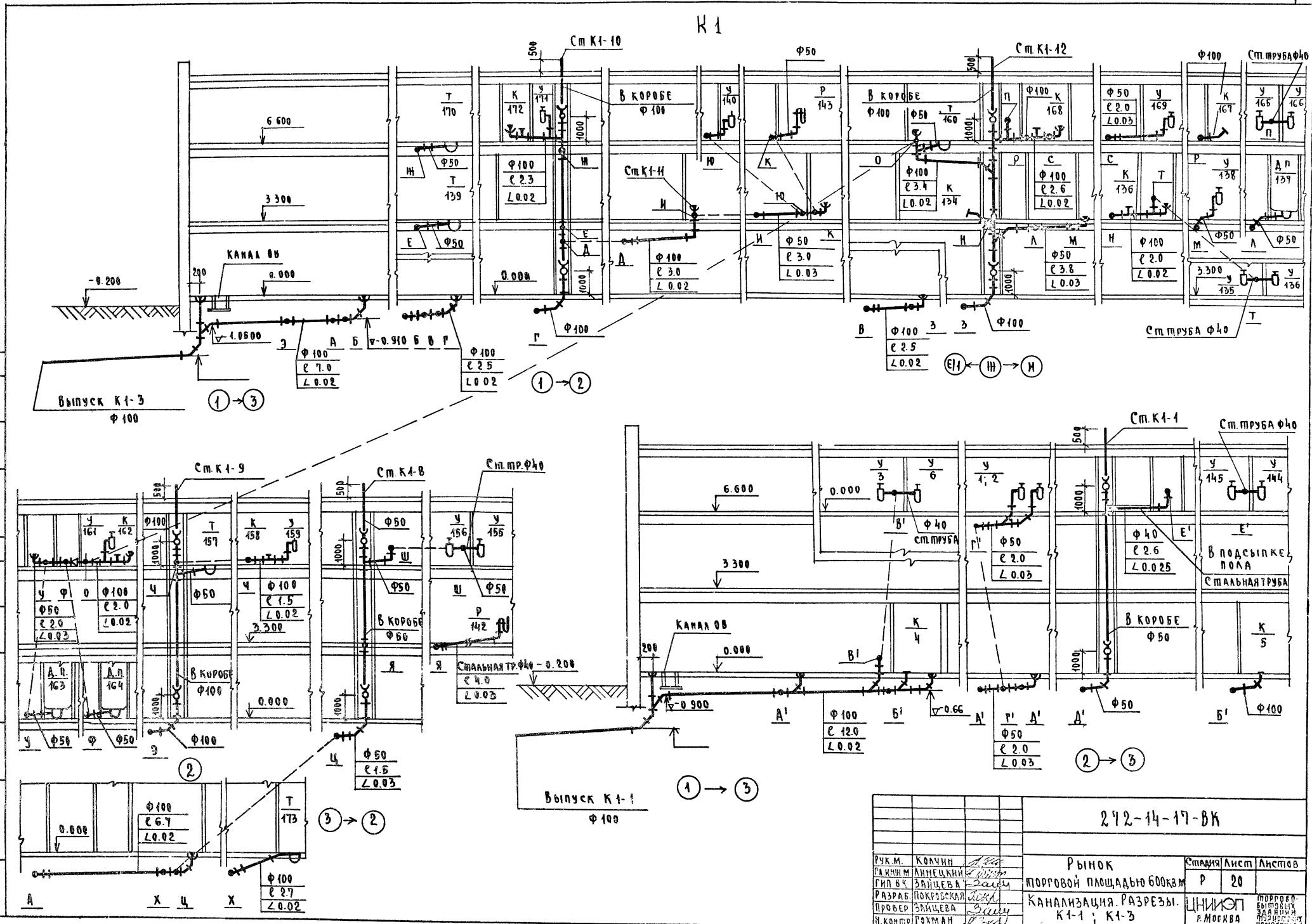

Рук.М.	Колчин		
Гл.инж.М	Линецкий		
ГИП ВК	Зайцева		
Разраб.	Покровская		
Провер	Зайцева		
Н.контр	Гохман		

212-14-17-ВК

Рынок торговой площадью 600кв.м

Канализация. Разрезы. К1-1; К1-3

Стадия	Лист	Листов
Р	20	

ЦНИИЭП г.Москва

Торгово-бытовых зданий и торговых комплексов

Согласовано:

Инв.№подл. | Подпись и дата | Взам.инв.№

Типовой проект 272-14-17 Альбом II

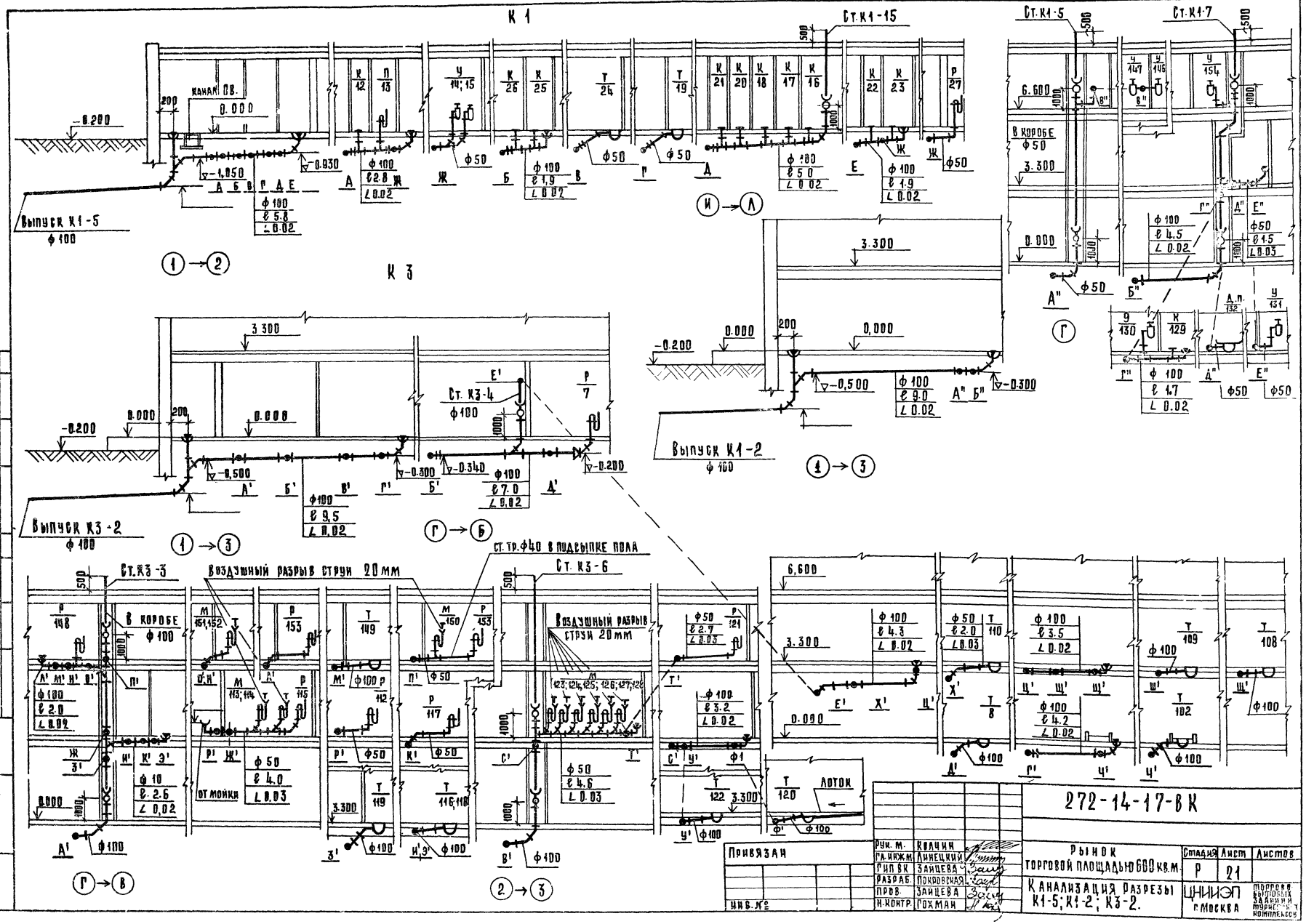

Типовой проект 272-14-17 Альбом II

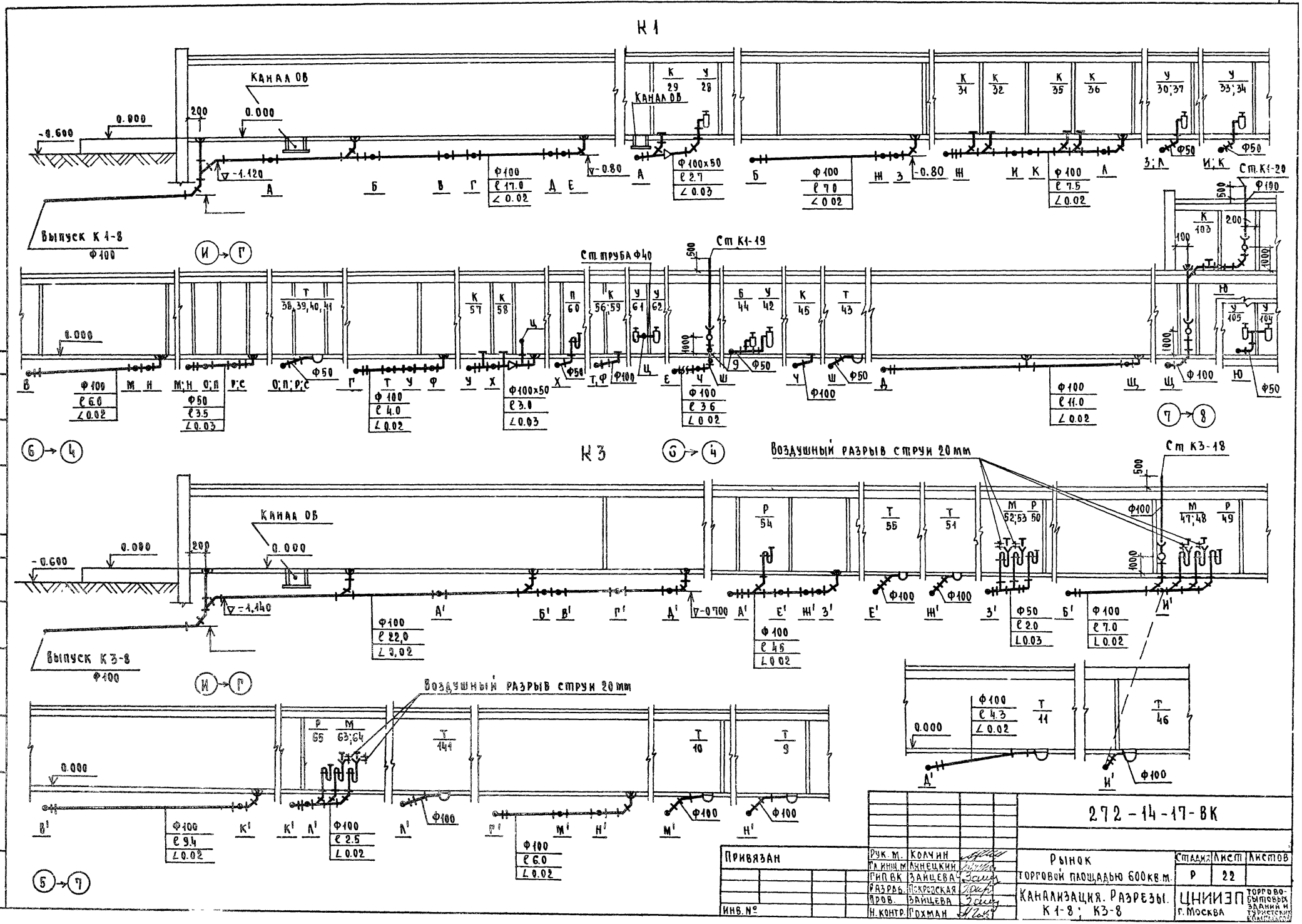

Привязан	Рук. М.	Колчин	
	Гл. инж. М.	Линецкий	
	Гип. ВК	Зайцева	
	Разраб.	Москвская	
	Пров.	Зайцева	
Инв. №	Н. контр.	Рохман	

272-14-17-ВК

Рынок торговой площадью 600 кв. м.

Канализация. Разрезы. К1-8; К3-8

Стадия	Лист	Листов
Р	22	

ЦНИИЭП торгово-бытовых зданий и туристских комплексов г. Москва

Согласовано

Инв. № подл. | Подпись и дата | Взам. инв. №

Типовой проект 272-14-17 Альбом II

Согласовано

Инв. № подл. | Подп. и дата | Взам. инв. №

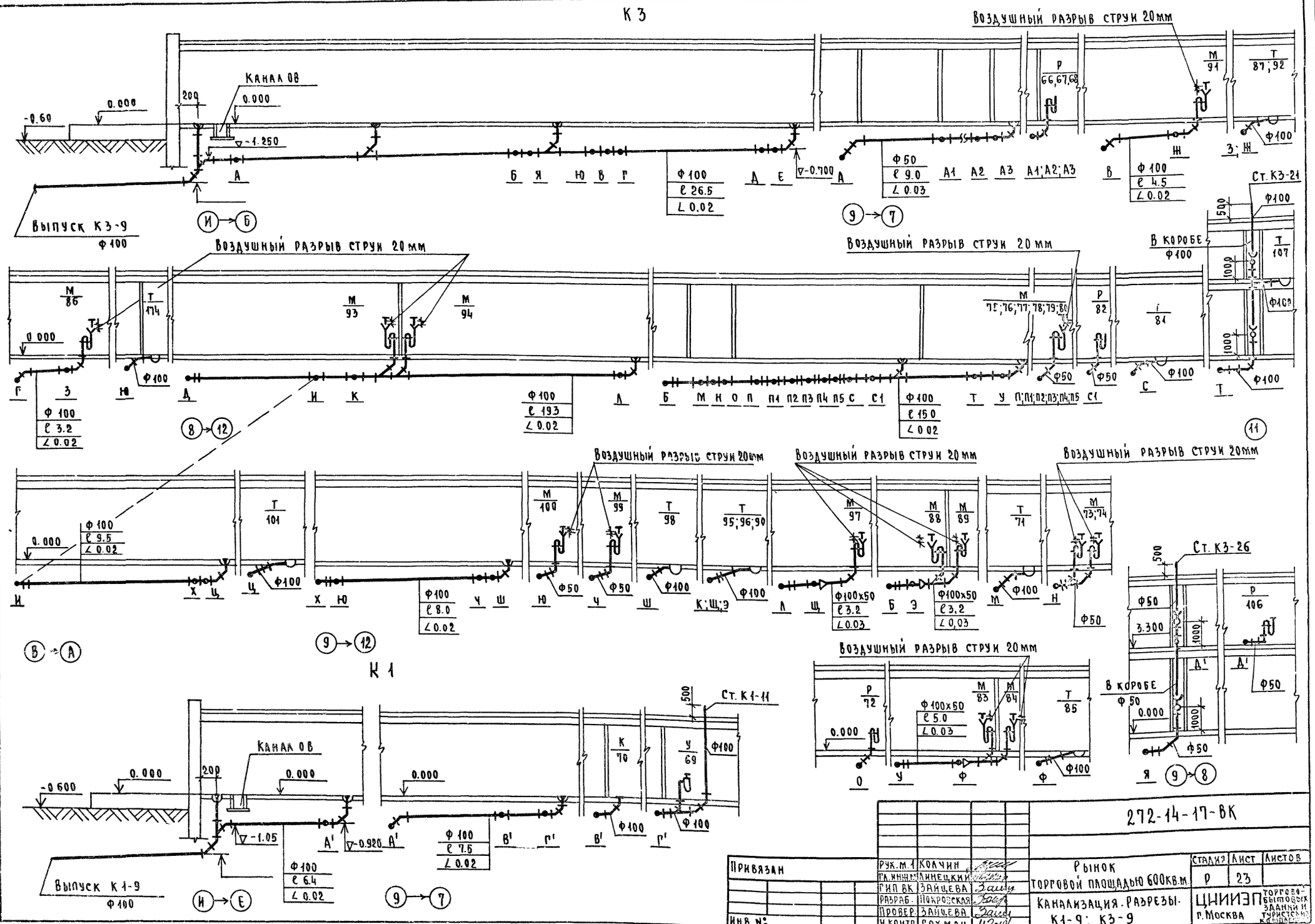

Привязан	Рук. м. 1	Колчин		Рынок торговой площадью 600 кв.м	Стадия	Лист	Листов
	Гл. инж. м.	Линецкий			Р	23	
	ГИП ВК	Зайцева		Канализация. Разрезы. К1-9; К3-9	ЦНИИЭП торгово-бытовых зданий и туристских комплексов г. Москва		
	Разраб.	Покровская					
	Провер.	Зайцева					
Инв. №	Н. контр.	Рохман					

272-14-17-ВК

17762-02

Типовой проект 272-14-17 Альбом II

К2

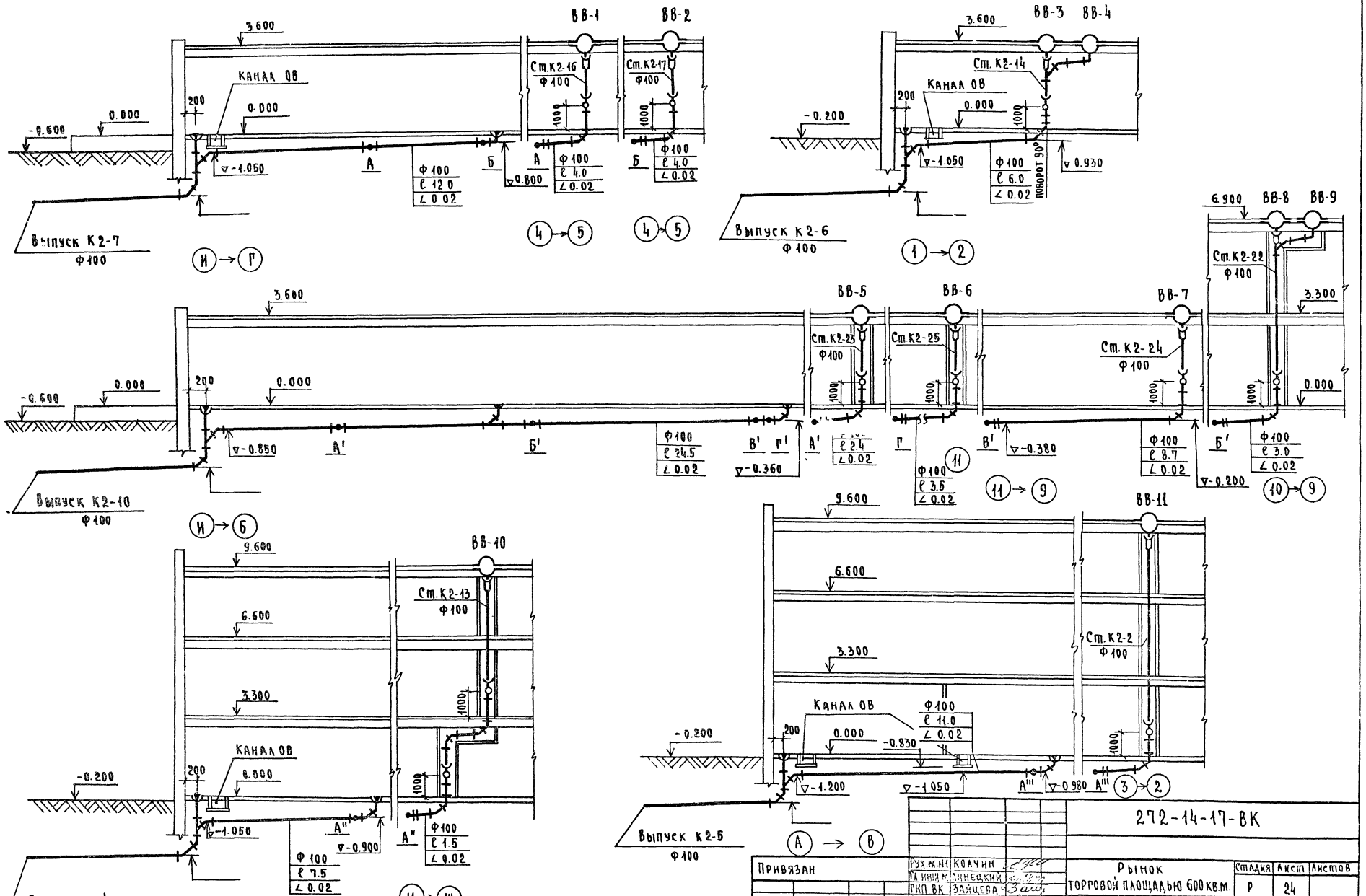

Согласовано

Инв. № подл. | Подпись и дата | Взам. инв. №

Привязан

Инв. №

Гл. инж. проекта	Ковчин		
Гл. инж.	Рожнецкий		
ГКП ВК	Зайцева		
Разраб.	Соколская		
Провер.	Зайцева		
Н. контр.	Рохман		

272-14-17-ВК

Рынок торговой площадью 600 кв.м.

Канализация. Разрезы К2-4, К2-5, К2-6, К2-7, К2-10

Стадия	Лист	Листов
Р	24	

ЦНИИЭП торгово-бытовых зданий и туристских комплексов г. Москва

1272-02

Типовой проект 272-14-17 Альбом II

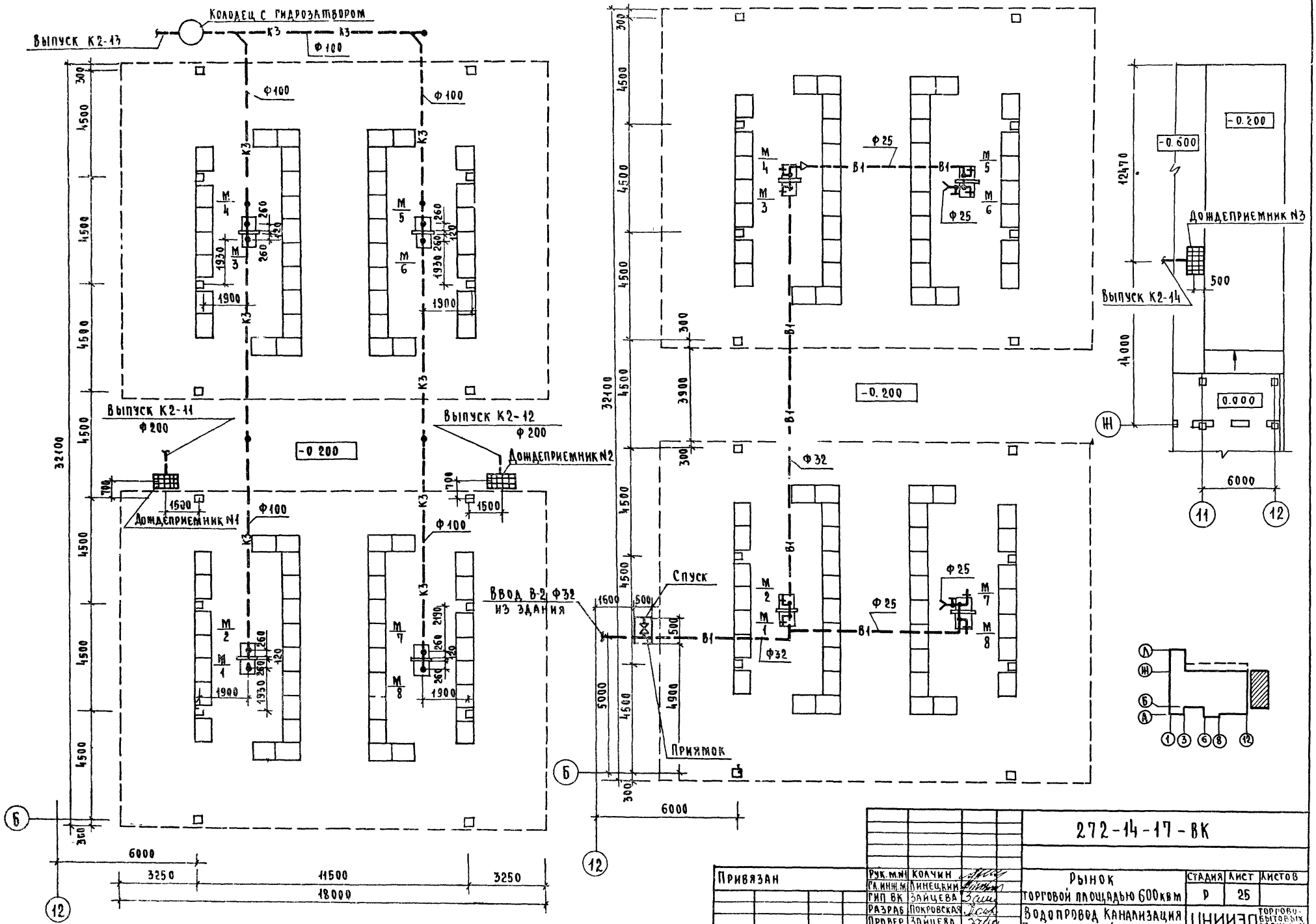

Привязан	Рук. мн.	Колчин	
	Гл. инж. м.	Линецкий	
	ГИП ВК	Зайцева	
	Разраб	Покровская	
	Провер	Зайцева	
Инв. №	Н. контр.	Розман	

272-14-17-ВК

Рынок торговой площадью 600 кв м

Водопровод канализация План сезонной торговли

Стадия	Лист	Листов
Р	25	

ЦНИИЭП торгово-бытовых зданий и туристских комплексов г. Москва

Согласовано: ГАП Рабинович; ГИП Каледина; Технолог Белкова

За оборуд. Мирошников

Инв. № подл. | Подпись и дата | Взам. инв. №

Типовой проект 272-14-17 Альбом II

К 3

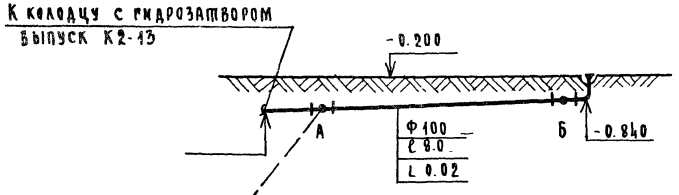

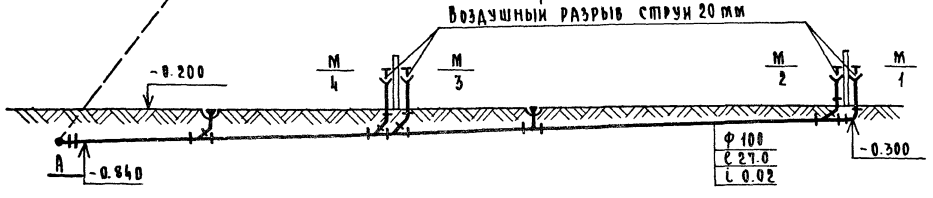

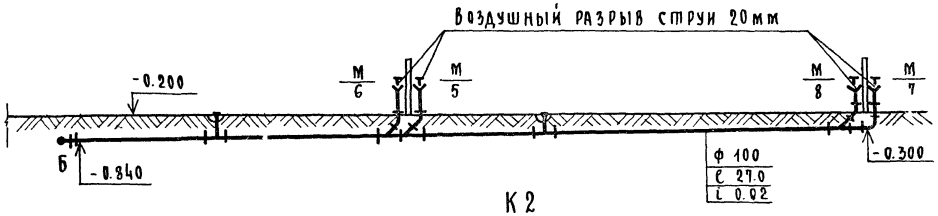

К 2

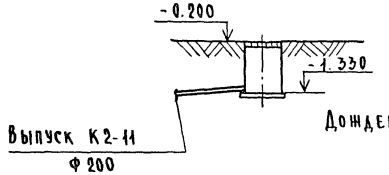

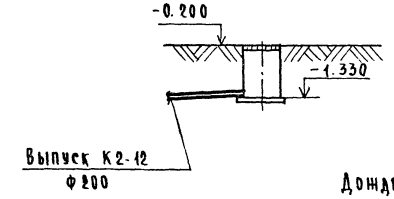

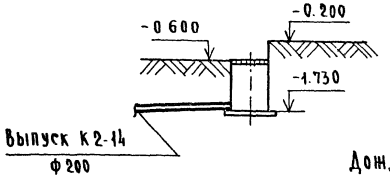

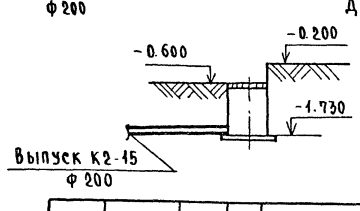

В 1

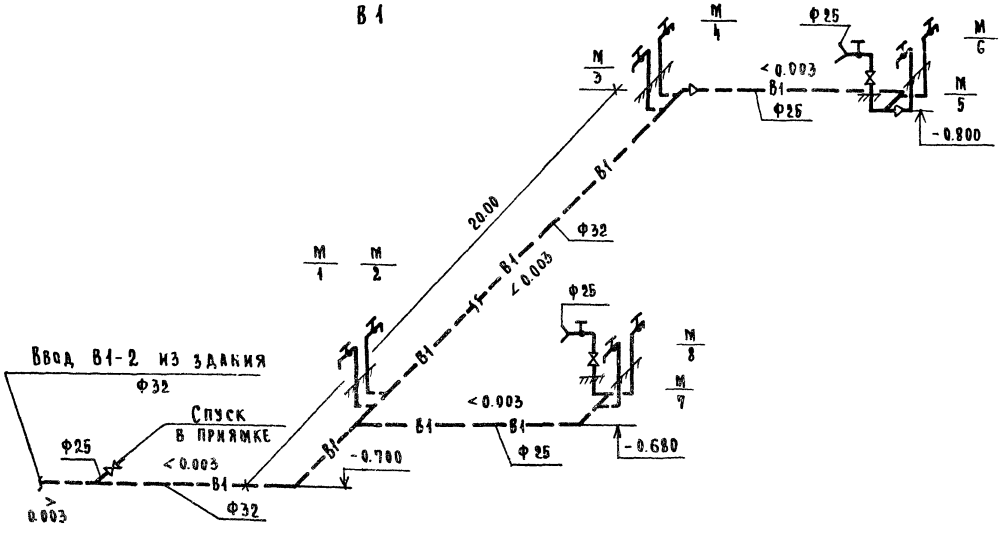

Привязан	Рук. М.№	Колчин		Рынок торговой площадью 600 кв.м.	Стадия	Лист	Листов
	Гл.инж.	Линецкий			Р	26	
	ГИП ВК	Зайцева					
	Разраб.	Похроская		Сезонная торговля. Схема по водопроводу. Разрезы по канализации	ЦНИИЭП торгово-бытовых зданий и туристских комплексов г. Москва		
Инв. №	Пров.	Зайцева					
	Н.контр.	Похман					

272-14-17 ВК

Согласовано:

Инв. № подл. | Подпись и дата | Взам. инв. №