ГОСУДАРСТВЕННЫЙ КОМИТЕТ СОВЕТА МИНИСТРОВ СССР ПО ДЕЛАМ СТРОИТЕЛЬСТВА

ГОСТРОЙ СССР

ТИПОВЫЕ КОНСТРУКЦИИ И УЗЛЫ ЗДАНИЙ И СООРУЖЕНИЙ

СЕРИЯ 1.431-20

ПЕРЕГОРОДКИ ОДНОЭТАЖНЫХ ПРОИЗВОДСТВЕННЫХ ЗДАНИЙ

ВЫПУСК 5

КОЛОННЫ ФАХВЕРКА ЖЕЛЕЗОБЕТОННЫЕ

РАБОЧИЕ ЧЕРТЕЖИ

15912-06
ЦЕНА 0-81

ЦЕНТРАЛЬНЫЙ ИНСТИТУТ ТИПОВОГО ПРОЕКТИРОВАНИЯ
ГОССТРОЯ СССР

Москва, А-445, Смольная ул., 22

Сдано в печать 1979 года

Заказ № 7052 Тираж 6690 экз.

ГОСУДАРСТВЕННЫЙ КОМИТЕТ СОВЕТА МИНИСТРОВ СССР ПО ДЕЛАМ СТРОИТЕЛЬСТВА

ГОСТРОЙ СССР

ТИПОВЫЕ КОНСТРУКЦИИ И УЗЛЫ ЗДАНИЙ И СООРУЖЕНИЙ

СЕРИЯ 1.431-20

ПЕРЕГОРОДКИ ОДНОЭТАЖНЫХ ПРОИЗВОДСТВЕННЫХ ЗДАНИЙ

ВЫПУСК 5

КОЛОННЫ ФАХВЕРКА ЖЕЛЕЗОБЕТОННЫЕ

РАБОЧИЕ ЧЕРТЕЖИ

РАЗРАБОТАНЫ
ИНСТИТУТАМИ ЦНИИПРОМЗДАНИЙ И
ХАРЬКОВСКИЙ ПРОМСТРОЙНИИПРОЕКТ

УТВЕРЖДЕНЫ
И ВВЕДЕНЫ В ДЕЙСТВИЕ ГОССТРОЕМ СССР С 1.04.79 г.
ПОСТАНОВЛЕНИЕ ОТ 5.12.78 г. N 224

Гл. инженер проекта Сиваков
Нач. отдела Бронгей
Гл. специалист Сиваков
Рук. группы Шевелина
Ст. инженер Сухарькова
Нач. отдела Бронгей
Гл. инженер проекта Сиваков
Рук. мастерской

Содержание.

	лист	стр.
Пояснительная записка		3
Опалубочный чертеж и армирование колонн КБ1, КБ2, КБ3а, КБ5, КБ6а, КБ8, КБ9а, КБ11, КБ12а, КБ16, КБ17а	1	4
Опалубочный чертеж и армирование колонн КБ3, КБ4, КБ5а, КБ6, КБ7, КБ8а, КБ9, КБ10, КБ11а, КБ12	2	5
Опалубочный чертеж и армирование колонн КБ13, КБ15, КБ18, КБ18а, КБ20, КБ20б, КБ23, КБ25, КБ26, КБ26а	3	6
Опалубочный чертеж и армирование колонн КБ14, КБ16а, КБ17, КБ19, КБ22а, КБ24	4	7
Опалубочный чертеж и армирование колонн КБ15а, КБ20а, КБ20в, КБ28а, КБ28в, КБ56а, КБ56в	5	8
Опалубочный чертеж и армирование колонн КБ21, КБ29, КБ29а, КБ32, КБ40, КБ40а, КБ43, КБ43а, КБ48, КБ49а, КБ52, КБ52а	6	9
Опалубочный чертеж и армирование колонн КБ22, КБ24а, КБ30, КБ31, КБ51, КБ58	7	10
Опалубочный чертеж и армирование колонн КБ26б, КБ28г, КБ36, КБ39, КБ46б, КБ47г, КБ54б, КБ56г	8	11
Опалубочный чертеж и армирование колонн КБ27, КБ30а, КБ33, КБ37, КБ41а, КБ44, КБ48, КБ51а, КБ53, КБ55, КБ58а	9	12
Опалубочный чертеж и армирование колонн КБ28, КБ28б, КБ31, КБ34, КБ35, КБ35а, КБ38, КБ38б, КБ42, КБ45	10	13
Опалубочный чертеж и армирование колонн КБ28д, КБ38а, КБ38в, КБ39а, КБ47д, КБ47а, КБ47в, КБ56д	11	14
Опалубочный чертеж и армирование колонн КБ40б, КБ50, КБ52б, КБ57б, КБ60, КБ61б, КБ62б, КБ63б	12	15
Опалубочный чертеж и армирование колонн КБ46, КБ46а, КБ47, КБ47б, КБ54, КБ54а, КБ56, КБ56б	13	16
Опалубочный чертеж и армирование колонн КБ57, КБ57а, КБ59, КБ59а, КБ61, КБ61а, КБ62, КБ62а, КБ63, КБ63а	14	17
Узлы 1, 2	15	18
Схемы установки строповочных петель. Узлы „А"÷„Г". Ключ для подбора строповочных петель	16	19
Выборка стали на колонны КБ1 ÷ КБ14	17	20
Выборка стали на колонны КБ15 ÷ КБ25	18	21
Выборка стали на колонны КБ26 ÷ КБ35а	19	22
Выборка стали на колонны КБ36 ÷ КБ47	20	23
Выборка стали на колонны КБ47а ÷ КБ56б	21	24
Выборка стали на колонны КБ56в ÷ КБ63б	22	25

ТК 1977	Содержание.	Серия 1.431-20	
		Выпуск 5	Лист —

Гипрострой
Гл. инж. проекта Бодженко
Нач. отдела Инженер Чупаков
Гл. конструкт. Коростенский Исполнитель Ветрова
Дата выпуска плана 1977 Проверил Чупакова

Пояснительная записка.

1. В состав серии 1.431-20 входят:

Выпуск 0 – Материалы для проектирования
Выпуск 1 – Панели железобетонные. Рабочие чертежи.
Выпуск 2 – Панели гипсобетонные. Рабочие чертежи.
Выпуск 3 – Панели каркасно-обшивные. Рабочие чертежи.
Выпуск 4 – Колонны фахверка стальные. Чертежи КМ.
Выпуск 5 – Колонны фахверка железобетонные. Рабочие чертежи.
Выпуск 6 – Монтажные узлы. Рабочие чертежи.
Выпуск 7 – Стальные изделия.
Часть 1. Арматурные и закладные изделия к панелям. Рабочие чертежи.
Выпуск 7 – Стальные изделия.
Часть 2. Арматурные и закладные изделия к железобетонным колоннам и соединительные изделия. Рабочие чертежи.

2. В настоящем выпуске приведены рабочие чертежи железобетонных колонн фахверка.

3. Колонны запроектированы прямоугольного сечения призматическими или ступенчатыми. В целях унификации колонны приняты в габаритах фахверковых колонн наружных стен одноэтажных производственных зданий по серии шифр 460-75, разработанной ЦНИИПромзданий совместно с НИИЖБ. Принцип армирования колонн принят также по аналогии с указанной серией.

4. Для колонн приняты материалы: бетон марки 200, продольная рабочая арматура – из стали класса А-III, поперечная – из стали класса В.I при диаметре 5мм и класса А.I при диаметрах более 5мм.

5. Закладные изделия для крепления столбиков под панели перегородок размещены в колоннах из условия применения панелей перегородок из тяжелого бетона.

При применении панелей перегородок из других материалов местоположение закладных изделий для крепления столбиков определять в конкретном проекте, согласно указаниям пункта 3.4 пояснительной записки выпуска 0.

6. Закладные изделия в колоннах приняты по чертежам настоящей серии.

7. Для выверки положения колонн при монтаже на боковых поверхностях колонн предусмотрены риски в уровне верха и низа колонн.

8. При изготовлении колонн необходимо обратить особое внимание на обеспечение перпендикулярности нижней опорной поверхности к оси колонн.

9. Выемку колонн из опалубки следует производить после достижения бетоном 70% проектной прочности.

10. Опирание колонн при складировании и транспортировании должно производиться в местах установки строповочных приспособлений. Подкладки и прокладки должны устанавливаться строго по вертикали.

Транспортирование колонн сечением 400х600мм следует производить в положении „на ребро".

11. Общие требования к железобетонным колоннам устанавливаются в соответствии с ГОСТ 18979-73 „Колонны железобетонные для зданий". Общие технические требования.

12. Ключи для подбора строповочных петель и узлы установки их в колонны приведены на листе 16. Строповочные приспособления располагаются на расстоянии „С" от торцов колонн (см. листы 1÷14) равному 0.26Н.

ТК 1977	Пояснительная записка.	Серия 1.431-20	
		Выпуск 5	Лист —

15912-06 4

Проектстройинвестпроект
Гл. инженер проекта Ветрова
Гл. конструктор Колотельник
Дата выпуска 1977

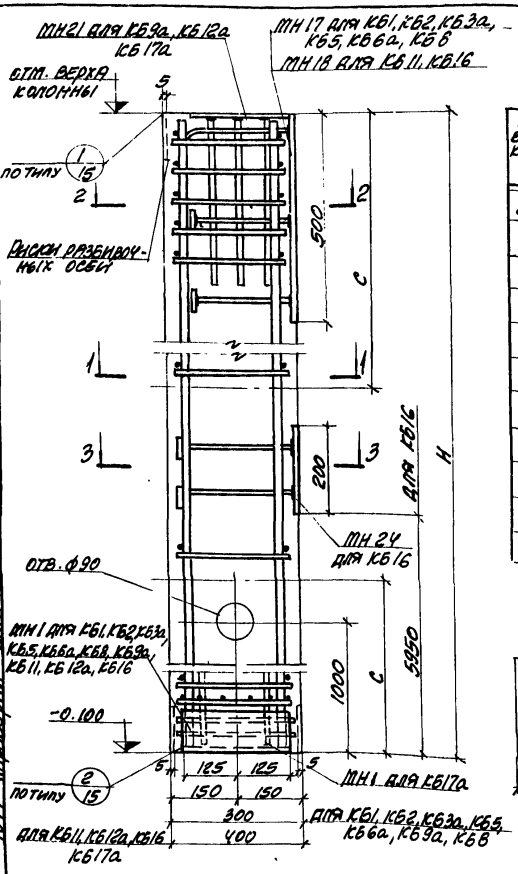

Основные параметры колонн

Отм. верха колонны, мм	Марка колонны	Размеры колонны, мм		Марка бетона	Расход материалов		Масса колонны, т
		H	C		Бетон $м^3$	Сталь кг	
2900	КБ1	3000	800	200	0.27	34.2	0.68
3500	КБ2	3600	900		0.32	37.1	0.80
4000	КБ3а	4100	1100		0.37	39.1	0.93
4700	КБ5	4800	1200		0.43	42.0	1.1
5200	КБ6а	5300	1400		0.48	44.2	1.2
6400	КБ9а	6500	1700		0.59	41.9	1.5
5900	КБ8	6000	1600		0.54	47.3	1.4
7100	КБ11	7200	1900		0.87	67.9	2.2
7600	КБ12а	7700	2000		0.93	77.6	2.3
8300	КБ16	8400	2200		1.0	83.0	2.5
8800	КБ17а	8900	2300		1.1	87.6	2.8

Спецификация арматурных и закладных изделий на колонну

Марка колонны	Марка изделия	Колич. штук	№ листа вып. 7 ч. 2
КБ1	КП1	1	1
	МН17	1	43
	МН1	1	40
КБ2	КП2	1	1
	МН17	1	43
	МН1	1	40
КБ3а	КП3	1	1
	МН17	1	43
	МН1	1	40
КБ5	КП5	1	1
	МН17	1	43
	МН1	1	40
КБ6а	КП6	1	2
	МН17	1	43
	МН1	1	40
КБ8	КП8	1	2
	МН17	1	43
	МН1	1	40

Марка колонны	Марка изделия	Колич. штук	№ листа вып. 7 ч. 2
КБ9а	КП9	1	2
	МН21	1	45
	МН1	1	40
КБ11	КП11	1	3
	МН18	1	43
	МН1	1	40
КБ12а	КП12	1	3
	МН21	1	45
	МН1	1	40
КБ16	КП16	1	4
	МН18	1	43
	МН1	1	40
	МН24	1	44
КБ17а	КП17	1	4
	МН21	1	45
	МН1	1	40

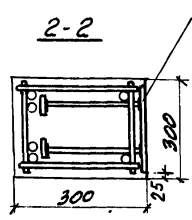

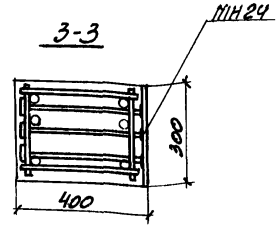

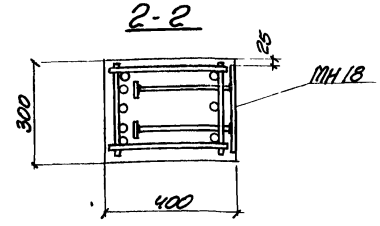

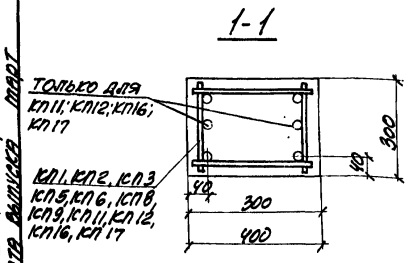

С - расстояние от торцов колонны до места установки приспособлений для выемки колонны из опалубки.

ТК 1977	Опалубочный чертеж и армирование колонн КБ1, КБ2, КБ3а, КБ5, КБ8, КБ9а, КБ11, КБ12а, КБ16, КБ17а	Серия 1.431-20	
		Выпуск 5	Лист 1

Гл. конструктор Коротенко
Дата выпуска 1977
Проектпромстройинпроект
Инженер Ковчуб
Нормоконтроль Затенко
Проверил Ковчуб
Гл. инженер проекта Эстрин

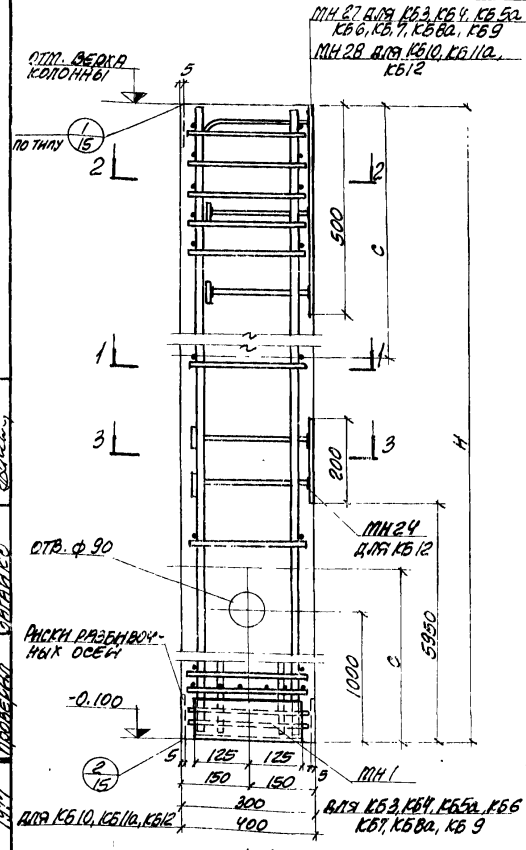

Основные параметры колонн

Отм. верха колонны мм	Марка колонны	Размеры колонны мм		Марка бетона	Расход материалов		Масса колонны т
		Н	С		Бетон м³	Сталь кг	
4000	КБ3	4100	1100	200	0.37	41.1	0.93
4350	КБ4	4450	1200		0.40	42.4	1.0
4700	КБ5а	4800	1200		0.43	43.9	1.1
5200	КБ6	5300	1400		0.48	46.1	1.2
5550	КБ7	5650	1500		0.51	47.7	1.3
5900	КБ8а	6000	1600		0.54	49.2	1.4
6400	КБ9	6500	1700		0.59	51.4	1.5
6750	КБ10	6850	1800		0.82	67.4	2.1
7100	КБ11а	7200	1900		0.87	69.9	2.2
7600	КБ12	7700	2000		0.93	95.3	2.3

Спецификация арматурных и закладных изделий на колонну

Марка колонны	Марка изделия	Колич. штук	№ листа вып. 7 ч. 2
КБ3	КП3	1	1
	МН27	1	46
	МН1	1	40
КБ4	КП4	1	1
	МН27	1	46
	МН1	1	40
КБ5а	КП5	1	1
	МН27	1	46
	МН1	1	40
КБ6	КП6	1	2
	МН27	1	46
	МН1	1	40
КБ7	КП7	1	2
	МН27	1	46
	МН1	1	40

Марка колонны	Марка изделия	Колич. штук	№ листа вып. 7 ч. 2
КБ8а	КП8	1	2
	МН27	1	46
	МН1	1	40
КБ9	КП9	1	2
	МН27	1	46
	МН1	1	40
КБ10	КП10	1	3
	МН28	1	46
	МН1	1	40
КБ11а	КП11	1	3
	МН28	1	46
	МН1	1	40
КБ12	КП12	1	3
	МН28	1	46
	МН1	1	40
	МН24	1	44

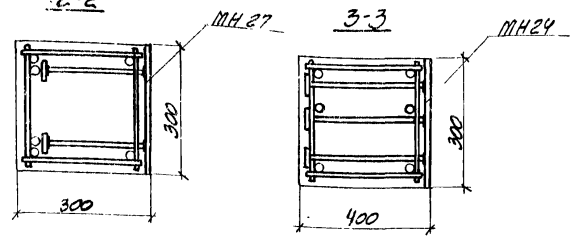

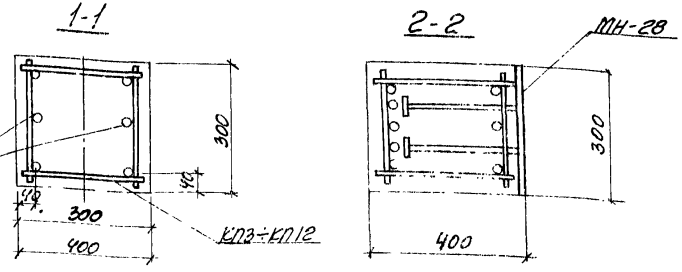

С – расстояние от торцов колонны до места установки приспособлений для выемки колонны из опалубки

ТК 1977	Опалубочный чертеж и армирование колонн КБ3, КБ4, КБ5а, КБ6, КБ7, КБ8а, КБ9, КБ10, КБ11а, КБ12.	Серия 1.431-20	
		Выпуск 5	Лист 2

Стройпроектпроект

Гл. инж. проекта Монин
Рук. отдела Бондаренко
Гл. конструктор Хлопетский
Дата выпуска 1977

Рук. группы Чумакова
Ст. инженер Козуб
Инженер Ларченко
Проверил

15912-06 6

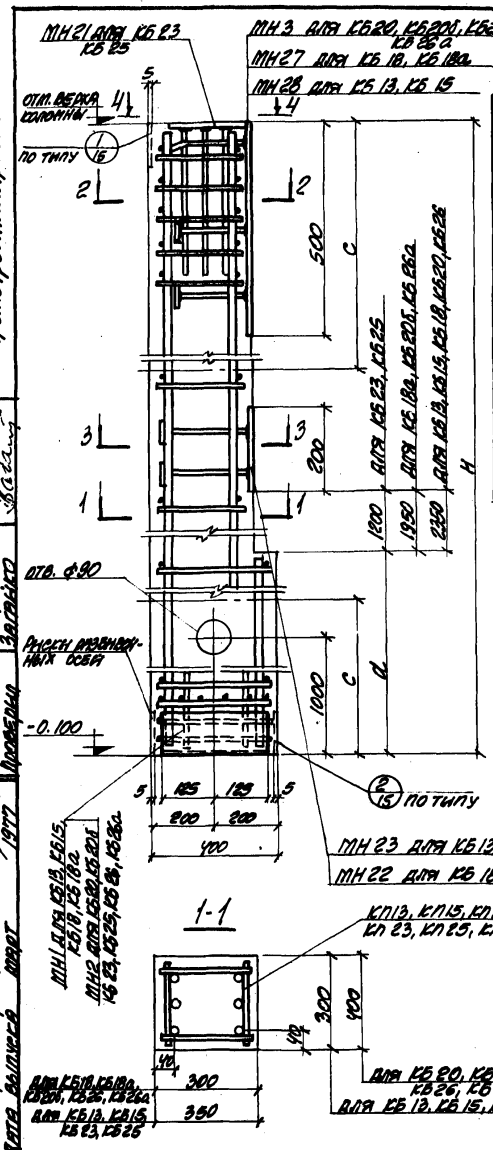

Основные параметры колонн

Отм. верха колонны, мм	Марка колонны	Размеры колонны, мм H	C	d	Марка бетона	Расход материалов: бетон $м^3$	сталь кг	Масса колонны т
7700	КБ13	7800	2000	4600	200	0.89	81.8	2.2
7950	КБ15	8050	2100	4600		0.91	83.9	2.3
8900	КБ18	9000	2300	5400		0.97	110.8	2.4
8900	КБ18а	9000	2300	5400		0.97	110.8	2.4
9150	КБ20	9250	2400	5400		1.3	137.7	3.2
9150	КБ20б	9250	2400	5400		1.3	137.7	3.2
9400	КБ23	9500	2500	4500		1.4	93.3	3.5
10000	КБ25	10100	2600	4500		1.5	114.6	3.8
10100	КБ26	10200	2700	6200		1.5	158.0	3.8
10100	КБ26а	10200	2700	6200		1.5	158.0	3.8

Спецификация арматурных и закладных изделий на колонну

Марка колонны	Марка изделия	Колич. шт.	№ листа вып. 7 ч. 2
КБ13	КП13	1	5
	МН1	1	40
	МН23	1	44
	МН28	1	46
КБ15	КП15	1	5
	МН1	1	40
	МН23	1	44
	МН28	1	46
КБ18	КП18	1	5
	МН1	1	40
	МН22	1	44
	МН27	1	46
КБ18а	КП18	1	5
	МН1	1	40
	МН22	1	44
	МН27	1	46
КБ20	КП20	1	6
	МН2	1	40
	МН3	1	39
	МН22	1	44
КБ20б	КП20	1	6
	МН2	1	40
	МН3	1	39
	МН22	1	44
КБ23	КП23	1	6
	МН2	1	40
	МН21	1	45
	МН23	1	44
КБ25	КП25	1	9
	МН2	1	40
	МН21	1	45
	МН23	1	44
КБ26	КП26	1	9
	МН2	1	40
	МН3	1	39
	МН22	1	44
КБ26а	КП26	1	9
	МН2	1	40
	МН3	1	39
	МН22	1	44

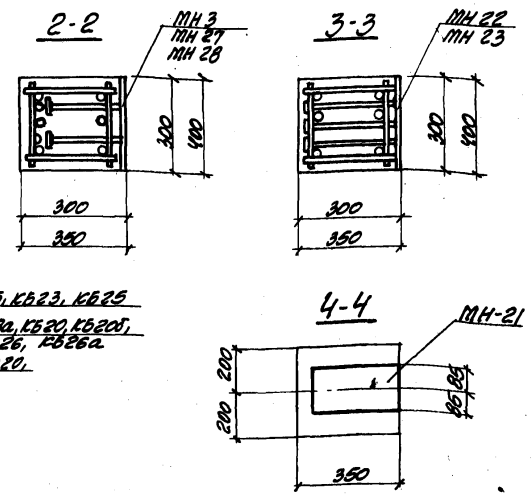

С - расстояние от торцов колонны до места установки приспособлений для выемки колонны из опалубки.

ТК 1977	Опалубочный чертеж и армирование колонн КБ13, КБ15, КБ18, КБ18а, КБ20, КБ20б, КБ23, КБ25, КБ26, КБ26а.	Серия 1.431-20	
		Выпуск	Лист
		5	3

Ст. инженер Ветрова
Исполнитель Заславская
Проверил
Гл. специалист Коротенский
Гл. инженер проекта Ковалев
Нач. отдела Бондарский
Дата выпуска 1977

Ярославский Промстройниипроект

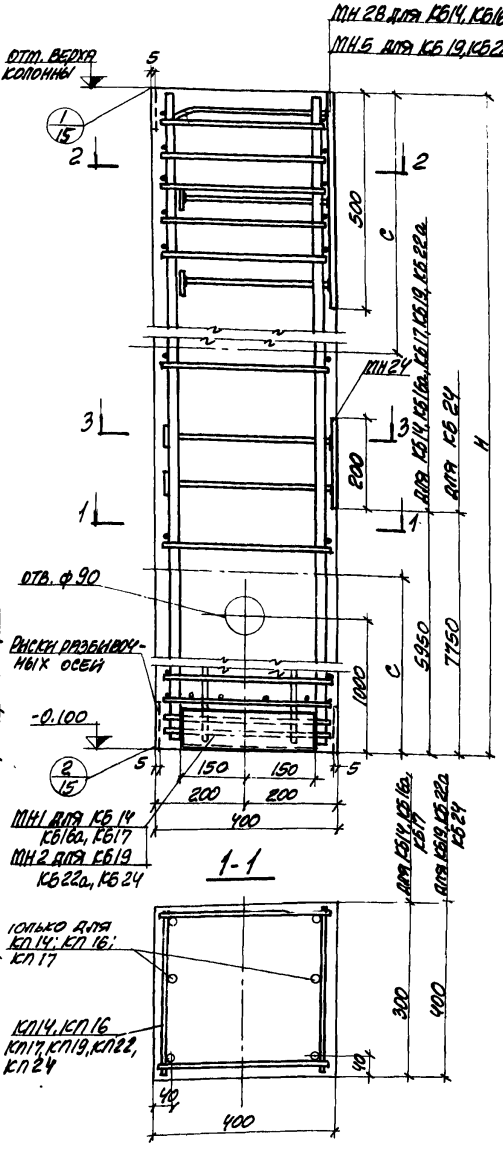

Основные параметры колонн

Отм. верха колонны мм	Марка колонны	Размеры колонны мм H	Размеры колонны мм C	Марка бетона	Расход материалов Бетон $м^3$	Расход материалов Сталь кг	Масса колонны т
7950	КБ14	8050	2100	200	0.97	82.9	2.4
8300	КБ16а	8400	2200		1.0	85.0	2.5
8800	КБ17	8900	2300		1.1	104.2	2.8
9150	КБ19	9250	2400		1.5	102.9	3.8
9500	КБ22а	9600	2500		1.5	106.6	3.8
10000	КБ24	10100	2600		1.6	126.1	4.0

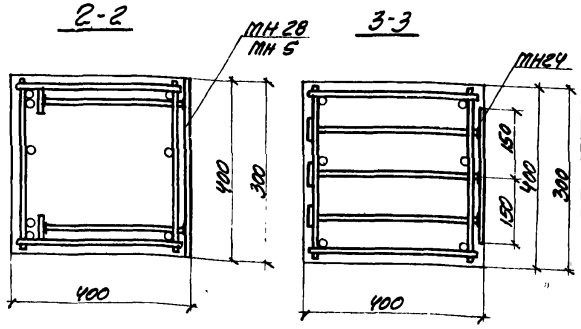

С - расстояние от торцов колонны до места установки приспособлений для выемки колонны из опалубки

Спецификация арматурных и закладных изделий на колонну

Марка колонны	Марка изделия	Колич. штук	№ листа вып. 7 ч. 2
КБ 14	КП14	1	3
	МН 28	1	46
	МН 24	1	44
	МН1	1	40
КБ16а	КП16	1	4
	МН 28	1	46
	МН 24	1	44
	МН1	1	40
КБ17	КП17	1	4
	МН 28	1	46
	МН24	1	44
	МН1	1	40

Марка колонны	Марка изделия	Колич. штук	№ листа вып. 7 ч. 2
КБ19	КП 19	1	7
	МН 5	1	39
	МН 24	1	44
	МН2	1	40
КБ22а	КП 22	1	7
	МН 5	1	39
	МН 24	1	44
	МН2	1	40
КБ 24	КП24	1	7
	МН 5	1	39
	МН24	1	44
	МН 2	1	40

ГИП	Шнейдман		
Рук. группы	Смирнова		
Гл. инженер	Козуб		
Исполнитель	Заславский		
Проверил			
1977			

Гл. инж. проекта — Тонных
Нач. отдела — Бронсевич
Гл. конструктор — Ростелевич
Дата выпуска — 1977

Сарепковский проектно-изыскательский институт

ТК 1977	Опалубочный чертеж и армирование колонн КБ 14, КБ16а, КБ 17, КБ19, КБ22а, КБ24	Серия 1.431-20	
		Выпуск 5	Лист 4

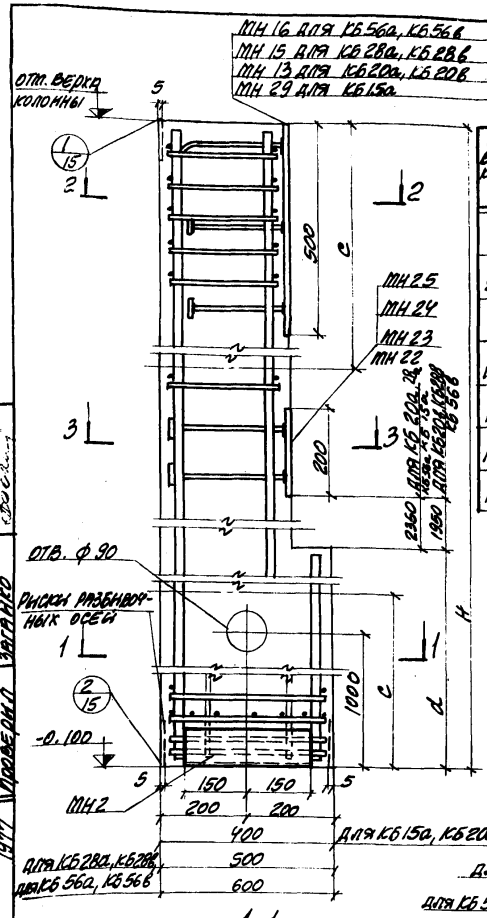

Основные параметры колонн

Отм. верха колонны мм	Марка колонны	Размеры колонны, мм H	d	c	Марка бетона	Расход материалов Бетон $м^3$	Сталь кг	Масса колонны т
7950	КБ 15а	8050	4600	2100	200	0.91	84.9	2.3
9150	КБ 20а	9250	5400	2400		1.3	138.8	3.2
9150	КБ 20в	9250	5400	2400		1.3	138.8	3.2
10350	КБ 28а	10450	6200	2700		1.9	133.8	4.8
10350	КБ 28в	10450	6200	2700		1.9	133.8	4.8
13950	КБ 56а	14050	9800	3700		3.1	276.0	7.8
13950	КБ 56в	14050	9800	3700		3.1	276.0	7.8

Спецификация арматурных и закладных изделий на колонну

Марка колонны	Марка изделия	Кол. ч. штук	№ листа вып. 7 ч. 2
КБ 15а	КП 15	1	5
	МН 29	1	46
	МН 23	1	44
	МН 2	1	40
КБ 20а	КП 20	1	6
	МН 13	1	42
	МН 22	1	44
	МН 2	1	40
КБ 20в	КП 20	1	6
	МН 13	1	42
	МН 22	1	44
	МН 2	1	40
КБ 28а	КП 28	1	13
	МН 15	1	42
	МН 24	1	44
	МН 2	1	40

Марка колонны	Марка изделия	Кол. ч. штук	№ листа вып. 7 ч. 2
КБ 28в	КП 28	1	13
	МН 15	1	42
	МН 24	1	44
	МН 2	1	40
КБ 56а	КП 56	1	21
	МН 16	1	42
	МН 25	1	44
	МН 2	1	40
КБ 56в	КП 56	1	21
	МН 16	1	42
	МН 25	1	44
	МН 2	1	40

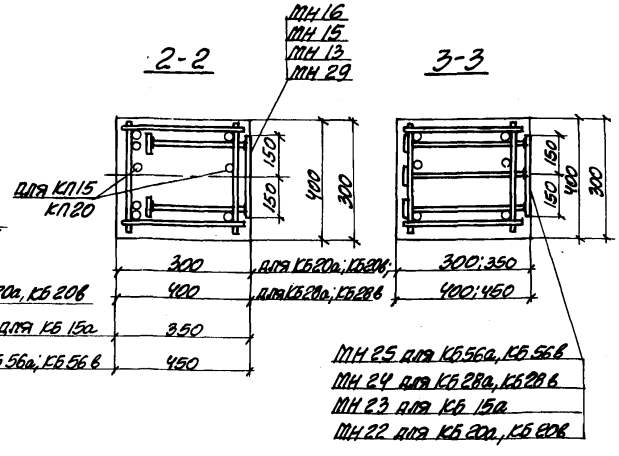

С - расстояние от торцов колонны до места установки приспособлений для выемки колонны из опалубки

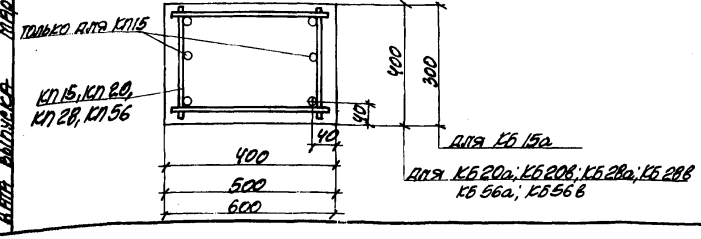

Гл. инженер проекта	Чумаков		
Гл. инженер	Чумаков		
Исполнитель	Загайко		
Проверил			
Гл. конструктор	Коротецкий		
Гл. специалист			
Ведущий инженер	Март		

ТК 1977

Опалубочный чертеж и армирование колонн КБ 15а, КБ 20а, КБ 20в, КБ 28а, КБ 28в, КБ 56а, КБ 56в.

Серия 1.431-20

Выпуск	Лист
5	5

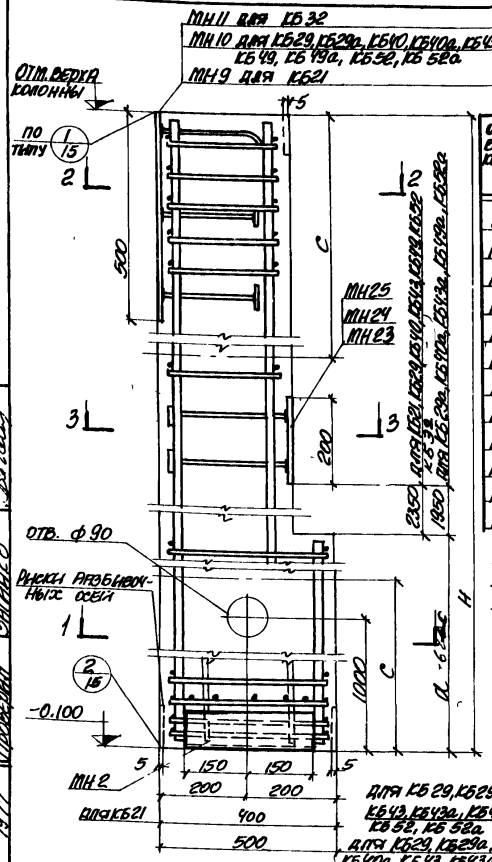

Основные параметры колонн

Отм. верха колонны мм	Марка колонны	Размеры колонны мм H	d	c	Марка бетона	Расход материалов бетон $м^3$	сталь кг	Масса колонны т
9250	КБ21	9350	4600	2400	200	1.4	94.9	3.5
10450	КБ29	10550	5400	2700		1.9	122.9	4.8
10450	КБ29а	10550	5400	2700		1.9	122.9	4.8
10900	КБ32	11000	4600	2900		2.1	127.4	5.3
11650	КБ40	11750	6200	3100		2.1	195.3	5.3
11650	КБ40а	11750	6200	3100		2.1	195.3	5.3
12100	КБ43	12200	5400	3800		2.2	160.2	5.5
12100	КБ43а	12200	5400	3800		2.2	160.2	5.5
12850	КБ49	12950	7800	3400		2.4	167.9	6.0
12850	КБ49а	12950	7800	3400		2.4	167.9	6.0
13300	КБ52	13400	6200	3500		24	195.7	6.0
13300	КБ52а	13400	6200	3500		2.4	195.7	6.0

Спецификация арматурных и закладных изделий на колонну

Марка колонны	Марка изделия	Кол-во штук	№ листа вып. 7 ч. 2
КБ21	КП21	1	6
	МН9	1	41
	МН23	1	44
	МН2	1	40
КБ29	КП29	1	13
	МН10	1	41
	МН24	1	44
	МН2	1	40
КБ29а	КП29	1	13
	МН10	1	41
	МН24	1	44
	МН2	1	40
КБ32	КП32	1	10
	МН11	1	41
	МН25	1	44
	МН2	1	40
КБ40	КП40	1	16
	МН10	1	41
	МН24	1	44
	МН2	1	40
КБ40а	КП40	1	16
	МН10	1	41
	МН24	1	44
	МН2	1	40
КБ43	КП43	1	16
	МН10	1	41
	МН24	1	44
	МН2	1	40
КБ43а	КП43	1	16
	МН10	1	41
	МН24	1	44
	МН2	1	40
КБ49	КП49	1	19
	МН10	1	41
	МН24	1	44
	МН2	1	40
КБ49а	КП49	1	19
	МН10	1	41
	МН24	1	44
	МН2	1	40
КБ52	КП52	1	19
	МН10	1	41
	МН24	1	44
	МН2	1	40
КБ52а	КП52	1	19
	МН10	1	41
	МН24	1	44
	МН2	1	40

С – расстояние от торцов колонны до места установки приспособлений для выемки колонны из опалубки.

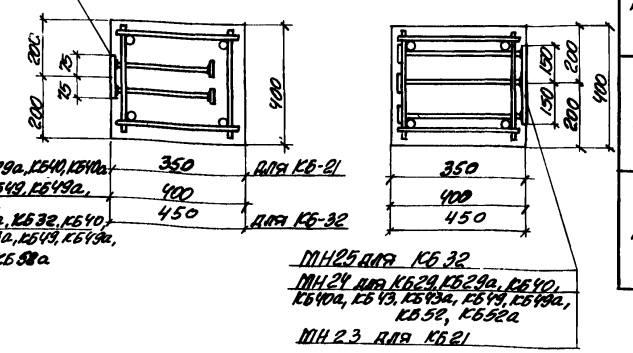

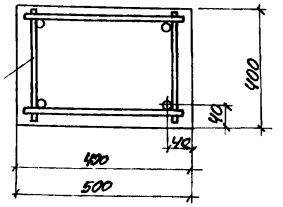

ТК 1977	Опалубочный чертеж и армирование колонн КБ21, КБ29, КБ29а, КБ32, КБ40, КБ40а, КБ43, КБ43а, КБ49, КБ49а, КБ52, КБ52а	Серия 1.431-20	
		Выпуск 5	Лист 6

Гражданпроект

15912-06 10

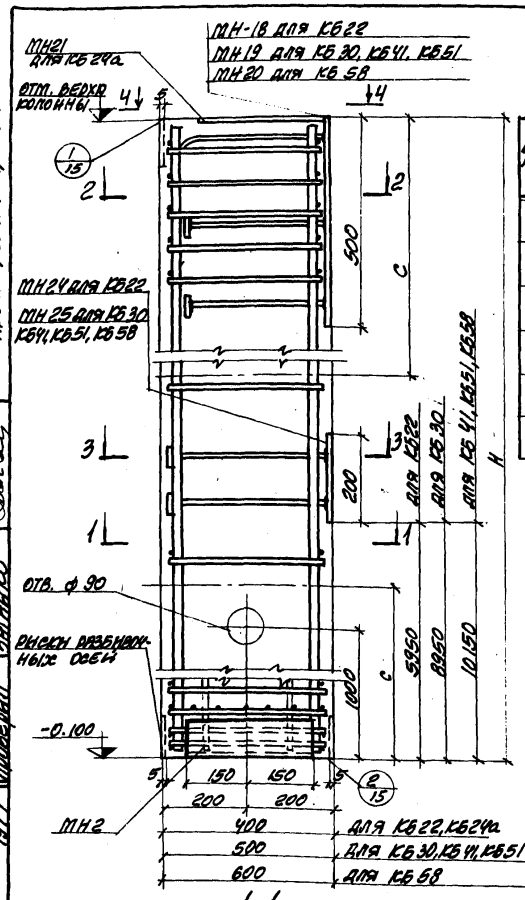

Основные параметры колонн

Отм. верха колонны мм	Марка колонны	Размеры колонны мм H	Размеры колонны мм c	Марка бетона	Расход материалов Бетон $м^3$	Расход материалов Сталь кг	Масса колонны т
9500	КБ22	9600	2500	200	1.5	100.7	3.8
10000	КБ24а	10100	2600		1.6	104.5	4.0
10700	КБ30	10800	2800		2.2	128.9	5.5
11900	КБ41	12000	3100		2.4	160.9	6.0
13100	КБ51	13200	3400		2.6	204.3	6.5
14300	КБ58	14400	3700		3.5	285.2	8.8

Спецификация арматурных и закладных изделий на колонну.

Марка колонны	Марка изделия	Колич. штук	№ листа вып. 7 ч. 2
КБ22	КП22	1	7
	МН18	1	43
	МН24	1	44
	МН2	1	40
КБ24а	КП24	1	7
	МН21	1	44
	МН2	1	40
КБ30	КП30	1	11
	МН19	1	43
	МН25	1	44
	МН2	1	40

Марка колонны	Марка изделия	Колич. штук	№ листа вып. 7 ч. 2
КБ41	КП41	1	12
	МН19	1	43
	МН25	1	44
	МН2	1	40
КБ51	КП51	1	17
	МН19	1	43
	МН25	1	44
	МН2	1	40
КБ58	КП58	1	8
	МН20	1	43
	МН25	1	44
	МН2	1	40

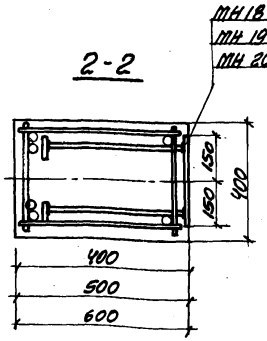

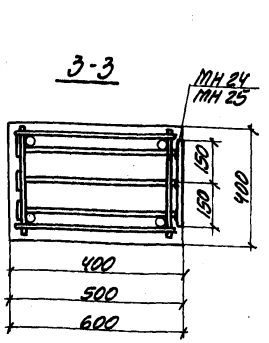

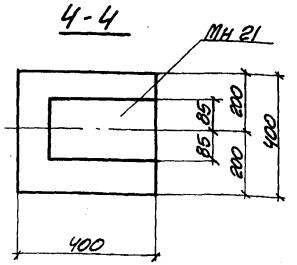

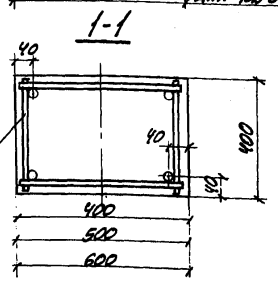

С - расстояние от торцов колонны до места установки приспособлений для выемки колонны из опалубки

ТК 1977	Опалубочный чертеж и армирование колонн КБ 22, КБ 24а, КБ 30, КБ 41, КБ51, КБ 58.	Серия 1.431-20	
		Выпуск	Лист

Ярославский ПромстройНИИпроект

Гл. конструктор Шнейдман
Дата выпуска Март 1977
Гл. инженер проекта Шаталов
Исполнитель Козлов
Проверил Зарянко

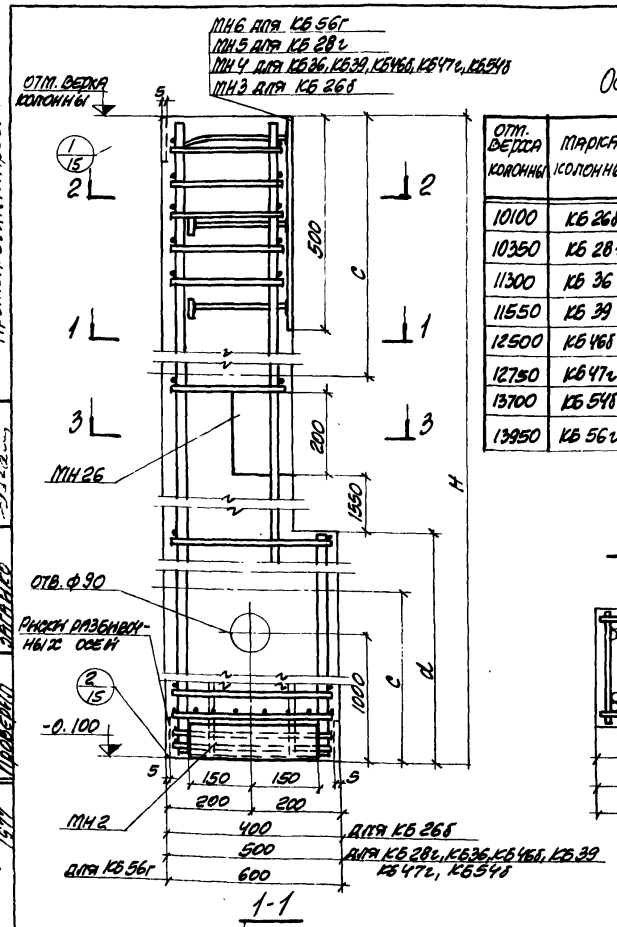

Основные параметры колонн

Отм. верха колонны	Марка колонны	Размеры колонны, мм			Марка бетона	Расход материалов		Масса колонны
		H	d	c		Бетон $м^3$	Сталь кг	т
10100	КБ 26б	10200	6200	2600	200	1.5	158.2	3.8
10350	КБ 28г	10450	6200	2700		1.9	131.9	4.8
11300	КБ 36	11400	7400	3000		2.0	174.5	5.0
11550	КБ 39	11650	7400	3000		2.1	165.1	5.3
12500	КБ 46б	12600	8600	3300		2.3	219.3	5.8
12750	КБ 47г	12850	8600	3300		2.3	233.3	6.8
13700	КБ 54б	13800	9800	3600		2.5	244.5	6.3
13950	КБ 56г	14050	9800	3800		3.1	273.6	7.8

Спецификация арматурных и закладных изделий на колонну

Марка колонны	Марка изделия	Колич. штук	№ листа вып. 7 ч. 2
КБ 26б	КП 26	1	9
	МН 3	1	39
	МН 26	1	45
	МН 2	1	40
КБ 28г	КП 28	1	13
	МН 5	1	39
	МН 26	1	45
	МН 2	1	40
КБ 36	КП 36	1	18
	МН 4	1	39
	МН 26	1	45
	МН 2	1	40
КБ 39	КП 39	1	18
	МН 4	1	39
	МН 26	1	45
	МН 2	1	40

Марка колонны	Марка изделия	Колич. штук	№ листа вып. 7 ч. 2
КБ 46б	КП 46	1	18
	МН 4	1	39
	МН 26	1	45
	МН 2	1	40
КБ 47г	КП 47	1	15
	МН 4	1	39
	МН 26	1	45
	МН 2	1	40
КБ 54б	КП 54	1	15
	МН 4	1	39
	МН 26	1	45
	МН 2	1	40
КБ 56г	КП 56	1	21
	МН 6	1	39
	МН 26	1	45
	МН 2	1	40

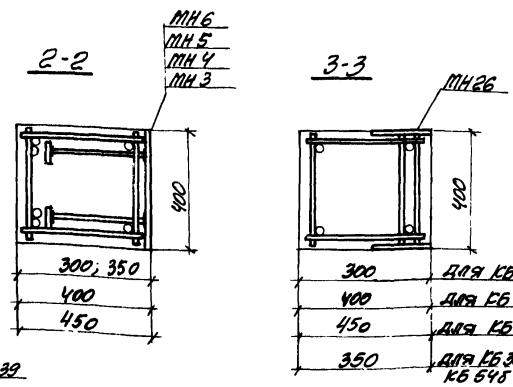

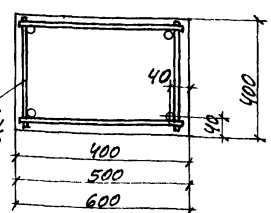

1. С – расстояние от торцов колонны до места установки приспособлений для выемки колонн из опалубки
2. В сечениях 2-2, 3-3 средние стержни плоских каркасов условно не показаны.

ТК 1977	Опалубочный чертеж и армирование колонн КБ 26б, КБ 28г, КБ 36, КБ 39, КБ 46б, КБ 47г, КБ 54б, КБ 56г.	Серия 1.431-20	
		Выпуск 5	Лист 8

Проектпромстальконструкция

Инв. № подл. | Подпись и дата | Взам. инв. №

Гл. инженер проекта Корогодский | Гл. специалист Коротецкий | Нач. отдела Маст | Исполнитель Козуб | Проверил Заганко | 1977 | 0-КЖ-3-32.2

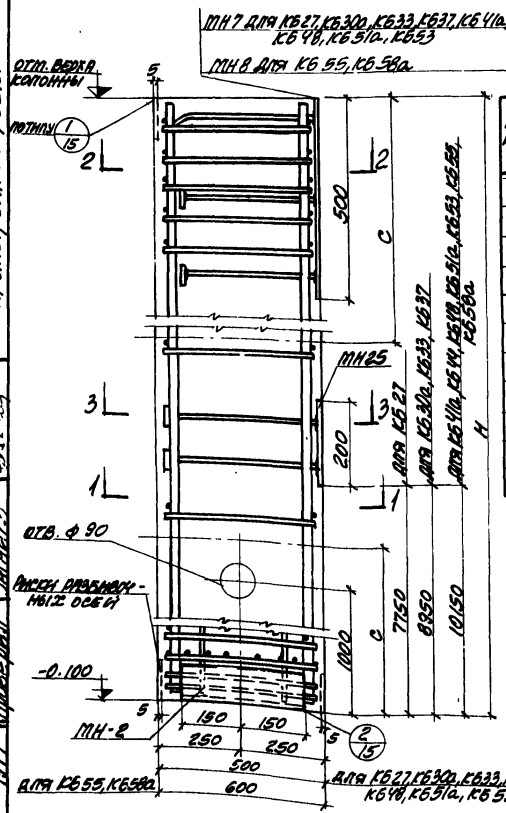

Основные параметры колонн

Отм. верха колонны мм	Марка колонны	Размеры колонны мм H	Размеры колонны мм C	Марка бетона	Расход материалов бетон $м^3$	Расход материалов сталь кг	Масса колонны т
10350	КБ27	10450	2700	200	2.1	131.6	5.3
10700	КБ30а	10800	2800		2.2	134.8	5.5
11200	КБ33	11300	2900		2.3	139.2	5.8
11550	КБ37	11650	3000		2.3	163.1	5.8
11900	КБ41а	12000	3100		2.4	166.8	6.0
12400	КБ44	12500	3300		2.5	172.0	6.3
12750	КБ48	12850	3300		2.6	205.8	6.5
13100	КБ51а	13200	3400		2.6	210.2	6.5
13600	КБ53	13700	3600		2.7	212.7	6.8
13950	КБ55	14050	3700		3.4	275.3	8.5
14300	КБ58а	14400	3700		3.5	291.6	8.8

Спецификация арматурных и закладных изделий на колонну

Марка колонны	Марка изделия	Колич. штук	№ листа вып. 7 ч. 2
КБ27	КП27	1	11
	МН7	1	39
	МН2	1	40
	МН25	1	44
КБ30а	КП30	1	11
	МН7	1	39
	МН2	1	40
	МН25	1	44
КБ33	КП33	1	11
	МН7	1	39
	МН2	1	40
	МН25	1	44
КБ37	КП37	1	11
	МН7	1	39
	МН2	1	40
	МН25	1	44
КБ41а	КП41	1	12
	МН7	1	39
	МН2	1	40
	МН25	1	44
КБ44	КП44	1	12
	МН7	1	39
	МН2	1	40
	МН25	1	44
КБ48	КП48	1	17
	МН7	1	39
	МН2	1	40
	МН25	1	44
КБ51а	КП51	1	17
	МН7	1	39
	МН2	1	40
	МН25	1	44
КБ53	КП53	1	17
	МН7	1	39
	МН2	1	40
	МН25	1	44
КБ55	КП55	1	8
	МН8	1	39
	МН2	1	40
	МН25	1	44
КБ58а	КП58	1	8
	МН8	1	39
	МН2	1	40
	МН25	1	44

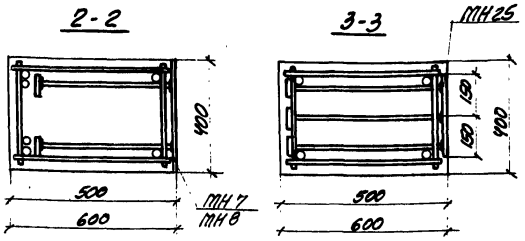

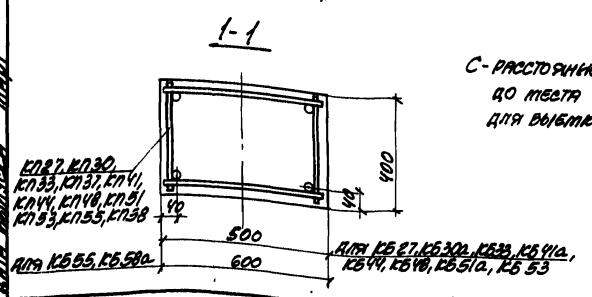

С-расстояние от торцов колонн до места установки приспособлений для выемки колонн из опалубки

ТК 1977	Опалубочный чертеж и армирование колонн КБ27, КБ30а, КБ33, КБ37, КБ41а, КБ44, КБ48, КБ51а, КБ53, КБ55, КБ58а.	Серия 1.431-20	
		Выпуск 5	Лист 9

15912-06 13

Разработан Проектстройиндустрия

Инженер Ушакова
Руководитель Козуб
Гл. инженер проекта Шаповалов
Гл. конструктор проекта Ярославский
Гл. специалист Ковалев
Дата выпуска 1977

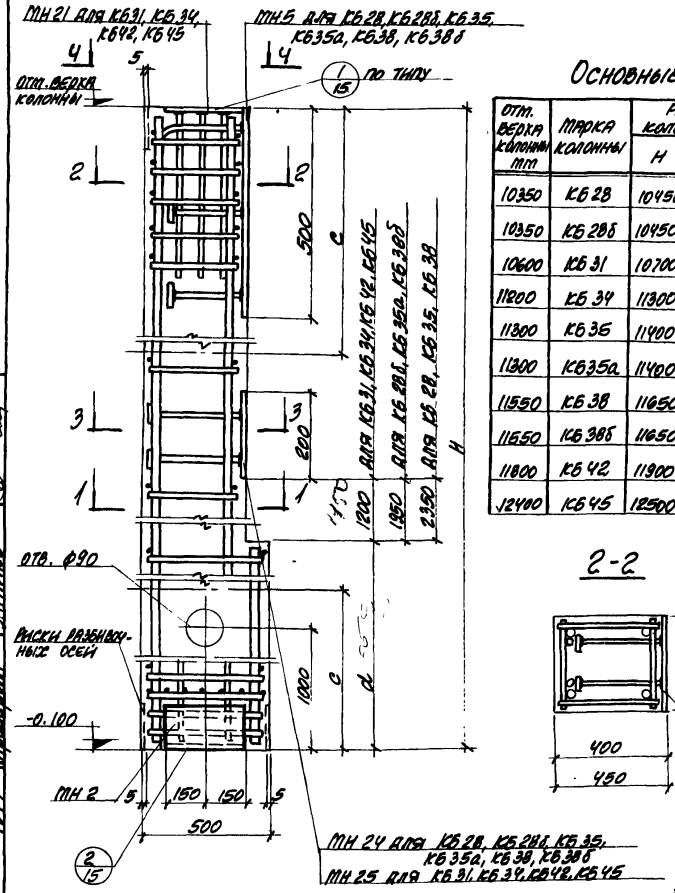

Основные параметры колонн

Отм. верха колонны мм	Марка колонны	Размеры колонны, мм H	c	d	Марка бетона	Расход материалов Бетон м³	Сталь кг	Масса колонны т
10350	КБ28	10450	2700	6200	200	1.9	132.2	4.8
10350	КБ28б	10450	2700	6200		1.9	132.2	4.8
10600	КБ31	10700	2800	5700		2.0	122.3	5.0
11200	КБ34	11300	2900	5700		2.2	127.4	5.5
11300	КБ35	11400	3000	7800		2.1	162.6	5.3
11300	КБ35а	11400	3000	7800		2.1	162.6	5.3
11550	КБ38	11650	3000	7800		2.2	165.4	5.5
11550	КБ38б	11650	3000	7800		2.2	165.4	5.5
11800	КБ42	11900	3100	6900		2.3	155.0	5.8
12400	КБ45	12500	3200	6900		2.4	159.6	6.0

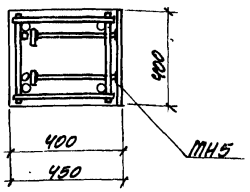

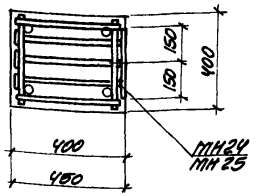

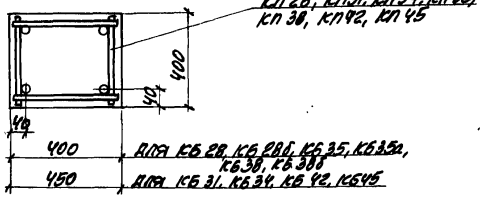

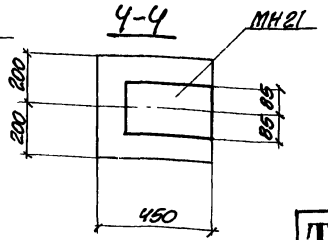

Спецификация арматурных и закладных изделий на колонну

Марка колонны	Марка изделия	Колич. штук	№ листа вып. 7 ч. 2
КБ28	КП28	1	13
	МН2	1	40
	МН5	1	39
	МН24	1	44
КБ28б	КП28	1	13
	МН2	1	40
	МН5	1	39
	МН24	1	44
КБ31	КП31	1	10
	МН2	1	40
	МН21	1	45
	МН25	1	44
КБ34	КП34	1	10
	МН2	1	40
	МН21	1	45
	МН25	1	44
КБ35	КП35	1	14
	МН2	1	40
	МН5	1	39
	МН24	1	44

Марка колонны	Марка изделия	Колич. штук	№ листа вып. 7 ч. 2
КБ35а	КП35	1	14
	МН2	1	40
	МН5	1	39
	МН24	1	44
КБ38	КП38	1	14
	МН2	1	40
	МН5	1	39
	МН24	1	44
КБ38б	КП38	1	14
	МН2	1	40
	МН5	1	39
	МН24	1	44
КБ42	КП42	1	10
	МН2	1	40
	МН21	1	45
	МН25	1	44
КБ45	КП45	1	20
	МН2	1	40
	МН21	1	45
	МН25	1	44

С - расстояние от торцов колонны до места установки приспособлений для выемки колонн из опалубки.

Гл. инж. проекта	Тонин		
Нач. отдела	Бродский		
Гл. конструкт.	Коротецкий		
Дата выпуска		1977	СТАРТ

Ленгипроинжпроект

Рук. группы	Шнейдман		
Ст. инженер	Чупакова		
Исполнитель	Петрова		
Проверил	Загайко		

ТК 1977

Опалубочный чертеж и армирование колонн КБ28, КБ28б, КБ31, КБ34, КБ35, КБ35а, КБ38, КБ38б, КБ42, КБ45.

Серия 1.431-20

Выпуск	Лист
5	10

15912-06

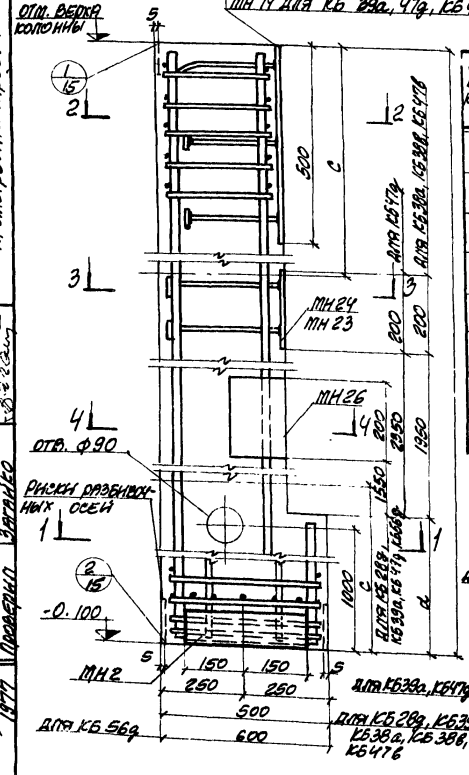

Основные параметры колонн

Отм. верха колонны мм	Марка колонны	Размеры колонны мм H	d	c	Марка бетона	Расход материалов Бетон $м^3$	Сталь кг	Масса колонны т
10350	КБ 28д	10450	6200	2700	200	1.9	133.5	4.8
11550	КБ 38а	11650	7800	3000		2.2	167.0	5.5
11550	КБ 38в	11650	7800	3000		2.2	167.0	5.5
11550	КБ 39а	11650	7400	3000		2.2	166.5	5.5
12750	КБ 47д	12850	8600	3300		2.3	234.6	5.8
12750	КБ 47а	12850	8600	3300		2.3	234.7	5.8
12750	КБ 47в	12850	8600	3300		2.3	234.7	5.8
13950	КБ 56д	14050	9800	3700		3.1	275.4	7.8

Спецификация арматурных и закладных изделий на колонну

Марка колонны	Марка изделия	Колич. штук	№ листа вып. 7 ч. 2
КБ 28д	КП 28	1	13
	МН 15	1	42
	МН 26	1	45
	МН 2	1	40
КБ 38а	КП 38	1	14
	МН 15	1	42
	МН 24	1	44
	МН 2	1	40
КБ 38в	КП 38	1	14
	МН 15	1	42
	МН 24	1	44
	МН 2	1	40
КБ 39а	КП 39	1	18
	МН 14	1	42
	МН 26	1	45
	МН 2	1	40

Марка колонны	Марка изделия	Колич. штук	№ листа вып. 7 ч. 2
КБ 47д	КП 47	1	15
	МН 14	1	42
	МН 26	1	45
	МН 2	1	40
КБ 47а	КП 47	1	15
	МН 14	1	42
	МН 23	1	44
	МН 2	1	40
КБ 47в	КП 47	1	15
	МН 14	1	42
	МН 23	1	44
	МН 2	1	40
КБ 56д	КП 56	1	21
	МН 16	1	42
	МН 26	1	45
	МН 2	1	40

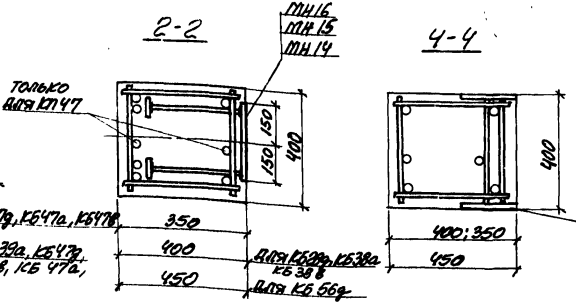

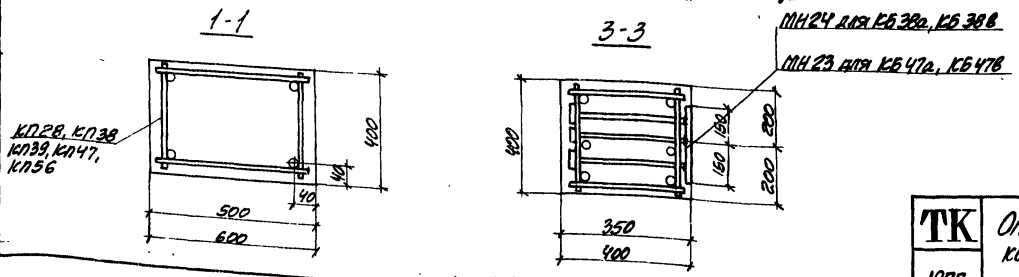

С - расстояние от торцов колонны до места установки приспособлений для выемки колонн из опалубки

Гл. инженер проекта	Корнеев			Проверил	Заславец
Нач. отдела	Клочкова			Исполнитель	Козуб
Гл. конструктор	Коротецкий			Н. контроль	Литвинова
Дата	Выпуск	1977			

ТК 1977

Опалубочный чертеж и армирование колонн КБ 28д, КБ 38а, КБ 38в, КБ 39а, КБ 47д, КБ 47а, КБ 47в, КБ 56д

Серия 1.431-20

Выпуск	Лист
5	11

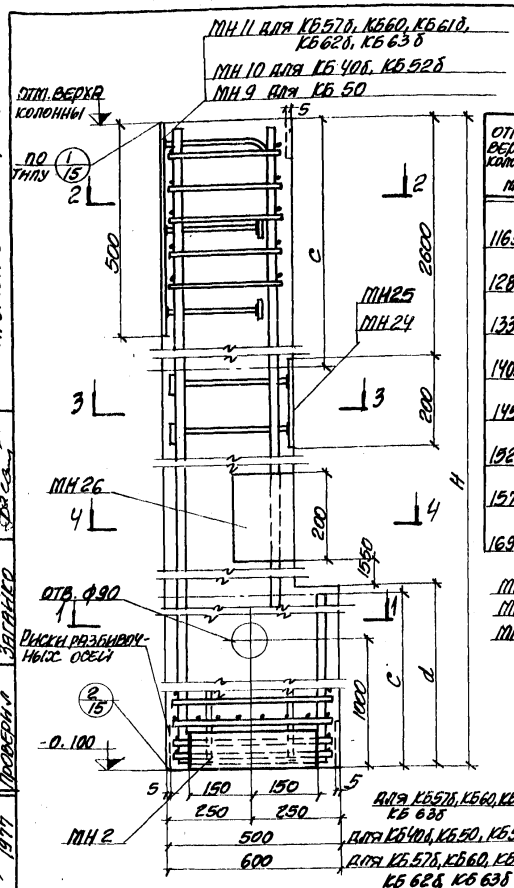

Основные параметры колонн

Отм. верха колонны мм	Марка колонны	Размеры колонны мм H	d	c	Марка бетона	Расход материалов Бетон м³	Сталь кг	Масса колонны т
11650	КБ 40б	11750	6200	3000	200	2.1	156.0	5.3
12850	КБ 50	12950	7400	3400		2.3	167.3	5.8
13300	КБ 52б	13400	6200	3500		2.4	203.2	6.0
14050	КБ 57б	14150	8600	3700		3.1	261.5	7.8
14500	КБ 60	14600	7400	3800		3.1	314.8	7.8
19250	КБ 61	15350	9800	4000		3.4	331.8	8.5
15700	КБ 62б	15800	8600	4100		3.4	340.0	8.5
16900	КБ 63б	17000	9800	4400		3.7	490.0	9.3

Спецификация арматурных и закладных изделий на колонну

Марка колонны	Марка изделия	Колич. шт./с	№ листа вып. 7 ч. 2
КБ 40б	КП 40	1	16
	МН 2	1	40
	МН 10	1	41
	МН 26	1	45
КБ 50	КП 50	1	15
	МН 2	1	40
	МН 9	1	41
	МН 26	1	45
КБ 52б	КП 52	1	19
	МН 2	1	40
	МН 10	1	41
	МН 26	1	45
	МН 24	1	44
КБ 57б	КП 57	1	21
	МН 2	1	40
	МН 11	1	41
	МН 26	1	45

Марка колонны	Марка изделия	Колич. шт./с	№ листа вып. 7 ч. 2
КБ 60	КП 60	1	21
	МН 2	1	40
	МН 11	1	41
	МН 26	1	45
	МН 25	1	44
КБ 61б	КП 61	1	22
	МН 2	1	40
	МН 11	1	41
	МН 26	1	45
КБ 62б	КП 62	1	22
	МН 2	1	40
	МН 11	1	41
	МН 26	1	45
	МН 25	1	44
КБ 63б	КП 63	1	22
	МН 2	1	40
	МН 11	1	41
	МН 26	1	43
	МН 25	1	44

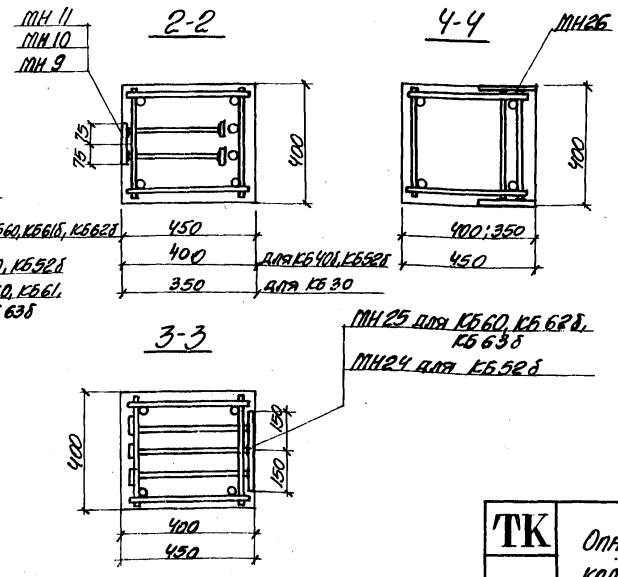

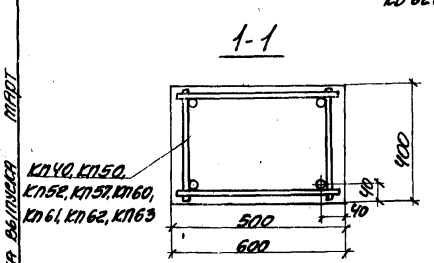

С - расстояние от торцов колонны до места установки приспособлений для выемки колонн из опалубки

Гл. инж. проекта	Мочалин		
Нач. отдела	Брыксенин		
Гл. конструкт.	Коротецкий		
Дата	86		

Зарубовский Протестроинжиниринг проект

Инженер	Чуракова		
Гл. инженер	Козлов		
Исполнитель	Заганько		
Проверил			
Рук. группы	Г. Мухенеев		
			1977
Нач.			

ТК 1977

Опалубочный чертеж и армирование колонн КБ 40б, КБ 50, КБ 52б, КБ 57б, КБ 60, КБ 61б, КБ 62б, КБ 63б

Серия	
1.431-20	
Выпуск	Лист
5	12

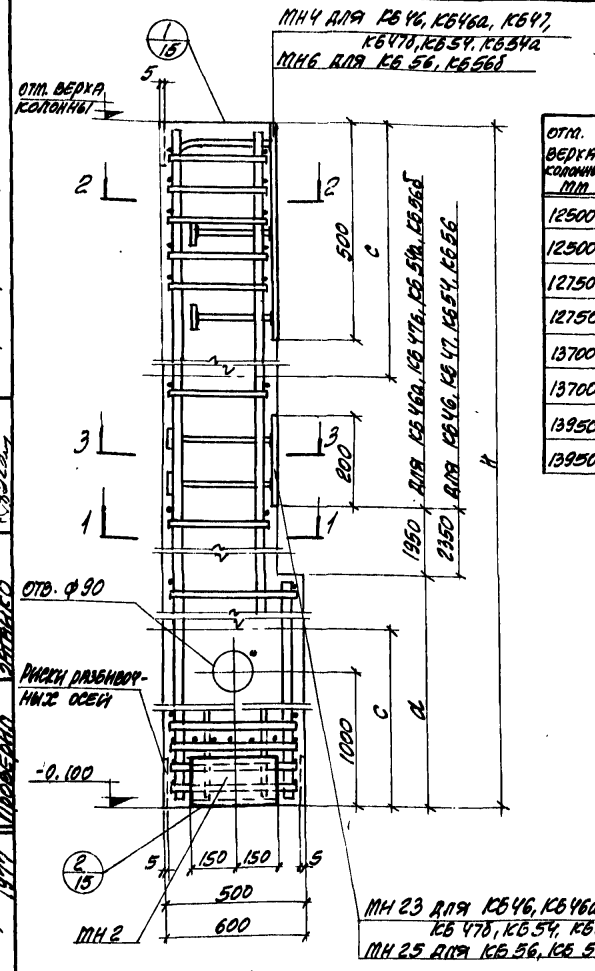

Основные параметри колонн

Отм. верха колонны мм	Марка колонны	Размеры колонны, мм H	c	a	Марка бетона	Расход материалов Бетон $м^3$	Сталь кг	Масса колонны т
12500	КБ46	12600	3300	8600	200	2.3	219.4	5.8
12500	КБ46а	12600	3300	8600		2.3	219.4	5.8
12750	КБ47	12850	3300	8600		2.3	233.4	5.8
12750	КБ47б	12850	3300	8600		2.3	233.4	5.8
13700	КБ54	13800	3600	9800		2.5	244.6	6.3
13700	КБ54а	13800	3600	9800		2.5	244.6	6.3
13950	КБ56	14050	3700	9800		3.1	274.2	7.8
13950	КБ56б	14050	3700	9800		3.1	274.2	7.8

Спецификация арматурных и закладных изделий на колонну

Марка колонны	Марка изделия	Колич. штук	№ листа вып. 7 ч. 2
КБ46	КП46	1	18
	МН2	1	40
	МН4	1	39
	МН23	1	44
КБ46а	КП46	1	18
	МН2	1	40
	МН4	1	39
	МН23	1	44
КБ47	КП47	1	15
	МН2	1	40
	МН4	1	39
	МН23	1	44
КБ47б	КП47	1	15
	МН2	1	40
	МН4	1	39
	МН23	1	44

Марка колонны	Марка изделия	Колич. штук	№ листа вып. 7 ч. 2
КБ54	КП54	1	15
	МН2	1	40
	МН4	1	39
	МН23	1	44
КБ54а	КП54	1	15
	МН2	1	40
	МН4	1	39
	МН23	1	44
КБ56	КП56	1	21
	МН2	1	40
	МН6	1	39
	МН25	1	44
КБ56б	КП56	1	21
	МН2	1	40
	МН6	1	39
	МН25	1	44

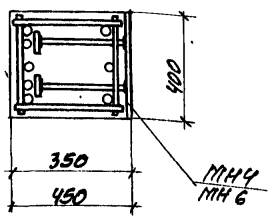

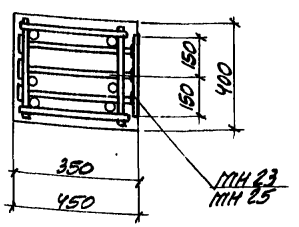

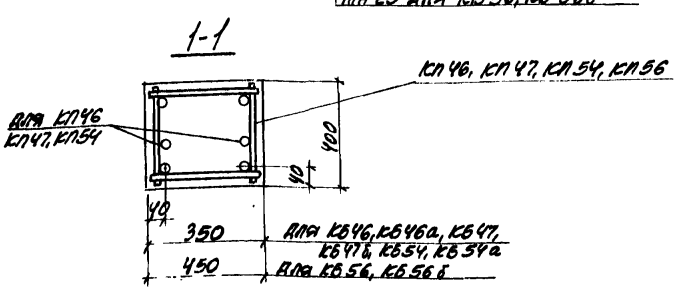

С-расстояние от торцов колонны до места установки приспособлений для выемки колонн из опалубки

ТК 1977	Опалубочный чертеж и армирование колонн КБ46, КБ46а, КБ47, КБ47б, КБ54, КБ54а, КБ56, КБ56б.	Серия 1.431-20	Выпуск 5	Лист 13

Гипростроймаш проектстройниипроект
Гл. инженер проекта Ветрова
Гл. конструктор Соколов
Нач. отдела Затулько
Нач. мастерской Шарова
Исполнитель Проверил
Дата выпуска 1977 г.

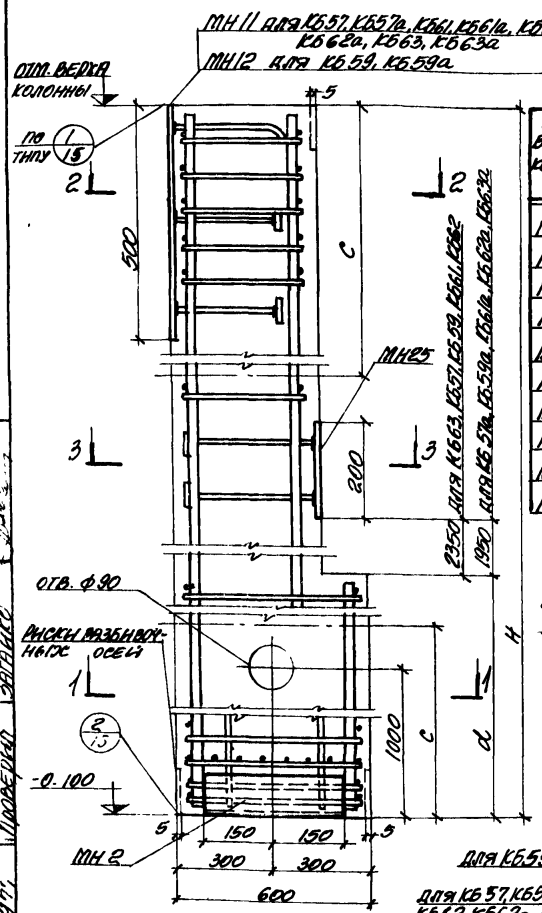

Основные параметры колонн

Отм. верха колонны мм	Марка колонны	Размеры колонны мм H	d	c	Марка бетона	Расход материалов Бетон $м^3$	Сталь кг	Масса колонны т
14050	КБ57	14150	8600	3700	200	3.1	262.1	7.8
14050	КБ57а	14150	8600	3700		3.1	262.1	7.8
14500	КБ59	14600	7800	3800		3.2	266.3	8.0
14500	КБ59а	14600	7800	3800		3.2	266.3	8.0
15250	КБ61	15350	9800	4000		3.4	331.8	8.5
15250	КБ61а	15350	9800	4000		3.4	331.8	8.5
15700	КБ62	15800	8600	4100		3.4	332.5	8.5
15700	КБ62а	15800	8600	4100		3.4	332.5	8.5
16900	КБ63	17000	9800	4400		3.7	475.5	9.3
16900	КБ63а	17000	9800	4400		3.7	475.5	9.3

Спецификация арматурных и закладных изделий на колонну

Марка колонны	Марка изделия	Колич. штук	№ листа выпуск 7 ч. 2
КБ57	КП57	1	21
	МН11	1	41
	МН25	1	44
	МН2	1	40
КБ57а	КП57	1	21
	МН11	1	41
	МН25	1	44
	МН2	1	40
КБ59	КП59	1	20
	МН12	1	41
	МН25	1	44
	МН2	1	40
КБ59а	КП59	1	20
	МН12	1	41
	МН25	1	44
	МН2	1	40
КБ61	КП61	1	22
	МН11	1	41
	МН25	1	44
	МН2	1	40

Марка колонны	Марка изделия	Колич. штук	№ листа вып. 7 ч. 2
КБ61а	КП61	1	22
	МН11	1	41
	МН25	1	44
	МН2	1	40
КБ62	КП62	1	22
	МН11	1	41
	МН25	1	44
	МН2	1	40
КБ62а	КП62	1	22
	МН11	1	41
	МН25	1	44
	МН2	1	40
КБ63	КП63	1	22
	МН11	1	41
	МН25	1	44
	МН2	1	40
КБ63а	КП63	1	22
	МН11	1	41
	МН25	1	44
	МН2	1	40

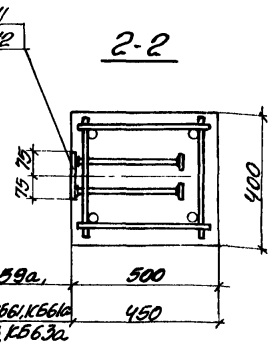

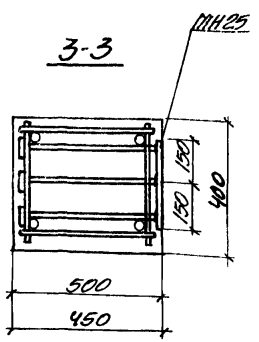

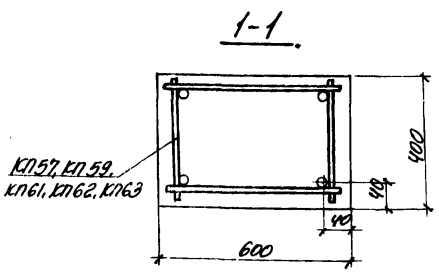

С - расстояние от торцов колонн до места установки приспособлений для выемки колонн из опалубки

Гл. инженер	Житкова		
Гл. конструктор	Коротецкий		
Проверил	Заславский		
Инж.	Блоцкий		
Нач. отд.			
Дата выпуска	Март 1977		

Харьковский Промстройниипроект

ТК 1977	Опалубочный чертеж и армирование колонн КБ57, КБ57а, КБ59, КБ61, КБ61а, КБ62, КБ62а, КБ63, КБ63а.	Серия 1.431-20	
		Выпуск 5	Лист 14

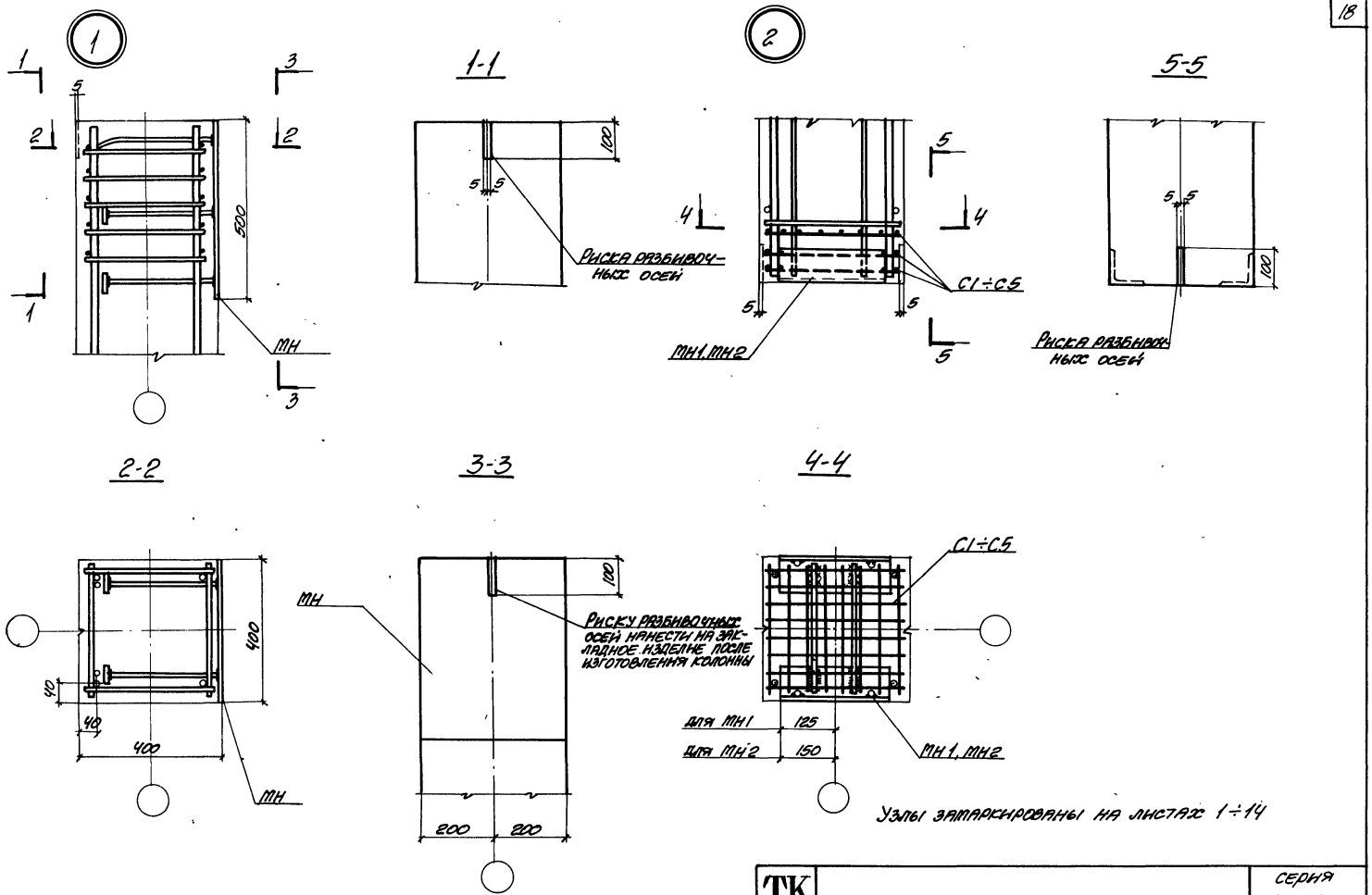

Гл. инженер проекта	Хоробрых		Гл. инженер проекта	Ермаков	
Гл. конструкт.	Коротенкий		Исполнитель	Козуб	
Дата выпуска	март	1977	Проверил	Загвыко	

Ленгражданпроект

ТК 1977	Узлы 1, 2	Серия 1.431-20	
		Выпуск	Лист
		5	15

Схемы установки строповочных петель

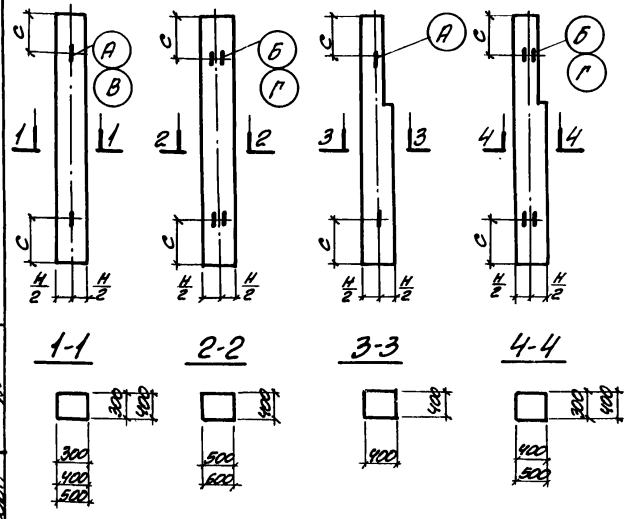

Ключ для подбора строповочных петель

Марка колонны	Марка изделия	Кол-во шт. в эл-те	№ серии и вып.
К61÷К68а	УП2-2	2	Серия 1.400-9 в.1
К59÷К61а	УП2-4	2	
К612÷К68а		4	
К619÷К626б	УП2-6	2	
К627		4	
К630÷К631			
К633÷К643а			

Марка колонны	Марка изделия	Кол-во шт. в эл-те	№ серии и вып.
К649÷К650	УП2-6	4	Серия 1.400-9 в.1
К652÷К652б			
К628÷К629а	УП2-8	2	
К632			
К644÷К648		4	
К653÷К654б			
К651÷К651а			

Марка колонны	Марка изделия	Кол-во шт. в эл-те	№ серии и вып.
К656÷К657б	УП2-8	4	1.400-1 в.1
К655	МН30	4	1.431-20 в.7, 4.2
К658÷К663б			

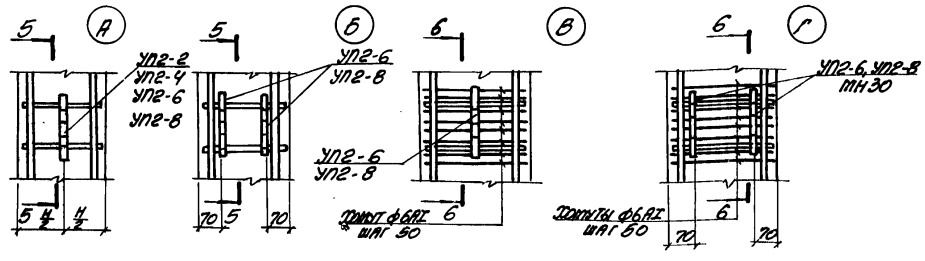

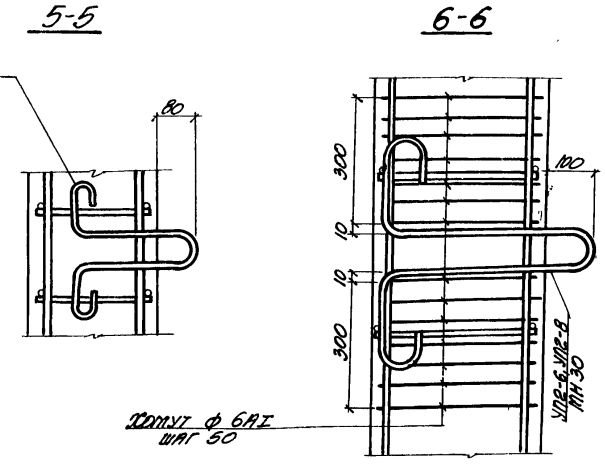

1. Расход стали на строповочные петли и дополнительное поперечное армирование узлов при установке петель в расход стали на колонны не включен. Этот расход должен быть учтен дополнительно.
2. Размер „С" – смотрите листы 1÷14

ТК 1977	Схемы установки строповочных петель. Узлы „А"÷„Г". Ключ для подбора строповочных петель.	Серия 1.431-20	
		Выпуск 5	Лист 16

Гипрококсохим проектстройинпроект

Гл. инженер Куликова; Нач. отдела Дягтянцева; Гл. конструктор Кулешова; Нач. отд. Бродский; Проверил Коротенкин; Инж. проекта Тонны; Нач. мастерской Март; 1977

Марка колонны	На арматурные изделия: Стержневая арматура по ГОСТ 5781-75 периодического профиля, класс А-III, ф мм 12АIII	14АIII	Итого	Гладкая, класс А-I, ф мм 6АI	Итого	Обыкновенная арматурная проволока ГОСТ 6727-53*, класс В-I, ф мм 5ВI	Итого	Итого на арматурные изделия кг	На закладные изделия: Стержневая арматура по ГОСТ 5781-75 периодического профиля, класс А-III, ф мм 10АIII	12АIII	14АIII	Итого	Прокат в Ст.3кп2 для сварных конструкций по ГОСТ 380-71, профили: -δ=8	-δ=10	L90x6	Итого	Итого на закладные изделия кг	Всего кг
КБ1	10.6		10.6	2.4	2.4	2.7	2.7	15.7	1.6		2.1	3.7		10.6	4.2	14.8	18.5	34.2
КБ2	12.8		12.8	2.4	2.4	3.4	3.4	18.6	1.6		2.1	3.7		10.6	4.2	14.8	18.5	37.1
КБ3	14.6		14.6	2.4	2.4	3.7	3.7	20.7	1.7		1.9	3.6		12.6	4.2	16.8	20.4	41.1
КБ3а	14.6		14.6	2.4	2.4	3.7	3.7	20.7	1.6		2.1	3.7		10.6	4.2	14.8	18.4	39.1
КБ4	15.8		15.8	2.4	2.4	3.9	3.9	22.7	1.6		1.9	3.5		12.6	4.2	16.8	20.3	42.4
КБ5	17.0		17.0	2.4	2.4	4.2	4.2	23.6	1.5		2.1	3.6		10.6	4.2	14.8	18.4	42.0
КБ5а	17.0		17.0	2.4	2.4	4.2	4.2	23.6	1.6		1.9	3.5		12.6	4.2	16.8	20.3	43.9
КБ6	18.8		18.8	2.4	2.4	4.6	4.6	25.8	1.6		1.9	3.5		12.6	4.2	16.8	20.3	46.1
КБ6а	18.8		18.8	2.4	2.4	4.6	4.6	25.8	1.5		2.1	3.6		10.6	4.2	14.8	18.4	44.2
КБ7	20.0		20.0	2.4	2.4	5.0	5.0	27.4	1.6		1.9	3.5		12.6	4.2	16.8	20.3	47.7
КБ8	21.4		21.4	2.4	2.4	5.1	5.1	28.9	1.5		2.1	3.6		10.6	4.2	14.8	18.4	47.3
КБ8а	21.4		21.4	2.4	2.4	5.1	5.1	28.9	1.6		1.9	3.5		12.6	4.2	16.8	20.3	49.2
КБ9	23.0		23.0	2.4	2.4	5.7	5.7	31.1	1.6		1.9	3.5		12.6	4.2	16.8	20.3	51.4
КБ9а	23.0		23.0	2.4	2.4	5.7	5.7	31.1	2.5			2.5	4.1		4.2	8.3	10.8	41.9
КБ10	36.4		36.4	3.0	3.0	7.3	7.3	46.7	1.8		2.1	3.9		12.6	4.2	16.8	20.7	67.4
КБ11	38.2		38.2	3.0	3.0	8.0	8.0	49.2	1.8		2.1	3.9		10.6	4.2	14.8	18.7	67.9
КБ11а	38.2		38.2	3.0	3.0	8.0	8.0	49.2	1.8		2.1	3.9		12.6	4.2	16.8	20.7	69.9
КБ12		55.6	55.6	3.0	3.0	8.2	8.2	66.8	1.8	1.9	2.1	5.8		18.5	4.2	22.7	28.5	95.3
КБ12а		55.6	55.6	3.0	3.0	8.2	8.2	66.8	2.5			2.5	4.1		4.2	8.3	10.8	77.6
КБ13	42.5		42.5	3.0	3.0	8.4	8.4	53.9	1.8	1.7	2.1	5.6		18.5	4.2	22.7	28.3	81.8
КБ14	42.8		42.8	3.0	3.0	8.6	8.6	54.4	1.8	1.9	2.1	5.8		18.5	4.2	22.7	28.5	82.9

Примечание

Расход стали на колонны приведен без учета расхода стали на строповочные приспособления

ТК 1977	Выборка стали на колонны КБ1 ÷ КБ14	Серия 1.431-20	
		Выпуск 5	Лист 17

Зарубежский Промстройниипроект

Гл. инженер Чуйкевич; Гл. инженер проекта Петрова; Исполнитель Загайко; Проверил 1977; Нач. отдела Брокман; Гл. конструкт. Коротенко; Дата выпуска март

15912-06

Марка колонны	На арматурные изделия: Стержневая арматура по ГОСТ 5781-75 периодического профиля, класс А-III, ф мм: 12АIII	14АIII	16АIII	18АIII	итого	Гладкая, класс А-I, ф мм: 6АI	итого	Обыкновенная арматурная проволока ГОСТ 6727-53*, класс В-I, ф мм: 5ВI	итого	Итого на арматурные изделия кг	На закладные изделия: Стержневая арматура по ГОСТ 5781-75 периодического профиля, класс А-III, ф мм: 8АIII	10АIII	12АIII	14АIII	16АIII	итого	Прокат в Ст.3 кп2 для сварных конструкций по ГОСТ 380-71, профили: -δ=8	-δ=10	-δ=12	-δ=14	L90×6	итого	Итого на закладные изделия кг	Всего кг
КБ 15	44.0				44.0	3.0	3.0	8.6	8.6	55.6		1.8	1.7	2.1		5.6		18.5			4.2	22.7	28.3	83.9
КБ 15а	44.0				44.0	3.0	3.0	8.6	8.6	55.6		2.1	1.7	2.0		5.8		18.5			5.0	23.5	29.3	84.9
КБ 16	44.6				44.6	3.0	3.0	8.9	8.9	56.5		1.8	1.9	2.1		5.8		16.5			4.2	20.7	26.5	83.0
КБ 16а	44.6				44.6	3.0	3.0	8.9	8.9	56.5		1.8	1.9	2.1		5.8		18.5			4.2	22.7	28.5	85.0
КБ 17		64.4			64.4	3.0	3.0	8.3	8.3	75.7		1.8	1.9	2.1		5.8		18.5			4.2	22.7	28.5	104.2
КБ 17а		64.4			64.4	3.0	3.0	8.3	8.3	75.7		2.8				2.8	4.1				5.0	9.1	11.9	87.6
КБ 18			65.3	8.4	73.7	3.0	3.0	6.5	6.5	83.2		1.6	1.4	1.9		4.9		18.5			4.2	22.7	27.6	110.8
КБ18а			65.3	8.4	73.7	3.0	3.0	6.5	6.5	83.2		1.6	1.4	1.9		4.9		18.5			4.2	22.7	27.6	110.8
КБ19			58.4		58.4	4.2	4.2	6.7	6.7	69.3		2.2	1.9	2.1		6.2		22.4			5.0	27.4	33.6	102.9
КБ20				94.4	83.8	4.2	4.2	6.5	6.5	105.1		1.9	1.4	1.9		5.2		22.4			5.0	27.0	32.6	137.7
КБ 20а				94.4	83.8	4.2	4.2	6.5	6.5	105.1		1.4	1.4		4.0	6.8		5.9	14.1	1.9	5.0	26.9	33.7	138.8
КБ 20б				94.4	83.8	4.2	4.2	6.5	6.5	105.1		1.9	1.4	1.9		5.2		22.4			5.0	27.4	32.6	137.7
КБ 20в				94.4	83.8	4.2	4.2	6.5	6.5	105.1		1.4	1.4		4.0	6.8		5.9	14.1	1.9	5.0	26.9	33.7	138.8
КБ 21			60.7		60.7	4.2	4.2	8.0	8.0	72.9	0.4	1.4	3.0			4.8	0.4	11.8			5.0	17.2	22.0	94.9
КБ 22			60.6		60.6	4.2	4.2	8.2	8.2	73.0		2.2	1.9	2.1		6.2		16.5			5.0	21.5	27.7	100.7
КБ 22а			60.6		60.6	4.2	4.2	8.2	8.2	73.0		2.2	1.9	2.1		6.2		22.4			5.0	27.4	33.6	106.6
КБ 23			61.7		61.7	4.2	4.2	7.8	7.8	73.7		2.9	1.7			4.6	4.1	5.9			5.0	15.0	19.6	93.3
КБ 24				80.8	80.8	4.2	4.2	7.5	7.5	92.5		2.2	1.9	2.1		6.2		22.4			5.0	27.4	33.6	126.1
КБ 24а				80.8	80.8	4.2	4.2	7.5	7.5	92.5		2.9				2.9	4.1				5.0	9.1	12.0	104.5
КБ 25				83.4	83.4	4.2	4.2	7.4	7.4	95.0		2.9	1.7			4.6	4.1	5.9			5.0	15.0	19.6	114.6

Примечание

Расход стали на колонны приведен без учета расхода стали на строповочные приспособления

ТК 1977	Выборка стали на колонны КБ 15 ÷ КБ 25	Серия 1.431-20	
		Выпуск 5	Лист 18

Зарубежный Промстройниипроект

Гл. инж. проекта Пронин; Нач. отдела Бондаренко; Гл. конструкт. Коротенький; Дата выпуска 1977

Рук. группы Шиенгалова; Ст. инженер Сулейманова; Исполнитель Петрова; Проверил Заглянко

15912-06 22

Марка колонны	На арматурные изделия: Стержневая арматура по ГОСТ 5781-75 периодического профиля класс А-III ф мм 16АIII	18АIII	20АIII	Итого	Гладкая класс А-I ф мм 6АI	Итого	Обыкновенная арматурная проволока ГОСТ 6727-53* класс В-I ф мм 5ВI	Итого	Итого на арматурные изделия кг
КБ 26	28.8	84.2		113.0	4.2	4.2	8.2	8.2	125.4
КБ 26а	28.8	84.2		113.0	4.2	4.2	8.2	8.2	125.4
КБ 26б	28.8	84.2		113.0	4.2	4.2	8.2	8.2	125.4
КБ 27		83.6		83.6	5.1	5.1	8.5	8.5	97.2
КБ 28		85.0		85.0	5.1	5.1	8.5	8.5	98.6
КБ 28а		85.0		85.0	5.1	5.1	8.5	8.5	98.6
КБ 28б		85.0		85.0	5.1	5.1	8.5	8.5	98.6
КБ 28в		85.0		85.0	5.1	5.1	8.5	8.5	98.6
КБ 28г		85.0		85.0	5.1	5.1	8.5	8.5	98.6
КБ 28д		85.0		85.0	5.1	5.1	8.5	8.5	98.6
КБ 29		87.0		87.0	5.1	5.1	8.1	8.1	100.5
КБ 29а		87.0		87.0	5.1	5.1	8.1	8.1	100.5
КБ 30		86.4		86.4	5.1	5.1	8.6	8.6	100.4
КБ 30а		86.4		86.4	5.1	5.1	8.6	8.6	100.4
КБ 31		88.4		88.4	5.1	5.1	8.7	8.7	102.2
КБ 32		90.6		90.6	5.1	5.1	8.6	8.6	104.9
КБ 33		90.4		90.4	5.1	5.1	9.2	9.2	104.7
КБ 34		93.0		93.0	5.1	5.1	9.2	9.2	107.3
КБ 35			116.0	116.0	5.1	5.1	7.8	7.8	129.0
КБ 35а			116.0	116.0	5.1	5.1	7.8	7.8	129.0

Марка колонны	На закладные изделия: Стержневая арматура по ГОСТ 5781-75 периодического профиля класс А-III ф мм 8АIII	10АIII	12АIII	14АIII	16АIII	20АIII	Итого	Прокат В Ст.3 кп2 для сварных конструкций по ГОСТ 380-71 профили -δ=8	-δ=10	-δ=12	-δ=14	∠90×6	Итого	Итого на закладные изделия кг	Все [illegible] кг
КБ 26		1.9	1.4	1.9			5.2		22.4			5.0	27.4	32.6	158.0
КБ 26а		1.9	1.4	1.9			5.2		22.4			5.0	27.4	32.6	158.0
КБ 26б		1.9		1.9		1.8	5.6		16.5		5.7	5.0	27.2	32.8	158.2
КБ 27		2.4	2.2	2.4			7.0		22.4			5.0	27.4	34.4	131.6
КБ 28		2.2	1.9	2.1			6.2		22.4			5.0	27.4	33.6	132.2
КБ 28а		1.4	1.9		5.0		8.3		5.9	14.1	1.9	5.0	26.9	35.2	133.8
КБ 28б		2.2	1.9	2.1			6.2		22.4			5.0	27.4	33.6	132.2
КБ 28в		1.4	1.9		5.0		8.3		5.9	14.1	1.9	5.0	26.9	35.2	133.8
КБ 28г		2.2		2.1		1.8	6.1		16.5		5.7	5.0	27.2	33.3	131.9
КБ 28д		1.4			5.0	1.8	8.2			14.1	7.6	5.0	26.7	34.9	133.5
КБ 29	0.5	1.4	3.3				5.2	0.4	11.8			5.0	17.2	22.4	122.9
КБ 29а	0.5	1.4	3.3				5.2	0.4	11.8			5.0	17.2	22.4	122.9
КБ 30		2.4	2.2	2.4			7.0		16.5			5.0	21.5	28.5	128.9
КБ 30а		2.4	2.2	2.4			7.0		22.4			5.0	27.4	34.4	134.8
КБ 31		2.9	2.2				5.1	4.1	5.9			5.0	15.0	20.1	122.3
КБ 32	0.6	1.4	3.7				5.7	0.4	11.8			5.0	17.2	22.9	127.4
КБ 33		2.4	2.2	2.4			7.0		22.4			5.0	27.5	34.5	139.2
КБ 34		2.9	2.2				5.1	4.1	5.9			5.0	15.0	20.1	127.4
КБ 35		2.2	1.9	2.1			6.2		22.4			5.0	27.4	33.6	162.6
КБ 35а		2.2	1.9	2.1			6.2		22.4			5.0	27.4	33.6	162.6

Примечание

Расход стали на колонны приведен без учета расхода стали на строповочные приспособления.

ТК 1977

Выборка стали на колонны КБ 26 ÷ КБ 35а

Серия 1.431-20

Выпуск 5 Лист 19

15912-06 23

Зарубовский Проектстройинипроект

Рук. группы Инженер Чумаскова Ветрова

Рук. мастерской Ф. Мухсенер Инженер Загайко

Гл. инж. проекта Монин

Нач. отдела Гродский

Гл. конструктор Кунтелевич

Дата выпуска 1977 Проверил

Тарт

Марка колонны	На арматурные изделия: Стержневая арматура по ГОСТ 5781-75 периодического профиля, класс А-III, ф мм: 16АIII	20АIII	22АIII	итого	Гладкая, класс А-I, ф мм: 6АI	итого	Обыкновенная арматурная проволока ГОСТ 6727-53*, класс В-I, ф мм: 5ВI	итого	Итого на арматурные изделия кг	На закладные изделия: Стержневая арматура по ГОСТ 5781-75 периодического профиля, класса А-III, ф мм: 8АIII	10АIII	12АIII	14АIII	16АIII	20АIII	итого	Прокат В Ст.3 кп2, для сварных конструкций по ГОСТ 380-71, профили: δ=8	δ=10	δ=12	δ=14	∟90×6	итого	Итого на закладные изделия кг	Всего кг
КБ 36	7.5	92.9	28.0	128.5	5.1	5.1	8.0	8.0	141.5		2.0		2.0		1.8	5.8		16.5		5.7	5.0	27.2	33.0	174.5
КБ 37		115.2		115.2	5.1	5.1	8.4	8.4	128.7		2.4	2.2	2.4			7.0		22.4			5.0	27.4	34.4	163.1
КБ 38		118.6		118.6	5.1	5.1	8.1	8.1	131.8		2.2	1.9	2.1			6.2		22.4			5.0	27.4	33.6	165.4
КБ 38а		118.6		118.6	5.1	5.1	8.1	8.1	131.8		1.4	1.9		5.0		8.3		5.9	14.1	1.9	5.0	26.9	35.2	167.0
КБ 38б		118.6		118.6	5.1	5.1	8.1	8.1	131.8		2.2	1.9	2.1			6.2		22.4			5.0	27.4	33.6	165.4
КБ 38в		118.6		118.6	5.1	5.1	8.1	8.1	131.8		1.4	1.9		5.0		8.3		5.9	14.1	1.9	5.0	26.9	35.2	167.0
КБ 39		118.7		118.7	5.1	5.1	8.3	8.3	132.1		2.0		2.0		1.8	5.8		16.5		5.7	5.0	27.2	33.0	165.1
КБ 39а		118.7		118.7	5.1	5.1	8.3	8.3	132.1		1.4			4.5	1.8	7.7			14.1	7.6	5.0	26.7	34.4	166.5
КБ 40		119.5		119.5	5.1	5.1	8.3	8.3	132.9	0.5	1.4	3.3				5.2	0.4	11.8			5.0	17.2	22.4	155.3
КБ 40а		119.5		119.5	5.1	5.1	8.3	8.3	132.9	0.5	1.4	3.3				5.2	0.4	11.8			5.0	17.2	22.4	155.3
КБ 40б		119.5		119.5	5.1	5.1	8.3	8.3	132.9	0.5	1.4	1.4			1.8	5.1	0.4	5.9		5.7	5.0	17.0	22.1	155.0
КБ 41		118.6		118.6	5.1	5.1	8.7	8.7	132.4		2.4	2.2	2.4			7.0		16.5			5.0	21.5	28.5	160.9
КБ 41а		118.6		118.6	5.1	5.1	8.7	8.7	132.4		2.4	2.2	2.4			7.0		22.4			5.0	27.4	34.4	166.8
КБ 42		121.1		121.1	5.1	5.1	8.7	8.7	134.9		2.9	2.2				5.1	4.1	5.9			5.0	15.0	20.1	155.0
КБ 43		124.0		124.0	5.1	5.1	8.6	8.6	137.8	0.5	1.4	3.3				5.2	0.4	11.8			5.0	17.2	22.4	160.2
КБ 43а		124.0		124.0	5.1	5.1	8.6	8.6	137.8	0.5	1.4	3.3				5.2	0.4	11.8			5.0	17.2	22.4	160.2
КБ 44		123.6		123.6	5.1	5.1	8.9	8.9	137.6		2.4	2.2	2.4			7.0		22.4			5.0	27.4	34.4	172.0
КБ 45		125.5		125.5	5.1	5.1	8.9	8.9	139.5		2.9	2.2				5.1	4.1	5.9			5.0	15.0	20.1	159.6
КБ 46	14.9		154.3	169.1	17.2	17.2			186.3		2.0	1.7	2.0			5.7		22.4			5.0	27.4	33.1	219.4
КБ 46а	14.9		154.3	169.1	17.2	17.2			186.3		2.0	1.7	2.0			5.7		22.4			5.0	27.4	33.1	219.4
КБ 46б	14.9		154.3	169.1	17.2	17.2			186.3		2.0		2.0		1.8	5.8		16.5		5.7	5.0	27.2	33.0	219.3
КБ 47		24.8	157.7	182.5	17.8	17.8			200.3		2.0	1.7	2.0			5.7		22.4			5.0	27.4	33.1	233.4

Примечание

Расход стали на колонны приведен без учета расхода стали на строповочные приспособления.

ТК 1977

Выборка стали на колонны КБ 36 ÷ КБ 47.

Серия 1.431-20

Выпуск 5 Лист 20

Гл. инж. проекта Монин
Нач. отдела Бородский
Гл. конструктор Коротенкий
Дата выпуска март 1977

Ленгипроинжпроект

Инженер Чуйкова
Гл. инженер Ветрова
Металлист Загрейко
Проверил

Марка колонны	На арматурные изделия: Стержневая арматура по ГОСТ 5781-75 периодического профиля, класс А-III, ф мм: 20А-III	22А-III	25А-III	Итого	Гладкая, класс А-I, ф мм: 6АI	8АI	Итого	Обыкновенная арматурная проволока ГОСТ 6727-53*, класс В-I, ф мм: 5ВI	Итого	Итого на арматурные изделия кг	На закладные изделия: Стержневая арматура по ГОСТ 5781-75 периодического профиля, класс А-III, ф мм: 8АIII	10АIII	12АIII	14АIII	16АIII	20АIII	Итого	Прокат В Ст.3 кп 2 для сварных конструкций по ГОСТ 380-71, профили: -δ=8	-δ=10	-δ=12	-δ=14	L 90×6	Итого	Итого на закладные изделия кг	Всего кг
КБ 47а	24.8	157.7		182.5	17.8		17.8			200.3		1.4	1.7		4.4		7.5		5.9	14.1	1.9	5.0	26.9	34.4	234.7
КБ 47б	24.8	157.7		182.5	17.8		17.8			200.3		2.0	1.7	2.0			5.7		22.4			5.0	27.4	33.1	233.4
КБ 47в	24.8	157.7		182.5	17.8		17.8			200.3		1.4	1.7		4.4		7.5		5.9	14.1	1.9	5.0	26.9	34.4	234.7
КБ 47г	24.8	157.7		182.5	17.8		17.8			200.3		2.0		2.0		1.8	5.8		16.5		5.7	5.0	27.2	33.0	233.3
КБ 47д	24.8	157.7		182.5	17.8		17.8			200.3		1.4			4.4	1.8	7.6			14.1	7.6	5.0	26.7	34.3	234.6
КБ 48		153.2		153.2	18.2		18.2			171.4		2.4	2.2	2.4			7.0		22.4			5.0	27.4	34.4	205.8
КБ 49	131.4			131.4	5.1		5.1	9.0	9.0	145.5	0.5	1.4	3.3				5.2	0.4	11.8			5.0	17.2	22.4	167.9
КБ 49а	131.4			131.4	5.1		5.1	9.0	9.0	145.5	0.5	1.4	3.3				5.2	0.4	11.8			5.0	17.2	22.4	167.9
КБ 50	131.5			131.5	5.1		5.1	8.8	8.8	145.4	0.4	1.4	1.3			1.8	4.9	0.4	5.9		5.7	5.0	17.0	21.9	167.3
КБ 51		157.4		157.4	18.4		18.4			175.8		2.4	2.2	2.4			7.0		16.5			5.0	21.5	28.5	204.3
КБ 51а		157.4		157.4	18.4		18.4			175.8		2.4	2.2	2.4			7.0		22.4			5.0	27.4	34.4	210.2
КБ 52	39.0	116.8		155.8	16.3		16.3	1.2	1.2	173.3	0.5	1.4	3.3				5.2	0.4	11.8			5.0	17.2	22.4	195.7
КБ 52а	39.0	116.8		155.8	16.3		16.3	1.2	1.2	173.3	0.5	1.4	3.3				5.2	0.4	11.8			5.0	17.2	22.4	195.7
КБ 52б	39.0	116.8		155.8	16.3		16.3	1.2	1.2	173.3	0.5	1.4	3.3			1.8	7.0	0.4	11.8		5.7	5.0	22.9	29.9	203.2
КБ 53		163.4		163.4	14.9		14.9			178.3		2.4	2.2	2.4			7.0		22.4			5.0	27.4	34.4	212.7
КБ 54	23.5	169.2		192.4	18.8		18.8			211.5		2.0	1.7	2.0			5.7		22.4			5.0	27.4	33.1	244.6
КБ 54а	23.5	169.2		192.4	18.8		18.8			211.5		2.0	1.7	2.0			5.7		22.4			5.0	27.4	33.1	244.6
КБ 54б	23.5	169.2		192.4	18.8		18.8			211.5		2.0		2.0		1.8	5.8		16.5		5.7	5.0	27.2	33.0	244.5
КБ 55			216.4	216.4	6.0	18.1	24.1			240.5		2.7	2.2	2.5			7.4		22.4			5.0	27.4	34.8	275.3
КБ 56	24.2		183.7	208.2	7.1	24.7	31.8			240.0		2.3	2.2	2.3			6.8		22.4			5.0	27.4	34.2	274.2
КБ 56а	24.2		183.7	208.2	7.1	24.7	31.8			240.0		1.4	2.2				9.1		5.9	14.1	1.9	5.0	26.9	36.0	276.0
КБ 56б	24.2		183.7	208.2	7.1	24.7	31.8			240.0		2.3	2.2	2.3			6.8		22.4			5.0	27.4	34.2	274.2

Примечание

Расход стали на колонны приведен без учета расхода стали на строповочные приспособления.

ТК 1977	Выборка стали на колонны КБ 47а ÷ КБ 56б	Серия 1.431-20, Выпуск 5, Лист 21

15912-06 25

Гл. инж. проекта Тонян
Нач. отдела Бродский
Гл. конструкт. Коротенкий
Дата выпуска март 1977

Проверил Заранко
Инженер Ветрова
Архитектор Ушаков
Инженер Ушаков

Сарьковский
Промстройниипроект

Марка колонны	На арматурные изделия: Стержневая арматура ГОСТ 5781-75 периодического профиля, класс А-III, ф мм: 12АIII	20АIII	25АIII	28АIII	Итого	Гладкая, класс А-I, ф мм: 6АI	8АI	Итого	Обыкновенная арматурная проволока ГОСТ 6727-53*, класс В-I, ф мм: 5ВI	Итого	Итого на арматурные изделия кг	На закладные изделия: Стержневая арматура по ГОСТ 5781-75 периодического профиля, класс А-III, ф мм: 8АIII	10АIII	12АIII	14АIII	16АIII	20АIII	Итого	Прокат В Ст. 3 кп2 для сварных конструкций по ГОСТ 380-71, профили: -δ=8	-δ=10	-δ=12	-δ=14	∠90×6	Итого	Итого на закладные изделия кг	Всего кг
КБ 56в		24.5	183.7		208.2	7.1	24.7	31.8			240.0		1.4	2.2		5.5		9.1		5.9	14.1	1.9	5.0	26.9	36.0	276.0
КБ 56г		24.5	183.7		208.2	7.1	24.7	31.8			240.0		2.3		2.3		1.8	6.4		16.5		5.7	5.0	27.2	33.6	273.6
КБ 56д		24.5	183.7		208.2	7.1	24.7	31.8			240.0		1.4			5.5	1.8	8.7			14.1	7.6	5.0	26.7	35.4	275.4
КБ 57		30.9	175.2		206.1	6.0	26.2	32.2	0.9	0.9	239.2	0.6	1.4	3.7				5.7	0.4	11.8			5.0	17.2	22.9	262.1
КБ 57а		30.9	175.2		206.1	6.0	26.2	32.2	0.9	0.9	239.2	0.6	1.4	3.7				5.7	0.4	11.8			5.0	17.2	22.9	262.1
КБ 57б		30.9	175.2		206.1	6.0	26.2	32.2	0.9	0.9	239.2	0.6	1.4	1.5			1.8	5.3	0.4	5.9		5.7	5.0	17.0	22.3	261.5
КБ 58			221.8		221.8	6.0	29.0	35.0			256.8		2.4	2.2	2.3			6.9		16.5			5.0	21.5	28.4	285.2
КБ 58а			221.8		221.8	6.0	29.0	35.0			256.8		2.7	2.2	2.5			7.4		22.4			5.0	27.4	34.8	291.6
КБ 59		37.0	172.5		209.5	6.0	26.5	32.5	1.1	1.1	243.2	0.7	1.4	3.8				5.9	0.4	11.8			5.0	17.2	23.1	266.3
КБ 59а		37.0	172.5		209.5	6.0	26.5	32.5	1.1	1.1	243.2	0.7	1.4	3.8				5.9	0.4	11.8			5.0	17.2	23.1	266.3
КБ 60		39.0		212.6	251.6	6.0	25.6	31.6	1.2	1.2	284.4	0.6	1.4	3.7			1.8	7.5	0.4	11.8		5.7	5.0	22.9	30.4	314.8
КБ 61		30.9		243.0	273.9	6.0	28.1	34.1	0.9	0.9	308.9	0.6	1.4	3.7				5.7	0.4	11.8			5.0	17.2	22.9	331.8
КБ 61а		30.9		243.0	273.9	6.0	28.1	34.1	0.9	0.9	308.9	0.6	1.4	3.7				5.7	0.4	11.8			5.0	17.2	22.9	331.8
КБ 61б		30.2		243.0	273.9	6.0	28.1	34.1	0.9	0.9	308.9	0.6	1.4	1.5			1.8	5.3	0.4	5.9		5.7	5.0	17.0	22.3	331.2
КБ 62		39.0		235.7	274.7	6.0	27.7	33.7	1.2	1.2	309.6	0.6	1.4	3.7				5.7	0.4	11.8			5.0	17.2	22.9	332.5
КБ 62а		39.0		235.7	274.7	6.0	27.7	33.7	1.2	1.2	309.6	0.6	1.4	3.7				5.7	0.4	11.8			5.0	17.2	22.9	332.5
КБ 62б		39.0		235.7	274.7	6.0	27.7	33.7	1.2	1.2	309.6	0.6	1.4	3.7			1.8	7.5	0.4	11.8		5.7	5.0	22.9	30.4	340.0
КБ 63	60.4			338.1	398.5	6.0	48.1	54.1			452.6	0.6	1.4	3.7				5.7	0.4	11.8			5.0	17.2	22.9	475.5
КБ 63а	60.4			338.1	398.5	6.0	48.1	54.1			452.6	0.6	1.4	3.7				5.7	0.4	11.8			5.0	17.2	22.9	475.5
КБ 63б	60.4			338.1	398.5	6.0	48.1	54.1			452.6	0.6	2.7	3.7	2.6			9.6	0.4	22.4			5.0	37.8	37.4	490.0

Примечание

Расход стали на колонны приведен без учета расхода стали на строповочные приспособления.

ТК 1977	Выборка стали на колонны КБ 56в ÷ КБ 63б	Серия 1.431-20	Выпуск 5	Лист 22

Инв. № подл. | Подпись и дата | Взам. инв. №

Гипротрансмостпроект | Заказчик | Проверил | 1977 | Дата выпуска